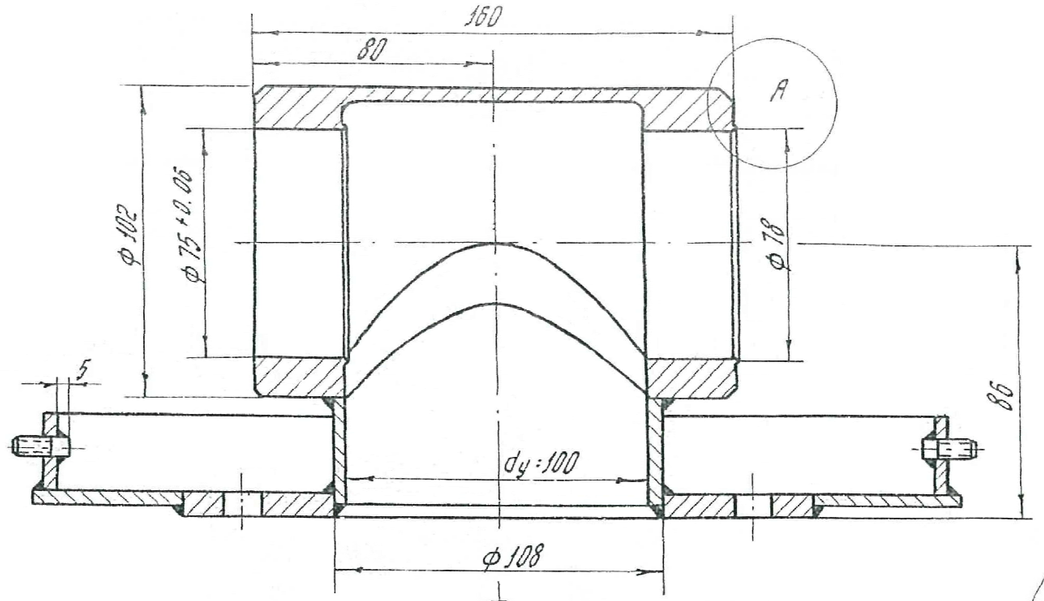

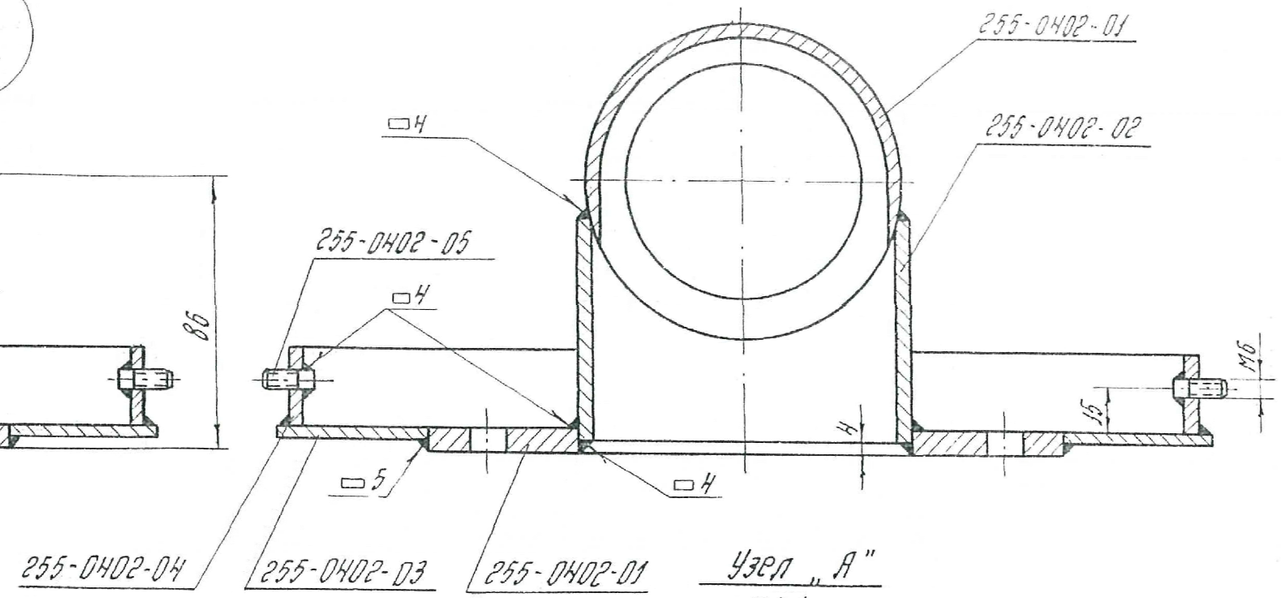

Узел „А"
М1:1

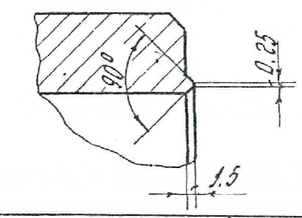

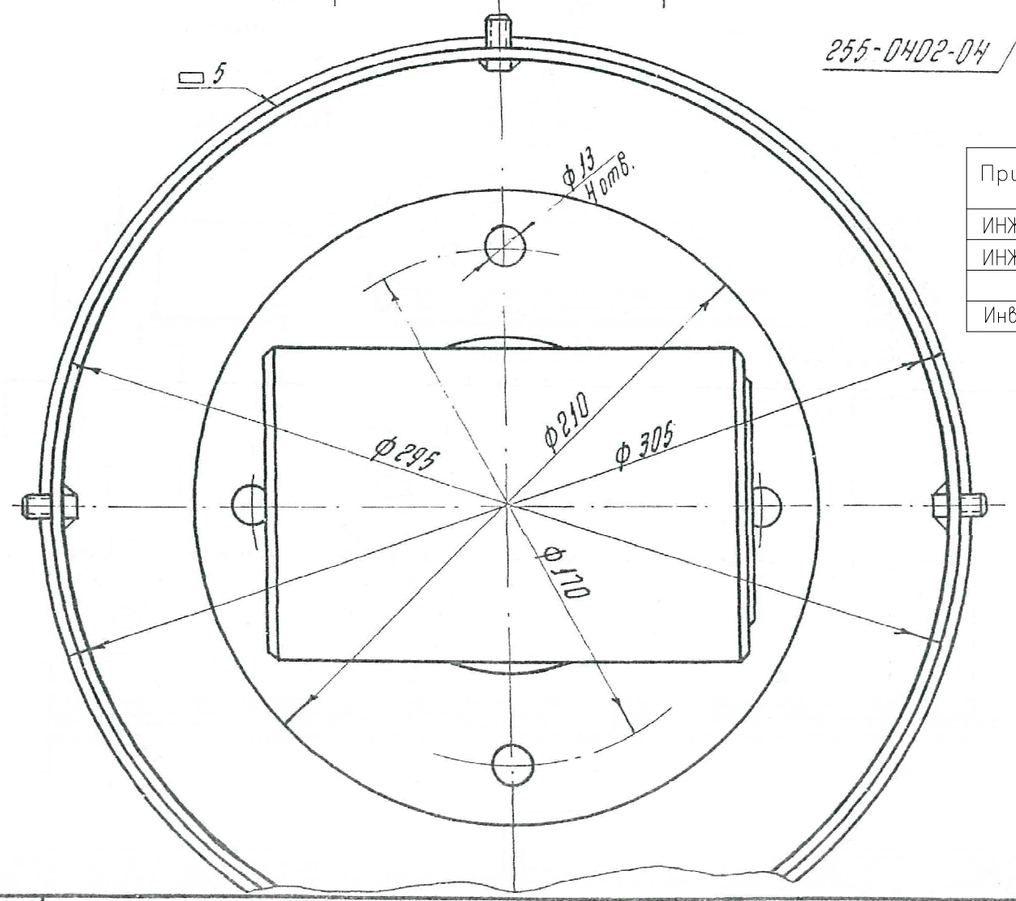

Привязан 18.035–ГР1			
ИНЖ.	БИСЕНГАЛИЕВА		05.06.19
ИНЖ.	ПРЕСНЯКОВА		07.06.19
Инв. N°			

N N° поз.	№ чертежа, ГОСТ	Наименование детали	Кол-во	Материал	1 шт.	Общий вес в кг
	255-0401-01	Фланец	1	Ст.3	1.6	1.6
	255-0402-05	Штырек	4	Ст.3	0.004	0.016
	255-0402-04	Кольцо	1	Ст.3	0.89	0.89
	255-0402-03	Лист	1	Ст.3	2.4	2.4
	255-0402-02	Патрубок	1	Ст.10	0.65	0.65
	255-0402-01	Корпус	1	Ст.10	2.5	2.5

Спецификация

255-0402сб	Корпус	1	Разн.	8.1	1:2
№ чертежа	Наименование детали	Кол-во	Материал	Вес в кг	М

Нач. отдела	Бусарова				
Гл. инж. проекта	Зверев				
Руд. группы	Пригенко				
Проверил	Веденеева				
Контролер	Спесарева				
Бегляров	Бестовская				
Копировал					

1968 | Водовыпускные сооружения ковшового типа на расход до 5,0 м³/сек | Клапан срыва вакуума dy 100 (Детали) | К типовым проектам насосных станций на оросительных системах | Альбом 6у | Масштаб 1:2, 1:1 | Лист 2-5

388

ИНВ. N° ПОДП. | ПОДП. И ДАТА | ВЗАМ. ИНВ. N°

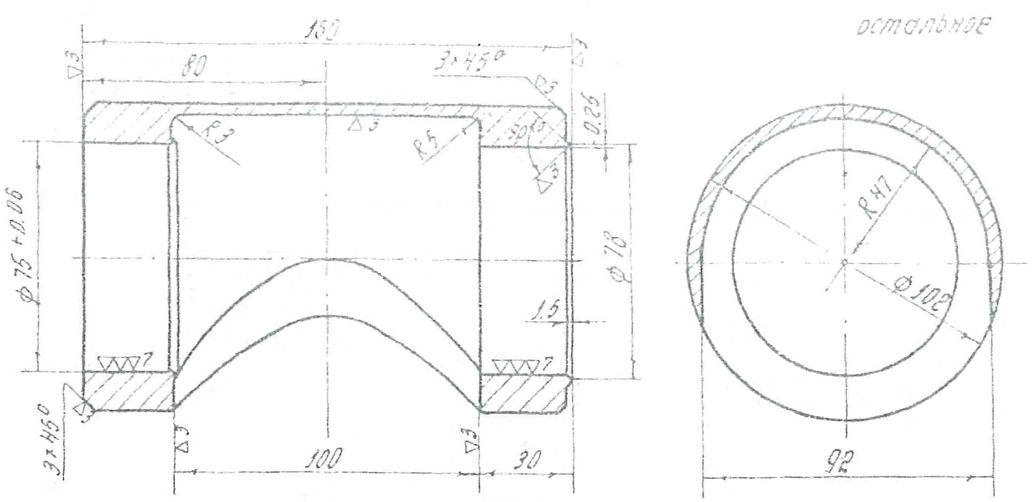

Заготовка: Труба 102×14×160 кр.10
по ГОСТ 8731-58

№ чертежа	Наименование детали	Кол.	Материал	Вес в кг	М
255-0402-01	Корпус	1	Ст.10	2.5	1:2

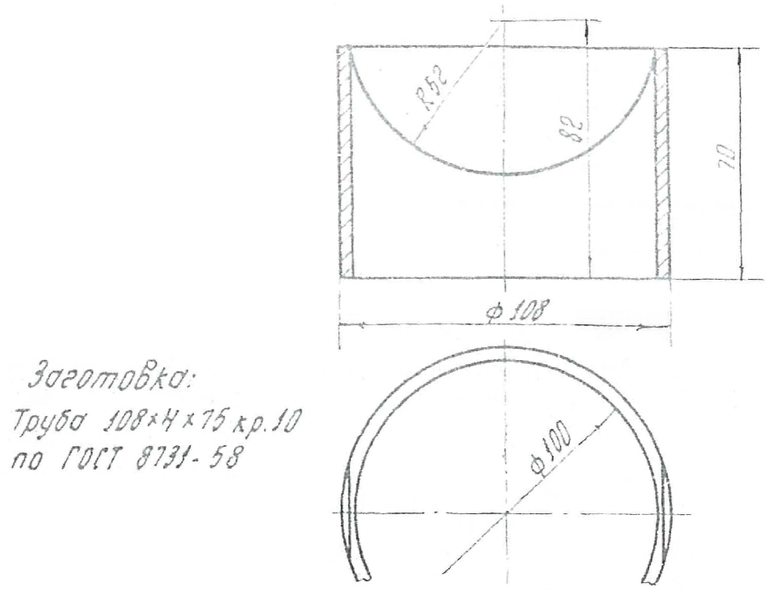

Заготовка:
Труба 108×4×75 кр.10
по ГОСТ 8731-58

№ чертежа	Наименование детали	Кол.	Материал	Вес в кг	М
255-0402-02	Патрубок	1	Ст.10	0.65	1:2

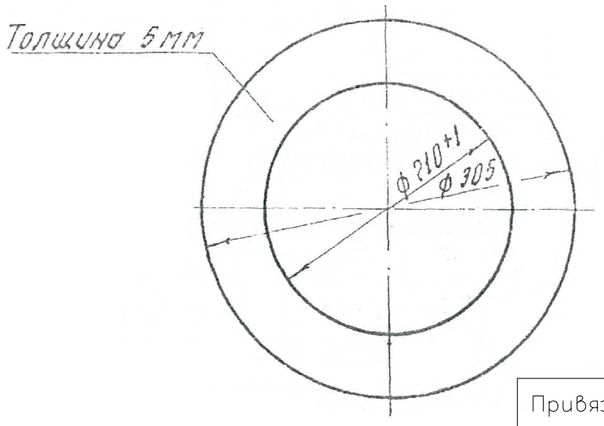

Привязан	18.035–ГР1
ИНЖ.	БИСЕНГАЛИЕВА 05.06.19
ИНЖ.	ПРЕСНЯКОВА 07.06.19
Инв. №	

№ чертежа	Наименование детали	Кол.	Материал	Вес в кг	М
255-0402-03	Лист	1	Ст.3	2.4	1:5

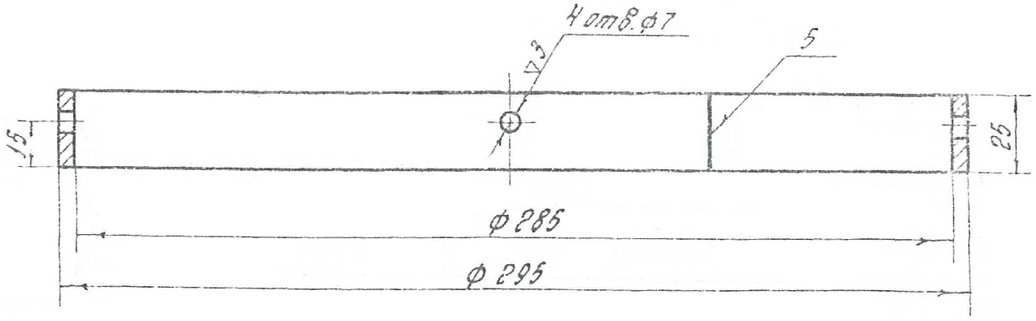

Длина заготовки 910 мм

№ чертежа	Наименование детали	Кол.	Материал	Вес в кг	М
255-0402-04	Кольцо	1	Ст.3	0.89	1:2

Нач. отдела	Бучарова		
Гл. инж. проекта	Верещева	Проверил	Беспяров
	Спасарева	Копировал	Бестовская
		Руук. группы	Применил

1968	Водовыпускные сооружения ковшового типа на расход до 50м³/сек	Клапан срыва вакуума dу 100 (Детали)	К типовым проектам насосных станций на оросительных системах	Альбом бу	Масштаб 1:2, 1:3 Лист 2-6

388

ИНВ. № ПОДЛ. | ПОДП. И ДАТА | ВЗАМ. ИНВ. №