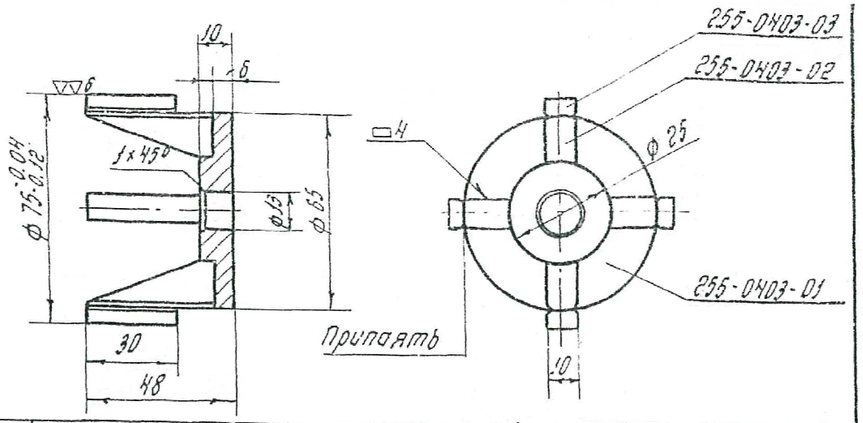

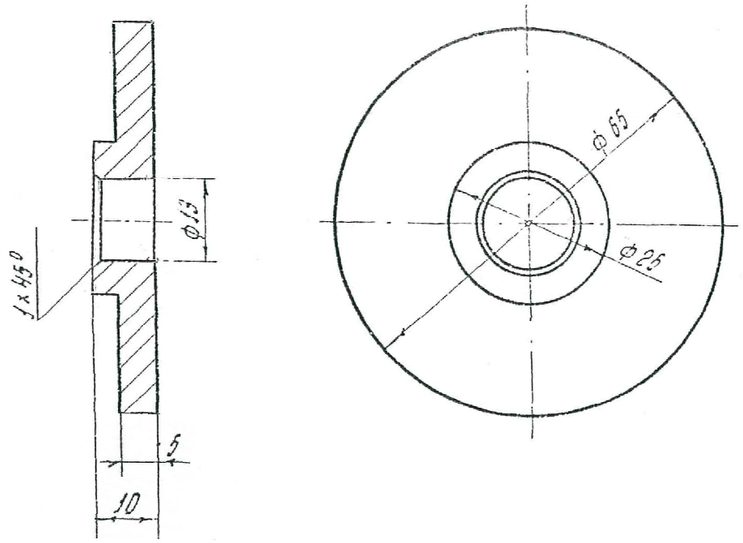

	255-0403-03	Сухарь	4	Л62	0.013	0.052
	255-0403-02	Ребро	4	Ст.3	0.04	0.16
	255-0403-01	Клапан	1	Ст.3	0.132	0.132
Nº поз.	Nº детали, ГОСТ	Наименование детали	Кол.	Материал	Вес в кг 1 шт.	Вес в кг общий

Спецификация

255-0403 сб.	Клапан	2	Разн.	0.35	1:2	
Nº чертежа	Наименование детали	Кол.	Материал	Вес в кг	М	

255-0403-01	Клапан	2	Ст.3	0.132	1:1
Nº чертежа	Наименование детали	Кол.	Материал	Вес в кг	М

~ остальное

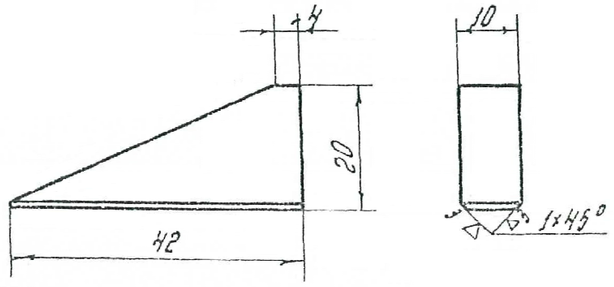

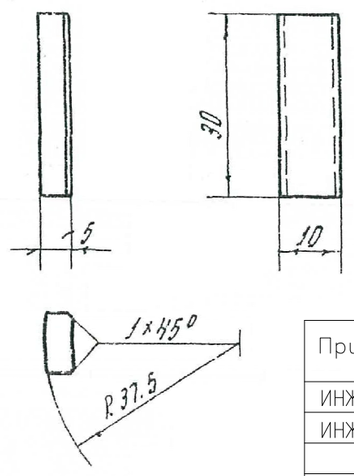

255-0403-02	Ребро	8	Ст.3	0.04	1:1
Nº чертежа	Наименование детали	Кол.	Материал	Вес в кг	М

255-0403-03	Сухарь	8	Л62	0.013	1:1
Nº чертежа	Наименование детали	Кол.	Материал	Вес в кг	М

Привязан 18.035-ГР1

ИНЖ.	БИСЕНГАЛИЕВА		05.06.19
ИНЖ.	ПРЕСНЯКОВА		07.06.19
Инв. N°			

Нач. отдела	Веренеева	Проверил	Бусарова	Рук. группы	Белоусов
Гл. инж. проекта	Спесарева	Копировал	Эбзеев	Применил	Быстровская

1968	Водовыпускные сооружения ковшового типа на расход до 5,0 м³/сек	Клапан срыва вакуума dy 100 (Детали)	К типовым проектам насосных станций на оросительных системах	Альбом 6у	Масштаб 1:2; 1:1 Лист 2-7

388

ИНВ. N° ПОДП. | ПОДП. И ДАТА | ВЗАМ. ИНВ. N°

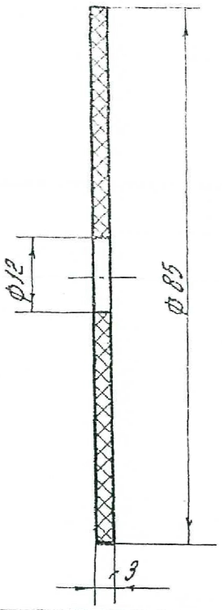

255-0405	Прокладка	2	Резина ТУ МХП 233-А	0.030	1:1
№чертежа	Наименование детали	Кол.	Материал	Вес в кг	М

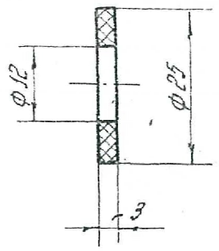

255-0408	Прокладка	2	Резина ТУ МХП 233-А	0.0002	1:1
№чертежа	Наименование детали	Кол.	Материал	Вес в кг	М

▽3 остальное

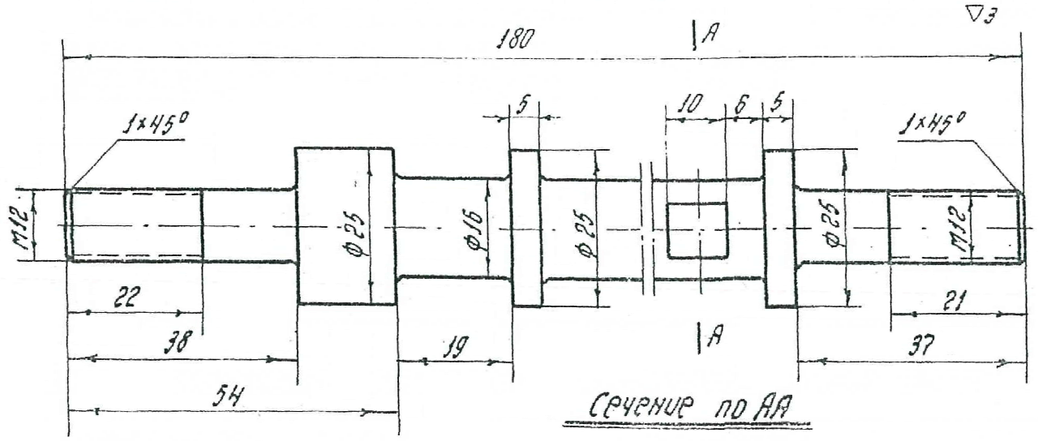

Сечение по АА

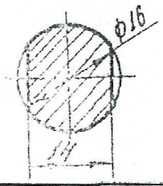

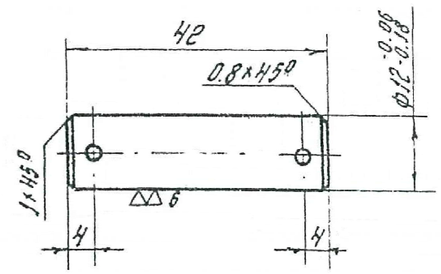

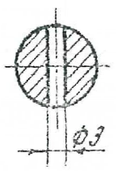

255-0404	Шток	1	Ст. 6	0.3	1:1
№чертежа	Наименование детали	Кол.	Материал	Вес в кг	М

255-0409	Полец	1	Ст.5	0.04	1:1
№чертежа	Наименование детали	Кол.	Материал	Вес в кг	М

Привязан	18.035–ГР1		
ИНЖ.	БИСЕНГАЛИЕВА		05.06.19
ИНЖ.	ПРЕСНЯКОВА		07.06.19
Инв. N°			

1968	Водовыпускные сооружения ковшового типа на расход до 5,0 м³/сек	Клапан срыва вакуума dy 100 (Детали)	К типовым проектам насосных станций на оросительных системах	Альбом бу	Масштаб 1:1 Лист 2-8

Нач. отдела: Бегларов, Ростовская
Гл. инж. проекта: Шуйко, Крюк
Рук. группы: Зверев, Притемил
Проверил: Веденеева, Спасарова
Н. контр.: Зуев, Колпровал
Разраб.: Зуев, Бусарова

ИНВ. N° ПОДЛ. | ПОДП. И ДАТА | ВЗАМ. ИНВ. N°

388