ГОСУДАРСТВЕННЫЙ ПРОЕКТНО–ИЗЫСКАТЕЛЬСКИЙ И НАУЧНО–ИССЛЕДОВАТЕЛЬСКИЙ ИНСТИТУТ ГИПРОВОДХОЗ

ТП 820–2С

АЛЬБОМ 9

НЕСТАНДАРТИЗИРОВАННОЕ ОБОРУДОВАНИЕ

ИНВ. N° ПОДЛ.	ПОДП. И ДАТА	ВЗАМ. ИНВ. N°

ИЗМ.	КОЛ.УЧ.	ЛИСТ	N°ДОК.	ПОДП.	ДАТА
РАЗРАБОТАЛ		БИСЕНГАЛИЕВА			02.07.19
ПРОВЕРИЛ		ПРЕСНЯКОВА			03.07.19
Н. КОНТР.		ИСКЕНДИРОВА			05.07.19
ГИП		КОНОВАЛОВА			09.07.19

18.035–ГР1

РЕКОНСТРУКЦИЯ АЗНАБАЙ–ТАЙПАКСКОЙ ОБВОДНИТЕЛЬНОЙ СИСТЕМЫ АКЖАИКСКОГО РАЙОНА ЗКО

РЕКОНСТРУКЦИЯ ПЛОТИНЫ "АЯК"

СТАДИЯ	ЛИСТ	ЛИСТОВ
РП	2	6

УСТАНОВКА НАСОСНОЙ СТАНЦИИ СНП 500/10. НЕСТАНДАРТИЗИРОВАННОЕ ОБОРУДОВАНИЕ

URALVODPROECT

ТОО "УРАЛВОДПРОЕКТ" Г. УРАЛЬСК,2014

СОДЕРЖАНИЕ АЛЬБОМА

№№ п/п	Наименование чертежей	Стр.
1	2	3
1	Отвод 47°40'	3
2	Отвод 60°00'	4
3	Несимметричный переход. Входной патрубок	5
4	Несимметричный переход. Развертка	6

ВЗАМ. ИНВ. N°

ПОДП. И ДАТА

ИНВ. N° ПОДЛ.

РАЗРАБ.		БИСЕНГАЛИЕВА			02.07.19	Привязан 18.035–ГР1	ЛИСТ
ПРОВЕР.		ПРЕСНЯКОВА			03.07.19		2
ИЗМ.	КОЛ.УЧ.	ЛИСТ	N°ДОК.	ПОДП.	ДАТА		

Схема изготовления звеньев детали из готовой трубы

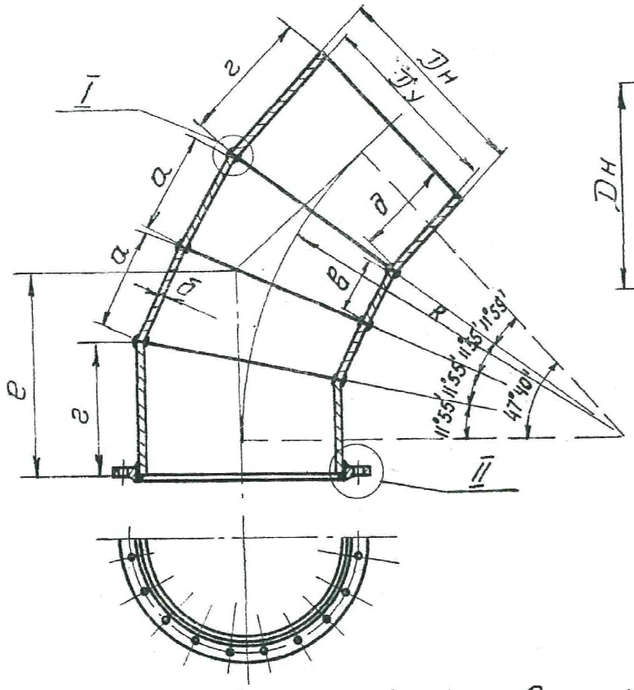

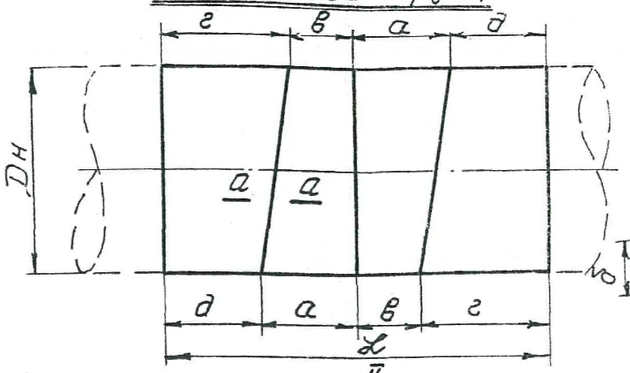

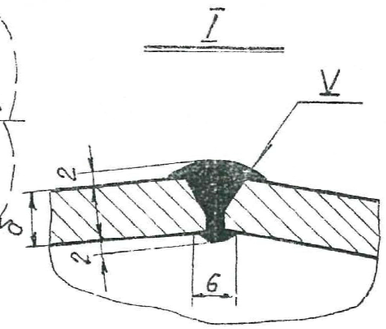

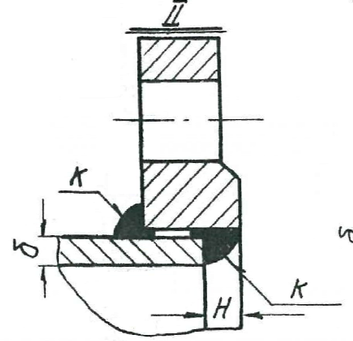

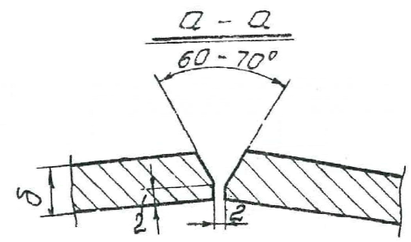

Изготовить

Отвод					Фланец			
Ду	δ	Кол-во, шт.	Вес, кг Един.	Вес, кг Общ.	Ду	Ру кг/см²	Кол-во, шт.	Вес, кг

Привязан 18.035–ГР1			
ИНЖ.	БИСЕНГАЛИЕВА		25.06.89
ИНЖ.	ПРЕСНЯКОВА		27.06.89
Инв. N°			

Размеры (мм) и веса (кг)

Условный проход Ду	Отвод Дн	R	δ 1	δ 2	δ 3	δ 4	е	а	в	г	д	L	Вес, кг (без фланцев) 1 п.м	1 Общ.	2 п.м	2 Общ.	3 п.м	3 Общ.	4 п.м	4 Общ.	К 1	К 2	К 3	К 4	Н 1	Н 2	Н 3	Н 4
200	219	400	6	7	8	9	200	105	60	129	84	378	31.52	11.9	36.6	13.81	41.63	15.7	46.61	17.6	7	8	9	10	8	9	10	11
225	245	450	—	7	8	9	225	118	68	144	94	424	—	—	41.09	17.4	46.76	19.81	52.38	22.2	—	8	9	10	—	9	10	11
250	273	500	—	7	8	9	250	132	73	161	92	458	—	—	45.92	21.0	52.28	23.9	58.6	26.8	—	8	9	10	—	9	10	11
300	325	600	—	8	9	10	300	157	90	192	125	564	—	—	62.54	35.28	70.14	39.6	77.68	43.8	—	9	10	11	—	10	11	12
325	351	650	—	8	9	10	325	171	98	209	136	614	—	—	67.67	41.6	75.91	46.6	84.1	51.6	—	9	10	11	—	10	11	12
350	377	700	—	—	9	10	350	183	105	224	146	658	—	—	—	—	81.68	53.7	90.51	59.7	—	-	10	11	—	-	11	12
400	426	800	6	7	8	9	400	209	122	255	168	754	62.15	46.9	72.33	54.5	82.47	62.1	92.56	69.8	7	8	9	10	8	9	10	11
450	478	900	6	7	8	9	450	234	136	286	188	844	69.84	58.9	81.31	68.6	92.73	78.3	104.1	87.7	7	8	9	10	8	9	10	11
500	529	1000	6	7	8	9	500	262	152	320	210	944	77.39	73.1	90.11	85.0	102.9	97.0	115.4	109.0	7	8	9	10	8	9	10	11
600	630	1200	6	7	8	9	600	313	183	383	253	1132	92.33	104.6	107.5	122.0	122.7	139.0	137.8	156.0	7	8	9	10	8	9	10	11
700	720	1400	6	7	8	9	700	364	215	447	298	1324	105.7	140.0	123.1	163.1	140.5	186.0	157.8	208.8	7	8	9	10	8	9	10	11
800	820	1600	6	7	8	9	800	416	246	510	340	1512	120.5	182.3	140.3	212.8	160.2	243.7	180.0	272.0	7	8	9	10	8	9	10	11
900	920	1800	6	7	8	9	900	466	276	571	381	1694	135.2	229.0	157.6	267.3	179.9	305.0	202.2	343.6	7	8	9	10	8	9	10	11
1000	1020	2000	—	8	9	10	1000	518	308	634	424	1884	—	—	199.6	376.6	224.4	423.6	249.1	470.0	—	9	10	11	—	10	11	12
1100	1120	2200	—	8	9	10	1000	579	338	599	357	1864	—	—	219.4	409.0	246.6	460.0	273.7	510.3	—	9	10	11	—	10	11	12
1200	1220	2400	9	10	11	12	1100	621	370	661	410	2062	268.8	557.0	298.4	616.0	328.0	676.0	357.5	738.0	10	11	12	13	11	12	13	14
1400	1420	2800	9	10	11	12	1200	725	432	695	402	2254	313.2	706.0	347.1	784.0	382.2	861.0	416.7	940.0	10	11	12	13	11	12	13	14
1600	1620	3200	—	10	11	12	1300	827	494	697	364	2382	—	—	397.1	946.0	436.5	1040.0	475.9	1134.0	—	11	12	13	—	12	13	14

Фланец Ду	Ру 2,5 кг/см²	Ру 6 кг/см²	Ру 10 кг/см²
200	4.88	6.07	8.24
225	5.93	6.6	9.3
250	7.32	8.03	10.7
300	9.40	10.3	12.9
350	10.5	12.59	15.9
400	11.7	15.2	21.8
450	14.9	17.59	24.4
500	16.2	20.67	27.7
600	20.6	26.57	39.4
700	29.9	37.1	56.9
800	36.7	46.2	75.2
900	44.2	55.1	87.1
1000	52.7	57.3	111.2
1200	65.9	94.9	158.8
1400	78.3	—	—
1600	94.3	—	—

Примечания.
1. Трубы для Ду-400 и выше приняты по ГОСТ 4015-58, а ниже Ду-400 по ГОСТ 8732-58.
2. Фланцы выше черты приняты по ГОСТ 1255-54, ниже черты по данной работе на листе 47.

Госземводхоз СССР Гипроводхоз 1965	Отвод 47° 40'	Альбом 9
		Лист 9-16
	Нестандартизированное оборудование	Масштаб
		ТП 820-2с

3

Нач.отдела Бреговская; Гл.инж.пр-та Веденеева; Рук.группы Проверил; Проектировщик; Бегляров; Половец; ИНВ. N° ПОДП. ИП ДАТА; ВЗАМ. ИНВ. N°