Схема изготовления звеньев детали из готовой трубы

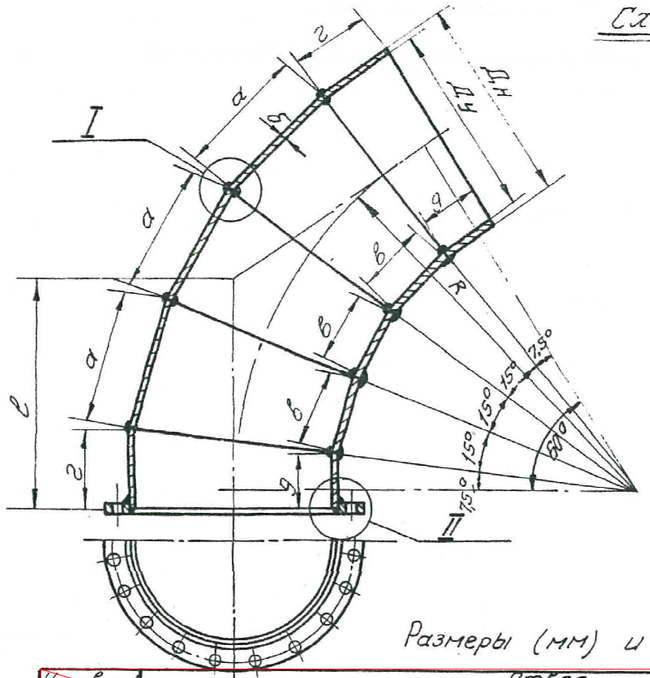

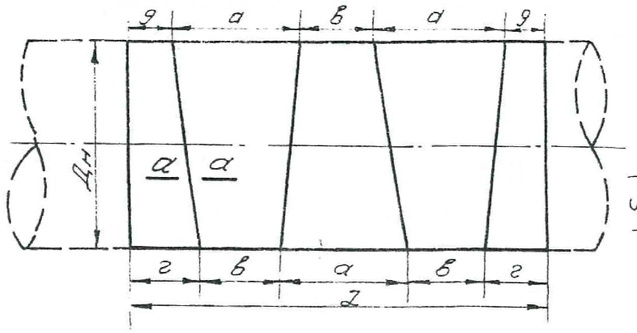

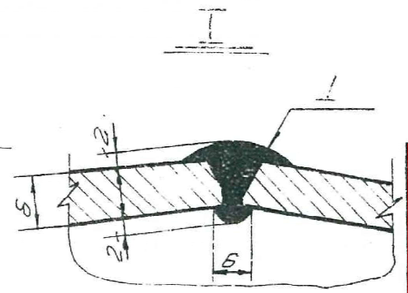

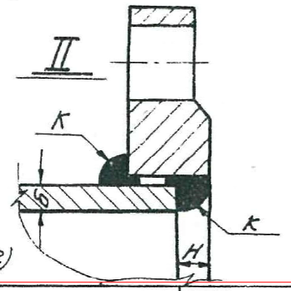

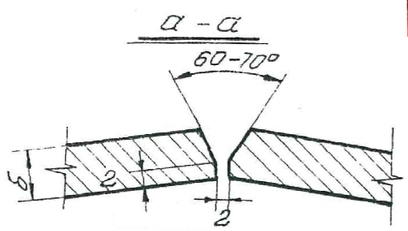

Изготовлено

Отвод					Фланец			
Ду	б	К-во, шт.	Вес, кг Ед.	Вес, кг Общ.	Ду	Ру кг/см²	К-во, шт.	Вес, кг

Привязан 18.035–ГР1			
ИНЖ.	БИСЕНГАЛИЕВА		25.06.19
ИНЖ.	ПРЕСНЯКОВА		27.06.19
Инв. №			

Размеры (мм) и веса (кг)

Условный проход Ду	Отвод Дн	R	б 1	б 2	б 3	б 4	l	a	в	г	д	L	Вес, кг (без фланцев) Един. 1	Общ. 1	Един. 2	Общ. 2	Един. 3	Общ. 3	Един. 4	Общ. 4	К 1	К 2	К 3	К 4	N 1	N 2	N 3	N 4
100	108	300	6	7	8	9	273	91	65	146	133	513	15.09	4.12	17.44	4.77	19.73	5.40	21.97	6.0	7	8	9	10	8	9	10	11
125	133	375	6	7	8	9	317	115	81	158	141	593	18.79	5.96	21.75	6.9	24.66	7.83	27.52	8.72	7	8	9	10	8	9	10	11
150	168	450	6	7	8	9	360	137	98	169	149	671	23.97	8.61	27.79	10.0	31.57	11.35	35.29	12.7	7	8	9	10	8	9	10	11
200	219	400	6	7	8	9	300	134	77	136	108	561	31.52	17.7	36.6	20.5	41.63	23.3	46.61	26.05	7	8	9	10	8	9	10	11
225	245	450	—	7	8	9	325	150	86	140	108	602	—	—	41.09	24.7	46.76	28.1	52.38	31.5	—	8	9	10	—	9	10	11
250	273	500	—	7	8	9	350	167	97	145	110	651	—	—	45.92	29.81	52.28	34.1	58.6	38.1	—	8	9	10	—	9	10	11
300	325	600	—	8	9	10	400	202	115	155	112	743	—	—	62.54	46.6	70.14	52.1	77.68	57.8	—	9	10	11	—	10	11	12
325	351	650	—	8	9	10	425	215	124	158	112	778	—	—	67.67	52.7	75.91	59.1	84.1	65.5	—	9	10	11	—	10	11	12
350	377	700	—	—	9	10	450	234	135	163	113	829	—	—	—	—	81.68	67.6	90.51	75.0	—	—	10	11	—	—	11	12
400	426	800	6	7	8	9	500	267	155	171	115	919	62.15	57.2	72.33	66.3	82.47	75.7	92.56	84.8	7	8	9	10	8	9	10	11
450	478	900	6	7	8	9	550	300	176	181	119	1014	69.84	70.9	81.31	82.6	92.73	94.1	104.1	105.7	7	8	9	10	8	9	10	11
500	529	1000	6	7	8	9	600	332	194	190	121	1100	77.39	85.1	90.11	99.2	102.9	113.1	115.4	127.1	7	8	9	10	8	9	10	11
600	630	1200	6	7	8	9	700	397	233	207	125	1277	92.33	117.5	107.5	137.2	122.7	156.3	137.8	175.8	7	8	9	10	8	9	10	11
700	720	1400	6	7	8	9	800	463	274	223	129	1458	105.7	154.1	123.1	179.2	140.5	204.2	157.8	229.7	7	8	9	10	8	9	10	11
800	820	1600	6	7	8	9	900	528	314	241	134	1638	120.5	197.5	140.3	230.0	160.2	263.0	180.0	294.3	7	8	9	10	8	9	10	11
900	920	1800	6	7	8	9	1000	595	353	259	138	1819	135.2	246.0	157.6	286.1	179.9	327.0	202.2	368.0	7	8	9	10	8	9	10	11
1000	1020	2000	—	8	9	10	1100	660	392	276	142	1996	—	—	199.7	400.0	224.4	449.3	249.1	498.3	—	9	10	11	—	10	11	12
1100	1120	2200	—	8	9	10	1200	721	428	290	144	2158	—	—	219.4	474.0	246.6	533.0	273.7	590.0	—	9	10	11	—	10	11	12
1200	1220	2400	9	10	11	12	1300	792	471	311	151	2357	268.8	634.0	298.4	703.0	328.0	773.0	357.5	843.0	10	11	12	13	11	12	13	14
1400	1420	2800	9	10	11	12	1500	924	560	346	164	2736	313.2	856.0	347.7	950.0	382.0	1042.0	416.7	1138.0	10	11	12	13	11	12	13	14
1600	1620	3200	—	10	11	12	1700	1050	626	380	168	3062	—	—	397.1	1217.0	436.5	1338.0	475.9	1458.0	—	11	12	13	—	12	13	14

Фланец Ду	Вес, кг Ру 2,5 кг/см²	Ру 6 кг/см²	Ру 10 кг/см²
100	2,20	2,89	4,01
125	2,78	3,94	5,40
150	3.49	4.47	6.12
200	4.88	6.07	8.24
225	5.93	6.6	9.30
250	7.32	8,03	10.7
300	9.40	10.3	12.9
350	10,5	12.59	15.9
400	11.7	15.2	21.8
450	14.0	17.59	24.4
500	16,2	20.67	27.7
600	20.6	26.57	39.4
700	29.9	37.1	56.9
800	36.7	46.2	75.2
900	44.2	55.1	87.1
1000	52.7	57.3	111.2
1200	65.9	94.9	158.8
1400	78.3	—	—
1600	94.3	—	—

Примечания.

1. Трубы для Ду=400 и выше приняты по ГОСТ 4015-58, а ниже Ду=400 по ГОСТ 8732-58.
2. Фланцы выше черты приняты по ГОСТ 1255-54, ниже черты по данной работе на листе 47.

Начотдела	Брестовская	Проверил	Кр
Гл.инж.пр-та	Веденеева	Рук.группы	Проектиров
		Беглярова	Половец

ИНВ. № ПОДП. | ПОДП. И ДАТА | ВЗАМ. ИНВ. №

Минмелиоводхоз СССР Гипроводхоз 1965	Отвод 60°00'	Альбом 9
		Лист 9-21
	Нестандартизированное оборудование	Масштаб
		ТП 820-2с