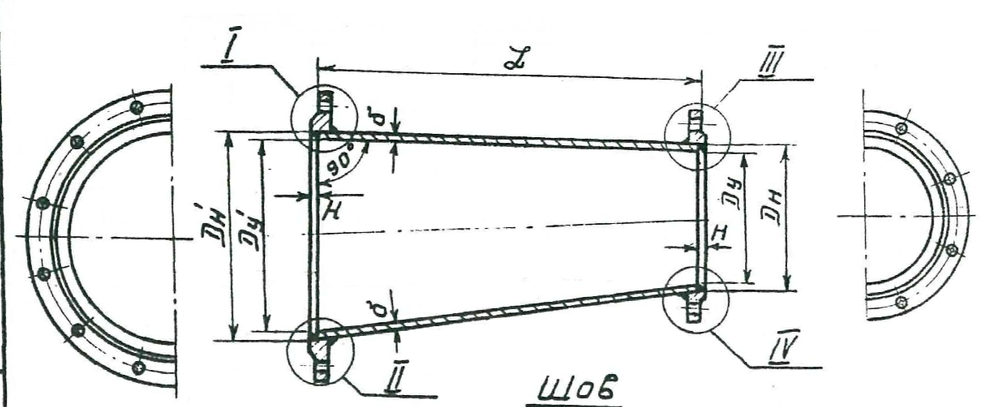

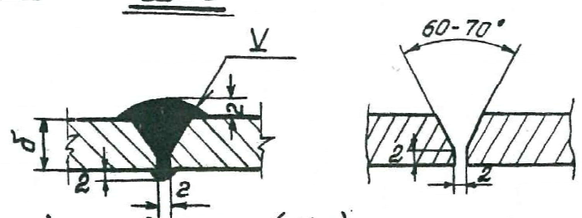

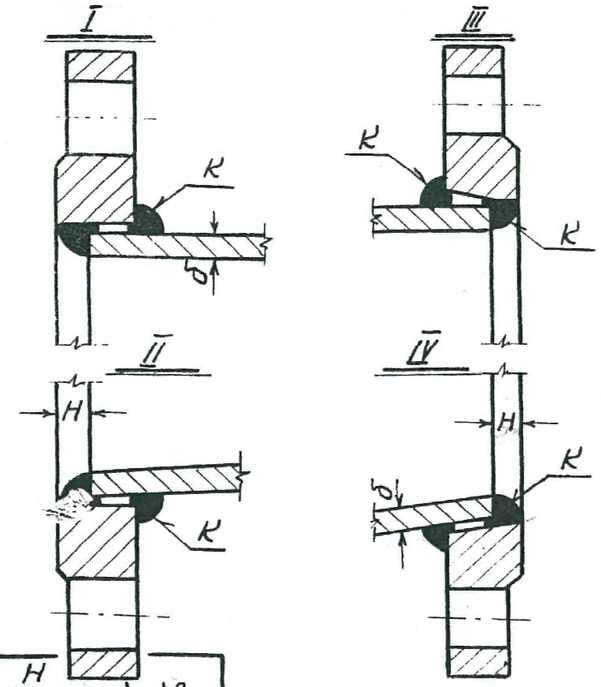

Входной патрубок

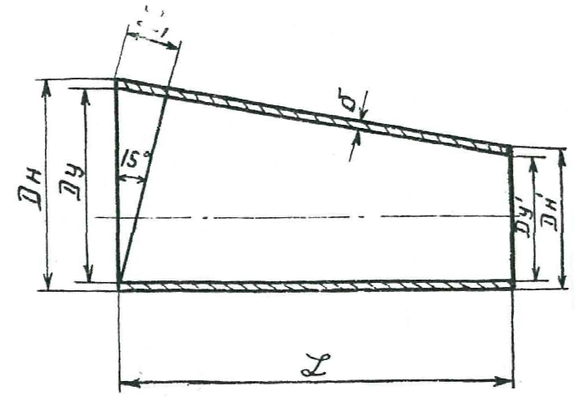

Размеры (мм) и веса (кг)

Dу	Dн	Dу'	Dн'	L	δ 1	δ 2	δ 3	δ 4	вес, кг (без фланцев) 1	2	3	4	K 1	K 2	K 3	K 4	H 1	H 2	H 3	H 4	L₁
150	159	250	273	750	6	7	8	9	24,0	28,0	32,0	36,0	7	8	9	10	8	9	10	11	70
200	219	300	325	700	6	7	8	9	28,0	33,0	37,6	42,0	7	8	9	10	8	9	10	11	84
		350	377	900	6	7	8	9	39,6	46,3	53,0	59,6	7	8	9	10	8	9	10	11	97
250	273	400	426	1000	6	7	8	9	51,6	60,5	69,0	77,4	7	8	9	10	8	9	10	11	110
		500	529	1500	6	7	8	9	89,0	105,0	119,0	135,0	7	8	9	10	8	9	10	11	137
300	325	400	426	700	6	7	8	9	39,0	45,3	52,0	58,3	7	8	9	10	8	9	10	11	110
		500	529	1200	6	7	8	9	75,5	88,0	101,0	113,5	7	8	9	10	8	9	10	11	137
350	377	500	529	1200	6	7	8	9	80,0	93,8	107,0	120,0	7	8	9	10	8	9	10	11	137
		600	630	1500	6	7	8	9	112,5	130,0	149,0	167,0	7	8	9	10	8	9	10	11	163
400	426	500	529	600	6	7	8	9	42,3	49,4	56,6	63,5	7	8	9	10	8	9	10	11	137
		600	630	1200	6	7	8	9	93,0	109,0	125,0	140,0	7	8	9	10	8	9	10	11	163
		700	720	1500	6	7	8	9	127,0	148,0	170,0	191,0	7	8	9	10	8	9	10	11	187
500	529	600	630	600	6	7	8	9	51,5	60,0	68,7	77,3	7	8	9	10	8	9	10	11	163
		700	720	1200	6	7	8	9	111,0	129,0	148,0	166,0	7	8	9	10	8	9	10	11	187
		800	820	1500	6	7	8	9	149,0	174,0	199,0	224,0	7	8	9	10	8	9	10	11	212
		900	920	2000	6	7	8	9	214,0	250,0	286,0	322,0	7	8	9	10	8	9	10	11	238
600	630	700	720	600	6	7	8	9	60,0	70,0	80,0	90,0	7	8	9	10	8	9	10	11	187
		800	820	1200	6	7	8	9	129,0	150,0	172,0	193,0	7	8	9	10	8	9	10	11	212
		900	920	1500	6	7	8	9	172,0	202,0	230,0	258,0	7	8	9	10	8	9	10	11	238
700	720	800	820	600	6	7	8	9	33,3	38,8	44,4	49,9	7	8	9	10	8	9	10	11	212
		900	920	1200	6	7	8	9	146,0	166,0	194,0	218,0	7	8	9	10	8	9	10	11	238
		1000	1020	1500	7	8	9	10	225,0	257,0	290,0	322,0	8	9	10	11	9	10	11	12	264
		1100	1120	2000	7	8	8	10	318,0	363,0	408,0	454,0	8	9	10	11	9	10	11	12	290
800	820	900	920	1200	6	7	8	9	155,0	181,0	206,0	232,0	7	8	9	10	8	9	10	11	238
		1000	1020	1500	6	7	8	9	204,0	234,0	272,0	305,0	7	8	9	10	8	9	10	11	264
		1200	1220	2000	7	8	9	10	352,0	404,0	454,0	505,0	8	9	10	11	9	10	11	12	316

Примечание.

Фланцы выше черты приняты по ГОСТ 1255-54, ниже черты по данной работе на листе 47

Фланец			
Dу	Вес, кг		
	Ру 2,5 кг/см²	Ру 6 кг/см²	Ру 10 кг/см²
200	4,88	6,07	8,24
225	5,93	6,60	9,30
250	7,32	8,02	10,7
300	9,4	10,3	12,9
350	10,5	12,59	15,9
400	11,7	15,2	21,8
450	14,9	17,59	24,4
500	16,2	20,67	27,7
600	20,6	26,57	39,4
700	29,9	37,1	56,9
800	36,7	46,2	75,2
900	44,2	55,1	87,1
1000	52,7	57,3	111,2
1200	65,9	94,9	158,8
1400	78,3	—	—

Привязан 18.035-ГР1

ИНЖ.	БИСЕНГАЛИЕВА		25.06.19
ИНЖ.	ПРЕСНЯКОВА		27.06.19
Инв. N°			

Госземводхоз СССР Гипроводхоз 1965	Несимметричный переход. Входной патрубок	Альбом 9 Лист 9-31
	Нестандартизированное оборудование	Масштаб ТП 820-2с

Нач.отдела Брестовская
Гл.инж.пр-та Веденеева
Рук.группы Проверил
Беглярова Проектировщик
Половец
Зверев
Гайнф

ИНВ. N° ПОДЛ. | ПОДП. И ДАТА | ВЗАМ. ИНВ. N°