Тип 1

Корытный профиль на застроенной территории.

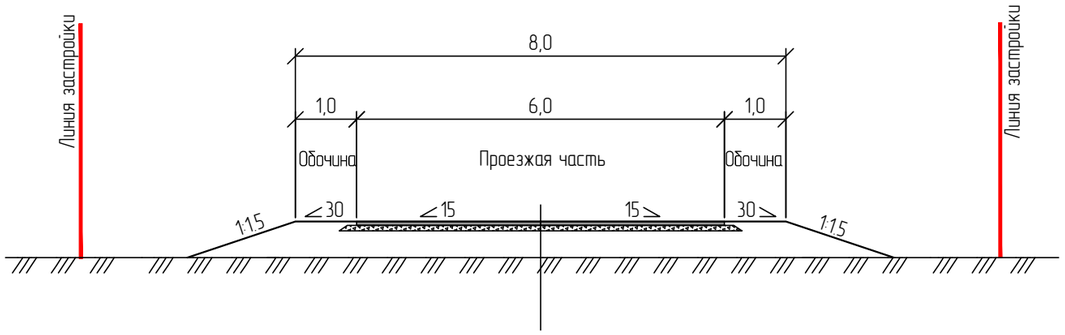

Тип 2

Корытный профиль на застроенной территории.

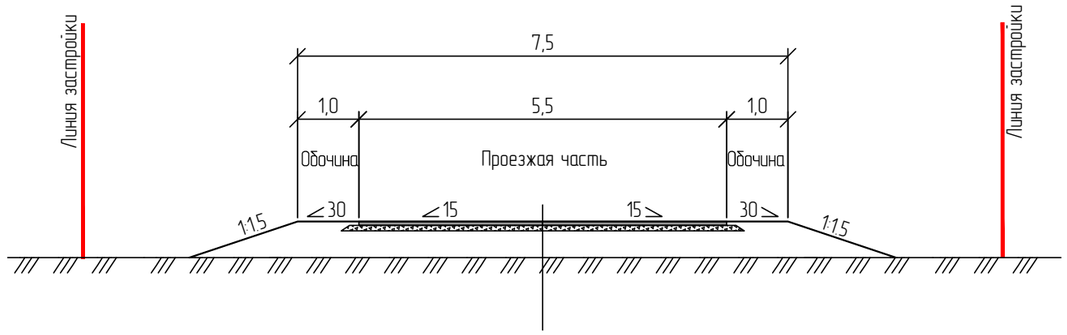

Тип 3

Корытный профиль на застроенной территории.

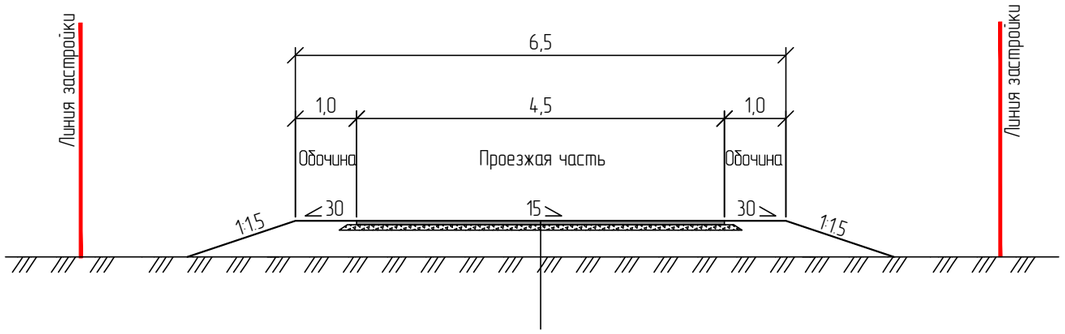

Тип 4

Корытный профиль на застроенной территории.

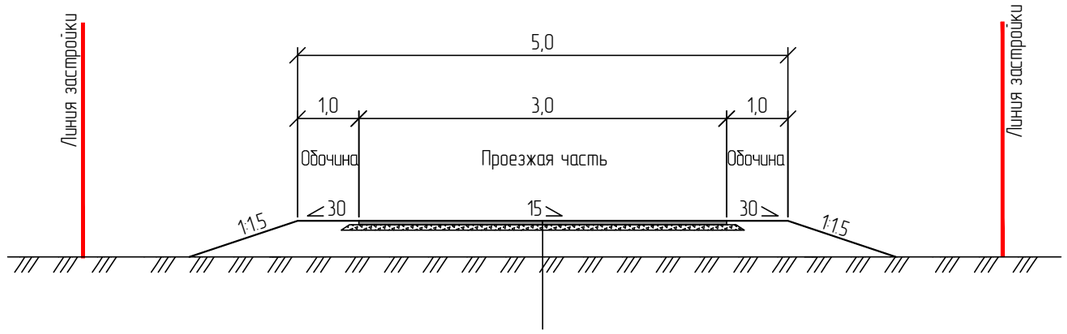

Примечание:

1. Тип 1-4 устраивается на проектируемых дорогах в селе Доссор
2. Размеры на листе даны в метрах.

ИЗМ.	КОЛ.	ЛИСТ	N°ДОК.	ПОДПИСЬ	ДАТА
РАЗРАБ.		Токтамисов			
ГИП		Инсенбаев			
Проверил		Нурланкызы			

21-20_АД_003.007

«Разработка ПСД на реконструкцию 21 км автомобильных дорог в поселке Доссор, Макатского района, Атырауской области»

Автомобильные дороги

СТАДИЯ	ЛИСТ	ЛИСТОВ
РП	1	1

Типовые поперечные профили

ТОО "ШЫНДАУ"
Г. АТЫРАУ

ВЗАМ. ИНВ. N° | ПОДП. И ДАТА | ИНВ. N° ПОДЛ.

ФОРМАТ А3