Тип 1

Корытный профиль на застроенной территории.

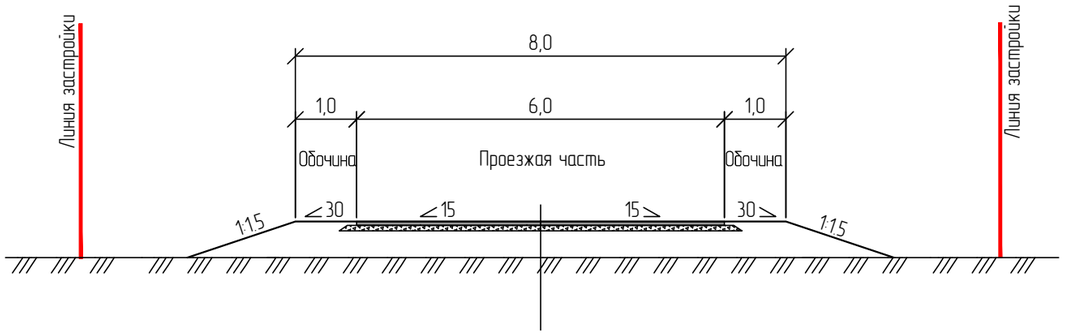

Тип 2

Корытный профиль на застроенной территории.

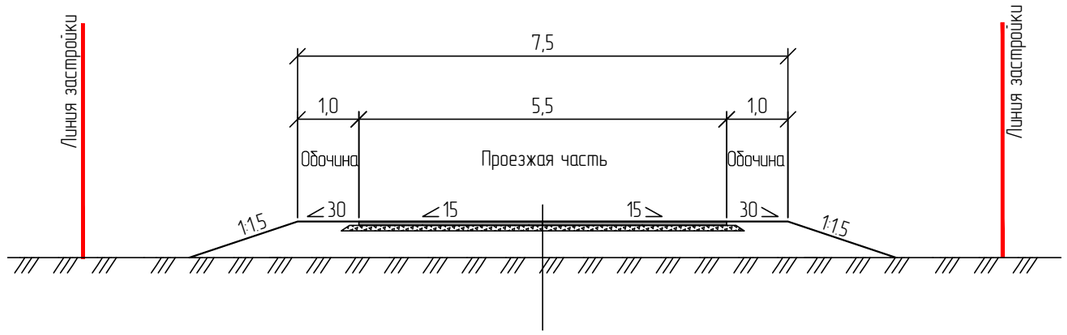

Тип 3

Корытный профиль на застроенной территории.

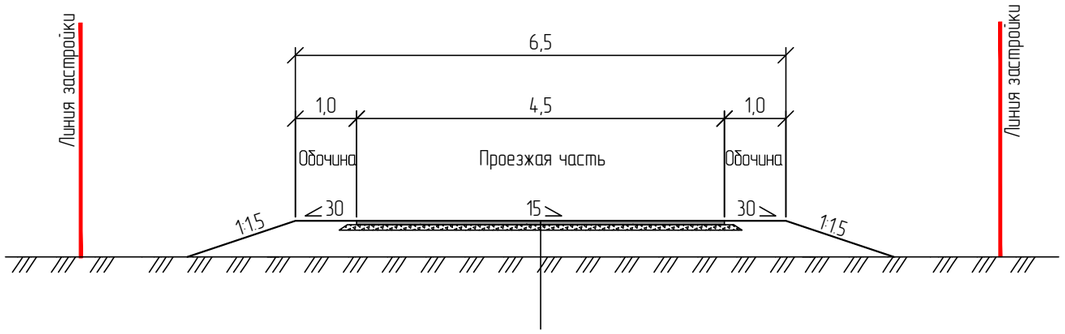

Тип 4

Корытный профиль на застроенной территории.

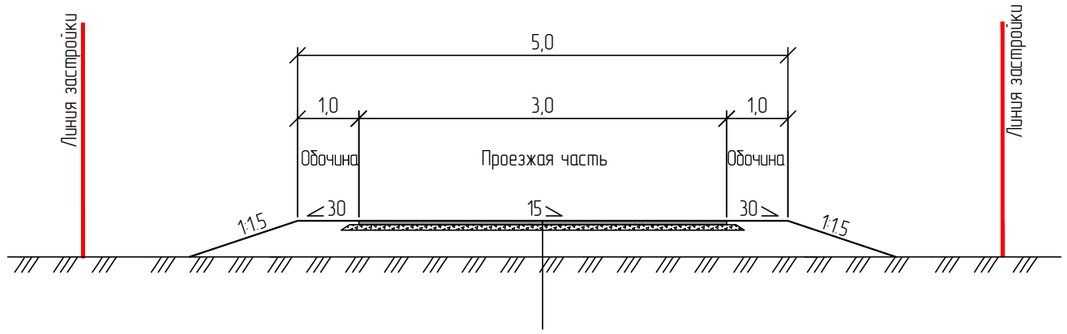

Примечание:

1. Тип 1-4 устраивается на проектируемых дорогах в селе Доссор
2. Размеры на листе даны в метрах.

ИЗМ.	КОЛ.	ЛИСТ	N°ДОК.	ПОДПИСЬ	ДАТА	21-20_АД_003.007
						«Разработка ПСД на реконструкцию 21 км автомобильных дорог в поселке Доссор, Макатского района, Атырауской области»
РАЗРАБ.		Токтамисов				Автомобильные дороги
ГИП		Инсенбаев				
Проверил		Нурланкызы				Типовые поперечные профили

СТАДИЯ	ЛИСТ	ЛИСТОВ
РП	1	1

ТОО "ШЫНДАУ"
Г. АТЫРАУ

ФОРМАТ А3

ВЗАМ. ИНВ. N° | ПОДП. И ДАТА | ИНВ. N° ПОДЛ.