«ПРЕФЕКТУРА» ЖАУАПКЕРШІЛІГІ ШЕКТЕУЛІ СЕРІКТЕСТІГЕ

ТОВАРИЩЕСТВО С ОГРАНИЧЕННОЙ ОТВЕТСТВЕННОСТЬЮ «ПРЕФЕКТУРА»

Қазақстан Республикасы
Қарағанды қ.,
Абай к. 69, 210 кенсе
Тел.: +7 702 454 49 58
prefektura.ru@mail.ru

Республика Казахстан
г. Караганда,
ул.Абая 69, офис 210
Тел.: +7 702 454 49 58
prefektura.ru@mail.ru

исх. 19.03.2021-1
от 19.03.2021 г.

РГУ «Департамент внутреннего государственного аудита по Карагандинской области КВГА МФ РК».

Жалоба

Товарищество с ограниченной ответственностью «Префектура» (БИН 141040012033) настоящим заявляет жалобу согласно ст. 47, 48 Закона Республики Казахстан «О государственных закупках» (далее Закон):

1. Наименование, место нахождения юридического лица, действия (бездействие), решения которого обжалуются: ГУ "Отдел государственных активов и закупок города Сарани" (далее – Организатор) (БИН 391140000014), юридический адрес: Республика Казахстан, г. Сарань, ул. Жамбыла 67
2. Наименование, место нахождения лица, подавшего жалобу: Товарищество с ограниченной ответственностью «Префектура» (БИН 141040012033) Республика Казахстан, г. Караганда, ул. Абая, строение 69, офис 210.
3. Сведения о государственных закупках, в рамках которых совершены нарушения законодательства Республики Казахстан о государственных закупках: наименование конкурса «Содержание мини-скверов», номер объявления на портале государственных закупок 5326073-1 Номер лота 38004739-ОК1 «Работы по ремонту/благоустройству территории».
4. Обжалованные действия (бездействие), решения заказчика, организатора государственных закупок, единого организатора государственных закупок, комиссий, эксперта, единого оператора в сфере государственных закупок:

Товарищество с ограниченной ответственностью «Префектура» настоящим доводит до Вашего сведения, что Организатором была проведена вышеуказанная закупка способом открытого конкурса.

Рысбеков Куаныш Мейрамович ИИН 870729350991 – не предоставил свидетельства о регистрации ТС, соответственно нет возможности идентифицировать специальную и коммунальную технику из договора № 02-02/10 от 2 февраля 2021 г, приложенного к заявке.

ТОО "Gold Tender Company" БИН 180540029972 – приложенная к заявке Тротуарно-уборочная машина Dulevo 850 mini арендованная у ИП Калугина Л.И. не соответствует габаритным размерам требуемым Организатором

	Характеристики спецтехники, заявляемые Организатором	Характеристика предлагаемой ТОО "Gold Tender Company" спецтехники «Dulevo 850 mini»*
Длина	**менее 2,1 м**	**3380 мм (3 м 38 см)**
Ширина	не более 1,3 м	1200 мм (1 м 20 см)
Высота	не более 2,1м	2070 мм (2 м 7 см)

* - информация взята с официального сайта Московского представительства Итальянского производителя коммунально-уборочной техники Dulevo http://dulevo-msk.ru/dulevo-850-mini.htm .

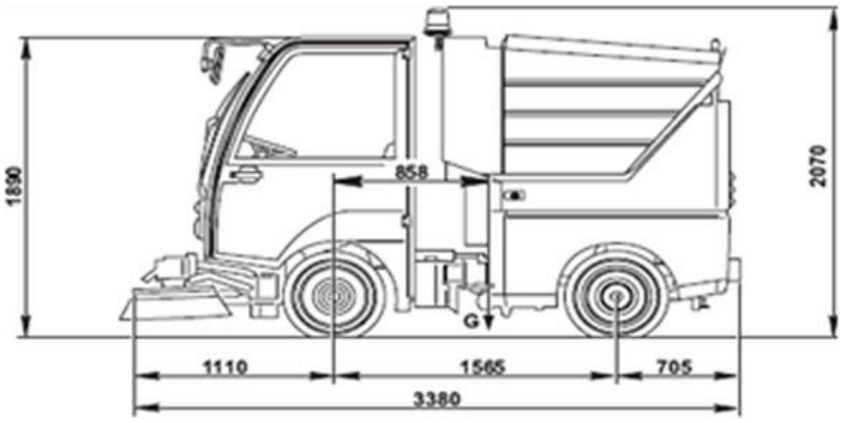

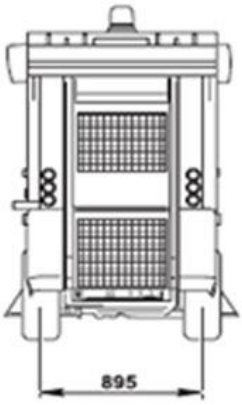

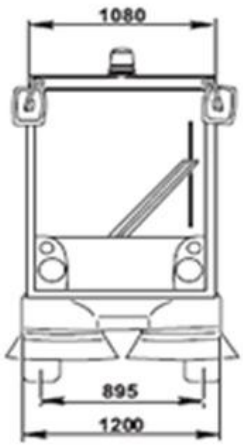

Также сообщаем, что документы приложенные на Ассенизатор Газ 3307 12 ГРНЗ 243NAZ09 не имеют юридической силы т.к. данный автомобиль снят с учёта.

ТОО "Эгида Строй Групп", БИН: 020340010873 в приложенной заявке в части обладания материальными ресурсами не предоставило подтверждающие документы на: Коммунальную многофункциональную комбинированную машину, вместимостью кузова не более 3м^3, объемом цистерны не более 4м^3, с оборудованием фронтальной и межбазовой щетками в количестве 1 единица.

Подметально-вакуумную машину объемом бункера не менее 7м3, объем бака для воды не менее 1,7 м3, ширина захвата не менее 2,3 м в количестве 2 единицы

ТОО "ТАЗАЛЫҚ - А К", БИН: 130240001249

Несоответствие потенциального поставщика в части обладания материальными ресурсами, достаточными для исполнения обязательств по договору, а именно: отсутствует Коммунальная многофункциональная комбинированная машина, вместимостью кузова не более 3м3, объемом цистерны не более 4м3, с оборудованием фронтальной и межбазовой щетками - 1 ед; отсутствует Трактор мощностью двигателя не менее 80 л/с - 1 ед; отсутствует Поливомоечная машина с плужнощеточным оборудованием с объемом цистерны не менее 8 м3, шириной рабочей зоны щетки не менее 2,5 м и передним отвалом для уборки снега не менее 2,5 м. - 6 ед (по приложенным документам (техпаспортам) невозможно установить комплектацию транспортного средства, что идет в расхождение с заключенным договором аренды с ТОО "Астана тазалык"); отсутствует Подметально-вакумная машина объемом бункера не менее 7м3, объем бака для воды не менее 1,7 м3, ширина захвата не менее 2,3 м - 2 ед (приложенная техника не соответствует требуемым параметрам); отсутствует Вакуумная машина с размерами объемом цистерны от 3,25 до 3,75 м3 - 1 ед; отсутствует Вакуумная машина с размерами объемом цистерны свыше 10 м3 - 1 ед(заявленная техника не соответствует требуемым параметрам); отсутствует Подметально-вакумная машина объемом бункера не менее 7м3, объем бака для воды не менее 2 м3, ширина захвата не менее 2,3 м - 1 ед (приложенная техника не соответствует требуемым параметрам);

ТОО «КарЖолСервис» БИН 151040001901 в приложенной заявке в части обладания материальными ресурсами не предоставило подтверждающие документы на:

Коммунальную многофункциональную комбинированную машину, вместимостью кузова не более 3м^3, объемом цистерны не более 4м^3, с оборудованием фронтальной и межбазовой щетками в количестве 1 единица.

Аналогично ТОО "Gold Tender Company" ТОО «КарЖолСервис» приложили к заявке тротуарно-уборочную машину «Dulevo 850 mini» арендованную у ИП Калугина Л.И. не соответствует габаритным размерам требуемым Организатором

	Характеристики спецтехники, заявляемые Организатором	Характеристика предлагаемой ТОО "Gold Tender Company" спецтехники «Dulevo 850 mini»*
Длина	**менее 2,1 м**	**3380 мм (3 м 38 см)**
Ширина	не более 1,3 м	1200 мм (1 м 20 см)

Высота	не более 2,1м	2070 мм (2 м 7 см)

* - информация взята с официального сайта Московского представительства Итальянского производителя коммунально-уборочной техники Dulevo http://dulevo-msk.ru/dulevo-850-mini.htm .

ТОО "Комир-Жылу" прикладывает к заявке в части обладания материальными ресурсами документы на Коммунальную многофункциональную комбинированную машину, вместимостью кузова не более 3м^3, объемом цистерны не более 4м^3, с оборудованием фронтальной и межбазовой щетками в количестве 1 единица ГАЗ С41R13-1060 Ко-829n арендованный у ТОО «Абат Сервис Ltd» с ГРНЗ 366CF01, а технический паспорт приложен на автомашину ГАЗ С41R13-1060 Ко-829n с ГРНЗ 609CD01 зарегистрированный на ТОО «KAZAVTOGROUP KZ». Однако, ГАЗ С41R13-1060 Ко-829n с ГРНЗ 609CD01 снят с учёта.

В заявке ИП «Sun rise» ИИН: 811208350712 отсутствуют подтверждающие документы на Коммунальную многофункциональную комбинированную машину, вместимостью кузова не более 3м^3, объемом цистерны не более 4м^3, с оборудованием фронтальной и межбазовой щетками в количестве 1 единица. Приложенная вместо требуемой, техника КО-829а-01 ГРНЗ 984АХ09 не соответствует техническим характеристикам заявленным Организатором.

Заявка **ТОО "Универсал Строй Групп", БИН/ИИН: 180840012433** Не соответствует квалификационным требованиям: Несоответствие потенциального поставщика в части обладания материальными ресурсами, а именно: отсутствует Коммунальная многофункциональная комбинированная машина, вместимостью кузова не более 3м3, объемом цистерны не более 4м3, с оборудованием фронтальной и межбазовой щетками - 1 ед; Поливомоечная машина с плужнощеточным оборудованием с объемом цистерны не менее 8 м3, шириной рабочей зоны щетки не менее 2,5 м и передним отвалом для уборки снега не менее 2,5 м - 1 ед (приложенная техника не соответствует требуемым параметрам); Подметально-вакумная машина объемом бункера не менее 7м3, объем бака для воды не менее 1,7 м3, ширина захвата не менее 2,3 м - 2 ед; Вакуумная машина с размерами объемом цистерны от 3,25 до 3,75 м3 - 2 ед (отсутствуют подтверждающие документы(аренда и наличие); Шнекоротор производительностью не менее 500 тонн/час, дальность отброса снега не менее 20 м, ширина убираемого снега за одни проход не более 2,2 м, с возможностью погрузки в транспортное средство высотой не менее 3,3 м - 1 ед (приложенное оборудование, арендованное у ТОО "Сембир-2009" не соответствует требованиям); Подметально-вакумная машина объемом бункера не менее 7м3, объем бака для воды не менее 2 м3, ширина захвата не менее 2,3 м (Подметально-вакуумная машина Cityfant не соответствует требованиям).;

ТОО "IdeaStroy", БИН/ИИН: 200340001248 Тротуарно-уборочная машина с подметально-вакуумным оборудованием Pony PN20, приложенная к заявке не поддаётся идентификации, соответственно сравнить с характеристиками, заявляемыми Организатором, не предоставляется

возможным. Принимая во внимание этот факт допуска ТОО "IdeaStroy" к участию в данной закупке считаем неправомерным.

На основании вышеизложенного прошу Вас не принимать во внимание жалобы, поданные по данному конкурсу, обязать организатора отклонить ТОО "IdeaStroy" и признать закупку не состоявшейся.

Директор ТОО «Префектура» Жеңіс Ә.

Подписано ЭЦП