Республика Казахстан
Товарищество с ограниченной ответственностью

ТОО "STROYCONSALTING"

ГОС.ЛИЦЕНЗИЯ 15014654; 15012371

РАБОЧИЙ ПРОЕКТ

"Строительство открытого стадиона в с.Шынгырлау Чингирлауского района ЗКО"

Архитектурно-строительные чертежи
ТОМ 3
АЛЬБОМ 2

Директор: Кусайнова Д.А.

Главный архитектор проекта: Утешов А.Е.

Заказчик: ГУ "Чингирлауский районный отдел архитектуры, градостроительства и строительства"

г.Уральск – 2017 г.

Республика Казахстан
Товарищество с ограниченной ответственностью

ТОО "STROYCONSALTING"

ГОС.ЛИЦЕНЗИЯ 15014654; 15012371

РАБОЧИЙ ПРОЕКТ

"Строительство открытого стадиона в с.Шынгырлау Чингирлауского района ЗКО"

Архитектурно–строительные чертежи
ТОМ 3
АЛЬБОМ 2

Директор: Кусайнова Д.А.

Главный архитектор проекта: Утешов А.Е.

Заказчик: ГУ "Чингирлауский районный отдел архитектуры, градостроительства и строительства"

г.Уральск – 2017 г.

Инв. № подл. | Подп. и дата | Взам. инв. №

ВЕДОМОСТЬ ССЫЛОЧНЫХ И ПРИЛАГАЕМЫХ ДОКУМЕНТОВ

ОБОЗНАЧЕНИЕ	НАИМЕНОВАНИЕ	ПРИМЕЧАНИЕ
	ССЫЛОЧНЫЕ ДОКУМЕНТЫ	
ГОСТ 5781-82*	СТАЛЬ ГОРЯЧЕКАТАННАЯ ДЛЯ АРМИРОВАНИЯ	
	ЖЕЛЕЗОБЕТОННЫХ КОНСТРУКЦИЙ	
ГОСТ 22266-94	ЦЕМЕНТЫ СУЛЬФАТОСТОЙКИЕ	
СНиП 4.02-91	МЕТАЛЛИЧЕСКИЕ КОНСТРУКЦИИ	
СНиП РК 5.01-02-2013	ЗЕМЛЯНЫЕ СООРУЖЕНИЯ, ОСНОВАНИЯ И ФУНДАМЕНТЫ	

ВЕДОМОСТЬ ЧЕРТЕЖЕЙ

ЛИСТ	НАИМЕНОВАНИЕ	ПРИМЕЧАНИЕ
1	Общие данные	
2	План М1:100. Разрез 1-1, Разрез 2-2 М1:100	
3	Фасады М1:100	
4	План фундаментной плиты М1:100	
5	Форма Ф-1	
6	Колонна К-1 М1:20	
7	Схема расположения элементов М1:100	
8	Разрез 1-1, Разрез 2-2 М1:50.Спецификация	
9	Узел крепления сайдинга М1:10.Спецификация	
10	План на отм. 0,000, -1,500. Разрез 1-1. Фасад 1-2	

КОНСТРУКТИВНЫЕ РЕШЕНИЯ:

Фундаменты – фундаментная плита;
Стены наружные – профнастил С10-1000-07
Крыша – односкатная;
Кровля – полимерная;
Колонны – проф.труба 100х100х6;

ТЕХНИКО-ЭКОНОМИЧЕСКИЕ ПОКАЗАТЕЛИ

Площадь застройки –87,320 м^2;
Строительный объем – 203,00 м^3

Проект разработан в соответствии с действующими на территории Республики Казахстан государственными нормами, правилами и стандартами и обеспечивает безопасную для жизни и здоровья людей эксплуатацию объекта при соблюдении мероприятий предусмотренных рабочими чертежами

Главный архитектор проекта Утешов А.Е.

Общие указания

1.Настоящий типовой строительный часть проекта разработан на основании исходных данных, и задания на проектирование.

2.Проект разработан для следующих условий строительства:

- нормативное значение ветрового давления по СНиП РК 2.04-01-2001 – 30 кг/м^2
- нормативное значение веса снегового покрова по СНиП РК 2.04-01-2001 – 70 кг/м^2
- средняя температура наиболее холодной пятидневки – 39°С

Антикоррозийные мероприятия

Антикоррозийную защиту стальных открытых и сварных соединений следует выполнить в соответствии с требованиями СНиП РК2.01-19-2004 "Защита строительных конструкций и сооружений от коррозии".
Все металлические элементы покрыть эмалью ПФ 170 по ГОСТ 926-82 за 2 раза по грунтовке ГФ-021 по ГОСТ 25129-82*.

Все бетонные и железобетонные конструкции ниже отм. 0.000 выполнить из бетона на сульфатостойком цементе марки W6. Все бетонные поверхности соприкасающиеся с грунтом обмазать горячим битумом за 2 раза.
В основании фундаментной выполнить бетонную подготовку 100мм.
Сварку металлических конструкций вести электродами Э42 ГОСТ 9467-75.

Указания по производству работ

Все работы выполнить в полном соответствии с требованиями СНиП РК 5.01-02-2013 "Земляные сооружения, основания и фундаменты", СНиП РК 5.03-37-2005 "Несущие и ограждающие конструкции", СНиП РК 5.04-18-2002 "Металлические конструкции",СНиП РК 2.04-19-2004 "Изоляционные и отделочные покрытия",СНиП РК 2.01-19-2004 "Защита строительных конструкций и сооружений от коррозии". При производстве работ обеспечить их высокое качество с применением высококачественных материалов.

Мероприятия по охране окружающей среды

Трибуна отрицательного воздействия на окружающую среду не оказывает, вредных выбросов в атмосферу нет. Сточные воды отводятся в проектируемый сетях. Сбор сточных вод в водоемы отсутствует. Мусорный строительный грунт вывозится в место, специально для это предусмотренное, мусор – на свалку.

Изм.	Кол.уч	Лист	№док	Подпись	Дата	077-2017-АС		
						Строительство открытого стадиона в с.Шингирлау Чингирлауского района ЗКО		
ГАП		Утешов				Трибуна	Стадия	Лист	Листов
Разраб.		Ерешова					РП	1	
Н. контр.		Шустов				Общие данные	ТОО "STROYCONSALTING" г. Уральск		
Проверил		Утешов							

ВЗАМ. ИНВ. N° | ПОДП. И ДАТА | ИНВ. N° ПОДЛ.

План М1:50

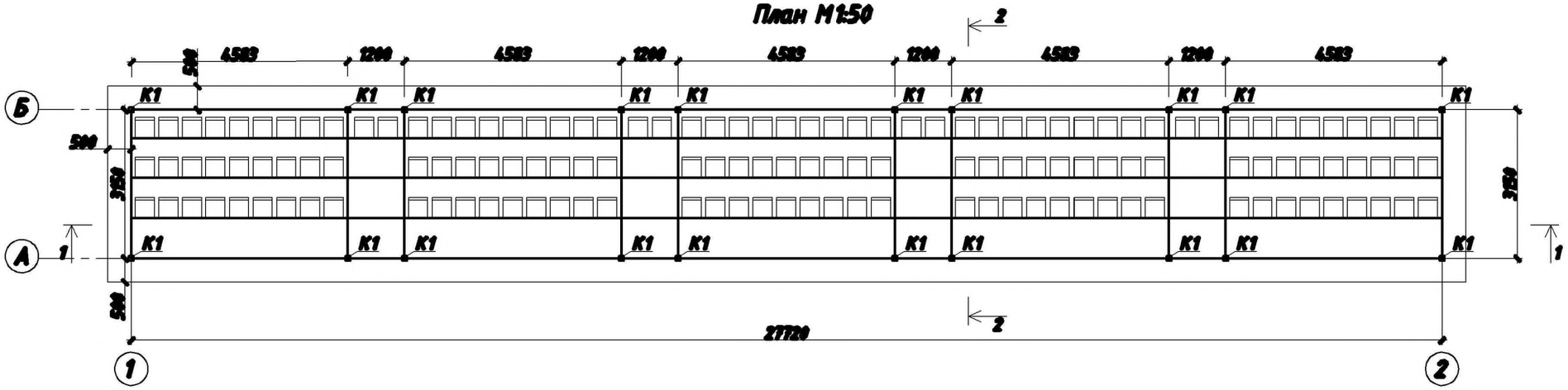

Разрез 2-2 М1:50

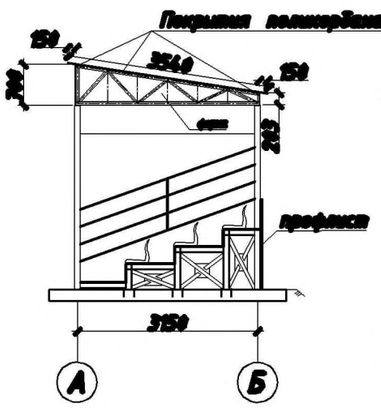

Разрез 1-1 М1:50

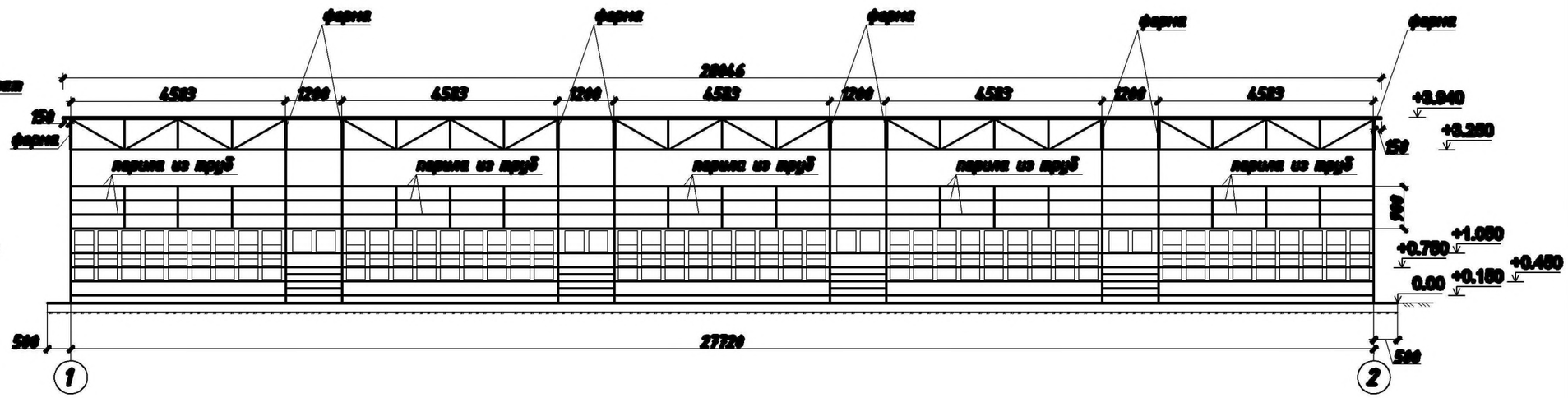

Всего мест на стадионе – 143 мест

						077-АС-2017		
						Строительство открытого стадиона в с.Шингирлау Чингирлауского района ЗКО		
Изм.	Кол.уч	Лист	№док	Подпись	Дата			
ГАП		Уванов				Трибуна	Стадия	Лист	Листов
Разраб.		Еренкова					РП	2	
Н. контр.		Шуров				План М1:50. Разрез 1-1, Разрез 2-2 М1:50	ТОО "STROYCONSALTING" г. Уральск		
Проверил		Уванов							

ВЗАМ. ИНВ. №

ПОДП. И ДАТА

ИНВ. № ПОДЛ.

Фасады по оси А-Б М1:100

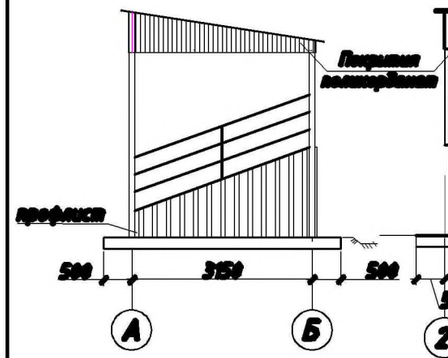

Фасады по оси 2-1 М1:100

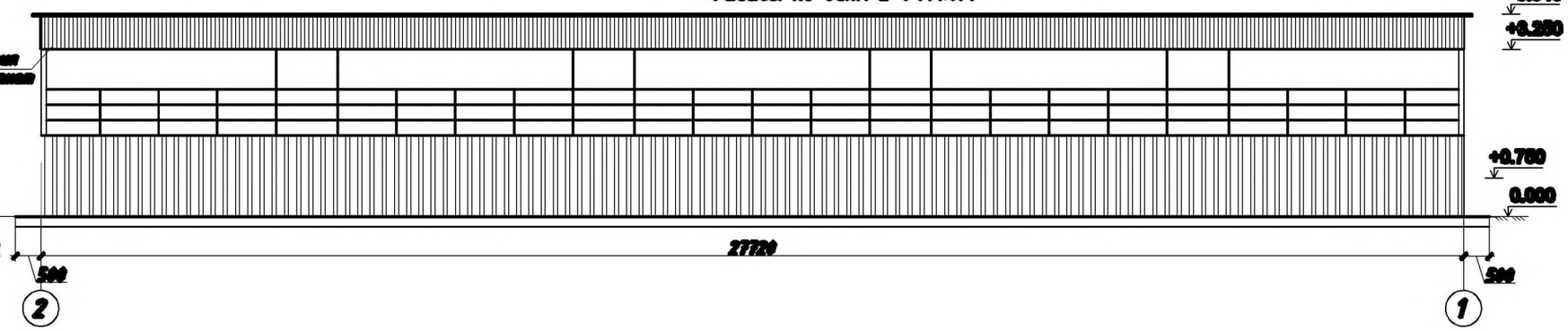

Фасады по оси Б-А М1:100

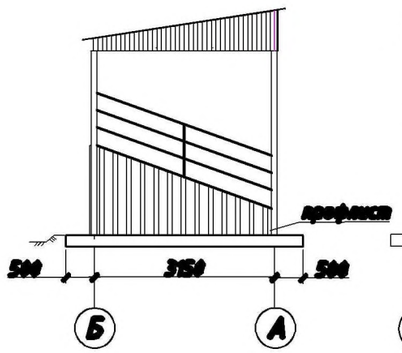

Фасады по оси 1-2 М1:100

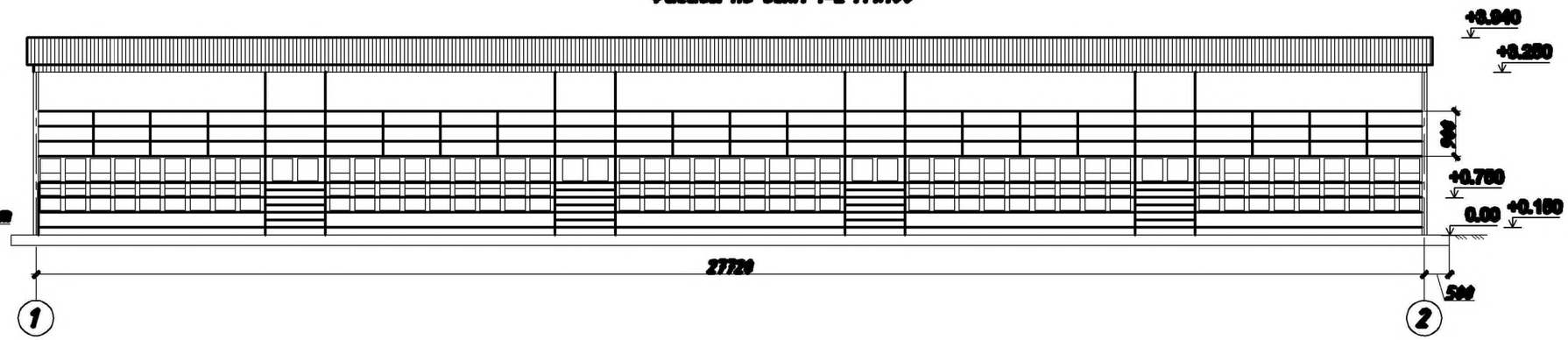

						077-АС-2017		
						Строительство открытого стадиона в с.Шингирлау Чингирлауского района ЗКО		
Изм.	Кол.уч	Лист	№док	Подпись	Дата			
ГАП		Уманов				Трибуна	Стадия	Лист	Листов
Разраб.		Ерешова					РП	3	
Н. контр.		Шухов				Фасады М1:100	ТОО "STROYCONSALTING" г. Уральск		
Проверил		Уманова							

ПОДП. И ДАТА

ВЗАМ. ИНВ. №

ИНВ. № ПОДЛ.

План фундаментной плиты М1:100

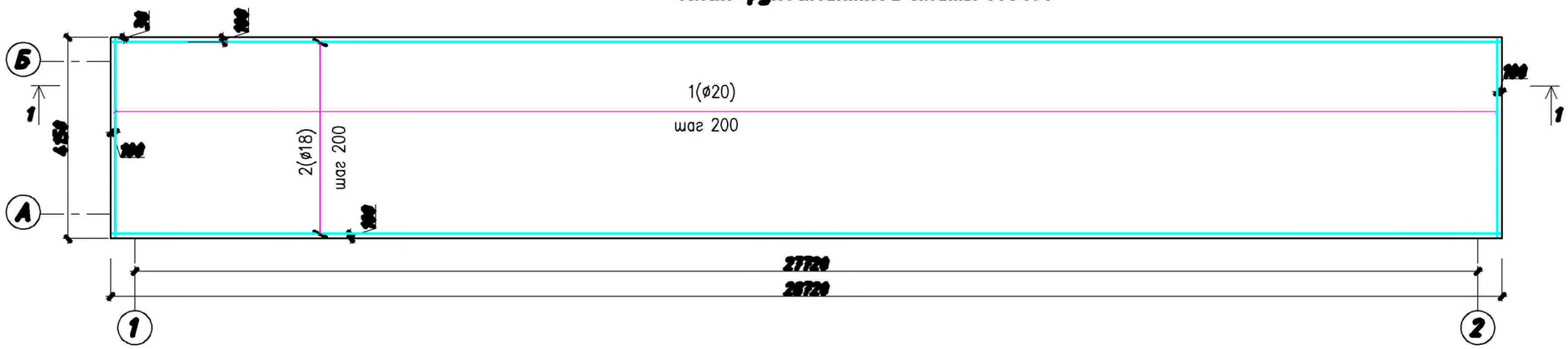

Разрез 1-1 М1:100

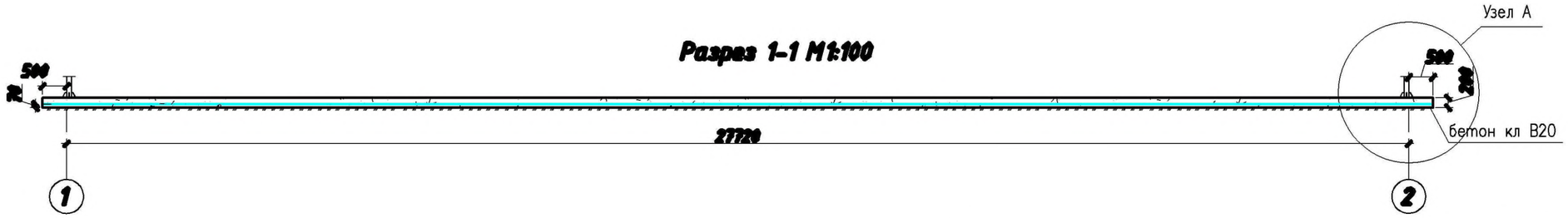

Узел А М1:25

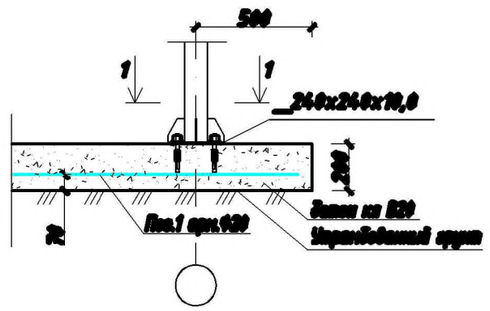

Разрез 1-1 М1:25

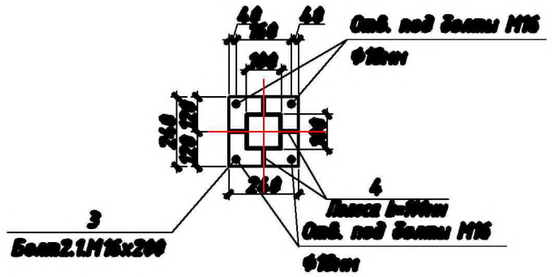

Спецификация

Марка поз.	Обозначение	Наименование	Кол.	Масса ед, кг	Примеч.
		Сетка			
1	ГОСТ 5781-82*	ø20А-III L=4090мм	144	10,10	
2	ГОСТ 5781-82*	ø18А-III L=28550мм	20	57,04	
3	ГОСТ 24379.1-80	Болт2.1.М16х200 09Г2С	80	0,92	
4	ГОСТ 103-76	Полоса b=100мм, толщ.10мм	80	0,55	
		Материалы			
	фундамент	бетон кл В20	24,0		
		Гидроизоляция			
	Обмазочная гидроизоляция	Горячий битум $м^2$		26,32	

Примечание:
1. Использовать сульфатостойкий цемент по ГОСТ 22266-2013.
Марка бетона фундаментной плиты В20, F150, W6.

Изм.	Кол.уч	Лист	№док	Подпись	Дата
ГАП		Утешов			
Разраб.		Ерешова			
Н. контр.		Шухов			
Проверил		Утешов			

077-АС-2017

Строительство открытого стадиона в с.Шынгырлау Чингирлауского района ЗКО

Трибуна

Стадия	Лист	Листов
РП	4	

План фундаментной плиты М1:100

ТОО "STROYCONSALTING" г. Уральск

ВЗАМ. ИНВ. N° | ПОДП. И ДАТА | ИНВ. N° ПОДЛ.

Ферма Ф-1 М1:50

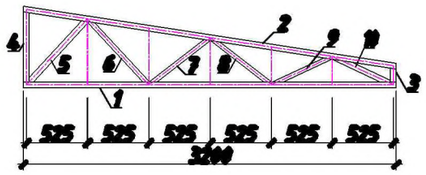

Ферма Ф-1 М1:50

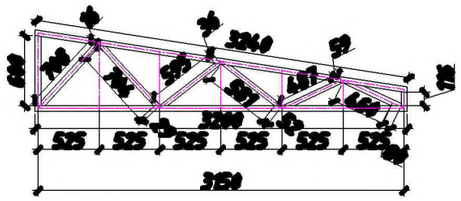

Спецификация на отправочный элемент(1шт.)

Позиция	Обозначение	Наименование	Кол-во	Масса ед. кг	Масса общ. кг
1	ГОСТ 8639-82	□ 50х50х2,0 L=3200	1	9,47	9,47
2	ГОСТ 8639-82	□ 50х50х2,0 L=3240	1	9,60	9,60
3	ГОСТ 8639-82	□ 50х50х2,0 L=116	1	0,34	0,34
4	ГОСТ 8639-82	□ 50х50х2,0 L=600	1	1,78	1,78
5	ГОСТ 8639-82	□ 50х50х2,0 L=724	1	2,14	2,14
6	ГОСТ 8639-82	□40х40х2,0 L=739	1	1,77	1,77
7	ГОСТ 8639-82	□40х40х2,0 L=631	1	1,47	1,47
8	ГОСТ 8639-82	□40х40х2,0 L=639	1	1,48	1,48
9	ГОСТ 8639-82	□40х40х2,0 L=546	1	1,27	1,27
10	ГОСТ 8639-82	□50х50х2,0 L=540	1	1,4	1,4
11	ГОСТ 19903-74	—100х10 L=100	2	0,785	1,57
		Всего			32,30

Примечание

1. Конструкция фермы выполнена из профильной трубы по ГОСТ 8639-82. Профильных труб между собой соединить сварочным аппаратом.
2. Изготовление конструкций производить в соответствий ГОСТ 23118-99, СП 53-101-98;
3. В размерах детали не учтены припуски на механическую обработку и усадку после сварки;
4. Предельные отклонения от геометрических размеров в соответствий с СП 53-101-98;
5. Минимальный катет нерасчетных сварных швов принять согласно СП 16.13330.2011, таблица 38;
6. Разделку кромок выполнить в соответствии с ГОСТ 8713-79;
7. Контроль качества сварных соединений проводить по ГОСТ 23118-99;

Требуется изготовить			
Отпр. марка	Кол. шт.	Масса, кг	
		шт.	общ.
Ф-1	10	32,30	323,0

Изм.	Кол.уч	Лист	№док	Подпись	Дата
ГАП		Уманов			
Разраб.		Ермашова			
Н. контр.		Шухов			
Проверил		Уманов			

077-АС-2017

Строительство открытого стадиона в с.Шынгырлау Чингирлауского района ЗКО

Трибуна

Стадия	Лист	Листов
РП	5	

Ферма Ф-1

ТОО "STROYCONSALTING" г. Уральск

ВЗАМ. ИНВ. №

ПОДП. И ДАТА

ИНВ. № ПОДЛ.

Колонна К-1
М1:20

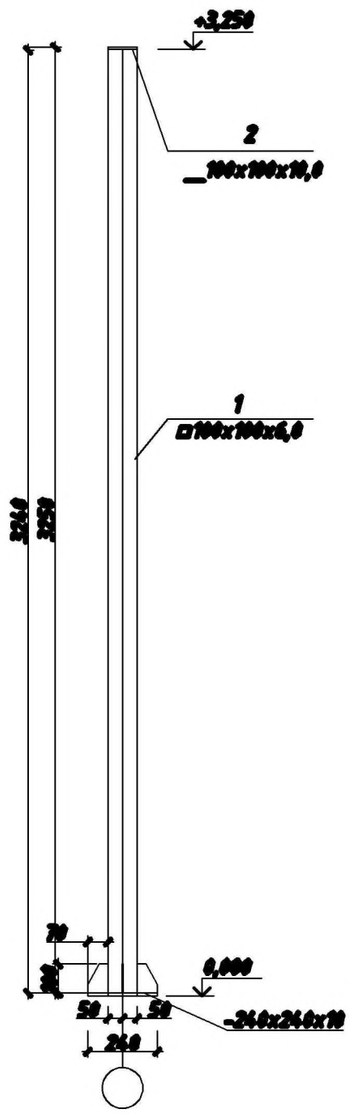

Примечание

1. Конструкция фермы выполнено из профильной трубы по ГОСТ 8639-82. Профильные труб между собой соединить сварочным аппаратом.
2. Монтажные конструкций производить в соответствий ГОСТ 23118-99, СП 53-101-98;
3. В размерах деталей не учтены припуски на механическую обработку и усадку после сварки;
4. Предельные отклонения от геометрических размеров в соответствий с СП 53-101-98;
5. Минимальный катет нерасчетных сварных швов принимать согласно СП 16.13330.2017, таблица 38;
6. Разделку кромок выполнить в соответствии с ГОСТ 8713-79;
7. Контроль качества сварных соединений проводить по ГОСТ 23118-99;

Спецификация металлических изделий

Позиция	Обозначение	Наименование	Кол-во	Масса ед. кг	Масса общ. кг
	Колонна К-1				
1	ГОСТ 8639-82	⊡100x100x6,0 L=3240мм	20	55,18	
2	ГОСТ 19903-74	⎽100x100x10,0	20	0,785	
3	ГОСТ 19903-74	⎽240x240x10,0	20	4,5	

Изм.	Кол.уч	Лист	№док	Подпись	Дата	077-АС-2017		
						Строительство открытого стадиона в с.Шынгырлау Чингирлауского района ЗКО		
ГАП		Уташев				Трибуна	Стадия	Лист	Листов
Разраб.		Ерешенова					РП	6	
Н. контр.		Шустов				Колонна К-1 М1:20	ТОО "STROYCONSALTING" г. Уральск	
Проверил		Уташев						

ВЗАМ. ИНВ. N° | ПОДП. И ДАТА | ИНВ. N° ПОДЛ.

Схема расположения элементов М1:100

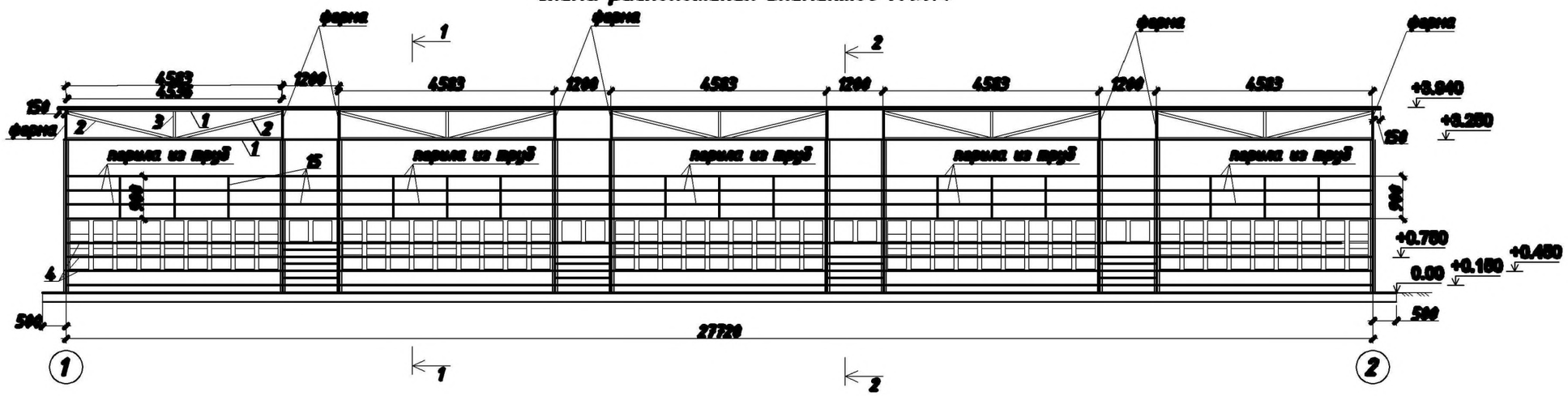

Примечания

1. Конструкция фермы выполнено из профильной трубы по ГОСТ 8639-82. Профильных труб между собой соединить сварочным аппаратом.
2. Изготовление конструкций производить в соответствий ГОСТ 23118-99, СП 53-101-98;
3. В размерах детали не учтены припуски на механическую обработку и усадку после сварки;
4. Предельные отклонения от геометрических размеров в соответствий с СП 53-101-98;
5. Минимальный катет нерасчетных сварных швов принимать согласно СП 16.13330.2011, таблица 38;
6. Разделку кромок выполнить в соответствии с ГОСТ 8713-79;
7. Контроль качества сварных соединений проводить по ГОСТ 23118-99;

Спецификация(на все элементы)

Позиция	Обозначение	Наименование		Кол-во	Масса ед. кг	Масса общ. кг
	ГОСТ 926-82	Эмаль ПФ 170	$м^2$	300,0		
	ГОСТ 25129-82*	Грунтовка ГФ-021	$м^2$	150,0		

Изм.	Кол.уч	Лист	№док	Подпись	Дата	077-АС-2017		
						Строительство открытого стадиона в с.Шынгырлау Чингирлауского района ЗКО		
ГАП		Уманов				Трибуна	Стадия	Лист	Листов
Разраб.		Ермашова					РП	7	
Н. контр.		Шушев				Схема расположения элементов М1:100	ТОО "STROYCONSALTING" г. Уральск		
Проверил		Уманов							

ВЗАМ. ИНВ. N° | ПОДП. И ДАТА | ИНВ. N° ПОДЛ.

Спецификация

Позиция	Обозначение	Наименование	Кол-во	Масса ед. кг	Примечание
1	ГОСТ 8645-68	▭50х30х2,0 L=4536мм	40	10,80	
2	ГОСТ 8645-68	▭50х30х2,0 L=2310мм	10	5,50	
3	ГОСТ 8645-68	▭50х30х2,0 L=547мм	5	2,300	
	Материалы				
	ГОСТ 8639-82	Поликарбонат м2	1	133,0	
4	ГОСТ 8639-82	□100х100х6,0 пог.м	87,5	16,98	
5	ГОСТ 8639-82	□100х100х6,0 L=425мм	20	7,25	
6	ГОСТ 8639-82	□100х100х6,0 L=940мм	10	15,96	
6.1	ГОСТ 8639-82	□100х100х6,0 L=750мм	40	12,735	
6.2	ГОСТ 8639-82	□100х100х6,0 L=645мм	20	10,95	
6.3	ГОСТ 8639-82	□100х100х6,0 L=380мм	20	6,45	
7	ГОСТ 8639-82	□ 60х60х2,0 L=500мм	40	1,795	
8	ГОСТ 8639-82	□ 60х60х2,0 L=1060мм	20	3,80	
9	ГОСТ 8639-82	□ 60х60х2,0 L=455мм	40	1,63	
10	ГОСТ 8639-82	□ 60х60х2,0 L=970мм	20	3,50	
11	ГОСТ 8639-82	□ 60х60х2,0 L=385мм	40	1,38	
12	ГОСТ 8639-82	□ 60х60х2,0 L=830мм	20	2,98	
12.1	ГОСТ 19903-74	_300х200х5,0	20	2,355	
13	ГОСТ 19903-74	_250х250х5,0	20	2,45	
14	ГОСТ 19903-74	_300х225х5,0	20	3,0	
15	ГОСТ 10704-91	ф32х2,8 пог. м	151,0	2,02	
16	ГОСТ 19903-74	_240х240х10,0	20	4,50	
17	1.412С-14.20120	Анкерный болт М14 L=120	384	0,21	4 шт на каждую колонну
18	ГОСТ 8639-82	□100х100х6,0 L=795мм	20	13,50	
19	ГОСТ 8568-77	Лист с чечев. рифлением t=3мм м2	30,95	24,20	
20	ГОСТ 8568-77	Лист с чечев. рифлением t=6мм м2	94,40	48,5	
21		Профнастил С10 м2	54,65		
22	ГОСТ 8639-82	□100х100х6,0 L=1300мм	24	22,07	
23	ГОСТ 8639-82	□100х100х6,0 L=790мм	12	13,41	
23.1	ГОСТ 8639-82	□100х100х6,0 L=500мм	12	8,50	
23.2	ГОСТ 8639-82	□100х100х6,0 L=200мм	12	3,40	
24	ГОСТ 8639-82	□100х100х6,0 L=325мм	48	5,50	
24.1	ГОСТ 8639-82	□100х100х6,0 L=350мм	24	5,94	
		Саморез по металлу 4ГН1204961 шт	265		

Разрез 1-1 М1:50

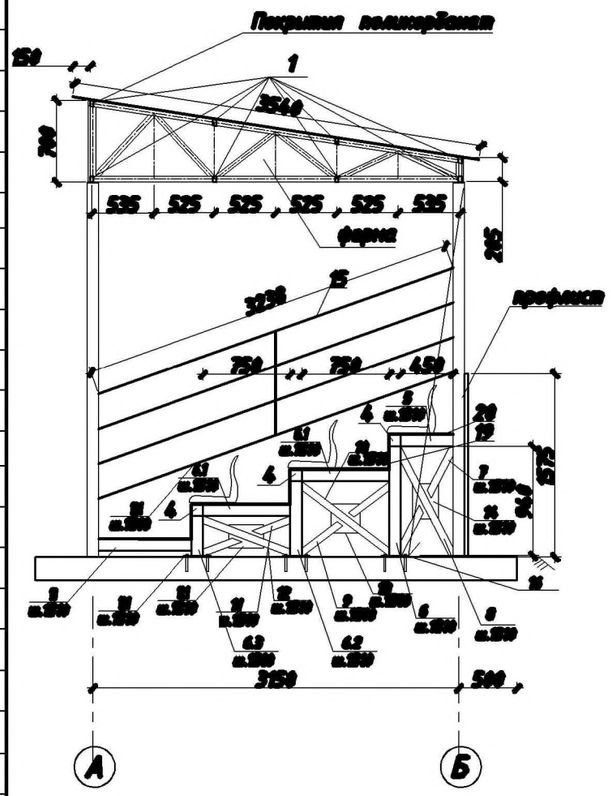

Разрез 2-2 М1:50 (лестница)

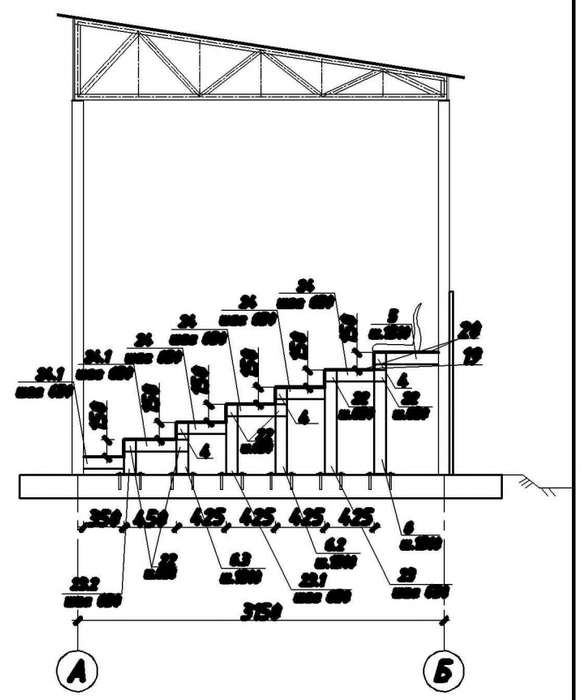

Примечания

1.Данный лист смотреть с листом АС-7.
2.Покрытие профгруды – лист с чечевичным рифлением по ГОСТу 8568-77.

Изм.	Кол.уч	Лист	№док	Подпись	Дата	077-АС-2017		
						Строительство открытого стадиона в с.Шынгырлау Чингирлауского района ЗКО		
ГАП		Утешев				Трибуна	Стадия	Лист	Листов
Разраб.		Ерешкова					РП	8	
Н. контр.		Шуков				Разрез 1-1 М1:50 Разрез 2-2 М1:50 СПЕЦИФИКАЦИЯ	ТОО "STROYCONSALTING" г. Уральск	
Проверил		Утешев						

ВЗАМ. ИНВ. N° | ПОДП. И ДАТА | ИНВ. N° ПОДЛ.

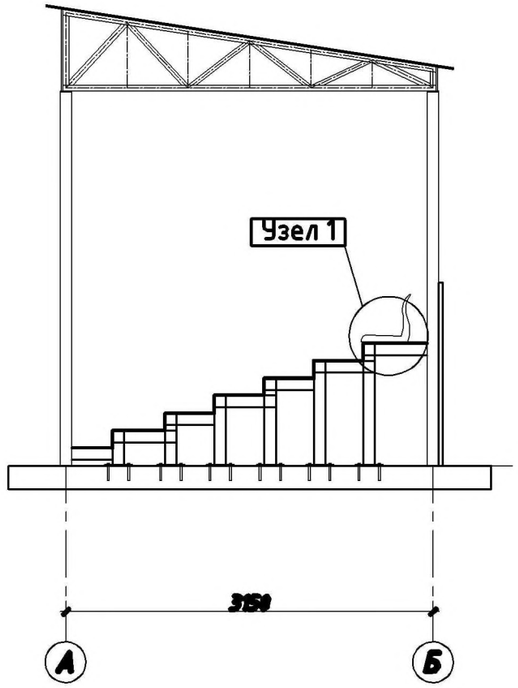

Узел-1
М1:10

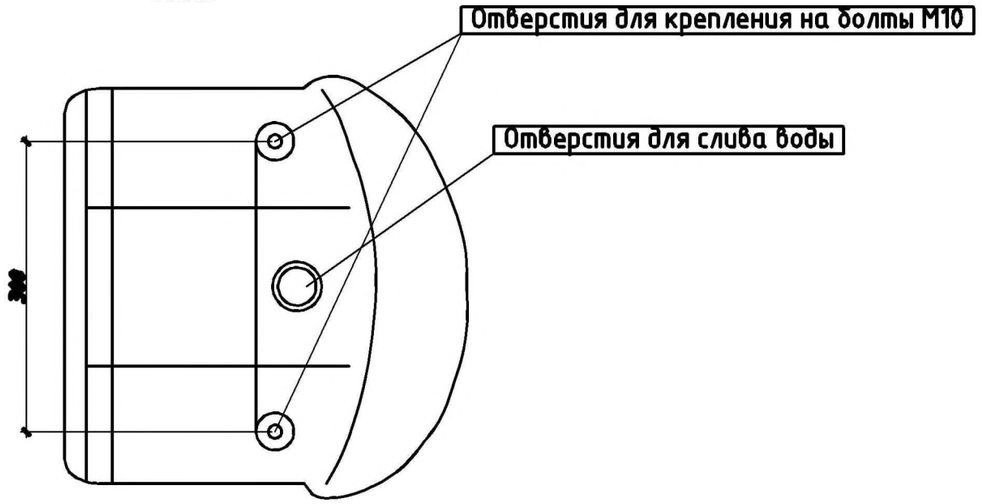

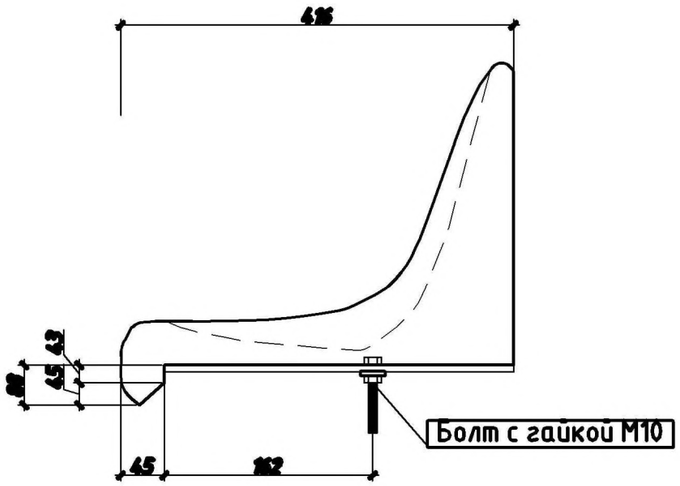

Спецификация

Позиция	Обозначение	Наименование	Кол-во	Масса ед. кг	Примечание
1		Пластиковое сиденье для трибун шт.	143		
2	ГОСТ 7798-70	Болт с гайкой М10х150 шт.	286	0,10218	29,115

Изм.	Кол.уч	Лист	№док	Подпись	Дата
ГАП		Уразов			
Разраб.		Ерганова			
Н. контр.		Шуков			
Проверил		Уразанов			

077-АС-2017

Строительство открытого стадиона в с.Шынгырлау Чингирлауского района ЗКО

Трибуна

Стадия	Лист	Листов
РП	9	

Узел крепления сиденья М1:10
СПЕЦИФИКАЦИЯ

ТОО "STROYCONSALTING" г. Уральск

ВЗАМ. ИНВ. N°

ПОДП. И ДАТА

ИНВ. N° ПОДЛ.

План на отм. -1,500

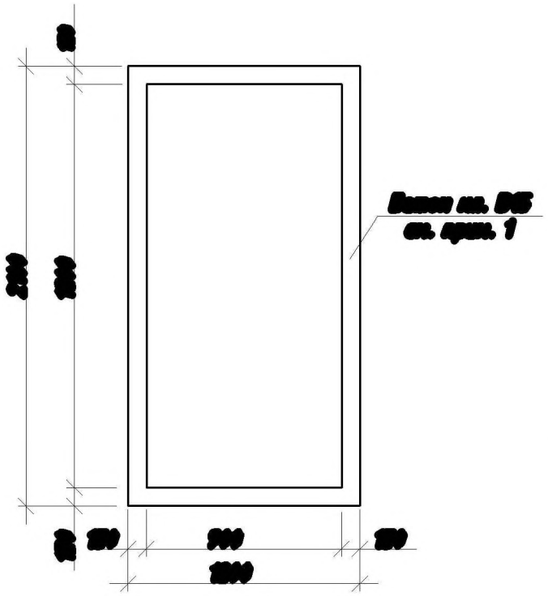

Разрез 1-1

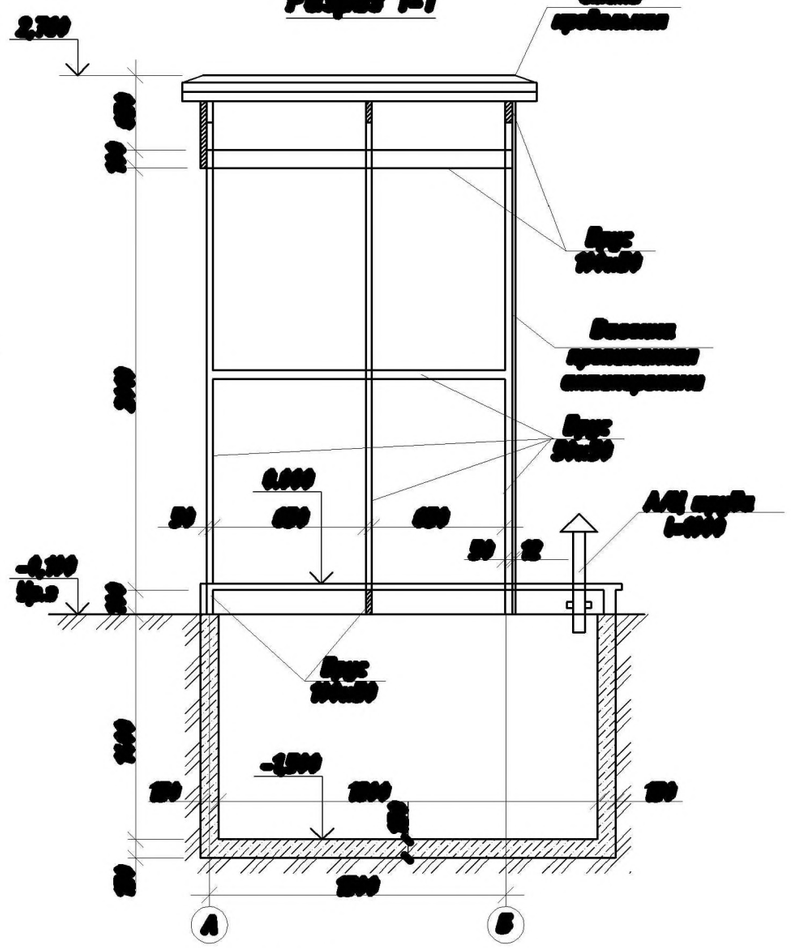

План на отм. 0,000

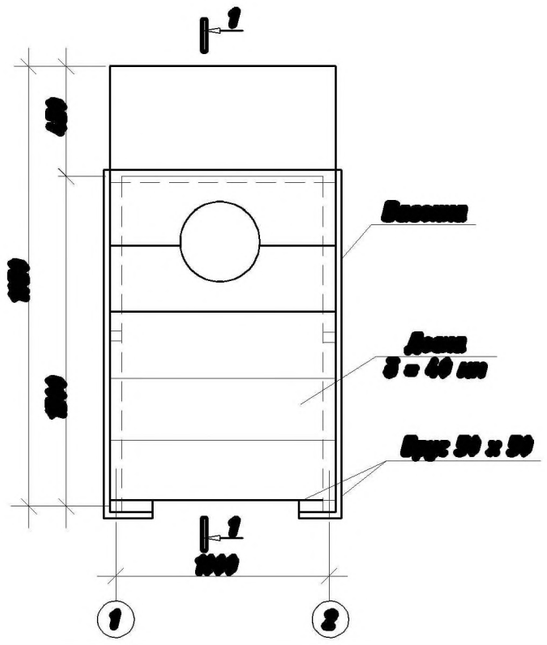

Фасад 1-2

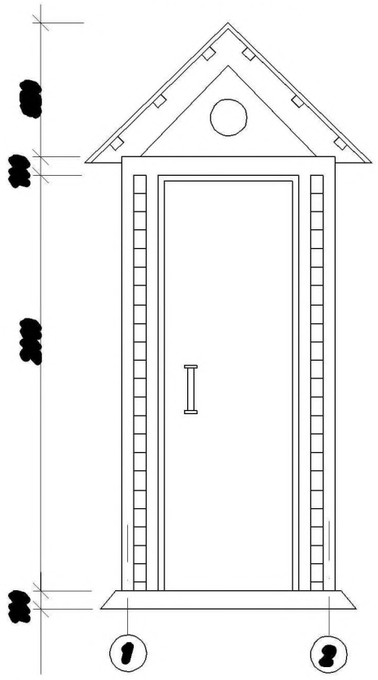

Спецификация элементов и расхода материалов на одну уборную

Позиц. поз.	Обозначение	Наименование	Кол.	Масса ед.кг.	Примечание
		Материалы			
	ГОСТ 8486-86*	Брус 50х50	-		0,05 $м^3$
		Брус 100х150	-		0,075 $м^3$
		Доска 3=40мм	-		0,05 $м^3$
		Доска	-		0,100 $м^3$
		Плита ПК	-		1,32 $м^3$
		Сталь кровельная	-		3,4 $м^2$
	ГОСТ 1839-80*	А/ц трубы 600	-		1 м

1. Плита выгребной ямы из сборных железобетонных перекрытий. В стенках ямы плита выгребной ямы выполнить проёмы с прямой закраиной до полного заполнения.
2. Общее количество уборных на одном участке - 2шт.
3. Площадь группы 4м² на 1 уборную

Изм.	Кол.уч.	Лист	№док.	Подпись	Дата
ГИП		Иванов			
Разраб.		Фролова			
Н. контр.		Орлов			
Проверил		Иванов			

077-17-АС

"Строительство спортивного комплекса в с.Шипуново Чемульского района УКО"

Надворная уборная

Стадия	Лист	Листов
РП	10	

План на отм. 0,000, -1,500
Разрез 1-1, Фасад 1-2

ТОО "STROYCONSALTING"
г. Зыряновск

Формат А3

Инв. № подл. | Подп. и дата | Взам. инв. №