ТОО "ГРАДОПРОЕКТ"

лицензия №15011030

РЕКОНСТРУКЦИЯ ВОДОПРОВОДНЫХ СЕТЕЙ И СООРУЖЕНИЙ В с. ТОПКАИН КАТОН–КАРАГАЙСКОГО РАЙОНА, ВКО

Здание сторожки

ТХ – Технологические решения

Г–8/17–7–ТХ
Том 9

Директор ТОО "ГРАДОПРОЕКТ" Грохотов А.Н.

Главный инженер проекта Медведев А.М.

г. Усть–Каменогорск
2018

ВЕДОМОСТЬ РАБОЧИХ ЧЕРТЕЖЕЙ ОСНОВНОГО КОМПЛЕКТА

Лист	Наименование	Примечание
1	Общие данные	
2	Схема расположения технологического оборудования на отм.0,000	

ВЕДОМОСТЬ ОСНОВНЫХ КОМПЛЕКТОВ РАБОЧИХ ЧЕРТЕЖЕЙ

Обозначение	Наименование	Примечание
Г–8/17–ГП	Генеральный план	
Г–8/17–7–ТХ	Технологические решения	
Г–8/17–7–АС	Архитектурно–строительные решения	
Г–8/17–7–ЭО	Электрическое освещение	
Г–8/17–7–ОВ	Отопление, вентиляция и кондиционирование	

ВЕДОМОСТЬ ССЫЛОЧНЫХ И ПРИЛАГАЕМЫХ ДОКУМЕНТОВ

Обозначение	Наименование	Примечание
	ПРИЛАГАЕМЫЕ ДОКУМЕНТЫ	
Г–8/17–7–ТХ.СО	Спецификация оборудования, изделий и материалов	

ТЕХНИКО–ЭКОНОМИЧЕСКИЕ ПОКАЗАТЕЛИ

№ п/п	Наименование	Ед. изм.	Значение
1	Общая площадь	$м^2$	17,53
2	Площадь застройки	$м^2$	28,01
3	Строительный объем	$м^3$	84,87
4	Этажность здания	этаж	1

Проект разработан в соответствии с действующими нормами, правилами и стандартами и предусматривает мероприятия, обеспечивающие взрывную, взрывопожарную и пожарную безопасность при эксплуатации здания (сооружения), а также соответствует требованиям экологических и санитарно–гигиенических норм и правил.

Главный инженер проекта _____ /Медведев А.М./

1 ОБЩИЕ УКАЗАНИЯ

1.1. Данный комплект рабочих чертежей разработан на основании задания на проектирование.

1.2. За относительную отметку 0,000 принят уровень чистого пола здания, что соответствует абсолютной отметке 958,15.

1.3. Несущие и ограждающие конструкции разработаны исходя из условий района строительства и с учетом следующих условий:
– уровень ответственности здания по ГОСТ 27751–88* – II (нормальный);
– степень огнестойкости здания – II;
– расчетный срок службы здания – не менее 50 лет;
– климатический подрайон – IB;
– расчетная зимняя температура наиболее холодной пятидневки обеспеченностью 0,92 – минус 31°С;
– нормативная снеговая нагрузка для V снегового района – 200 $кг/м^2$;
– нормативная ветровая нагрузка для III ветрового района – 38 $кг/м^2$;
– сейсмичность района строительства – 9 баллов.

1.4. Здание сторожки включает в себе следующие помещения:
– тамбур;
– дежурная;
– подсобное помещение.

1.5. В помещениях сторожки предусматривается следующее оборудование:
– шкаф для одежды персонала;
– бачок для питьевой воды емкостью 50 л с кружкой;
– порошковые огнетушители;
– офисный стол со стулом;
– умывальник наливной емкостью 20 л с водонагревателем мощностью 1,25 кВт и ведром емкостью 10 л для стоков.

1.6. Расчетное число персонала, работающего в сторожке – 1 человек.

Согласовано

Взамен инв.№

Подпись и дата

Инв.№ подл.

Изм.	Кол.уч.	Лист	№док.	Подпись	Дата	Г–8/17–7–ТХ		
						Реконструкция водопроводных сетей и сооружений в с. Топкаин Катон–Карагайского района ВКО		
Разработ.		Черепанов				Здание сторожки	Стадия: РП	Лист: 1 / Листов: 2
Проверил		Медведев				Общие данные	ТОО "Градопроект" лицензия №15011030	
Н. контр.		Грохотов						

C:\Users\mu\Desktop\Топкаин автокад\Том 9. Сторожка\поз. 7 Сторожка\Г–8_17–7–АС и ТХ Сторожка_spn1.dwg

Формат А3

СХЕМА РАСПОЛОЖЕНИЯ ТЕХНОЛОГИЧЕСКОГО ОБОРУДОВАНИЯ НА ОТМ.0,000

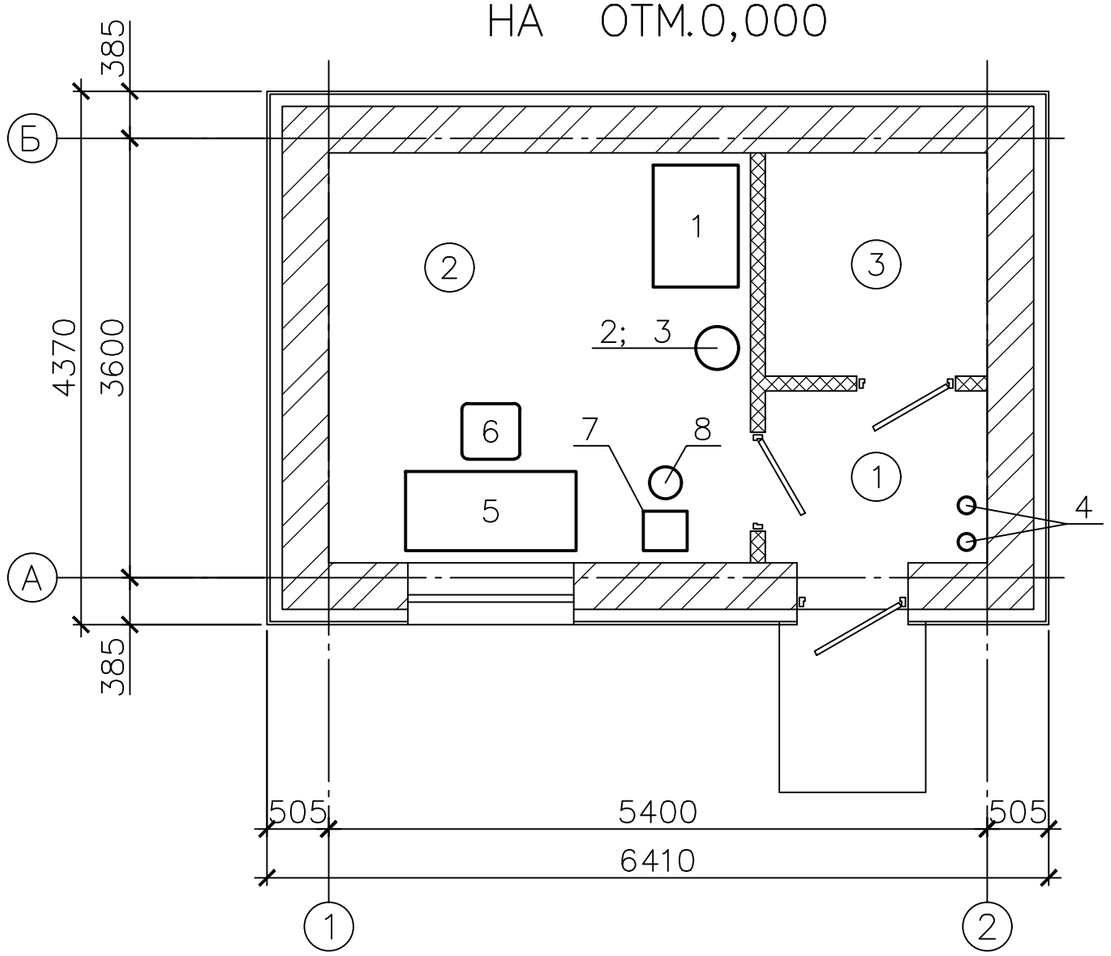

ЭКСПЛИКАЦИЯ ПОМЕЩЕНИЙ

Номер помещения	Наименование	Площадь м²	Кат. помещения
1	Тамбур	2,57	Д
2	Дежурная	11,63	Д
3	Подсобное помещение	3,33	Д
	Итого:	17,53	

1. Данный лист смотреть совместно с л. 1.
2. Спецификацию оборудования, изделий и материалов к плану см. Г–8/17–7–ТХ.СО.
3. Материал, цветовое решение и оформление меблировки помещений сторожки Заказчик решает самостоятельно, в процессе приобретения данного оборудования.

Согласовано

Взамен инв. №

Подпись и дата

Инв. № подл.

						Г–8/17–7–ТХ	
						Реконструкция водопроводных сетей и сооружений в с. Топкаин Катон–Карагайского района ВКО	
Изм.	Кол.уч.	Лист	№док.	Подпись	Дата		
						Здание сторожки	Стадия: РП; Лист: 2; Листов:
Разработ.	Черепанов					Схема расположения технологического оборудования на отм.0,000	ТОО "Градопроект" лицензия №15011030
Проверил	Медведев						
Н. контр.	Грохотов						

Поз.	Наименование и техническая характеристика	Тип, марка, обозначение документа, опросного листа	Код продукции	Поставщик	Ед. изм.	Кол.	Масса 1 ед., кг	Примечание
1	Шкаф для одежды персонала двустворчатый							
	1000х1800х700 мм (Ш х В х Г)				шт.	1		
2	Бачок V=50 л для питьевой воды, пищевой пластик				шт.	1		
3	Кружка 200 мл для питьевой воды, пищевой алюминий				шт.	1		
4	Огнетушитель порошковый	ОП–5			шт.	2	7,5	
5	Стол офисный с тумбой 1400х750х650 мм (Ш х В х Г)				шт.	1		
6	Стул офисный				шт.	1		
7	Умывальник наливной V=20 л с электроподогревом N=1,25 кВт	Элвин ЭВБО–20/1						
	360х425х325 мм (Ш х В х Г)				шт.	1	6,5	
8	Оцинкованное ведро V=10 л для стоков	ГОСТ 20558–82			шт.	1		

1. Данный лист смотреть совместно с комплектом Г–8/17–7–ТХ.

Согласовано

Взамен инв. №

Подпись и дата

Инв. № подл.

Изм.	Кол. уч.	Лист	№док.	Подпись	Дата
Разработ.		Черепанов			
Проверил		Медведев			
Н. контр.		Грохотов			

Г–8/17–7–ТХ.СО

Реконструкция водопроводных сетей и сооружений в с. Топкаин Катон–Карагайского района ВКО

Здание сторожки

Стадия	Лист	Листов
РП		1

Спецификация оборудования, изделий и материалов

ТОО "Градопроект" лицензия №15011030

ТОО "ГРАДОПРОЕКТ"

лицензия №15011030

РЕКОНСТРУКЦИЯ ВОДОПРОВОДНЫХ СЕТЕЙ И СООРУЖЕНИЙ В с. ТОПКАИН КАТОН–КАРАГАЙСКОГО РАЙОНА, ВКО

Здание сторожки

АС – Архитектурно–строительные решения

Г–8/17–7–АС
Том 9

Директор ТОО "ГРАДОПРОЕКТ" Грохотов А.Н.

Главный инженер проекта Медведев А.М.

г. Усть–Каменогорск
2018

ВЕДОМОСТЬ РАБОЧИХ ЧЕРТЕЖЕЙ ОСНОВНОГО КОМПЛЕКТА

Лист	Наименование	Примечание
1	Общие данные	
2	Фасад 1–2, 2–1, А–Б. План на отм.0,000. План кровли	
3	Разрез 1–1, 2–2. Узел Б. Экспликация полов	
4	Узлы А, В, Г, Д	
5	Опалубочный план фундаментной плиты. Схемы армирования фундаментной плиты и монолитного пояса на отм.–0,140. Узел Е	
6	Схемы расположения фундаментных блоков. Развертки стен по оси "1"; "2"; "А"; "Б". Узлы Ж и И	
7	Схемы расположения конструкций покрытия на отм.+2,485; анкеров карнизных плит и монолитных ж.б. сердечников парапета на отм.+2,705; карнизных плит на отм.+2,965	
8	Схема расположения конструкций покрытия на отм.+2,485. Разрезы А–А ... Ж–Ж	
9	Схема расположения конструкций покрытия на отм.+2,485. Узлы К...Н	
10	Схема расположения конструкций покрытия на отм.+2,485. Спецификация. Ведомость деталей	
11	Кладочный план на отм.0,000. Схема рамирования стен. Узел П. Сетка кладочная Ск1	

ВЕДОМОСТЬ ОСНОВНЫХ КОМПЛЕКТОВ РАБОЧИХ ЧЕРТЕЖЕЙ

Обозначение	Наименование	Примечание
Г–8/17–ГП	Генеральный план	
Г–8/17–7–ТХ	Технологические решения	
Г–8/17–7–АС	Архитектурно–строительные решения	
Г–8/17–7–ЭО	Электрическое освещение	
Г–8/17–7–ОВ	Отопление, вентиляция и кондиционирование	

ВЕДОМОСТЬ ССЫЛОЧНЫХ И ПРИЛАГАЕМЫХ ДОКУМЕНТОВ

Обозначение	Наименование	Примечание
	ССЫЛОЧНЫЕ ДОКУМЕНТЫ	
ГОСТ 14098–91	Сварные соединения арматуры и закладных изделий железобетонных конструкций. Типы, конструкции и размеры	
ГОСТ 5781–82*	Сталь горячекатаная для армирования железобетонных конструкций. Технические условия	
1.141–1 в.60	Панели перекрытий железобетонные многопустотные	
ГОСТ 13579–78*	Блоки бетонные для стен подвалов	

ТЕХНИКО–ЭКОНОМИЧЕСКИЕ ПОКАЗАТЕЛИ

№ п/п	Наименование	Ед. изм.	Значение
1	Общая площадь	м²	17,53
2	Площадь застройки	м²	28,01
3	Строительный объем	м³	84,87
4	Этажность здания	этаж	1

Проект разработан в соответствии с действующими нормами, правилами и стандартами и предусматривает мероприятия, обеспечивающие взрывную, взрывопожарную и пожарную безопасность при эксплуатации здания (сооружения), а также соответствует требованиям экологических и санитарно–гигиенических норм и правил.

Главный инженер проекта _____ /Медведев А.М./

Согласовано

Взамен инв.№

Подпись и дата

Инв.№ подл.

1 ОБЩИЕ УКАЗАНИЯ

1.1. Данный комплект рабочих чертежей разработан на основании технического задания, заданий технологического отдела и смежных отделов.

1.2. Посадку здания на местности производить по чертежам марки ГП.

1.3. За относительную отметку 0,000 принят уровень чистого пола здания, что соответствует абсолютной отметке 958,15.

1.4. Несущие и ограждающие конструкции разработаны исходя из условий района строительства и с учетом следующих условий:
– уровень ответственности здания по ГОСТ 27751–88* – II (нормальный);
– коэффициент надежности по ответственности – 0,95;
– степень огнестойкости здания – II;
– класс конструктивной пожарной опасности – С0;
– класс функциональной пожарной опасности – Ф1.3;
– класс пожарной опасности строительных конструкций – К0 (непожароопасные);
– расчетный срок службы здания – не менее 50 лет;
– климатический подрайон – IВ;
– климатическое районирование по ГОСТ 16350–80 – II4 (умеренно холодный);
– расчетная зимняя температура наиболее холодной пятидневки обеспеченностью 0,92 – минус 31°С;
– нормативная снеговая нагрузка для V снегового района – 200 кг/м²;
– нормативная ветровая нагрузка для III ветрового района – 38 кг/м²;
– сейсмичность района строительства – 9 баллов;
– категория грунтов по сейсмическим свойствам – II;
– сейсмичность площадки строительства – 9 баллов.

1.5. По данным отчета об инженерно–геологических изысканиях, выполненных ТОО "ALTAY GROUP" в сентябре 2017 г., основанием фундаментов будет служить 2 ИГЭ – галечниковые грунты с песчаным заполнением до 25–30% с включением валунов до 30%, со следующими физико–механическими характеристиками:
– плотность сухого грунта – 2,05 т/м³;
– коэффициент пористости – 0,47;
– угол внутреннего трения – ϕ = 36°;
– расчетное сопротивление Ro = 600 кПа (6,0 кгс/см²).

Грунтовые воды на период изысканий (сентябрь 2017 г.) выработками глубиной до 5 м не вскрыты.

Нормативная глубина промерзания галечниковых грунтов – 250 см

1.6. Гидроизоляция и антикоррозионная защита:
1.6.1. Закладные детали и изделия:
– степень очистки поверхности стальных конструкций от окислов – 3 по ГОСТ 9.402–80.
– грунтовка ГФ–021 ГОСТ 25129–82* – 2 слой (15–20 мкм) в заводских условиях, общая толщина покрытия должна быть не менее 40 мкм;
– качество лакокрасочного покрытия должно соответствовать V классу по ГОСТ 9.402–80.
1.6.2. Бетонные и железобетонные конструкции соприкасающиеся с грунтом покрыть гидроизоляционной мастикой "FLEXIGUM" по битумному праймеру.
1.6.3 Проект разработан для производства работ в летнее время. В случае выполнения работ при отрицательных температурах необходимо руководствоваться дополнительными материалами к проекту, разрабатываемыми отдельным проектом.
1.6.4 Производство и приемку бетонных работ выполнять в соответствии с требованиями СНиП РК 5.03–37–2005 "Несущие ограждающие конструкции" и СНиП РК 1.03–05–2001 "Охрана труда и техника безопасности в строительстве".

2 ОБЪЕМНО–ПЛАНИРОВОЧНЫЕ И КОНСТРУКТИВНЫЕ РЕШЕНИЯ

Здание одноэтажное, простой прямоугольной формы в плане, с размерами по крайним осям 3,6х5,4 м и высотой до низа покрытия 2,55 м.

Конструктивная схема – продольно стеновая конструкция с покрытием из железобетонных пустотных плит пролетом 3,6 м

Здание отапливаемое с постоянным пребыванием людей.

Фундамент – ленточный из блоков ФБС по монолитной железобетонной подошве с отметкой низа –2,740.

Наружные стены – кирпичная кладка толщиной 380 мм из керамического кирпича марки КР–р–пу 250х120х65/1Н/100/2,0/50 ГОСТ 530–2012 с цепной (однорядной) системой перевязки швов на смешанном цементном растворе М75.

Перегородки – поэлементной сборки системы КНАУФ (с. 1.031.9–2.07) по металлическому каркасу с утеплением и звукоизоляцией.

Плиты покрытия – сборные железобетонные пустотные панели по с. 1.141.1–1 в.60 шириной 1190 мм.

Плиты карнизные – плоские железобетонные по с.1.138–3 в.1.

Кровля – односкатная рулонная трехслойная плоская, с неорганизованным водостоком.

Отмоска – бетонная шириной 1500 мм по периметру здания по гравийно–песчаной подготовке.

Подготовка под полы бетонная толщиной 150 мм с армированием.

Утепление полов – керамзитобетон толщиной 150 мм.

Внутренняя отделка.

Отделка стен дежурной – штукатурка кирпичных стен, окраска водоэмульсионной краской, потолок – затирка швов и окраска водоэмульсионной краской, полы – линолеум.

Отделка стен тамбура и подсобного помещения – штукатурка кирпичных стен, окраска водоэмульсионной краской, потолок – затирка швов и окраска водоэмульсионной краской, полы – керамическая плитка

3 УКАЗАНИЯ ПО ПОДГОТОВКЕ ОСНОВАНИЯ ФУНДАМЕНТОВ И ВЫПОЛНЕНИЮ ОБРАТНОЙ ЗАСЫПКИ

3.1. Грунты основания уплотнить укаткой до коэффициента ky=0,95. Работы по уплотнению производить в соответствии с ППР.
3.2. Укатку грунта можно производить транспортными средствами, доставляющими грунт. Доуплотнение верхнего слоя следует осуществлять тяжелыми катками;
3.3. После выполнения перекрытия над резервуаром. Обратную засыпку выполнять непучинистым грунтом, с уплотнением слоями толщиной 0,8–1,35 м до коэффициента ky=0,95. Работы по уплотнению производить в соответствии с ППР. Не допускается использование местных суглинков в качестве материала для засыпки пазух котлована
3.4 В случае обнаружения на отметке заложения подошвы фундамента грунтов, отличных от принятых в проекте, производство работ приостановить и поставить в известность строительный отдел ТОО «ГРАДОПРОЕКТ» для корректировки проекта.

Виды отделок

Ш – Обработка основания грунтовкой "Primer Dry" AlinEX, улучшенная штукатурка, обработка готовой поверхности грунтовкой "Praimer" AlinEX.

В – Заделка швов шпатлевкой "Finish" AlinEX и серпянкой, выравнивание и затирка поверхности шпатлевкой "Finish" AlinEX, окраска водоэмульсионной краской за два раза.

ГКЛ – перегородки поэлементной сборки на металлическом каркасе из ГКЛ 12,5 мм, заделка швов шпатлевкой "Finish" AlinEX и серпянкой, окраска водоэмульсионной краской за два раза.

Отделку помещений выполнить в светлых тонах, цветовое решение согласовать с Заказчиком.

ВЕДОМОСТЬ ОТДЕЛКИ ПОМЕЩЕНИЙ

Номер помещения	Наименование помещения	Стены и перегородки			Потолок			Пол		
		Вид отделки	Площадь, м²	Вид отделки	Площадь, м²	Вид отделки	Площадь, м²	Вид отделки	Площадь, м²	Примечание
1	Тамбур	В	2,57	Ш / ГКЛ / В	7,76/4,81	керамическая плитка	2,99	керамический плинтус	3,66	
2	Дежурная	В	11,63	Ш / ГКЛ / В	29,66/6,87	линолеум	11,63	пластиковый плинтус	12,80	
3	Подсобное помещение	В	3,33	Ш / ГКЛ / В	9,31/7,61	керамическая плитка	3,33	керамический плинтус	6,50	

ВЕДОМОСТЬ НАРУЖНОЙ ОТДЕЛКИ

Поз	Наименование	Фасад		Цвет
		Вид отделки	Площадь, м²	
1	Цоколь	Битумная обмазка	4,2	Черный
2	Стены	Штукатурка смешанным раствором	65,2	Голубой

Изм.	Кол.уч.	Лист	№док.	Подпись	Дата	Г–8/17–7–АС	
						Реконструкция водопроводных сетей и сооружений в с. Топкаин Катон–Карагайского района ВКО	
						Здание сторожки	Стадия: РП; Лист: 1; Листов: 11
Разработ.		Черепанов				Общие данные	ТОО "Градопроект" лицензия №15011030
Проверил		Медведев					
Н. контр.		Грохотов					

C:\Users\mi\Desktop\Топкаин автокад\Том 9. Сторожка\поз. 7 Сторожка\Г–8_17–7–АС и ТХ Сторожка_spn1.dwg

Формат А2

ФАСАД 1–2

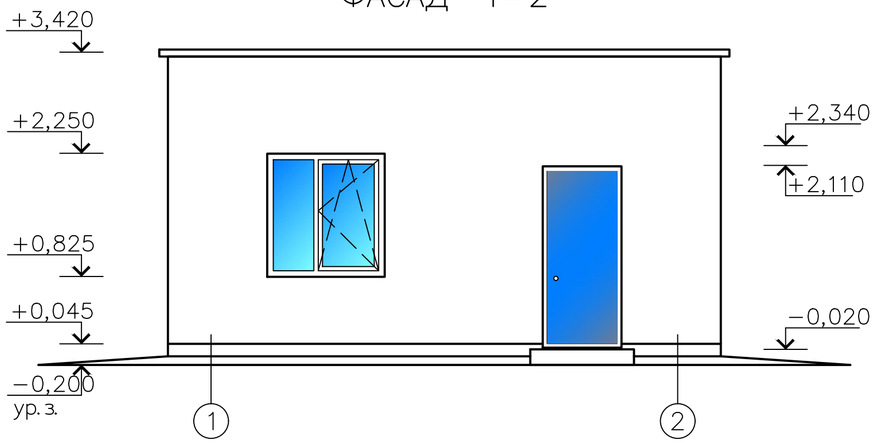

ФАСАД А–Б

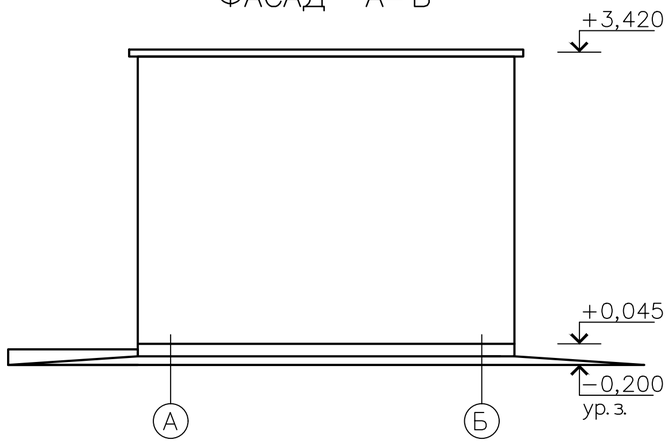

ФАСАД 2–1

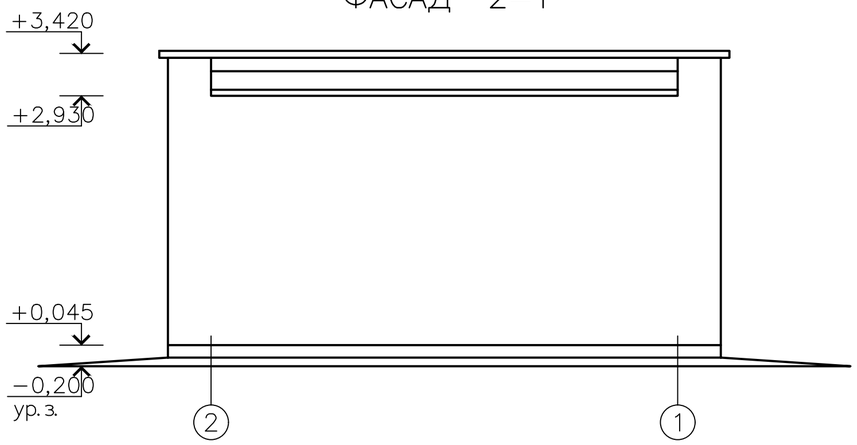

ОКОННЫЙ БЛОК ОК1

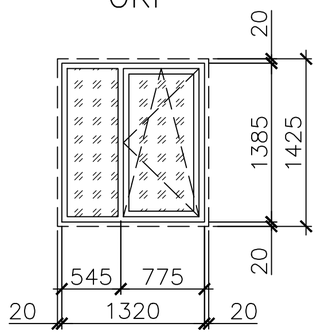

ПЛАН НА ОТМ.0,000

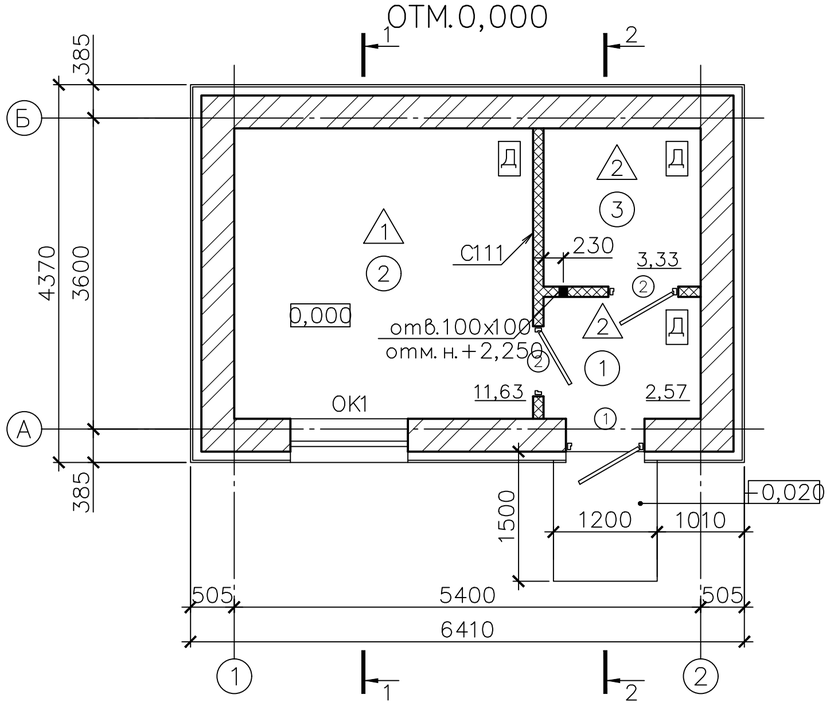

ПЛАН КРОВЛИ

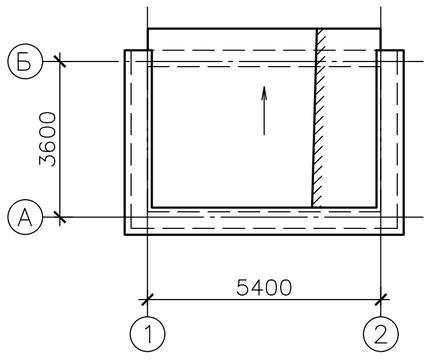

ВЕДОМОСТЬ ПРОЕМОВ ОКОН И ДВЕРЕЙ

Марка, поз.	Размеры проема, мм
ОК1	1360 x 1420 (h)
1	910 x 2110 (h)
2	810 x 2110 (h)

ЭКСПЛИКАЦИЯ ПОМЕЩЕНИЙ

Номер помещения	Наименование	Площадь м²	Кат. помещения
1	Тамбур	2,57	Д
2	Дежурная	11,63	Д
3	Подсобное помещение	3,33	Д
	Итого:	17,53	

ЭКСПЛИКАЦИЯ ЭЛЕМЕНТОВ ЗАПОЛНЕНИЯ ПРОЕМОВ

Поз.	Обозначение	Наименование	Кол. на этаж 1				Всего, ед., шт.	Примечание
		Оконные блоки						
ОК1	ГОСТ 30674–99	ОП В2 1385–1320	1				1	см. п. п.3
	ГОСТ 30673–2013	ПД 30х350х1400	1				1	подоконная доска
		Дверные блоки						
1	ГОСТ 31173–2003	ДСН ППН М3 2080–870	1				1	
2	ГОСТ 6629–88	ДН 21–8 ГПУ	2				2	

ЭКСПЛИКАЦИЯ КРОВЛИ

Тип	Схема пола или тип пола по серии	Данные элементов пола (наименование, толщина, основание и др.), мм	Площадь м²
1	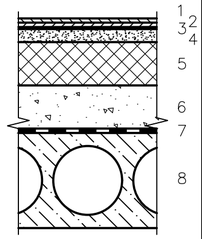	1 – Верхний слой кровельного ковра – ТЕХНОЭЛАСТ ЭКП – 4,2 мм 2 – Нижний слой кровельного ковра – ТЕХНОЭЛАСТ ЭПП – 2,8 мм 3 – Огрунтовка – праймер битумный ТЕХНОНИКОЛЬ – 1,0 мм 4 – Стяжка – цем.–песч. раствор М100 с армированием 4С $\frac{3Вр1-100}{3Вр1-100}$ ГОСТ 23279–2012 – 30 мм 5 – Разуклонка – керамзитовый гравий 400 кг/м³ – от 50 до 200 мм 6 – Теплоизоляция – минплиты ТЕХНОРУФ 60 – 100 мм 7 – Пароизоляция – 1 слой БИКРОЭЛАСТ ТПП – 2,5 мм 8 – Покрытие – пустотные ж.б. плиты – 220 мм	22,9

1. Данный лист смотреть совместно с лл. 1 и 11.
2. Все размеры дверных и оконных блоков уточнить по месту предприятием изготовителем по фактическим размерам проемов.
3. Оконные блоки из профиля ПВХ выполнить с заполнением двухкамерными стеклопакетами типа СПД 4М1–8–4М1–8–4И ГОСТ 24866–99 с требуемым сопротивлением теплопередаче R_0=0,56 м²°С/Вт. Монтажные зазоры – 20 мм с каждой стороны.

Изм.	Кол.уч.	Лист	№док	Подпись	Дата
Разработ.	Черепанов				
Проверил	Медведев				
Н. контр.	Грохотов				

Г–8/17–7–АС

Реконструкция водопроводных сетей и сооружений в с. Топкаин Катон–Карагайского района ВКО

Здание сторожки

Стадия	Лист	Листов
РП	2	

Фасад 1–2, 2–1, А–Б. План на отм.0,000. План кровли

ТОО "Градопроект" лицензия №15011030

Согласовано

Взамен инв.№

Подпись и дата

Инв.№ подл.

С:\Users\mu\Desktop\Топкаин автокад\Том 9. Сторожка\поз. 7 Сторожка\Г–8_17–7–АС и ТХ Сторожка_spn1.dwg

Формат А2

РАЗРЕЗ 1–1

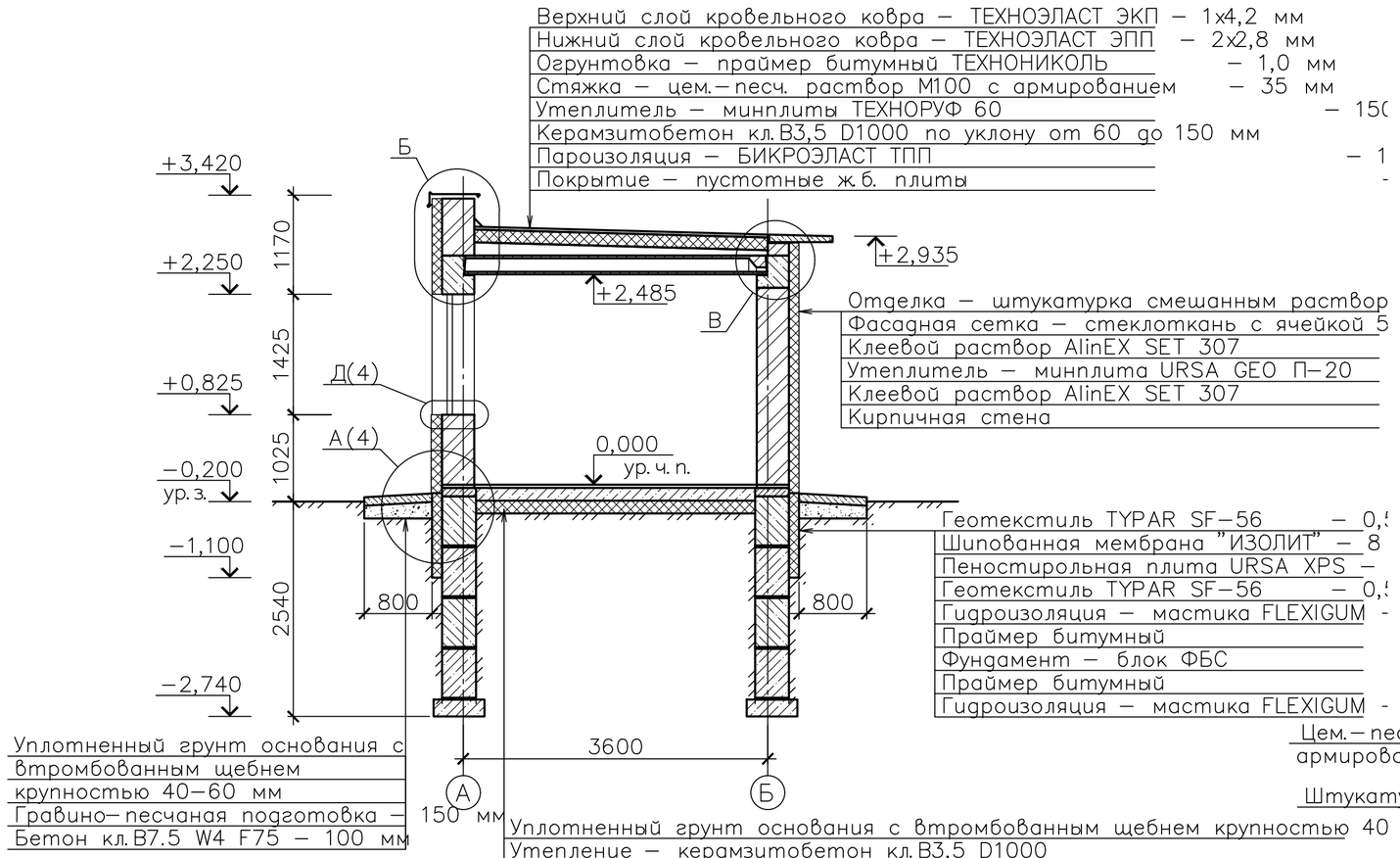

РАЗРЕЗ 2–2

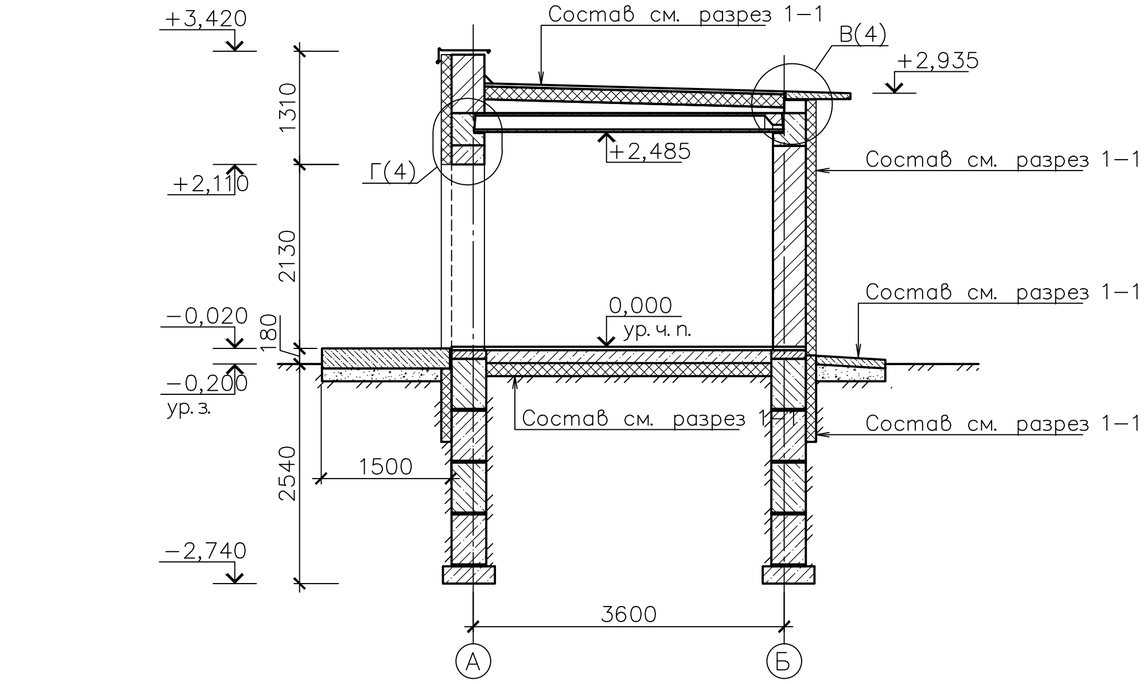

ЭКСПЛИКАЦИЯ ПОЛОВ

Номер помещения	Тип пола	Схема пола или тип пола по серии	Данные элементов пола (наименование, толщина, основание и др.), мм	Площадь м²
2	1	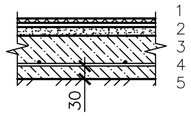 ТД531 2.244–1 в.6	1 – Панобетон с теплоизолирующим слоем – 3 мм 2 – Водостойкая клеющая мастика – 2 мм 3 – Стяжка из цем.– песч. раствора М150 – 35 мм 4 – Подстилающий слой из бетона кл. В12,5 армированный сеткой 4С 3Bpl–200 / 3Bpl–200 ГОСТ 23279–2012 – 100 мм 5 – Гравийно–песчаная подготовка 150 мм по уплотненному грунту основания с втрамбованным щебнем или гравием крупностью 40–60 мм	11,63
1; 3	2	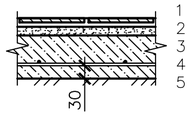 ТД382 2.244–1 в.6	1 – Керамическая плитка 300х300 мм ГОСТ 6787–80 – 8 мм 2 – Прослойка и заполнение швов из плиточного раствора типа "Set 300" AlinEX – 10 мм 3 – Стяжка из цем.– песч. раствора М150 – 20 мм 4 – Подстилающий слой из бетона кл. В12,5 армированный сеткой 4С 3Bpl–200 / 3Bpl–200 ГОСТ 23279–2012 – 100 мм 5 – Гравийно–песчаная подготовка 150 мм по уплотненному грунту основания с втрамбованным щебнем или гравием крупностью 40–60 мм	5,9

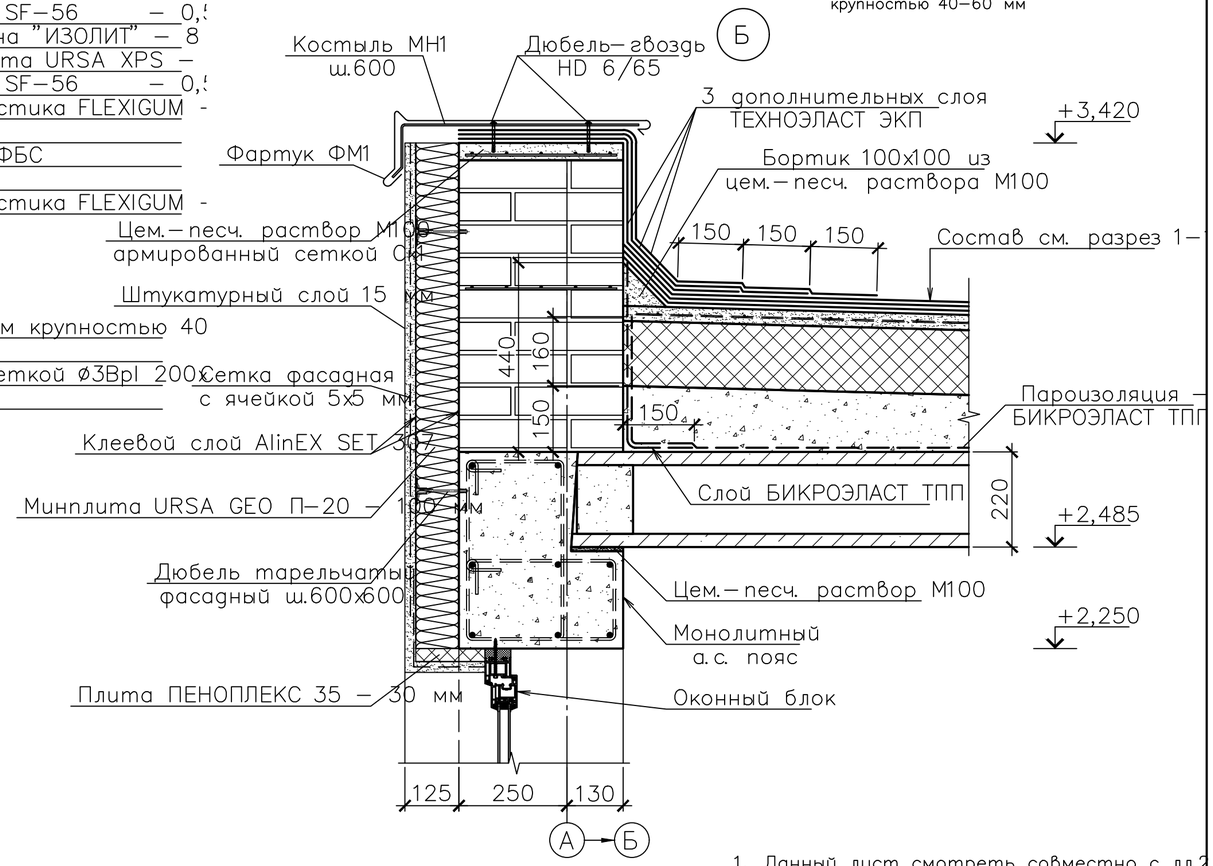

1. Данный лист смотреть совместно с лл.2

Изм.	Кол.уч	Лист	№док	Подпись	Дата
Разработ.	Черепанов				
Проверил	Медведев				
Н. контр.	Грохотов				

Г–8/17–7–АС

Реконструкция водопроводных сетей и сооружений в с. Топкаин Катон–Карагайского района ВКО

Здание сторожки

Стадия	Лист	Листов
РП	3	

Разрез 1–1, 2–2. Узел Б. Экспликация полов

ТОО "Градопроект" лицензия №15011030

Согласовано

Взамен инв.№

Подпись и дата

Инв.№ подл.

С:\Users\mu\Desktop\Топкаин автокад\Том 9. Сторожка\поз. 7 Сторожка\Г–8_17–7–АС и ТХ Сторожка_spn1.dwg

Формат А2

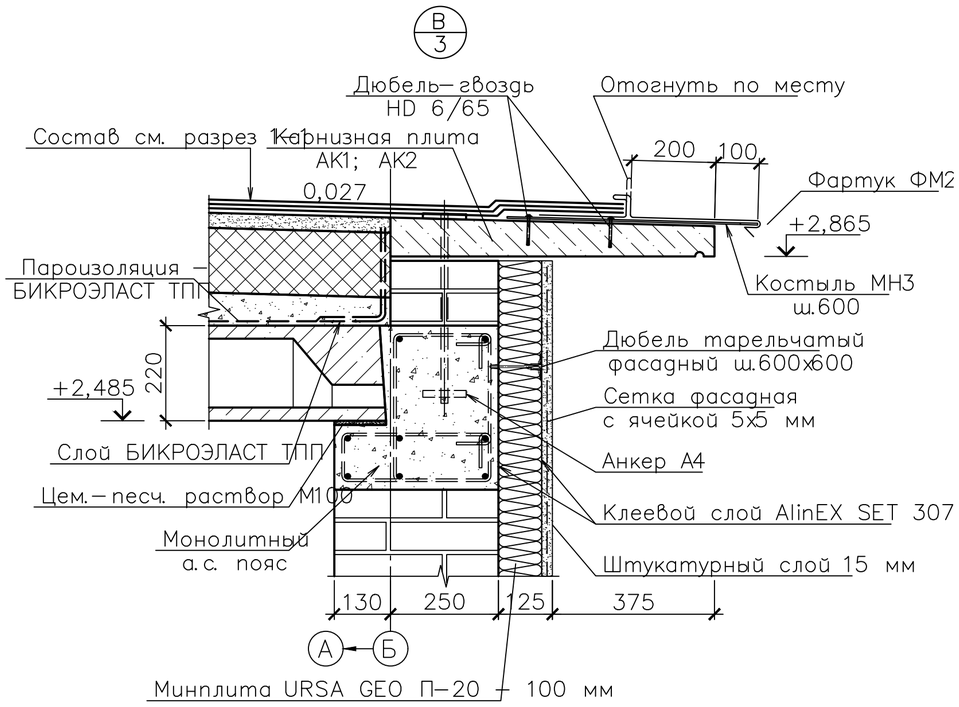

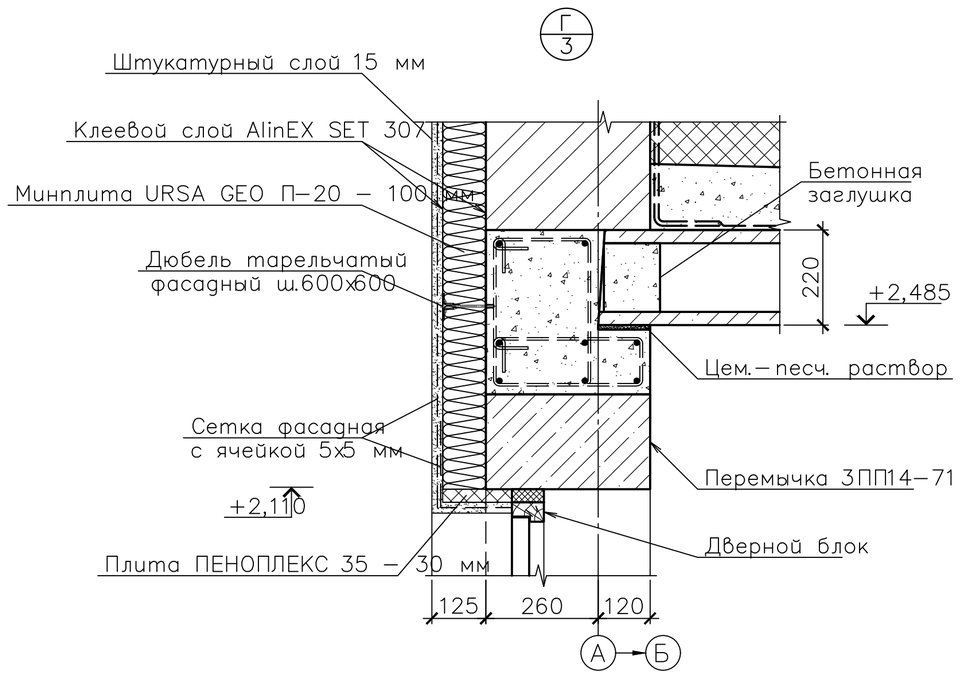

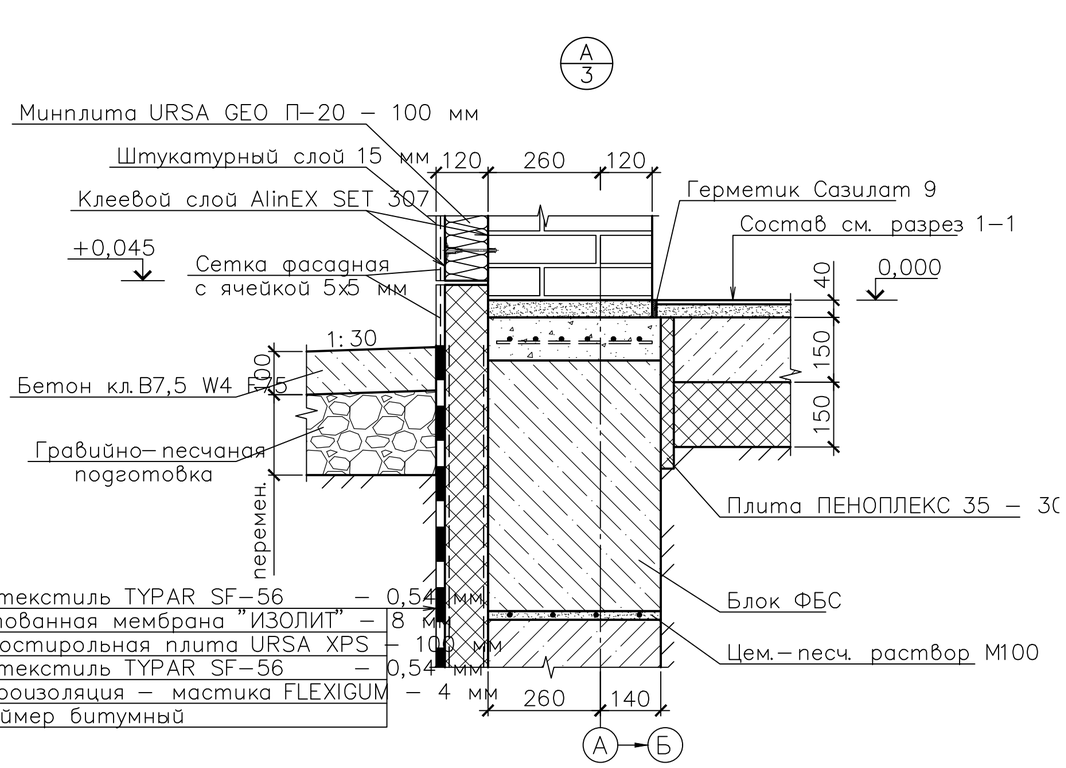

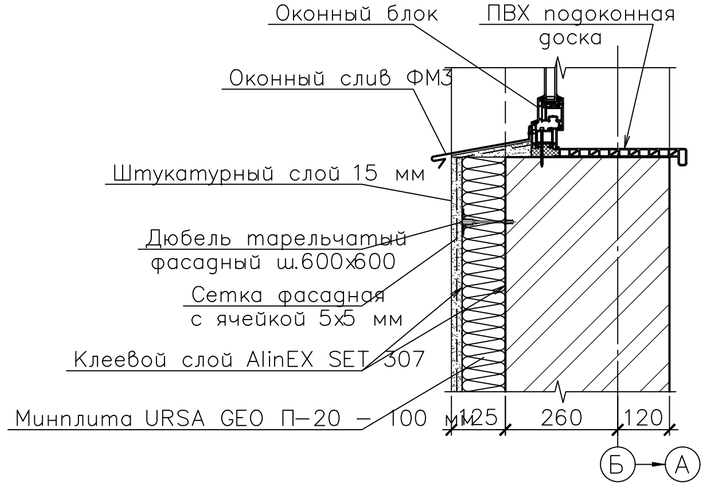

1. Данный лист смотреть совместно с лл. 2, 3 и 11.
2. Работы по утеплению стен и гидроизоляции производить в соответствии с технологическими регламентами по применению используемых материалов.

Согласовано

Взамен инв.№

Подпись и дата

Инв.№ подл.

Изм.	Кол.уч.	Лист	№док.	Подпись	Дата	Г–8/17–7–АС		
						Реконструкция водопроводных сетей и сооружений в с. Топкаин Катон–Карагайского района ВКО		
Разработ.		Черепанов				Здание сторожки	Стадия	Лист	Листов
Проверил		Медведев					РП	4	
Н. контр.		Грохотов				Узлы А, В, Г, Д	ТОО "Градопроект" лицензия №15011030		

ОПАЛУБОЧНЫЙ ПЛАН ФУНДАМЕНТНОЙ ПЛИТЫ

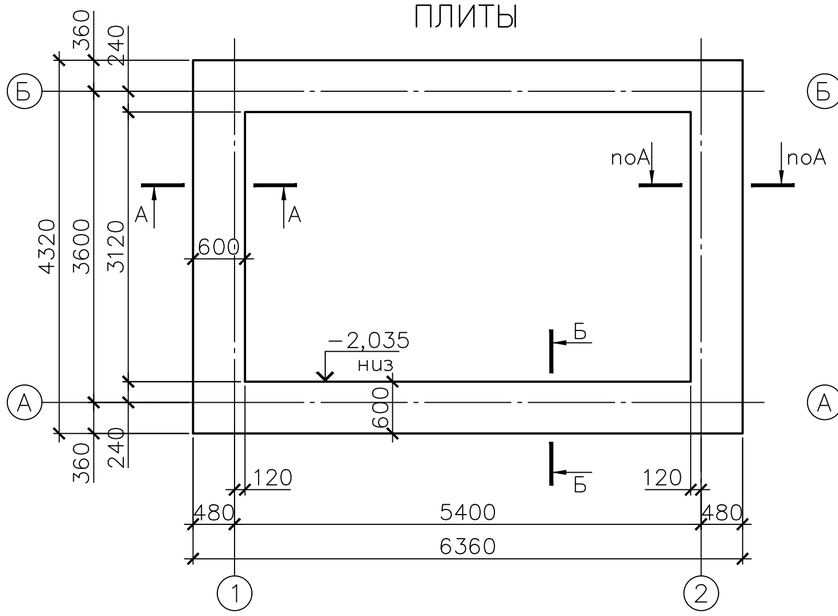

СХЕМА АРМИРОВАНИЯ ФУНДАМЕНТНОЙ ПЛИТЫ

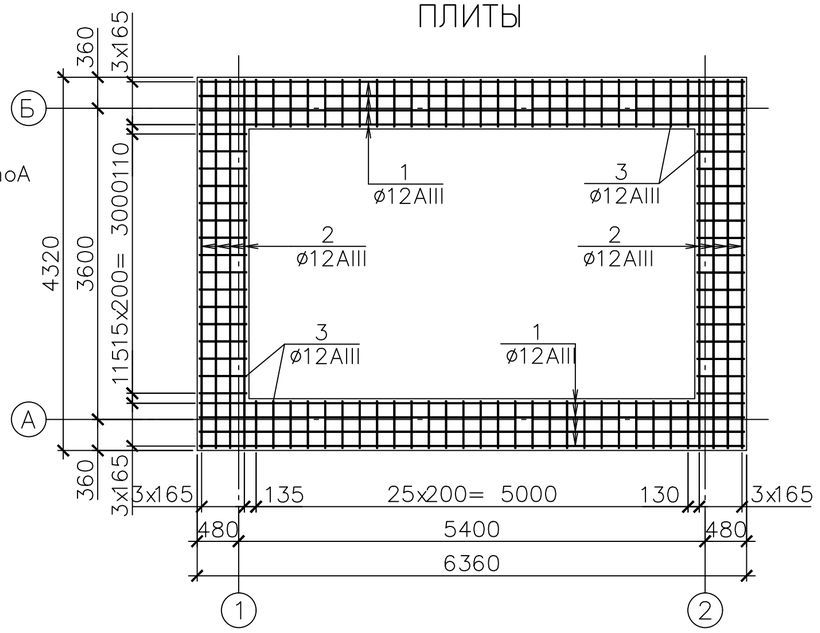

СПЕЦИФИКАЦИЯ К СХЕМЕ РАСПОЛОЖЕНИЯ ЭЛЕМЕНТОВ

Поз.	Обозначение	Наименование	Кол.	Масса ед., кг	Прим.
		Фундаментая плита			
1	ГОСТ 5781–82*	12–А–III L= 6300	16	5,59	89,44
2	то же	12–А–III L= 4270	16	3,79	60,64
3	–//–	12–А–III L= 550	168	0,49	82,32
4	–//–	10–А–I L= 500	48	0,31	14,88
					247,28
		Материалы			
	ГОСТ 26633–2002	Бетон кл. В15 W4 F75, м³	2,3		
	то же	Бетон кл. В15 W4 F75, м³	0,32		монолит. участки
	–//–	Бетон кл. В7,5, м³	1,52		подготовка
		Монолитный пояс на отм.–0,140			
5	ГОСТ 5781–82*	10–А–III L= 6300	12	3,88	46,56
6	то же	10–А–III L= 4270	12	2,63	31,56
7	–//–	6–А–I L= 350	46	0,08	3,68
					81,80
		Материалы			
	ГОСТ 26633–2002	Бетон кл. В15 W4 F75, м³	0,76		

СХЕМА АРМИРОВАНИЯ МОНОЛИТНОГО ПОЯСА НА ОТМ.–0,140

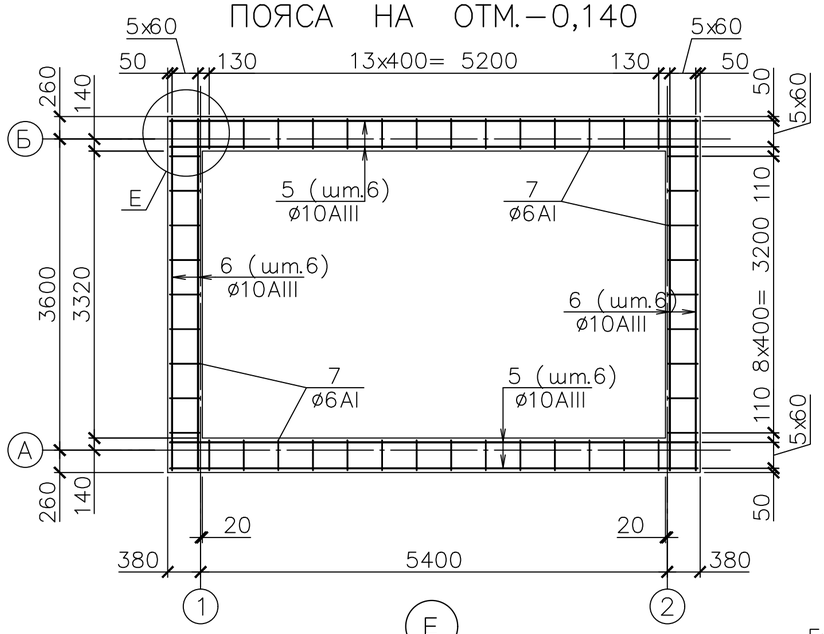

А–А

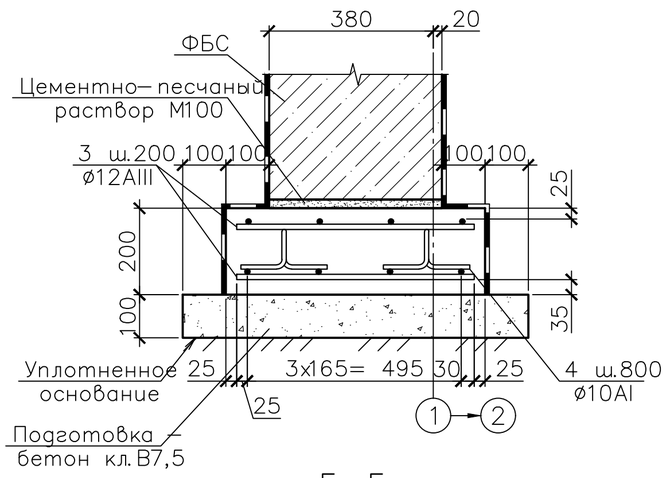

Б–Б

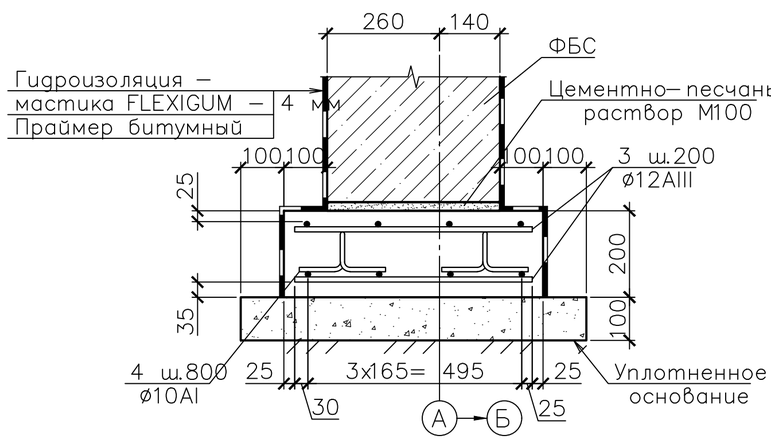

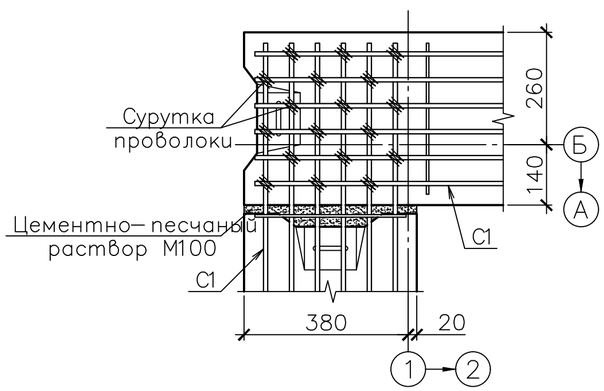

ВЕДОМОСТЬ РАСХОДА СТАЛИ, КГ

Марка элемента	Изделия арматурные							Итого
	Арматура класса						Всего	
	AI			AIII				
	ГОСТ 5781–82*							
	ø6	ø10	Итого	ø10	ø12	Итого		
Плита фундамента		14,88	14,88		232,40	232,40	247,28	247,28
Монолитный пояс	3,68		3,68	78,12		78,12	81,80	81,80

ВЕДОМОСТЬ ДЕТАЛЕЙ

Поз.	Эскиз
1	2
4	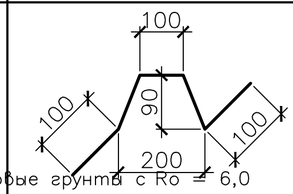

1. Данный лист смотреть совместно с л.1.
2. Основанием фундаментов служат галечниковые грунты с Ro = 6,0 кг/см².
3. Армирование выполнять отдельными стержнями по месту при помощи вязальной проволоки ø1,0 ... 1,2 мм (отожженная проволока по ГОСТ 3282–74*) в пролете с шагом 400x400 мм, по краям – в каждом пересечении.

Изм.	Кол.уч.	Лист	№док	Подпись	Дата
Разработ.	Черепанов				
Проверил	Медведев				
Н. контр.	Грохотов				

Г–8/17–7–АС

Реконструкция водопроводных сетей и сооружений в с. Топкаин Катон–Карагайского района ВКО

Здание сторожки

Опалубочный план фундаментной плиты. Схемы армирования фундаментной плиты и монолитного пояса на отм.–0,140. Узел Е

Стадия	Лист	Листов
РП	5	

ТОО "Градопроект" лицензия №15011030

Согласовано

Взамен инв.№

Подпись и дата

Инв.№ подл.

C:\Users\mu\Desktop\Топкаин автокад\Том 9. Сторожка\поз. 7 Сторожка\Г–8_17–7–АС и ТХ Сторожка_spn1.dwg

Формат А2

СХЕМА РАСПОЛОЖЕНИЯ ФУНДАМЕНТНЫХ БЛОКОВ (1–ый, 3–ий ряд)

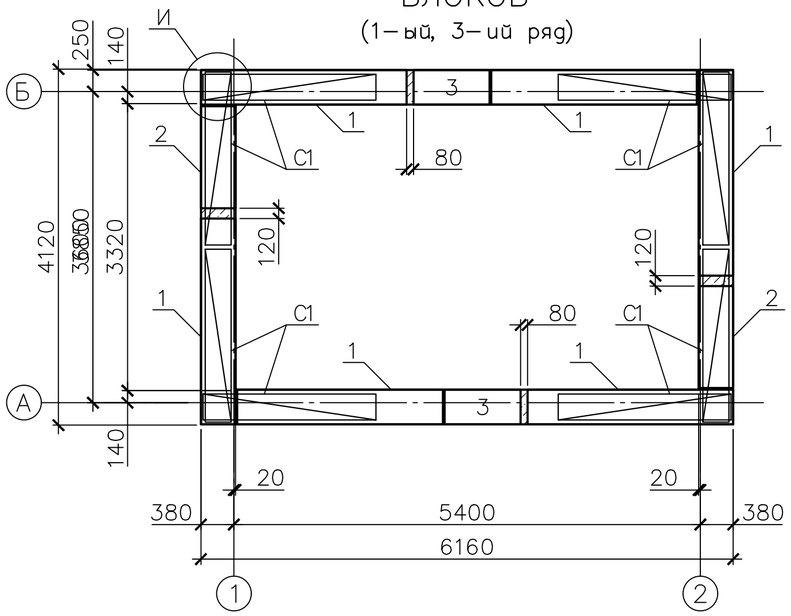

СХЕМА РАСПОЛОЖЕНИЯ ФУНДАМЕНТНЫХ БЛОКОВ (2–ой, 4–ый ряд)

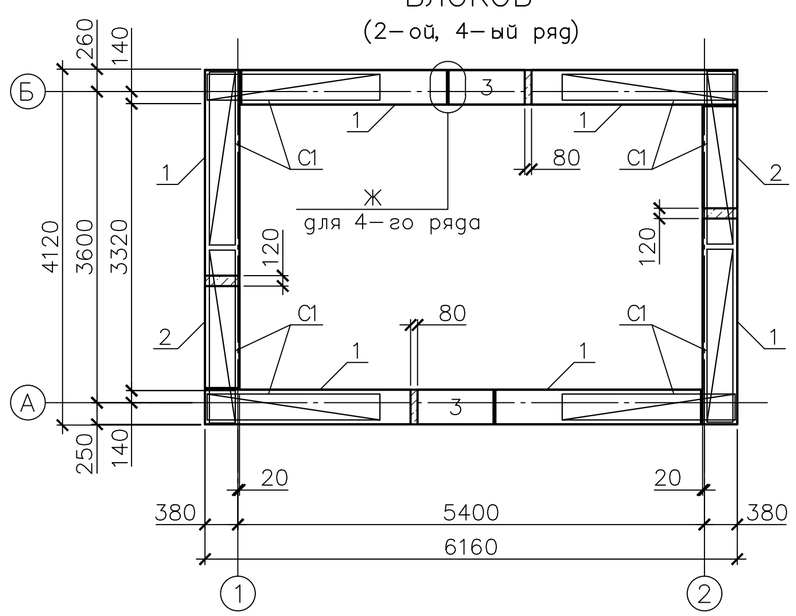

СПЕЦИФИКАЦИЯ К СХЕМЕ РАСПОЛОЖЕНИЯ ЭЛЕМЕНТОВ

Поз.	Обозначение	Наименование	Кол.	Масса ед., кг	Прим.
		Фундаментные блоки			
1	ГОСТ 13579–78	ФБС 24.4.6–Т	18	1300	
2	то же	ФБС 12.4.6–Т	6	640	
3	–//–	ФБС 9.4.6–Т	6	470	
С1	Данный лист	Сетка С1	24	470	
А1	ГОСТ 5781–82*	10–А–III L= 500	20	0,31	6,20
		Материалы			
	ГОСТ 26633–2002	Бетон кл. В15 W4 F75, м³	0,43		монолит. участки
		Сетка С1			
4	ГОСТ 5781–82*	10–А–III L= 2000	4	1,23	4,92
5	то же	6–А–III L= 350	6	0,08	0,48
					5,40

РАЗВЕРТКА СТЕН ПО ОСИ "А" И "Б"

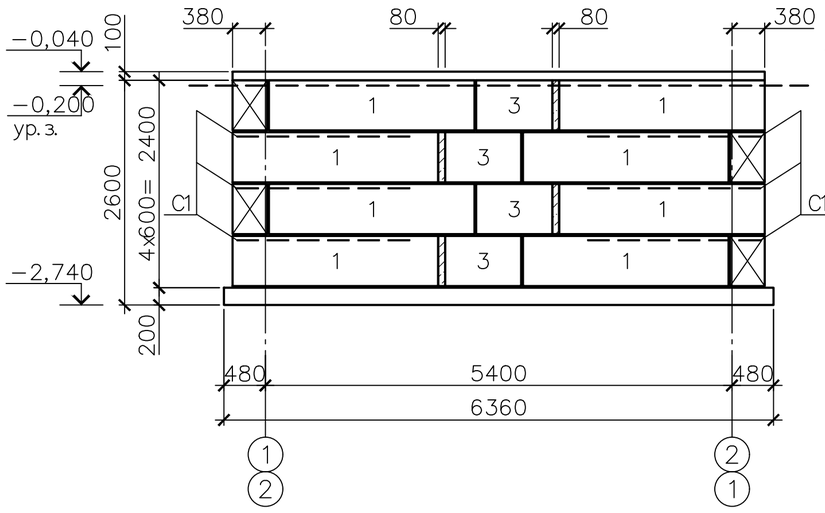

РАЗВЕРТКА СТЕН ПО ОСИ "1" И "2"

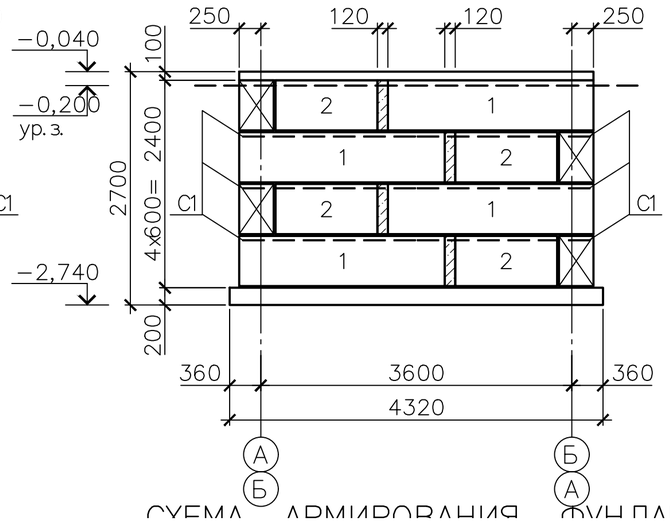

СХЕМА АРМИРОВАНИЯ ФУНДАМЕНТНОЙ

1. Данный лист смотреть совместно с л.1.
2. Все монолитные участки выполнять из бетона кл. В15 F75 W4.
3. Монтаж блоков ФБС вести на цементно–песчаном растворе марки М100 ГОСТ 28013–98*. При монтаже блоков обеспечить перевязку кладки в каждом ряду, а также во всех углах и пересечения стен на глубину не менее 1/3 высоты блоков.
4. Горизонтальная гидроизоляция выполняется по монолитной обвязке из цементно–песчаного раствора состава 1:2, толщиной 40 мм в виде непрерывного горизонтального шва.

Изм.	Кол. уч.	Лист	№док.	Подпись	Дата	Г–8/17–7–АС		
						Реконструкция водопроводных сетей и сооружений в с. Топкаин Катон–Карагайского района ВКО		
						Здание сторожки	Стадия: РП	Лист: 6	Листов:
Разработ.		Черепанов				Схемы расположения фундаментных блоков. Развертки стен по оси "1"; "2"; "А"; "Б". Узлы Ж и И	ТОО "Градопроект" лицензия №15011030	
Проверил		Медведев						
Н. контр.		Грохотов						

Согласовано

Взамен инв. №

Подпись и дата

Инв. № подл.

C:\Users\mu\Desktop\Топкаин автокад\Том 9. Сторожка\поз. 7 Сторожка\Г–8_17–7–АС и ТХ Сторожка_spn1.dwg

Формат А2

СХЕМА РАСПОЛОЖЕНИЯ КОНСТРУКЦИЙ ПОКРЫТИЯ НА ОТМ.+2,485

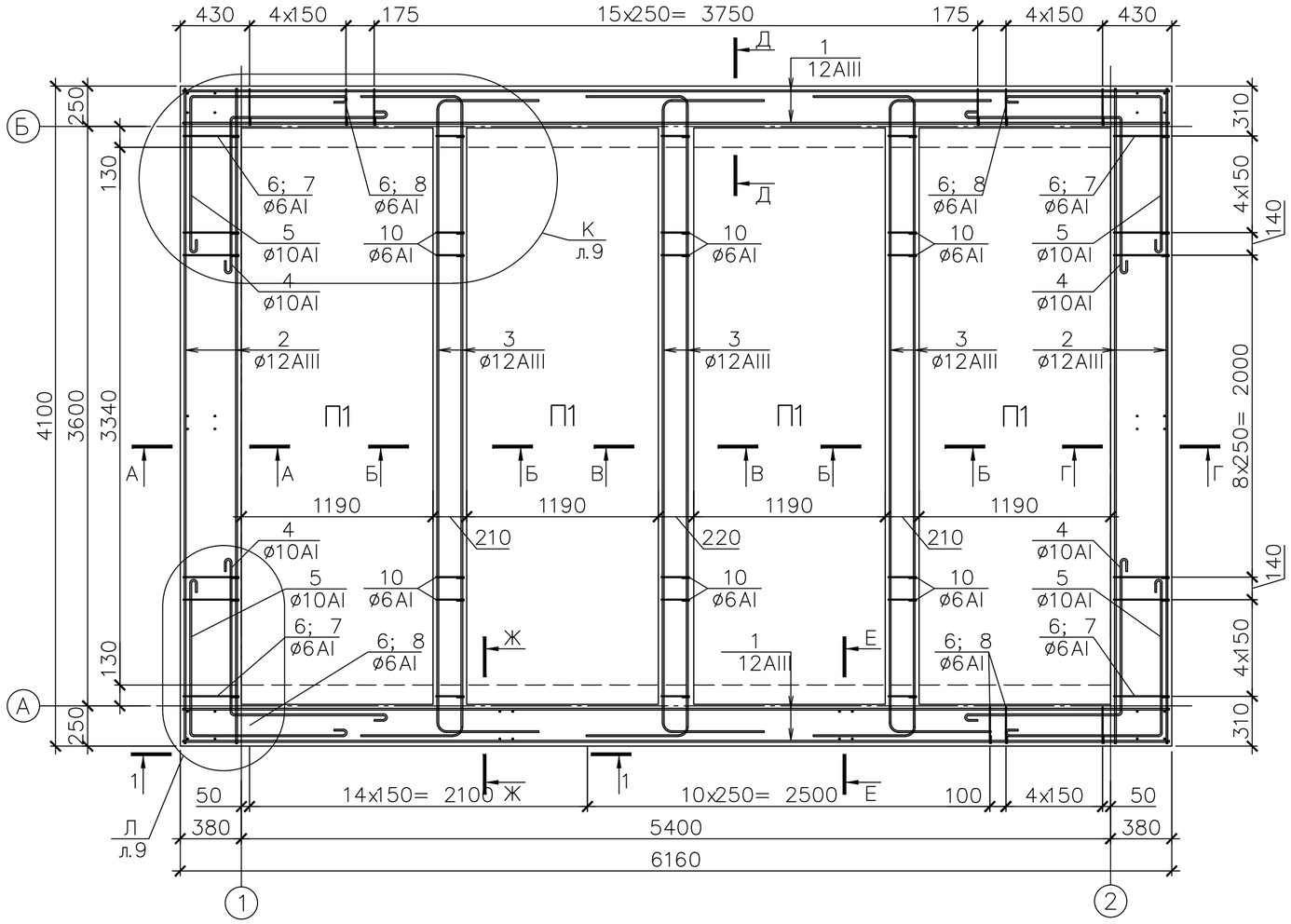

1–1

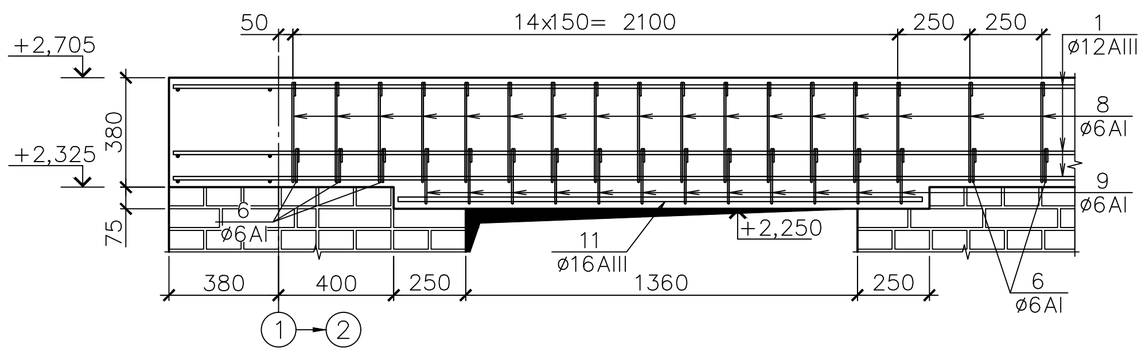

ВЕДОМОСТЬ РАСХОДА СТАЛИ, КГ

Марка элемента	Изделия арматурные							Всего	Итого
	Арматура класса								
	AI			AIII					
	ГОСТ 5781–82*								
	ø6	ø12	Итого	ø10	ø12	ø16	Итого		
Монолитный пояс	66,85	44,94	111,79	21,85	185,74	17,83	225,42	337,21	337,21

СХЕМА РАСПОЛОЖЕНИЯ АНКЕРОВ КАРНИЗНЫХ ПЛИТ И МОНОЛИТНЫХ Ж.Б. СЕРДЕЧНИКОВ ПАРАПЕТА НА ОТМ.+2,705

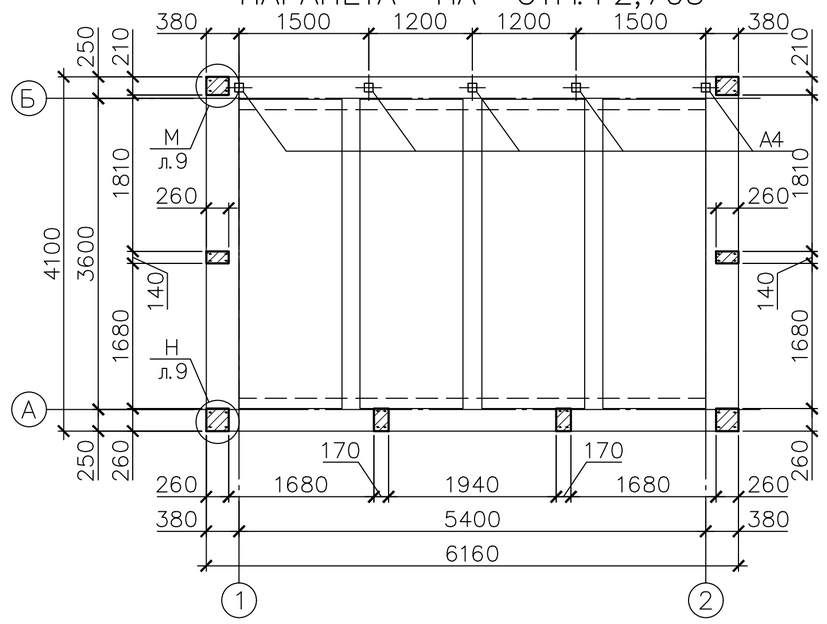

СХЕМА РАСПОЛОЖЕНИЯ КАРНИЗНЫХ ПЛИТ НА ОТМ.+2,965

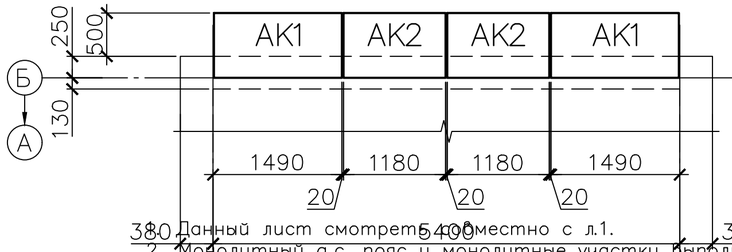

1. Данный лист смотреть совместно с л.1.
2. Монолитный а.с. пояс и монолитные участки выполнять из бетона кл. В15.
3. Плиты покрытия и карнизные плиты монтировать на свежеуложенном цементно–песчаном растворе М100 ГОСТ 28013–98*. После монтажа карнизных плит, швы между плитами тщательно заполнить цементно–песчаным раствором М100 ГОСТ 28013–98*.
4. Для анкеровки карнизных плит и ж.б. сердечников парапета установить анкера А3 и А4 во время бетонирования пояса согласно схемы расположения и узлов армирования.
5. Армирование выполнять отдельными стержнями по месту при помощи вязальной проволоки ø1,0 ... 1,2 мм (отожженная проволока по ГОСТ 3282–74*).
6. Концы гнутых хомутов должны быть загнуты вокруг продольной арматуры и заведены вглубь сечения на длину не менее $6d_w$ хомута и не менее 80 мм.
7. Спецификацию к схеме расположения элементов и ведомость деталей см. л.10.
8. Разрезы А–А ... Ж–Ж см. л.8.

Изм.	Кол.уч.	Лист	№док.	Подпись	Дата	Г–8/17–7–АС		
						Реконструкция водопроводных сетей и сооружений в с. Топкаин Катон–Карагайского района ВКО		
						Здание сторожки	Стадия: РП	Лист: 7	Листов:
Разработ.		Черепанов				Схемы расположения конструкций покрытия на отм.+2,485; анкеров карнизных плит и монолитных ж.б. сердечников парапета на отм.+2,705; карнизных плит на отм.+2,965	ТОО "Градопроект" лицензия №15011030	
Проверил		Медведев						
Н. контр.		Грохотов						

Согласовано

Взамен инв. №

Подпись и дата

Инв. № подл.

C:\Users\mu\Desktop\Топкаин автокад\Том 9. Сторожка\поз. 7 Сторожка\Г–8_17–7–АС и ТХ Сторожка_spn1.dwg

Формат А2

А– А

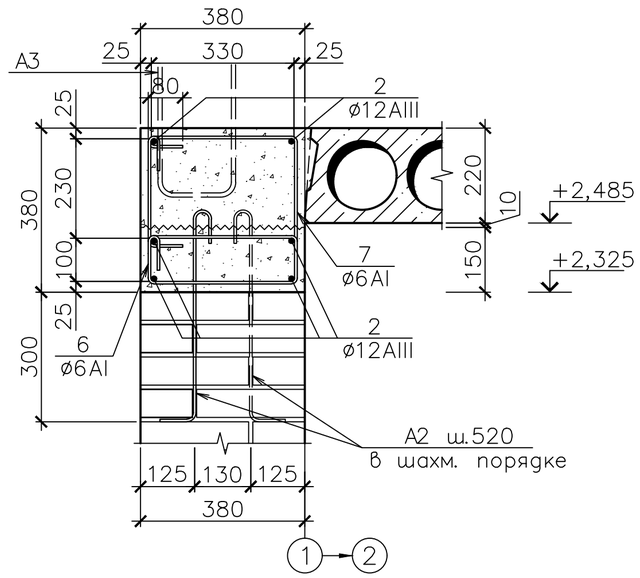

Б– Б

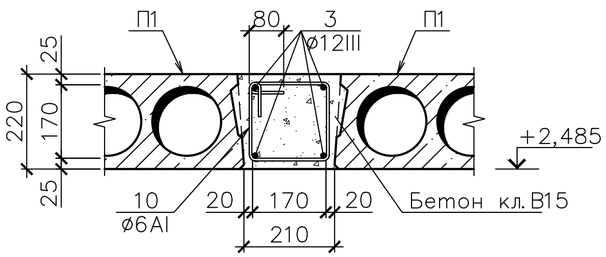

В– В

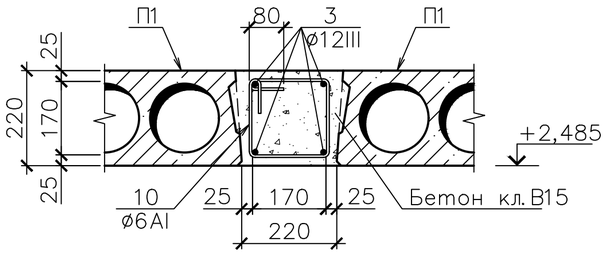

Г– Г

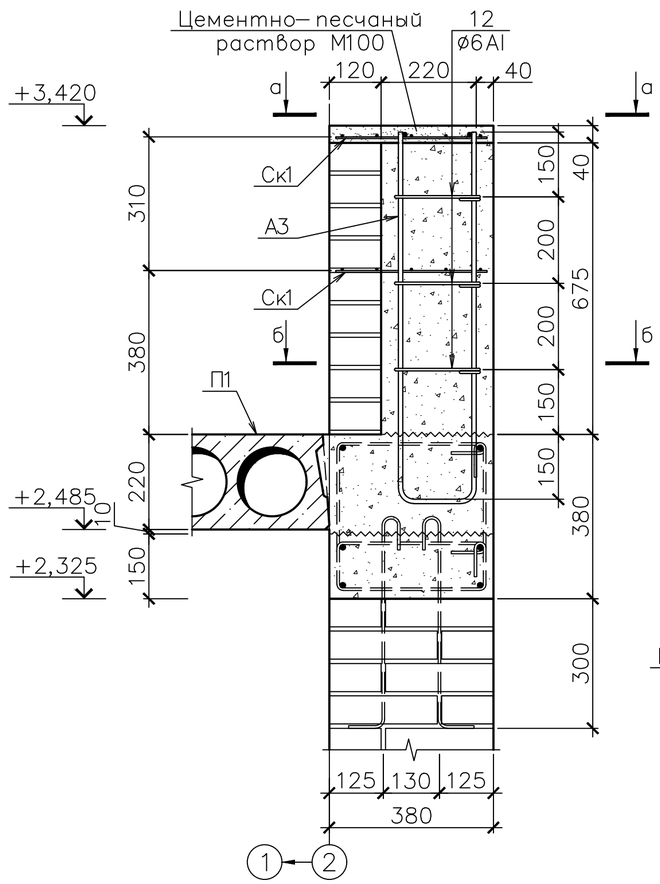

а– а

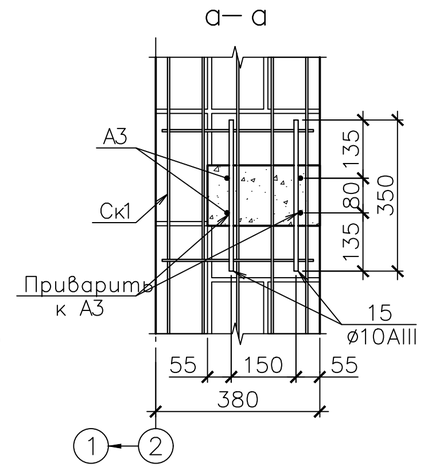

б– б

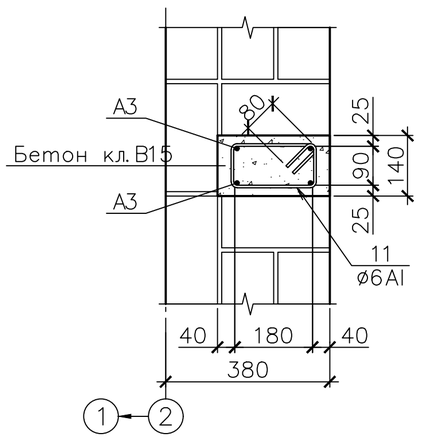

Е– Е

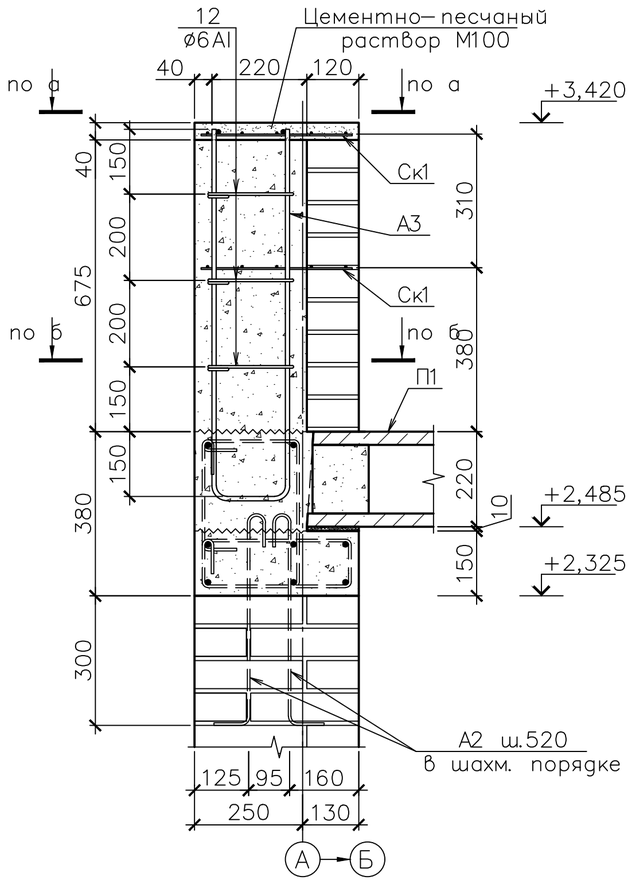

Д– Д

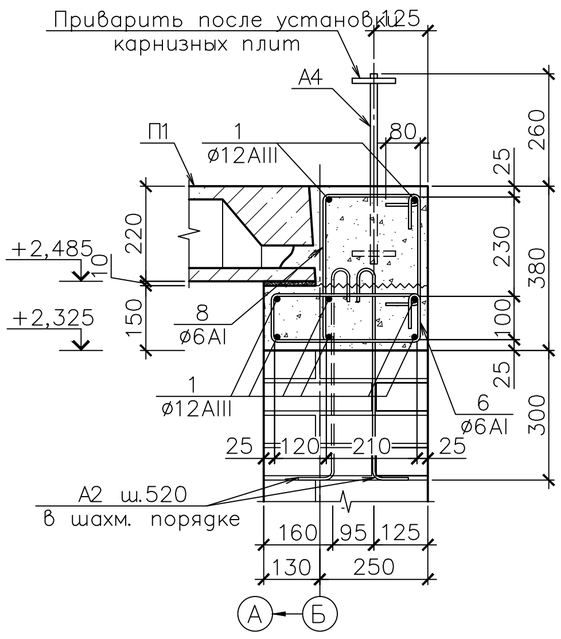

Ж– Ж

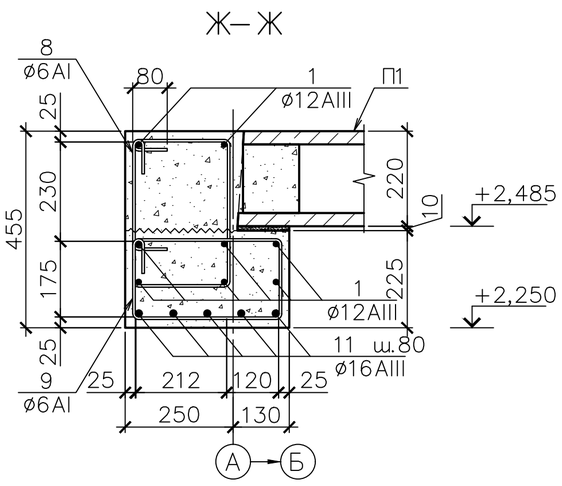

1. Данный лист смотреть совместно с л.7.

						Г–8/17–7–АС	
						Реконструкция водопроводных сетей и сооружений в с. Топкаин Катон–Карагайского района ВКО	
Изм.	Кол.уч.	Лист	№док.	Подпись	Дата		
						Здание сторожки	Стадия: РП; Лист: 8; Листов:
Разработ.		Черепанов				Схема расположения конструкций покрытия на отм.+2,485. Разрезы А–А ... Ж–Ж	ТОО "Градопроект" лицензия №15011030
Проверил		Медведев					
Н. контр.		Грохотов					

Согласовано

Взамен инв.№

Подпись и дата

Инв.№ подл.

C:\Users\mu\Desktop\Топкаин автокад\Том 9. Сторожка\поз 7 Сторожка\Г–8_17–7–АС и ТХ Сторожка_spn1.dwg

Формат А2

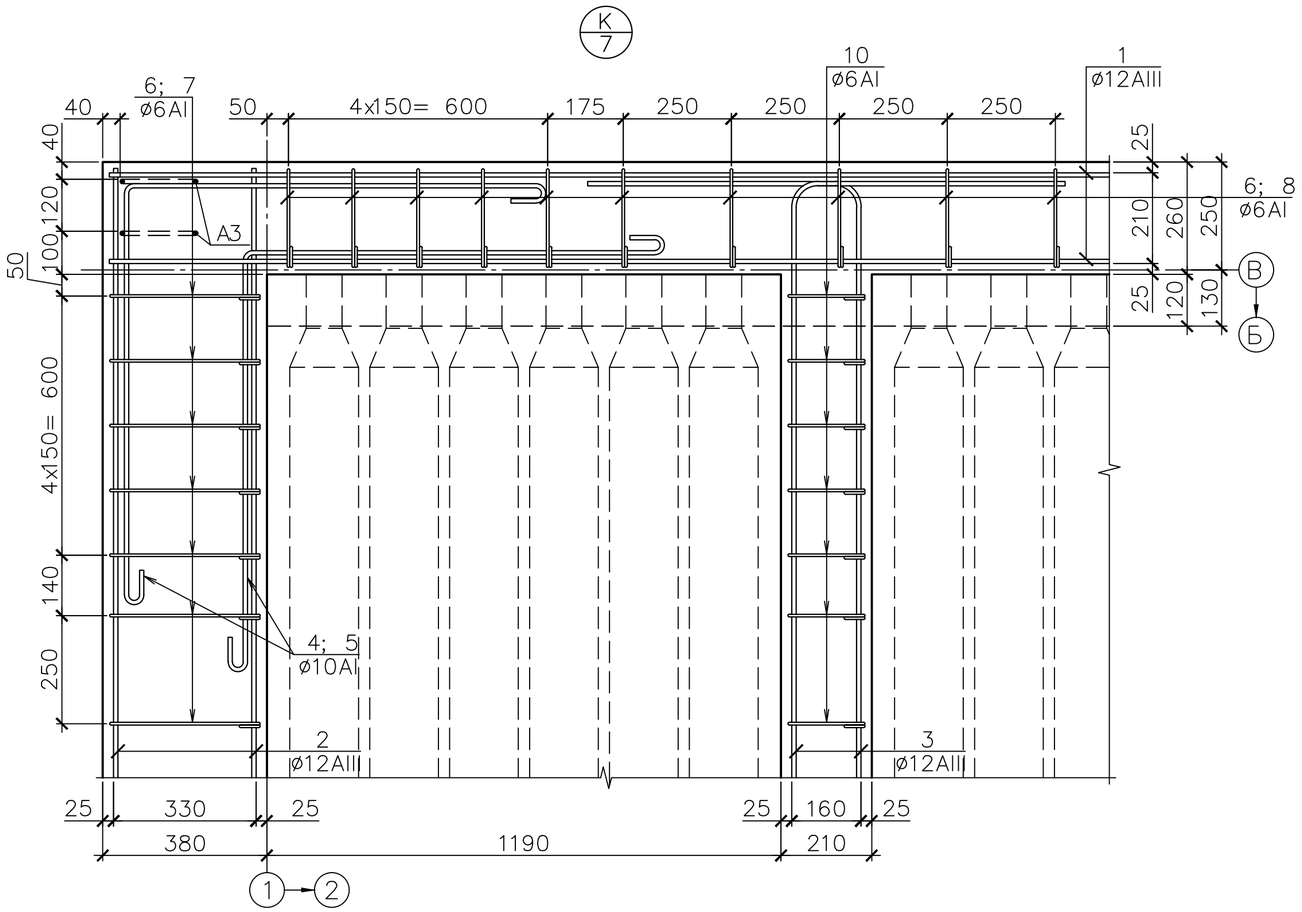

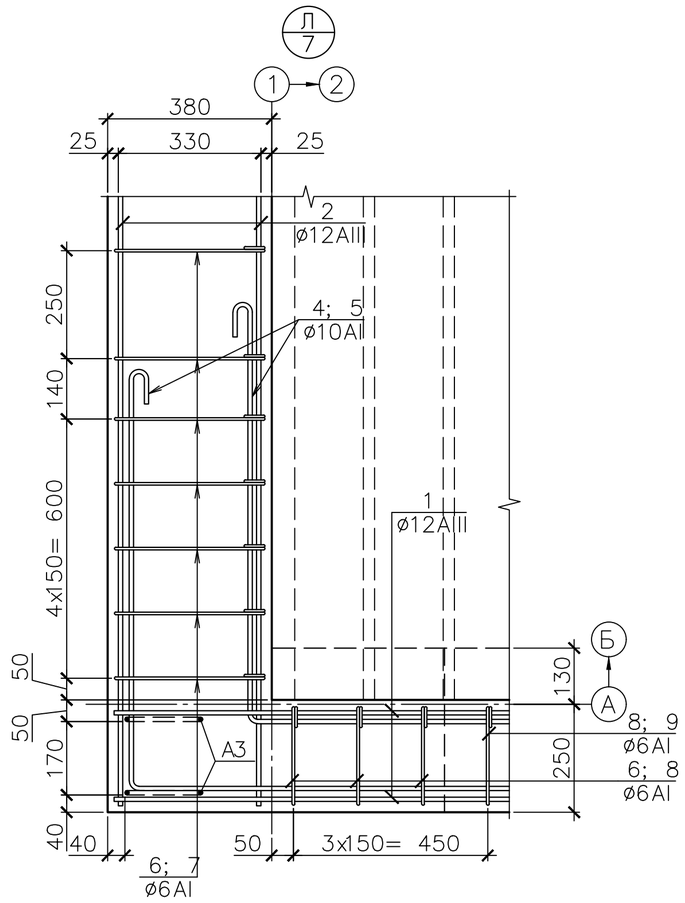

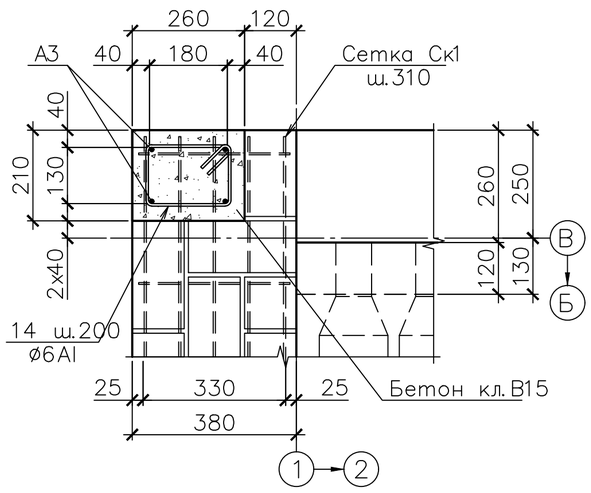

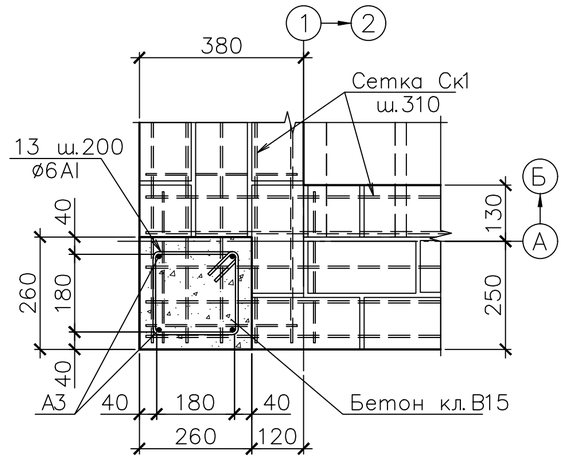

1. Данный лист смотреть совместно с л.7.

						Г–8/17–7–АС	
						Реконструкция водопроводных сетей и сооружений в с. Топкаин Катон–Карагайского района ВКО	
Изм.	Кол.уч.	Лист	№док.	Подпись	Дата		
						Здание сторожки	Стадия: РП; Лист: 9; Листов:
Разработ.		Черепанов				Схема расположения конструкций покрытия на отм.+2,485. Узлы К ... Н	ТОО "Градопроект" лицензия №15011030
Проверил		Медведев					
Н. контр.		Грохотов					

Согласовано

Взамен инв.№

Подпись и дата

Инв.№ подл.

C:\Users\mu\Desktop\Топкаин автокад\Том 9. Сторожка\поз 7 Сторожка\Г–8_17–7–АС и ТХ Сторожка_spn1.dwg

Формат А2

АНКЕР А4

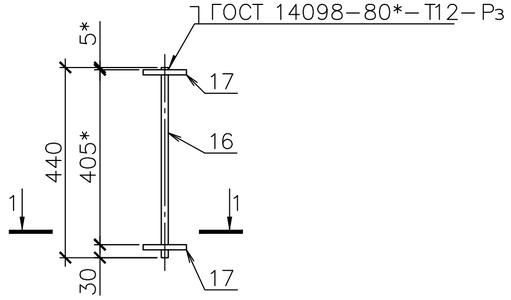

1–1

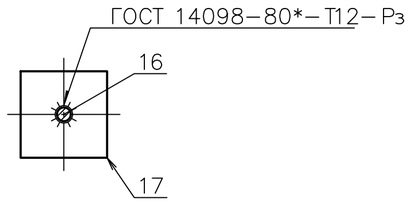

Поз.17 а–а

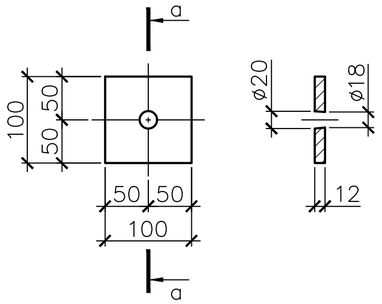

ВЕДОМОСТЬ ДЕТАЛЕЙ

Поз.	Эскиз
1	2
А2	490, 80, 75
А3	860, 180, 860
3	630, 630, 4010
4; 5	975, 3, 80, 80, 4, 975, 975, 80, 80, 975, 80
6	425, 190, 100, 335
7	425, 420, 330, 335
8	305, 420, 330, 215

Поз.	Эскиз
1	2
9	425, 265, 175, 335
10	260, 260, 170, 170
12	275, 180, 90, 185
13	275, 220, 130, 185
14	275, 270, 180, 185

СПЕЦИФИКАЦИЯ К СХЕМЕ РАСПОЛОЖЕНИЯ ЭЛЕМЕНТОВ

Поз.	Обозначение	Наименование		Кол.	Масса ед., кг	Прим.
		Плиты покрытия				
П1	с. 1.141–1 в.60	ПК36.12–8Та		4	1280	
		Плиты карнизные				
АК1	с. 1.138–3 в.1	АК–12.8		2	180	
АК2	то же	АК–15.8		2	225	
		Монолитный пояс				
А2	ГОСТ 5781–82*	6–А–I	L= 650	20	0,15	3,00
А3	то же	10–А–III	L= 1855	16	1,15	18,40
А4	Лист	Анкер А4		5	2,58	12,90
1	ГОСТ 5781–82*	12–А–III	L= 6130	16	5,44	87,03
2	то же	12–А–III	L= 4070	12	3,61	43,34
3	–//–	12–А–III	L= 5200	12	4,61	55,37
4	–//–	12–А–I	L= 2110	12	1,87	22,47
5	–//–	12–А–I	L= 2110	12	1,87	22,47
6	–//–	6–А–I	L= 1050	78	0,23	18,17
7	–//–	6–А–I	L= 1510	38	0,33	12,73
8	–//–	6–А–I	L= 1270	52	0,28	14,65
9	–//–	6–А–I	L= 1200	12	0,27	3,19
10	–//–	6–А–I	L= 860	57	0,19	10,87
11	–//–	16–А–III	L= 1820	5	2,87	14,36
12	–//–	6–А–I	L= 730	12	0,16	1,94
13	–//–	6–А–I	L= 810	6	0,18	1,08
14	–//–	6–А–I	L= 910	6	0,2	1,21
15	–//–	10–А–III	L= 350	16	0,22	3,45
						346,64
		Материалы				
	ГОСТ 26633–2002	Бетон кл. В15, м³		2,3		
		Анкер А4			2,58	
16	ГОСТ 5781–82*	16–А–III L=440		1	0,70	
17	ГОСТ 19903–74*	Лист –100х100х12	С245	2	0,94	1,88

1. Данный лист смотреть совместно с л.7.

Согласовано

Взамен инв. №

Подпись и дата

Инв. № подл.

Изм.	Кол.уч.	Лист	№док.	Подпись	Дата
Разработ.	Черепанов				
Проверил	Медведев				
Н. контр.	Грохотов				

Г–8/17–7–АС

Реконструкция водопроводных сетей и сооружений в с. Топкаин Катон–Карагайского района ВКО

Здание сторожки

Схема расположения конструкций покрытия на отм.+2,485. Спецификация. Ведомость деталей

Стадия	Лист	Листов
РП	10	

ТОО "Градопроект" лицензия №15011030

КЛАДОЧНЫЙ ПЛАН НА ОТМ.0,000

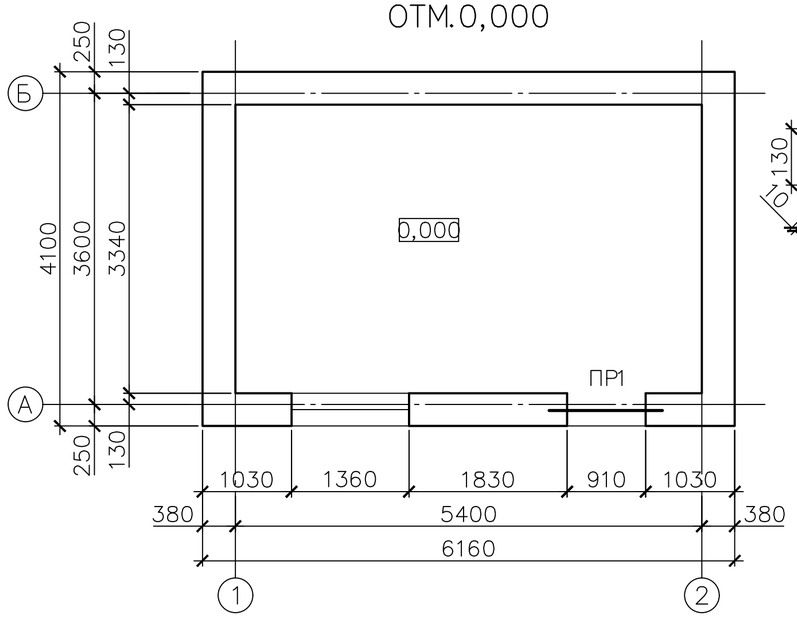

ФМ1

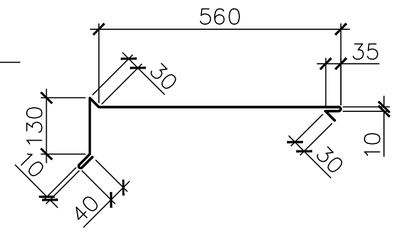

ВЕДОМОСТЬ ПЕРЕМЫЧЕК

Марка	Схема сечения
1	2
ПР1	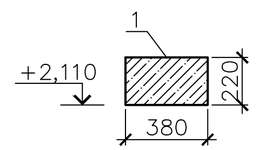

СПЕЦИФИКАЦИЯ К СХЕМЕ РАСПОЛОЖЕНИЯ ЭЛЕМЕНТОВ

Поз.	Обозначение	Наименование	Кол.	Масса ед., кг	Прим.
		Перемычки			
1	с. 1.038.1–1 в.2	3ПП14–71–п	1	297	
		Сетки кладочные			
Ск1	Данный лист	Сетка Ск1	52	1,76	
		Перегородки			
	с. 1.031.9–2.07	Перегородка тип С111, м²	12		
		Элементы кровли			
ФМ1	ГОСТ 14918–80*	Лист –885х0,7 L=1500	11	7,30	с полимерным покрытием
ФМ2	ГОСТ 14918–80*	Лист –680х0,7 L=1500	4	5,61	
ФМ3	то же	Лист –345х0,7 L=1500	1	2,84	
МН1	ГОСТ 19903–74*	–40х4, L=680	25	0,86	
МН2	Данный лист	Изделие монтажное МН3	10	0,93	
		МН2		0,93	
2	ГОСТ 19903–74*	–40х4 L=200	1	0,25	
3	–//–	–40х4 L=540	1	0,68	
		Сетка Ск1		1,76	
4	ГОСТ 6727–80	5–Вр–I L=2 000	5	0,31	1,55
5	то же	4–Вр–I L=350	7	0,03	0,21

1. Данный лист смотреть совместно с л.1.
2. Опирание перемычки на кирпичные стены обеспечить не менее 250 мм;
3. Кладку стен и перегородок выполнять с однорядной системой перевязки из полнотелого кирпича марки КР–р–по 250х120х65/1НФ/100/2,0/75 ГОСТ 530–2012 на смешанном цементно–песчаном растворе М75 F50 ГОСТ 28013–98*. Значение сопротивления кладки осевому растяжению по перевязанным швам должно быть обеспечено не менее 1,2 кг/см². Возведение зданий с кирпичными стенами без проведения контрольных испытаний кладки не допускается.
4. Армирование пересечений стен выполнять через 525 мм (7 рядов) по высоте согласно схем расположения.
5. Армирование парапетов выполнять сплошным с приваркой кладочных сеток к выпускам арматуры А3 из ж.б. сердечников, шаг по высоте 300 мм (4 ряда). Поверху парапета выполнить монолитную оббязку из цементно–песчаного раствора М100 толщиной 40 мм с армированием кладочной сеткой Ск1.

СХЕМА АРМИРОВАНИЯ СТЕН

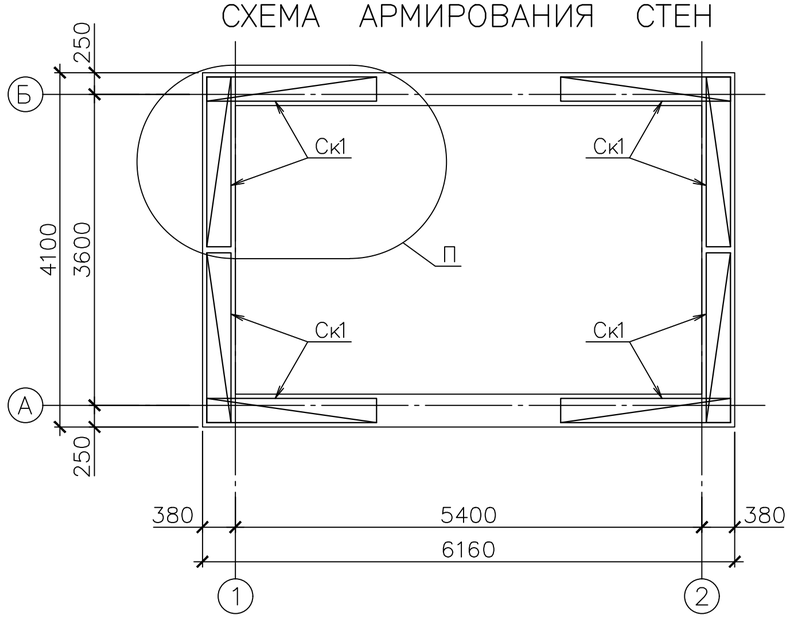

Ск1

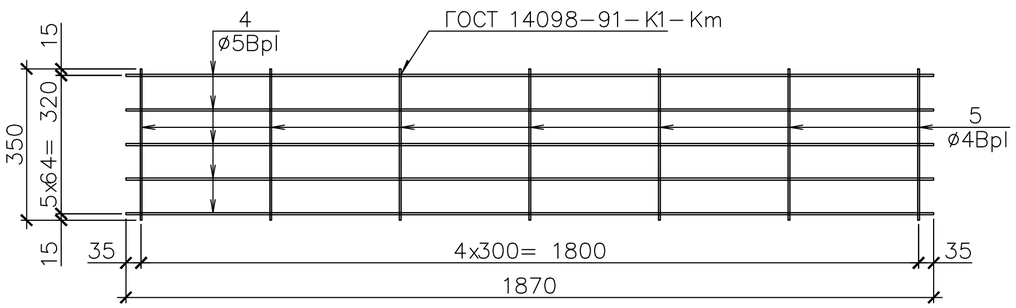

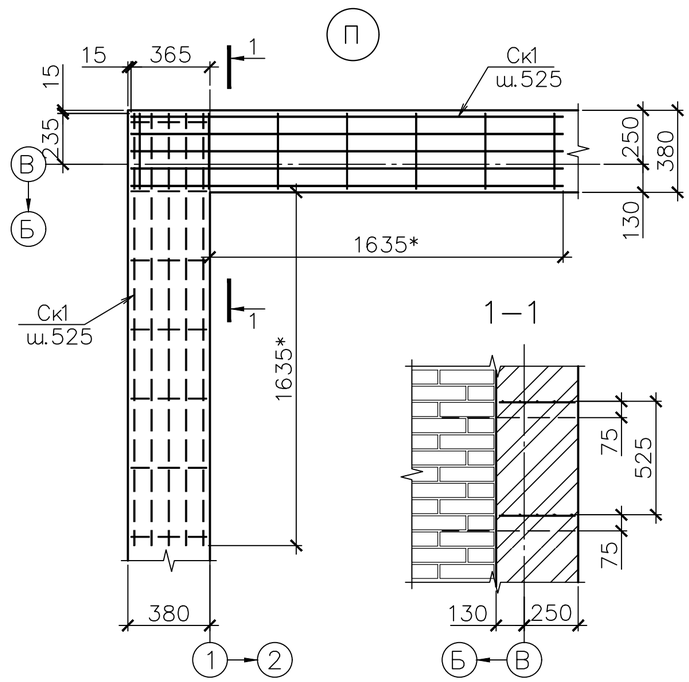

1–1

МН1

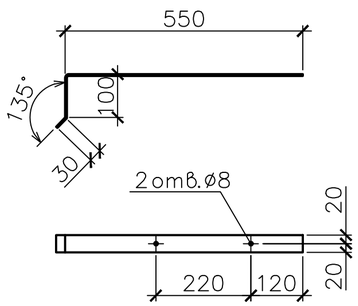

МН2

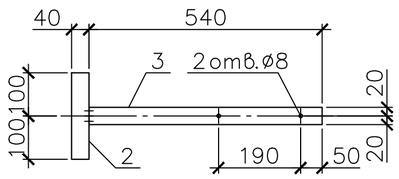

ФМ2

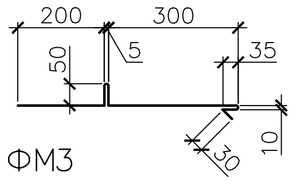

ФМ3

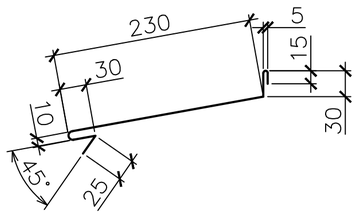

						Г–8/17–7–АС	
						Реконструкция водопроводных сетей и сооружений в с. Топкаин Катон–Карагайского района ВКО	
Изм.	Кол.уч.	Лист	№док.	Подпись	Дата		
						Здание сторожки	Стадия: РП; Лист: 11; Листов:
Разработ.		Черепанов				Кладочный план на отм.0.000. Схема армирования стен. Узел П. Сетка кладочная Ск1.	ТОО "Градопроект" лицензия №15011030
Проверил		Медведев					
Н. контр.		Грохотов					

Согласовано

Взамен инв.№

Подпись и дата

Инв.№ подл.

C:\Users\mu\Desktop\Топкаин автокад\Том 9. Сторожка\поз. 7 Сторожка\Г–8_17–7–АС и ТХ Сторожка_spn1.dwg

Формат А2