ТОО «ШЫНДАУ»
г. Атырау ул. Махамбета,116г. тел. 8/7122/ 31 59 59
site: www.shyndau.kz; e-mail: info@shyndau.kz

Разработка ПСД на строительство спортивного комплекса в селе Сагыз Кызылкогинский района Атырауской области

Том 2 Генеральный план

12-20АС Архитектурно-строительные решения

г. Атырау 2020 г.

ТОО «ШЫНДАУ»
Государственная лицензия №001136 от 17 апреля 2007 года

Разработка ПСД на строительство спортивного комплекса в селе Сагыз Кызылкогинский района Атырауской области

Том 2 Генеральный план

Архитектурно-строительные решения

Объект № 12-20-АС
Экз._____

ГИП Инсенбаев А.

Директор Ешимкулов Н.Т.

г. Атырау 2020г.

Ведомость рабочих чертежей основного комплекта

Лист	Наименование	Примечание
1	Общие данные (начало)	
2	Общие данные (окончание)	
3	План ограждения. М. 1:500.	
4	Ворота и калитка. Спецификация.	
5	Ограждения. Ворота В-1. Узлы. Спецификация.	
6	Ограждения. Ворота В-1. Узлы.	
7	Ограждения. Звено ограды 1. Спецификация.	
8	Доборноен звено ограды 2. Спецификация.	
9	План фундамента и ограждения КТП. Разрез 1-1.	
10	Калитка. Ограждения КТП.	
11	Мусоросборный блок	
12	Емкость накопительная V=10м3	
12а	Емкость накопительная V=60м3	
13	Щит пожарный с инвентарем	

Ведомость ссылочных и прилагаемых документов

Обозначение	Наименование	Примечание
СН РК 1.02-03-2011	Порядок разработки, согласования, утверждения	
	и состав проектной документации на	
	строительство	
СП РК 5.01-102-2013	Основания зданий и сооружений	
СН РК 2.02-01-2014	Пожарная безопасность зданий и сооружений	
СН РК 2.01-01-2013	Защита строительных конструкций от коррозии	
ГОСТ 34028-2016	Сталь арматурная	
ГОСТ 8509-93	Сталь угловая равнополочная	
ГОСТ 10704-91	Трубы стальные электросварные прямошовные	

1. Исходные данные

Проект разработан на основании задания на проектирование выданного заказчиком ГУ «Аппарат акима Сагизского сельского округа Кызылкогинского района»

Площадка под проектируемые здания и сооружения расположено в г.Атырау, селе Сагыз Кызылкогского района по СНиП РК 2.04-01-2010 относится к IV-Г климатическому району со следующими природно-климатическими характеристиками:

- Температура воздуха наиболее холодных суток – 26.6 °С
- Абсолютная минимальная температура воздуха – 38 °С
- Абсолютная максимальная температура воздуха + 45 °С
- расчетная снеговая нагрузка на 1 м2 горизонтальной поверхности -0,5 кПа
- расчетная ветровая нагрузка -50 Н/м2
- расчетная скорость ветра -22 м/сек.
- грунтовые воды залегают на глубине -0,9 – 2,3 м
- Нормативная глубина промерзания суглинков и глин – 1,2 м
- Нормативная глубина промерзания для супесей и песков мелких и пылеватых – 1,5м.
- Нормативная глубина проникновения нулевой изотермы для суглинков и глин -1,7м.
- Нормативная глубина проникновения нулевой изотермы для супесей – 1,95м.
- Сейсмичность – 5 баллов

Проект выполнен с соблюдением действующих норм и правил, соответствует нормам и правилам взрыва и пожаробезопасности и обеспечивает безопасную эксплуатацию запроектированных объектов.

Главный инженер проекта Инсенбаев А.Р.

Согласовано

Взам. инв. N

Подп. и дата

Инв. N подл.

Изм.	Кол.	Лист	N док.	Подпись	Дата	12-20-АС		
						Разработка ПСД на строительство спортивного комплекса в селе Сагыз Кызылкогинского района Атырауской области		
Разраб.		Пак				Архитектурно-строительные решения	Стадия	Лист	Листов
							РП	1	
ГИП		Инсенбаев							
Проверил		Нурланкызы				Общие данные (начало)	ТОО "ШЫНДАУ" г.Атырау.		

Копировал

Формат А3

Архитектурно-планировочные и конструктивные решения

Трансформаторная

Под трансформаторной предусмотрен фундамент из фундаментных блоков по ГОСТ 13579-78. Под фундамент устраивается подготовка из щебня мелкой фракции с пропиткой битумом до полного насыщения.

Ограждения высотой 2,0 м предусмотрена из сетки по металлическому каркасу. Каркас ограждения из уголков по ГОСТ 8509-93. Стойки из труб по ГОСТ 10704-91.

Фундамент под стойки ограждения предусмотрен из монолитного бетона кл. В15. Стальные трубы ограждения устанавливаются в сверленные котлованы Ø300мм, глубиной 0.6м.

Объемно-планировочные показатели:

Площадь застройки -16,0 м2

Фундамент под КНС

Фундамент под КНС предусмотрено из монолитного бетона кл. В25 размером 2,5 х 2,5 м, высотой 400 мм. Фундамент армирован арматурой по ГОСТ 34028-2016.

Под фундамент устраивается подготовка из щебня мелкой фракции с пропиткой битумом до полного насыщения толщиной 100 мм.

Против всплытия КНС прикреплен к фундаменту с помощью анкерных болтов. Анкера поставляется в комплекте с КНС и устанавливается сверлением на месте.

Объемно-планировочные показатели:

Площадь застройки -6,25 м2

Ёмкость накопительная

Монолитная фундаментная плита из бетона кл.В30, размером 2,80х8,30м, толщиной 700 мм. Для обслуживания емкости предусмотрена площадка толщиной 100 мм с размерами в плане 4,5х3,0м из бетона кл.В15.

Антикоррозионная защита

Антикоррозийная защита строительных конструкции в проекте выполнена в соответствии с требованиями СН РК 2.01-01-2013 "Защита строительных конструкций от коррозий".

Под фундаментами устраивается подготовка из щебня мелкой фракции с проливкой битумом до полного насыщения толщиной 100 мм.

Для защиты от сульфатной агрессивности грунтов и подземных вод бетонные и железобетонные кострукции соприкасающиеся с грунтом выполнить из бетона на сульфатостойком портландцементе, повышенной плотности W 6.

Боковые поверхности фундаментов, соприкасающиеся с грунтом, окрасить двумя слоями битумно-полимерной мастикой по ТУ 102-186-78.

Противопожарные мероприятия

Противопажарные мероприятия в проекте выполнены в соответствии с требованиями СН РК 2.02-01-2014 "Пожарная безопасность зданий и сооружений".

Мусоросборный блок

Мусросборный блок предусмотрено из профлиста по металлическому каркасу. Каркас предусмотрен из уголков по ГОСТ 8509-93.

Площадка под мусоросборный блок предусмотрена из монолитного бетона кл. В15 размером 4,0 х 3,0 м. Под площадкой устраивается подготовка из щебня мелкой фракции с пропиткой битумом до полного насыщения.

Объемно-планировочные показатели:

Площадь застройки -12,0 м2

ИГЭ-1 Суглинок коричневый полутвердый, текучепластичной консистенции, с прослойками супеси, с включением нитей соли. Мощность до 0,9-2,3м.

Нормативные значения грунта:

Плотность грунта	ρн =1,87 г/см3, консистенция IL=0,8
Коэффициент пористости	е=0,68
Удельное сцепление	Сн = 25,0 кПа,
угол внутреннего трения	φн = 190.
Модуль деформации:	Ен = 8,0 МПа (в естественном состоянии)

Будка полицеского

Будка полицеского- модульная с размерами 1,8 х 1,8 м на плане.

Под две Будки полицеского предусмотрены фундаментнтные плиты с размерами 2,2 х 2,2м толщиной 200 мм.

Фундаментная плита из монолитного бетона кл. В20, по водонепроницаемости W6, по морозостойкости F100, армирован арматурой по ГОСТ 34028-2016.

Под фундаментной плитой устраивается подготовка из щебня мелкой фракции с пропиткой битумом до полного насыщения.

Объемно-планировочные показатели:

Площадь застройки - 4,84 м2

Согласовано

Взам. инв. N

Подп. и дата

Инв. N подл.

Изм.	Кол.	Лист	N док.	Подпись	Дата	12-20-АС			
						Разработка ПСД на строительство спортивного комплекса в селе Сагыз Кызылкогинского района Атырауской области			
Разраб.		Пак				Архитектурно-строительные решения	Стадия	Лист	Листов
							РП	2	
ГИП		Инсенбаев							
Проверил		Нурланкызы				Общие данные (продолжение)	ТОО "ШЫНДАУ" г.Атырау.		

Копировал

Формат А3

План ограждения. М. 1:500

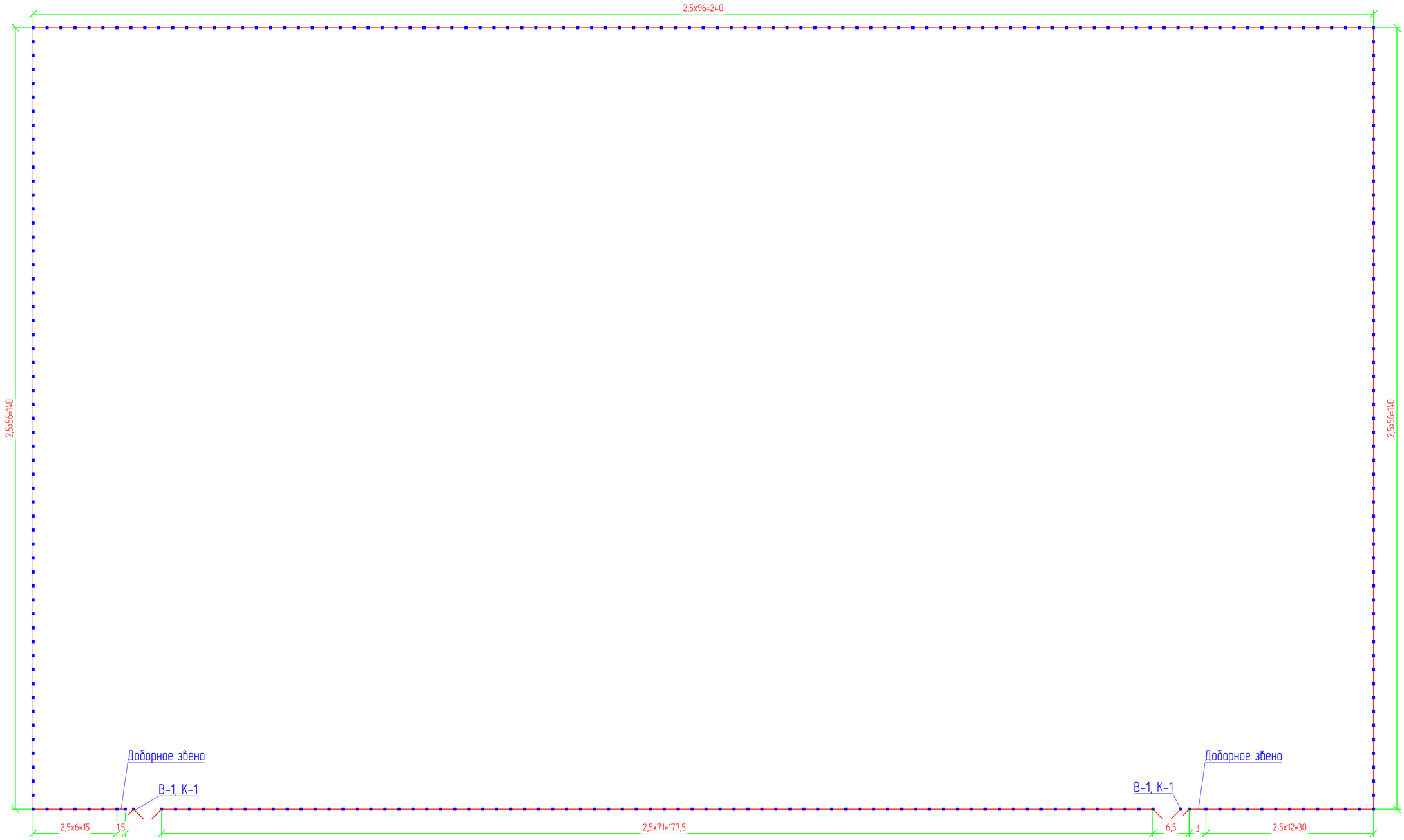

Спецификация

Поз.	Обозначение	Наименование	Кол.	Масса ед., кг	Приме-чание
	Ограждение	Протяженность – 987,0 п.м.			
1	АС-2	Ворота, калитка. В-1, К-1	2		
2	АС-5	Звено-1. L=2,5 м	297		
3	АС-6	Звено-2. L=2,0 м	2		
Ст-1	ГОСТ 8639-82	Кв. труба 70х70х5 L=4800 мм	296	9,87	14023,3
Ст-2	ГОСТ 8639-82	Кв. труба 150х150х7 L=4900мм	6	30,77	904,64
Ф-3	Фундамент Ф-3	Бетон кл. В7,5	296	0,192м3	60,0 м ^{3}

Спецификация

Поз.	Обозначение	Наименование	Кол.	Масса ед., кг	Приме-чание
Ф-4	Фундамент Ф-4	Бетон кл. В7,5			118,5 м ^{3}
		Гидроизоляция			
		Щебень пропитанный битумом под ФМ-3,4			37,0 м^3
		Обмазка горячим битумом за 2 раза			803,6 м ^{2}
		Выемка			1098,2 м^3
		Обратная засыпка			622,0 м^3

Согласовано

Взам. инв. N

Подп. и дата

Инв. N подл.

Изм.	Кол.	Лист	N док.	Подпись	Дата	12-20-АС		
						Разработка ПСД на строительство спортивного комплекса в селе Сагыз Кызылкогинского района Атырауской области		
Разраб.		Пак				Архитектурно-строительные решения.	Стадия	Лист	Листов
							РП	3	
ГИП		Инсенбаев				План ограждения. М. 1:500.	ТОО "ШЫНДАУ" г.Атырау.	
Проверил		Нурланкызы						

Копировал

Формат А2

Ворота В-1 и калитки К-1

М. 1:25

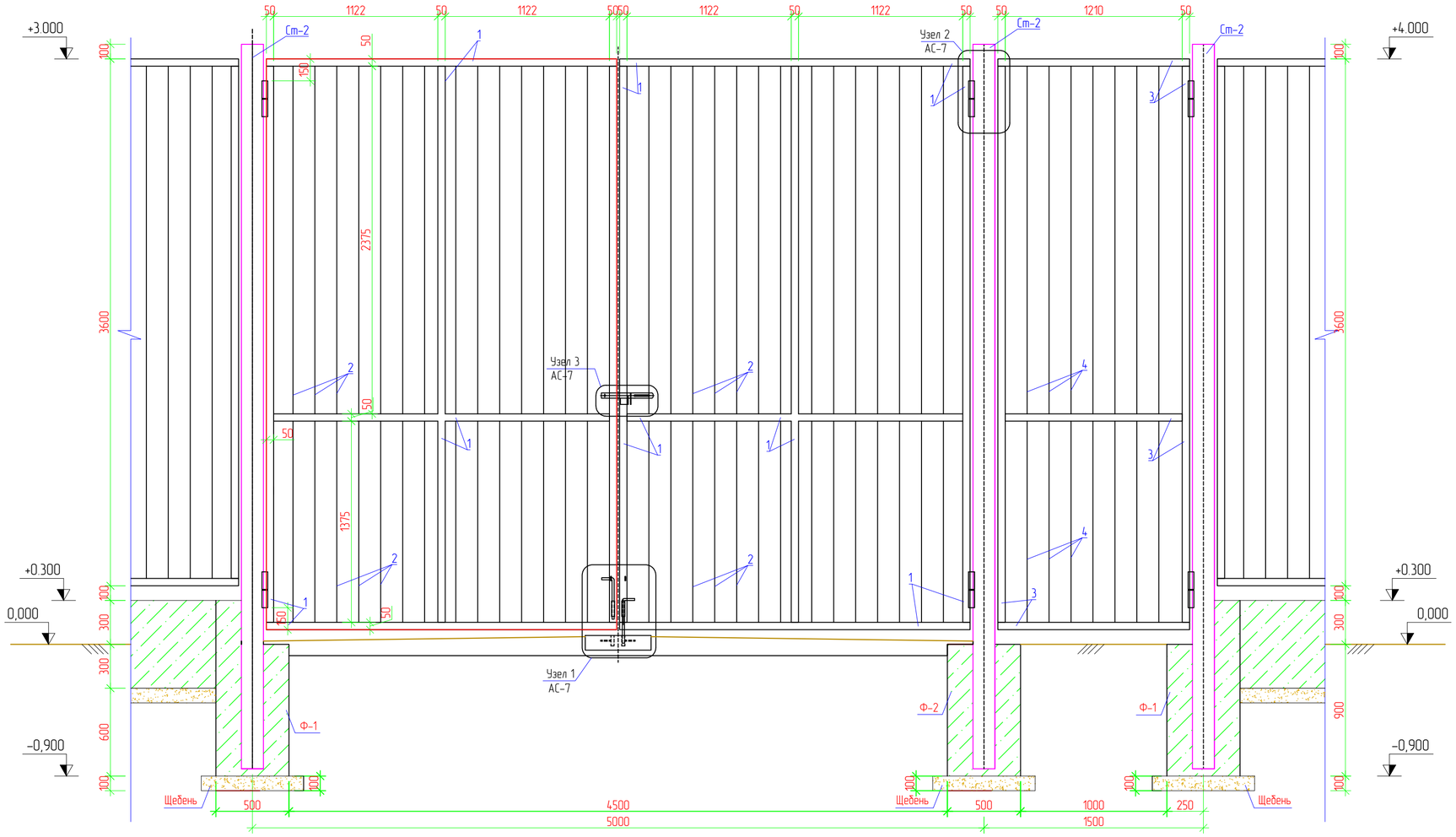

Спецификация

Поз.	Обозначение	Наименование	Кол.	Масса ед., кг	Приме-чание
		Ворота, калитка. В-1, К-1			
		Ворота	1		
1	ГОСТ 8639-82	Кв. труба 50х50х5 Lобщ=37,5 п.м.		6,73	252,38
2	ГОСТ 34028-2016	Ø16А-240 Lобщ=108,0 п.м.		1,58	170,64
		Калитка	1		
3	ГОСТ 8639-82	Кв. труба 50х50х7 Lобщ=12,0 п.м.		6,73	80,76
4	ГОСТ 34028-2016	Ø16А-240 Lобщ=27,0 п.м.		1,58	42,66
Ф-1	Фундамент Ф-1	Бетон кл. В7,5	2	0,27м3	0,54м3
Ф-2	Фундамент Ф-2	Бетон кл. В7,5	1	0,23м3	0,23м3
		Щебень пропитанный битумом Ф-1,2			0,25м3
		Обмазка горячим битумом 2 раза		6,0 м2	
	Грунтовка за 1 раз	ГФ-021			30,0 м2
	Окраска за 2 раза	ПФ-115			30,0 м2

Согласовано

Взам. инв. N

Подп. и дата

Инв. N подл.

Изм.	Кол.	Лист	N док.	Подпись	Дата
Разраб.		Пак			
ГИП		Инсенбаев			
Проверил		Нурланкызы			

12-20-АС

Разработка ПСД на строительство спортивного комплекса в селе Сагыз Кызылкогинского района Атырауской области

Архитектурно-строительные решения.

Стадия	Лист	Листов
РП	4	

Ворота и калитка. Спецификация.

ТОО "ШЫНДАУ" г.Атырау.

Копировал

Формат А2

УЗЕЛ 1

МАСШТАБ 1:5

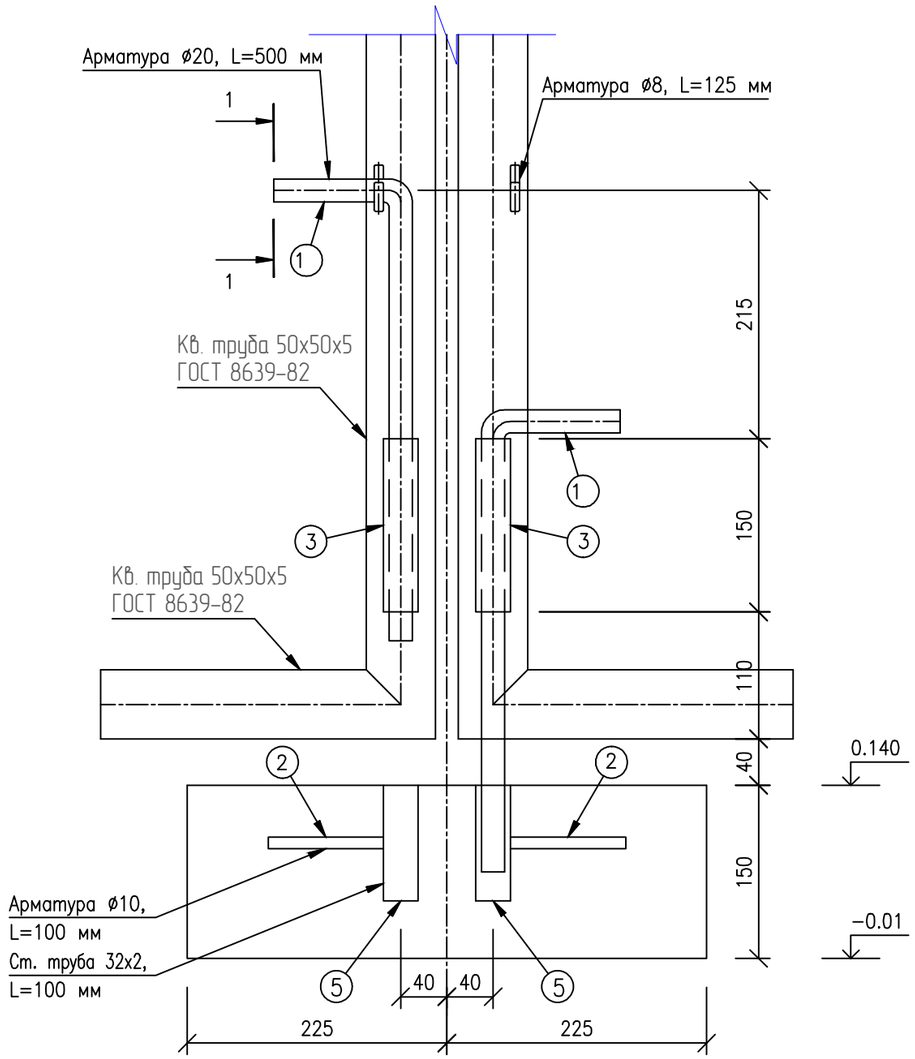

РАЗРЕЗ 1-1

МАСШТАБ 1:5

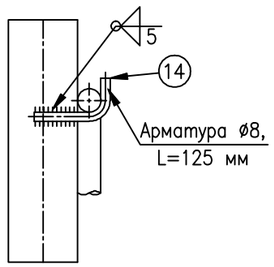

Поз.	Обозначение	Наименование	Кол.	Масса ед., кг	Приме-чание
		Центральный стопор ворот	1		
1	ГОСТ 2590-2006	Круг ∅20 А-1, L=500мм	2	1.23	
2	ГОСТ 2590-2006	Круг ∅10 А-1, L=100мм	2	0.06	
3	ГОСТ 10704-91	См. труба, ∅32х2, L=150мм	2	0.27	
4	ГОСТ 10704-91	См. труба, ∅32х2, L=100мм	2	0.18	
5	ГОСТ 2590-2006	Круг ∅8 А-1, L=125мм	2	0.05	

Примечания

1. Сварку выполнять электродами типа Э-42А ГОСТ 9467-75. Типы сварных швов принимать по ГОСТ5264-80. Катеты сварных швов - 4мм. После выполнения сварочных работ сварные швы очистить от шлака и грунтовать.
2. Металлоконструкции должны быть окрашены 2 раза эмалью ХВ-124 ГОСТ10144-89 по поверхности, грунтованной ФЛ-03К ГОСТ 9109-84.
3. Данный лист читать совместно с листом ГП-11.

Согласовано

Взам. инв. N

Подп. и дата

Инв. N подл.

Изм.	Кол.	Лист	N док.	Подпись	Дата
Разраб.		Пак			
ГИП		Инсенбаев			
Проверил		Нурланкызы			

12-20-АС

Разработка ПСД на строительство спортивного комплекса в селе Сагыз Кызылкогинского района Атырауской области

Архитектурно-строительные решения.

Стадия	Лист	Листов
РП	5	

Ограждения. Ворота В-1. Узлы. Спецификация.

ТОО "ШЫНДАУ" г.Атырау.

Копировал

Формат А3

УЗЕЛ 3

МАСШТАБ 1:5

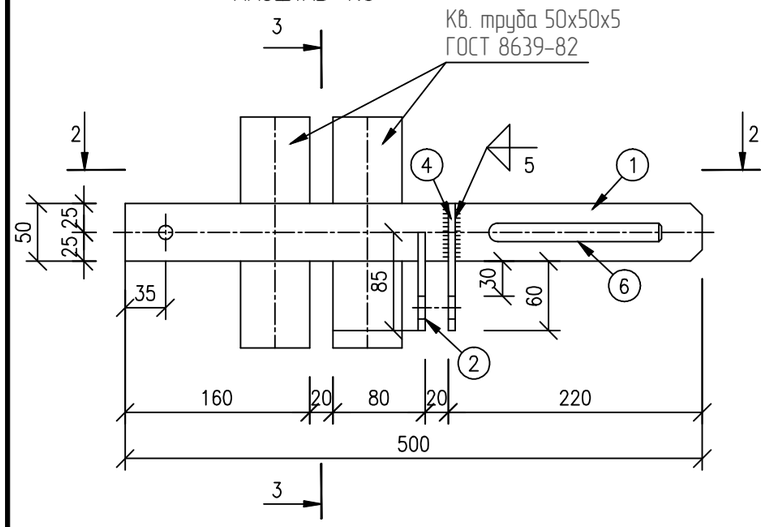

РАЗРЕЗ 2-2

МАСШТАБ 1:5

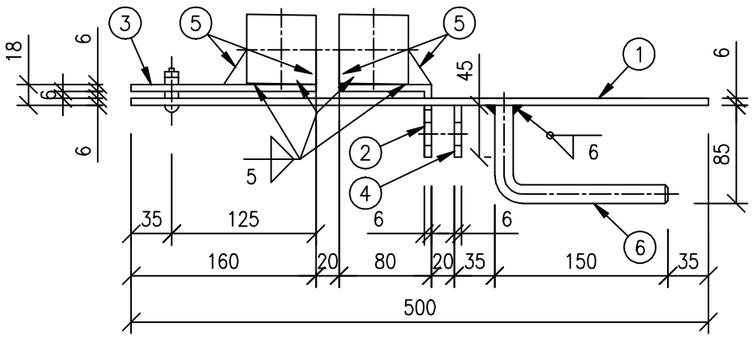

РАЗРЕЗ 3-3

МАСШТАБ 1:5

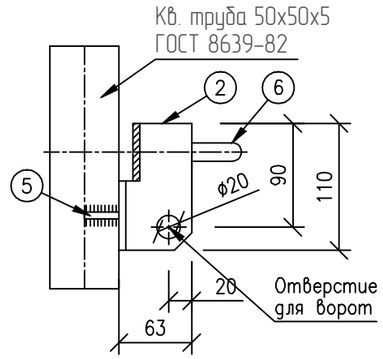

УЗЕЛ 2

МАСШТАБ 1:5

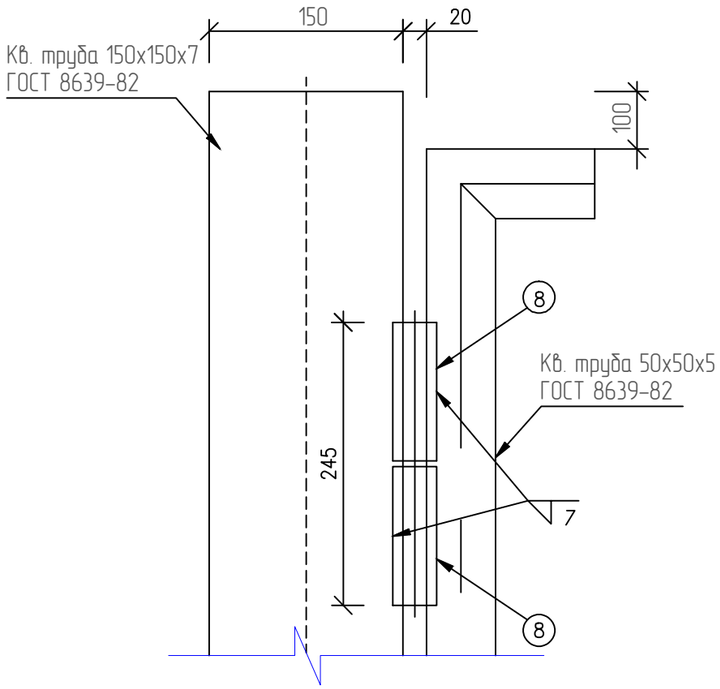

Спецификация

Поз.	Обозначение	Наименование	Кол.	Масса ед., кг	Приме-чание
		Засов	1		
1	ГОСТ 19903-2015	Пластинка -6х500х50	1	1.18	
2	ГОСТ 8510-93	Полка L80х60х6 L=85 мм	1	0.5	
3	ГОСТ 19903-2015	Пластинка -6х160х50	1	0.38	
4	ГОСТ 19903-2015	Проушина -6х110х45	1	0.23	
5	ГОСТ 19903-2015	Косинка -6х30х30	2	0.04	
6	ГОСТ 2590-2006	Ручка, круг Ø16 А-1, L=240мм	1	0.39	
		Петля	12		
7	ГОСТ 19903-2015	Косинка -6х30х30	2	0.04	
8		Петля, круг Ø40 А-1, L=300мм	1		

Примечания

Данный лист читать совместно с листами ГП-11, 12.

Согласовано

Взам. инв. N

Подп. и дата

Инв. N подл

Изм.	Кол.	Лист	N док.	Подпись	Дата
Разраб.		Пак			
ГИП		Инсенбаев			
Проверил		Нурланкызы			

12-20-АС

Разработка ПСД на строительство спортивного комплекса в селе Сагыз Кызылкогинского района Атырауской области

Архитектурно-строительные решения.

Стадия	Лист	Листов
РП	6	

Ограждения. Ворота В-1. Узлы.

ТОО "ШЫНДАУ" г.Атырау.

Копировал

Формат А3

Звено ограды 1. М. 1:25

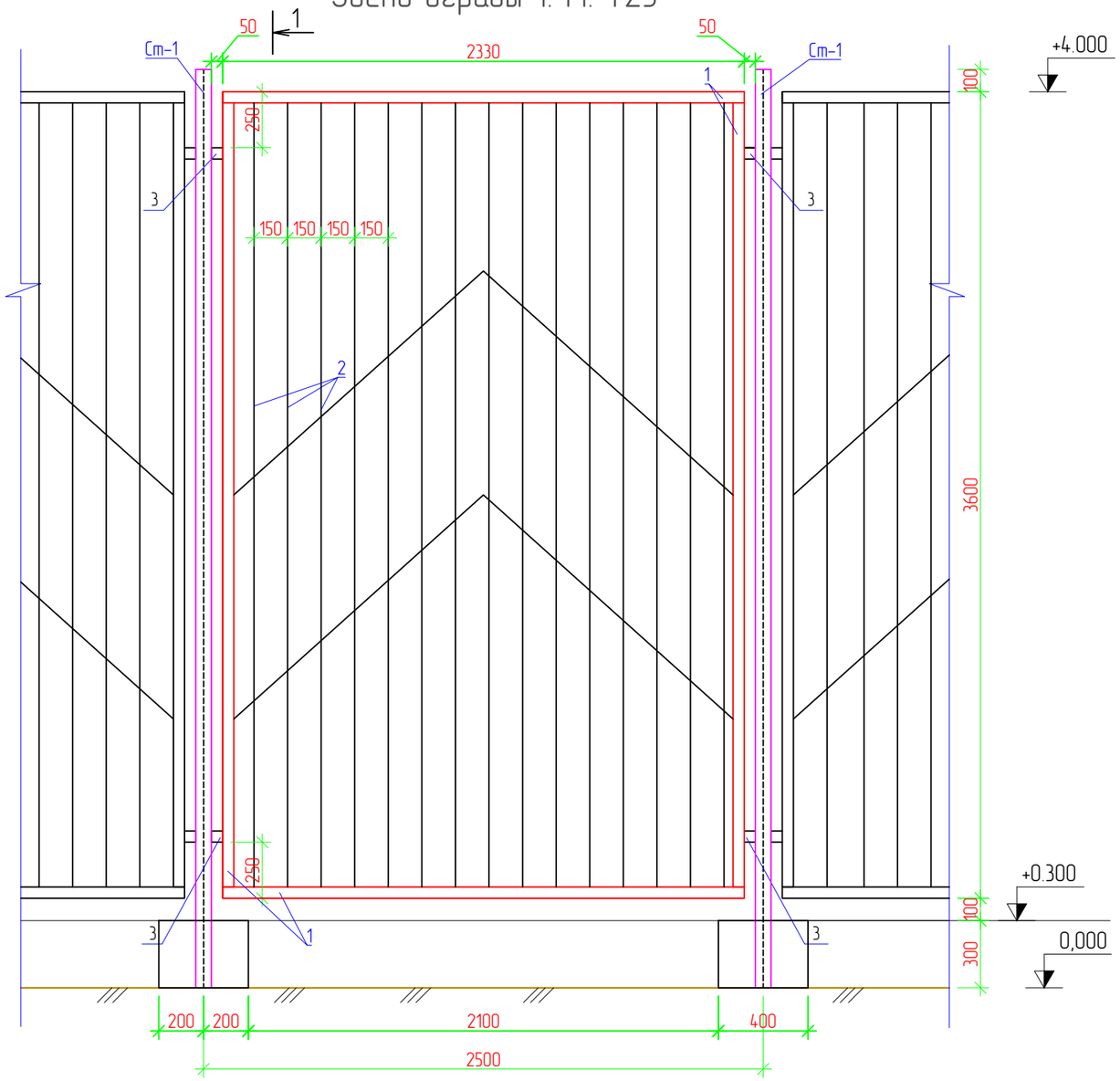

1-1. М. 1:25

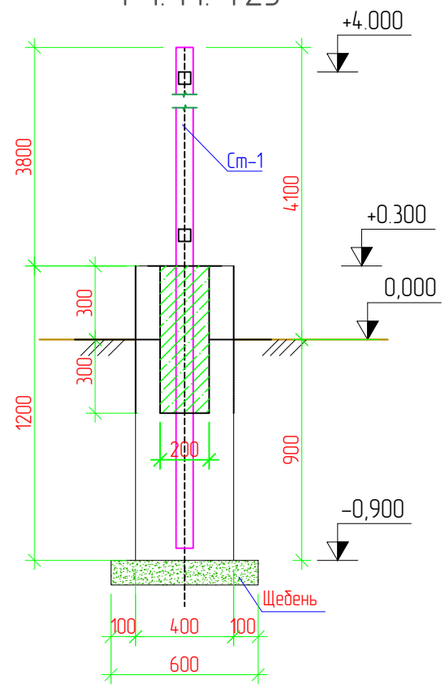

Вид сверху
М. 1:25

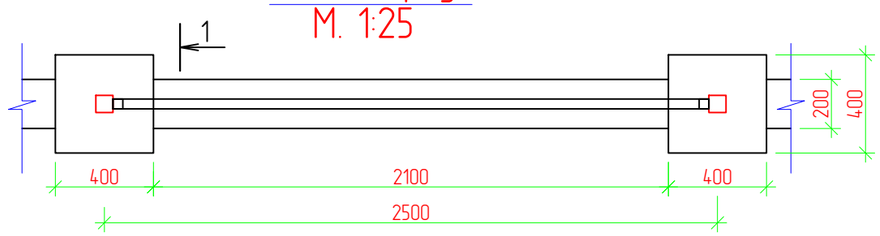

Примечания

1. Монтаж элементов ограждения производить в соответствии с требованиями СН РК 5.03-07-2013.
2. Сварку выполнять электродами типа Э-42А ГОСТ 9467-75. Типы сварных швов принимать по ГОСТ5264-80. Катеты сварных швов - 4мм. После выполнения сварочных работ сварные швы очистить от шлака и грунтовать.
3. Металлоконструкции должны быть окрашены 2 раза эмалью ХВ-124 ГОСТ10144-89 по поверхности, грунтованной ФЛ-03К ГОСТ 9109-84.
4. Данный лист читать совместно с листом ГП-11.

Спецификация

Поз.	Обозначение	Наименование	Кол.	Масса ед., кг	Приме-чание
		Звено ограды 1		179,67	
1	ГОСТ 8639-82	Кв. труба 50х50х5 Lобщ=12,5 п.м.	1	6,73	84,12
2	ГОСТ 34028-2016	Ø16А-240 Lобщ=60,0 п.м.		1,58	94,8
3	ГОСТ 8509-93	Уголок 50х50х5, L=50 мм	4	3,77	0,75
	Грунтовка за 1 раз	ГФ-021			9,0 м2
	Окраска за 2 раза	ПФ-115			9,0 м2

Изм.	Кол.	Лист	N док.	Подпись	Дата	12-20-АС		
						Разработка ПСД на строительство спортивного комплекса в селе Сагыз Кызылкогинского района Атырауской области		
Разраб.		Пак				Архитектурно-строительные решения.	Стадия	Лист	Листов
ГИП		Инсенбаев					РП	7	
Проверил		Нурланкызы				Ограждения. Звено ограды 1. Спецификация.	ТОО "ШЫНДАУ" г.Атырау.		

Согласовано

Взам. инв. N

Подп. и дата

Инв. N подл.

Копировал

Формат А3

Доборноен звено ограды 2. М. 1:25

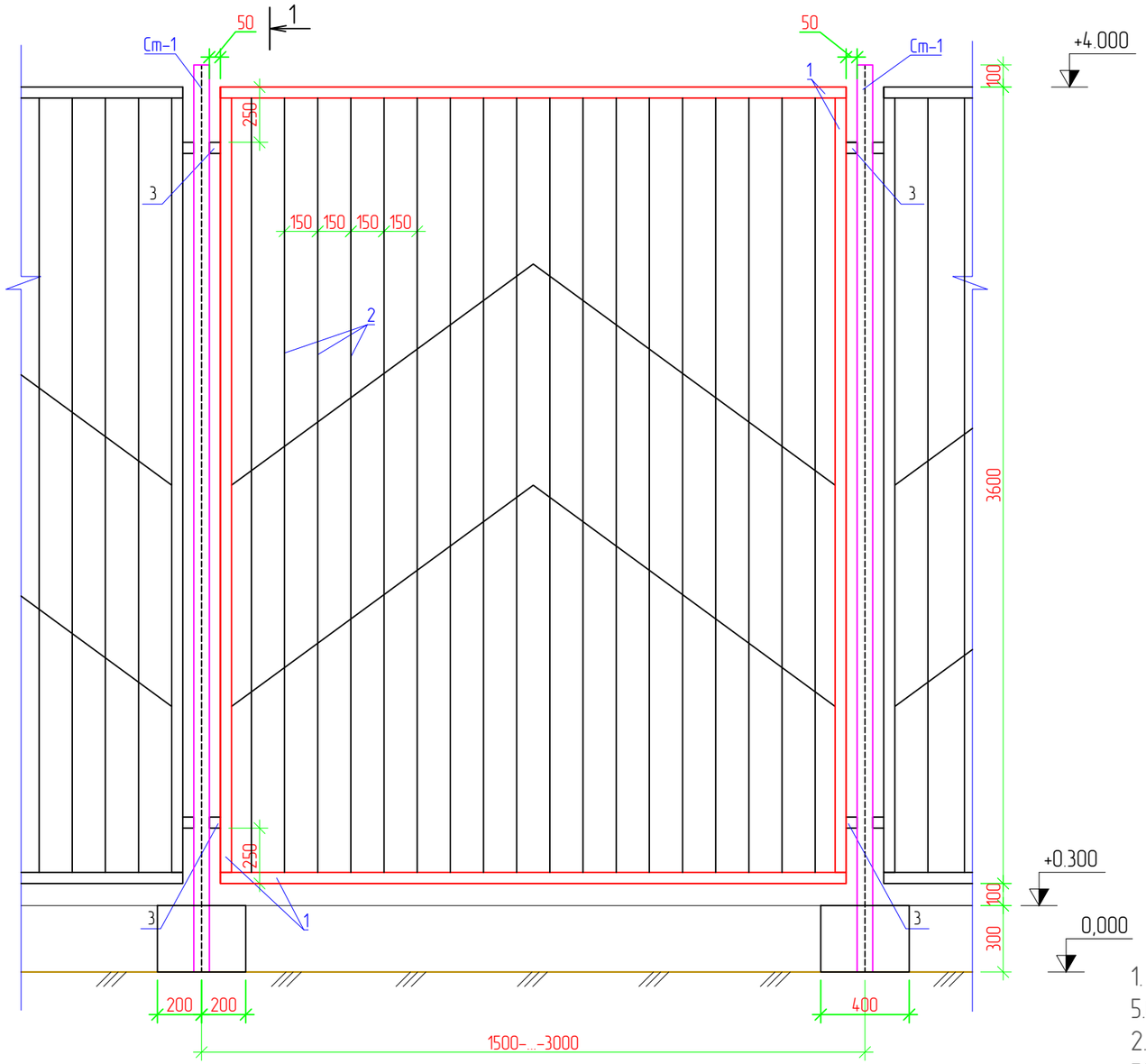

1-1. М. 1:25

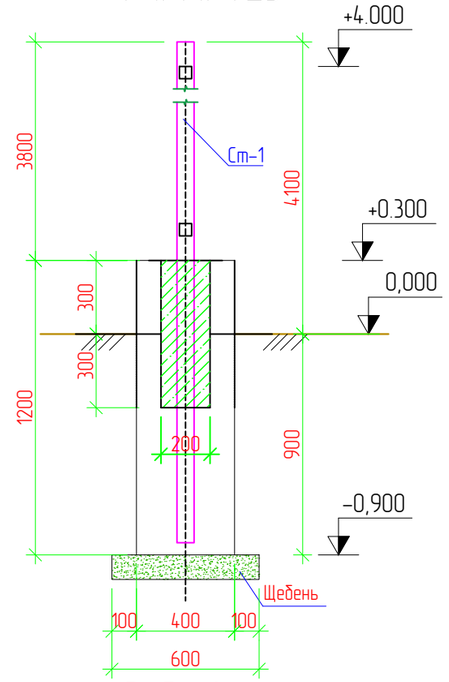

Вид сверху
М. 1:25

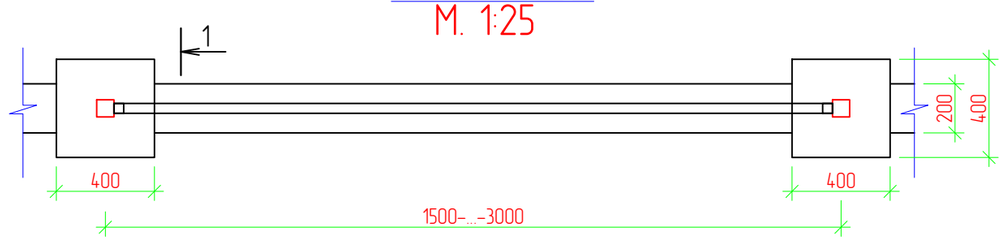

Примечания

1. Монтаж элементов ограждения производить в соответствии с требованиями СН РК 5.03-07-2013.
2. Сварку выполнять электродами типа Э-42А ГОСТ 9467-75. Типы сварных швов принимать по ГОСТ5264-80. Катеты сварных швов - 4мм. После выполнения сварочных работ сварные швы очистить от шлака и грунтовать.
3. Металлоконструкции должны быть окрашены 2 раза эмалью ХВ-124 ГОСТ10144-89 по поверхности, грунтованной ФЛ-03К ГОСТ 9109-84.
4. Данный лист читать совместно с листом ГП-11.

Спецификация

Поз.	Обозначение	Наименование	Кол.	Масса ед., кг	Приме-чание
		Доборное звено ограды 2		147,70	
1	ГОСТ 8639-82	Кв. труба 50х50х5 Lобщ=11,2 п.м.	1	6,73	75,38
2	ГОСТ 34028-2016	Ø16А-240 Lобщ=45,3 п.м.		1,58	71,57
3	ГОСТ 8509-93	Уголок 50х50х5, L=50 мм	4	3,77	0,75
	Грунтовка за 1 раз	ГФ-021			9,69 м2
	Окраска за 2 раза	ПФ-115			9,69 м2

Изм.	Кол.	Лист	N док.	Подпись	Дата	12-20-АС		
						Разработка ПСД на строительство спортивного комплекса в селе Сагыз Кызылкогинского района Атырауской области		
Разраб.		Пак				Архитектурно-строительные решения.	Стадия	Лист	Листов
ГИП		Инсенбаев					РП	8	
Проверил		Нурланкызы				Доборноен звено ограды 2. Спецификация.	ТОО "ШЫНДАУ" г.Атырау.		

Согласовано

Взам. инв. N

Подп. и дата

Инв. N подл.

Копировал

Формат А3

План фундамента под КТП

М. 1:50

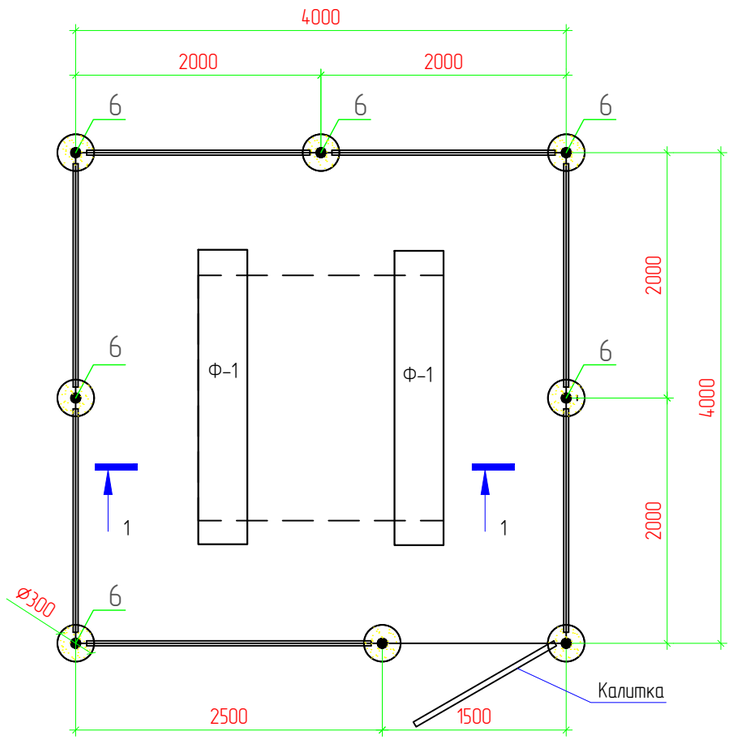

Разрез 1-1

М. 1:50

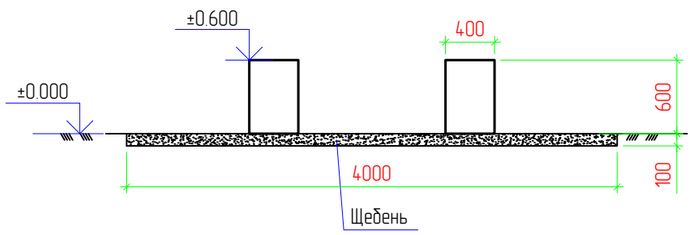

Спецификация

Поз.	Обозначение	Наименование	Кол.	Масса ед., кг	Приме-чание
		Фундамент под КТП			
Ф-1	ГОСТ 13579-78	ФБС 24.4.6Т	2	980,0	1960,0
		Щебень толщиной 100 мм			1,6 $м^3$
		Ограждения и калитка			
1	ГОСТ 8509-93	Уголок 40х40х5, Lобщ=29,0 п.м		2,98	86,42
2	ГОСТ 8509-93	Уголок 40х40х5, L=1400мм	2	2,98	8,4
3	ГОСТ 8509-93	Уголок 40х40х5, L=1900мм	16	2,98	90,6
4	ГОСТ 8509-93	Уголок 40х40х5, L=50мм	42	2,98	6,26
5	ГОСТ 10704-91	Труба 89х3, L=2600мм	8	6,36	132,3
6		Дверные петли	2		
7	ГОСТ 5336-80	Сетка 1-Р-50-3,0			28,8 $м^2$
8	ГОСТ 19903-2015	Заглушка. лист Ø90мм t-3,0мм	16	0,15	2,4
		Бетон В15 с/с	8	0,05$м^3$	0,4 $м^3$
		Щебень			0,007$м^3$
		Выемка грунта		0,046$м^3$	0,37 $м^3$
		Гидроизоляция. Рубероид			5,6 $м^2$

Примечания

Данный лист читать совместно с листами АС-15, ГП-3.

Согласовано

Взам. инв. N

Подп. и дата

Инв. N подл.

Изм.	Кол.	Лист	N док.	Подпись	Дата
Разраб.		Пак			
ГИП		Инсенбаев			
Проверил		Нурланкызы			

12-20-АС

Разработка ПСД на строительство спортивного комплекса в селе Сагыз Кызылкогинского района Атырауской области

Архитектурно-строительные решения. КТП

Стадия	Лист	Листов
РП	9	

План фундамента и ограждения КТП. Разрез 1-1.

ТОО "ШЫНДАУ" г.Атырау.

Копировал

Формат А3

Калитка
М. 1:20

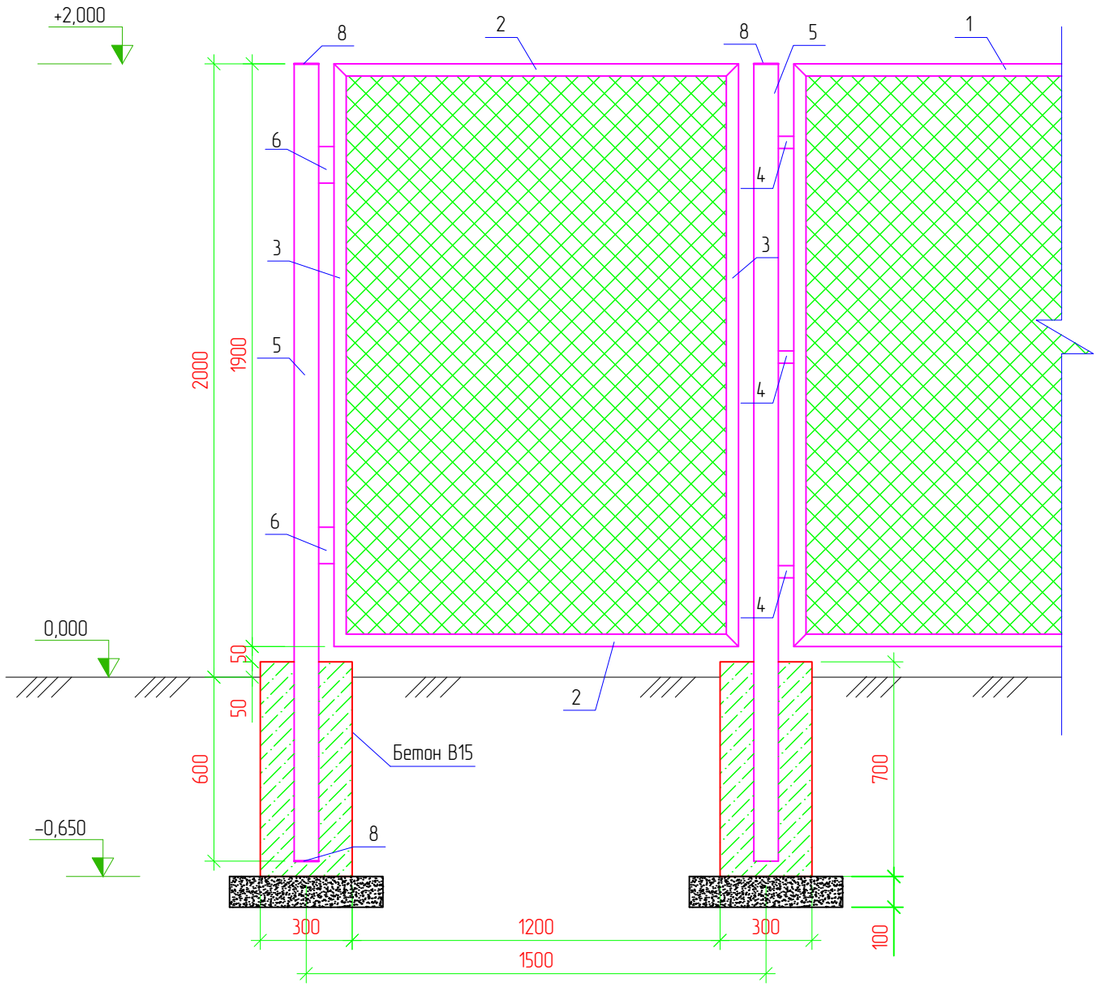

Ограждение
М. 1:20

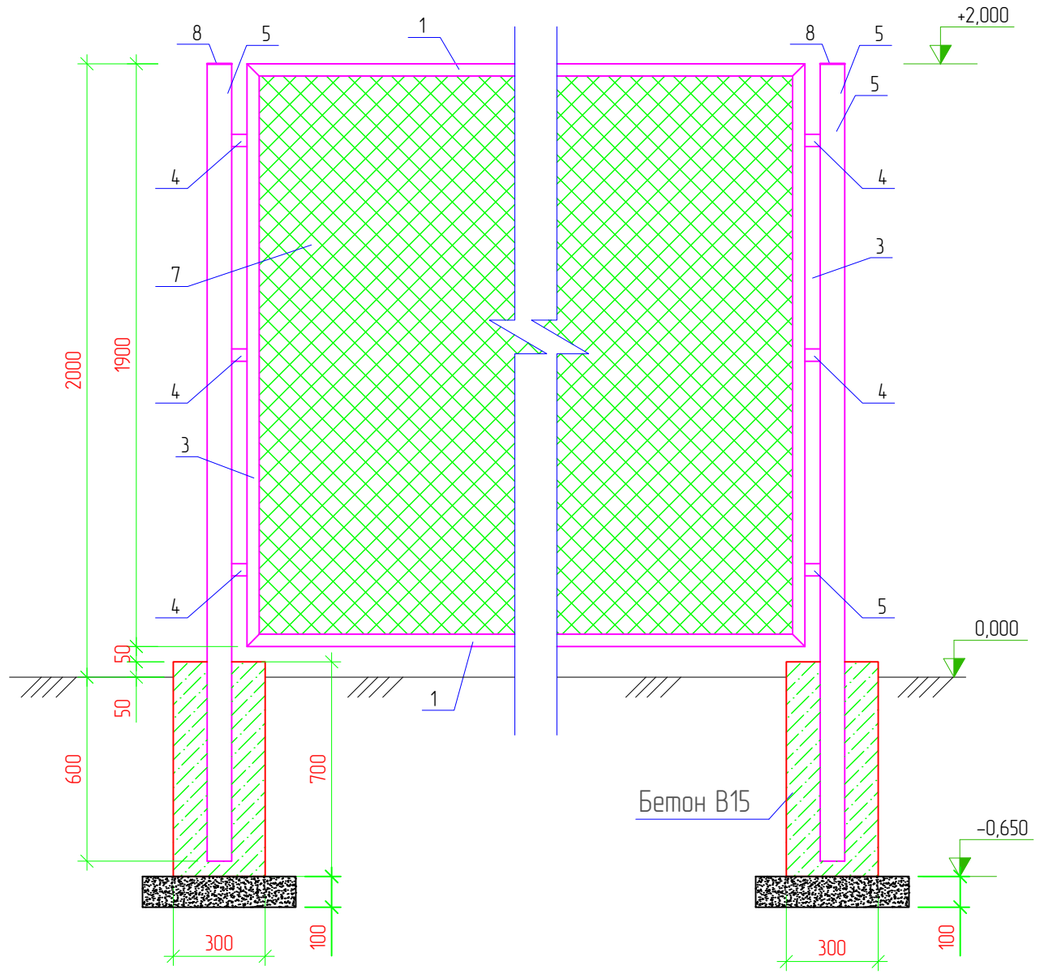

Примечания

1. Стальные трубы ограждения устанавливаются в сверленные котлованы Ø300мм, глубиной 0.6м.
2. Устойство сверленных котлованов производить в соответствии с требованиями СНиП 3.02.01-87.
3. После установки труб ограждения котлованы заделать бетоном класса В15 на сульфатостойком портландцементе ГОСТ 22266-94 с маркой по водонепроницаемости W6.
4. Монтаж элементов ограждения производить в соответствии с требованиями СНиП 3.03.01-87.
5. Сварку выполнять электродами типа 342А ГОСТ 9467-75. Типы сварных швов принимать по ГОСТ5264-80. Катеты сварных швов - 4мм. После выполнения сварочных работ сварные швы очистить от шлака и грунтовать.
6. Металлоконструкции должны быть окрашены 2 раза эмалью ХВ-124 ГОСТ 10144-89 по поверхности, грунтованной ФЛ-03К ГОСТ9109-84.
7. Данный лист читать совместно с листами АС-14, ГП-3.

Согласовано

Взам. инв. N

Подп. и дата

Инв. N подл.

Изм.	Кол.	Лист	N док.	Подпись	Дата	12-20-АС		
						Разработка ПСД на строительство спортивного комплекса в селе Сагыз Кызылкогинского района Атырауской области		
Разраб.		Пак				Архитектурно-строительные решения. КТП.	Стадия	Лист	Листов
ГИП		Инсенбаев					РП	10	
Проверил		Нурланкызы				Калитка. Ограждения КТП.	ТОО "ШЫНДАУ" г.Атырау.		

Копировал

Формат А3

План
М. 1:50

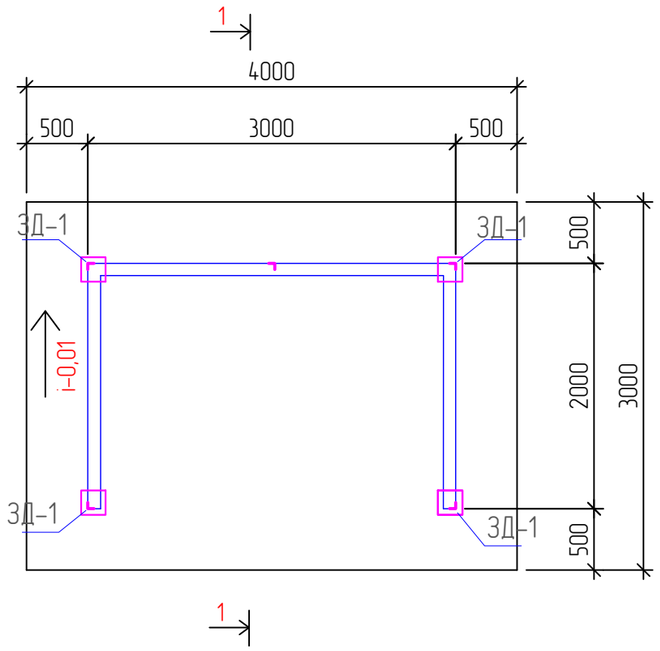

Спецификация

Поз.	Обозначение	Наименование	Кол.	Масса ед., кг	Приме-чание
		Каркас			
1	ГОСТ 8509-93	Уголок 50х50х5 Lобщ=22,0 п.м		3,77	83,0
		Ограждение			
2		Профлист			14,0 м2
		Сетка С1			
		Площадка			
	ГОСТ 34028-2016	Ø12-А400 L=3900мм шаг 200	15	3,41	52,07
	ГОСТ 34028-2016	Ø12-А400 L=2900мм шаг 200	20	2,58	51,62
		Бетон В15			1,8 $м^3$
		Щебень пропитанный битумом			1,4 $м^3$
		ЗД-1	4		12,36
3	ГОСТ 19903-74	Лист 200х200х8	1	2,51	2,51
4	ГОСТ 34028-2016	Ø12 (А400) L= 650мм	1	0,888	0,58

Сетка С1. М. 1:50

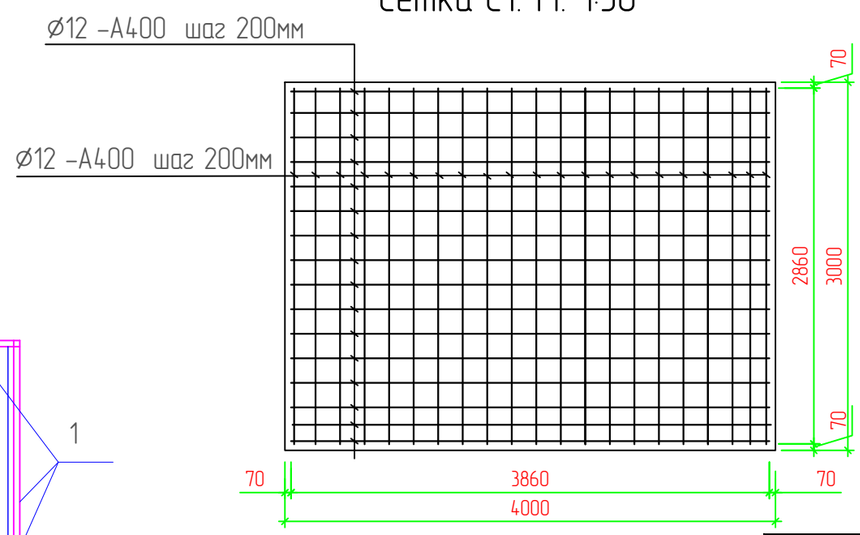

ЗД-1
М 1:25

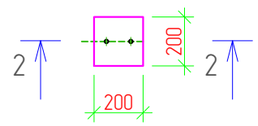

2-2
М 1:25

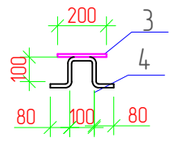

Разрез 1-1
М. 1:50

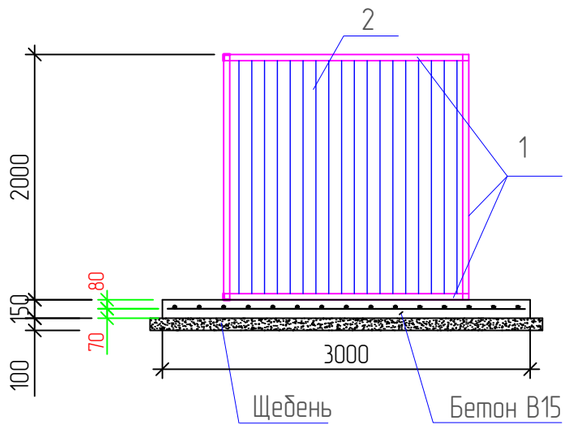

Изм.	Кол.	Лист	N док.	Подпись	Дата
Разраб.		Пак			
ГИП		Инсенбаев			
Проверил		Нурланкызы			

12-20-АС

Разработка ПСД на строительство спортивного комплекса в селе Сагыз Кызылкогинского района Атырауской области

Архитектурно-строительные решения.

Стадия	Лист	Листов
РП	11	

Мусоросборный блок

ТОО "ШЫНДАУ" г.Атырау.

Согласовано

Взам. инв. N

Подп. и дата

Инв. N подл.

Копировал

Формат А3

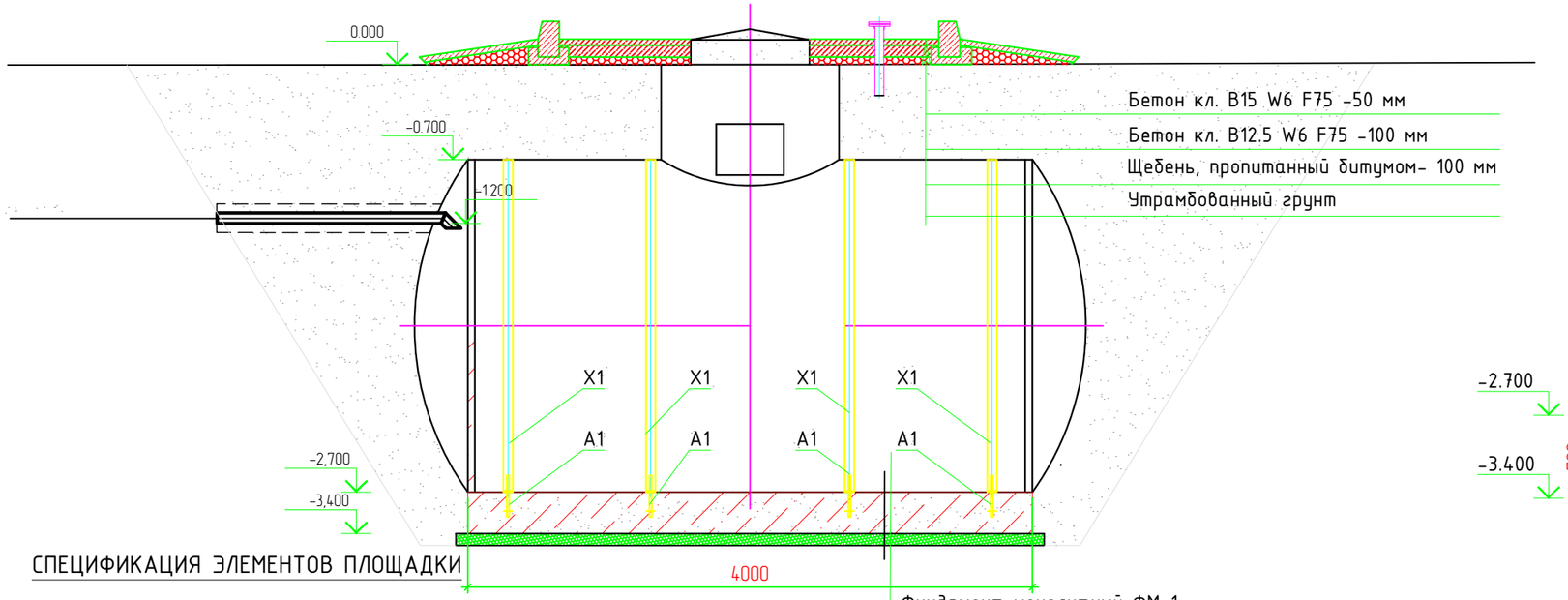

РАЗРЕЗ 1-1

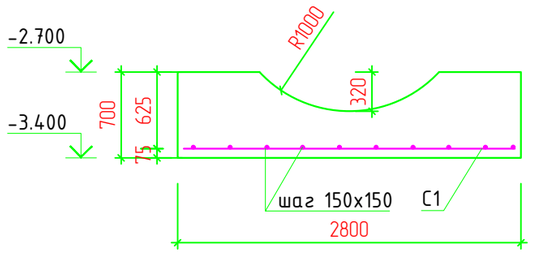

План фунд. плиты

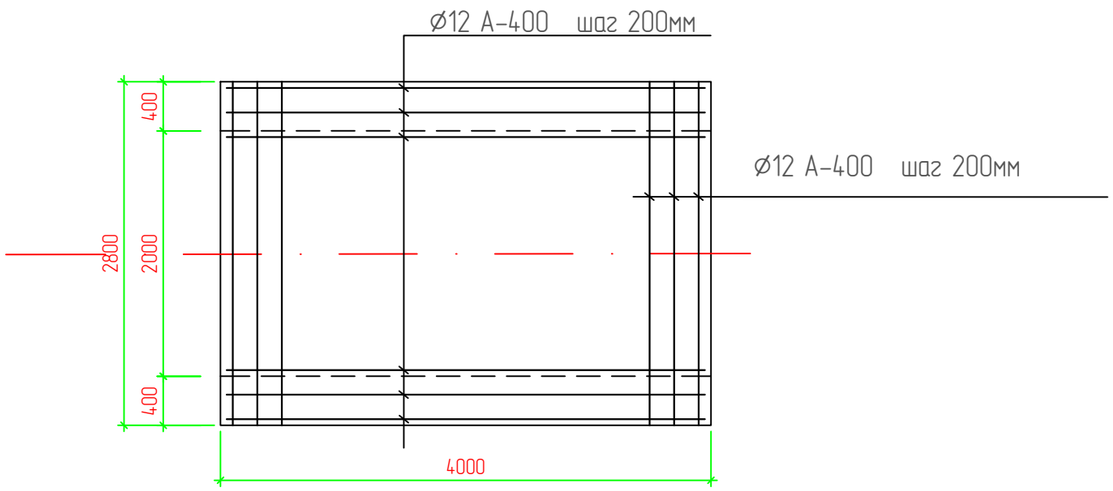

СПЕЦИФИКАЦИЯ ЭЛЕМЕНТОВ ПЛОЩАДКИ

Марка Поз.	Обозначение	Наименование	Кол.	Масса ед, кг	Масса об, кг	Примеч.
		ФУНДАМЕНТНАЯ ПЛИТА				
1	ГОСТ 34028-2016	Арматура -А400 Ø12 L=3900мм	14	3,46	48,5	
2	ГОСТ 34028-2016	Арматура -А400 Ø12 L=2700мм	23	2,40	55,2	
		МАТЕРИАЛЫ:			0.0	
	ГОСТ 7473-94	Бетон В30 F75 W6		7,0м3	0.0	
	ГОСТ 8267-93	Щебень фракции 100мм		1,5м^3	0.0	
	ГОСТ 6617-76	Битум БН-70/30		23,3м^2	0.0	
		Сжимаемая доска-заполнитель 30х160		1.5м^2	0.0	
	ГОСТ 103-76	Полоса 50х8 L=6300мм	4	20,1	80.4	
		Полиэтиленовый лист сортамент 1000		52,3м^2	0.0	
		Анкерные болты HILTI HSLG-R M^{16}_{25}	8		0.0	
		Полимерная стропа	8		0.0	
		ПЛОЩАДКА				
		МАТЕРИАЛЫ:				
	ГОСТ 7473-94	Бетон В15 F75 W6		1,40м^3	0.0	
	ГОСТ 7473-94	Бетон В12,5 F75 W6		1,35м^3	0.0	
	ГОСТ 8267-93	Щебень фракции 100мм		2,50м^3	0.0	
	ГОСТ 6617-76	Битум БН-70/30		28,0м^2	0.0	
		Пескоцементная засыпка		53,74м^3	0.0	

Сталь ВСт3сп по ГОСТ 380-94*

1. Все размеры даны в миллиметрах если нет других указаний
2. Все отметки даны в метрах если нет других указаний
3. Марка стали всех металлоконструкций и анкерных болтов ВСт3сп по ГОСТ 380-94*
4. Все металлоконструкции перед монтажом в проектное положение должны быть предварительно очищены металлической щеткой, огрунтованы и окрашены эмалью марки ПФ-170 по ГОСТ 15907-70* либо масляной краской МА-15 по ГОСТ 10503-71
5. Бетонирование площадки вести без перерывов
6. Армирование фундаментов выполнять с использованием вязальной железной легкогнущейся проволоки

Согласовано

Взам. инв. N

Подп. и дата

Инв. N подл.

Изм.	Кол.	Лист	N док.	Подпись	Дата
Разраб.		Пак			
ГИП		Инсенбаев			
Проверил		Нурланкызы			

12-20-АС

Разработка ПСД на строительство спортивного комплекса в селе Сагыз Кызылкогинского района Атырауской области

Инженерные сети.

Стадия	Лист	Листов
РП	12	

Емкость накопительная V=10м3

ТОО "ШЫНДАУ" г.Атырау.

Копировал

Формат А3

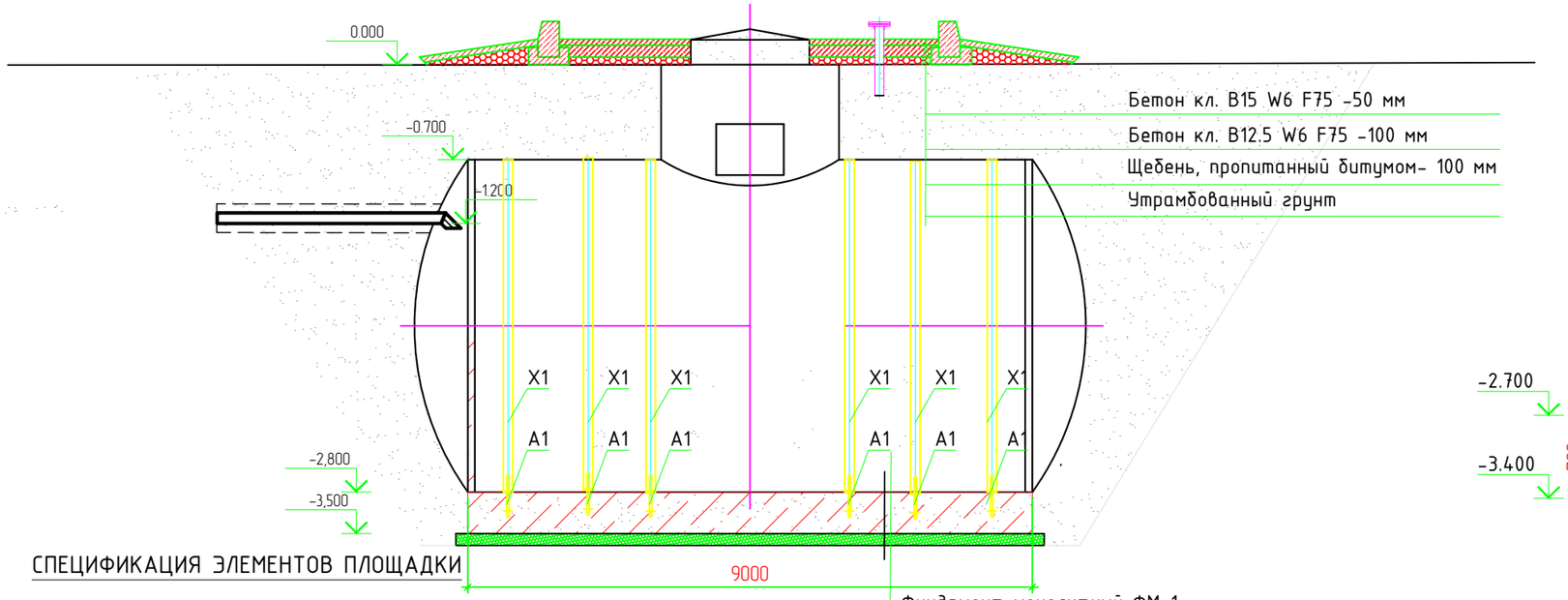

РАЗРЕЗ 1-1

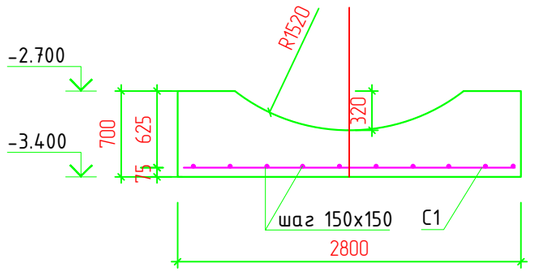

План фунд. плиты

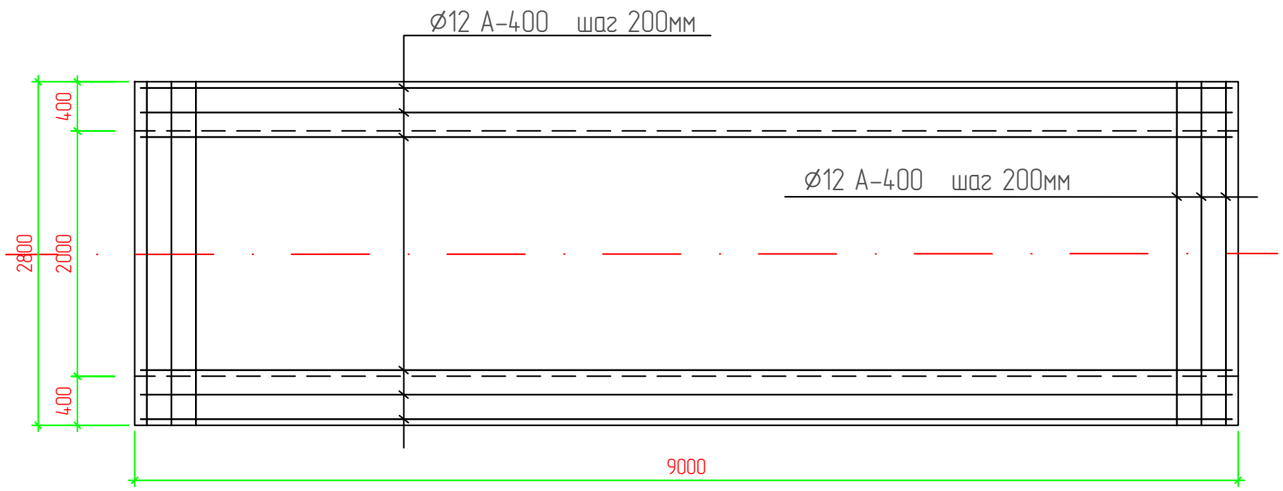

СПЕЦИФИКАЦИЯ ЭЛЕМЕНТОВ ПЛОЩАДКИ

Марка Поз.	Обозначение	Наименование	Кол.	Масса ед, кг	Масса об, кг	Примеч.
		ФУНДАМЕНТНАЯ ПЛИТА				
1	ГОСТ 34028-2016	Арматура -А400 Ø12 L=8900мм	14	7,9	110,6	
2	ГОСТ 34028-2016	Арматура -А400 Ø12 L=2700мм	45	2,40	108	
		МАТЕРИАЛЫ:			0.0	
	ГОСТ 7473-94	Бетон В30 F75 W6		16,3м^3	0.0	
	ГОСТ 8267-93	Щебень фракции 100мм		2,8м^3	0.0	
	ГОСТ 6617-76	Битум БН-70/30		30,0м^2	0.0	
		Сжимаемая доска-заполнитель 30х160		1.5м^2	0.0	
	ГОСТ 103-76	Полоса 50х8 L=9700мм	6	30,5	183.0	
		Полиэтиленовый лист сортамент 1000		52,3м^2	0.0	
		Анкерные болты HILTI HSLG-R M^{16}_{25}	12		0.0	
		Полимерная стропа	12		0.0	
		ПЛОЩАДКА				
		МАТЕРИАЛЫ:				
	ГОСТ 7473-94	Бетон В15 F75 W6		1,40м^3	0.0	
	ГОСТ 7473-94	Бетон В12,5 F75 W6		1,35м^3	0.0	
	ГОСТ 8267-93	Щебень фракции 100мм		2,50м^3	0.0	
	ГОСТ 6617-76	Битум БН-70/30		28,0м^2	0.0	
		Пескоцементная засыпка		53,74м^3	0.0	

Сталь ВСт3сп по ГОСТ 380-94*

1. Все размеры даны в миллиметрах если нет других указаний
2. Все отметки даны в метрах если нет других указаний
3. Марка стали всех металлоконструкций и анкерных болтов ВСт3сп по ГОСТ 380-94*
4. Все металлоконструкции перед монтажом в проектное положение должны быть предварительно очищены металлической щеткой, огрунтованы и окрашены эмалью марки ПФ-170 по ГОСТ 15907-70* либо масляной краской МА-15 по ГОСТ 10503-71
5. Бетонирование площадки вести без перерывов
6. Армирование фундаментов выполнять с использованием вязальной железной легкогнущейся проволоки

Согласовано

Взам. инв. N

Подп. и дата

Инв. N подл.

Изм.	Кол.	Лист	N док.	Подпись	Дата
Разраб.		Пак			
ГИП		Инсенбаев			
Проверил		Нурланкызы			

12-20-АС

Разработка ПСД на строительство спортивного комплекса в селе Сагыз Кызылкогинского района Атырауской области

Инженерные сети.

Стадия	Лист	Листов
РП	12а	

Емкость накопительная V=60м3

ТОО "ШЫНДАУ" г.Атырау.

Копировал

Формат А3

Щит пожарный с инвентарем

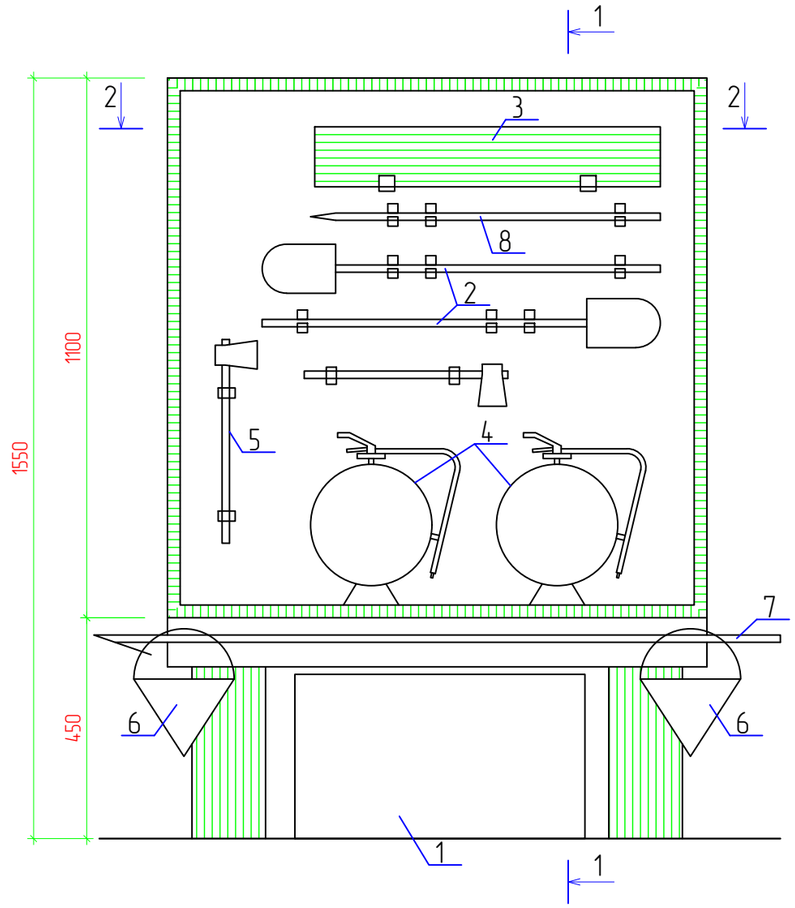

1-1

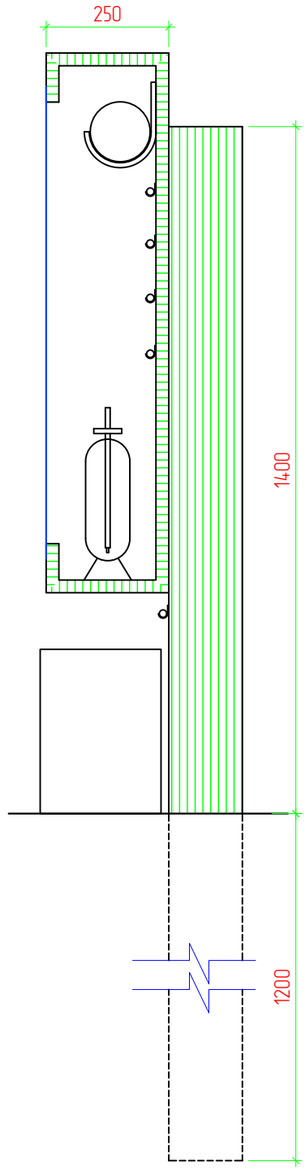

2-2

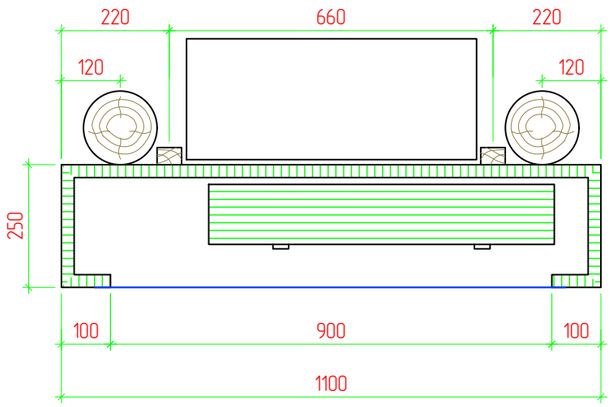

Спецификация

Поз.	Обозначение	Наименование	Кол.	Масса ед., кг	Приме-чание
		Пожарный инвентарь			
1	ОРГ 1468-03-320	Ящик для песка 0,12 м3	1	30,2	
2		Лопаты железные	2		
3		Полотно противопожарные ПП600	1		
4	ТУ 51-192-83	Огнетушитель ОП-5(3)	2		
5		Топор	2		
6		Ведро	2		
7		Багор	1		
8		Лом	1		

Примечание:

1. Щит с пожарным инвентарем разработан на основании требований "Нормы положений пожарной техники, оборудования и первичных средств пожаротушения на объектах"
2. Расход древесины - 0,18 $м^3$
   Расход стекла толщ. 4 мм - 0,85 $м^2$
3. Остекленный блок оборудуется замком. В случае пожара разбить.
4. Все деревянные элементы щита антисептировать и подвергнуть глубокой пропитку антипиреном.
5. Деревянные столбы перед установкой обмазать битумом на глубину заложения 1200 мм и обернуть 2-мя слоями рубероида.

Согласовано

Взам. инв. N

Подп. и дата

Инв. N подл.

Изм.	Кол.	Лист	N док.	Подпись	Дата	12-20-АС		
						Разработка ПСД на строительство спортивного комплекса в селе Сагыз Кызылкогинского района Атырауской области		
Разраб.		Пак				Архитектурно-строительные решения.	Стадия	Лист	Листов
ГИП		Инсенбаев					РП	13	
Проверил		Нурланкызы				Щит пожарный с инвентарем	ТОО "ШЫНДАУ" г.Атырау.		

Копировал

Формат А3