ТОО «ШЫНДАУ»
г. Атырау ул. Махамбета Утемисова, 116 Г тел. 8/7122/ 31 59 59
e-mail: info@shyndau.kz site: www.shyndau.kz

Разработка проектно-сметной документации на строительство спортивного комплекса

Том 3

Газоснабжение внутренние сети

12-20-ГСВ

г. Атырау 2020г.

ТОО «ШЫНДАУ»
Государственная лицензия №17007998 от 28 апреля 2017 года

Разработка проектно-сметной документации на строительство спортивного комплекса

ТОМ 3

12-20-ГСВ

Газоснабжение внутренние сети

Объект № 12-20
Экз._____

Директор Ешимкулов Н.Т.

ГИП Инсенбаев А.Р.

г. Атырау 2020г.

Ведомость рабочих чертежей основного комплекта

Лист	Наименование	Примечание
1	Общие данные	
2	План внутреннего газоснабжение	
3	Аксонометрическая схема Г1	

Ведомость ссылочных и прилагаемых документов

Обозначение	Наименование	Примечание
	Ссылочные документы	
СЕРИЯ 4.904-69	Детали крепления санитарно-технических приборов и трубопроводов	
ГОСТ 17375-2001	Детали трубопроводов отводы	
СН РК 4.03-01-2011	"Газораспределительные системы"	
МСН 4.03-01-2003	"Газораспределительные системы"	
СНиП РК 1.03-05-2011	"Охрана труда и ТБ в строительстве"	
	Прилагаемые документы	
09-20-ГСВ.СО	Спецификация оборудований и материалов (1 лист)	

Общие данные

1. Данный проект выполнен на основании:
   - задания на проектирование.
   - технических условий выданных АО "КазТрансГазАймак" № 01167 от 09.06.2020;

2. Рабочий проект разработан в соответствии с требованиями СН РК 4.03-01-2011 "Газораспределительные системы"
3. Внутреннее газоснабжение котельной:
   Внутреннее газоснабжение природным газом котельной предусмотрено от газопровода низкого давления на выходе проектируемого ГРШП. Монтаж газопровода низкого давления ведется на сварке из стальных электросварных труб Ø 50х3,5 по ГОСТ 3262-75, ВСТ10 ГОСТ 10705-80*, прокладывается по стенам котельной, крепление газопровода к стене произвести крючьями.
4. Вводом газопровода в здание котельной осуществляется от проектируемой, (см, раздел ГСН), отключающей арматуры Ду50 на отметке+1,50м., для доступного обслуживания. Затем поднятся на отметку +2,20м для ввода газопровода в здание котельной для установки системы аварийного отключения газа САКЗ-80. Замерный узел учета газа предусмотрен в котельной. В котельной применяются котлы Atlas 78. В качестве горелки котельной применяется Горелка

NG90 M.TN.S.KZ.A.0.20, работающее на газовом или жидком топливе.
5.Рессивер устанавливается на опорах.
6. От рессивера предусмотреть отвод газопровода к каждому котлу. Устанавливаются отопительные котлы в количестве 2 шт.
7. Продувочная свеча Д=32мм выводится наружно до отметки +4,0м.
8. При пересечении стены газопровод заключить в футляр. концы футляра должны быть закрыты герметичным материалом, паклей. Концы футляра должны выступать на 5см по обе стороны стены.
9. Вентиляция предусмотрена естественная через форточку в верхней части окон здания, дефлектором ду300.
   - дефлектор, рассчитанный на удаление 6 об/час;
   - приточная решетка в нижней части двери с живым сечением не менее 0,002м2.
10. Газопровод монтируется согласно МСН 4.03-01-2003 «Газораспределительные системы»
11. Монтаж и испытание газопроводов должна выполнять специализированная организация в соответствии с требованиями СН РК 4.03-01-2011 "Газораспределительные системы".
12. Используемые для строительства стальные трубы и газовое оборудование должны иметь сертификат соответствия и разрешение на применение.
13. Входной контроль качества труб и соединительных деталей должен производится в соответствии с требованиями СН РК 1.03-00-2011 "Строительное производство. Организация строительства предприятии, зданий и сооружений"
14. К строительству можно приступать при полном обеспечении трубами и материалами.
15. После окончания строительно-монтажных работ, газопровод подлежит испытанию на герметичность воздухом в соответствии с требованиями таблицы-24 СП РК 4_03-101-2013 «Газораспределительные системы» газопроводов среднего и низкого давления и газопроводов ГРПШ:
    - Надземные газопроводы св.0,005 до 0,3 МПа включ. подлежит испытанию давлением 0,45 МПа, продолжительность испытания 1 час;
    - Газопроводы и технические устройства ГРП св. 0,005 до 0,3 включ. подлежит испытанию давлением 0,45 МПа продолжительность испытания 12 часов;
    - Газопроводы котельных, общественных, административных, бытовых и производственных зданий давлением: до 0,005 включ. подлежит испытанию давлением 0,01 МПа, продолжительность испытания 1 час;

По завершению испытаний газопровода давление следует снизить до рабочего и выдержать в течение 10 мин.
Затем выполнить защиту от коррозии наземных участков стальных газопроводов, на входе и выходе из ГРПШ краской двумя слоями масляной краски ГОСТ 8292-85по двум слоям грунтовки ГФ-021 ГОСТ 25129-82.
16. Охрана окружающей среды анализ информации о влиянии подобных проектов на здоровье населения близлежащей территории и окружающей среды исключен, кроме аварийных ситуаций и производства работ. минимальное отрицательное воздействие газопровода на окружающую среду достигается:
   * рациональным выбором трассы, при которой к минимуму сведено прохождение его по озелененным участкам.
   * обеспечение конструктивной надежности работы газопровода
17. Техника безопасности при строительстве и эксплуатации газопроводов предусматривается руководствоваться следующими материалами:
   СН РК 4.03-01-2011, "Требования по безопасности объектов систем газоснабжения" СН РК 1.03-05-2011 «Охрана труда и техника безопасности в строительстве» и СП РК 1.03-106-2012 «Охрана труда и техника безопасности в строительстве»
   Контроль сварных стыков физическими методами в соответствии таблице-22 СП РК 4_03-101-2013 «Газораспределительные системы»:
   - надземный газопроводы – 5% контроль сварных стыков (но не менее одного стыка);
   - газопроводы ГРП и ГРУ – 100% контроль сварных стыков.

Для газопроводов из стальных труб контроль проводят радиографическим методом ГОСТ 7512-82

Проект выполнен с соблюдением действующих норм и правил соответствует нормам и правилам взрыво и пожаробезопасности и обеспечивает безопасную эксплуатацию запроектированных объектов.

Главный инженер проекта Инсенбаев А.Р.

Изм.	Кол.	Лист	N док.	Подпись	Дата	12-20-ГСВ		
						Разработка проектно-сметной документаций на строительство спортивного комплекса		
РАЗРАБ.		Нурмуханова				Внутреннее газоснабжение	Стадия	Лист	Листов
							РП	1	3
ГИП		Инсенбаев				Общие данные	ТОО "ШЫНДАУ"	
Проверил		Инсенбаев						

Взам. инв. N | Подп. и дата | Инв. N подл.

Формат А3

План котельной

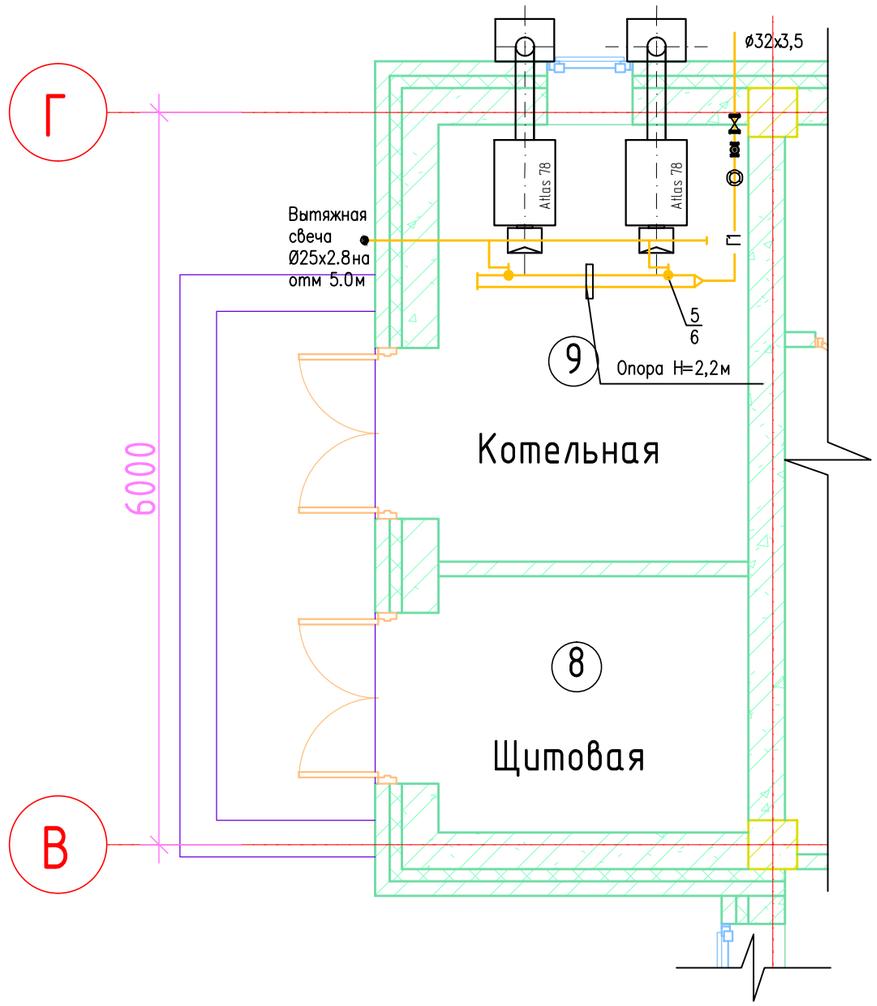

						12-20-ГСВ		
						Разработка проектно-сметной документаций на строительство спортивного комплекса		
Изм.	Кол.	Лист	N док.	Подпись	Дата			
Разраб.		Нурмуханова				Внутреннее газоснабжение	Стадия	Лист	Листов
							РП	2	3
ГИП		Инсенбаев							
Проверил		Инсенбаев				План внутреннего газоснабжение котельной	ТОО "ШЫНДАУ"		

Взам. инв. N

Подп. и дата

Инв. N подл.

Копировал

Формат А3

СХЕМА ГАЗОПРОВОДОВ

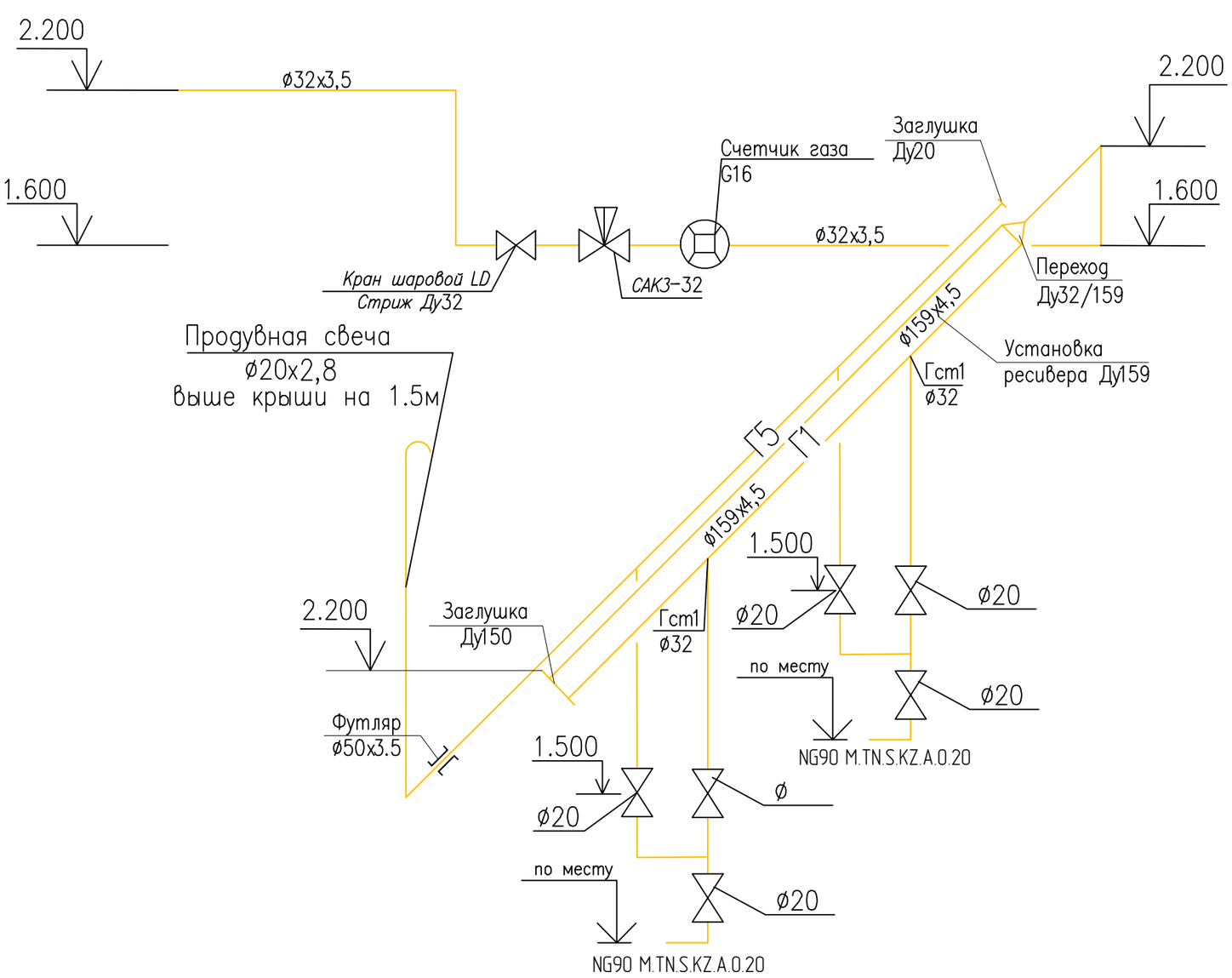

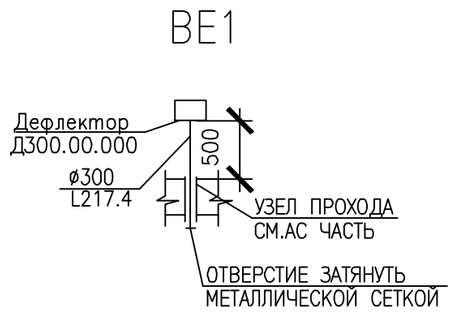

Взам. инв. N	
Подп. и дата	
Инв. N подл.	

Изм.	Кол.	Лист	N док.	Подпись	Дата	12-20-ГСВ		
						Разработка проектно-сметной документаций на строительство спортивного комплекса		
РАЗРАБ.		Нурмуханова				Внутреннее газоснабжение	Стадия	Лист	Листов
							РП	1	3
ГИП		Инсенбаев				Аксонометрическая схема Г1	ТОО "ШЫНДАУ"		
Проверил		Инсенбаев							

Формат А3

Позиция	Наименование и техническая характеристика	Тип, марка, обозначение документа, опросного листа	Код оборудования, изделия, материала	Завод-изготовитель	Единица измерения	Количество	Масса единицы кг	Примечания
1	2	3	4	5	6	7	8	9
	Оборудование							
	Система аварийного отключения газа Ду32	САКЗ-32			шт.	1		
	Счетчик G16T с электронным температурным корректором	G16T			шт.	1		
	Кран шаровый фланцевый LD стриж Ду32				шт.	1		
	Кран шаровый муфтовый 11Б41п3 для газа Ду32	11Б41п3			шт.	2		
	Кран шаровый муфтовый 11Б41п3 для газа Ду20	11Б41п3			шт.	6		
	Материалы							
	Труба 159х4.5 Вст3сп2	ГОСТ 10704-91			м	3,0		(для ресивера)
	Труба 32х3.2 Вст3сп2	ГОСТ 3262-75			м	15,0		
	Труба 20х2,8 Вст3сп2	ГОСТ 3262-75			м	7,0		
	Отвод 90 ^{0} Ду57	ГОСТ 17375-2001			шт.	6		
	Отвод 90 ^{0} Ду32	ГОСТ 17375-2001			шт.	2		
	Отвод 90 ^{0} Ду20	ГОСТ 17375-2001			шт.	3		
	Переход Ду159/57	ГОСТ 17378-2001			шт.	1		
	Заглушка Ду150	ГОСТ 17376-2001			шт.	1		
	Заглушка Ду20	ГОСТ 17376-2001			шт.	1		
	Опора под газопровод Н=2,2 м				шт.	1		
	Футляр через стену L=0.70мм трубы Ø114х4.0	ГОСТ 10704-91			шт.	1		
	Футляр через стену L=0.70мм трубы Ø50х3.5	ГОСТ 3262-75			шт.	1		

Взам. инв. N

Подп. и дата

Инв. N подл.

Изм.	Кол.	Лист	N док.	Подпись	Дата
Разраб.		Нурмуханова			
ГИП		Инсенбаев			
Проверил		Нурланкызы			

12-20-ГСВ

Разработка проектно-сметной документаций на строительство спортивного комплекса

Внутреннее газоснабжение

Стадия	Лист	Листов
РП	1	1

Спецификация оборудований и материалов

ТОО "ШЫНДАУ"

Копировал

Формат А3