ТОО «ШЫНДАУ»
г. Атырау ул. Махамбета Утемисова, 116 Г тел. 8/7122/ 31 59 59
e-mail: info@shyndau.kz site: www.shyndau.kz

Разработка проектно-сметной документации на строительство спортивного комплекса

Том 3

Система оповещения и управления эвакуацией людей при пожаре

12-20-СОУЭ

г. Атырау 2020г.

ТОО «ШЫНДАУ»
Государственная лицензия №17007998 от 28 апреля 2017 года

Разработка проектно-сметной документации на строительство спортивного комплекса

ТОМ 3

12-20-СОУЭ

Система оповещения и управления эвакуацией людей при пожаре

Объект № 12-20-СОУЭ
Экз._____

Директор Ешимкулов Н.Т.

ГИП Инсенбаев А.Р.

г. Атырау 2020г.

Ведомость рабочих чертежей основного комплекта

Лист	Наименование	Примечание
1	Общие данные	
2	Схема структурная СОУЭ	
3	План расположения оборудования и прокладки сетей СОУЭ	
4	Трибуна. План расположения оборудования и прокладки сетей	
5	План прокладки сетей СОУЭ стадиона. М 1:1000	

Ведомость ссылочных и прилагаемых документов

Обозначение	Наименование	Примечание
	Ссылочные документы	
СН РК 1.02-03-2011	Порядок разработки, согласования, утверждения и	
	состав проектной документации на строительство	
СН РК 3.02-19-2014	Проектирование открытых спортивных сооружений	
СП РК 3.02-118-2013	Закрытые спортивные залы	
СНиП РК 2.02-05-2009	Пожарная безопасность зданий и сооружений	
СН РК 2.02-11-2002	Нормы оборудования зданий, помещений и	
	сооружений системами автоматической пожарной	
	сигнализации, автоматическими установками	
	пожаротушения и оповещения людей о пожаре	
ПУЭ РК 2015	Правила устройства электроустановок	
СН РК 4.04-07-2019	Электротехнические устройства	
	Прилагаемые документы	
12-20 - СОУЭ.С	Спецификация оборудования изделий и материалов	

ОБЩИЕ УКАЗАНИЯ

Монтаж электрооборудования должен выполняться квалифицированным персоналом в соответствии с требованиями ПУЭ РК 2015 и СН РК 4.04-07-2019.

Заказываемые в проекте материалы и оборудование, подлежащие сертификации, имеют сертификаты соответствия в области пожарной безопасности, а также сертификаты соответствия в системах сертификации ГОСТ.

Проектом допускается применение другого оборудования и материалов, имеющих сертификаты и отвечающих требованиям проекта и нормативно-технической документации.

Справка ГИПа

Технические решения принятые в рабочих чертежах, соответствуют требованиям экологических, санитарно-гигиеничных, противопожарных и других норм, действующих на территории Республики Казахстан и обеспечивают безопасную для жизни и здоровья людей эксплуатацию объекта при соблюдении предусмотренных рабочими чертежами мероприятий.

Главный инженер проекта /Инсенбаев А.Р./

Взам.инв N

Подпись и дата

Инв N подл.

Изм.	Кол.	Лист	Nдок.	Подпись	Дата	12-20 - СОУЭ		
						Разработка проектно-сметной документации на строительство спортивного комплекса		
Разраб.		Умбет			08.20	Система оповещения и управления эвакуацией людей при пожаре	Стадия	Лист	Листов
ГИП		Инсенбаев			08.20		РП	1	5
Проверил		Нурланкызы			08.20	Общие данные	ТОО "Шындау" Атырау - 2020		

Формат А3

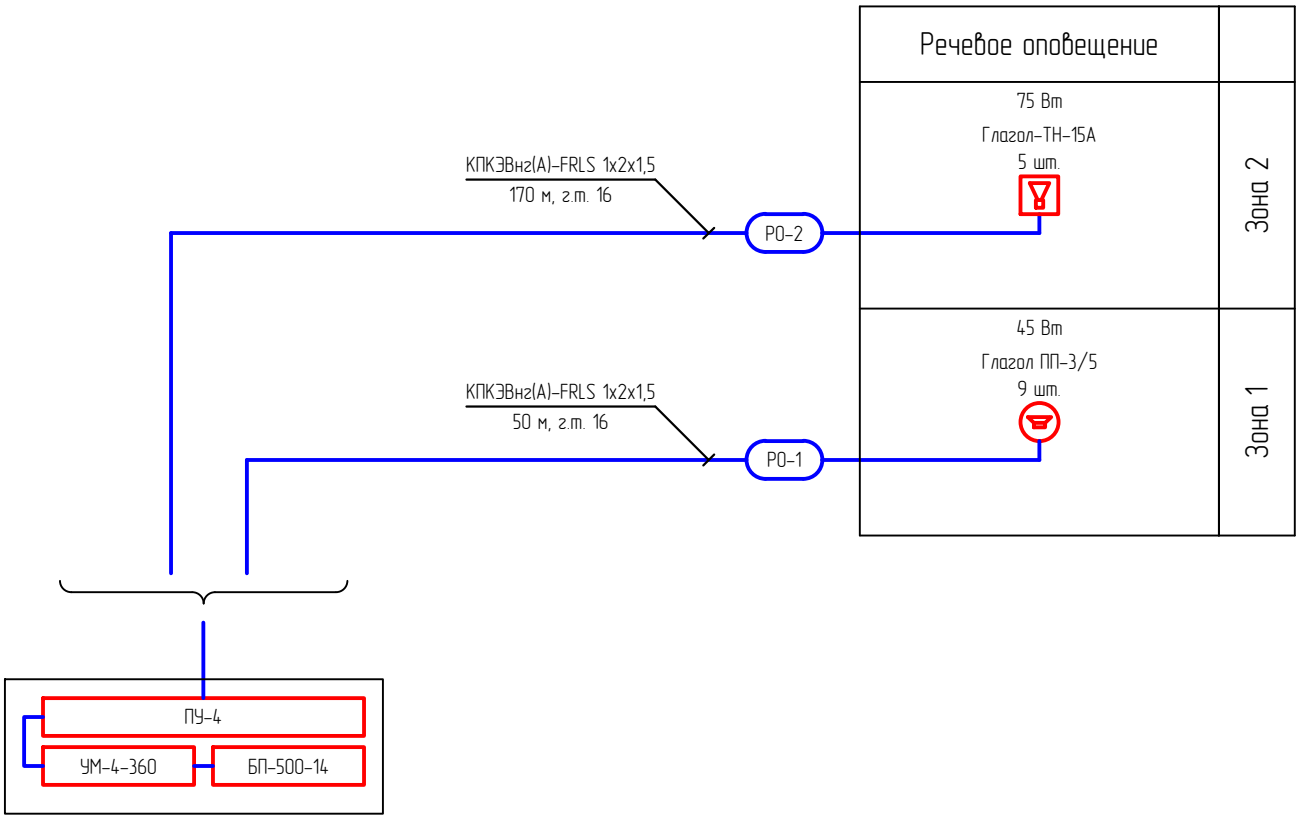

Стойка 24U в пом. 38

Примечания:

1. Указанная в чертеже длина не служит основанием для нарезки кабеля. Кабель нарезается по фактически промеренной трассе. Длины кабелей уточняются на месте, с учетом путей прохождения кабельных трасс.
2. На схеме указана общая протяженность линий оповещения с учетом всех ответвлений.
3. Оборудование может создавать на выходе опасное напряжение. Подключение и отключение трансляционных линий проводить только при отключенном питании.
4. Монтаж и подключение производить в соответствии с сопроводительной документацией на предусмотренное проектом оборудование.

Взам.инв N

Подпись и дата

Инв N подл.

Изм.	Кол.	Лист	Nдок.	Подпись	Дата
Разраб.		Умбет			08.20
ГИП		Инсенбаев			08.20
Проверил		Нурланкызы			08.20

12-20 – СОУЭ

Разработка проектно-сметной документации на строительство спортивного комплекса

Система оповещения и управления эвакуацией людей при пожаре

Стадия	Лист	Листов
РП	2	

Схема структурная СОУЭ

ТОО "Шыңдау"
Атырау – 2020

Формат А4

1-й этаж
М 1:100

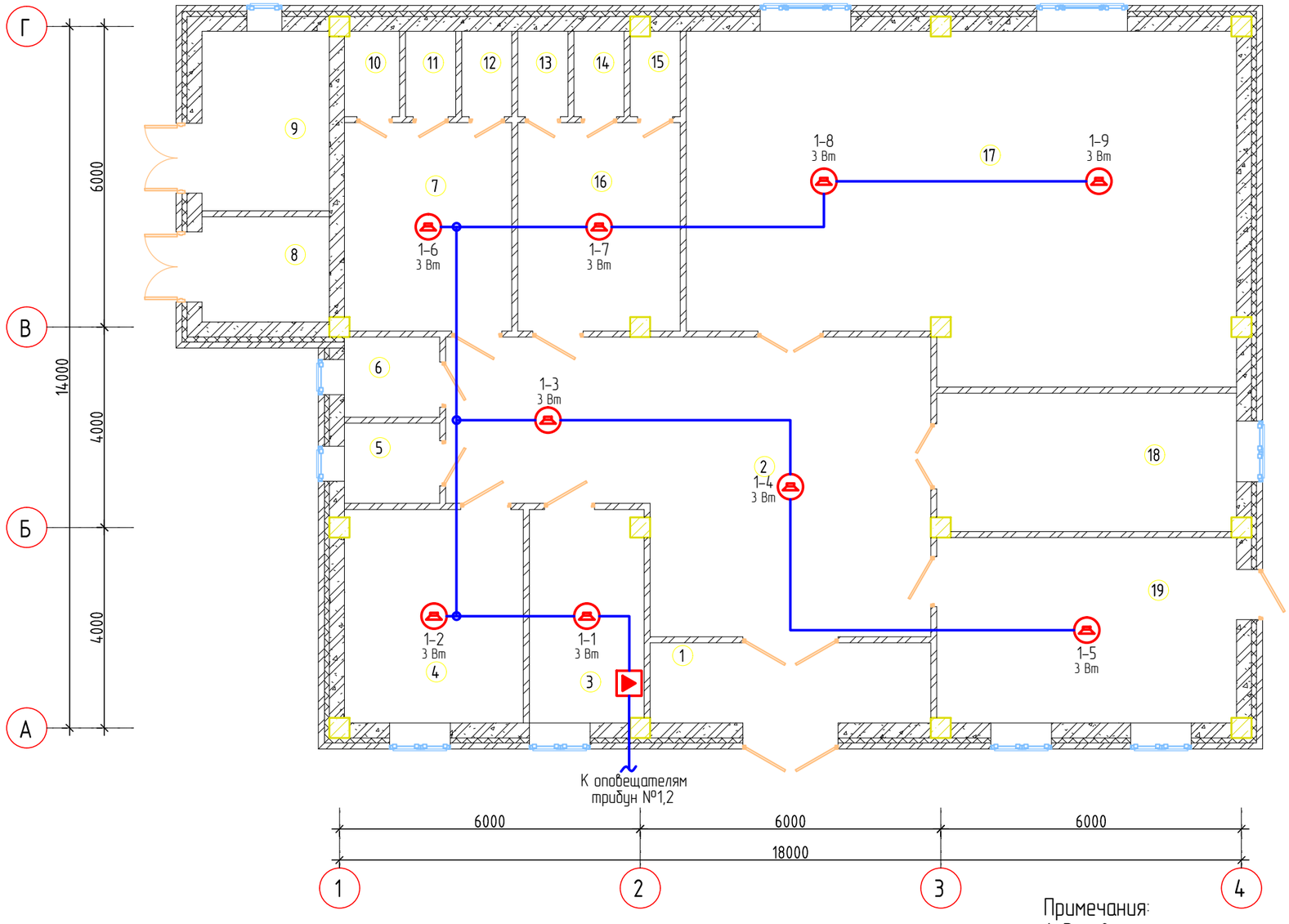

Экспликация помещений

Номер помещения	Наименование	Площадь, м²	Примечание
1	Тамбур	8,96	
2	Холл	47,03	
3	Тренерская	9,62	
4	Кабинет	15,16	
5	С/у (Ж)	3,04	
6	С/у (М)	3,04	
7	Раздевалка (М)	13,87	
8	Щитовая	5,33	
9	Котельная	9,09	
10	Туалет	1,86	
11	Душ	1,70	
12	Душ	1,70	
13	Туалет	1,70	
14	Душ	1,70	
15	Душ	1,66	
16	Раздевалка (Ж)	13,37	
17	Зал	72,12	
18	Венткамера	16,40	
19	Медпункт	22,09	

Условные обозначения:

- шкаф СОУЭ;
- потолочный громкоговоритель;
- рупорный громкоговоритель;
- сеть речевого оповещения;
- коробка распределительная.

Примечания:
1. В зависимости от местных условий, возможны отклонения от принятых в проекте направлений трасс и размещения оборудования.
2. Монтаж вести строго с учетом прокладки смежных инженерных сетей.
3. Сети пожарной систем сигнализации и оповещения при пожаре прокладываются в гофре.

Изм.	Кол.	Лист	Nдок.	Подпись	Дата
Разраб.		Умбет			08.20
ГИП		Инсенбаев			08.20
Проверил		Нурланкызы			08.20

12-20 – СОУЭ

Разработка проектно-сметной документации на строительство спортивного комплекса

Система оповещения и управления эвакуацией людей при пожаре

Стадия	Лист	Листов
РП	3	

План расположения оборудования и прокладки сетей СОУЭ

ТОО "Шындау"
Атырау – 2020

Взам.инв N | Подпись и дата | Инв N подл.

Формат А3

Трибуна №1
М 1:200

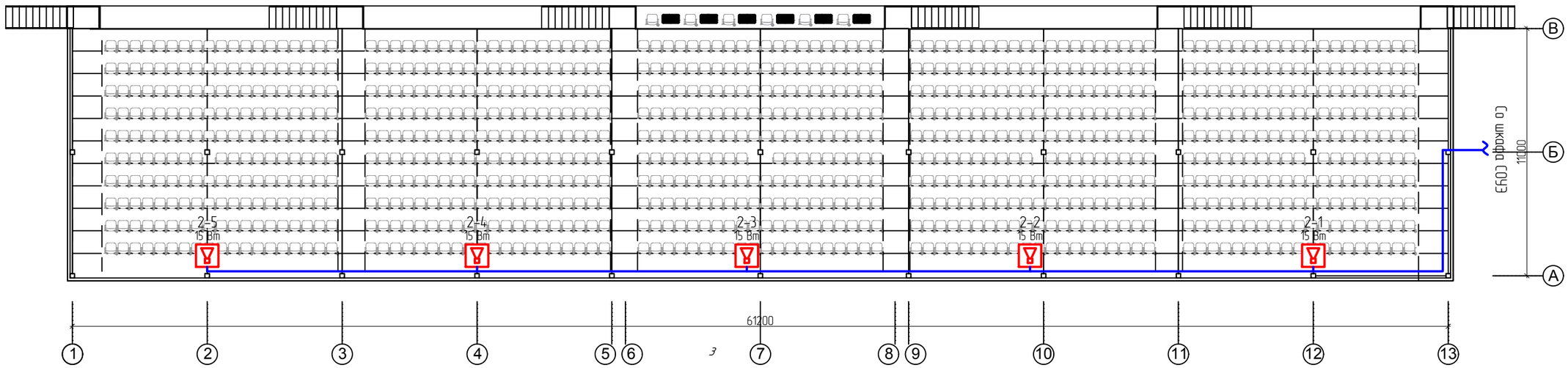

Условные обозначения:

- шкаф СОУЭ;
- потолочный громкоговоритель;
- рупорный громкоговоритель;
- сеть речевого оповещения;
- коробка распределительная.

Примечания:

1. В зависимости от местных условий, возможны отклонения от принятых в проекте направлений трасс и размещения оборудования.
2. Монтаж вести строго с учетом прокладки смежных инженерных сетей.
3. Сети пожарной систем сигнализации и оповещения при пожаре прокладываются в гофре.

						12-20 – СОУЭ		
						Разработка проектно-сметной документации на строительство спортивного комплекса		
Изм.	Кол.	Лист	Nдок.	Подпись	Дата			
Разраб.		Умбет			08.20	Система оповещения и управления эвакуацией людей при пожаре	Стадия	Лист	Листов
ГИП		Инсенбаев			08.20		РП	4	
Проверил		Нурланкызы			08.20	Трибуна №1 План расположения оборудования и прокладки сетей	ТОО "Шындау" Атырау – 2020		

Взам.инв N

Подпись и дата

Инв N подл.

Формат А3

План прокладки питающих кабелей
М 1:1000

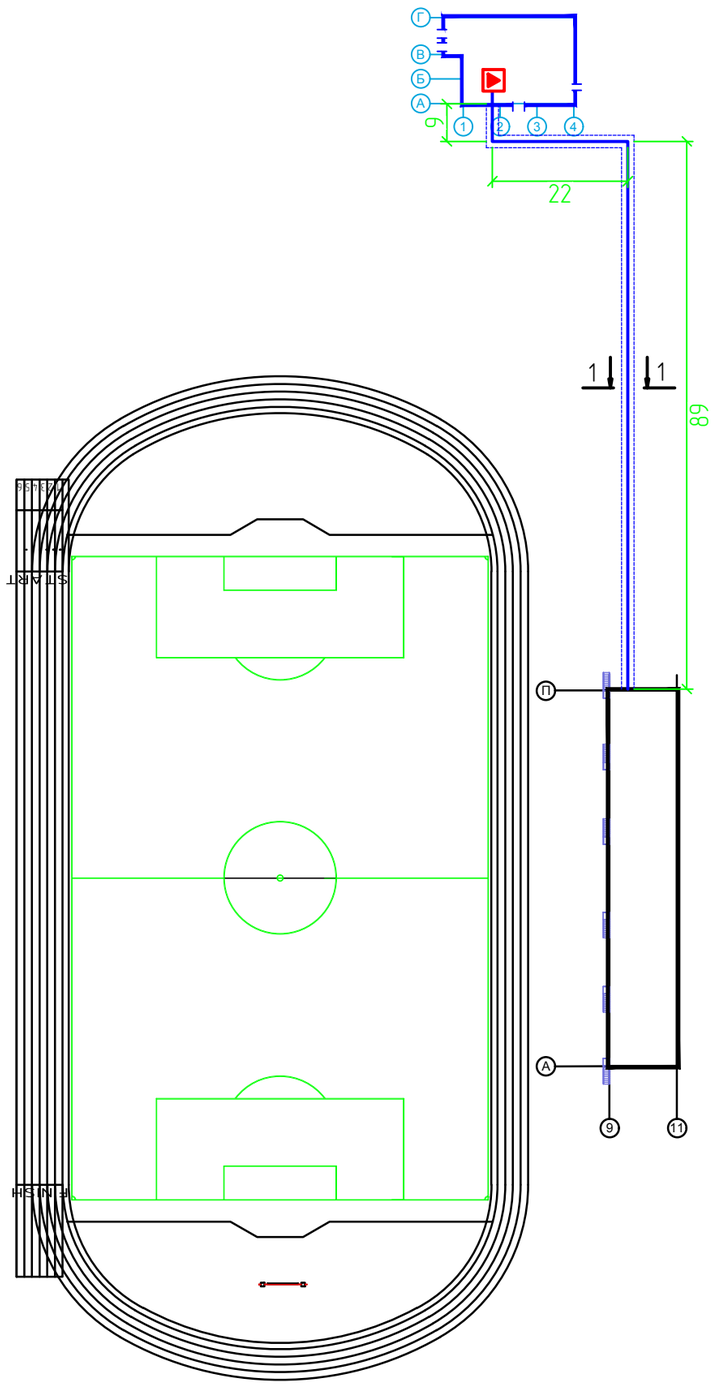

Объем работ

№ п/п	Наименование	Ед. изм.	Всего	Примечания
1	Рытье траншеи Т-1 L=117 м	$м^3$	21,06	
2	Обратная засыпка траншеи Т-1 L=117 м	$м^3$	14,04	
3	Объем мелкой просеянной земли или песка для траншеи Т-1	$м^3$	7,02	
4	Прокладка кабеля в ПЭ трубе	м	117	

1-1
Тип Т-1

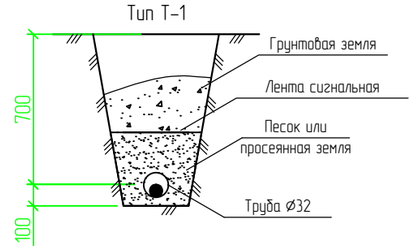

Примечания:
1. Прокладку кабелей выполнять строго с учетом смежных существующих и проектируемых сетей.
2. Кабели прокладывается в траншее на глубине 0,7 м.

Изм.	Кол.	Лист	Nдок.	Подпись	Дата
Разраб.		Умбет			08.20
ГИП		Инсенбаев			08.20
Проверил		Нурланкызы			08.20

12-20 - СОУЭ

Разработка проектно-сметной документации
на строительство спортивного комплекса

Система оповещения и управления эвакуацией людей при пожаре

Стадия	Лист	Листов
РП	5	

План прокладки сетей
СОУЭ стадиона. М 1:1000

ТОО "Шындау"
Атырау - 2020

Взам.инв N
Подпись и дата
Инв N подл.

Формат А3

Позиция	Наименование и техническая характеристика	Тип, марка, обозначение документа, опросного листа	Код оборудования, изделия, материала	Завод-изготовитель	Единица измерения	Количество	Масса единицы кг	Примечания
1	2	3	4	5	6	7	8	9
	1. Оборудование							
1.1	Прибор управления средствами оповещения и эвакуацией на 4 зоны	Тромбон – ПУ-4		ООО «СОУЭ «Тромбон»	шт.	1		
1.2	Усилитель мощности трансляционный	Тромбон УМ4-240		ООО «СОУЭ «Тромбон»	шт.	1		
1.3	Блок резервного питания	ТРОМБОН-БП-14		ООО «СОУЭ «Тромбон»	шт.	1		
1.4	Микрофон настольный	DM-7PT		ООО «СОУЭ «Тромбон»	шт.	1		
1.5	Открытая стойка 19" 24U	СО-224-5		ООО «СОУЭ «Тромбон»	шт.	1		
1.6	Оповещатель пожарный речевой, потолочный	Глагол ПП-3/5		ООО «СОУЭ «Тромбон»	шт.	9		
1.7	Оповещатель пожарный речевой, рупорный	Глагол ТН-15А		ООО «СОУЭ «Тромбон»	шт.	5		
	2. Кабельно-проводниковая продукция и изделия							
2.1	Кабель огнестойкий групповой прокладки для систем	КПКЭВнг(А)-FRLS						
	противопожарной защиты сечением 1х2х1,5 мм^2				м	300		
2.2	Гибкая гофрированная труба ∅ 16 мм из самозатухающего ПВХ			ДКС	м	120		
	– держатель гофротрубы, ∅ 16 мм			ДКС	шт.	120		
2.3	Жесткая гладкая труба из нераспространяющего горение ПВХ ∅ 32				м	120		
	3. Прочее							
3.1	Песок				м^3	7,02		
3.2	Сигнальная лента				м	120		

Примечание:
1. Возможно применение аналогичного оборудования при условии, что технические характеристики, габаритные размеры, вес, качество изготовления соответствуют показателям изделия, предусмотренного в проекте.

Взам.инв N

Подпись и дата

Инв N подл.

Изм.	Кол.	Лист	Nдок.	Подпись	Дата
Разраб.		Умбет			08.20
ГИП		Инсенбаев			08.20
Проверил		Нурланкызы			08.20

12-20 – СОУЭ.С

Разработка проектно-сметной документации на строительство спортивного комплекса

Система оповещения и управления эвакуацией людей при пожаре

Стадия	Лист	Листов
РП	1	1

Спецификация оборудования изделий и материалов

ТОО "Шындау"
Атырау – 2020

Формат А3