ТОО «ШЫНДАУ»
г. Атырау ул. Махамбета,116г. тел. 8/7122/ 31 59 59
site: www.shyndau.kz; e-mail: info@shyndau.kz

Разработка ПСД на строительство спортивного комплекса в селе Сагыз Кызылкогинский района Атырауской области

Том 3.1 Здание 2

12-20-АР Архитектурные решения

г. Атырау 2020 г.

ТОО «ШЫНДАУ»
Государственная лицензия №001136 от 17 апреля 2007 года

Разработка ПСД на строительство спортивного комплекса в селе Сагыз Кызылкогинский района Атырауской области

Том 3.1 Здание 2

Архитектурные решения

Объект № 12-20-АР
Экз._____

ГИП Инсенбаев А.

Директор Ешимкулов Н.Т.

г. Атырау 2020г.

Ведомость рабочих чертежей основного комплекта

Лист	Наименование	Примечания
1	Общие данные	
2	Трибуна 1. Фасад в осях 1-13. Фасад в осях 13-1	
3	Трибуна 1. План на отм. 0.000. Разрез 3-3	
4	Крыльцо К-1.	

Ведомость ссылочных и прилагаемых документов

Обозначение	Наименование	Примечание
СН РК 3.02-19-2014	Проектирование открытых спортивных сооружений	
СП РК 3.02-119-2014	Проектирование открытых спортивных сооружений	
ГОСТ 30674-99	Блоки оконные	
ГОСТ 30970-2014	Блоки дверные из поливинилхлоридных профилей	
ГОСТ 31173-2003	Блоки дверные стальные	
ГОСТ 6629-88	Двери деревянные внутренние для жилых и общественных зданий	

Техника-экономические показатели

Показатель	Ед.изм.	Трибуна 1
Общая площадь	$м^2$	216,77
Площадь застройки	$м^2$	643,94
Строительный объем	$м^3$	1485,60

Общие указания

Проектируемый центральный стадион располагается в селе Сагыз Кызылкогского района Атырауской области. по СП РК 2.04-01-2017 относится к IV Г климатическому району со следующими природно-климатическими характиристиками:

В состав проекта входят: стадион с трибунами на 150 мест и здание тренажерная

Основные характеристики

- уровень ответственности здания - II
- степень огнестойкости здания - II
-

Температура воздуха.

- Наиболее холодной пятидневки обеспеченностью 0,92 -24,9°С
- Наиболее холодных суток обеспеченностью 0,92 -29.0°С
- Абсолютная минимальная температура воздуха -37.9°С
- Абсолютная максимальная температура воздуха + 44.6°С

- Снеговая нагрузка - 0,5 (50) кПа (кгс/м2)
- Ветровая нагрузка - 0,38 (38) кПа (кгс/м2)
- средняя скорости ветра, м/с, за зимний период 6 м/с
- Грунтовые воды 0,9 - 2,3 м
- Нормативная глубина промерзания грунтов - 1,25 м.
- Нормативная глубина проникновения нулевой изотермы - 1,500 м.
- Сейсмичность - 5 баллов
- Нормативная глубина промерзания для суглинков- 1,24м.
- Нормативная глубина промерзания для супесей - 1,50м

Трибуны.
Конструктивные решения
Ограждающие стены - Бетон
Перекрытия - монолитные .
Фундаменты - монолитные, ленточные.
Наружная отделка
Стены - водоэмульсионная краска для наружных работ
Пол - Рифленый лист по ГОСТ 8568-77*

Технические решения, принятые в рабочих чертежах, соответствуют требованиям экологических, санитарно-гигиенических, противопожарных и других норм, действующих на территории Республики Казахстан и обеспечивают безопасную для жизни и здоровья людей эксплуатацию объекта при соблюдении мероприятий, предусмотренных чертежами.

Главный инженер проекта _____ Пак Д.А.

Взам. инв. N | Подпись и дата | Инв. N подл.

Изм.	Кол.уч.	Лист.	Nдок.	Подп.	Дата
Разраб.		Пак			
ГИП		Пак			
Пров.		Инсенбаев			

12-20-АР

Разработка ПСД на строительство спортивного комплекса в селе Сагыз Кызылкогинского района Атырауской области

Архитектурные-решения

Стадия	Лист	Листов
РП	1	

Общие данные

ТОО "ШЫНДАУ" г.Атырау 2020 г.

Формат: А3

Фасад в осях 13-1

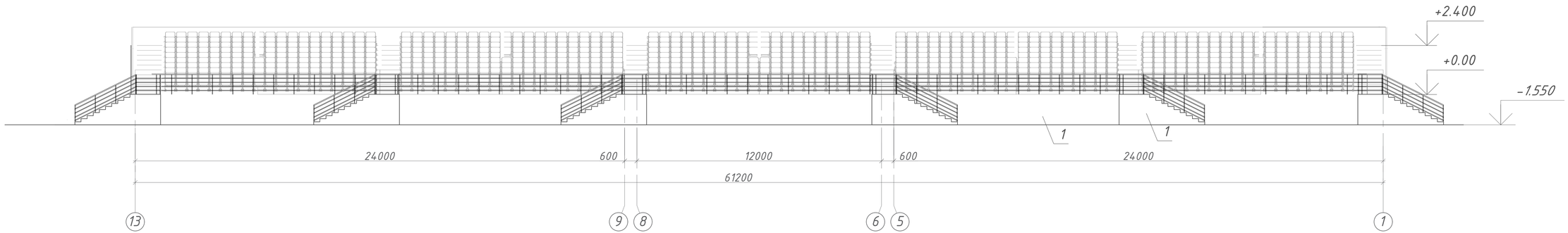

Фасад в осях 1-13

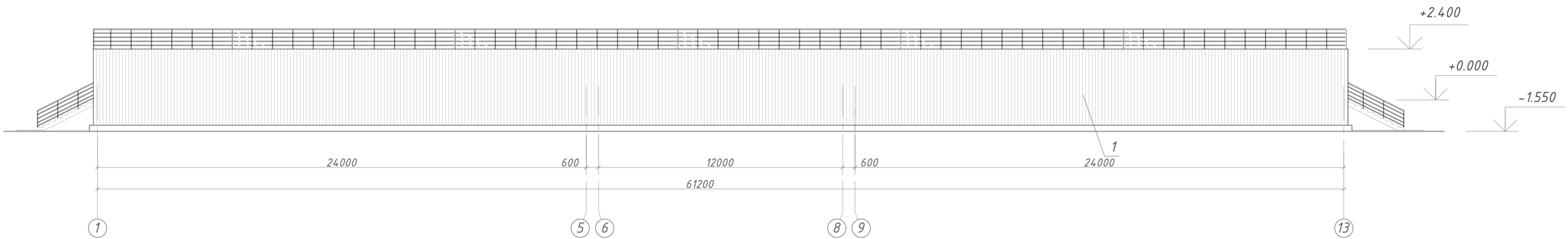

Ведомость отделки фасада

Поз. отделки	Наименование элемента фасада	Наименование материала отделки	Наименование и номер эталона цвета или образец колера	Примечание
	Трибуна			
1	Стены	высококачественная штукатурка, окраска водоэмульсией за 2 раза		360м²

1. Данный лист см. совместно с листами
2. Раскладку сэндвич-панелей см. в разделе КМ

Изм.	Кол.уч.	Лист.	N док.	Подп.	Дата	12-20-АР		
						Разработка ПСД на строительство спортивного комплекса в селе Сагыз Кызылкогского района Атырауской области		
Разраб.		Пак				Архитектурные-решения	Стадия	Лист	Листов
							РП	2	
ГИП		Пак				Трибуна 1. Фасад в осях 1-13. Фасад в осях 13-1	ТОО "ШЫНДАУ" г.Атырау 2020 г.	
Пров.		Инсенбаев						

Взам. инв. N | Подпись и дата | Инв. N подл.

Формат: А3х3

План на отм. 0.000

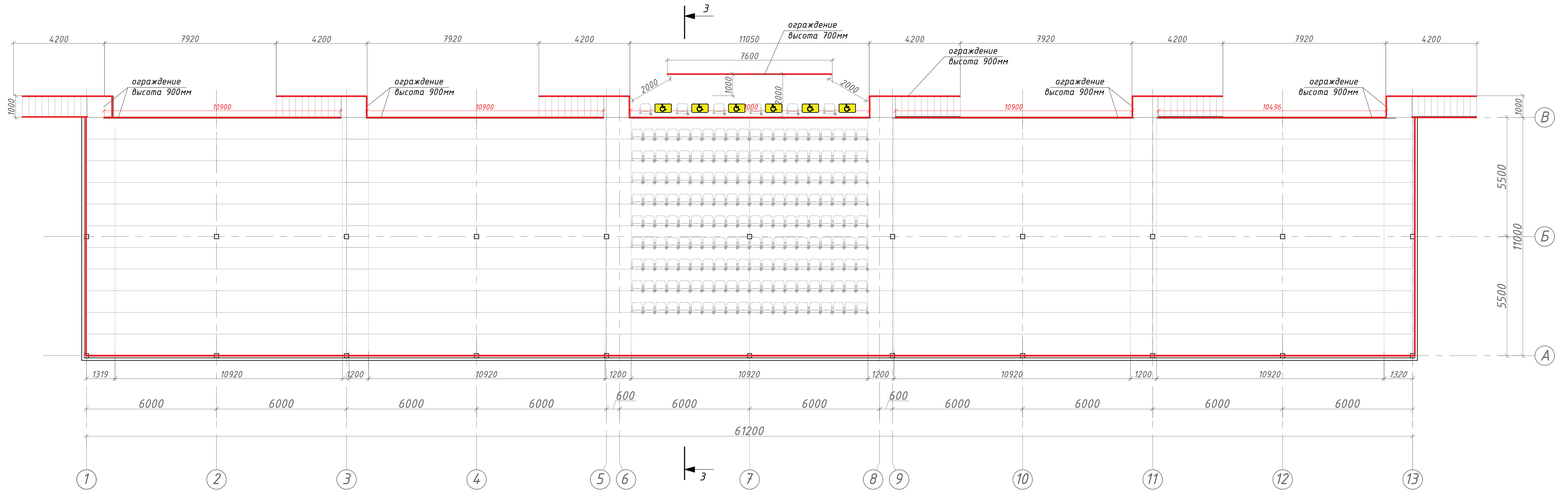

Разрез 3-3

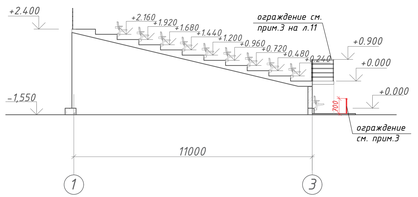

СОДЕРЖАНИЕ

Поз.	Обозначение	Наименование	Кол.	Масса ед., кг	Приме-чание
		Материалы			
1	ГОСТ 8639-82	☐ 50х6 l=860мм	220	6,73	1273,32
1а	ГОСТ 8639-82	☐ 50х6 l=660мм	8	6,73	35,53
2	ГОСТ 10704-91	Поручень пр. ⌀50х1,2 Lобщ=200,0п.м		1,474	294,8
3	ГОСТ 10704-91	Поручень пр. ⌀22х1,2 Lобщ=990,0п.м		0,616	609,84
		Окраска			*70 м2*
		Закладная деталь ЗВ-1	6	0,32	72,96
4	ГОСТ 19903-74	— 100х6 l=100мм	1	4,71	0,05
5	ГОСТ 34028-2016	⌀12 А-III l=150мм	2	0,888	0,27

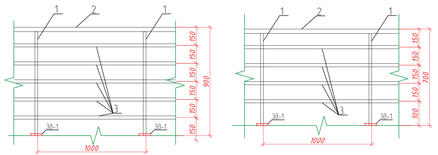

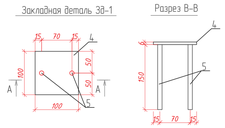

Экспликация полов

Номер поме-щения	Тип пола	Схема пола или тип пола по серии	Данные элементов пола (наименование, толщина, основание и др.), мм	Площадь $м^2$
		Трибуны 1		
проходы, ряды			Рифленый лист по ГОСТ 8568-77*	1065,0$м^2$

1. Данный лист см. совместно с листами
2. Раскладку сэндвич-панелей см. в разделе КМ.
3. Для ограждения зоны сидений для МГН применить хромированные ограждения высотой 0,7 м заводского изготовления. Общая длина ограждений 7,6 п.п. высотой 0,9 м заводского изготовления. Общая длина ограждений 115,4 п.п. (изготовление специализированной фирмой по коммерческому предложению с предварительными замерами!). См. эскиз ограждения крылец и пандуса.

Изм.	Кол.уч.	Лист	N док.	Подп.	Дата	12-20-АР		
						Разработка ПСД на строительство спортивного комплекса в селе Сагиз Кызылкоского района Атырауской области		
Разраб.		Пак				Архитектурные решения	Стадия	Лист	Листов
ГИП		Пак					РП	3	
Пров.		Инсенбаев				Трибуна 1. План на отм. 0.000. Разрез 3-3	ТОО "ШЫНДАУ" г.Атырау 2020 г.		

Формат: А3х4

Инв. N подл. | Подпись и дата | Взам. инв. N

Крыльцо 1

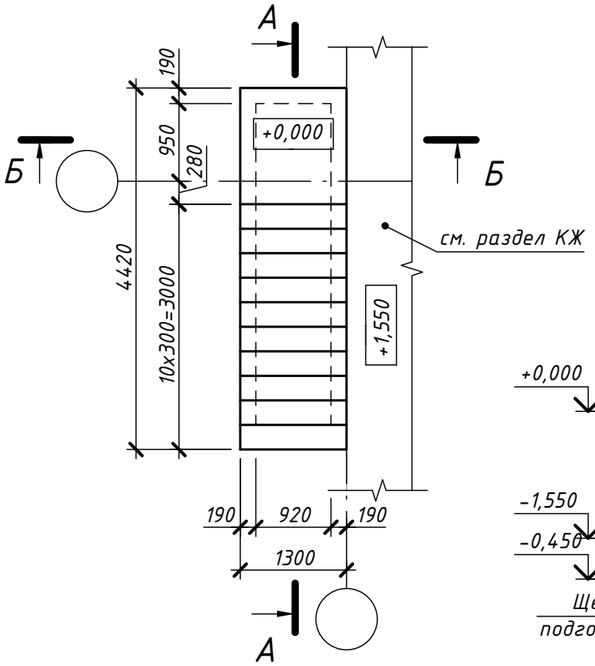

Б-Б

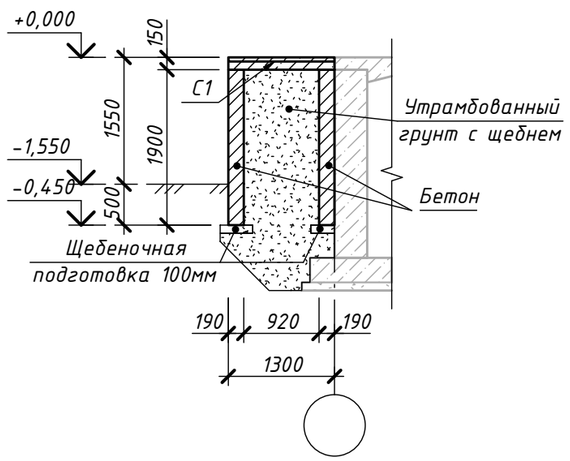

А-А

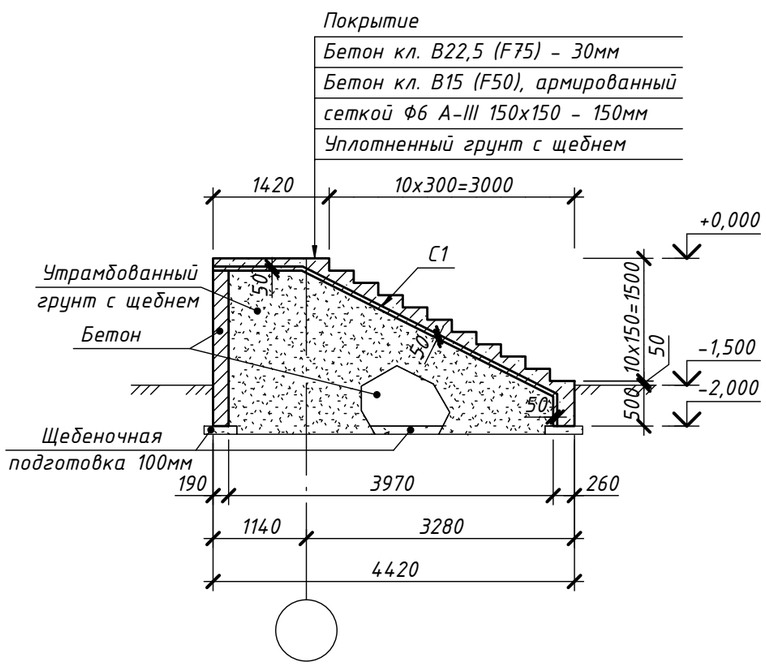

Спецификация элементов

Поз.	Обозначение	Наименование	Кол.	Масса ед., кг	Приме-чание
		Крыльцо 1	6		
		Сборочные единицы			
С1	ГОСТ 23279-85	$4С^{6А-III-150}_{6А-III-150}$; $м^2$	7,6	3,11	
		Материалы			
		Бетон кл. В15 W6, F50			$4,0м^3$
		Щебень пропитанный битумом 100мм			$0.8м^3$

1. За условную отметку 0,000 принят уровень чистого пола.

2. Обратную засыпку пазух фундамента входной лестницы выполнить местным непучинистым грунтом, песком средней крупности с послойным трамбованием по 200мм, до плотности не менее $1,65т/м^3$.

Изм.	Кол.уч.	Лист.	Nдок.	Подп.	Дата	12-20-АР			
						Разработка ПСД на строительство спортивного комплекса в селе Сагыз Кызылкогского района Атырауской области			
Разраб.		Пак				Архитектурные-решения	Стадия	Лист	Листов
ГИП		Пак					РП	4	
Пров.		Инсенбаев				Крыльцо К-1.	ТОО "ШЫНДАУ" г.Атырау 2020 г.		

Взам. инв. N | Подпись и дата | Инв. N подл.

Формат: А3