Жауапкершілігі
шектеулі
серіктестігі

SALA

Товарищество
с ограниченной
ответственности

Мемлекеттік лицензия №14007826 от 30.05.2014г. Государственная лицензия
БИН 060840005001 , р/с № KZ25826E0KZTD2002234, БИК 191201783, в АО АТФ Банк

Атырау қаласы,Рембаза поселкісі, Гайдар көшесі 36, 2-ші қабат Тел./факс +7(7122)285005 г.Атырау, пос.Рембаза, ул.Гайдара 36, 2-этаж.
Проектирование, Инжиниринг, Строительство

РАБОЧИЙ ПРОЕКТ

«РАЗРАБОТКА ПРОЕКТНО-СМЕТНОЙ ДОКУМЕНТАЦИИ НА КАПИТАЛЬНЫЙ РЕМОНТ КАНАЛА КЫЗЫЛ УЙ В СЕЛЕ ТУЩЫКУДЫК ИСАТАЙСКОГО РАЙОНА АТЫРАУСКОЙ ОБЛАСТИ»

ГЕНЕРАЛЬНЫЙ ПЛАН (ГП)

г. Атырау 2020 г.

Жауапкершілігі
шектеулі
серіктестігі

SALA

Товарищество
с ограниченной
ответственности

Мемлекеттік лицензия №14007826 от 30.05.2014г. Государственная лицензия
БИН 060840005001 , р/с № KZ25826E0KZTD2002234, БИК 191201783, в АО АТФ Банк

Атырау қаласы,Рембаза поселкісі, Гайдар көшесі 36, 2-ші қабат Тел./факс +7(7122)285005 г.Атырау, пос.Рембаза, ул.Гайдара 36, 2-этаж.
Проектирование, Инжиниринг, Строительство

РАБОЧИЙ ПРОЕКТ

«РАЗРАБОТКА ПРОЕКТНО-СМЕТНОЙ ДОКУМЕНТАЦИИ НА КАПИТАЛЬНЫЙ РЕМОНТ КАНАЛА КЫЗЫЛ УЙ В СЕЛЕ ТУЩЫКУДЫК ИСАТАЙСКОГО РАЙОНА АТЫРАУСКОЙ ОБЛАСТИ»

ГЕНЕРАЛЬНЫЙ ПЛАН (ГП)

Директор **Амантурлы Ж.А.**

Главный инженер проекта **Кадыров Д.**

г. Атырау 2020 г.

ВЕДОМОСТЬ РАБОЧИХ ЧЕРТЕЖЕЙ ОСНОВНОГО КОМПЛЕКТА ГП

ЛИСТ	НАИМЕНОВАНИЕ	НОМЕР ДОКУМЕНТА	ПРИМЕЧАНИЕ
1	ОБЩИЕ ДАННЫЕ		
2	ПЛАН ПК00+00.00–ПК71+00.00		
3	ПЛАН ПК72+00.00–ПК123+00.00		
4	ПЛАН ПК124+00.00–ПК228+22.35		

ОБШИЕ УКАЗАНИЯ

ОСНОВАНИЕМ ДЛЯ РАЗРАБОТКИ РП ”РАЗРАБОТКА ПРОЕКТНО–СМЕТНОЙ ДОКУМЕНТАЦИИ НА КАПИТАЛЬНЫЙ РЕМОНТ КАНАЛА КЫЗЫЛ УЙ В СЕЛЕ ТУЩЫКУДЫК ИСАТАЙСКОГО РАЙОНА АТЫРАУСКОЙ ОБЛАСТИ” ЯВЛЯЮТСЯ:
ЗАДАНИЕ НА ПРОЕКТИРОВАНИЕ ОТ ЗАКАЗЧИКА.
ТОПОГРАФО–ГЕОДЕЗИЧЕСКИЕ ВЫПОЛНЕНЫ ОКТЯБРЬ МЕСЯЦ 2019Г, БРИГАДОЙ ТОО «САЛА».
СЪЁМКА УЧАСТКА В МАСШТАБЕ 1:500.
В РАБОЧИХ ЧЕРТЕЖАХ СООРУЖЕНИЙ ПРИНЯТА: СИСТЕМА КООРДИНАТ –1942Г, СИСТЕМА ВЫСОТ – БАЛТИЙСКАЯ.
ГИДРОТЕХНИЧЕСКИЕ И ЛИНЕЙНЫЕ СООРУЖЕНИЯ ЗАПРОЕКТИРОВАНЫ НА ТОПООСНОВЕ СООТВЕТСТВУЮШЕГО МАСШТАБА. РАЙОН СТРОИТЕЛЬСТВА ОТНОСИТСЯ К 4 Г СТРОИТЕЛЬНО –КЛИМАТИЧЕСКОМУ ПОДРАЙОНУ И ИМЕЕТ СЛЕДУЮШИЕ ХАРАКТЕРИСТИКИ:
– РАСЧЕТНАЯ ЗИМНЯЯ ТЕМПЕРАТУРА НАРУЖНОГО ВОЗДУХА –25 С
– ВЕС СНЕГОВОГО ПОКРОВА –50 КГС/М2
– СКОРОСТНОЙ НАПОР ВЕТРА –38 КГС/М2
– НОРМАТИВНВАЯ ГЛУБИНА ПРОМЕРЗАНИЯ ГРУНТОВ –1,22М.
ВОДОЗАБОРНЫЙ УЗЕЛ СООРУЖЕНИЙ НАХОДИТСЯ В ЗОНЕ КАНАЛА НАРЫН. СТАНЦИЯ НАСОСНАЯ ПЕРЕДВИЖНАЯ СЛУЖИТ ДЛЯ ПОДПИТКИ КАНАЛА И ПОДДЕРЖАНИЯ НЕОБХОДИМОГО ГОРИЗОНТА ВОДЫ В КАНАЛЕ НА ПЕРИОД ЭКСПЛУАТАЦИЙ.
– ДЛЯ ЗАШИТЫ ИНЖЕНЕРНЫХ СООРУЖЕНИЙ И ПРЕДОТВРАШЕНИЯ ДАЛЬНЕЙШЕГО РАЗРУШЕНИЯ БЕРЕГОВОЙ ПОЛОСЫ ПРЕДУССМАТРИВАЕТСЯ БЕРЕГОУКРЕПЛЕНИЕ МОНОЛИТНЫМ Ж/БЕТОНОМ.
– УСТРОЙСТВО ТРУБЧАТЫХ ПЕРЕЕЗДОВ ШЛЮХ РЕГУЛЯТОРОВ ВЫПОЛНЯЕТСЯ ПО ТИПОВОМУ ПРОЕКТУ 820 –1–077.87 ПЕРЕЕЗДЫ ТРУБЧАТЫЕ НА РАСХОД ВОДЫ ДО 5М3/СЕК НА ОРОСИТЕЛЬНЫХ КАНАЛАХ.

ВЕДОМОСТЬ ССЫЛОЧНЫХ И ПРИЛАГАЕМЫХ ДОКУМЕНТОВ

ОБОЗНАЧЕНИЕ	НАИМЕНОВАНИЕ	ПРИМЕЧАНИЕ
	ССЫЛОЧНЫЕ ДОКУМЕНТЫ	
СНиП 2.06.01.–86	ГИДРОТЕХНИЧЕСКИЕ СООРУЖЕНИЯ. ОСНОВНЫЕ ПОЛОЖЕНИЯ ПРОЕКТИРОВАНИЯ	
СНиП 2.06.03.–85	МЕЛИОРАТИВНЫЕ СИСТЕМЫ И СООРУЖЕНИЯ.	
ГОСТ 21.615–88 ИЗД. 2003Г.	СПДС ПРАВИЛА ВЫПОЛНЕНИЯ ЧЕРТЕЖЕЙ ГИДРОТЕХНИЧЕСКИХ СООРУЖЕНИЙ.	
ГОСТ 21.616–88 ИЗД. 2003Г.	СПДС ПРАВИЛА ВЫПОЛНЕНИЯ ЧЕРТЕЖЕЙ ГИДРОМЕЛ. ЛИНЕЙНЫХ СООРУЖЕНИЙ.	

ЭКСПЛИКАЦИЯ ЗДАНИЙ И СООРУЖЕНИЙ

НОМЕР	НАИМЕНОВАНИЕ	ПРИМЕЧАНИЕ
1	ВОДОЗАБОРНЫЙ УЗЕЛ СООРУЖЕНИЙ	СМ. ЧАСТЬ ГР
2	СТАНЦИЯ НАСОСНАЯ ПЕРЕДВИЖНАЯ СНП–500/10 (1 ЕД.)	1 ЕД.
3	ШЛЮЗ РЕГУЛЯТОР	3 ЕД.
4	ПЕРЕЕЗД	1 ЕД.
5	КОТЛОВАН	2 ЕД.

ПРИНЯТЫЕ ТЕХНИЧЕСКИЕ РЕШЕНИЯ СООТВЕТСТВУЮТ ТРЕБОВАНИЯМ ДЕЙСТВУЮЩИХ ЗАКОНОДАТЕЛЬНЫХ АКТОВ, НОРМ И ПРАВИЛ РЕСПУБЛИКИ КАЗАХСТАН ПО ВЗРЫВОПОЖАРНОЙ И ЭКОЛОГИЧЕСКОЙ БЕЗОПАСНОСТИ, ПО ОХРАНЕ ТРУДА, И ОБЕСПЕЧИВАЕТ БЕЗОПАСНУЮ ДЛЯ ЖИЗНИ И ЗДОРОВЬЯ ЛЮДЕЙ ЭКСПЛУАТАЦИЮ ОБЪЕКТОВ И СООРУЖЕНИЙ ПРИ СОБЛЮДЕНИЙ МЕРОПРИЯТИЙ, ПРЕДУСМОТРЕННЫХ ПРОЕКТНОЙ ДОКУМЕНТАЦИЕЙ.

ГЛАВНЫЙ ИНЖЕНЕР ПРОЕКТА /АЙТБАЕВ Е./

ИЗМ.	КОЛ.УЧ.	ЛИСТ	N°ДОК.	ПОДПИСЬ	ДАТА
РАЗРАБОТАЛ		КАДЫРОВ Д.			
ПРОВЕРИЛ		ТУЛЕГЕНОВ А.			
ГИП		КАДЫРОВ Д.			
Н.КОНТР.		БУЛЕКБАЕВ Р.			

ГП

РАЗРАБОТКА ПРОЕКТНО–СМЕТНОЙ ДОКУМЕНТАЦИИ НА КАПИТАЛЬНЫЙ РЕМОНТ КАНАЛА КЫЗЫЛ УЙ В СЕЛЕ ТУЩЫКУДЫК ИСАТАЙСКОГО РАЙОНА АТЫРАУСКОЙ ОБЛАСТИ

ГЕНЕРАЛЬНЫЙ ПЛАН

СТАДИЯ	ЛИСТ	ЛИСТОВ
РП	1	

ОБШИЕ ДАННЫЕ

SALA

ФОРМАТ А3 (420x297мм)

СОГЛАСОВАНО:

ВЗАМ. ИНВ. N

ПОДПИСЬ И ДАТА

ИНВ. N ПОДЛ.

СОГЛАСОВАНО

ИНВ. N ПОДЛ | ПОДПИСЬ И ДАТА | ВЗАИМ. ИНВ. N

						ГП
					РАЗРАБОТКА ПРОЕКТНО- СМЕТНОЙ ДОКУМЕНТАЦИИ НА КАПИТАЛЬНЫЙ РЕМОНТ КАНАЛА КЫЗЫЛ УЙ В СЕЛЕ ТУШИКУДУК ИСАТАЙСКОГО РАЙОНА АТЫРАУСКОЙ ОБЛАСТИ	
ИЗМ.	КОЛ.УЧ.	ЛИСТ	N ДОК.	ПОДПИСЬ	ДАТА	
РАЗРАБОТАЛ		КАДЫРОВ Д.				ГЕНЕРАЛЬНЫЙ ПЛАН
ПРОВЕРИЛ		ТУЛЕГЕНОВ А.				
ГИП		КАДЫРОВ Д.				ПЛАН ПК00+00.00– ПК71+00.00
Н.КОНТР.		БУЛЕКБАЕВ Р.				

СТАДИЯ	ЛИСТ	ЛИСТОВ
РП	2	

SALA

ФОРМАТ А0 (1189x841 мм)

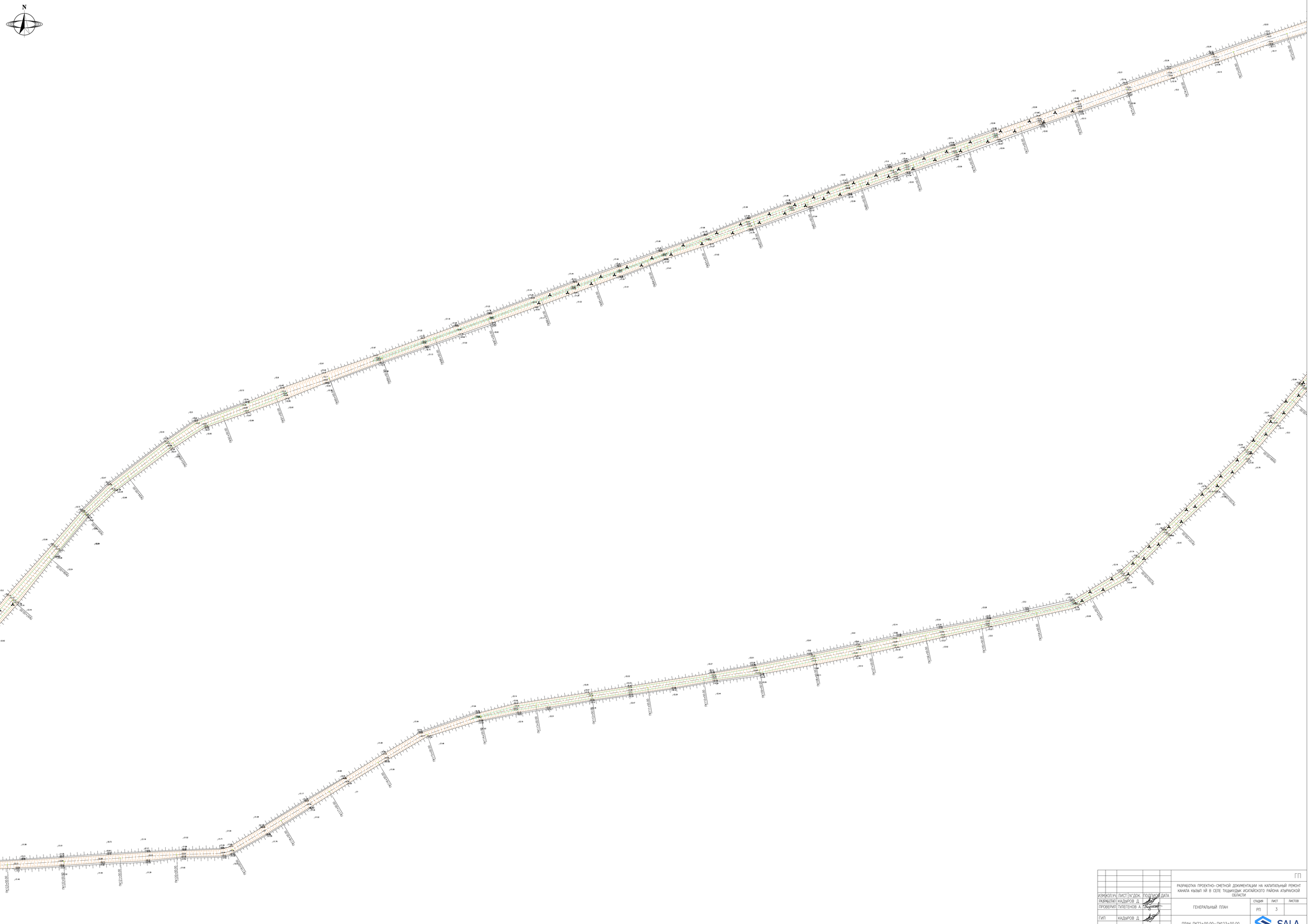

					ГП
					РАЗРАБОТКА ПРОЕКТНО-СМЕТНОЙ ДОКУМЕНТАЦИИ НА КАПИТАЛЬНЫЙ РЕМОНТ КАНАЛА КЫЗЫЛ УЙ В СЕЛЕ ТУЩЫКУДЫК ИСАТАЙСКОГО РАЙОНА АТЫРАУСКОЙ ОБЛАСТИ
ИЗМ.	КОЛ.УЧ.	ЛИСТ	N°ДОК.	ПОДПИСЬ	ДАТА
РАЗРАБОТАЛ		КАДЫРОВ Д.			ГЕНЕРАЛЬНЫЙ ПЛАН
ПРОВЕРИЛ		ТУЛЕГЕНОВ А.			
ГИП		КАДЫРОВ Д.			ПЛАН ПК72+00.00–ПК123+00.00
Н.КОНТР.		БУЛЕКБАЕВ Р.			

СТАДИЯ	ЛИСТ	ЛИСТОВ
РП	3	

SALA

ФОРМАТ А0 (1189x841мм)

СОГЛАСОВАНО:

ИНВ. N	ПОДП.	ПОДПИСЬ И ДАТА	ВЗАМ. ИНВ. N

N

ШЛЮЗ РЕГУЛЯТОР No.2

КОТЛОВАН No.1

КОТЛОВАН No.2

ШЛЮЗ РЕГУЛЯТОР No.3

Техническая подготовка

СОГЛАСОВАНО

ИНВ. N ПОДЛ. | ПОДПИСЬ И ДАТА | ВЗАМ. ИНВ. N

						ГП
					РАЗРАБОТКА ПРОЕКТНО-СМЕТНОЙ ДОКУМЕНТАЦИИ НА КАПИТАЛЬНЫЙ РЕМОНТ КАНАЛА КЫЗЫЛ УЙ В СЕЛЕ ТУШЫКУДЫК ИСАТАЙСКОГО РАЙОНА АТЫРАУСКОЙ ОБЛАСТИ	
ИЗМ.	КОЛ.УЧ.	ЛИСТ	N ДОК.	ПОДПИСЬ	ДАТА		
РАЗРАБОТАЛ		КАДЫРОВ Д.				ГЕНЕРАЛЬНЫЙ ПЛАН	СТАДИЯ: РП; ЛИСТ: 4; ЛИСТОВ:
ПРОВЕРИЛ		ТУЛЕГЕНОВ А.					
ГИП		КАДЫРОВ Д.				ПЛАН ПК124+00.00–ПК228+22.35	SALA
Н. КОНТР.		БУЛЕКБАЕВ Р.					

ФОРМАТ А0 (1189x841 мм)

ПРОДОЛЬНЫЙ ПРОФИЛЬ
ПК0+00.00–ПК50+00.00
МАСШТАБ 1:1000

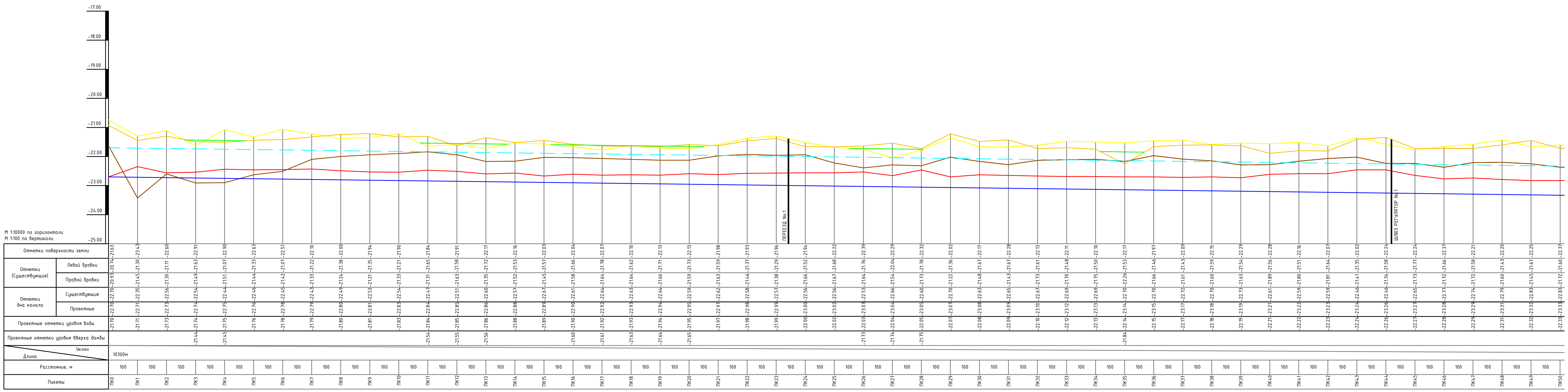

ПРОДОЛЬНЫЙ ПРОФИЛЬ
ПК50+00.00–ПК100+00.00
МАСШТАБ 1:1000

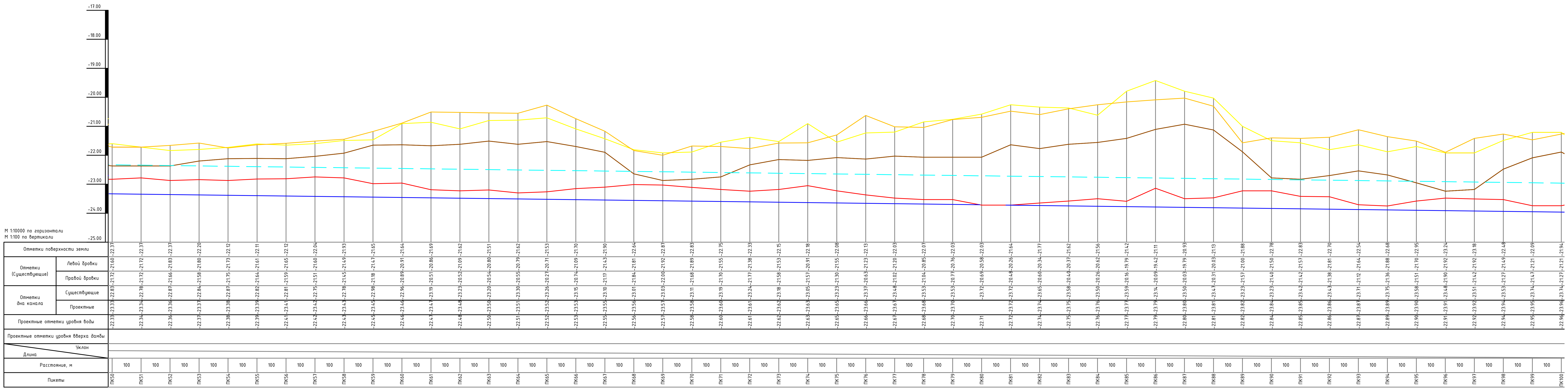

УСЛОВНЫЕ ОБОЗНАЧЕНИЯ

- ОТМЕТКА ПОВЕРХНОСТИ ЗЕМЛИ
- ОТМЕТКА ЛЕВОЙ БРОВКИ (СУЩЕСТВУЮЩИЕ)
- ОТМЕТКА ПРАВОЙ БРОВКИ (СУЩЕСТВУЮЩИЕ)
- ОТМЕТКА ДНА КАНАЛА (СУЩЕСТВУЮЩИЕ)
- ОТМЕТКА ДНА КАНАЛА (ПРОЕКТНЫЕ)
- ПРОЕКТНЫЕ ОТМЕТКИ УРОВНЯ ВОДЫ
- ПРОЕКТНЫЕ ОТМЕТКИ УРОВНЯ ВВЕРХА ДАМБЫ

25-06-2019/76-РП-II-ГП					
РАЗРАБОТКА ПРОЕКТНО-СМЕТНОЙ ДОКУМЕНТАЦИИ НА КАПИТАЛЬНЫЙ РЕМОНТ КАНАЛА КЫЗЫЛ УЙ В СЕЛЕ ТУЩЫКУДЫК ИСАТАЙСКОГО РАЙОНА АТЫРАУСКОЙ ОБЛАСТИ					
ИЗМ.	КОЛ.УЧ.	ЛИСТ	N°ДОК.	ПОДПИСЬ	ДАТА
РАЗРАБОТАЛ	КАДЫРОВ Д.				
ПРОВЕРИЛ	ТУЛЕГЕНОВ А.				
ГИП	КАДЫРОВ Д.				
Н.КОНТР.	БУЛЕКБАЕВ Р.				
ГЕНЕРАЛЬНЫЙ ПЛАН	СТАДИЯ	ЛИСТ	ЛИСТОВ		
	РП				
ПРОДОЛЬНЫЙ ПРОФИЛЬ ПК0+00.00–ПК100+00.00	SALA				

СОГЛАСОВАНО:

ИНВ. N ПОДЛ. | ПОДПИСЬ И ДАТА | ВЗАМ. ИНВ. N

ФОРМАТ А2 (594х420мм)

ПРОДОЛЬНЫЙ ПРОФИЛЬ
ПК100+00.00–ПК150+00.00

МАСШТАБ 1:1000

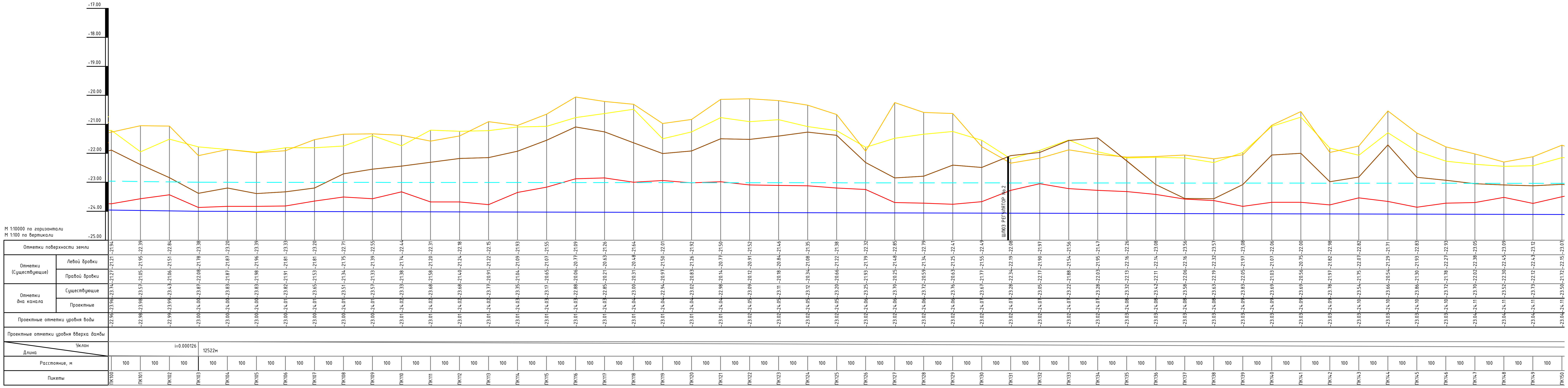

ПРОДОЛЬНЫЙ ПРОФИЛЬ
ПК150+00.00–ПК200+00.00

МАСШТАБ 1:1000

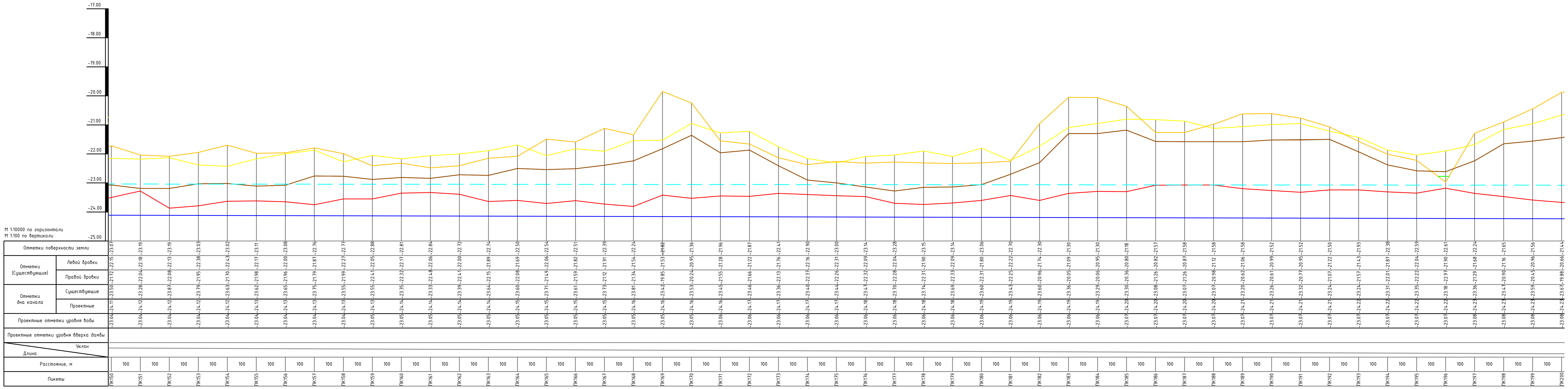

УСЛОВНЫЕ ОБОЗНАЧЕНИЯ

- ОТМЕТКА ПОВЕРХНОСТИ ЗЕМЛИ
- ОТМЕТКА ЛЕВОЙ БРОВКИ (СУЩЕСТВУЮЩИЕ)
- ОТМЕТКА ПРАВОЙ БРОВКИ (СУЩЕСТВУЮЩИЕ)
- ОТМЕТКА ДНА КАНАЛА (СУЩЕСТВУЮЩИЕ)
- ОТМЕТКА ДНА КАНАЛА (ПРОЕКТНЫЕ)
- ПРОЕКТНЫЕ ОТМЕТКИ УРОВНЯ ВОДЫ
- ПРОЕКТНЫЕ ОТМЕТКИ УРОВНЯ ВВЕРХА ДАМБЫ

СОГЛАСОВАНО:

ИНВ. N ПОДЛ. | ПОДПИСЬ И ДАТА | ВЗАМ. ИНВ. N

ИЗМ.	КОЛ.УЧ.	ЛИСТ	N°ДОК.	ПОДПИСЬ	ДАТА
РАЗРАБОТАЛ		КАДЫРОВ Д.			
ПРОВЕРИЛ		ТУЛЕГЕНОВ А.			
ГИП		КАДЫРОВ Д.			
Н. КОНТР.		БУЛЕКБАЕВ Р.			

25–06–2019/76–РП–II–ГП

РАЗРАБОТКА ПРОЕКТНО–СМЕТНОЙ ДОКУМЕНТАЦИИ НА КАПИТАЛЬНЫЙ РЕМОНТ КАНАЛА КЫЗЫЛ УЙ В СЕЛЕ ТУЩЫКУДЫК ИСАТАЙСКОГО РАЙОНА АТЫРАУСКОЙ ОБЛАСТИ

ГЕНЕРАЛЬНЫЙ ПЛАН

СТАДИЯ	ЛИСТ	ЛИСТОВ
РП		

ПРОДОЛЬНЫЙ ПРОФИЛЬ
ПК100+00.00–ПК200+00.00

SALA

ФОРМАТ А2 (594х420мм)

ПРОДОЛЬНЫЙ ПРОФИЛЬ
ПК200+00.00–ПК228+22.35
МАСШТАБ 1:1000

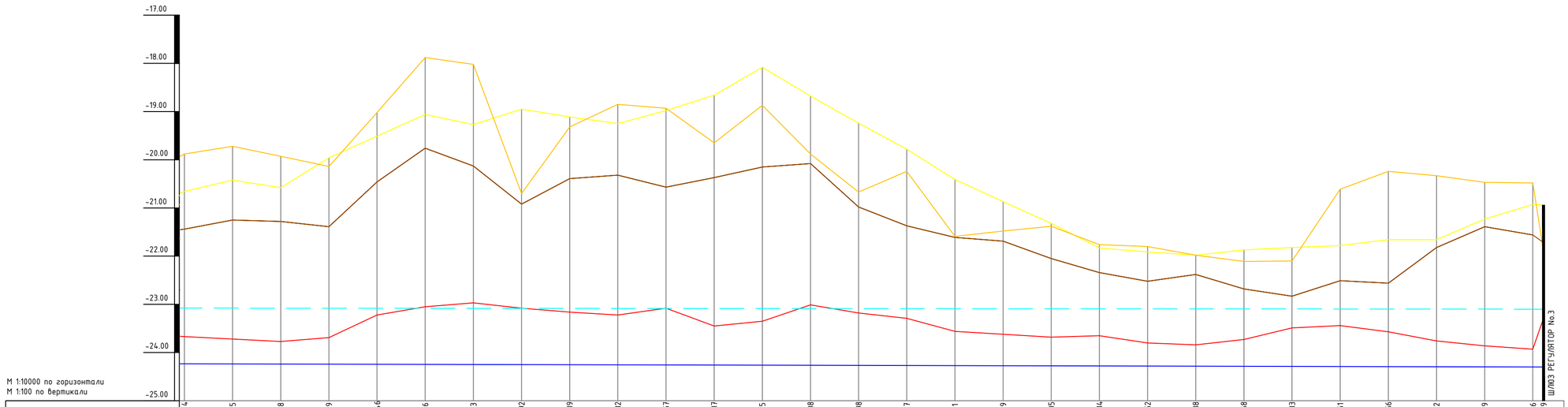

		ПК200	ПК201	ПК202	ПК203	ПК204	ПК205	ПК206	ПК207	ПК208	ПК209	ПК210	ПК211	ПК212	ПК213	ПК214	ПК215	ПК216	ПК217	ПК218	ПК219	ПК220	ПК221	ПК222	ПК223	ПК224	ПК225	ПК226	ПК227	ПК228	ПК228 +22.35
Отметки поверхности земли		-21.44	-21.25	-21.28	-21.39	-20.46	-19.76	-20.13	-20.92	-20.39	-20.32	-20.57	-20.37	-20.15	-20.08	-20.98	-21.37	-21.61	-21.69	-22.05	-22.34	-22.52	-22.38	-22.68	-22.83	-22.51	-22.56	-21.82	-21.23	-21.56	-15.09
Отметки (Существующие)	Левой бровки	-20.66	-20.42	-20.58	-19.96	-19.51	-19.06	-19.27	-18.95	-19.11	-19.25	-18.98	-18.66	-18.08	-18.68	-19.24	-19.78	-20.41	-20.87	-21.32	-21.83	-21.91	-21.98	-21.87	-22.82	-21.78	-21.66	-21.66	-21.23	-20.93	-20.94
	Правой бровки	-19.88	-19.72	-19.93	-20.15	-19.02	-17.88	-18.02	-20.70	-19.32	-18.85	-18.93	-19.65	-18.87	-19.88	-20.67	-20.24	-21.59	-21.48	-21.38	-21.76	-21.80	-21.98	-22.11	-22.10	-20.61	-20.24	-20.33	-21.66	-20.48	-21.91
Отметки дна канала	Существующие	-23.67	-23.72	-23.77	-23.69	-23.22	-23.05	-22.97	-23.08	-23.16	-23.22	-23.08	-23.45	-23.35	-23.01	-23.18	-23.29	-23.56	-23.62	-23.68	-23.65	-23.80	-23.84	-23.73	-23.49	-23.44	-23.57	-23.76	-23.86	-23.93	-23.28
	Проектные	-24.23	-24.24	-24.24	-24.24	-24.24	-24.25	-24.25	-24.25	-24.25	-24.25	-24.26	-24.26	-24.26	-24.26	-24.27	-24.27	-24.27	-24.27	-24.28	-24.28	-24.28	-24.28	-24.29	-24.29	-24.29	-24.29	-24.30	-24.30	-24.30	-24.30
Проектные отметки уровня воды		-23.08	-23.08	-23.08	-23.08	-23.08	-23.08	-23.08	-23.08	-23.08	-23.09	-23.09	-23.09	-23.09	-23.09	-23.09	-23.09	-23.09	-23.09	-23.09	-23.09	-23.09	-23.10	-23.10	-23.10	-23.10	-23.10	-23.10	-23.10	-23.10	-23.10
Проектные отметки уровня вверха дамбы																															
Длина / Уклон		i=0.000024																													
Расстояние, м		100	100	100	100	100	100	100	100	100	100	100	100	100	100	100	100	100	100	100	100	100	100	100	100	100	100	100	100	22.35	

УСЛОВНЫЕ ОБОЗНАЧЕНИЯ

- ОТМЕТКА ПОВЕРХНОСТИ ЗЕМЛИ
- ОТМЕТКА ЛЕВОЙ БРОВКИ (СУЩЕСТВУЮЩИЕ)
- ОТМЕТКА ПРАВОЙ БРОВКИ (СУЩЕСТВУЮЩИЕ)
- ОТМЕТКА ДНА КАНАЛА (СУЩЕСТВУЮЩИЕ)
- ОТМЕТКА ДНА КАНАЛА (ПРОЕКТНЫЕ)
- ПРОЕКТНЫЕ ОТМЕТКИ УРОВНЯ ВОДЫ
- ПРОЕКТНЫЕ ОТМЕТКИ УРОВНЯ ВВЕРХА ДАМБЫ

ИЗМ.	КОЛ. УЧ.	ЛИСТ	N° ДОК.	ПОДПИСЬ	ДАТА
РАЗРАБОТАЛ		КАДЫРОВ Д.			
ПРОВЕРИЛ		ТУЛЕГЕНОВ А.			
ГИП		КАДЫРОВ Д.			
Н. КОНТР.		БУЛЕКБАЕВ Р.			

25–06–2019/76–РП–II–ГП

РАЗРАБОТКА ПРОЕКТНО–СМЕТНОЙ ДОКУМЕНТАЦИИ НА КАПИТАЛЬНЫЙ РЕМОНТ КАНАЛА КЫЗЫЛ УЙ В СЕЛЕ ТУЩЫКУДЫК ИСАТАЙСКОГО РАЙОНА АТЫРАУСКОЙ ОБЛАСТИ

ГЕНЕРАЛЬНЫЙ ПЛАН

СТАДИЯ	ЛИСТ	ЛИСТОВ
РП		

ПРОДОЛЬНЫЙ ПРОФИЛЬ
ПК200+00.00–ПК228+22.35

SALA

Формат А3

ПОПЕРЕЧНОЕ СЕЧЕНИЕ КАНАЛА НА ПК0 - ПК5

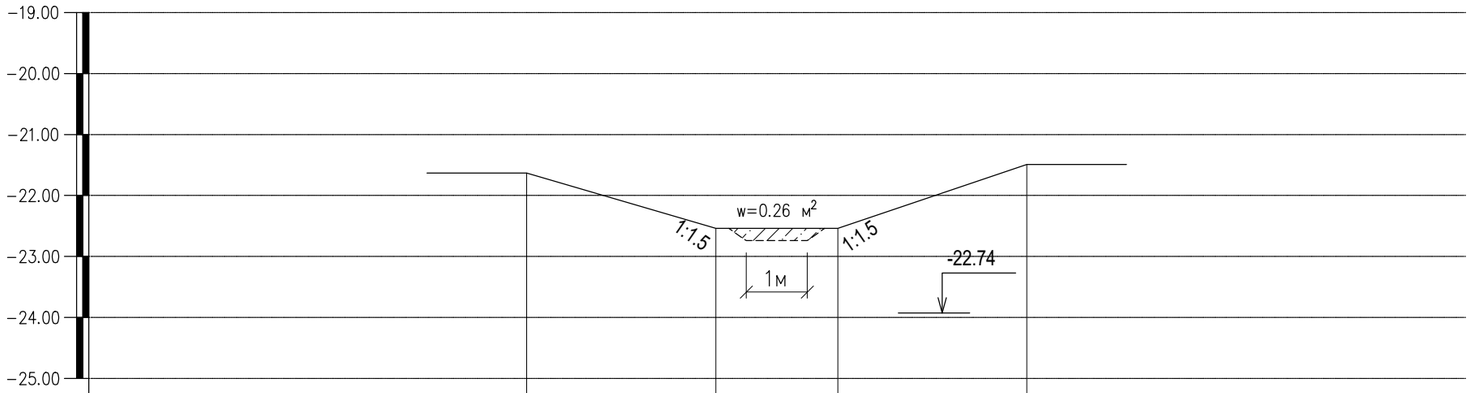

МАСШТАБЫ:

Горизонтальный 1:100

Вертикальный 1:100

Отметки поверхности земли	-21.63	-22.54	-22.54	-21.49	
Расстояния, м		3.1	2.0	3.1	

УСЛОВНЫЕ ОБОЗНАЧЕНИЯ

———— -Линия существующего канала

– – – – – – – – – – -Линия проектной отметки канала

ПРИМЕЧАНИЯ

1. Отметки отрицательные
2. Размеры даны в м

						ГП
						РАЗРАБОТКА ПРОЕКТНО– СМЕТНОЙ ДОКУМЕНТАЦИИ НА КАПИТАЛЬНЫЙ РЕМОНТ КАНАЛА КЫЗЫЛ УЙ В СЕЛЕ ТУЩЫКУДЫК ИСАТАЙСКОГО РАЙОНА АТЫРАУСКОЙ ОБЛАСТИ
ИЗМ.	КОЛ. УЧ.	ЛИСТ	N° ДОК.	ПОДПИСЬ	ДАТА	
РАЗРАБОТАЛ		КАДЫРОВ Д.				ГЕНЕРАЛЬНЫЙ ПЛАН — СТАДИЯ: РП; ЛИСТ: –; ЛИСТОВ:
ПРОВЕРИЛ		ТУЛЕГЕНОВ А.				
ГИП		КАДЫРОВ Д.				Поперечное сечение канала на ПК0 – ПК5 — SALA
Н. КОНТР.		БУЛЕКБАЕВ Р.				

Формат А3

ПОПЕРЕЧНОЕ СЕЧЕНИЕ КАНАЛА НА ПК5 - ПК10

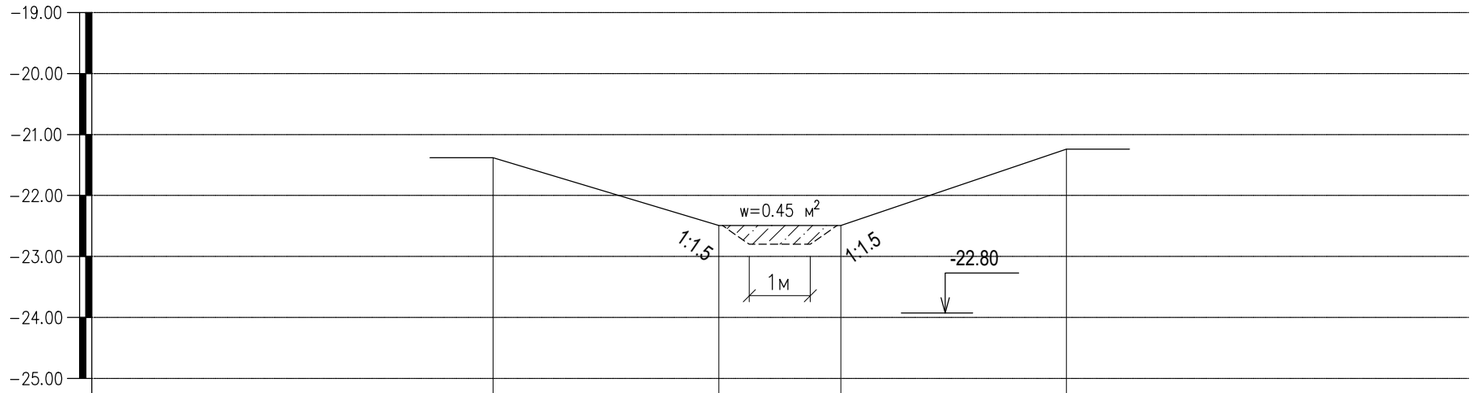

МАСШТАБЫ:

Горизонтальный 1:100

Вертикальный 1:100

Отметки поверхности земли	-21.38	-22.49	-22.49	-21.24	
Расстояния, м		3.7	2.0	3.7	

УСЛОВНЫЕ ОБОЗНАЧЕНИЯ

———— -Линия существующего канала

– – – – – – – – – – -Линия проектной отметки канала

ПРИМЕЧАНИЯ

1. Отметки отрицательные
2. Размеры даны в м

						ГП
						РАЗРАБОТКА ПРОЕКТНО– СМЕТНОЙ ДОКУМЕНТАЦИИ НА КАПИТАЛЬНЫЙ РЕМОНТ КАНАЛА КЫЗЫЛ УЙ В СЕЛЕ ТУЩЫКУДЫК ИСАТАЙСКОГО РАЙОНА АТЫРАУСКОЙ ОБЛАСТИ
ИЗМ.	КОЛ. УЧ.	ЛИСТ	N° ДОК.	ПОДПИСЬ	ДАТА	
РАЗРАБОТАЛ		КАДЫРОВ Д.				ГЕНЕРАЛЬНЫЙ ПЛАН — СТАДИЯ: РП; ЛИСТ: –; ЛИСТОВ:
ПРОВЕРИЛ		ТУЛЕГЕНОВ А.				
ГИП		КАДЫРОВ Д.				Поперечное сечение канала на ПК5 – ПК10 — SALA
Н. КОНТР.		БУЛЕКБАЕВ Р.				

Формат А3

ПОПЕРЕЧНОЕ СЕЧЕНИЕ КАНАЛА НА ПК10 - ПК15

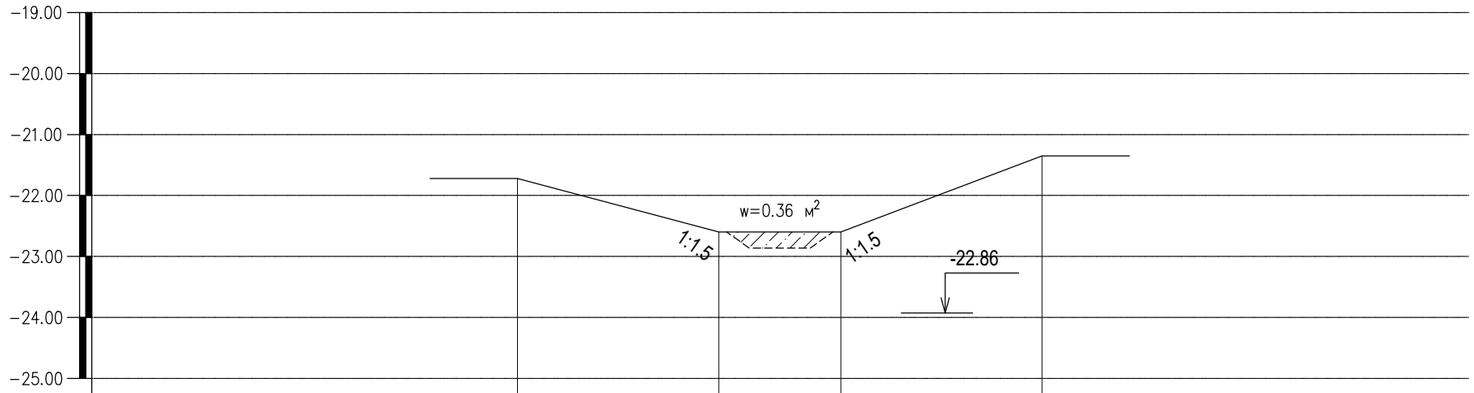

МАСШТАБЫ:

Горизонтальный 1:100

Вертикальный 1:100

Отметки поверхности земли	-21.72	-22.60	-22.60	-21.35	
Расстояния, м		3.3	2.0	3.3	

УСЛОВНЫЕ ОБОЗНАЧЕНИЯ

———— -Линия существующего канала

– – – – – – – – – – -Линия проектной отметки канала

ПРИМЕЧАНИЯ

1. Отметки отрицательные
2. Размеры даны в м

					ГП
					РАЗРАБОТКА ПРОЕКТНО– СМЕТНОЙ ДОКУМЕНТАЦИИ НА КАПИТАЛЬНЫЙ РЕМОНТ КАНАЛА КЫЗЫЛ УЙ В СЕЛЕ ТУЩЫКУДЫК ИСАТАЙСКОГО РАЙОНА АТЫРАУСКОЙ ОБЛАСТИ
ИЗМ.	КОЛ. УЧ.	ЛИСТ	N° ДОК.	ПОДПИСЬ	ДАТА	
РАЗРАБОТАЛ		КАДЫРОВ Д.				ГЕНЕРАЛЬНЫЙ ПЛАН
ПРОВЕРИЛ		ТУЛЕГЕНОВ А.				
ГИП		КАДЫРОВ Д.				Поперечное сечение канала на ПК10 – ПК15
Н. КОНТР.		БУЛЕКБАЕВ Р.				

СТАДИЯ	ЛИСТ	ЛИСТОВ
РП	–	

SALA

Формат А3

ПОПЕРЕЧНОЕ СЕЧЕНИЕ КАНАЛА НА ПК15 - ПК20

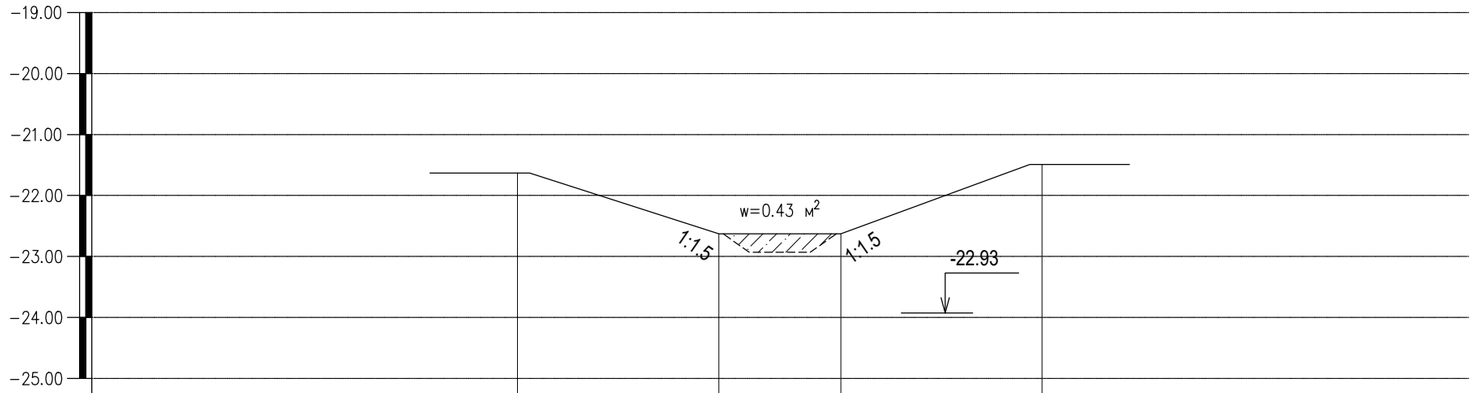

МАСШТАБЫ:

Горизонтальный 1:100

Вертикальный 1:100

Отметки поверхности земли	-21.62	-22.63	-22.63	-21.64	
Расстояния, м		3.3	2.0	3.3	

УСЛОВНЫЕ ОБОЗНАЧЕНИЯ

———— -Линия существующего канала

– – – – – – – – – – -Линия проектной отметки канала

ПРИМЕЧАНИЯ

1. Отметки отрицательные
2. Размеры даны в м

					ГП
					РАЗРАБОТКА ПРОЕКТНО– СМЕТНОЙ ДОКУМЕНТАЦИИ НА КАПИТАЛЬНЫЙ РЕМОНТ КАНАЛА КЫЗЫЛ УЙ В СЕЛЕ ТУЩЫКУДЫК ИСАТАЙСКОГО РАЙОНА АТЫРАУСКОЙ ОБЛАСТИ
ИЗМ.	КОЛ. УЧ.	ЛИСТ	N° ДОК.	ПОДПИСЬ	ДАТА	
РАЗРАБОТАЛ		КАДЫРОВ Д.			ГЕНЕРАЛЬНЫЙ ПЛАН
ПРОВЕРИЛ		ТУЛЕГЕНОВ А.			
ГИП		КАДЫРОВ Д.			Поперечное сечение канала на ПК15 – ПК20
Н. КОНТР.		БУЛЕКБАЕВ Р.			

СТАДИЯ	ЛИСТ	ЛИСТОВ
РП	–	

SALA

Формат А3

ПОПЕРЕЧНОЕ СЕЧЕНИЕ КАНАЛА НА ПК20 - ПК25

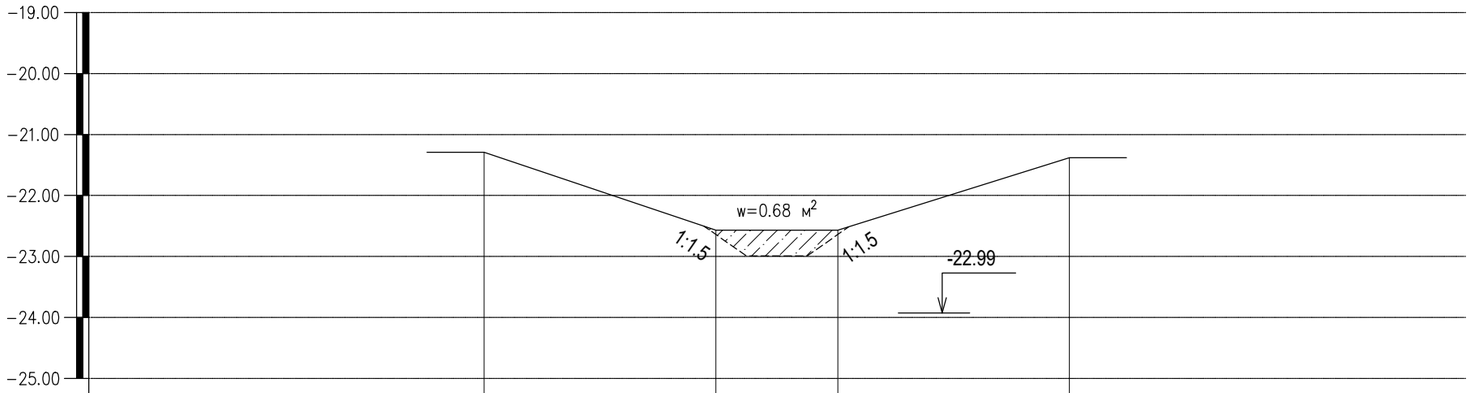

МАСШТАБЫ:

Горизонтальный 1:100

Вертикальный 1:100

Отметки поверхности земли	-21.29	-22.57	-22.57	-21.38	
Расстояния, м		3.8	2.0	3.8	

УСЛОВНЫЕ ОБОЗНАЧЕНИЯ

———— -Линия существующего канала

– – – – – – – – – – -Линия проектной отметки канала

ПРИМЕЧАНИЯ

1. Отметки отрицательные
2. Размеры даны в м

						ГП
						РАЗРАБОТКА ПРОЕКТНО– СМЕТНОЙ ДОКУМЕНТАЦИИ НА КАПИТАЛЬНЫЙ РЕМОНТ КАНАЛА КЫЗЫЛ УЙ В СЕЛЕ ТУЩЫКУДЫК ИСАТАЙСКОГО РАЙОНА АТЫРАУСКОЙ ОБЛАСТИ
ИЗМ.	КОЛ. УЧ.	ЛИСТ	N° ДОК.	ПОДПИСЬ	ДАТА	
РАЗРАБОТАЛ		КАДЫРОВ Д.				ГЕНЕРАЛЬНЫЙ ПЛАН — СТАДИЯ: РП; ЛИСТ: –; ЛИСТОВ:
ПРОВЕРИЛ		ТУЛЕГЕНОВ А.				
ГИП		КАДЫРОВ Д.				Поперечное сечение канала на ПК20 – ПК25 — SALA
Н. КОНТР.		БУЛЕКБАЕВ Р.				

Формат А3

ПОПЕРЕЧНОЕ СЕЧЕНИЕ КАНАЛА НА ПК25 - ПК30

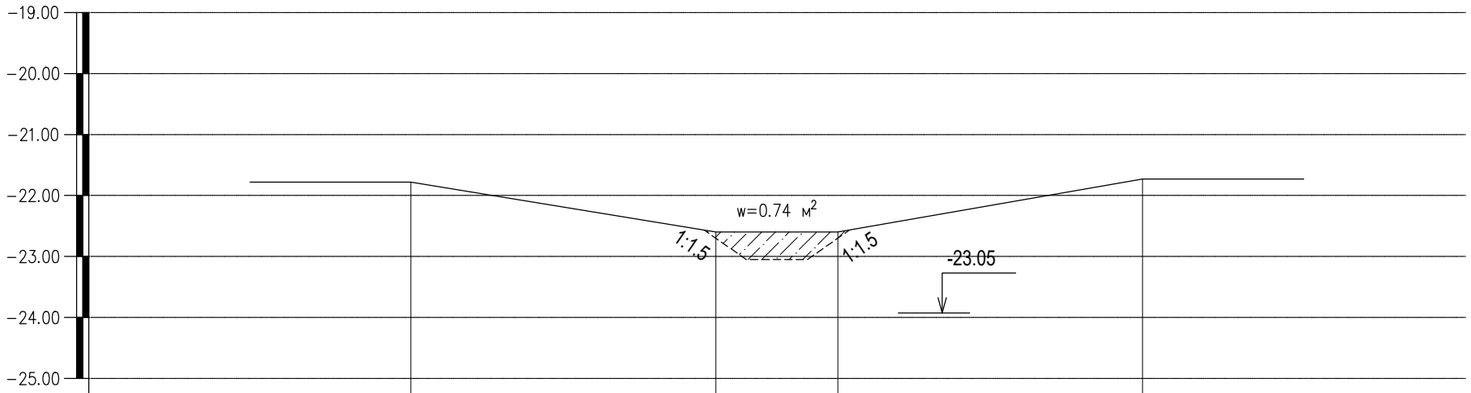

МАСШТАБЫ:

Горизонтальный 1:100

Вертикальный 1:100

Отметки поверхности земли	-21.78	-22.60	-22.60	-21.73	
Расстояния, м		5.0	2.0	5.0	

УСЛОВНЫЕ ОБОЗНАЧЕНИЯ

———— -Линия существующего канала

- - - - - - - - - - -Линия проектной отметки канала

ПРИМЕЧАНИЯ

1. Отметки отрицательные
2. Размеры даны в м

					ГП
					РАЗРАБОТКА ПРОЕКТНО– СМЕТНОЙ ДОКУМЕНТАЦИИ НА КАПИТАЛЬНЫЙ РЕМОНТ КАНАЛА КЫЗЫЛ УЙ В СЕЛЕ ТУЩЫКУДЫК ИСАТАЙСКОГО РАЙОНА АТЫРАУСКОЙ ОБЛАСТИ
ИЗМ.	КОЛ. УЧ.	ЛИСТ	N° ДОК.	ПОДПИСЬ	ДАТА	
РАЗРАБОТАЛ		КАДЫРОВ Д.				ГЕНЕРАЛЬНЫЙ ПЛАН — СТАДИЯ: РП; ЛИСТ: –; ЛИСТОВ:
ПРОВЕРИЛ		ТУЛЕГЕНОВ А.				
ГИП		КАДЫРОВ Д.				Поперечное сечение канала на ПК25 – ПК30 — SALA
Н. КОНТР.		БУЛЕКБАЕВ Р.				

Формат А3

ПОПЕРЕЧНОЕ СЕЧЕНИЕ КАНАЛА НА ПК30 - ПК35

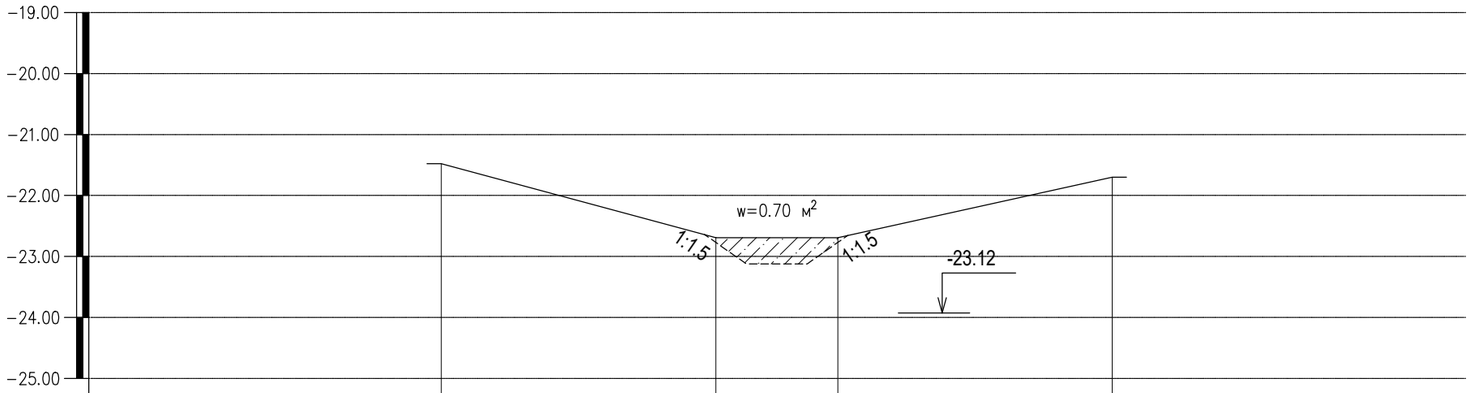

МАСШТАБЫ:

Горизонтальный 1:100

Вертикальный 1:100

Отметки поверхности земли	-21.48	-22.69	-22.69	-21.70	
Расстояния, м		4.5	2.0	4.5	

УСЛОВНЫЕ ОБОЗНАЧЕНИЯ

———— -Линия существующего канала

– – – – – – – – – – -Линия проектной отметки канала

ПРИМЕЧАНИЯ

1. Отметки отрицательные
2. Размеры даны в м

						ГП
						РАЗРАБОТКА ПРОЕКТНО– СМЕТНОЙ ДОКУМЕНТАЦИИ НА КАПИТАЛЬНЫЙ РЕМОНТ КАНАЛА КЫЗЫЛ УЙ В СЕЛЕ ТУЩЫКУДЫК ИСАТАЙСКОГО РАЙОНА АТЫРАУСКОЙ ОБЛАСТИ
ИЗМ.	КОЛ. УЧ.	ЛИСТ	N° ДОК.	ПОДПИСЬ	ДАТА	
РАЗРАБОТАЛ		КАДЫРОВ Д.				ГЕНЕРАЛЬНЫЙ ПЛАН
ПРОВЕРИЛ		ТУЛЕГЕНОВ А.				
ГИП		КАДЫРОВ Д.				Поперечное сечение канала на ПК30 – ПК35
Н. КОНТР.		БУЛЕКБАЕВ Р.				

СТАДИЯ	ЛИСТ	ЛИСТОВ
РП	–	

SALA

Формат А3

ПОПЕРЕЧНОЕ СЕЧЕНИЕ КАНАЛА НА ПК40 - ПК45

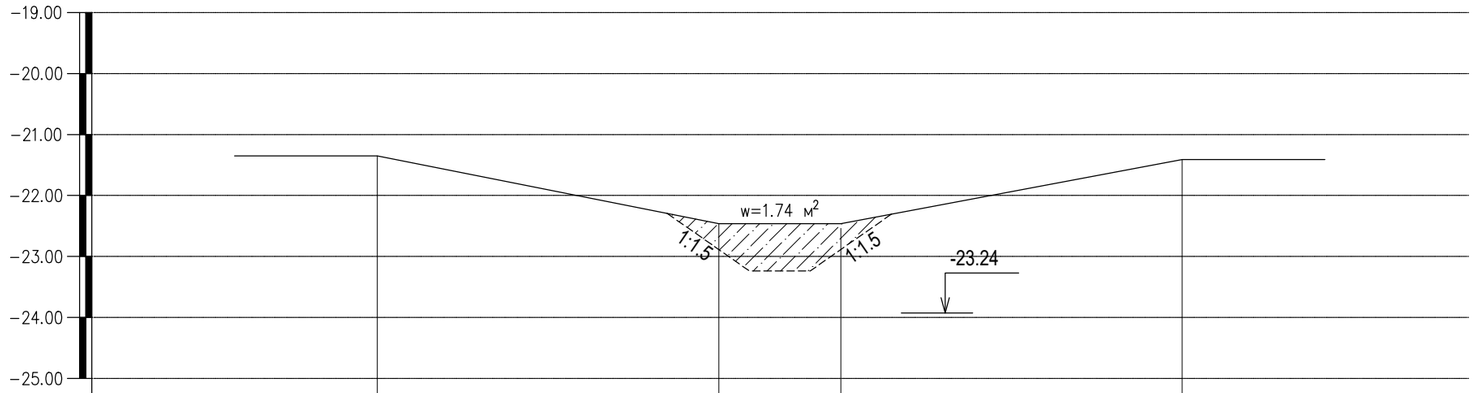

МАСШТАБЫ:

Горизонтальный 1:100

Вертикальный 1:100

Отметки поверхности земли	-21.35	-22.46	-22.46	-21.41	
Расстояния, м		5.6	2.0	5.6	

УСЛОВНЫЕ ОБОЗНАЧЕНИЯ

———— -Линия существующего канала

– – – – – – – – – – -Линия проектной отметки канала

ПРИМЕЧАНИЯ

1. Отметки отрицательные
2. Размеры даны в м

						ГП
						РАЗРАБОТКА ПРОЕКТНО– СМЕТНОЙ ДОКУМЕНТАЦИИ НА КАПИТАЛЬНЫЙ РЕМОНТ КАНАЛА КЫЗЫЛ УЙ В СЕЛЕ ТУЩЫКУДЫК ИСАТАЙСКОГО РАЙОНА АТЫРАУСКОЙ ОБЛАСТИ
ИЗМ.	КОЛ. УЧ.	ЛИСТ	N° ДОК.	ПОДПИСЬ	ДАТА	
РАЗРАБОТАЛ		КАДЫРОВ Д.				ГЕНЕРАЛЬНЫЙ ПЛАН
ПРОВЕРИЛ		ТУЛЕГЕНОВ А.				
ГИП		КАДЫРОВ Д.				Поперечное сечение канала на ПК40 – ПК45
Н. КОНТР.		БУЛЕКБАЕВ Р.				

СТАДИЯ	ЛИСТ	ЛИСТОВ
РП	–	

SALA

Формат А3

ПОПЕРЕЧНОЕ СЕЧЕНИЕ КАНАЛА НА ПК35 - ПК40

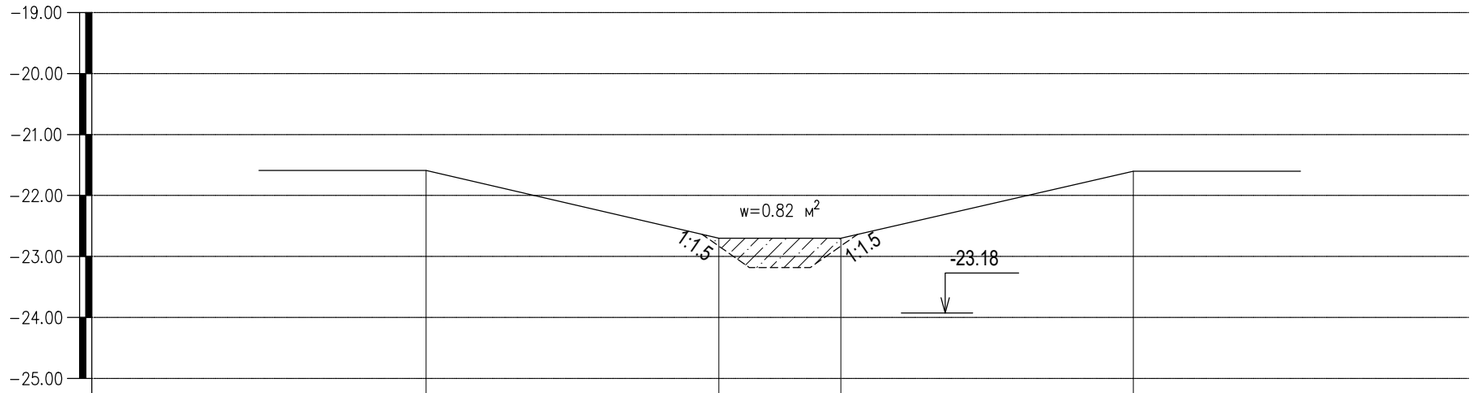

МАСШТАБЫ:

Горизонтальный 1:100

Вертикальный 1:100

Отметки поверхности земли	-21.59	-22.70	-22.70	-21.60	
Расстояния, м		4.8	2.0	4.8	

УСЛОВНЫЕ ОБОЗНАЧЕНИЯ

———— -Линия существующего канала

– – – – – – – – – – -Линия проектной отметки канала

ПРИМЕЧАНИЯ

1. Отметки отрицательные
2. Размеры даны в м

						ГП
						РАЗРАБОТКА ПРОЕКТНО– СМЕТНОЙ ДОКУМЕНТАЦИИ НА КАПИТАЛЬНЫЙ РЕМОНТ КАНАЛА КЫЗЫЛ УЙ В СЕЛЕ ТУЩЫКУДЫК ИСАТАЙСКОГО РАЙОНА АТЫРАУСКОЙ ОБЛАСТИ
ИЗМ.	КОЛ. УЧ.	ЛИСТ	N° ДОК.	ПОДПИСЬ	ДАТА	
РАЗРАБОТАЛ		КАДЫРОВ Д.				ГЕНЕРАЛЬНЫЙ ПЛАН
ПРОВЕРИЛ		ТУЛЕГЕНОВ А.				
ГИП		КАДЫРОВ Д.				Поперечное сечение канала на ПК35 – ПК40
Н. КОНТР.		БУЛЕКБАЕВ Р.				

СТАДИЯ	ЛИСТ	ЛИСТОВ
РП	–	

SALA

Формат А3

ПОПЕРЕЧНОЕ СЕЧЕНИЕ КАНАЛА НА ПК45 - ПК50

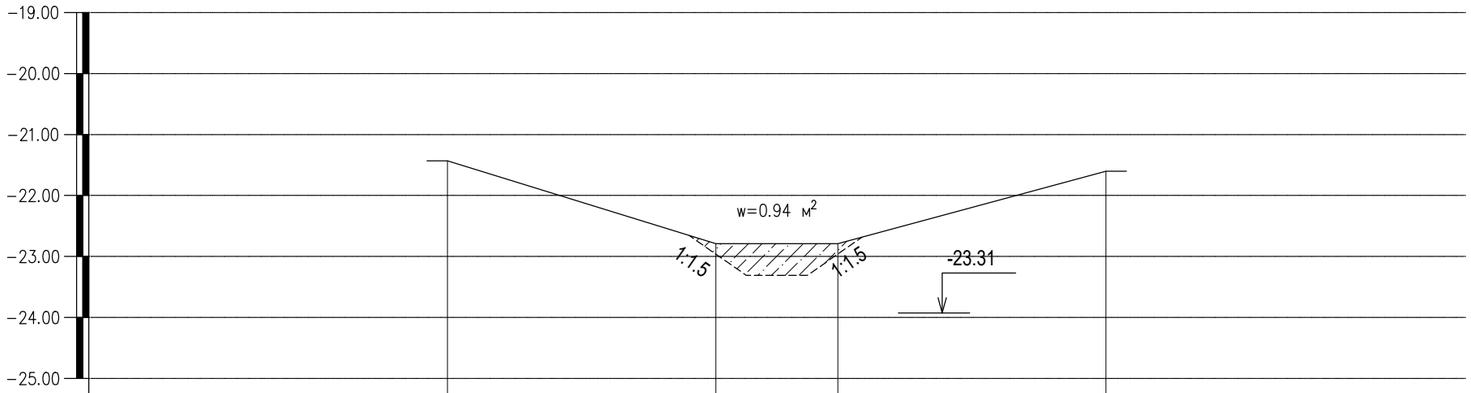

МАСШТАБЫ:

Горизонтальный 1:100

Вертикальный 1:100

Отметки поверхности земли	-21.43	-22.79	-22.79	-21.60	
Расстояния, м		4.4	2.0	4.4	

УСЛОВНЫЕ ОБОЗНАЧЕНИЯ

———— -Линия существующего канала

– – – – – – – – – – -Линия проектной отметки канала

ПРИМЕЧАНИЯ

1. Отметки отрицательные
2. Размеры даны в м

						ГП
						РАЗРАБОТКА ПРОЕКТНО– СМЕТНОЙ ДОКУМЕНТАЦИИ НА КАПИТАЛЬНЫЙ РЕМОНТ КАНАЛА КЫЗЫЛ УЙ В СЕЛЕ ТУЩЫКУДЫК ИСАТАЙСКОГО РАЙОНА АТЫРАУСКОЙ ОБЛАСТИ
ИЗМ.	КОЛ. УЧ.	ЛИСТ	N° ДОК.	ПОДПИСЬ	ДАТА	
РАЗРАБОТАЛ		КАДЫРОВ Д.				ГЕНЕРАЛЬНЫЙ ПЛАН — СТАДИЯ: РП; ЛИСТ: –; ЛИСТОВ:
ПРОВЕРИЛ		ТУЛЕГЕНОВ А.				
ГИП		КАДЫРОВ Д.				Поперечное сечение канала на ПК45 – ПК50 — SALA
Н. КОНТР.		БУЛЕКБАЕВ Р.				

Формат А3

ПОПЕРЕЧНОЕ СЕЧЕНИЕ КАНАЛА НА ПК50 - ПК55

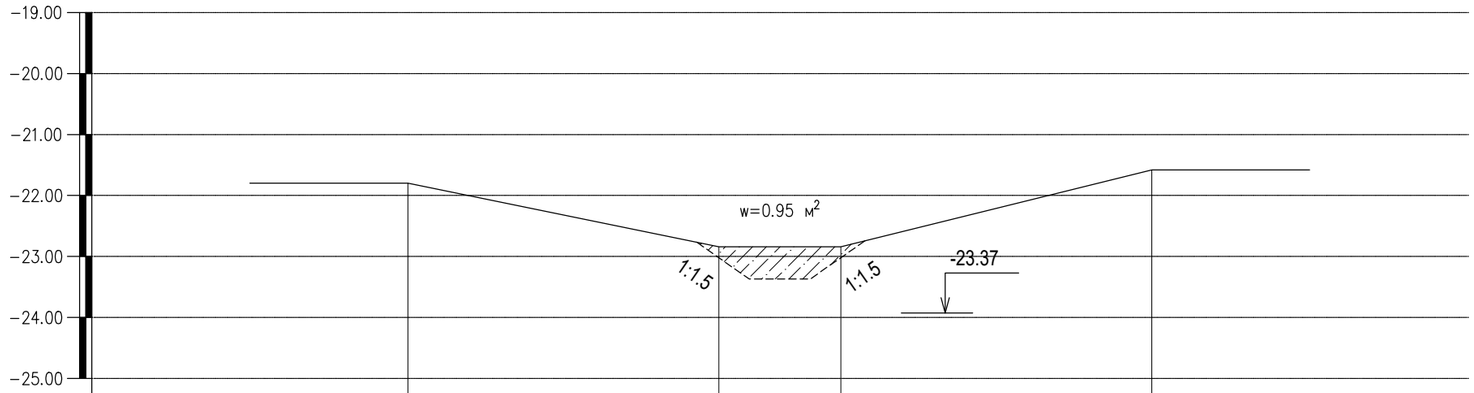

МАСШТАБЫ:

Горизонтальный 1:100

Вертикальный 1:100

Отметки поверхности земли	-21.80	-22.84	-22.84	-21.58	
Расстояния, м		5.1	2.0	5.1	

УСЛОВНЫЕ ОБОЗНАЧЕНИЯ

———— -Линия существующего канала

– – – – – – – – – – -Линия проектной отметки канала

ПРИМЕЧАНИЯ

1. Отметки отрицательные
2. Размеры даны в м

						ГП
						РАЗРАБОТКА ПРОЕКТНО– СМЕТНОЙ ДОКУМЕНТАЦИИ НА КАПИТАЛЬНЫЙ РЕМОНТ КАНАЛА КЫЗЫЛ УЙ В СЕЛЕ ТУЩЫКУДЫК ИСАТАЙСКОГО РАЙОНА АТЫРАУСКОЙ ОБЛАСТИ
ИЗМ.	КОЛ. УЧ.	ЛИСТ	N° ДОК.	ПОДПИСЬ	ДАТА	
РАЗРАБОТАЛ		КАДЫРОВ Д.				ГЕНЕРАЛЬНЫЙ ПЛАН
ПРОВЕРИЛ		ТУЛЕГЕНОВ А.				СТАДИЯ: РП; ЛИСТ: –; ЛИСТОВ:
ГИП		КАДЫРОВ Д.				Поперечное сечение канала на ПК50 – ПК55
Н. КОНТР.		БУЛЕКБАЕВ Р.				SALA

Формат А3

ПОПЕРЕЧНОЕ СЕЧЕНИЕ КАНАЛА НА ПК55- ПК60

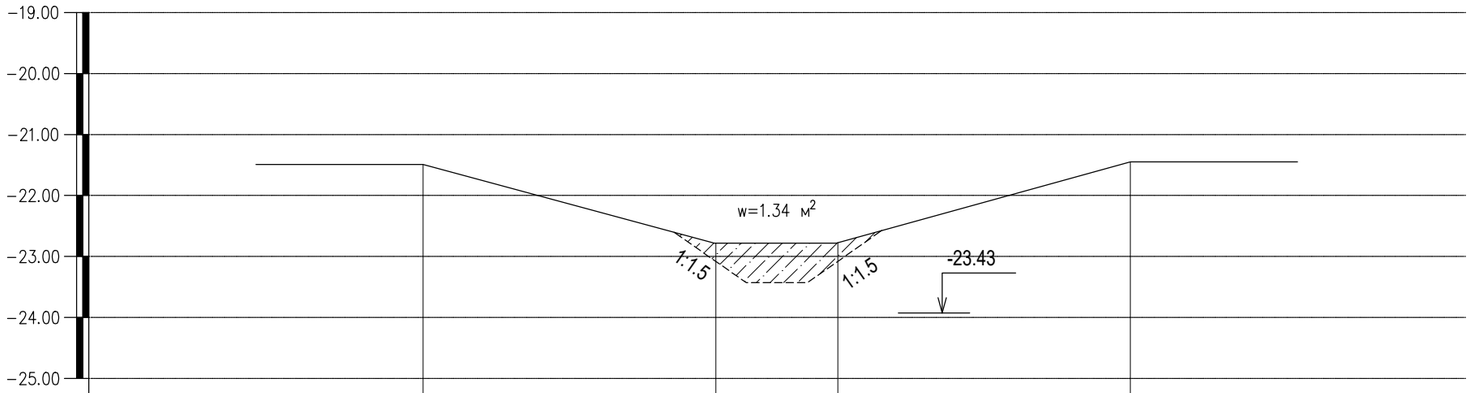

МАСШТАБЫ:

Горизонтальный 1:100

Вертикальный 1:100

Отметки поверхности земли	-21.49	-22.78	-22.78	-21.45	
Расстояния, м		4.8	2.0	4.8	

УСЛОВНЫЕ ОБОЗНАЧЕНИЯ

———— -Линия существующего канала

– – – – – – – – – – -Линия проектной отметки канала

ПРИМЕЧАНИЯ

1. Отметки отрицательные
2. Размеры даны в м

						ГП
						РАЗРАБОТКА ПРОЕКТНО– СМЕТНОЙ ДОКУМЕНТАЦИИ НА КАПИТАЛЬНЫЙ РЕМОНТ КАНАЛА КЫЗЫЛ УЙ В СЕЛЕ ТУЩЫКУДЫК ИСАТАЙСКОГО РАЙОНА АТЫРАУСКОЙ ОБЛАСТИ
ИЗМ.	КОЛ. УЧ.	ЛИСТ	N° ДОК.	ПОДПИСЬ	ДАТА	
РАЗРАБОТАЛ		КАДЫРОВ Д.				ГЕНЕРАЛЬНЫЙ ПЛАН — СТАДИЯ: РП; ЛИСТ: –; ЛИСТОВ:
ПРОВЕРИЛ		ТУЛЕГЕНОВ А.				
ГИП		КАДЫРОВ Д.				Поперечное сечение канала на ПК55 – ПК60 — SALA
Н. КОНТР.		БУЛЕКБАЕВ Р.				

Формат А3

ПОПЕРЕЧНОЕ СЕЧЕНИЕ КАНАЛА НА ПК60 - ПК65

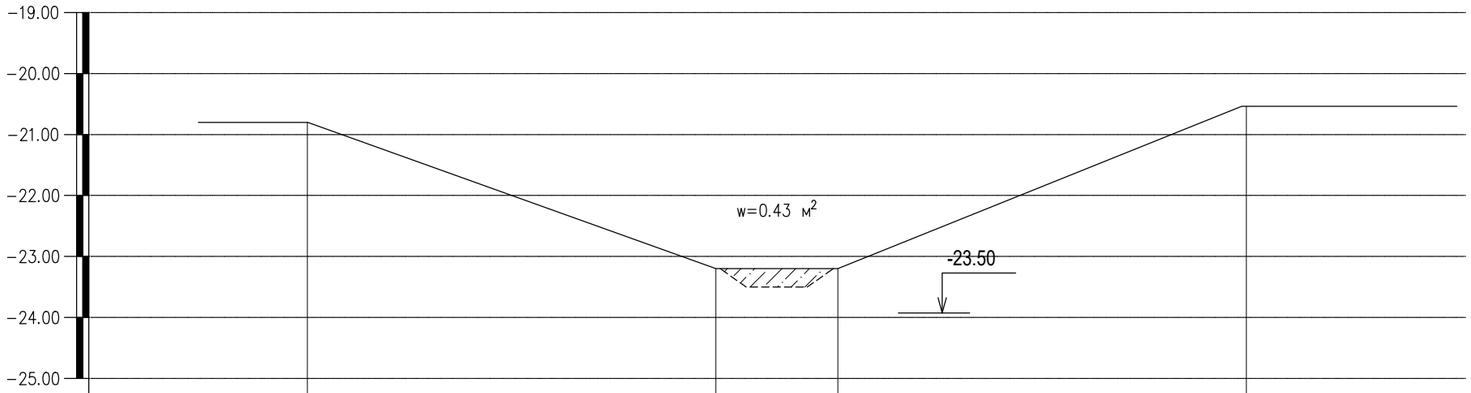

МАСШТАБЫ:

Горизонтальный 1:100

Вертикальный 1:100

Отметки поверхности земли	-20.80	-23.20	-23.20	-20.54	
Расстояния, м		6.7	2.0	6.7	

УСЛОВНЫЕ ОБОЗНАЧЕНИЯ

———— -Линия существующего канала

– – – – – – – – – – -Линия проектной отметки канала

ПРИМЕЧАНИЯ

1. Отметки отрицательные
2. Размеры даны в м

						ГП
						РАЗРАБОТКА ПРОЕКТНО– СМЕТНОЙ ДОКУМЕНТАЦИИ НА КАПИТАЛЬНЫЙ РЕМОНТ КАНАЛА КЫЗЫЛ УЙ В СЕЛЕ ТУЩЫКУДЫК ИСАТАЙСКОГО РАЙОНА АТЫРАУСКОЙ ОБЛАСТИ
ИЗМ.	КОЛ. УЧ.	ЛИСТ	N° ДОК.	ПОДПИСЬ	ДАТА	
РАЗРАБОТАЛ		КАДЫРОВ Д.				ГЕНЕРАЛЬНЫЙ ПЛАН
ПРОВЕРИЛ		ТУЛЕГЕНОВ А.				СТАДИЯ: РП; ЛИСТ: –; ЛИСТОВ:
ГИП		КАДЫРОВ Д.				Поперечное сечение канала на ПК60 – ПК65
Н. КОНТР.		БУЛЕКБАЕВ Р.				SALA

Формат А3

ПОПЕРЕЧНОЕ СЕЧЕНИЕ КАНАЛА НА ПК65 - ПК70

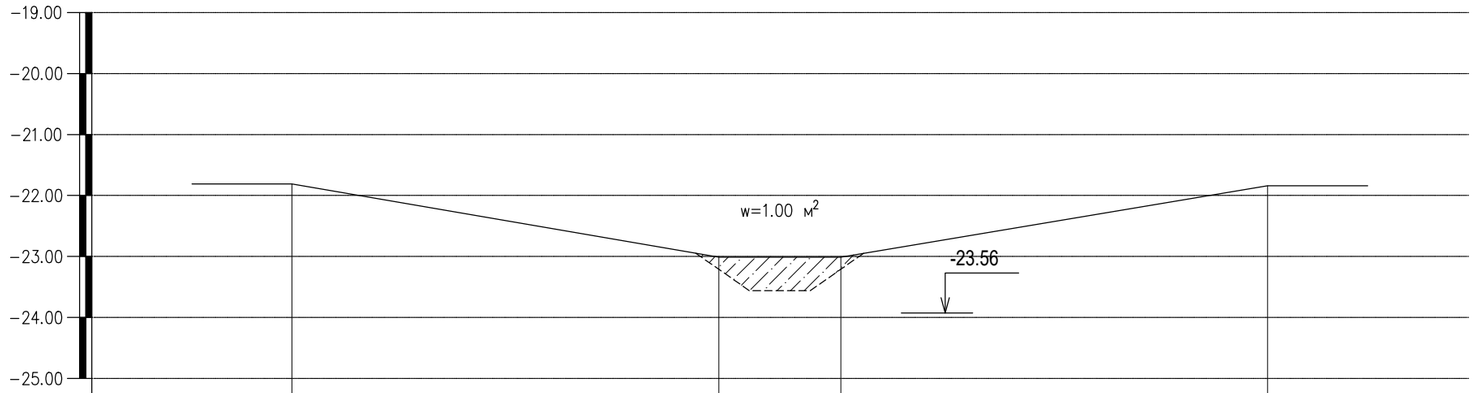

МАСШТАБЫ:

Горизонтальный 1:100

Вертикальный 1:100

Отметки поверхности земли	-21.81	-23.01	-23.01	-21.84	
Расстояния, м		7.0	2.0	7.0	

УСЛОВНЫЕ ОБОЗНАЧЕНИЯ

———— -Линия существующего канала

- - - - - - - - - - -Линия проектной отметки канала

ПРИМЕЧАНИЯ

1. Отметки отрицательные
2. Размеры даны в м

						ГП
						РАЗРАБОТКА ПРОЕКТНО– СМЕТНОЙ ДОКУМЕНТАЦИИ НА КАПИТАЛЬНЫЙ РЕМОНТ КАНАЛА КЫЗЫЛ УЙ В СЕЛЕ ТУЩЫКУДЫК ИСАТАЙСКОГО РАЙОНА АТЫРАУСКОЙ ОБЛАСТИ
ИЗМ.	КОЛ. УЧ.	ЛИСТ	N° ДОК.	ПОДПИСЬ	ДАТА	
РАЗРАБОТАЛ		КАДЫРОВ Д.				ГЕНЕРАЛЬНЫЙ ПЛАН — СТАДИЯ: РП; ЛИСТ: –; ЛИСТОВ:
ПРОВЕРИЛ		ТУЛЕГЕНОВ А.				
ГИП		КАДЫРОВ Д.				Поперечное сечение канала на ПК65 – ПК70 — SALA
Н. КОНТР.		БУЛЕКБАЕВ Р.				

Формат А3

ПОПЕРЕЧНОЕ СЕЧЕНИЕ КАНАЛА НА ПК70 - ПК75

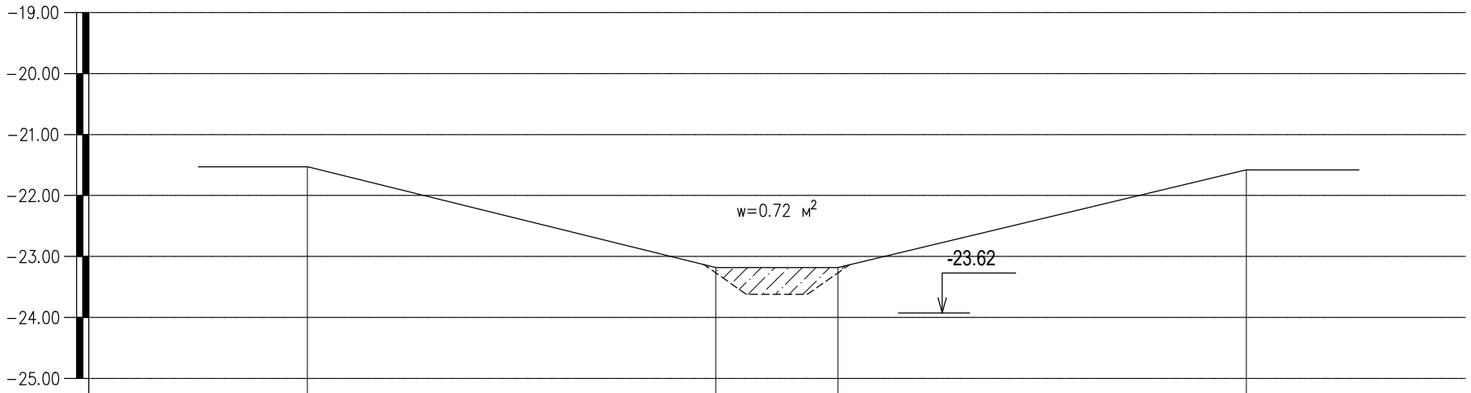

МАСШТАБЫ:

Горизонтальный 1:100

Вертикальный 1:100

Отметки поверхности земли	-21.53	-23.18	-23.18	-21.58
Расстояния, м		6.7	2.0	6.7

УСЛОВНЫЕ ОБОЗНАЧЕНИЯ

———— -Линия существующего канала

– – – – – – – – – – -Линия проектной отметки канала

ПРИМЕЧАНИЯ

1. Отметки отрицательные
2. Размеры даны в м

						ГП
						РАЗРАБОТКА ПРОЕКТНО– СМЕТНОЙ ДОКУМЕНТАЦИИ НА КАПИТАЛЬНЫЙ РЕМОНТ КАНАЛА КЫЗЫЛ УЙ В СЕЛЕ ТУЩЫКУДЫК ИСАТАЙСКОГО РАЙОНА АТЫРАУСКОЙ ОБЛАСТИ
ИЗМ.	КОЛ. УЧ.	ЛИСТ	N° ДОК.	ПОДПИСЬ	ДАТА	
РАЗРАБОТАЛ		КАДЫРОВ Д.				ГЕНЕРАЛЬНЫЙ ПЛАН — СТАДИЯ: РП; ЛИСТ: –; ЛИСТОВ:
ПРОВЕРИЛ		ТУЛЕГЕНОВ А.				
ГИП		КАДЫРОВ Д.				Поперечное сечение канала на ПК70 – ПК75 — SALA
Н. КОНТР.		БУЛЕКБАЕВ Р.				

Формат А3

ПОПЕРЕЧНОЕ СЕЧЕНИЕ КАНАЛА НА ПК75 - ПК80

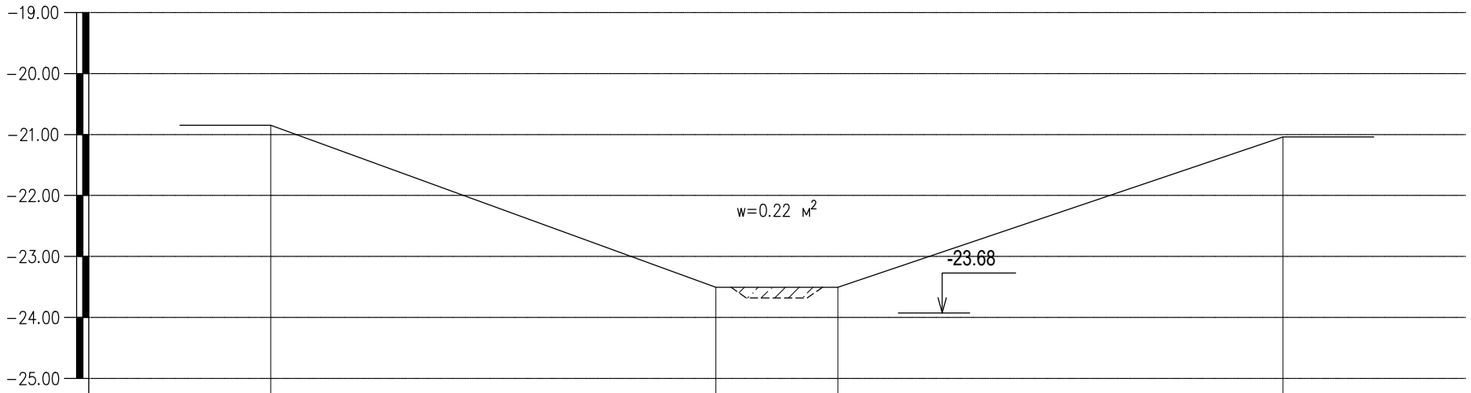

МАСШТАБЫ:

Горизонтальный 1:100

Вертикальный 1:100

Отметки поверхности земли	-20.85	-23.53	-23.53	-21.04
Расстояния, м		7.3	2.0	7.3

УСЛОВНЫЕ ОБОЗНАЧЕНИЯ

———— -Линия существующего канала

– – – – – – – – – – -Линия проектной отметки канала

ПРИМЕЧАНИЯ

1. Отметки отрицательные
2. Размеры даны в м

						ГП
						РАЗРАБОТКА ПРОЕКТНО– СМЕТНОЙ ДОКУМЕНТАЦИИ НА КАПИТАЛЬНЫЙ РЕМОНТ КАНАЛА КЫЗЫЛ УЙ В СЕЛЕ ТУЩЫКУДЫК ИСАТАЙСКОГО РАЙОНА АТЫРАУСКОЙ ОБЛАСТИ
ИЗМ.	КОЛ. УЧ.	ЛИСТ	N° ДОК.	ПОДПИСЬ	ДАТА	
РАЗРАБОТАЛ		КАДЫРОВ Д.				ГЕНЕРАЛЬНЫЙ ПЛАН
ПРОВЕРИЛ		ТУЛЕГЕНОВ А.				СТАДИЯ: РП; ЛИСТ: –; ЛИСТОВ:
ГИП		КАДЫРОВ Д.				Поперечное сечение канала на ПК75 – ПК80
Н. КОНТР.		БУЛЕКБАЕВ Р.				SALA

Формат А3

ПОПЕРЕЧНОЕ СЕЧЕНИЕ КАНАЛА НА ПК80 - ПК85

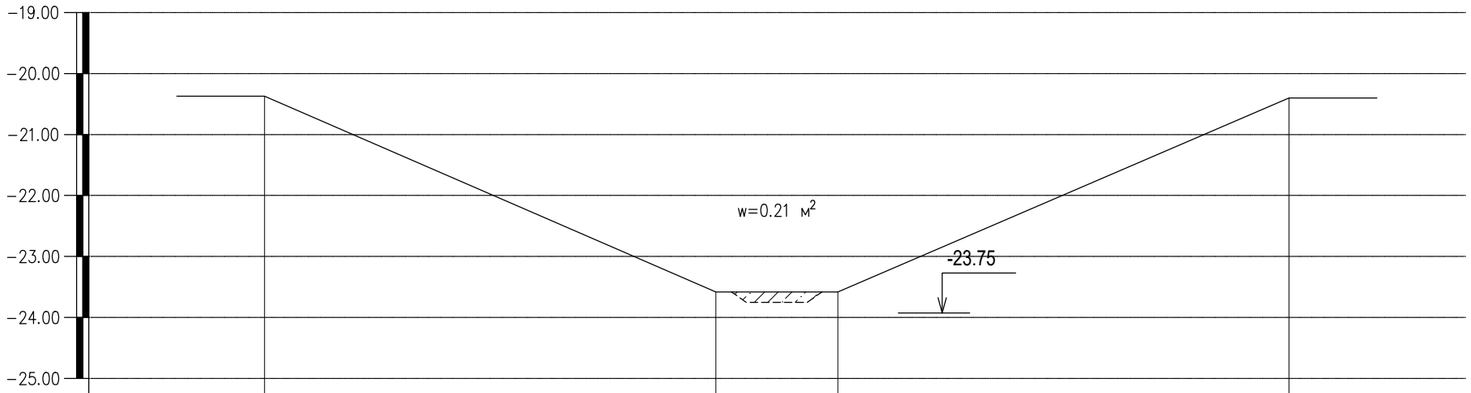

МАСШТАБЫ:

Горизонтальный 1:100

Вертикальный 1:100

Отметки поверхности земли	-20.37	-23.58	-23.58	-20.40	
Расстояния, м		7.4	2.0	7.4	

УСЛОВНЫЕ ОБОЗНАЧЕНИЯ

———— -Линия существующего канала

- - - - - - - - - - -Линия проектной отметки канала

ПРИМЕЧАНИЯ

1. Отметки отрицательные
2. Размеры даны в м

						ГП
						РАЗРАБОТКА ПРОЕКТНО– СМЕТНОЙ ДОКУМЕНТАЦИИ НА КАПИТАЛЬНЫЙ РЕМОНТ КАНАЛА КЫЗЫЛ УЙ В СЕЛЕ ТУЩЫКУДЫК ИСАТАЙСКОГО РАЙОНА АТЫРАУСКОЙ ОБЛАСТИ
ИЗМ.	КОЛ. УЧ.	ЛИСТ	N° ДОК.	ПОДПИСЬ	ДАТА	
РАЗРАБОТАЛ		КАДЫРОВ Д.				ГЕНЕРАЛЬНЫЙ ПЛАН — СТАДИЯ: РП; ЛИСТ: –; ЛИСТОВ:
ПРОВЕРИЛ		ТУЛЕГЕНОВ А.				
ГИП		КАДЫРОВ Д.				Поперечное сечение канала на ПК80 – ПК85 — SALA
Н. КОНТР.		БУЛЕКБАЕВ Р.				

Формат А3

ПОПЕРЕЧНОЕ СЕЧЕНИЕ КАНАЛА НА ПК85 - ПК90

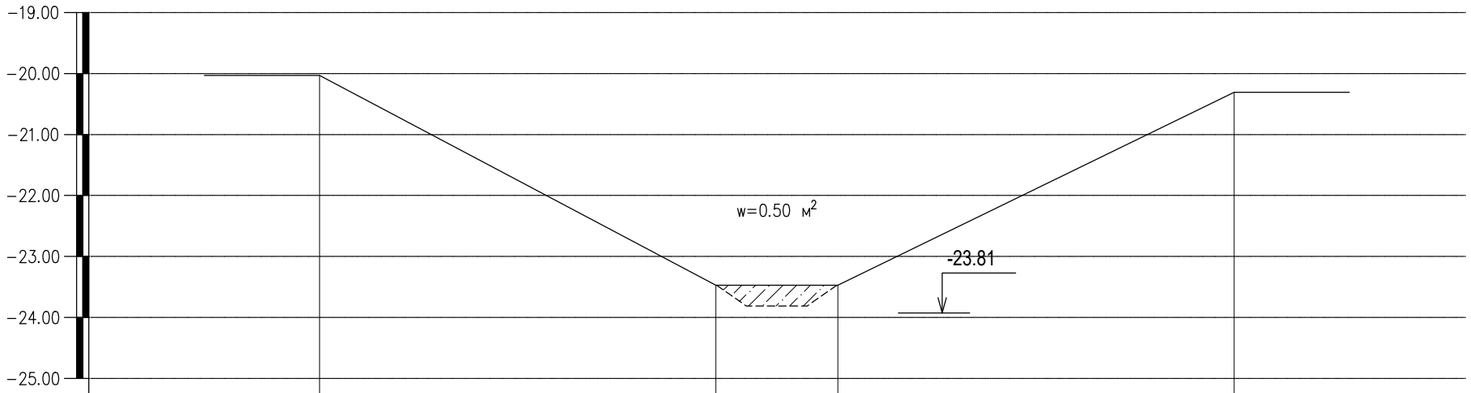

МАСШТАБЫ:

Горизонтальный 1:100

Вертикальный 1:100

Отметки поверхности земли	-20.03	-23.47	-23.47	-20.31	
Расстояния, м		6.5	2.0	6.5	

УСЛОВНЫЕ ОБОЗНАЧЕНИЯ

———— -Линия существующего канала

– – – – – – – – – – -Линия проектной отметки канала

ПРИМЕЧАНИЯ

1. Отметки отрицательные
2. Размеры даны в м

						ГП
						РАЗРАБОТКА ПРОЕКТНО– СМЕТНОЙ ДОКУМЕНТАЦИИ НА КАПИТАЛЬНЫЙ РЕМОНТ КАНАЛА КЫЗЫЛ УЙ В СЕЛЕ ТУЩЫКУДЫК ИСАТАЙСКОГО РАЙОНА АТЫРАУСКОЙ ОБЛАСТИ
ИЗМ.	КОЛ. УЧ.	ЛИСТ	N° ДОК.	ПОДПИСЬ	ДАТА	
РАЗРАБОТАЛ		КАДЫРОВ Д.				ГЕНЕРАЛЬНЫЙ ПЛАН — СТАДИЯ: РП; ЛИСТ: –; ЛИСТОВ:
ПРОВЕРИЛ		ТУЛЕГЕНОВ А.				
ГИП		КАДЫРОВ Д.				Поперечное сечение канала на ПК85 – ПК90 — SALA
Н. КОНТР.		БУЛЕКБАЕВ Р.				

Формат А3

ПОПЕРЕЧНОЕ СЕЧЕНИЕ КАНАЛА НА ПК90 - ПК95

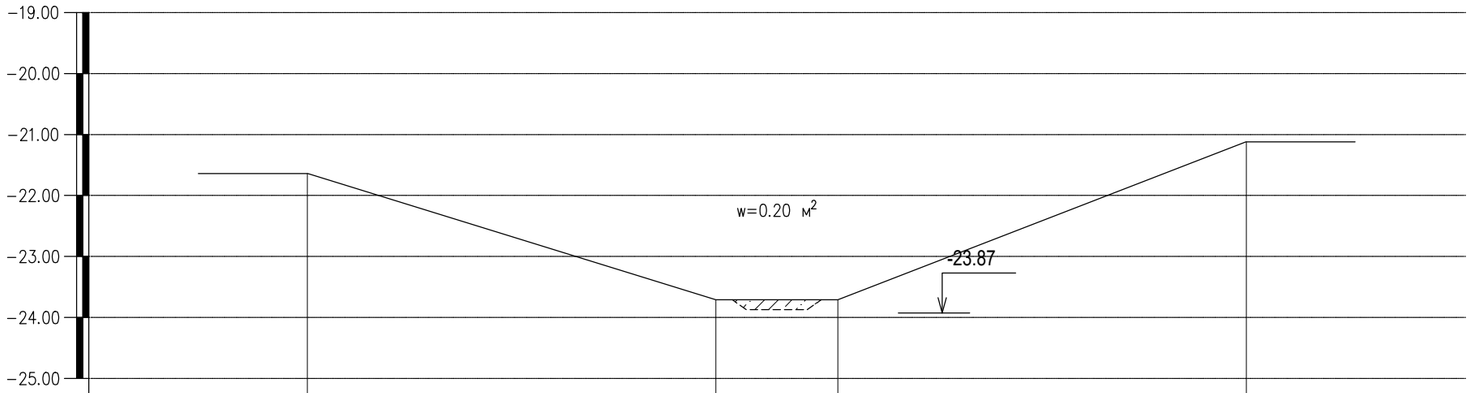

МАСШТАБЫ:

Горизонтальный 1:100

Вертикальный 1:100

Отметки поверхности земли	-21.64	-23.71	-23.71	-21.12	
Расстояния, м		6.7	2.0	6.7	

УСЛОВНЫЕ ОБОЗНАЧЕНИЯ

———— -Линия существующего канала

– – – – – – – – – – -Линия проектной отметки канала

ПРИМЕЧАНИЯ

1. Отметки отрицательные
2. Размеры даны в м

						ГП
						РАЗРАБОТКА ПРОЕКТНО– СМЕТНОЙ ДОКУМЕНТАЦИИ НА КАПИТАЛЬНЫЙ РЕМОНТ КАНАЛА КЫЗЫЛ УЙ В СЕЛЕ ТУЩЫКУДЫК ИСАТАЙСКОГО РАЙОНА АТЫРАУСКОЙ ОБЛАСТИ
ИЗМ.	КОЛ. УЧ.	ЛИСТ	N° ДОК.	ПОДПИСЬ	ДАТА	
РАЗРАБОТАЛ		КАДЫРОВ Д.				ГЕНЕРАЛЬНЫЙ ПЛАН — СТАДИЯ: РП; ЛИСТ: –; ЛИСТОВ:
ПРОВЕРИЛ		ТУЛЕГЕНОВ А.				
ГИП		КАДЫРОВ Д.				Поперечное сечение канала на ПК90 – ПК95 — SALA
Н. КОНТР.		БУЛЕКБАЕВ Р.				

Формат А3

ПОПЕРЕЧНОЕ СЕЧЕНИЕ КАНАЛА НА ПК95 - ПК100

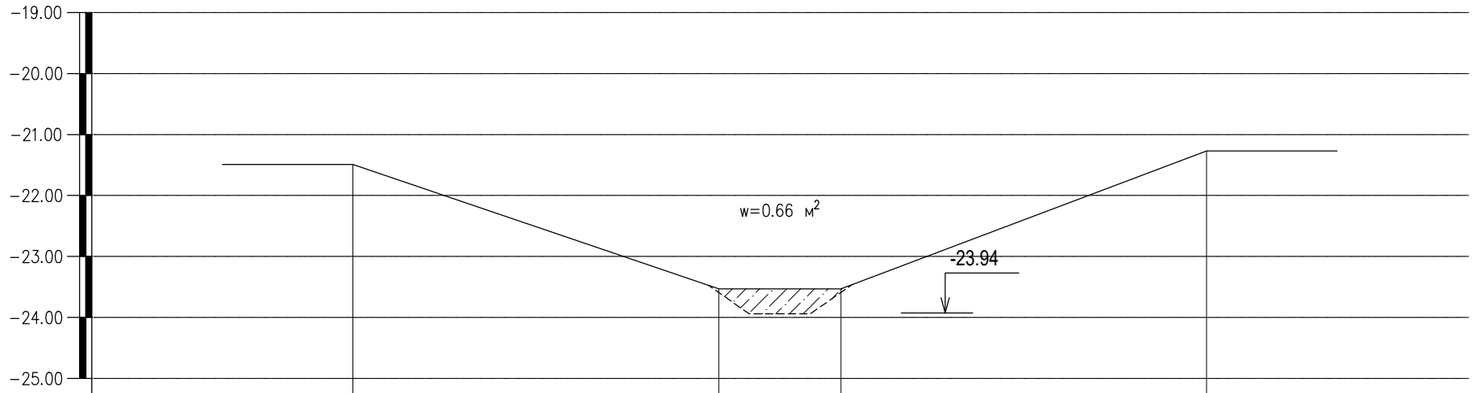

МАСШТАБЫ:

Горизонтальный 1:100

Вертикальный 1:100

Отметки поверхности земли	-21.49	-23.53	-23.53	-21.27	
Расстояния, м		6.0	2.0	6.0	

УСЛОВНЫЕ ОБОЗНАЧЕНИЯ

———— -Линия существующего канала

– – – – – – – – – – -Линия проектной отметки канала

ПРИМЕЧАНИЯ

1. Отметки отрицательные
2. Размеры даны в м

						ГП
						РАЗРАБОТКА ПРОЕКТНО– СМЕТНОЙ ДОКУМЕНТАЦИИ НА КАПИТАЛЬНЫЙ РЕМОНТ КАНАЛА КЫЗЫЛ УЙ В СЕЛЕ ТУЩЫКУДЫК ИСАТАЙСКОГО РАЙОНА АТЫРАУСКОЙ ОБЛАСТИ
ИЗМ.	КОЛ. УЧ.	ЛИСТ	N° ДОК.	ПОДПИСЬ	ДАТА	
РАЗРАБОТАЛ		КАДЫРОВ Д.				ГЕНЕРАЛЬНЫЙ ПЛАН
ПРОВЕРИЛ		ТУЛЕГЕНОВ А.				СТАДИЯ: РП; ЛИСТ: –; ЛИСТОВ:
ГИП		КАДЫРОВ Д.				Поперечное сечение канала на ПК95 – ПК100
Н. КОНТР.		БУЛЕКБАЕВ Р.				SALA

Формат А3

ПОПЕРЕЧНОЕ СЕЧЕНИЕ КАНАЛА НА ПК100 - ПК105

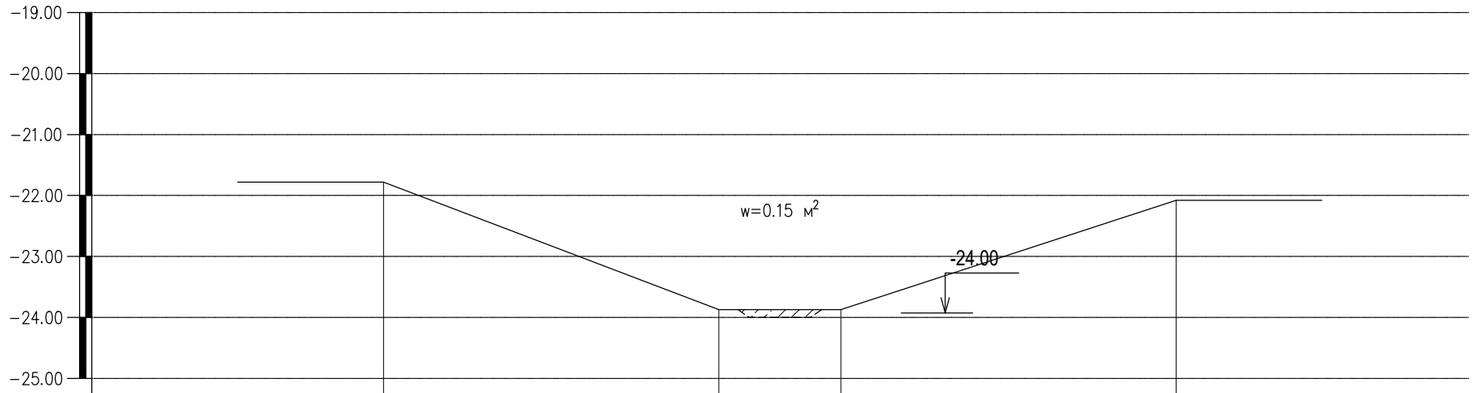

МАСШТАБЫ:

Горизонтальный 1:100

Вертикальный 1:100

Отметки поверхности земли	-21.78	-23.87	-23.87	-22.08	
Расстояния, м		5.5	2.0	5.5	

УСЛОВНЫЕ ОБОЗНАЧЕНИЯ

———— -Линия существующего канала

– – – – – – – – – – -Линия проектной отметки канала

ПРИМЕЧАНИЯ

1. Отметки отрицательные
2. Размеры даны в м

						ГП
						РАЗРАБОТКА ПРОЕКТНО– СМЕТНОЙ ДОКУМЕНТАЦИИ НА КАПИТАЛЬНЫЙ РЕМОНТ КАНАЛА КЫЗЫЛ УЙ В СЕЛЕ ТУЩЫКУДЫК ИСАТАЙСКОГО РАЙОНА АТЫРАУСКОЙ ОБЛАСТИ
ИЗМ.	КОЛ. УЧ.	ЛИСТ	N° ДОК.	ПОДПИСЬ	ДАТА	
РАЗРАБОТАЛ		КАДЫРОВ Д.				ГЕНЕРАЛЬНЫЙ ПЛАН — СТАДИЯ: РП; ЛИСТ: –; ЛИСТОВ:
ПРОВЕРИЛ		ТУЛЕГЕНОВ А.				
ГИП		КАДЫРОВ Д.				Поперечное сечение канала на ПК100 – ПК105 — SALA
Н. КОНТР.		БУЛЕКБАЕВ Р.				

Формат А3

ПОПЕРЕЧНОЕ СЕЧЕНИЕ КАНАЛА НА ПК105 - ПК110

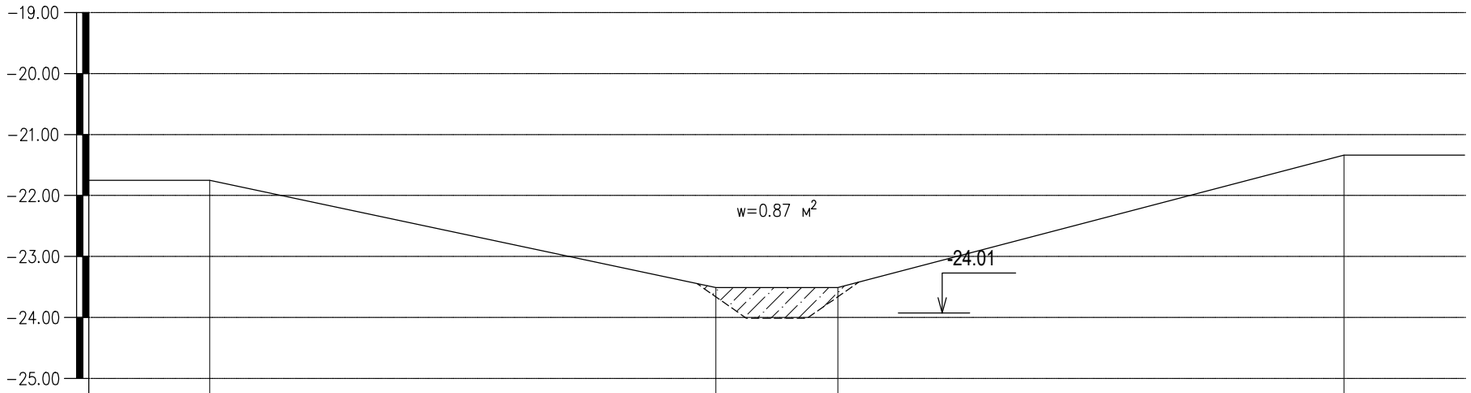

МАСШТАБЫ:

Горизонтальный 1:100

Вертикальный 1:100

Отметки поверхности земли	-21.75	-23.51	-23.51	-21.34
Расстояния, м		8.3	2.0	8.3

УСЛОВНЫЕ ОБОЗНАЧЕНИЯ

———— -Линия существующего канала

- - - - - - - - - - -Линия проектной отметки канала

ПРИМЕЧАНИЯ

1. Отметки отрицательные
2. Размеры даны в м

						ГП
						РАЗРАБОТКА ПРОЕКТНО– СМЕТНОЙ ДОКУМЕНТАЦИИ НА КАПИТАЛЬНЫЙ РЕМОНТ КАНАЛА КЫЗЫЛ УЙ В СЕЛЕ ТУЩЫКУДЫК ИСАТАЙСКОГО РАЙОНА АТЫРАУСКОЙ ОБЛАСТИ
ИЗМ.	КОЛ. УЧ.	ЛИСТ	N° ДОК.	ПОДПИСЬ	ДАТА	
РАЗРАБОТАЛ		КАДЫРОВ Д.				ГЕНЕРАЛЬНЫЙ ПЛАН
ПРОВЕРИЛ		ТУЛЕГЕНОВ А.				
ГИП		КАДЫРОВ Д.				Поперечное сечение канала на ПК105 – ПК110
Н. КОНТР.		БУЛЕКБАЕВ Р.				

СТАДИЯ	ЛИСТ	ЛИСТОВ
РП	–	

SALA

Формат А3

ПОПЕРЕЧНОЕ СЕЧЕНИЕ КАНАЛА НА ПК110 - ПК115

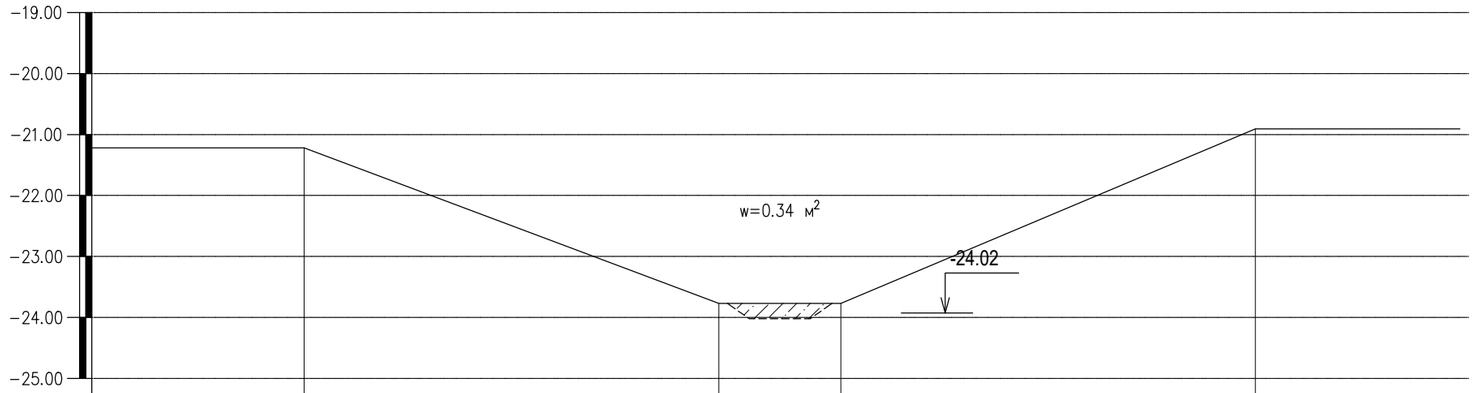

МАСШТАБЫ:

Горизонтальный 1:100

Вертикальный 1:100

Отметки поверхности земли	-21.22	-23.77	-23.77	-20.91
Расстояния, м		6.8	2.0	6.8

УСЛОВНЫЕ ОБОЗНАЧЕНИЯ

———— -Линия существующего канала

– – – – – – – – – – -Линия проектной отметки канала

ПРИМЕЧАНИЯ

1. Отметки отрицательные
2. Размеры даны в м

						ГП
						РАЗРАБОТКА ПРОЕКТНО– СМЕТНОЙ ДОКУМЕНТАЦИИ НА КАПИТАЛЬНЫЙ РЕМОНТ КАНАЛА КЫЗЫЛ УЙ В СЕЛЕ ТУЩЫКУДЫК ИСАТАЙСКОГО РАЙОНА АТЫРАУСКОЙ ОБЛАСТИ
ИЗМ.	КОЛ. УЧ.	ЛИСТ	N° ДОК.	ПОДПИСЬ	ДАТА	
РАЗРАБОТАЛ		КАДЫРОВ Д.				ГЕНЕРАЛЬНЫЙ ПЛАН — СТАДИЯ: РП; ЛИСТ: –; ЛИСТОВ:
ПРОВЕРИЛ		ТУЛЕГЕНОВ А.				
ГИП		КАДЫРОВ Д.				Поперечное сечение канала на ПК110 – ПК115 — SALA
Н. КОНТР.		БУЛЕКБАЕВ Р.				

Формат А3

ПОПЕРЕЧНОЕ СЕЧЕНИЕ КАНАЛА НА ПК115 - ПК120

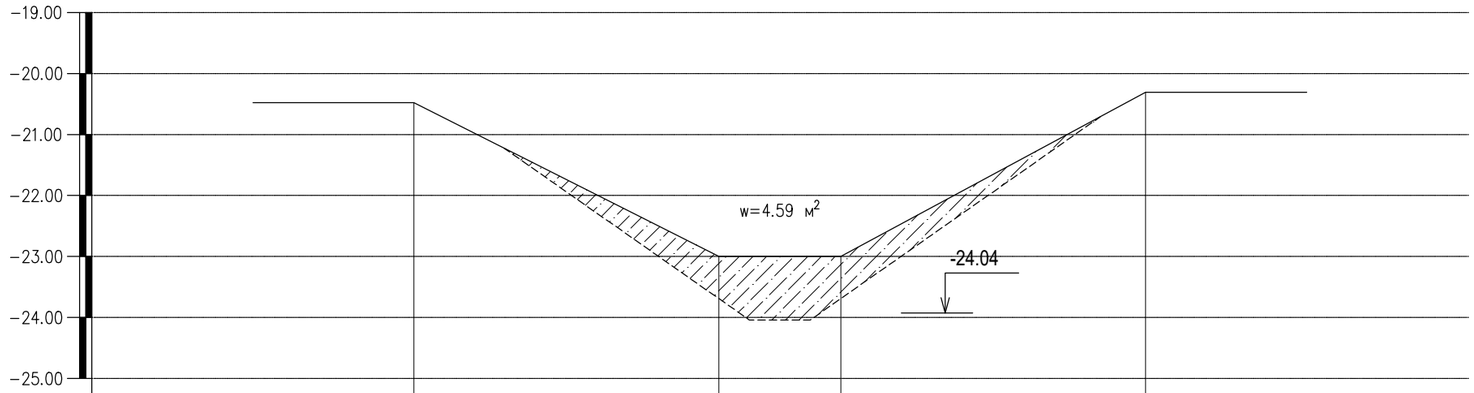

МАСШТАБЫ:

Горизонтальный 1:100

Вертикальный 1:100

Отметки поверхности земли	-20.48	-23.00	-23.00	-20.31	
Расстояния, м		5.0	2.0	5.0	

УСЛОВНЫЕ ОБОЗНАЧЕНИЯ

———— -Линия существующего канала

- - - - - - - - - - -Линия проектной отметки канала

ПРИМЕЧАНИЯ

1. Отметки отрицательные
2. Размеры даны в м

						ГП
						РАЗРАБОТКА ПРОЕКТНО– СМЕТНОЙ ДОКУМЕНТАЦИИ НА КАПИТАЛЬНЫЙ РЕМОНТ КАНАЛА КЫЗЫЛ УЙ В СЕЛЕ ТУЩЫКУДЫК ИСАТАЙСКОГО РАЙОНА АТЫРАУСКОЙ ОБЛАСТИ
ИЗМ.	КОЛ. УЧ.	ЛИСТ	N° ДОК.	ПОДПИСЬ	ДАТА	
РАЗРАБОТАЛ		КАДЫРОВ Д.				ГЕНЕРАЛЬНЫЙ ПЛАН — СТАДИЯ: РП; ЛИСТ: –; ЛИСТОВ:
ПРОВЕРИЛ		ТУЛЕГЕНОВ А.				
ГИП		КАДЫРОВ Д.				Поперечное сечение канала на ПК115 – ПК120 — SALA
Н. КОНТР.		БУЛЕКБАЕВ Р.				

Формат А3

ПОПЕРЕЧНОЕ СЕЧЕНИЕ КАНАЛА НА ПК120 - ПК125

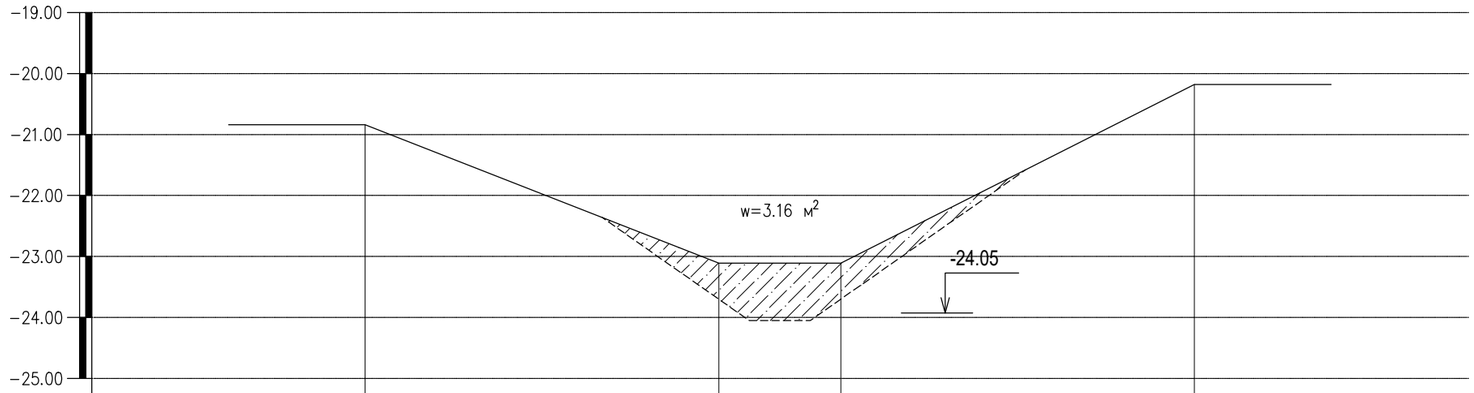

МАСШТАБЫ:

Горизонтальный 1:100

Вертикальный 1:100

Отметки поверхности земли	-20.84	-23.11	-23.11	-20.18	
Расстояния, м		5.8	2.0	5.8	

УСЛОВНЫЕ ОБОЗНАЧЕНИЯ

———— -Линия существующего канала

- - - - - - - - - - -Линия проектной отметки канала

ПРИМЕЧАНИЯ

1. Отметки отрицательные
2. Размеры даны в м

						ГП
						РАЗРАБОТКА ПРОЕКТНО– СМЕТНОЙ ДОКУМЕНТАЦИИ НА КАПИТАЛЬНЫЙ РЕМОНТ КАНАЛА КЫЗЫЛ УЙ В СЕЛЕ ТУЩЫКУДЫК ИСАТАЙСКОГО РАЙОНА АТЫРАУСКОЙ ОБЛАСТИ
ИЗМ.	КОЛ. УЧ.	ЛИСТ	N° ДОК.	ПОДПИСЬ	ДАТА	
РАЗРАБОТАЛ		КАДЫРОВ Д.				ГЕНЕРАЛЬНЫЙ ПЛАН — СТАДИЯ: РП; ЛИСТ: –; ЛИСТОВ:
ПРОВЕРИЛ		ТУЛЕГЕНОВ А.				
ГИП		КАДЫРОВ Д.				Поперечное сечение канала на ПК120 – ПК125 — SALA
Н. КОНТР.		БУЛЕКБАЕВ Р.				

Формат А3

ПОПЕРЕЧНОЕ СЕЧЕНИЕ КАНАЛА НА ПК125 - ПК130

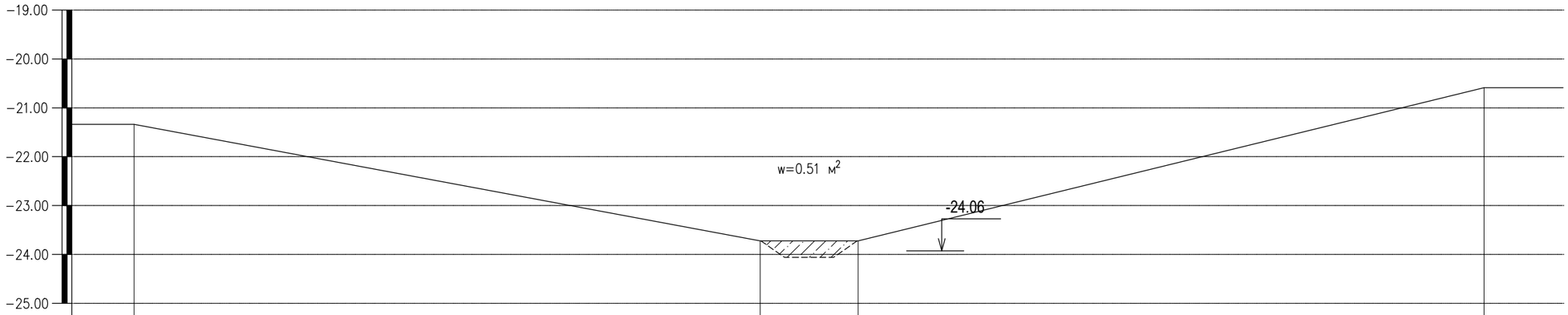

МАСШТАБЫ:

Горизонтальный 1:100

Вертикальный 1:100

Отметки поверхности земли	-21.34	-23.72	-23.72	-20.59	
Расстояния, м		12.8	2.0	12.8	

УСЛОВНЫЕ ОБОЗНАЧЕНИЯ

———————— -Линия существующего канала

---------- -Линия проектной отметки канала

ПРИМЕЧАНИЯ

1. Отметки отрицательные
2. Размеры даны в м

						ГП
						РАЗРАБОТКА ПРОЕКТНО– СМЕТНОЙ ДОКУМЕНТАЦИИ НА КАПИТАЛЬНЫЙ РЕМОНТ КАНАЛА КЫЗЫЛ УЙ В СЕЛЕ ТУЩЫКУДЫК ИСАТАЙСКОГО РАЙОНА АТЫРАУСКОЙ ОБЛАСТИ
ИЗМ.	КОЛ. УЧ.	ЛИСТ	N° ДОК.	ПОДПИСЬ	ДАТА	
РАЗРАБОТАЛ		КАДЫРОВ Д.				ГЕНЕРАЛЬНЫЙ ПЛАН — СТАДИЯ: РП; ЛИСТ: –; ЛИСТОВ:
ПРОВЕРИЛ		ТУЛЕГЕНОВ А.				
ГИП		КАДЫРОВ Д.				Поперечное сечение канала на ПК125 – ПК130 — SALA
Н. КОНТР.		БУЛЕКБАЕВ Р.				

Формат А3

ПОПЕРЕЧНОЕ СЕЧЕНИЕ КАНАЛА НА ПК130 - ПК135

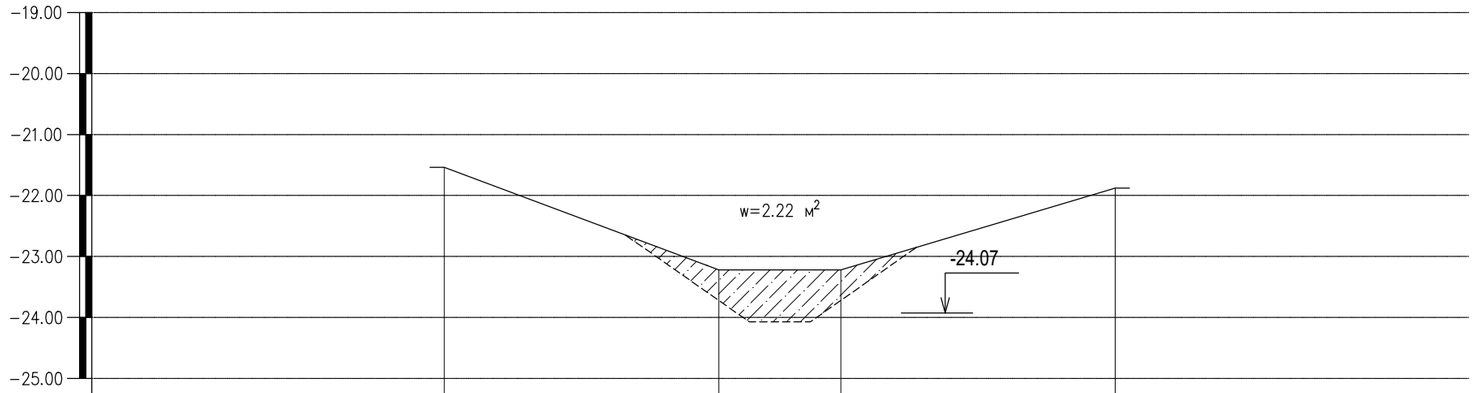

МАСШТАБЫ:

Горизонтальный 1:100

Вертикальный 1:100

Отметки поверхности земли	-21.54	-23.22	-23.22	-21.88	
Расстояния, м		4.5	2.0	4.5	

УСЛОВНЫЕ ОБОЗНАЧЕНИЯ

———— -Линия существующего канала

– – – – – – – – – – -Линия проектной отметки канала

ПРИМЕЧАНИЯ

1. Отметки отрицательные
2. Размеры даны в м

ИЗМ.	КОЛ. УЧ.	ЛИСТ	N° ДОК.	ПОДПИСЬ	ДАТА	ГП		
						РАЗРАБОТКА ПРОЕКТНО– СМЕТНОЙ ДОКУМЕНТАЦИИ НА КАПИТАЛЬНЫЙ РЕМОНТ КАНАЛА КЫЗЫЛ УЙ В СЕЛЕ ТУЩЫКУДЫК ИСАТАЙСКОГО РАЙОНА АТЫРАУСКОЙ ОБЛАСТИ		
РАЗРАБОТАЛ		КАДЫРОВ Д.				ГЕНЕРАЛЬНЫЙ ПЛАН	СТАДИЯ	ЛИСТ	ЛИСТОВ
ПРОВЕРИЛ		ТУЛЕГЕНОВ А.					РП	–	
ГИП		КАДЫРОВ Д.				Поперечное сечение канала на ПК130 – ПК135	SALA		
Н. КОНТР.		БУЛЕКБАЕВ Р.							

Формат А3

ПОПЕРЕЧНОЕ СЕЧЕНИЕ КАНАЛА НА ПК135 - ПК140

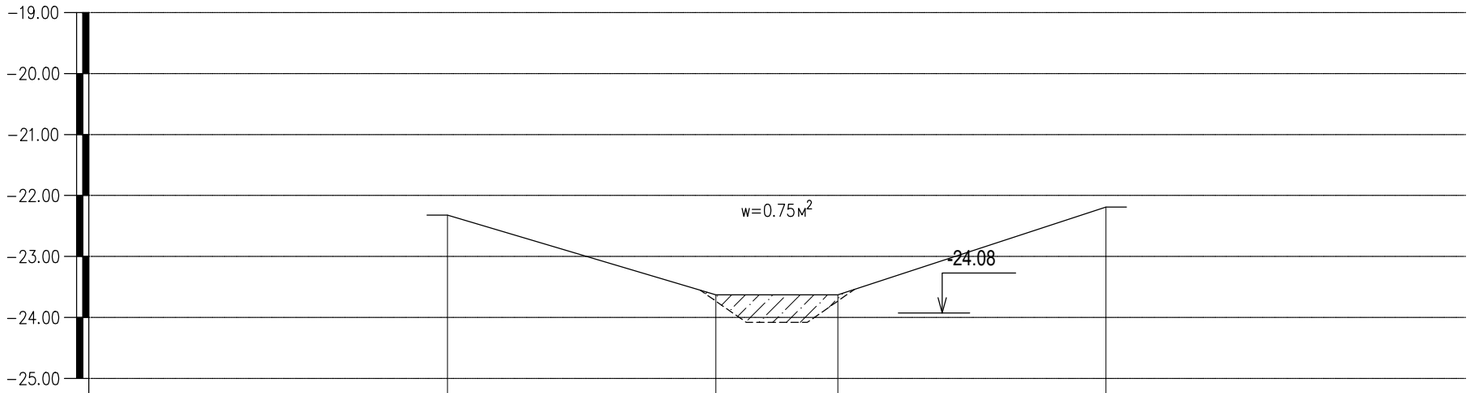

МАСШТАБЫ:

Горизонтальный 1:100

Вертикальный 1:100

Отметки поверхности земли	-22.32	-23.63	-23.63	-22.19	
Расстояния, м		4.4	2.0	4.4	

УСЛОВНЫЕ ОБОЗНАЧЕНИЯ

———— -Линия существующего канала

- - - - - - - - - - -Линия проектной отметки канала

ПРИМЕЧАНИЯ

1. Отметки отрицательные
2. Размеры даны в м

						ГП
						РАЗРАБОТКА ПРОЕКТНО– СМЕТНОЙ ДОКУМЕНТАЦИИ НА КАПИТАЛЬНЫЙ РЕМОНТ КАНАЛА КЫЗЫЛ УЙ В СЕЛЕ ТУЩЫКУДЫК ИСАТАЙСКОГО РАЙОНА АТЫРАУСКОЙ ОБЛАСТИ
ИЗМ.	КОЛ. УЧ.	ЛИСТ	N° ДОК.	ПОДПИСЬ	ДАТА	
РАЗРАБОТАЛ		КАДЫРОВ Д.				ГЕНЕРАЛЬНЫЙ ПЛАН
ПРОВЕРИЛ		ТУЛЕГЕНОВ А.				
ГИП		КАДЫРОВ Д.				Поперечное сечение канала на ПК135 – ПК140
Н. КОНТР.		БУЛЕКБАЕВ Р.				

СТАДИЯ	ЛИСТ	ЛИСТОВ
РП	–	

SALA

Формат А3

ПОПЕРЕЧНОЕ СЕЧЕНИЕ КАНАЛА НА ПК140 - ПК145

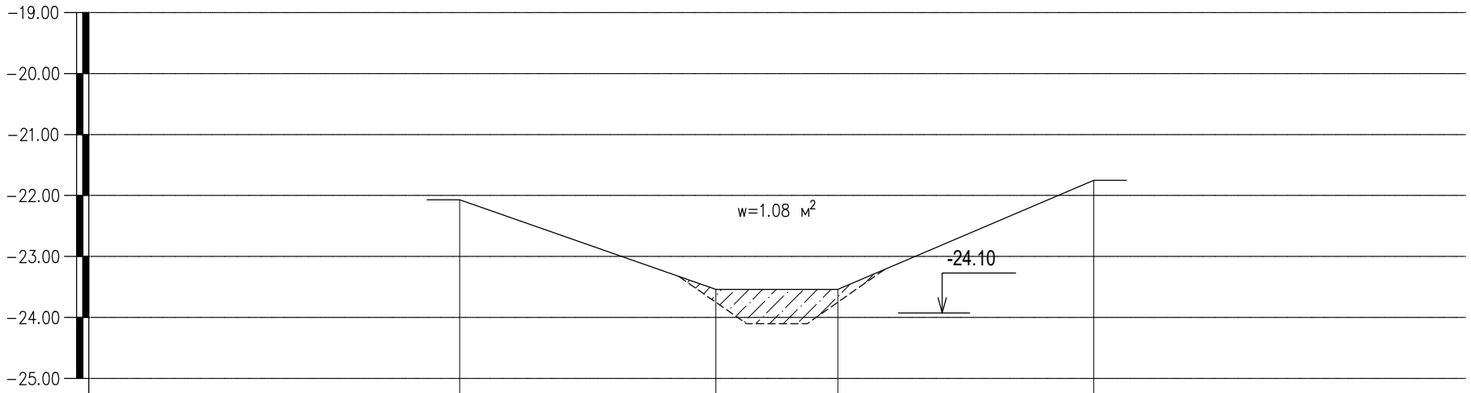

МАСШТАБЫ:

Горизонтальный 1:100

Вертикальный 1:100

Отметки поверхности земли	-22.07	-23.54	-23.54	-21.75	
Расстояния, м		4.2	2.0	4.2	

УСЛОВНЫЕ ОБОЗНАЧЕНИЯ

———— -Линия существующего канала

– – – – – – – – – – -Линия проектной отметки канала

ПРИМЕЧАНИЯ

1. Отметки отрицательные
2. Размеры даны в м

						ГП
						РАЗРАБОТКА ПРОЕКТНО– СМЕТНОЙ ДОКУМЕНТАЦИИ НА КАПИТАЛЬНЫЙ РЕМОНТ КАНАЛА КЫЗЫЛ УЙ В СЕЛЕ ТУЩЫКУДЫК ИСАТАЙСКОГО РАЙОНА АТЫРАУСКОЙ ОБЛАСТИ
ИЗМ.	КОЛ. УЧ.	ЛИСТ	N° ДОК.	ПОДПИСЬ	ДАТА	
РАЗРАБОТАЛ		КАДЫРОВ Д.				ГЕНЕРАЛЬНЫЙ ПЛАН — СТАДИЯ: РП; ЛИСТ: –; ЛИСТОВ:
ПРОВЕРИЛ		ТУЛЕГЕНОВ А.				
ГИП		КАДЫРОВ Д.				Поперечное сечение канала на ПК140 – ПК145 — SALA
Н. КОНТР.		БУЛЕКБАЕВ Р.				

Формат А3

ПОПЕРЕЧНОЕ СЕЧЕНИЕ КАНАЛА НА ПК145 - ПК150

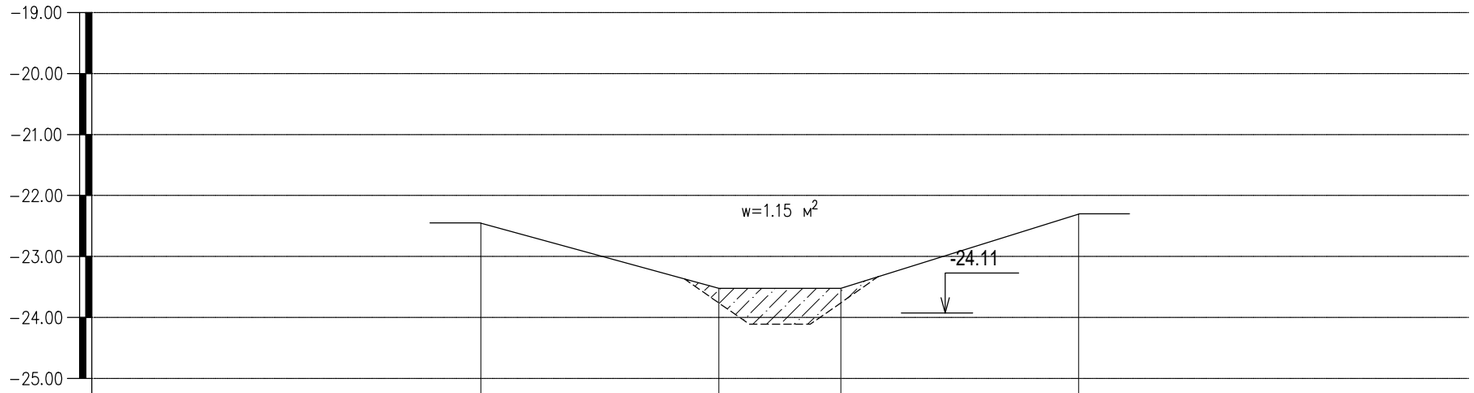

МАСШТАБЫ:

Горизонтальный 1:100

Вертикальный 1:100

Отметки поверхности земли	-22.45	-23.52	-23.52	-22.30	
Расстояния, м		3.3	2.0	3.3	

УСЛОВНЫЕ ОБОЗНАЧЕНИЯ

———— -Линия существующего канала

- - - - - - - - - - -Линия проектной отметки канала

ПРИМЕЧАНИЯ

1. Отметки отрицательные
2. Размеры даны в м

ИЗМ.	КОЛ. УЧ.	ЛИСТ	N° ДОК.	ПОДПИСЬ	ДАТА	ГП		
						РАЗРАБОТКА ПРОЕКТНО– СМЕТНОЙ ДОКУМЕНТАЦИИ НА КАПИТАЛЬНЫЙ РЕМОНТ КАНАЛА КЫЗЫЛ УЙ В СЕЛЕ ТУЩЫКУДЫК ИСАТАЙСКОГО РАЙОНА АТЫРАУСКОЙ ОБЛАСТИ		
РАЗРАБОТАЛ		КАДЫРОВ Д.				ГЕНЕРАЛЬНЫЙ ПЛАН	СТАДИЯ	ЛИСТ	ЛИСТОВ
ПРОВЕРИЛ		ТУЛЕГЕНОВ А.					РП	–	
ГИП		КАДЫРОВ Д.				Поперечное сечение канала на ПК145 – ПК150	SALA		
Н. КОНТР.		БУЛЕКБАЕВ Р.							

Формат А3

ПОПЕРЕЧНОЕ СЕЧЕНИЕ КАНАЛА НА ПК150 - ПК155

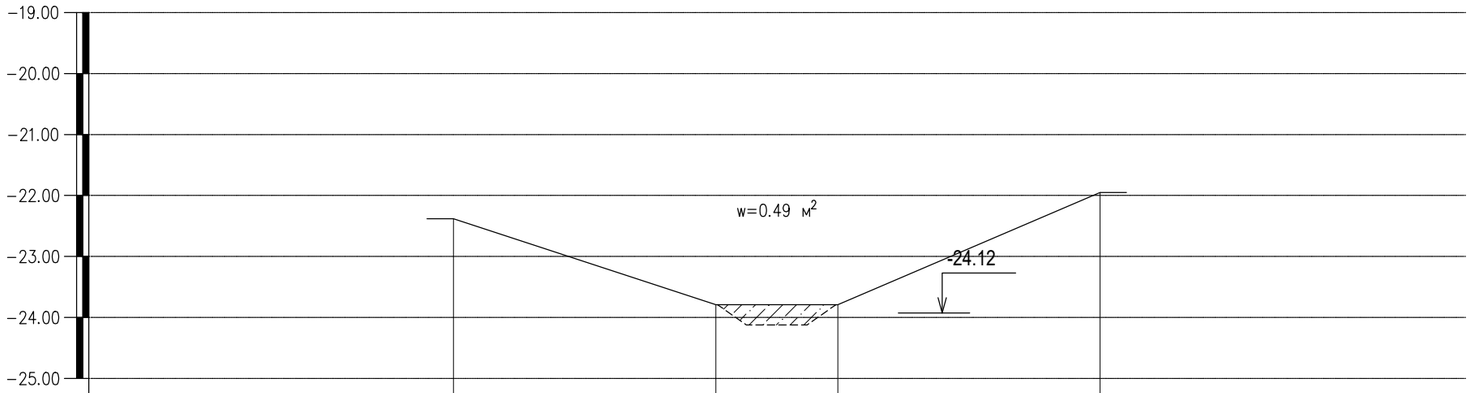

МАСШТАБЫ:

Горизонтальный 1:100

Вертикальный 1:100

Отметки поверхности земли	-22.38	-23.79	-23.79	-21.95	
Расстояния, м		4.3	2.0	4.3	

УСЛОВНЫЕ ОБОЗНАЧЕНИЯ

———— -Линия существующего канала

- - - - - - - - - - -Линия проектной отметки канала

ПРИМЕЧАНИЯ

1. Отметки отрицательные
2. Размеры даны в м

						ГП
						РАЗРАБОТКА ПРОЕКТНО– СМЕТНОЙ ДОКУМЕНТАЦИИ НА КАПИТАЛЬНЫЙ РЕМОНТ КАНАЛА КЫЗЫЛ УЙ В СЕЛЕ ТУЩЫКУДЫК ИСАТАЙСКОГО РАЙОНА АТЫРАУСКОЙ ОБЛАСТИ
ИЗМ.	КОЛ. УЧ.	ЛИСТ	N° ДОК.	ПОДПИСЬ	ДАТА	
РАЗРАБОТАЛ		КАДЫРОВ Д.				ГЕНЕРАЛЬНЫЙ ПЛАН — СТАДИЯ: РП; ЛИСТ: –; ЛИСТОВ:
ПРОВЕРИЛ		ТУЛЕГЕНОВ А.				
ГИП		КАДЫРОВ Д.				Поперечное сечение канала на ПК150 – ПК155 — SALA
Н. КОНТР.		БУЛЕКБАЕВ Р.				

Формат А3

ПОПЕРЕЧНОЕ СЕЧЕНИЕ КАНАЛА НА ПК155 - ПК160

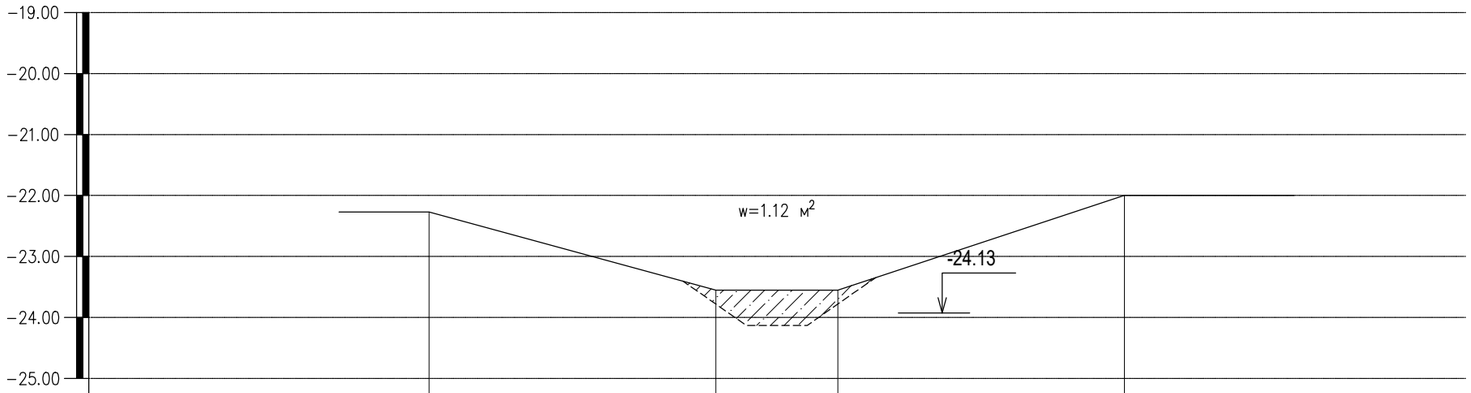

МАСШТАБЫ:

Горизонтальный 1:100

Вертикальный 1:100

Отметки поверхности земли	-22.27	-23.55	-23.55	-21.99	
Расстояния, м		4.7	2.0	4.7	

УСЛОВНЫЕ ОБОЗНАЧЕНИЯ

———— -Линия существующего канала

- - - - - - - - - - -Линия проектной отметки канала

ПРИМЕЧАНИЯ

1. Отметки отрицательные
2. Размеры даны в м

						ГП
						РАЗРАБОТКА ПРОЕКТНО– СМЕТНОЙ ДОКУМЕНТАЦИИ НА КАПИТАЛЬНЫЙ РЕМОНТ КАНАЛА КЫЗЫЛ УЙ В СЕЛЕ ТУЩЫКУДЫК ИСАТАЙСКОГО РАЙОНА АТЫРАУСКОЙ ОБЛАСТИ
ИЗМ.	КОЛ. УЧ.	ЛИСТ	N° ДОК.	ПОДПИСЬ	ДАТА	
РАЗРАБОТАЛ		КАДЫРОВ Д.				ГЕНЕРАЛЬНЫЙ ПЛАН — СТАДИЯ: РП; ЛИСТ: –; ЛИСТОВ:
ПРОВЕРИЛ		ТУЛЕГЕНОВ А.				
ГИП		КАДЫРОВ Д.				Поперечное сечение канала на ПК155 – ПК160 — SALA
Н. КОНТР.		БУЛЕКБАЕВ Р.				

Формат А3

ПОПЕРЕЧНОЕ СЕЧЕНИЕ КАНАЛА НА ПК160 - ПК165

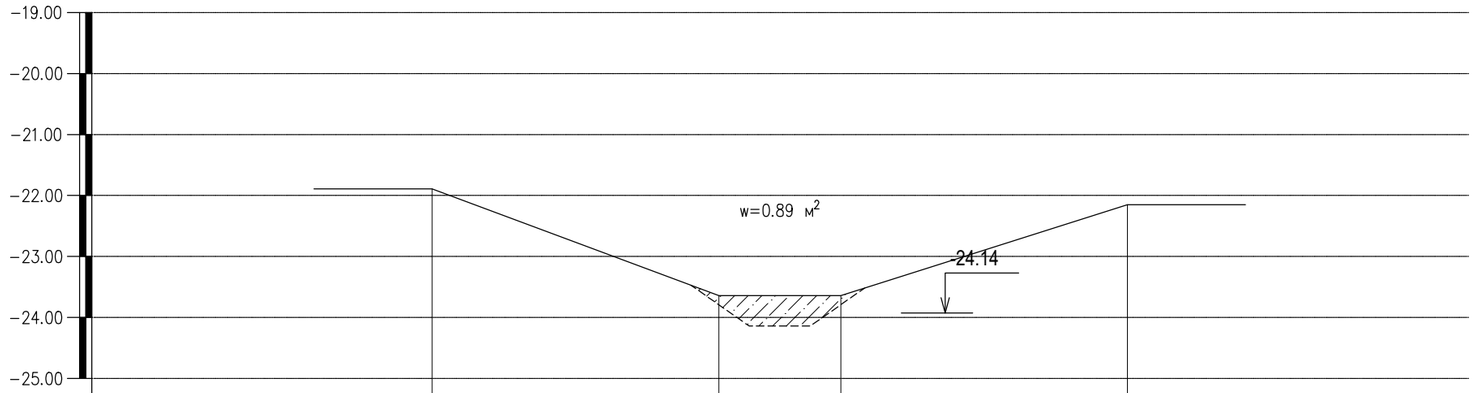

МАСШТАБЫ:

Горизонтальный 1:100

Вертикальный 1:100

Отметки поверхности земли	-21.89	-23.64	-23.64	-22.15	
Расстояния, м		4.7	2.0	4.7	

УСЛОВНЫЕ ОБОЗНАЧЕНИЯ

———— -Линия существующего канала

- - - - - - - - - - -Линия проектной отметки канала

ПРИМЕЧАНИЯ

1. Отметки отрицательные
2. Размеры даны в м

						ГП
						РАЗРАБОТКА ПРОЕКТНО– СМЕТНОЙ ДОКУМЕНТАЦИИ НА КАПИТАЛЬНЫЙ РЕМОНТ КАНАЛА КЫЗЫЛ УЙ В СЕЛЕ ТУЩЫКУДЫК ИСАТАЙСКОГО РАЙОНА АТЫРАУСКОЙ ОБЛАСТИ
ИЗМ.	КОЛ. УЧ.	ЛИСТ	N° ДОК.	ПОДПИСЬ	ДАТА	
РАЗРАБОТАЛ		КАДЫРОВ Д.				ГЕНЕРАЛЬНЫЙ ПЛАН — СТАДИЯ: РП; ЛИСТ: –; ЛИСТОВ:
ПРОВЕРИЛ		ТУЛЕГЕНОВ А.				
ГИП		КАДЫРОВ Д.				Поперечное сечение канала на ПК160 – ПК165 — SALA
Н. КОНТР.		БУЛЕКБАЕВ Р.				

Формат А3

ПОПЕРЕЧНОЕ СЕЧЕНИЕ КАНАЛА НА ПК165 - ПК170

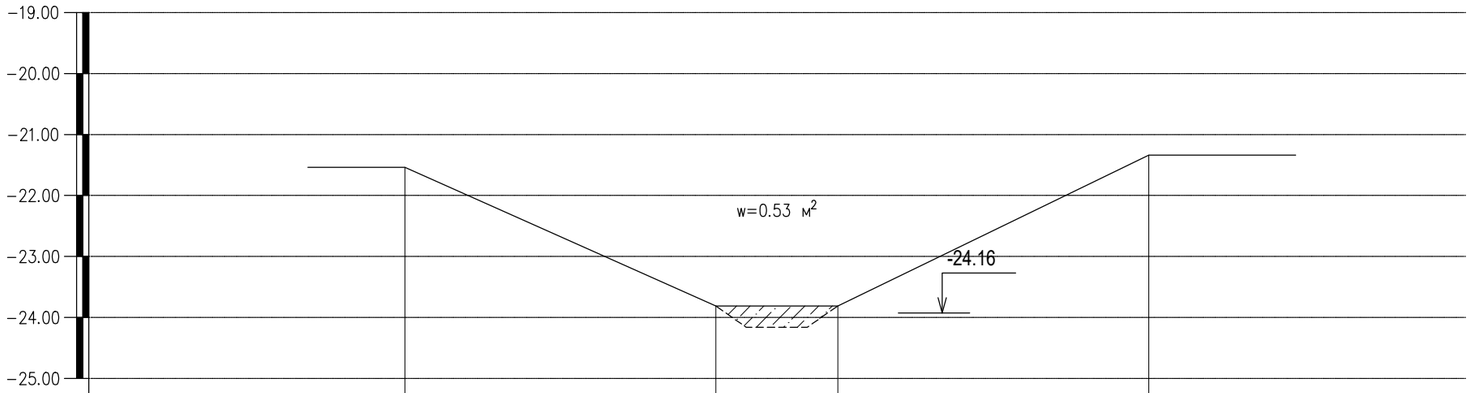

МАСШТАБЫ:

Горизонтальный 1:100

Вертикальный 1:100

Отметки поверхности земли	-21.54	-23.81	-23.81	-21.34	
Расстояния, м		5.1	2.0	5.1	

УСЛОВНЫЕ ОБОЗНАЧЕНИЯ

———— -Линия существующего канала

– – – – – – – – – – -Линия проектной отметки канала

ПРИМЕЧАНИЯ

1. Отметки отрицательные
2. Размеры даны в м

ИЗМ.	КОЛ. УЧ.	ЛИСТ	N° ДОК.	ПОДПИСЬ	ДАТА	ГП		
						РАЗРАБОТКА ПРОЕКТНО– СМЕТНОЙ ДОКУМЕНТАЦИИ НА КАПИТАЛЬНЫЙ РЕМОНТ КАНАЛА КЫЗЫЛ УЙ В СЕЛЕ ТУЩЫКУДЫК ИСАТАЙСКОГО РАЙОНА АТЫРАУСКОЙ ОБЛАСТИ		
РАЗРАБОТАЛ		КАДЫРОВ Д.				ГЕНЕРАЛЬНЫЙ ПЛАН	СТАДИЯ	ЛИСТ	ЛИСТОВ
ПРОВЕРИЛ		ТУЛЕГЕНОВ А.					РП	–	
ГИП		КАДЫРОВ Д.				Поперечное сечение канала на ПК165 – ПК170	SALA		
Н. КОНТР.		БУЛЕКБАЕВ Р.							

Формат А3

ПОПЕРЕЧНОЕ СЕЧЕНИЕ КАНАЛА НА ПК170 - ПК175

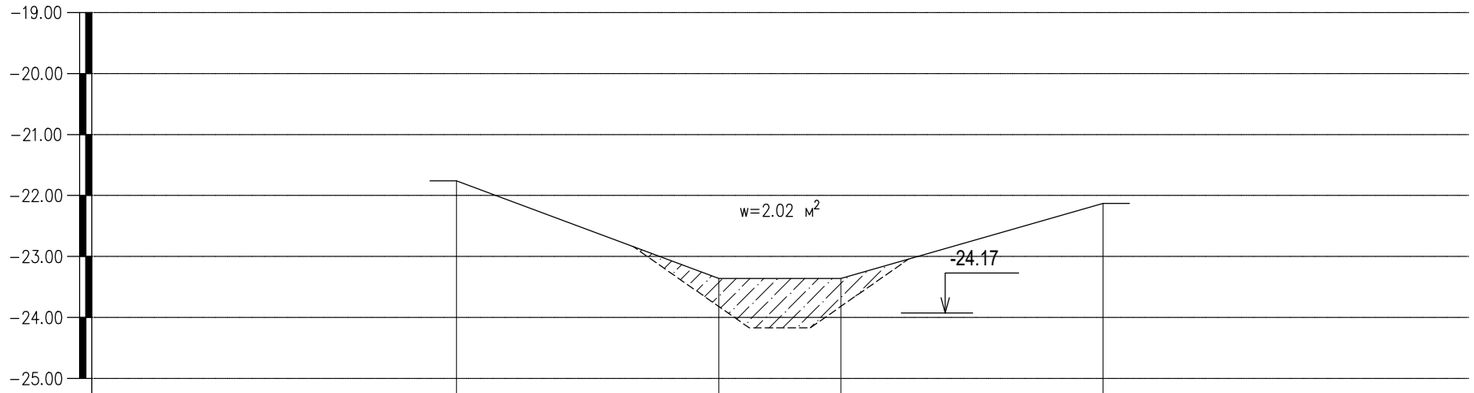

МАСШТАБЫ:

Горизонтальный 1:100

Вертикальный 1:100

Отметки поверхности земли	-21.76	-23.36	-23.36	-22.13	
Расстояния, м		4.3	2.0	4.3	

УСЛОВНЫЕ ОБОЗНАЧЕНИЯ

———— -Линия существующего канала

– – – – – – – – – – -Линия проектной отметки канала

ПРИМЕЧАНИЯ

1. Отметки отрицательные
2. Размеры даны в м

						ГП
						РАЗРАБОТКА ПРОЕКТНО– СМЕТНОЙ ДОКУМЕНТАЦИИ НА КАПИТАЛЬНЫЙ РЕМОНТ КАНАЛА КЫЗЫЛ УЙ В СЕЛЕ ТУЩЫКУДЫК ИСАТАЙСКОГО РАЙОНА АТЫРАУСКОЙ ОБЛАСТИ
ИЗМ.	КОЛ. УЧ.	ЛИСТ	N° ДОК.	ПОДПИСЬ	ДАТА	
РАЗРАБОТАЛ		КАДЫРОВ Д.				ГЕНЕРАЛЬНЫЙ ПЛАН — СТАДИЯ: РП; ЛИСТ: –; ЛИСТОВ:
ПРОВЕРИЛ		ТУЛЕГЕНОВ А.				
ГИП		КАДЫРОВ Д.				Поперечное сечение канала на ПК170 – ПК175 — SALA
Н. КОНТР.		БУЛЕКБАЕВ Р.				

Формат А3

ПОПЕРЕЧНОЕ СЕЧЕНИЕ КАНАЛА НА ПК175 - ПК180

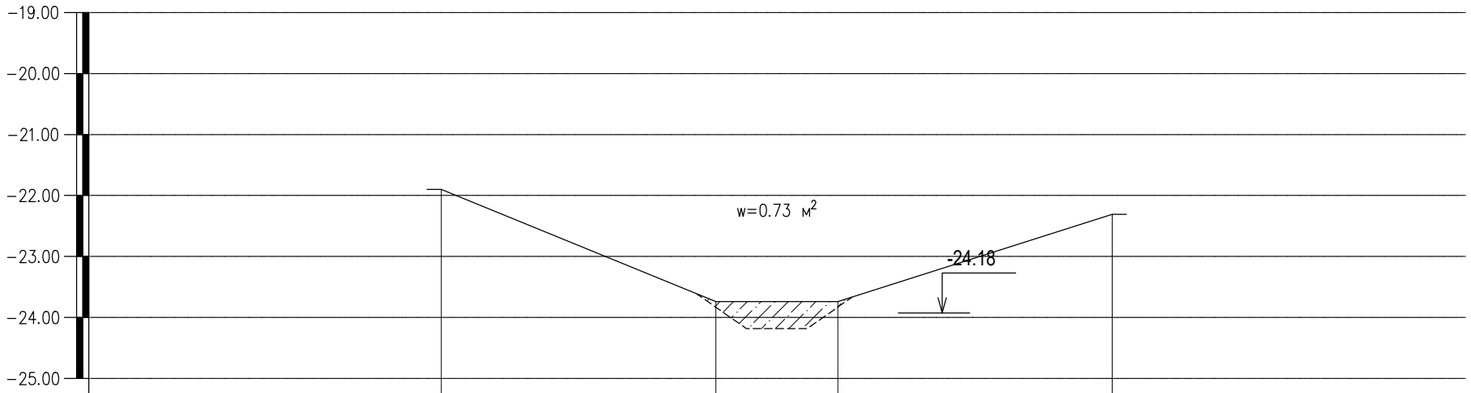

МАСШТАБЫ:

Горизонтальный 1:100

Вертикальный 1:100

Отметки поверхности земли	-21.90	-23.74	-23.74	-22.31	
Расстояния, м		4.5	2.0	4.5	

УСЛОВНЫЕ ОБОЗНАЧЕНИЯ

———— -Линия существующего канала

- - - - - - - - - - -Линия проектной отметки канала

ПРИМЕЧАНИЯ

1. Отметки отрицательные
2. Размеры даны в м

						ГП
						РАЗРАБОТКА ПРОЕКТНО– СМЕТНОЙ ДОКУМЕНТАЦИИ НА КАПИТАЛЬНЫЙ РЕМОНТ КАНАЛА КЫЗЫЛ УЙ В СЕЛЕ ТУЩЫКУДЫК ИСАТАЙСКОГО РАЙОНА АТЫРАУСКОЙ ОБЛАСТИ
ИЗМ.	КОЛ. УЧ.	ЛИСТ	N° ДОК.	ПОДПИСЬ	ДАТА	
РАЗРАБОТАЛ		КАДЫРОВ Д.				ГЕНЕРАЛЬНЫЙ ПЛАН — СТАДИЯ: РП; ЛИСТ: –; ЛИСТОВ:
ПРОВЕРИЛ		ТУЛЕГЕНОВ А.				
ГИП		КАДЫРОВ Д.				Поперечное сечение канала на ПК175 – ПК180 — SALA
Н. КОНТР.		БУЛЕКБАЕВ Р.				

Формат А3

ПОПЕРЕЧНОЕ СЕЧЕНИЕ КАНАЛА НА ПК180 - ПК185

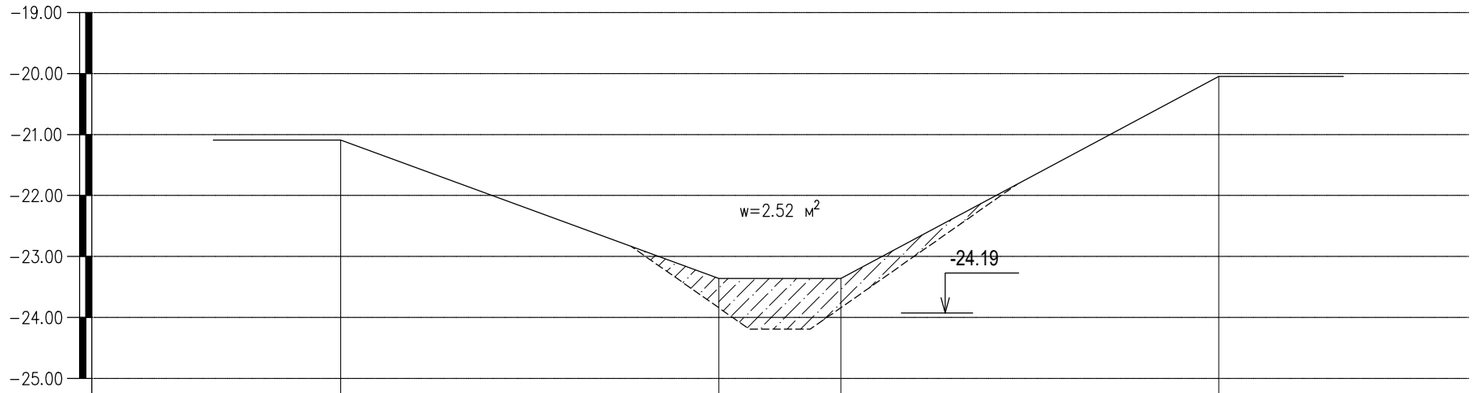

МАСШТАБЫ:

Горизонтальный 1:100

Вертикальный 1:100

Отметки поверхности земли	-21.09	-23.36	-23.36	-20.05	
Расстояния, м		6.2	2.0	6.2	

УСЛОВНЫЕ ОБОЗНАЧЕНИЯ

———— -Линия существующего канала

– – – – – – – – – – -Линия проектной отметки канала

ПРИМЕЧАНИЯ

1. Отметки отрицательные
2. Размеры даны в м

						ГП
						РАЗРАБОТКА ПРОЕКТНО– СМЕТНОЙ ДОКУМЕНТАЦИИ НА КАПИТАЛЬНЫЙ РЕМОНТ КАНАЛА КЫЗЫЛ УЙ В СЕЛЕ ТУЩЫКУДЫК ИСАТАЙСКОГО РАЙОНА АТЫРАУСКОЙ ОБЛАСТИ
ИЗМ.	КОЛ. УЧ.	ЛИСТ	N° ДОК.	ПОДПИСЬ	ДАТА	
РАЗРАБОТАЛ		КАДЫРОВ Д.				ГЕНЕРАЛЬНЫЙ ПЛАН
ПРОВЕРИЛ		ТУЛЕГЕНОВ А.				
ГИП		КАДЫРОВ Д.				Поперечное сечение канала на ПК180 – ПК185
Н. КОНТР.		БУЛЕКБАЕВ Р.				

СТАДИЯ	ЛИСТ	ЛИСТОВ
РП	–	

SALA

Формат А3

ПОПЕРЕЧНОЕ СЕЧЕНИЕ КАНАЛА НА ПК185 - ПК190

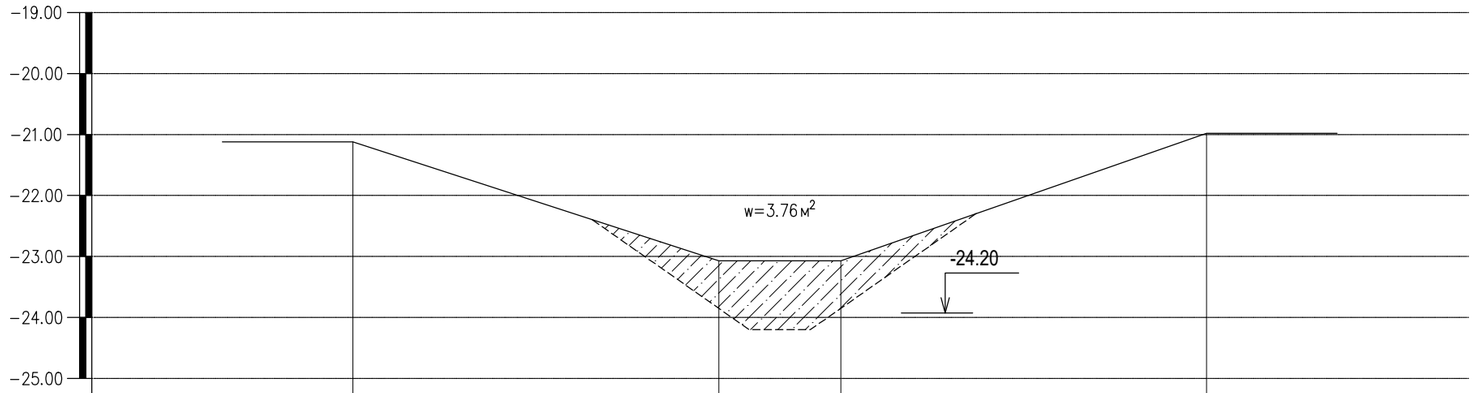

МАСШТАБЫ:

Горизонтальный 1:100

Вертикальный 1:100

Отметки поверхности земли	-21.12	-23.07	-23.07	-20.98	
Расстояния, м		6.0	2.0	6.0	

УСЛОВНЫЕ ОБОЗНАЧЕНИЯ

———— -Линия существующего канала

- - - - - - - - - - -Линия проектной отметки канала

ПРИМЕЧАНИЯ

1. Отметки отрицательные
2. Размеры даны в м

						ГП
						РАЗРАБОТКА ПРОЕКТНО– СМЕТНОЙ ДОКУМЕНТАЦИИ НА КАПИТАЛЬНЫЙ РЕМОНТ КАНАЛА КЫЗЫЛ УЙ В СЕЛЕ ТУЩЫКУДЫК ИСАТАЙСКОГО РАЙОНА АТЫРАУСКОЙ ОБЛАСТИ
ИЗМ.	КОЛ. УЧ.	ЛИСТ	N° ДОК.	ПОДПИСЬ	ДАТА	
РАЗРАБОТАЛ		КАДЫРОВ Д.				ГЕНЕРАЛЬНЫЙ ПЛАН — СТАДИЯ: РП; ЛИСТ: –; ЛИСТОВ:
ПРОВЕРИЛ		ТУЛЕГЕНОВ А.				
ГИП		КАДЫРОВ Д.				Поперечное сечение канала на ПК185 – ПК190 — SALA
Н. КОНТР.		БУЛЕКБАЕВ Р.				

Формат А3

ПОПЕРЕЧНОЕ СЕЧЕНИЕ КАНАЛА НА ПК190 - ПК195

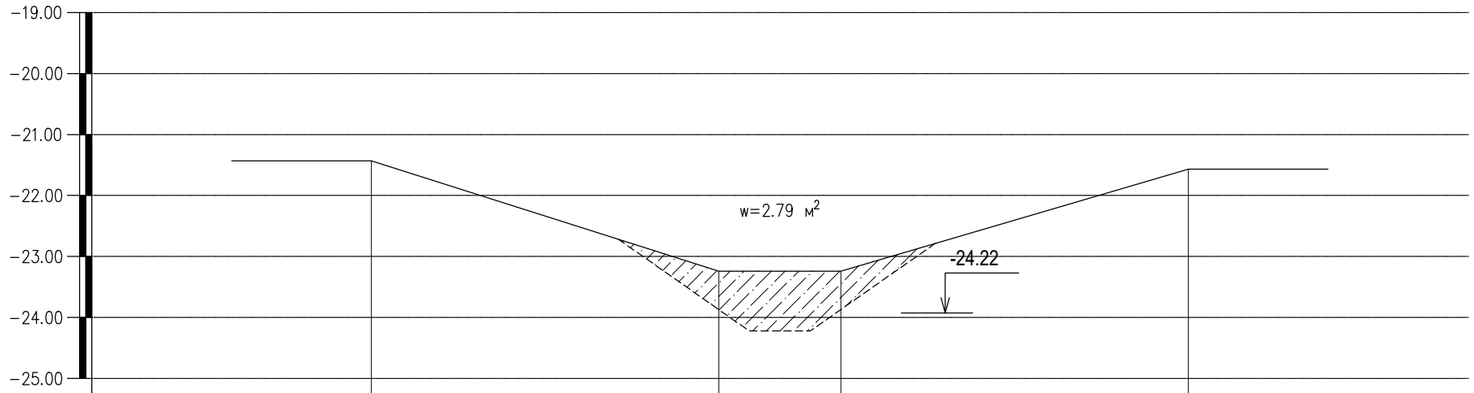

МАСШТАБЫ:

Горизонтальный 1:100

Вертикальный 1:100

Отметки поверхности земли	-21.43	-23.24	-23.24	-21.57	
Расстояния, м		5.7	2.0	5.7	

УСЛОВНЫЕ ОБОЗНАЧЕНИЯ

———— -Линия существующего канала

– – – – – – – – – – -Линия проектной отметки канала

ПРИМЕЧАНИЯ

1. Отметки отрицательные
2. Размеры даны в м

						ГП
						РАЗРАБОТКА ПРОЕКТНО– СМЕТНОЙ ДОКУМЕНТАЦИИ НА КАПИТАЛЬНЫЙ РЕМОНТ КАНАЛА КЫЗЫЛ УЙ В СЕЛЕ ТУЩЫКУДЫК ИСАТАЙСКОГО РАЙОНА АТЫРАУСКОЙ ОБЛАСТИ
ИЗМ.	КОЛ. УЧ.	ЛИСТ	N° ДОК.	ПОДПИСЬ	ДАТА	
РАЗРАБОТАЛ		КАДЫРОВ Д.				ГЕНЕРАЛЬНЫЙ ПЛАН — СТАДИЯ: РП; ЛИСТ: –; ЛИСТОВ:
ПРОВЕРИЛ		ТУЛЕГЕНОВ А.				
ГИП		КАДЫРОВ Д.				Поперечное сечение канала на ПК190 – ПК195 — SALA
Н. КОНТР.		БУЛЕКБАЕВ Р.				

Формат А3

ПОПЕРЕЧНОЕ СЕЧЕНИЕ КАНАЛА НА ПК195 - ПК200

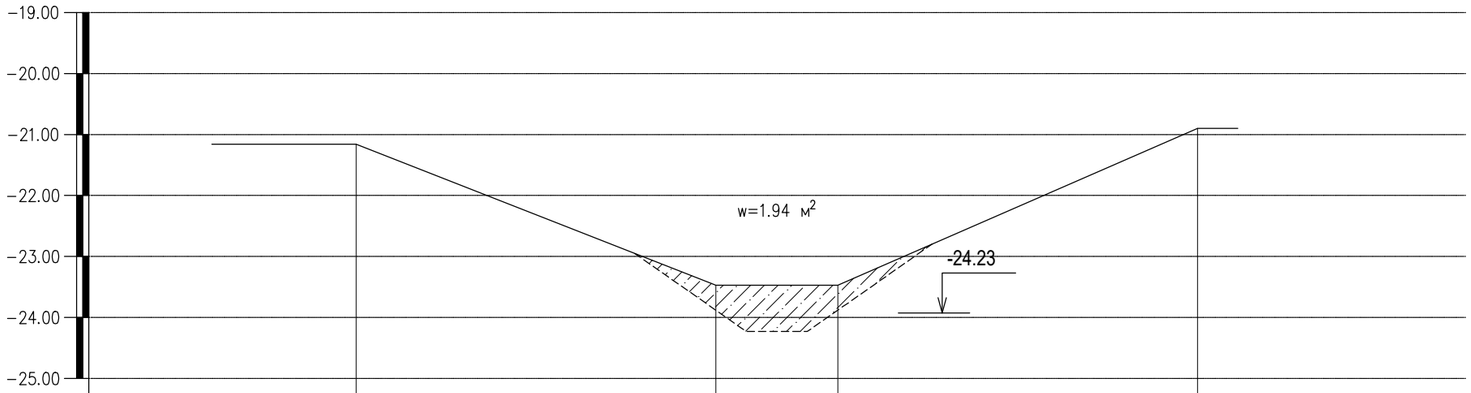

МАСШТАБЫ:

Горизонтальный 1:100

Вертикальный 1:100

Отметки поверхности земли	-21.16	-23.47	-23.47	-20.90	
Расстояния, м		5.9	2.0	5.9	

УСЛОВНЫЕ ОБОЗНАЧЕНИЯ

———— -Линия существующего канала

- - - - - - - - - - -Линия проектной отметки канала

ПРИМЕЧАНИЯ

1. Отметки отрицательные
2. Размеры даны в м

						ГП
						РАЗРАБОТКА ПРОЕКТНО– СМЕТНОЙ ДОКУМЕНТАЦИИ НА КАПИТАЛЬНЫЙ РЕМОНТ КАНАЛА КЫЗЫЛ УЙ В СЕЛЕ ТУЩЫКУДЫК ИСАТАЙСКОГО РАЙОНА АТЫРАУСКОЙ ОБЛАСТИ
ИЗМ.	КОЛ. УЧ.	ЛИСТ	N° ДОК.	ПОДПИСЬ	ДАТА	
РАЗРАБОТАЛ		КАДЫРОВ Д.				ГЕНЕРАЛЬНЫЙ ПЛАН
ПРОВЕРИЛ		ТУЛЕГЕНОВ А.				СТАДИЯ: РП; ЛИСТ: –; ЛИСТОВ:
ГИП		КАДЫРОВ Д.				Поперечное сечение канала на ПК195 – ПК200
Н. КОНТР.		БУЛЕКБАЕВ Р.				SALA

Формат А3

ПОПЕРЕЧНОЕ СЕЧЕНИЕ КАНАЛА НА ПК200 - ПК205

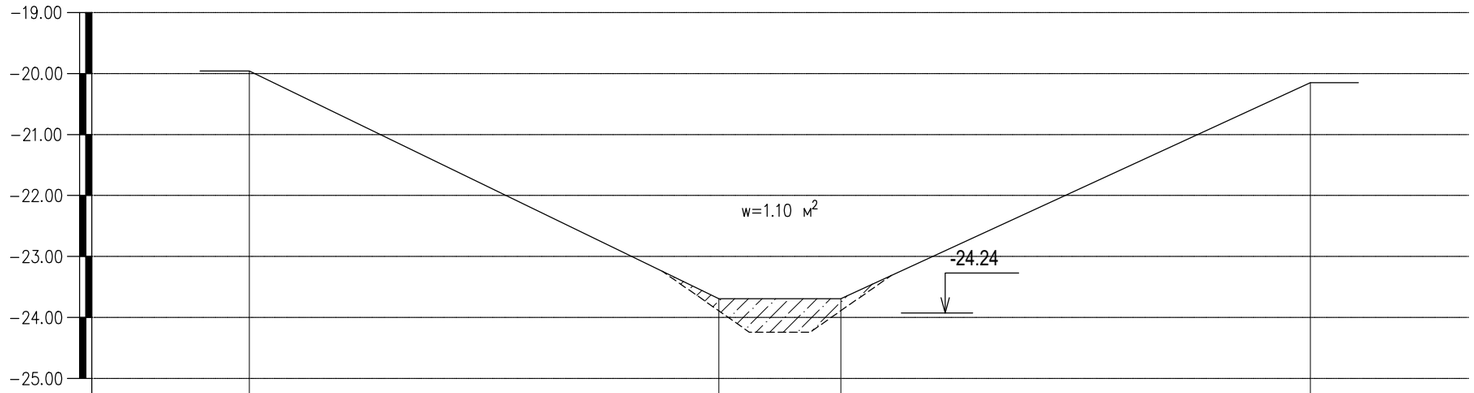

МАСШТАБЫ:

Горизонтальный 1:100

Вертикальный 1:100

Отметки поверхности земли	-19.96	-23.69	-23.69	-20.15
Расстояния, м		7.7	2.0	7.7

УСЛОВНЫЕ ОБОЗНАЧЕНИЯ

———— -Линия существующего канала

– – – – – – – – – – -Линия проектной отметки канала

ПРИМЕЧАНИЯ

1. Отметки отрицательные
2. Размеры даны в м

						ГП
						РАЗРАБОТКА ПРОЕКТНО– СМЕТНОЙ ДОКУМЕНТАЦИИ НА КАПИТАЛЬНЫЙ РЕМОНТ КАНАЛА КЫЗЫЛ УЙ В СЕЛЕ ТУЩЫКУДЫК ИСАТАЙСКОГО РАЙОНА АТЫРАУСКОЙ ОБЛАСТИ
ИЗМ.	КОЛ. УЧ.	ЛИСТ	N° ДОК.	ПОДПИСЬ	ДАТА	
РАЗРАБОТАЛ		КАДЫРОВ Д.				ГЕНЕРАЛЬНЫЙ ПЛАН
ПРОВЕРИЛ		ТУЛЕГЕНОВ А.				СТАДИЯ: РП; ЛИСТ: –; ЛИСТОВ:
ГИП		КАДЫРОВ Д.				Поперечное сечение канала на ПК200 – ПК205
Н. КОНТР.		БУЛЕКБАЕВ Р.				SALA

Формат А3

ПОПЕРЕЧНОЕ СЕЧЕНИЕ КАНАЛА НА ПК205 - ПК210

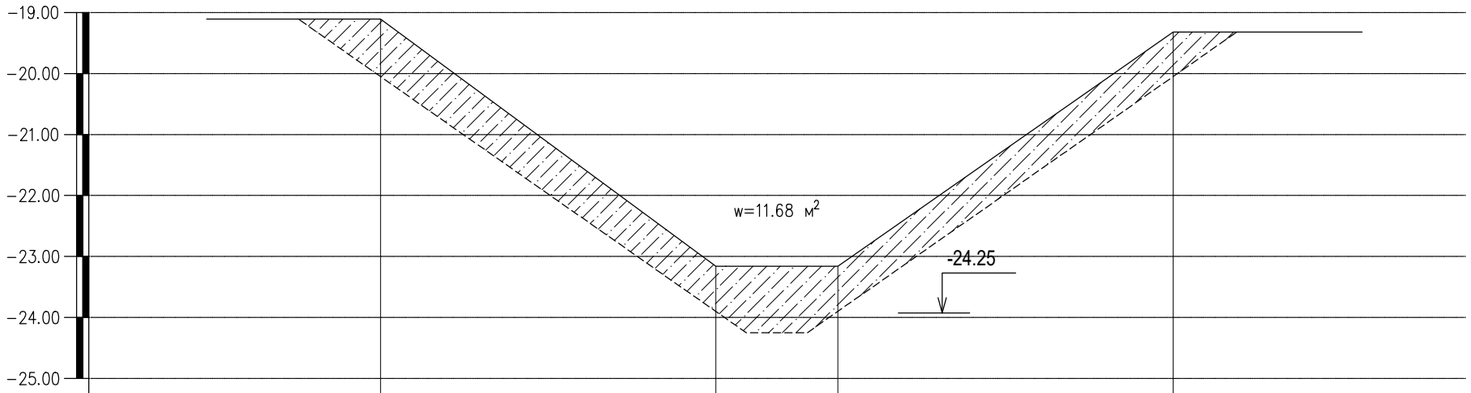

МАСШТАБЫ:

Горизонтальный 1:100

Вертикальный 1:100

Отметки поверхности земли	-19.11	-23.16	-23.16	-19.32	
Расстояния, м		5.5	2.0	5.5	

УСЛОВНЫЕ ОБОЗНАЧЕНИЯ

———— -Линия существующего канала

- - - - - - - - - - -Линия проектной отметки канала

ПРИМЕЧАНИЯ

1. Отметки отрицательные
2. Размеры даны в м

						ГП
						РАЗРАБОТКА ПРОЕКТНО– СМЕТНОЙ ДОКУМЕНТАЦИИ НА КАПИТАЛЬНЫЙ РЕМОНТ КАНАЛА КЫЗЫЛ УЙ В СЕЛЕ ТУЩЫКУДЫК ИСАТАЙСКОГО РАЙОНА АТЫРАУСКОЙ ОБЛАСТИ
ИЗМ.	КОЛ. УЧ.	ЛИСТ	N° ДОК.	ПОДПИСЬ	ДАТА	
РАЗРАБОТАЛ		КАДЫРОВ Д.				ГЕНЕРАЛЬНЫЙ ПЛАН
ПРОВЕРИЛ		ТУЛЕГЕНОВ А.				
ГИП		КАДЫРОВ Д.				Поперечное сечение канала на ПК205 – ПК210
Н. КОНТР.		БУЛЕКБАЕВ Р.				

СТАДИЯ	ЛИСТ	ЛИСТОВ
РП	–	

SALA

Формат А3

ПОПЕРЕЧНОЕ СЕЧЕНИЕ КАНАЛА НА ПК210 - ПК215

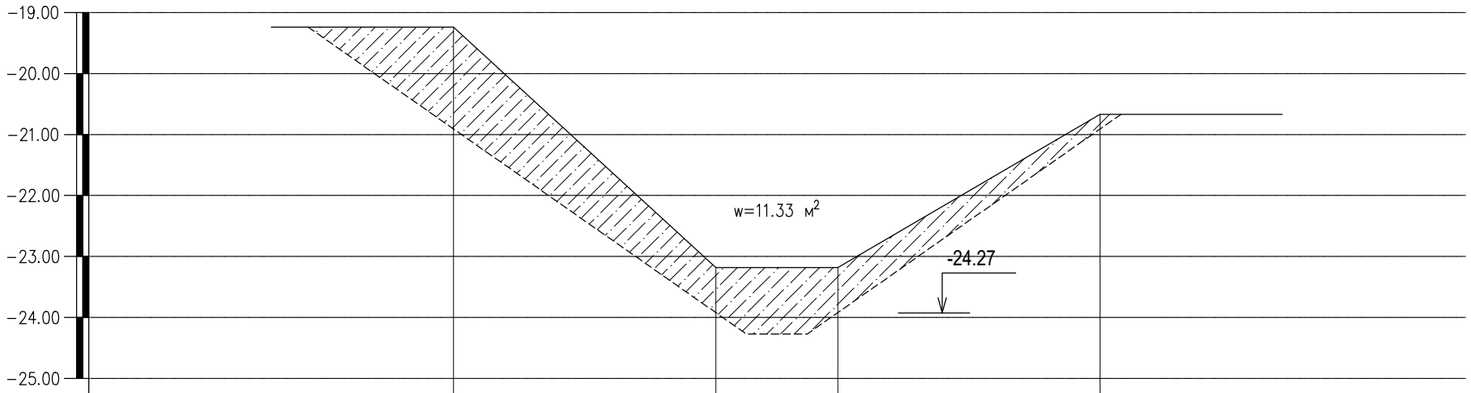

МАСШТАБЫ:

Горизонтальный 1:100

Вертикальный 1:100

Отметки поверхности земли	-19.24	-23.18	-23.18	-20.67	
Расстояния, м		4.3	2.0	4.3	

УСЛОВНЫЕ ОБОЗНАЧЕНИЯ

———— -Линия существующего канала

– – – – – – – – – – -Линия проектной отметки канала

ПРИМЕЧАНИЯ

1. Отметки отрицательные
2. Размеры даны в м

						ГП
						РАЗРАБОТКА ПРОЕКТНО– СМЕТНОЙ ДОКУМЕНТАЦИИ НА КАПИТАЛЬНЫЙ РЕМОНТ КАНАЛА КЫЗЫЛ УЙ В СЕЛЕ ТУЩЫКУДЫК ИСАТАЙСКОГО РАЙОНА АТЫРАУСКОЙ ОБЛАСТИ
ИЗМ.	КОЛ. УЧ.	ЛИСТ	N° ДОК.	ПОДПИСЬ	ДАТА	
РАЗРАБОТАЛ		КАДЫРОВ Д.				ГЕНЕРАЛЬНЫЙ ПЛАН
ПРОВЕРИЛ		ТУЛЕГЕНОВ А.				СТАДИЯ: РП; ЛИСТ: –; ЛИСТОВ:
ГИП		КАДЫРОВ Д.				Поперечное сечение канала на ПК210 – ПК215
Н. КОНТР.		БУЛЕКБАЕВ Р.				SALA

Формат А3

ПОПЕРЕЧНОЕ СЕЧЕНИЕ КАНАЛА НА ПК215 - ПК220

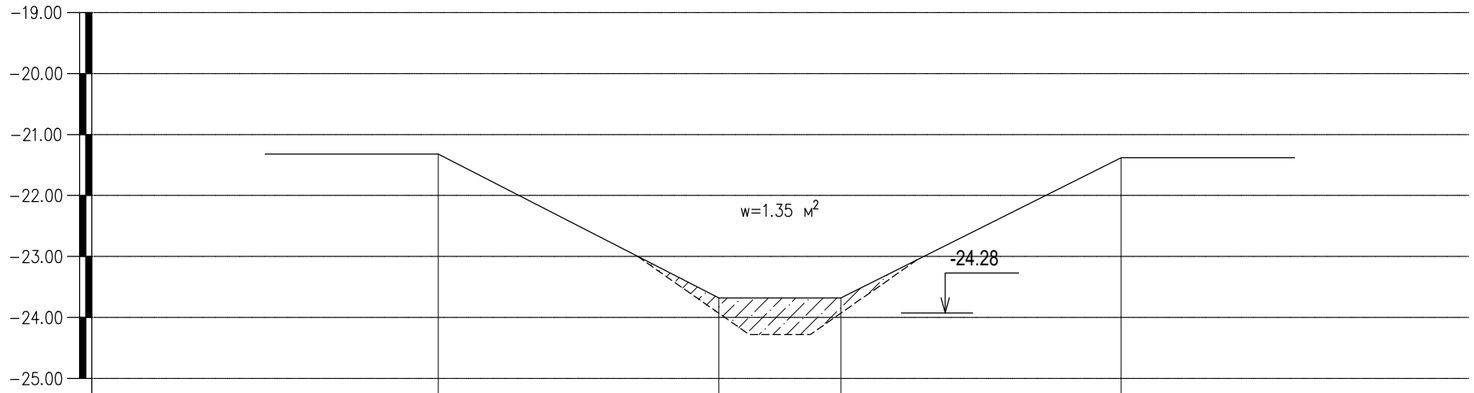

МАСШТАБЫ:

Горизонтальный 1:100

Вертикальный 1:100

Отметки поверхности земли	-21.32	-23.68	-23.68	-21.38	
Расстояния, м		4.6	2.0	4.6	

УСЛОВНЫЕ ОБОЗНАЧЕНИЯ

———— -Линия существующего канала

– – – – – – – – – – -Линия проектной отметки канала

ПРИМЕЧАНИЯ

1. Отметки отрицательные
2. Размеры даны в м

						ГП
						РАЗРАБОТКА ПРОЕКТНО– СМЕТНОЙ ДОКУМЕНТАЦИИ НА КАПИТАЛЬНЫЙ РЕМОНТ КАНАЛА КЫЗЫЛ УЙ В СЕЛЕ ТУЩЫКУДЫК ИСАТАЙСКОГО РАЙОНА АТЫРАУСКОЙ ОБЛАСТИ
ИЗМ.	КОЛ. УЧ.	ЛИСТ	N° ДОК.	ПОДПИСЬ	ДАТА	
РАЗРАБОТАЛ		КАДЫРОВ Д.				ГЕНЕРАЛЬНЫЙ ПЛАН — СТАДИЯ: РП; ЛИСТ: –; ЛИСТОВ:
ПРОВЕРИЛ		ТУЛЕГЕНОВ А.				
ГИП		КАДЫРОВ Д.				Поперечное сечение канала на ПК215 – ПК220 — SALA
Н. КОНТР.		БУЛЕКБАЕВ Р.				

Формат А3

ПОПЕРЕЧНОЕ СЕЧЕНИЕ КАНАЛА НА ПК220 - ПК225

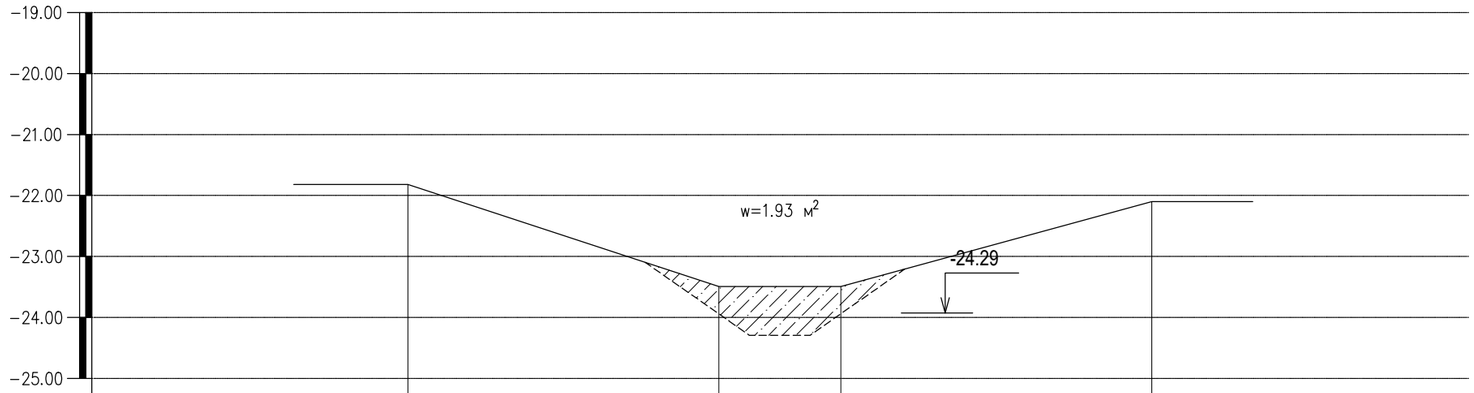

МАСШТАБЫ:

Горизонтальный 1:100

Вертикальный 1:100

Отметки поверхности земли	-21.82	-23.49	-23.49	-22.10	
Расстояния, м		5.1	2.0	5.1	

УСЛОВНЫЕ ОБОЗНАЧЕНИЯ

———— -Линия существующего канала

– – – – – – – – – – -Линия проектной отметки канала

ПРИМЕЧАНИЯ

1. Отметки отрицательные
2. Размеры даны в м

						ГП
						РАЗРАБОТКА ПРОЕКТНО– СМЕТНОЙ ДОКУМЕНТАЦИИ НА КАПИТАЛЬНЫЙ РЕМОНТ КАНАЛА КЫЗЫЛ УЙ В СЕЛЕ ТУЩЫКУДЫК ИСАТАЙСКОГО РАЙОНА АТЫРАУСКОЙ ОБЛАСТИ
ИЗМ.	КОЛ. УЧ.	ЛИСТ	N° ДОК.	ПОДПИСЬ	ДАТА	
РАЗРАБОТАЛ		КАДЫРОВ Д.				ГЕНЕРАЛЬНЫЙ ПЛАН — СТАДИЯ: РП; ЛИСТ: –; ЛИСТОВ:
ПРОВЕРИЛ		ТУЛЕГЕНОВ А.				
ГИП		КАДЫРОВ Д.				Поперечное сечение канала на ПК220 – ПК225 — SALA
Н. КОНТР.		БУЛЕКБАЕВ Р.				

Формат А3

ПОПЕРЕЧНОЕ СЕЧЕНИЕ КАНАЛА НА ПК225 - ПК228 +22.35

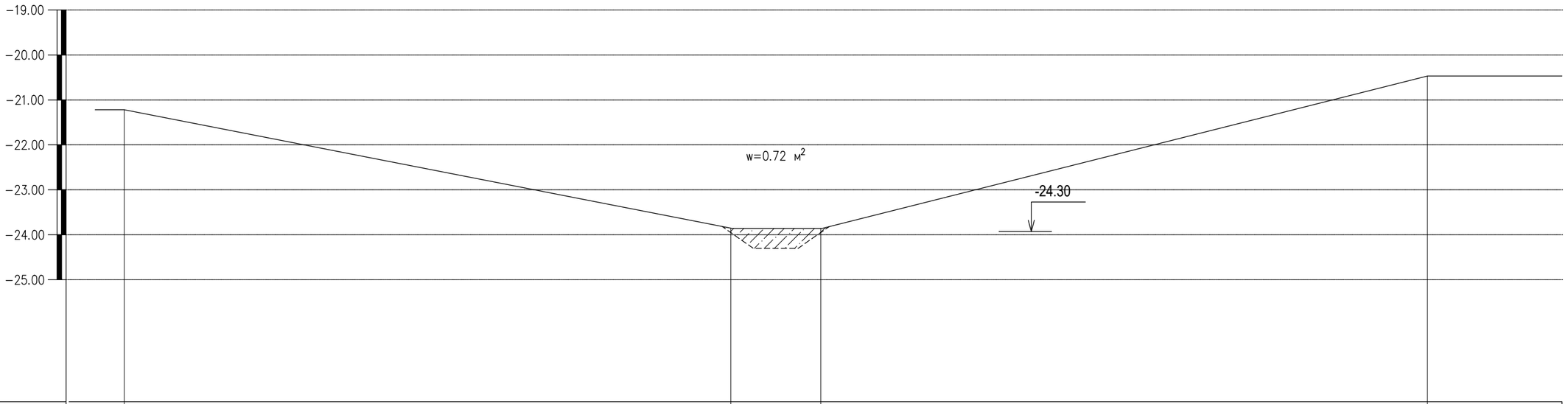

МАСШТАБЫ:

Горизонтальный 1:100

Вертикальный 1:100

Отметки поверхности земли	-21.23	-23.86	-23.86	-20.47
Расстояния, м		13.5	2.0	13.5

УСЛОВНЫЕ ОБОЗНАЧЕНИЯ

———————— -Линия существующего канала

– – – – – – – – – – -Линия проектной отметки канала

ПРИМЕЧАНИЯ

1. Отметки отрицательные
2. Размеры даны в м

						ГП
						РАЗРАБОТКА ПРОЕКТНО– СМЕТНОЙ ДОКУМЕНТАЦИИ НА КАПИТАЛЬНЫЙ РЕМОНТ КАНАЛА КЫЗЫЛ УЙ В СЕЛЕ ТУЩЫКУДЫК ИСАТАЙСКОГО РАЙОНА АТЫРАУСКОЙ ОБЛАСТИ
ИЗМ.	КОЛ. УЧ.	ЛИСТ	N° ДОК.	ПОДПИСЬ	ДАТА	
РАЗРАБОТАЛ		КАДЫРОВ Д.				ГЕНЕРАЛЬНЫЙ ПЛАН — СТАДИЯ: РП; ЛИСТ: –; ЛИСТОВ:
ПРОВЕРИЛ		ТУЛЕГЕНОВ А.				
ГИП		КАДЫРОВ Д.				Поперечное сечение канала на ПК225 – ПК228 +22.35 — SALA
Н. КОНТР.		БУЛЕКБАЕВ Р.				

Формат А3

№ п/п	Пикеты	Площадь сечения выемки,м^2	Расстояния, м	Объем выемки,м^3
1	ПК0-ПК5	0,26	500	130
2	ПК5-ПК10	0,45	500	225
3	ПК10-ПК15	0,36	500	180
4	ПК15-ПК20	0,43	500	215
5	ПК20-ПК25	0,68	500	340
6	ПК25-ПК30	0,74	500	370
7	ПК30-ПК35	0,70	500	350
8	ПК35-ПК40	0,82	500	410
9	ПК40-ПК45	1,74	500	870
10	ПК45-ПК50	0,94	500	470
11	ПК50-ПК55	0,95	500	475
12	ПК55-ПК60	0,34	500	170
13	ПК60-ПК65	0,43	500	215
14	ПК65-ПК70	1,00	500	500
15	ПК70-ПК75	0,72	500	360
16	ПК75-ПК80	0,22	500	110
17	ПК80-ПК85	0,21	500	105
18	ПК85-ПК90	0,50	500	250
19	ПК90-ПК95	0,20	500	100
20	ПК95-ПК100	0,66	500	330
21	ПК100-ПК105	0,15	500	75
22	ПК105-ПК110	0,87	500	435
23	ПК110-ПК115	0,34	500	170
24	ПК115-ПК120	4,59	500	2295
25	ПК120-ПК125	3,16	500	1580
26	ПК125-ПК130	0,51	500	255
27	ПК130-ПК135	2,22	500	1110
28	ПК135-ПК140	0,75	500	375
29	ПК140-ПК145	1,08	500	540
30	ПК145-ПК150	1,15	500	575
31	ПК150-ПК155	0,49	500	245
32	ПК155-ПК160	1,12	500	560
33	ПК160-ПК165	0,89	500	445
34	ПК165-ПК170	0,53	500	265
35	ПК170-ПК175	2,02	500	1010
36	ПК175-ПК180	0,73	500	365
37	ПК180-ПК185	2,52	500	1260
38	ПК185-ПК190	3,76	500	1880
39	ПК190-ПК195	2,79	500	1395
40	ПК195-ПК200	1,94	500	970
41	ПК200-ПК205	1,10	500	550
42	ПК205-ПК210	11,68	500	5840
43	ПК210-ПК215	11,33	500	5665
44	ПК215-ПК220	1,35	500	675
45	ПК220-ПК225	1,93	500	965
46	ПК225-ПК228+22	0,72	322	232
	Итого			35907

					25–06–2019/76–РП–II–ГП
					РАЗРАБОТКА ПРОЕКТНО–СМЕТНОЙ ДОКУМЕНТАЦИИ НА КАПИТАЛЬНЫЙ РЕМОНТ КАНАЛА КЫЗЫЛ УЙ В СЕЛЕ ТУЩЫКУДЫК ИСАТАЙСКОГО РАЙОНА АТЫРАУСКОЙ ОБЛАСТИ
ИЗМ.	КОЛ. УЧ.	ЛИСТ	N°ДОК.	ПОДПИСЬ	ДАТА	
РАЗРАБОТАЛ		КАДЫРОВ Д.				ГЕНЕРАЛЬНЫЙ ПЛАН
ПРОВЕРИЛ		ТУЛЕГЕНОВ А.				
ГИП		КАДЫРОВ Д.				Сводная таблица объемов выемки
Н. КОНТР.		БУЛЕКБАЕВ Р.				

СТАДИЯ	ЛИСТ	ЛИСТОВ
РП		

SALA

Формат А3