Утвержден
приказом Министра
по инвестициям и развитию
Республики Казахстан
от 24 апреля 2017 года № 234

Форма

Акт приемки объекта в эксплуатацию

-

« 05 » 11 20 20г.

Заказчик ТОО «Қараганды Су», Карагандинская область. г. Караганда , ул Привокзальная, 5, БИН 040 640 005 089, в лице Генерального директора Исаева Данияра Бауржановича

фамилия, имя, отчество (при наличии) - для физических лиц, наименование организации - для юридических лиц, почтовый индекс, область, город, район, населенный пункт, наименование улицы, номер дома/здания (стационарного помещения)

на основании:

Декларации о соответствии от 30.12.2018 г. ТОО «СЕрВИС НС», Карагандинская область, г.Караганда, ул. Мустафина, 9/3, в лице директора Мусина Асета Бакытовича

дата декларации, наименование подрядной (генподрядной) организации, фамилия, имя, отчество (при наличии) руководителя, юридический адрес

Заключения о качестве строительно-монтажных работ от 30.12.2018 г. ТОО «Алем Construction Croup», в лице директора Исакова Еркебулана Сериккалиевича

дата заключения, наименование организации, фамилия, имя, отчество (при наличии) экспертов технического надзора, № и дата получения аттестатов

Заключения о соответствии выполненных работ проекту от 30.12.2018г. ТОО «Сантехэнергопроект» в лице директора Кононенко Николая Федоровича

дата заключения, наименование организации, фамилия, имя, отчество (при наличии) экспертов авторского надзора, № и дата получения аттестатов произведя осмотр готовности предъявленного подрядчиком (генеральным подрядчиком)

к приемке в эксплуатацию объекта: «Реконструкция канализационных сетей от ул.Сатпаева до ул.Черкасская»

наименование объекта и вид строительства (новое, расширение, реконструкция, техническое перевооружение, модернизация, капитальный ремонт)

по адресу:Карагандинская обл., район им.Казыбек би, город Караганда, кад.квартал №123, кадастровый №09:142:206:062:6

(область, район, населенный пункт, микрорайон, квартал, улица, номер дома, корпуса)

проверив комплектность исполнительной технической документации подтверждает что:

1. Строительство объекта осуществлено на основании:

а) решения (постановления) о предоставлении соответствующего права на землю от « 22 » 12 20 06 г.

№ 33/116 Акимат городаКараганды»;

наименование органа вынесшего решение либо решения о реконструкции (перепланировке, переоборудовании) помещений (отдельных частей) существующих зданий от « 21 » 08 20 18 года

№ Юл-Т-73 «Отдел земельных отношений, архитектуры и градостроительства города Караганды;

наименование органа вынесшего решение

б) талона о приеме уведомления о начале или прекращении осуществления деятельности или определенных действий
KZ 84REA00105766 от 24.08.2018г. ГУ «Управление архитектурно-строительного контроля Карагандинской области»
наименование органа принявшего уведомление, дата выдачи талона
в) проекта (проектно-сметной документации) ТОО «Сантехэнергопроект» РП Шифр 03-18 Наружные сети канализации.
наименование проектной организации, номер проекта
утвержденного(й) Приказом №508 от 11.05.2018г., ТОО «Қарағанды Су»
наименование организации утвердившей (переутвердившей) проект и дата утверждения

2. Строительно-монтажные работы осуществлены в сроки:
начало работ август 2018г;
месяц, год
окончание работ декабрь 2018г;
месяц, год
при продолжительности строительства, месяц:
по норме или по проекту организации строительства, месяц: 4,5;
фактически, месяц: 4,5;

3. Объект (комплекс) имеет следующие основные технико-экономические показатели (мощность, производительность, производственная площадь, протяженность, вместимость, объем, пропускная способность, провозная способность, число рабочих мест и тому подобное, заполняется по всем объектам (кроме жилых домов) в единицах измерения соответственно целевой продукции или основным видам услуг):

Мощность, производительность и так далее	Единица измерения	По проекту		Фактически	
		общая (с учетом ранее принятых)	в том числе пускового комплекса или очереди	общая (с учетом ранее принятых)	в том числе пускового комплекса или очереди
Полимерные трубы Ø400,450,500мм	м	253,8		253,8	
Трубы п/э SDR17 Ø630мм	м	595,9		595,9	
Смотровой колодец	шт	11		11	

Выпуск продукции (оказания услуг), предусмотренной проектом в объеме, соответствующем нормам освоения проектных мощностей в начальный период
Канализационная сеть;
факт начала выпуска продукции с указанием объема

Жилой дом имеет следующие показатели:

Показатели	Единица измерения	По проекту	Фактически
Общая площадь	$м^2$		
Число этажей	этаж		
Общий строительный объем	$м^3$		
В том числе подземной части	$м^3$		
Площадь встроенных, встроенно-пристроенных и пристроенных помещений, холодная пристройка	$м^2$		

Показатели	По проекту			Фактически		
	число квартир	площадь квартир, $м^2$		число квартир	площадь квартир, $м^2$	
		общая	жилая		общая	жилая
Всего квартир, в том числе: однокомнатных двухкомнатных трехкомнатных четырехкомнатных и более						

4. Технологические и архитектурно-строительные решения по объекту характеризуются следующими данными: Протяженность реконструкции сетей канализации – 1670,1 км.; диаметр труб – 315-500 мм. Реконструкция канализационной сети производится бестраншейным способом - методом санации путем устройства сплошного полимерно-тканевого рукава; - с разрушением существующего ветхого трубопровода и заменой на новые п/э трубы ПЭ 100 SDR 17 315х18,7; 355х21,3; 400х23,7; 500х29,7; - открытым способом – из гофрированных труб полипропилена OD 400 SN8 PP. Смотровые колодцы - круглые Ø 1500мм из сборных железобетонных элементов.
краткие технические характеристики по особенностям его размещения, по основным материалам и конструкциям, инженерному и технологическому оборудованию

5. На объекте установлено предусмотренное проектом оборудование в количестве согласно актам о его приемке после индивидуального испытания и комплексного опробования;

6. Наружные инженерные коммуникации (холодное и горячее водоснабжение, канализация, теплоснабжение, газоснабжение, электроснабжение и связь) обеспечивают нормальную эксплуатацию объекта (здания, сооружения, помещения) и приняты городскими эксплуатационными организациями;

7. Сметная стоимость по утвержденному проекту (проектно-сметной документации): всего 396 617,98 тысяч тенге, в том числе строительно-монтажных 320 137,28 тысяч тенге, оборудования, инструмента и инвентаря 0 тысяч тенге;

8. Сметная стоимость основных фондов, принимаемых в эксплуатацию 162 886,61 тысяч тенге, в том числе: стоимость строительно-монтажных работ 162 886,61 тысяч тенге; стоимость оборудования, инструмента и инвентаря 0 тысяч тенге;

9. Объект построен в соответствии с утвержденным проектом (проектно-сметной документацией) и требованиями государственных нормативных документов в области архитектуры, градостроительства и строительства.

РЕШИЛ: «Реконструкция канализационных сетей от ул. Сатпаева до ул. Черкасская», по адресу: Карагандинская область., г.Караганда ,район им.Казыбек би, кад. номер №09:142:206:062:6 принять в эксплуатацию.

наименование объекта (комплекса)

Заказчик Исаев Д.Б

фамилия, имя, отчество (при наличии), подпись руководителя

М.П.

Технический надзор Исаков Е.С.

фамилия, имя, отчество (при наличии), подпись эксперта

М.П.

Авторский надзор Кононенко Н.Ф.

фамилия, имя, отчество (при наличии), подпись эксперта

М.П.

Подрядчик (генеральный подрядчик) Мусин А.Б.

фамилия, имя, отчество (при наличии), подпись руководителя

М.П.

Приложение 13
к акту приемки объекта
в эксплуатацию

форма

Технические характеристики объекта (сети, водоводы, коллекторы и тому подобное)

№ п/п	Наименование	Единицы измерения	Количество, протяженность	Примечание
1	2	3	4	5
Водопровод				
1	Водоводы (общая протяженность)	м		
	1) из стальных труб	м		
	2) из чугунных труб	м		
	3) из асбестоцементных труб	м		
	4) из железобетонных труб	м		
	5)	м		
2	Распределительная сеть (общая протяженность)	м		
	1) из стальных труб	м		
	2) из чугунных труб	м		
	3) из асбестоцементных труб	м		
	4) из полиэтиленовых труб	м		
	5)	м		
3	Прочие устройства			
	Смотровой колодец	шт		
	Задвижка d-	шт		
	« d-	шт		
	« d-	шт		
	Вентили d-	шт		
	« d-	шт		
	« d-	шт		
	Кран d-	шт		
	« d-	шт		
	« d-	шт		
	Гидрант	шт		
	Водопроводный ввод	шт		
	Водоразборная колонка	шт		
	Стальной футляр	шт		
	Питьевой фонтанчик	шт		
Канализация				
1	Коллекторы (общая протяженность)	м		
	1) из керамических труб	м		
	2) из чугунных труб	м		
	3) из бетонных труб	м		

Кадастровый номер 09:142:206:062:6

	4) из асбестоцементных труб	м		
	5) из железобетонных труб	м		
	6)	м		
	7)	м		
2	Канализационная сеть (общая протяженность)	м		
	1) из керамических труб	м		
	2) из чугунных труб	м		
	3) из бетонных труб	м		
	4) из асбестоцементных труб **(безнапорная) - полимер**	**м**	**253,8**	
	5) из железобетонных труб	м		
	6)трубы полиэтиленовые – SDR 17	**м**	**595,9**	
3	Прочие устройства			
	Смотровой колодец Ø1500	**шт**	**11**	
	Выпуск	шт		

Горизонтальный разрез колодца	Вертикальный разрез колодца
Масштаб М50	Масштаб М50
Прилагается	**Прилагается**

Спецификация

№ п/п	Наименование	Марка	Материал	Диаметр (мм) (размеры)	Количество	Примечание
1	**колодцы**		**ж/б**	**1500**	**11**	

Схема привязки колодца к постоянным точкам-ориентирам

Заказчик Исаев Д.Б.
фамилия, имя, отчество (при наличии), подпись руководителя Место печати (при наличии)

Авторский надзор Кононенко Н.Ф.
фамилия, имя, отчество (при наличии) подпись эксперта Место печати (при наличии)

Вертикальный разрез

Горизонтальный разрез

Колодец I

для непросадочных сухих грунтов

Разрез 1-1

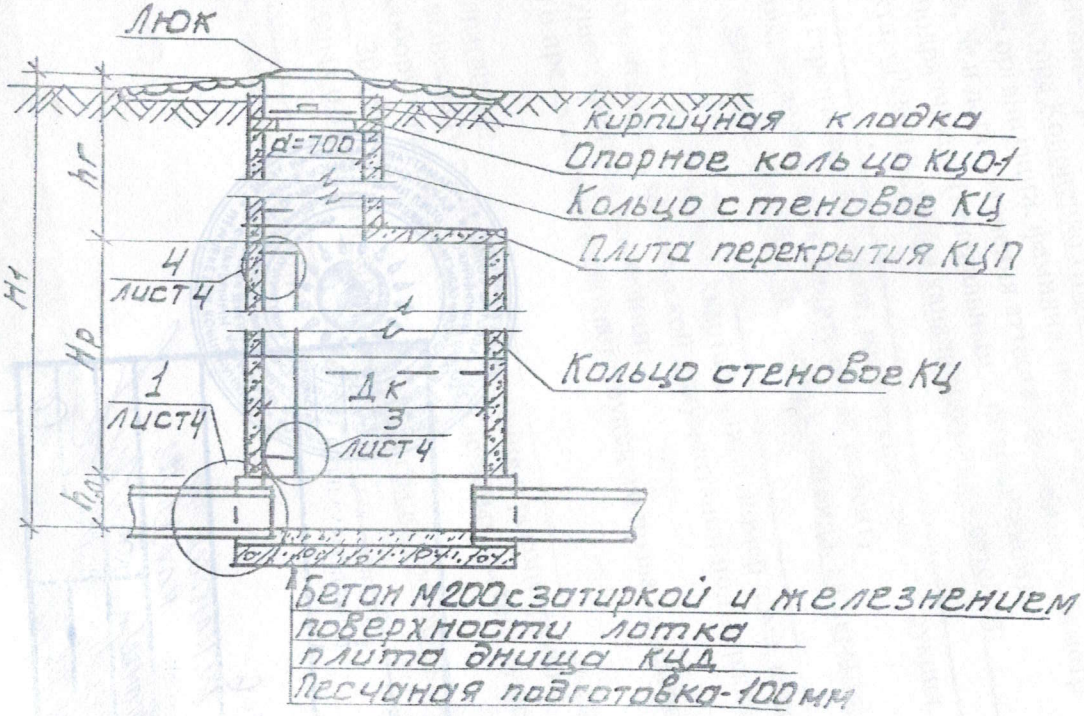

План колодца I

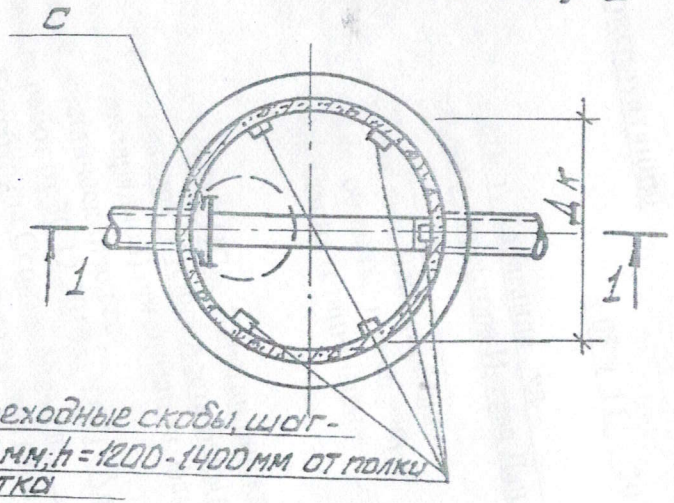

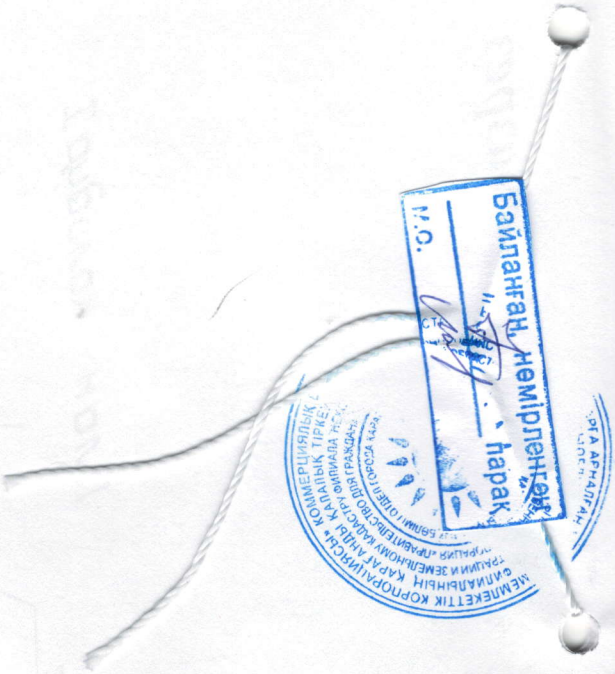

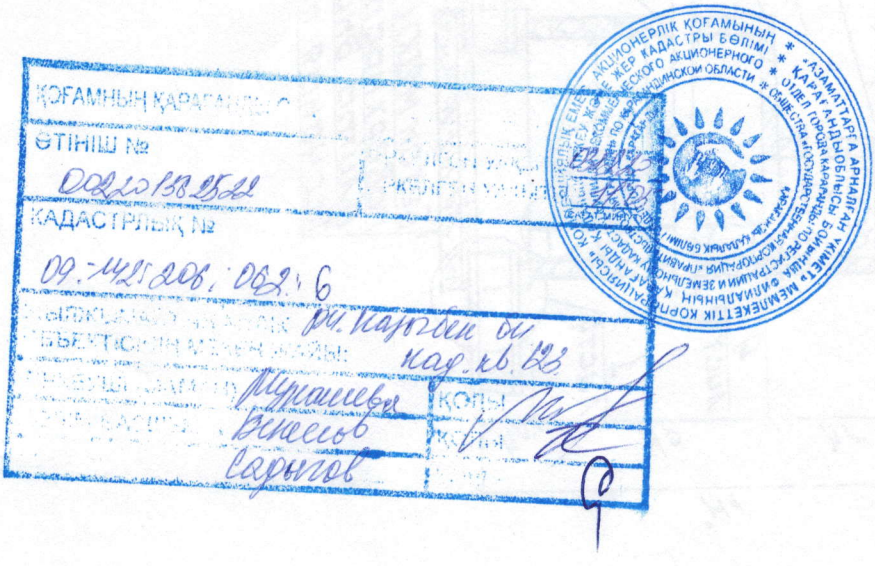

Байланған, нөмірленген
"..." парақ
М.О.

ҚОҒАМНЫҢ ҚАРАҒАНДЫ ОБЛ.
ӨТІНІШ № 00220138 2522
ТІРКЕЛГЕН УАҚЫТ 02.12.2022
ТІРКЕЛГЕН УАҚЫТ 12.12.2022
КАДАСТРЛЫҚ № 09-142-206-062-6
ЖЫЛЖЫМАЛЫ ЖАЙЛЫ ОБЪЕКТІСІНІҢ МЕКЕН ЖАЙЫ: Ри. Нарыбек би кад. кв. 123
ТІРКЕУШІ (ЗАМАН) Мухашева
ТІРКЕУШІ (ЗАМАН) Венесов
ТІРКЕУШІ (ЗАМАН) Сарыгов
ҚОЛЫ
ҚОЛЫ
ҚОЛЫ

«АЗАМАТТАРҒА АРНАЛҒАН ҮКІМЕТ» МЕМЛЕКЕТТІК КОРПОРАЦИЯСЫ» КОММЕРЦИЯЛЫҚ ЕМЕС АКЦИОНЕРЛІК ҚОҒАМЫНЫҢ ҚАРАҒАНДЫ ОБЛЫСЫ БОЙЫНША ФИЛИАЛЫНЫҢ ҚАРАҒАНДЫ ҚАЛАЛЫҚ ТІРКЕУ ЖӘНЕ ЖЕР КАДАСТРЫ БӨЛІМІ * ОТДЕЛ ГОРОДА КАРАГАНДЫ ПО РЕГИСТРАЦИИ И ЗЕМЕЛЬНОМУ КАДАСТРУ ФИЛИАЛА НЕКОММЕРЧЕСКОГО АКЦИОНЕРНОГО ОБЩЕСТВА «ГОСУДАРСТВЕННАЯ КОРПОРАЦИЯ «ПРАВИТЕЛЬСТВО ДЛЯ ГРАЖДАН» ПО КАРАГАНДИНСКОЙ ОБЛАСТИ

«АЗАМАТТАРҒА АРНАЛҒАН ҮКІМЕТ» МЕМЛЕКЕТТІК КОРПОРАЦИЯСЫ» КОММЕРЦИЯЛЫҚ ЕМЕС АКЦИОНЕРЛІК ҚОҒАМЫНЫҢ ҚАРАҒАНДЫ ОБЛЫСЫ БОЙЫНША ФИЛИАЛЫНЫҢ ЖЕР КАДАСТРЫ ЖӘНЕ ЖЫЛЖЫМАЙТЫН МҮЛІК БОЙЫНША ҚАРАҒАНДЫ ҚАЛАСЫНЫҢ БӨЛІМІ

ОТДЕЛ ГОРОДА КАРАГАНДА ПО ЗЕМЕЛЬНОМУ КАДАСТРУ И НЕДВИЖИМОСТИ ФИЛИАЛА НЕКОММЕРЧЕСКОГО АКЦИОНЕРНОГО ОБЩЕСТВА «ГОСУДАРСТВЕННАЯ КОРПОРАЦИЯ «ПРАВИТЕЛЬСТВО ДЛЯ ГРАЖДАН» ПО КАРАГАНДИНСКОЙ ОБЛАСТИ

МЕНШІК ИЕСІ (ҚҰҚЫҚ ИЕСІ) ТУРАЛЫ МӘЛІМЕТТЕР
СВЕДЕНИЯ О СОБСТВЕННИКЕ (ПРАВООБЛАДАТЕЛЕ)

№ 002201562522 **07.12.2020г.**

Кадастр нөмері/Кадастровый номер: **09:142:206:062; 09:142:206:062:1; 09:142:206:062:10; 09:142:206:062:11; 09:142:206:062:12; 09:142:206:062:13; 09:142:206:062:14; 09:142:206:062:15; 09:142:206:062:2; 09:142:206:062:3; 09:142:206:062:4; 09:142:206:062:5; 09:142:206:062:6; 09:142:206:062:7; 09:142:206:062:8; 09:142:206:062:9**

Жылжымайтын мүлік объектінің мекен-жайы
Адрес объекта недвижимости: **обл. Карагандинская, г. Караганда, р-н Имени Казыбек Би, кад. кв. 123 .**

Меншік иесі (құқық иесі) Собственник (правообладатель)	Құқық пайда болу негіздемесі/ Основание возникновения права
Товарищество с ограниченной ответственностью "Қарағанды Су"	**Договор купли-продажи (№ 07/2ф/11675 от 11.05.2005г.) - Дата регистрации: 10.09.2007 00:00 Юридическое лицо "юридическое лицо"** **Постановление (№ 33/116 от 22.12.2006г.) - Дата регистрации: 10.09.2007 00:00 Государственное учреждение "Аппарат акима города Караганды"** **Договор об аренде з/у (№ 18053 от 16.02.2007г.) - Дата регистрации: 10.09.2007 00:00 Государственное учреждение "Отдел земельных отношений города Караганды"** **Акт на право временного возмездного землепользования (аренды) (№ 51880 от 02.03.2007г.) - Дата регистрации: 10.09.2007 00:00 Государственное учреждение "Отдел земельных отношений города Караганды"** **Акт приемки построенного объекта в эксплуатацию собственником самостоятельно (№ Б/Н от 05.11.2020г.) - Дата регистрации: 03.12.2020 11:05**

Басшы орынбасары
Заместитель руководителя _____ (қолы/подпись) **Садыгов А.А.** (тегі/фамилия, аты/имя, әкесінің аты/отчество)

М.П.

Бас маман
Главный специалист _____ (қолы/подпись) **Бекенов А.А.** (тегі/фамилия, аты/имя, әкесінің аты/отчество)

Бас маман
Главный специалист _____ (қолы/подпись) **Мукашева С.Х.** (тегі/фамилия, аты/имя, әкесінің аты/отчество)