Жауапкершілігі шектеулі серіктестік

БСН: 200440003015
мекен-жай: Шымкент қ, Жоғарғы Отырар ш/а, Северный жилой массив к-сі, 21
e-mail: faraday.electricity@gmail.com
тел: +7 775 705 5560

шығ. № 4
14.04.2021 жыл

«Түркістан облысы бойынша ішкі мемлекеттік аудит департаменті» ММ-не

Шағым хат

Мемлекеттік сатып алу порталында, ұйымдастырушысы **Бәйдібек ауданы әкімдігінің «Бәйдібек аудандық мемлекеттік активтер және сатып алу бөлімі» ММ** болып табылатын, нөмірі №5332243-1 хабарландырудың, №40824249-ОК1 лоты бойынша конкурстық комиссияның шешіміне, келіспеушілік білдіреміз. «Faraday» ЖШС-ы(ары қарай - мекеме) **1-3 қосымшада** талап етілген материалдық рессурстарды толығымен ұсынды, алайда конкурстық комиссияның 08.04.2021 жылғы №5111783 қортындылар туралы хаттамасындағы шешіміне сәйкес:

«Отсутствуют подтверждающие документы по следующим материальным ресурсам: лаборатория передвижения измерительно-настроечная - погрузчики ковшовые универсальные - автопогрузчики с вилочными подхватами, 10 т»

деген орынсыз, негіздемелер себебімен, мекеменің конкурсқа қатысу өтінімі қабылданбады. Осы негіздемелерге кері-дәлелдеме ретінде, мекеменің **5-1 қосымшасына**(біліктігі туралы мәліметтер) тоқталсақ:

1. №10 позициясына мекеме «Передвижная электрическая лаборатория на базе ГАЗ 3307», құжаттарына:
   1)жылжымалы электрлік лабораторияның иесімен(Келес-Құрылысэнерго ЖШС) түзілген келісім-шарт;
   2) көлікті тіркеу (куәлікте электрлік лаборатория екені көрсетілген) және аккредиттеу туралы куәлігі

ұсынылған.

2. Талап етілген «Погрузчики ковшовые универсальные»-ға ковштың көлемі, жүк көтергіштігі бойынша қосымша ешқандай сипаттама көрсетілмегендіктен, мекеме бұл

ресурсқа №4 позициясындағы «Экскаватор-погрузчик JCB 3CX» арнайы техникасының(ресми парақшасындағы техникалық сипаттамасы бойынша ақпараттарына сүйенсек): фронтальді жүк көтергішінің «6 в 1» әмбебап ковшының көлемі - 1,2 $м^3$, ал жүк көтергіштігі - 3169 кг болғандықтан және бұл арнайы техникаға, осы лот бойынша жұмыс технологиясына қажетті, жарықтандыру тіректерінің фундаментін бетондауға арналған шұңқырлады бұрғылап қазуға болатын қосалқы «ямобур» құрылғысын жалғауға болғандықтан, толық расстайтын құжаттамаларымен ұсынған. Техникалық сипаттама осы хаттың қосымшасына салынады(Қосымша 1).

3. Талап етілген «Автопогрузчики с вилочными подхватами, 10 т» мекеме №3 позицияға «ГҮЛ» ЖК-мен алдын-ала жалғаға алу келісім-шартына тұрған «Вилочный погрузчик Komatsu FD160ET-6, 16 тонн» толық растайтын құжаттамаларымен ұсынған. Егер де, дәл, талап етілген жүк көтергіштігі 10 тонна құрайтынды ұсынуға тиісті болған жағдайда, конкурс *өткізілмеген* деп танылған жөн. Себебі, дәл 10 тонна құрайтынды ешбір қатысушы, 1-ші жеңімпазды да қоса, ұсынбаған.

Сонымен қатар, конкурсқа қатысуға комиссия рұқсат берген осы лоттың 2-ші жеңімпазының, ұсынған құжаттарына тоқталсақ(**5-1 қосымшасына** сәйкес):

1) **1-3 қосымшада** талап етілген «Автопогрузчики с вилочными подхватами, 10 т» мекеме мүлдем ұсынбаған.
2) №11 позициясындағы «Молоток отбойный пневматический» растайтын құжаттардың ішінде бұл ресурс мүлдем көрсетілмеген.

Осы хатпен, Сіздерден қатысушылардың біліктілік талаптарының 1-3 қосымшасымен сәйкестігін тексеріп шығуыңызды және мекеменің конкурстан негізсіз шеттелуіне байланысты, жоғарыда аталған хаттаманы шынай емес деп танып, мекеменің өтінімін қабылдауға шешім шығаруыңызды сұраймыз.

«Faraday» ЖШС
Директоры **Тобашева Г.Ж.**

Қосымша 1

ЭКСКАВАТОР-ПОГРУЗЧИК | 3CX/4CX ECO

Полная мощность двигателя: 63 – 74,2 кВт Максимальная глубина копания (по стандарту SAE): 4,24 – 6,14 м

Максимальный объем фронтального ковша: 1,0 – 1,3 м^3

JCB

НАВЕСНЫЕ ОРУДИЯ И ОПЦИИ

ПО СВОЕЙ КОНЦЕПЦИИ ЭКСКАВАТОР-ПОГРУЗЧИК — НЕВЕРОЯТНО УНИВЕРСАЛЬНАЯ МАШИНА, ОДНАКО ПРЕДЛАГАЕМЫЕ КОМПАНИЕЙ JCB ОПЦИИ ЕЩЕ БОЛЬШЕ РАСШИРЯЮТ ЕЕ ВОЗМОЖНОСТИ, ПОЗВОЛЯЯ АДАПТИРОВАТЬ МОДЕЛЬ 3CX ИЛИ 4CX ДЛЯ ВЫПОЛНЕНИЯ САМЫХ РАЗНООБРАЗНЫХ ЗАДАЧ.

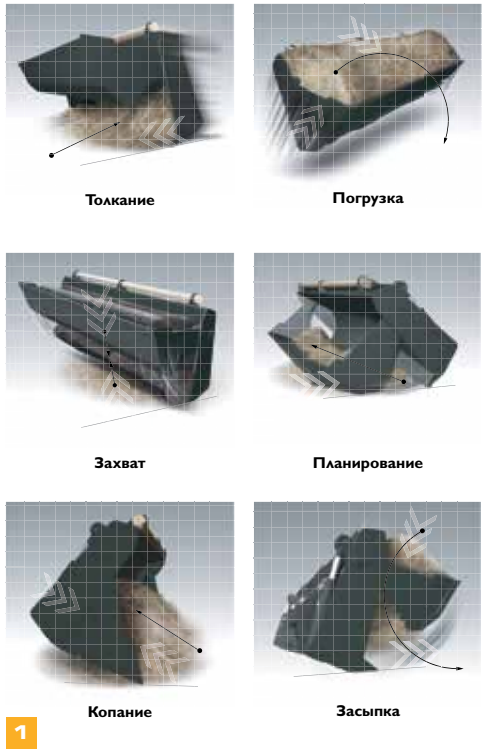

1

3

4

Универсальный ковш «6 в 1»

1 Установив такой ковш на модель 3CX или 4CX, Вы сможете копать, толкать, грузить, захватывать, планировать и засыпать канавы без необходимости менять навесное оборудование.

Защитные накладки на решетку радиатора

2 Модель 3CX можно оснастить резиновыми упорами для защиты решетки радиатора и капота двигателя, позволяющими избежать повреждения при загрузке грузовиков и прицепов.

Подъемное устройство для грузоподъемных операций

3 Подъемное устройство позволяет использовать экскаваторное оборудование в качестве крана-манипулятора для подъема грузов. В комплект входят гидрозамки для защиты от разрыва шлангов и система звуковой сигнализации.

Барабан со шлангом

4 Уникальной возможностью экскаваторов-погрузчиков JCB в виде отдельной гидролинии для подключения ручного инструмента уже никого не удивишь. Сегодня мы предлагаем дополнительный барабан с 9-метровым шлангом, который позволяет увеличить радиус работ с инстументами, а его конструкция снижает вероятность повреждений шланга при работе на площадке, защищая его в тот момент, когда он не используется. Для повышения производительности ручной инструмент можно использовать параллельно с работой основной машины, что устраняет необходимость в наличии отдельной гидростанции, которая постоянно подвергается риску кражи. Барабан со шлангом характеризуется низким обратным сопротивлением, рабочим давлением 138 бар и скоростью потока 20 л/мин.

2

ГАБАРИТНЫЕ РАЗМЕРЫ

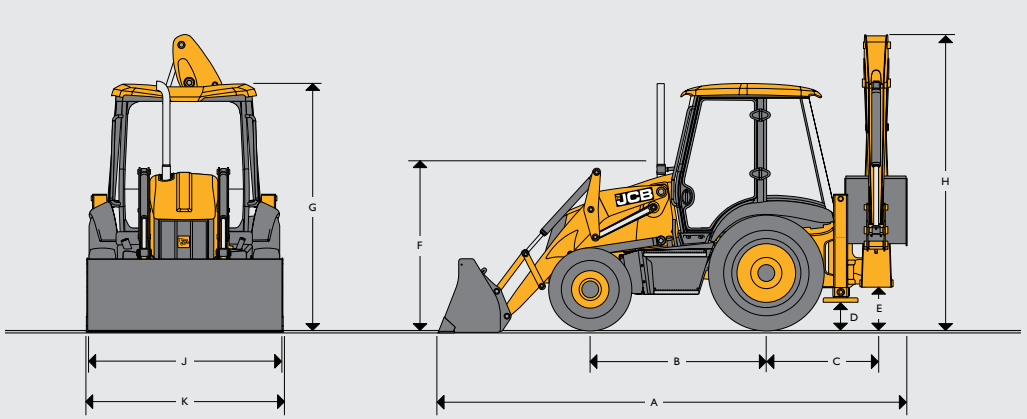

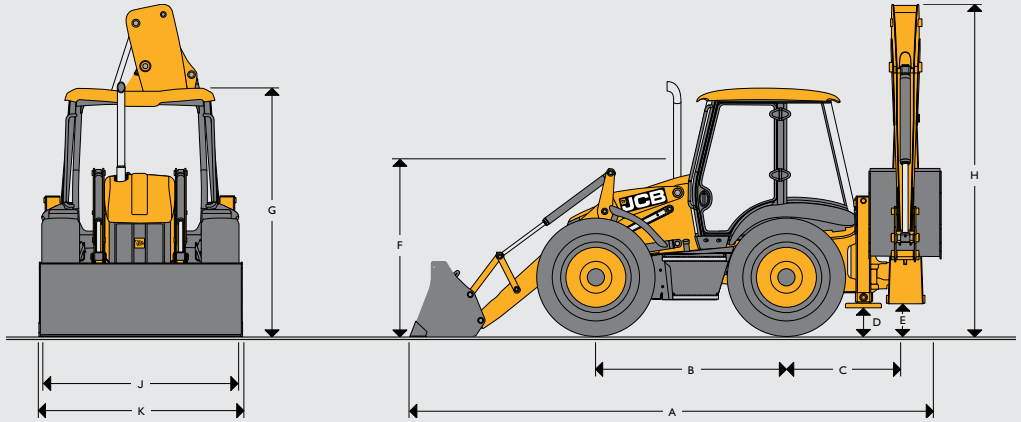

Размеры в м		3CX	3CX Sitemaster	3CX Contractor	3CX Super	3CX Super Sitemaster	4CX	4CX Sitemaster	4CX Super	4CX Super Sitemaster
A	Транспортная длина	5,62	5,62	5,62	5,91	5,91	5,91	5,91	5,91	5,91
B	Колесная база	2,17	2,17	2,17	2,22	2,22	2,22	2,22	2,22	2,22
C	Расстояние от оси поворота стрелы до заднего моста	1,36	1,36	1,36	1,36	1,36	1,36	1,36	1,36	1,36
D	Дорожный просвет по опорам	0,37	0,37	0,37	0,33	0,33	0,34	0,34	0,34	0,34
E	Дорожный просвет по каретке стрелы	0,52	0,52	0,52	0,48	0,48	0,50	0,50	0,50	0,50
F	Высота по центру рулевого колеса	1,94	1,94	1,94	1,86	1,86	1,88	1,88	1,88	1,88
G	Высота по крыше кабины	3,03	3,03	3,03	2,98	2,98	3,03	3,03	3,03	3,03
H	Полная габаритная высота	3,61	3,61	3,61	3,48	3,56	3,54	3,62	3,97	3,97
J	Ширина рамы	2,35	2,35	2,35	2,24	2,24	2,36	2,36	2,36	2,36
K	Ширина ковша	2,35	2,35	2,35	2,23	2,23	2,33	2,33	2,33	2,33
K	Ширина ковша — опция	-	-	-	-	-	2,44	2,44	2,44	2,44

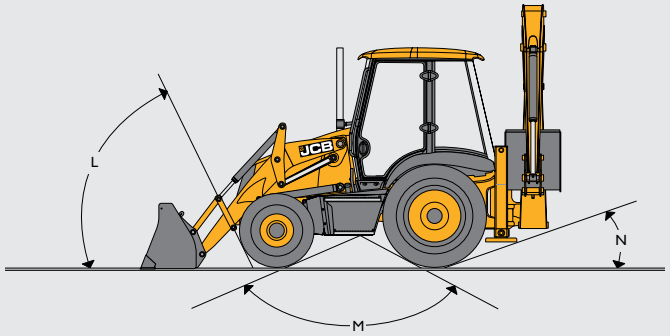

ГЕОМЕТРИЧЕСКАЯ ПРОХОДИМОСТЬ

Модель			3CX, 3CX Sitemaster,	3CX Super, 3CX Super Sitemaster	4CX (Все модели)
L	Угол въезда	градусы	66°	74°	74°
M	Угол рампы	градусы	120°	118°	118°
N	Угол съезда	градусы	20°	19°	19°

ДВИГАТЕЛЬ

Модель		3CX, Sitemaster, Super, Super Sitemaster	3CX Contractor	4CX Все модели
Экологический класс		Stage II	Stage II	Stage II
Изготовитель		JCB	JCB	JCB
Наддув		Турбонаддув	Турбонаддув и интеркулер	Турбонаддув и интеркулер
Рабочий объем	л	4,4	4,4	4,4
Количество цилиндров		4	4	4
Диаметр цилиндра	мм	103	103	103
Ход поршня	мм	132	132	132
Номинальные обороты двигателя	об/мин	2200	2200	2200
Мощность				
Номинальная по стандарту ISO 14396 (полная по стандарту SAE J1995)	кВт	68,6	74,2	74,2
Крутящий момент				
Максимальный крутящий момент	Нм	400	425	425
Частота при максимальном крутящем моменте	об/мин	1200	1300	1300

ЭЛЕКТРИЧЕСКИЕ КОМПОНЕНТЫ И КОНТРОЛЬНО-ИЗМЕРИТЕЛЬНЫЕ ПРИБОРЫ

Приборы	Тахометр, датчик температуры охлаждающей жидкости двигателя, датчик уровня топлива, счетчик моточасов, часы.
Система предупреждений	Аудиовизуальная система контроля давления масла в двигателе, наличия воды в топливе, давления и температуры масла в коробке передач, положения стояночного тормоза, засоренности воздушного фильтра, заряда АКБ.
Аккумулятор	110 Ач, ток холодного пуска: 900 А.
Электрическая подготовка	Динамики радиоприемника, маячок.
Звуковой сигнал	Кнопки включения спереди и сзади.
Генератор	95 А.
Передние рабочие фары	4, регулируемые.
Задние рабочие фары	4, регулируемые.

СИСТЕМЫ ОБЕСПЕЧЕНИЯ РАБОТЫ ДВИГАТЕЛЯ

Тип топлива	Дизельное
Топливный фильтр	Фильтр-влагоотделитель грубой и тонкой очистки.
Воздушный фильтр	Сухого типа, двухступенчатый. Первая ступень циклонного типа с эжекционной самоочисткой, вторая ступень тонкой очистки.
Масляный фильтр	Навинчиваемый полнопоточный фильтр.

КОРОБКА ПЕРЕДАЧ

Количество управляемых колес и двигатель машины	Поворот двух колес, 68,6 кВт			Поворот двух колес, 74,2 кВт		Поворот всех колес, 68,6 кВт		Поворот всех колес, 74,2 кВт	
Изготовитель	JCB	JCB	JCB	JCB	JCB	JCB	JCB	JCB	JCB
Тип	Механическая	Полуавтоматическая	Автоматическая	Полуавтоматическая	Автоматическая	Механическая	Полуавтоматическая	Полуавтоматическая	Автоматическая
Переключение передач	Ручное	Сервопривод	Сервопривод	Сервопривод	Сервопривод	Ручное	Сервопривод	Сервопривод	Сервопривод
Блокировка гидротрансформатора	Недоступно	Опция	Опция	Опция	Опция	Недоступно	Опция	Опция	Опция
Передача 1, км/ч	6,2	5,4	5,1	5,4	5,1	5,7	4,9	5,0	4,9
Передача 2, км/ч	10,0	10,0	8,6	10,0	8,6	9,1	8,6	9,3	8,1
Передача 3, км/ч	21,3	22,5	11,6	22,5	11,6	19,6	19,8	21,5	11
Передача 4, км/ч	39,8	38,3	18,7	38,3	18,7	37,1	37,1	38,1	17,7
Передача 5, км/ч	-	-	31,3	-	31,1	-	-	-	29,6
Передача 6, км/ч	-	-	38,3	-	38,3	-	-	-	38,1

ЭКСПЛУАТАЦИОННАЯ МАССА

Модель		3CX	3CX Sitemaster	3CX Contractor	3CX Super	3CX Super Sitemaster	4CX	4CX Sitemaster	4CX Super	4CX Super Sitemaster
Стандартная рукоять	кг	7702	-	-	7999	-	8178	-	8394	-
Телескопическая рукоять	кг	8102	8102	8102	8399	8399	8578	8578	8794	8794

Значения приведены для машины, оснащенной фронтальным ковшом «6 в 1» и экскаваторным ковшом общего назначения шириной 600 мм, с учетом полностью заправленного топливного бака и массы оператора.
Фактическая масса зависит от комплектации машины.

ПЕРЕДНИЙ МОСТ

Модель	3CX, 3CX Sitemaster, 3CX Contractor	3CX Super, 3CX Super Sitemaster	4CX Все модели
Тип	Управляемый ведущий мост JCB с пропорциональным дифференциалом	Управляемый ведущий мост JCB с пропорциональны дифференциалом	Управляемый ведущий мост JCB с пропорциональным дифференциалом
Дифференциал повышенного трения	-	-	Опция
Допустимая нагрузка на мост	кг	кг	кг
Статическая	16500	25000	25000
Динамическая	8300	12500	12500
Угол качания	16°	16°	16°

ЗАДНИЙ МОСТ

Модель	3CX, 3CX Contractor, 3CX Sitemaster	3CX Super, 3CX Super Sitemaster	4CX Все модели
Тип	Ведущий мост JCB с пропорциональным дифференциалом	Ведущий управляемый мост JCB с пропорциональным дифференциалом	Ведущий управляемый мост JCB с пропорциональным дифференциалом
Дифференциал повышенного трения	Опция	Опция	Опция
Допустимая нагрузка на мост	кг	кг	кг
Статическая	25000	25000	25000
Динамическая	12500	12500	12500

РУЛЕВОЕ УПРАВЛЕНИЕ

Модель	3CX, 3CX Contractor, 3CX Sitemaster	3CX Super, 3CX Super Sitemaster	4CX Все модели
Управляемый мост	Передний	Передний и задний	Передний и задний
	м	м	м
Радиус поворота по внешнему колесу — без применения торможения	8,1	9,35	9,1
Радиус поворота по ковшу — без применения торможения	10,4	11,15	10,7
Радиус поворота по внешнему колесу — с применением торможения	6,9	8,0	8,0
Радиус поворота по ковшу — с применением торможения	9,5	9,5	9,5

Радиус разворота зависит от размера шин, дорожных условий и т. д.

ЗАПРАВОЧНЫЕ ЕМКОСТИ

Модель		3CX (все модели)	4CX (все модели)
Система охлаждения	л	18,5	18,5
Топливный бак	л	160	160
Моторное масло с фильтром	л	15	15
Коробка передач с фильтром	л	16	16
Задний мост	л	16	16
Передний мост	л	16	16
Гидравлическая система, включая бак	л	117	117

ОПЦИОНАЛЬНОЕ ОБОРУДОВАНИЕ

Иммобилайзер: цифровая панель или ключ с чипом; радиальные или диагональные шины Sitemaster или Michelin с протектором промышленного назначения/повышенной проходимости; полуавтоматическая или автоматическая коробка передач; блокировка гидротрансформатора TorqueLock; система гидравлического смещения каретки Powerslide; стандартные экскаваторные ковши (шириной от 300 до 900 мм); экскаваторные ковши с глубоким профилем (шириной от 300 до 940 мм); ковши траншейные; фронтальные ковши общего назначения и универсальные «6 в 1»; фронтальное быстроразъемное сцепное устройство с механическим/гидравлическим приводом; заднее быстроразъемное устройство с механическим/гидравлическим приводом; фронтальная гидролиния с размером 3/8" и 5/8"; реверсивная и нереверсивная экскаваторная гидролиния; гидролиния для подключения ручного инструмента; барабан со шлангом длиной 9 м; подъемное устройство для грузоподъемных операций, клапана защиты от разрыва шлангов для погрузчика/экскаватора; электрический топливозаправочный насос; лобовое стекло с подогревом; звуковой сигнал заднего хода; предпусковой подогреватель двигателя; защитные накладки на решетку радиатора; огнетушитель; защита топливного бака; сиденье на пневмоподвеске; подголовник сиденья; биоразлагаемое гидравлическое масло; антивандальная защита панели приборов; передние противовесы разной массы; накладки на опоры стабилизаторов; опоры для переднего ковша; защита задних фар; смазочный фильтр топливной системы; защита гидроцилиндров фронтального ковша; переключатель схемы работы органов управления (ISO/SAE); выдвижная рулевая колонка; кондиционер; система плавного хода.

ГИДРАВЛИЧЕСКАЯ СИСТЕМА 3CX

Производительность насосов	3CX, 3CX Super, 3CX Sitemaster, 3CX Super Sitemaster, 3CX Contractor
Система с открытым центром (шестеренные насосы) при 1750 об/мин	
Рычажное управление	
Насос 1, л/мин	63
Насосы 2 и 3, л/мин	81
Система с закрытым центром (поршневой насос) при 2200 об/мин	
Сервоуправление Advanced EasyControl, л/мин	165
Максимальное давление, бар	251

ГИДРАВЛИЧЕСКАЯ СИСТЕМА 4CX

Производительность насосов	4CX Super, 4CX Super Sitemaster	4CX, 4CX Sitemaster
Система с открытым центром (шестеренные насосы) при 1700 об/мин		
Рычажное управление		
Насосы 1 и 3, л/мин	82	80
Насос 2, л/мин	73	64
Система с закрытым центром (поршневой насос) при 2200 об/мин		
Сервоуправление Advanced EasyControl, л/мин	165	165
Максимальное давление, бар	251	251

РАБОЧИЕ ПАРАМЕТРЫ ФРОНТАЛЬНОГО ПОГРУЗЧИКА

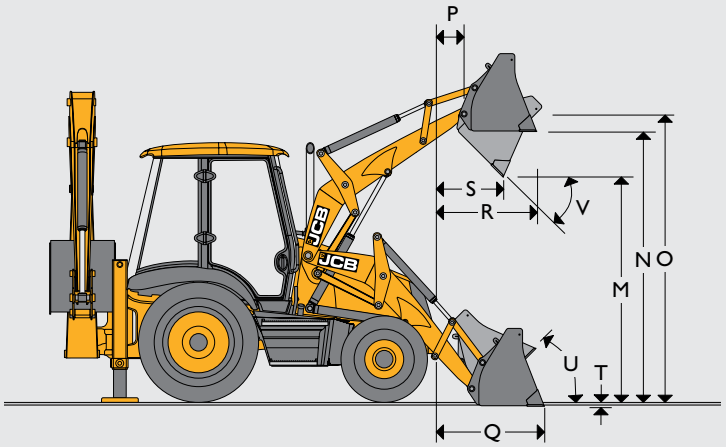

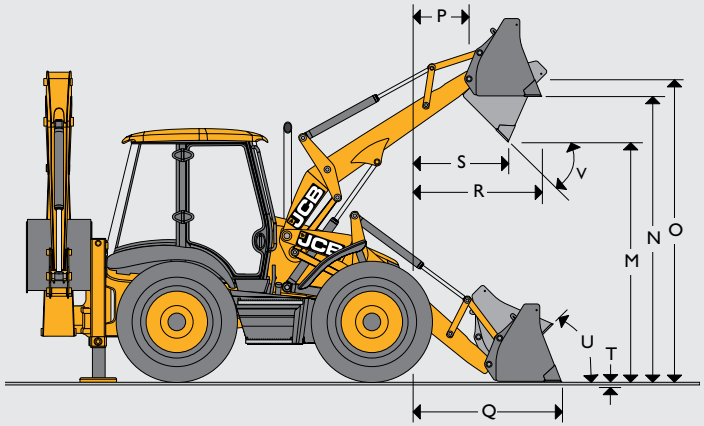

			3CX, 3CX Contractor, 3CX Sitemaster		3CX Super, 3CX Super Sitemaster		4CX (Все модели)	
			Ковш общего назначения	Ковш «6 в 1»	Ковш общего назначения	Ковш «6 в 1»	Ковш общего назначения	Ковш «6 в 1»
M	Высота выгрузки	м	2,74	2,72	2,64	2,64	2,69	2,69
N	Высота загрузки поверх бортов	м	3,23	3,20	3,16	3,13	3,21	3,18
O	Высота шарнира ковша погрузчика	м	3,45	3,45	3,41	3,41	3,46	3,46
P	Вылет шарнира ковша	м	0,36	0,36	0,47	0,47	0,41	0,41
Q	Вылет на уровне земли (режущая кромка в горизонтальном положении)	м	1,42	1,37	1,52	1,50	1,42	1,39
R	Макс. вылет при полном подъеме	м	1,20	1,15	1,26	1,22	1,21	1,17
S	Вылет при полном подъеме и полной разгрузке	м	0,83	0,78	0,88	0,82	0,82	0,76
T	Глубина копания	м	0,07	0,10	0,18	0,23	0,14	0,18
U	Угол поворота ковша на уровне земли	град.	45°	45°	45°	45°	45°	45°
V	Угол опрокидывания ковша	град.	43°	43°	44°	44°	45°	45°
	Ширина раскрытия челюсти ковша	м	-	0,95	-	0,95	-	0,95

ГРУЗОПОДЪЕМНЫЕ И СИЛОВЫЕ ХАРАКТЕРИСТИКИ ФРОНТАЛЬНОГО ПОГРУЗЧИКА

Модель		3CX, 3CX Sitemaster		3CX Super, 3CX Super Sitemaster	3CX Super	3CX Contractor	4CX (Все модели)	
		Ковш общего назначения	Ковш «6 в 1»	Ковш «6 в 1»	Ковш общего назначения	Ковш «6 в 1»	Ковш общего назначения	Ковш «6 в 1»
Вырывное усилие, создаваемое гидроцилиндрами ковша	кгс	6170	6531	6590	6227	6531	6227	6590
Вырывное усилие, создаваемое гидроцилиндрами стрелы	кгс	4942	4732	5730	5936	6203	5936	5730
Номинальная грузоподъемность — ширина рамы 2,24 м	кг	–	–	4378	4638	–	–	–
Номинальная грузоподъемность — ширина рамы 2,35 м	кг	3439	3169	–	–	3169	4638	4378
Усилие зажима челюсти ковша	кгс	–	2940	2945	–	2940	–	2945

* Номинальная грузоподъемность определена в соответствии со стандартом ISO 14397:2007

РАБОЧИЕ ПАРАМЕТРЫ ФРОНТАЛЬНОГО ПОГРУЗЧИКА ПРИ РАБОТЕ С ВИЛАМИ

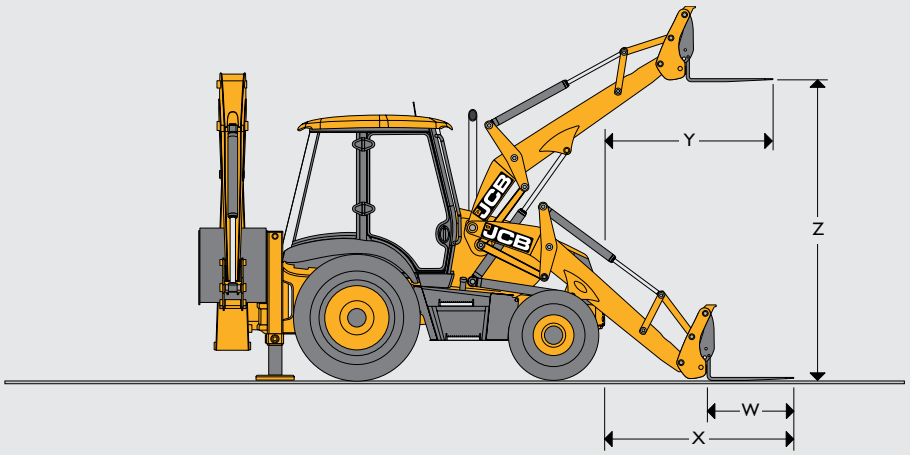

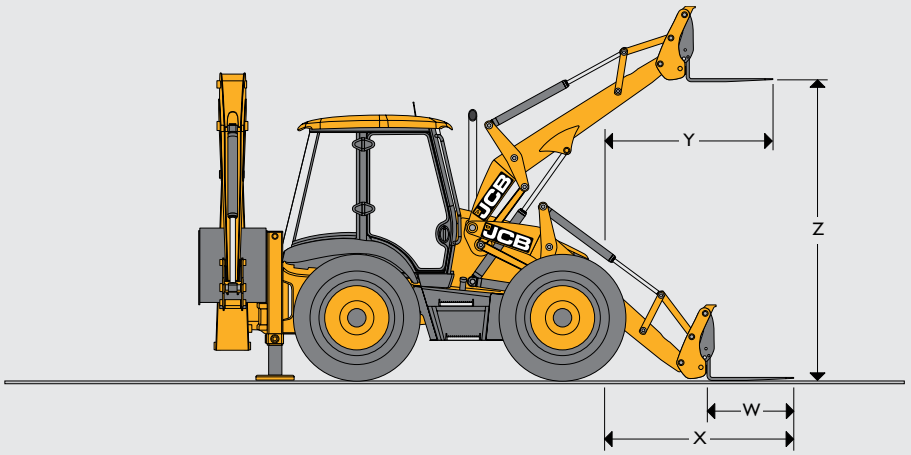

			3CX, 3CX Contractor, 3CX Sitemaster		3CX Super, 3CX Super Sitemaster		4CX (Все модели)	
			Вилы, установленные на ковше «6 в 1»	Вилы, установленные на сцепном устройстве	Вилы, установленные на ковше «6 в 1»	Вилы, установленные на сцепном устройстве	Вилы, установленные на ковше «6 в 1»	Вилы, установленные на сцепном устройстве
W	Длина клыка	м	1,1	1,1	1,1	1,1	1,1	1,1
	Ширина клыка	м	0,08	0,08	0,08	0,08	0,08	0,08
X	Вылет вил на уровне земли	м	2,66	2,03	2,78	2,18	2,68	2,13
Y	Вылет вил при полном подъеме	м	2,25	1,72	2,38	1,81	2,30	1,76
Z	Высота подъема вил — макс	м	2,92	3,27	2,85	3,23	2,90	3,28
	Расстояние между клыками — мин	м	0,2	0,2	0,2	0,2	0,2	0,2
	Расстояние между клыками — макс	м	2,17	1,03	2,17	1,03	2,17	1,03
	Грузоподъемность при положении центра тяжести груза на расстоянии 500 мм от спинки вил	кг	1000	2000	1000	2000	1000	2000

НАВЕСНОЕ ОБОРУДОВАНИЕ ФРОНТАЛЬНОГО ПОГРУЗЧИКА — КОВШИ С ПРЯМЫМ КРЕПЛЕНИЕМ К СТРЕЛЕ

	Объем (по стандарту SAE), м³			
	Ковш общего назначения		Универсальный ковш «6 в 1»	
Ширина, мм	Номинальный	Геометрический	Номинальный	Геометрический
2235	1,0	0,83	1,0	0,76
2350	1,1	0,91	1,2	1,02
2350, только для 4CX	1,3	1,19	1,2	1,02
2440, только для 4CX	-	-	1,3	1,19

РАБОЧИЕ ПАРАМЕТРЫ ЭКСКАВАТОРНОГО ОБОРУДОВАНИЯ

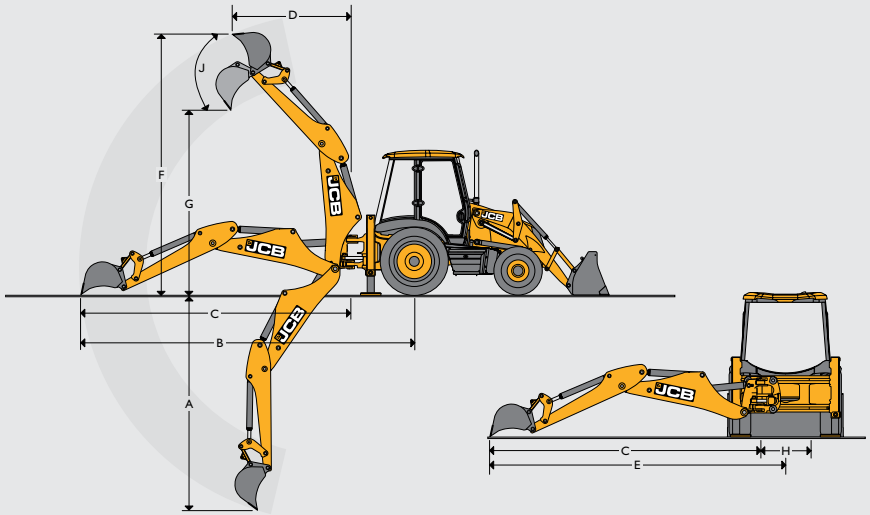

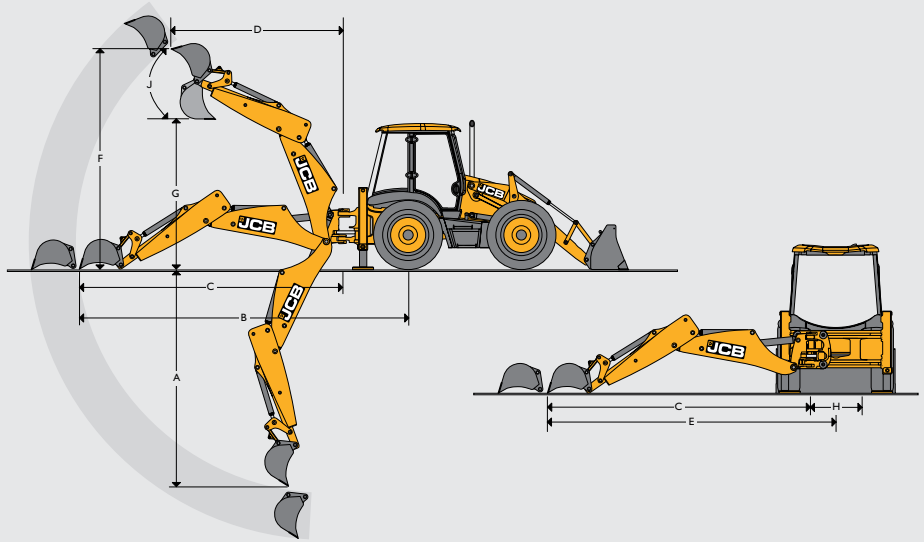

				3CX	3CX, 3CX Sitemaster, 3CX Contractor	3CX Super	3CX Super, 3CX Super Sitemaster	4CX	4CX, 4CX Sitemaster	4CX Super, 4CX Super Sitemaster
				Стандартная рукоять	Телескопическая рукоять	Стандартная рукоять	Телескопическая рукоять	Стандартная рукоять	Телескопическая рукоять	Стандартная рукоять
A	Макс. глубина копания (по стандарту SAE)	м	Выдвинута	–	5,46	–	5,58	–	5,53	6,14
			Втянута	4,24	4,24	4,37	4,37	4,32	4,32	4,98
	Максимальная глубина копания, плоское дно 0,6 м (по стандарту SAE)	м	Выдвинута	–	5,43	–	5,55	–	5,50	6,11
			Втянута	4,21	4,21	4,34	4,34	4,29	4,29	4,93
	Максимальная глубина копания — ковш с глубоким профилем	м	Выдвинута	–	5,97	–	5,93	–	5,88	6,51
			Втянута	4,75	4,75	4,72	4,72	4,67	4,67	5,35
B	Максимальный вылет от оси заднего колеса	м	Выдвинута	–	7,87	–	7,88	–	7,88	8,44
			Втянута	6,72	6,72	6,74	6,74	6,74	6,74	7,35
C	Максимальный вылет от оси поворота каретки	м	Выдвинута	–	6,52	–	6,54	–	6,54	7,10
			Втянута	5,37	5,37	5,40	5,40	5,40	5,40	6,01
D	Максимальный вылет на максимальной высоте от поворотной оси каретки	м	Выдвинута	–	3,66	–	3,75	–	3,75	4,47
			Втянута	2,74	2,74	2,82	2,82	2,82	2,82	3,43
E	Боковой вылет — до оси симметрии машины	м	Выдвинута	–	7,09	–	7,09	–	7,16	7,71
			Втянута	5,94	5,94	5,94	5,94	6,02	6,02	6,69
F	Максимальная высота копания (по стандарту SAE)	м	Выдвинута	–	6,35	–	6,20	–	6,26	6,52
			Втянута	5,53	5,53	5,39	5,39	5,45	5,45	5,89
G	Максимальная высота загрузки	м	Выдвинута	–	4,72	–	4,67	–	4,73	5,03
			Втянута	3,84	3,84	3,78	3,78	3,84	3,84	4,06
	Высота погрузки (по стандарту SAE)	м	Выдвинута	–	4,32	–	4,22	–	4,28	4,55
			Втянута	3,4	3,4	3,33	3,33	3,39	3,39	3,58
H	Смещение каретки	м		1,16	1,16	1,05	1,05	1,16	1,16	1,16
J	Максимальный поворот ковша			201°	201°	201°	201°	201°	201°	201°

ГРУЗОПОДЪЕМНЫЕ И СИЛОВЫЕ ХАРАКТЕРИСТИКИ ЭКСКАВАТОРНОГО ОБОРУДОВАНИЯ

			3CX, 3CX Sitemaster, 3CX Super, 3CX Super Sitemaster		3CX Contractor	4CX	4CX, 4CX Sitemaster	4CX Super, 4CX Super Sitemaster
			Стандартная рукоять	Телескопическая рукоять	Телескопическая рукоять	Стандартная рукоять	Телескопическая рукоять	Стандартная рукоять
Усилие копания, создаваемое гидроцилиндром ковша	кгс	Скорость	5431	5385	5385	5431	5385	5387
		Мощность	6324	6228	6228	6324	6228	6230
Усилие копания, создаваемое гидроцилиндром рукояти	кгс	Выдвинута	–	2255	2255/ 2729*	–	2729	2675
		Втянута	3217	3225	3225/ 3903*	3893	3903	3722
Грузоподъемность при максимальном вылете	кг	Выдвинута	–	719	719/ 1082*	–	1082	1199
		Втянута	1584	1451	1451/ 1885*	2046	1885	1556

* При установке увеличенных гидроцилиндров.

НАВЕСНОЕ ОБОРУДОВАНИЕ ЭКСКАВАТОРА — ковш общего назначения

	3CX и 4CX (все модели)			
Ширина*, мм	Объем (по стандарту SAE), м³		Масса (+ зубья)	
	Номинальный	Геометрический	кг	Зубья
229	0,04	0,03	95	0
305 †	0,06	0,05	102	3
356 †	0,075	0,06	105	3
400 †	0,09	0,07	109	3
457 †	0,12	0,09	116	3
610 †	0,17	0,13	140	4
800 †	0,24	0,17	162	5
950 †	0,30	0,21	198	5

* Включая бокорезы. Ширина без бокорезов меньше на 25 мм.

† Возможна поставка с дополнительными сменными противоизносными накладками для повышения прочности и жесткости.

ТРАНШЕЙНЫЙ КОВШ

	3CX и 4CX (все модели)		
Ширина, мм	Объем (по стандарту SAE), м³		Масса
	Номинальный	Геометрический	кг
1525	0,22	0,155	150
1830	0,26	0,186	172

ТРАПЕЦИЕВИДНЫЕ КОВШИ — 3CX и 4CX (все модели)

Ширина, мм	Объем (по стандарту SAE), м³			
	Номинальный	Геометрический	Угол, градусы	Зубья
381–1676	0,07	0,06	30	2
305–1067	0,12	0,10	60	2

НАВЕСНОЕ ОБОРУДОВАНИЕ ЭКСКАВАТОРА — ковш с глубоким профилем

	3CX и 4CX (все модели)			
Ширина*, мм	Объем (по стандарту SAE), м³		Масса (+ зубья)	Зубья
	Номинальный	Геометрический	кг	шт
305	0,09	0,07	102	3
356	0,11	0,09	117	3
457	0,16	0,13	122	3
610	0,23	0,18	142	4
800	0,30	0,24	163	5
950	0,38	0,30	183	5
1100	0,48	0,34	203	6

* Включая бокорезы. Ширина без бокорезов меньше на 25 мм.

JCB
4CX
JCB
4CX ECO
JCB