Қазақстан, 010000, Астана қ.
Керей, Жанибек хандар көш. 5, оф. 62
+7 (717) 227 75 92

Қазақстан, 050000, Алматы қ.,
Бөгенбай Батыр көш. 132, офис 311
+7 (727) 344 90 34

5 Kerei Zhanibek khandar str, 62
010000, Kazakhstan
+7 (717) 227 75 92

132 Bogenbai Batyr St., of. 311
Almaty, 050000, Kazakhstan
+7 (727) 344 90 34

АстанаИнжПроект

Капитальный ремонт 4-ех лекционных залов и зала для проведения мастер-класса НАО Медицинский университет Астана , расположенных по адресу г.Нур-Султан, ул. Бейбитшилик, 49А

РАБОЧИЙ ПРОЕКТ
АИП-15.05/2020-КМ

Альбом 2
Конструкции металлические

Директор _____ Д. Баймбетов

ГИП _____ Е. Каржаубаев

г. Нур-султан, 2020 г.

ВЕДОМОСТЬ ОСНОВНЫХ КОМПЛЕКТОВ РАБОЧИХ ЧЕРТЕЖЕЙ

Обозначение	Наименование
АС	Архитектурно-строительные решения
ЭО	Электроснабжение и освещение
АП	Автоматическое пожаротущение
ОВ	Отопление,вентиляция и кондиционирование

ВЕДОМОСТЬ РАБОЧИХ ЧЕРТЕЖЕЙ ОСНОВНОГО КОМПЛЕКТА

Лист	Наименование	Примечание
1	Общие данные (начало)	
2	Схема металлического каркаса лекц.зала №1. Спецификация	
3	Узлы 1, 2. Сечения 1-1 ÷ 3-3. а-а, б-б.	
4	Схема металлического каркаса лекц.зала №2. Спецификация	
5	Узлы 1, 2. Сечения 1-1 ÷ 3-3. а-а, б-б.	
6	Схема металлического каркаса лекц.зала №3. Спецификация	
7	Узлы 1, 2. Сечения 1-1 ÷ 3-3. а-а, б-б.	
8	Схема металлического каркаса лекц.зала №4. Спецификация	
9	Узлы 1, 2. Сечения 1-1 ÷ 3-3. а-а, б-б.	

Рабочие чертежи разработаны в соответствии с действующими нормами, правилами, инструкциями и государственными стандартами,обеспечивающими безопасную эксплуатацию при соблюдении предусмотренных проектом мероприятий.
Главный инженер проекта /Каржаубаев Е. Д./

ОБЩИЕ УКАЗАНИЯ

1. Настоящий проект разработан для производства ремонтных работ в существующих помещения НАО Медицинский университет Астана , расположенных по адресу г.Нур-Султан, ул. Бейбитшилик, 49А.
2. За отметку 0,000 в помещении принята отметка чистого пола .

Конструктивные решения

В проекте предусмотрены:

1. устройство металлических конструкций в лекционных кабинетах, для устройства фальш пола и трибун.

Соединение стальных элементов

1. Все заводские соединения выполнять автоматической и полуавтоматической сваркой по ГОСТ 147771-76*, ГОСТ 8713-79*. Материалы для сварки, соответствующие принятым в проекте маркам стали и району строительства, назначать по СП РК EN 1993-1-1 ПРОЕКТИРОВАНИЕ СТАЛЬНЫХ КОНСТРУКЦИЙ ;
2. Высоту катета электросварных швов принять по наименьшей из толщин свариваемых элементов, кроме оговоренных;
3. Монтажные сварные соединения выполнять электродами Э42 по ГОСТ 9467-75*;

Указания по изготовлению металлоконструкций

1. Сварные швы с разделкой кромок выполнять с полным проваром, обязательной зачисткой и, если необходимо, последующей подваркой корня шва. Начало и конец стыковых швов и угловых швов с полным проваром выводить за пределы свариваемых деталей на планки с последующим их удалением и зачисткой мест установки;
2. Качество всех сварных швов с полным проваром должно быть проверено неразрушающими методами контроля;
3. С целью предупреждения образования трещин в сварных соединениях и слоистого растрескивания проката под действием сварочных напряжений и нагрузок обратить особое внимание на неукоснительное соблюдение технологии сборки и сварки металлоконструкций, обеспечение требований норм, технических условий, стандартов на всех этапах изготовления металлоконструкций.

Указания по монтажу

1. Монтаж металлоконструкций производить в соответствии со СН РК 5.03-07-2013 "Несущие и ограждающие конструкции" и требованиями проекта производства работ;
2. Монтаж производить в последовательности и методами, обеспечивающими устойчивость и неизменяемость смонтированной части сооружения, монтируемых элементов на всех стадиях монтажа;
3. После сборки узла соединения должны быть очищены, зашпаклеваны и огрунтованы.

Обеспечение качества стройтельно-монтажных работ.

Обеспечение качества строительно-монтажных работ в соответствии со с

Освидетельствования скрытых работ с составлением актов на них необходимо производить на работы, указанные в нормативных документах части 3 СН РК 1.03-00-2011.

Защита стальных конструкций от коррозии.

1. Перед нанесением защитных покрытий поверхности стальных конструкций должны быть обезжирены и очищены от загрязнений и окислов.
2. Покрытие поверхности стальных конструкций в соответствии со СП РК 2.01-101-2013 Защита строительных конструкций от коррозии - грунтовка ПФ-170 по ГОСТ 25129-82. Окраска - эмалью ПФ -115 по ГОСТ 6465.

Изм.	Кол.уч	№ докум.	Подп.	Дата	АИП-15.05/2020-КМ			
					Капитальный ремонт 4-ех лекционных залов и зала для проведения мастер-класса НАО Медицинский университет Астана , расположенных по адресу г.Нур-Султан, ул. Бейбитшилик, 49А			
ГИП		Каржаубаев				стадия	лист	листов
Выполн.		Жагипаров				РП	1	
					Общие данные (начало)	ТОО "Астанаинжпроект"		

Формат А3

Схема металлического каркаса лекц.зала №2.

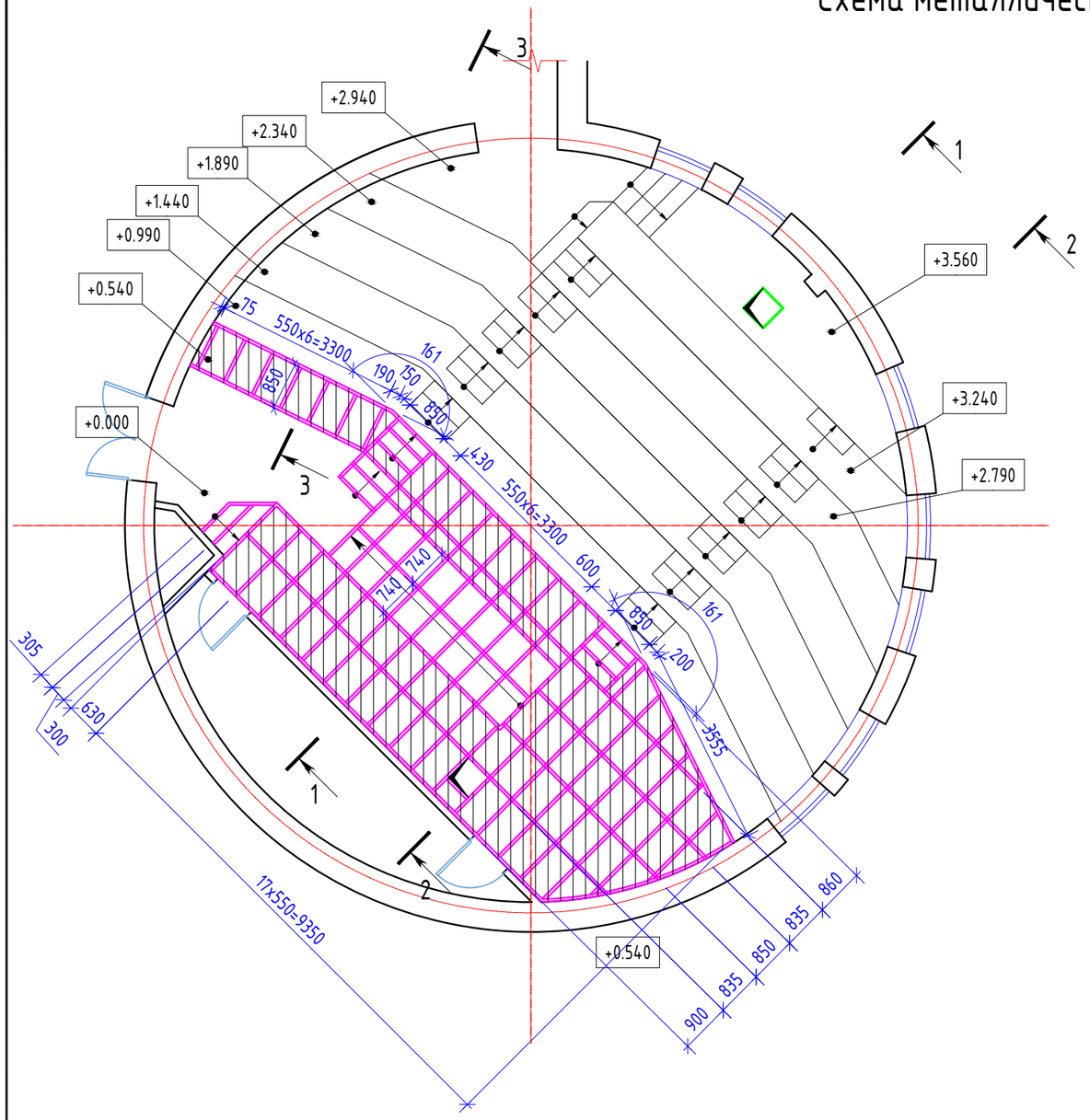

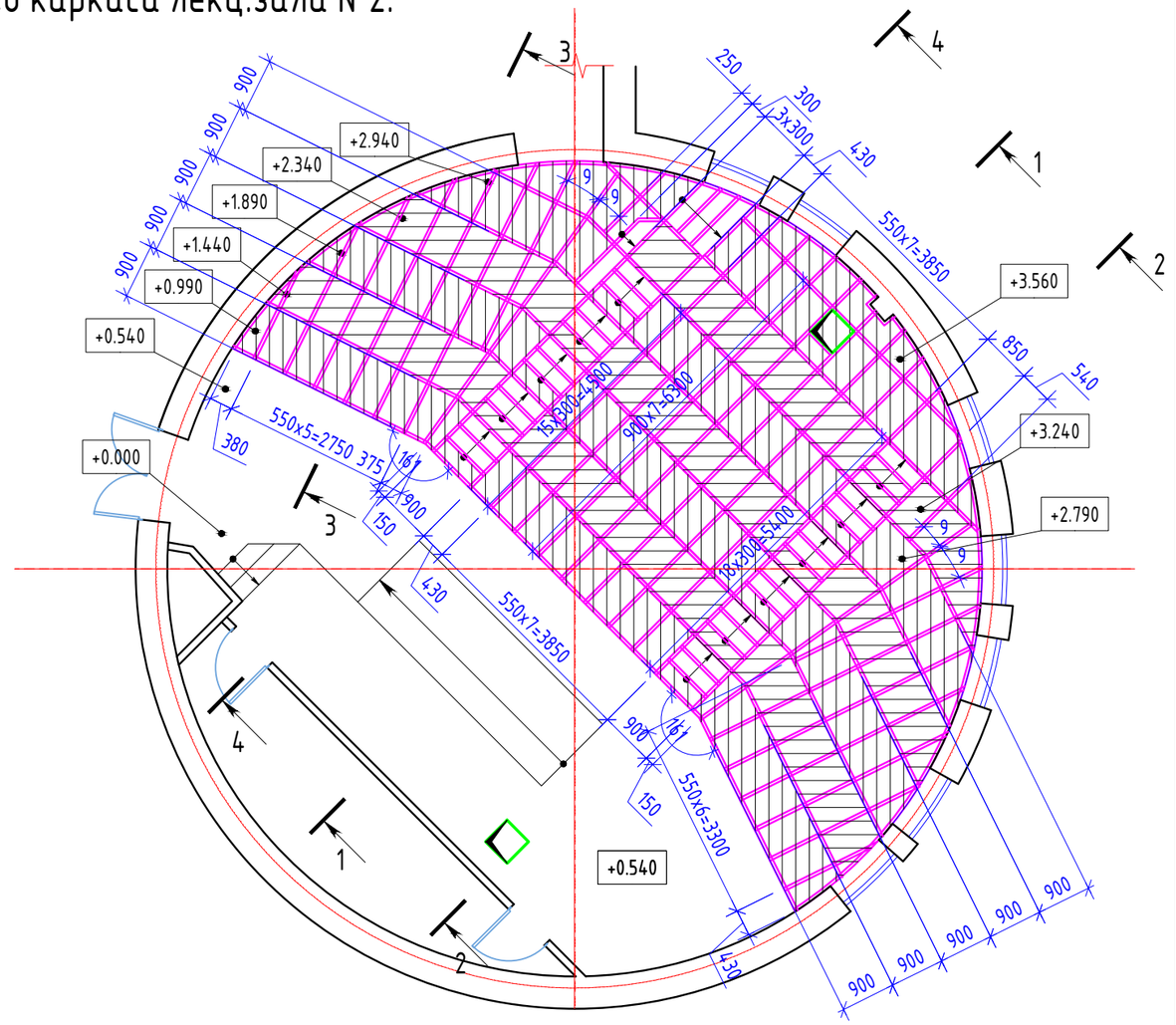

Поз.	Обозначение	Наименование	Кол.	Масса ед.,кг.	Примечание
	ГОСТ 8510-86	Уголок 75х50х5 ГОСТ 8510-86 / С245 ГОСТ 27772-88* м.п.	201.5	4.79	965
	ГОСТ 8509-93	Уголок 50х50х5 ГОСТ 8509-93 / С245 ГОСТ 27772-88* м.п.	314.5	3.77	1186
	ГОСТ 19903-2015	Лист 5х150х150 ГОСТ 19903-2015 / С245 ГОСТ 27772-88*	380	0.88	334
	ГОСТ 8486-86*Е	Брус 50х50 м.п.	271.5	0.0025	0.68
	ГОСТ 8486-86*Е	Брус 75х50 м.п.	201.5	0.00375	0.76
	ГОСТ 8486-86*Е	Шпунтовая доска t=32мм	191		6,112
	СТ РК ISO 16894	OSB панель t=10мм	191		0.191

1. После демонтажа отделки, линолеума, OSB и досок, перед демонтажом металлической конструкции необходимо произвести контрольные обмеры помещений, чтобы оценить возможность установки новой конструкции пола.
2. Деревянные элементы изготовить из древесины хвойных пород II категории , влажностью не более 20 %
3. ГОСТ 8486-86*Е.
4. Защиту деревянных конструкции от гниения и возгорания вести в соответствии с тербованиями СП РК EN 1995-1-2 .
5. Обработку древесины вести способом холодной пропитки по ГОСТ 20022.6-88 препаратом ПББ 225.
6. Все металлические элементы очистить передпокраской со степенью очистки 3 по ГОСТ 9.402-80.
7. Все металлические элементы окрасить эмалью ПФ-115 по грунтовке ГФ-021.
8. Сварку вести электродами типа Э42 по ГОСТ 9467-75*.Катеты сварных швов принимать по меньшей толщине свариваемых элементов.

Изм.	Кол.уч	№ докум.	Подп.	Дата	АИП-15.05/2020-КМ		
					Капитальный ремонт 4-ех лекционных залов и зала для проведения мастер-класса НАО Медицинский университет Астана , расположенных по адресу г.Нур-Султан, ул. Бейбитшилик, 49А		
						стадия	лист	листов
ГИП		Каржаубаев				РП	2	
Выполн.		Жагипаров						
					Схема металлического каркаса лекц.зала №1. Спецификация	ТОО "Астанаинжпроект"		

1
—

Покрытие пола см. часть АР – 2мм	
Плита OSB	– 10мм
Звукоизоляция "Penoterm"	.
Доски Шпунтовые	– 32 мм

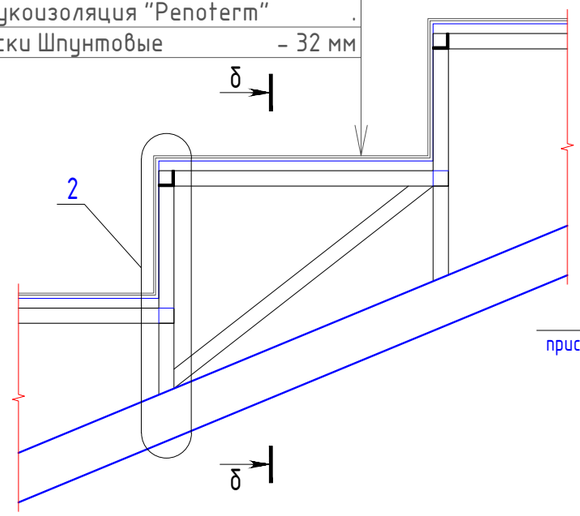

Сечение б-б

2
—

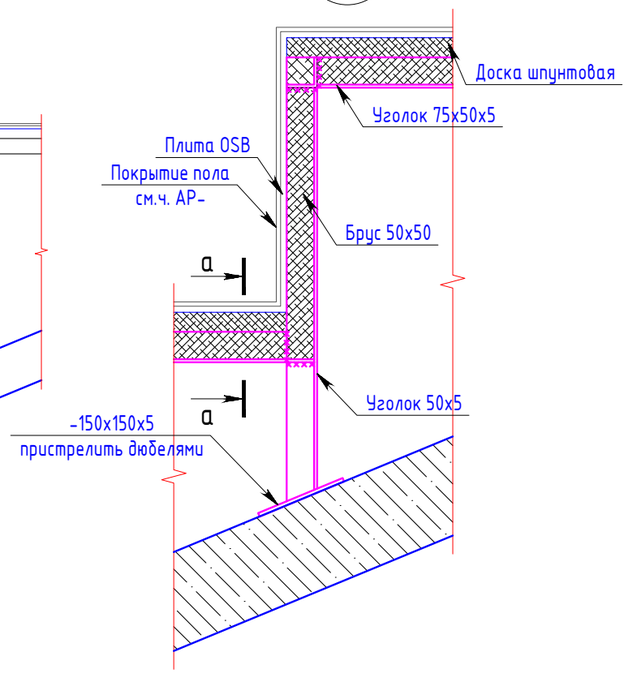

Сечение а-а

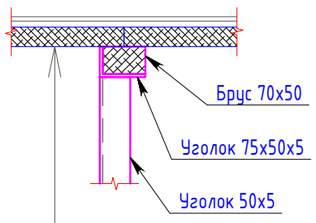

Покрытие пола см. часть АР – 2мм	
Плита OSB	– 10мм
Звукоизоляция "Penoterm"	.
Доски Шпунтовые	– 32 мм

Сечение 2-2

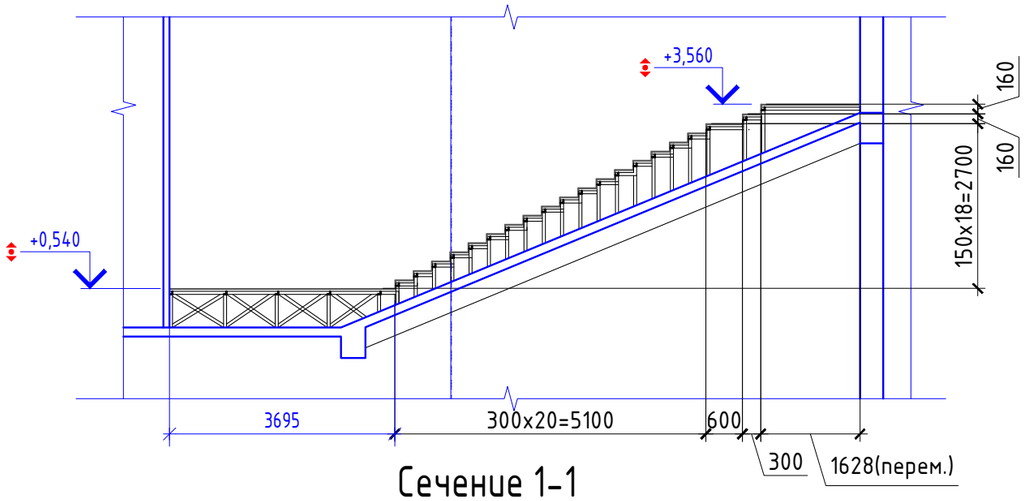

Сечение 1-1

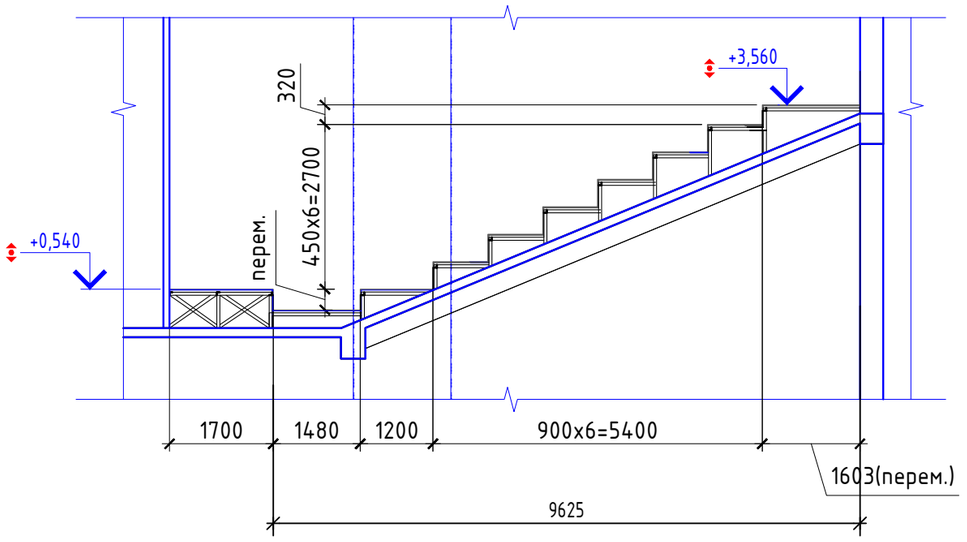

Сечение 3-3

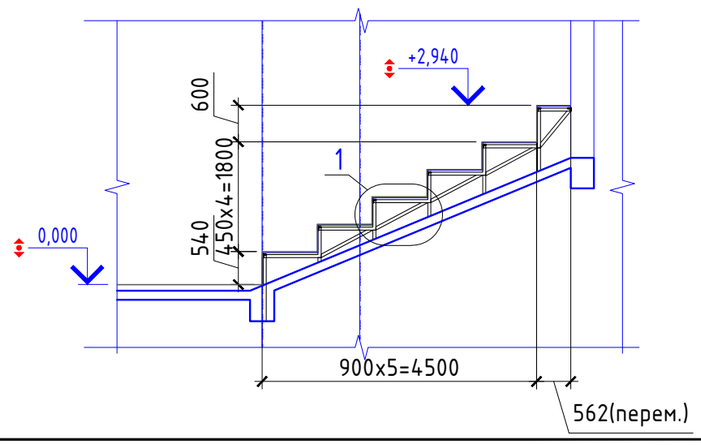

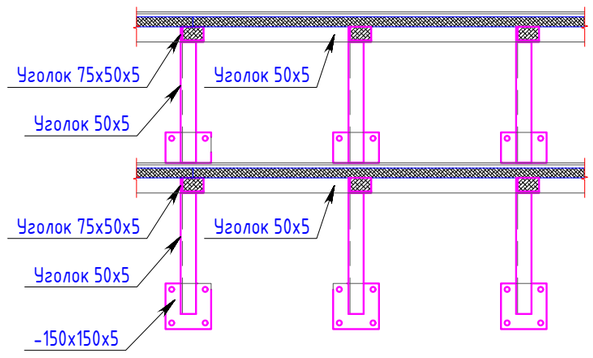

Изм.	Кол. уч	№ докум.	Подп.	Дата	АИП-15.05/2020-КМ		
					Капитальный ремонт 4-ех лекционных залов и зала для проведения мастер-класса НАО Медицинский университет Астана , расположенных по адресу г.Нур-Султан, ул. Бейбитшилик, 49А		
ГИП		Каржаубаев				стадия	лист	листов
Выполн.		Жагипаров				РП	3	
					Узлы 1, 2. Сечения 1-1 3-3. а-а, б-б.	ТОО "Астанаинжпроект"		

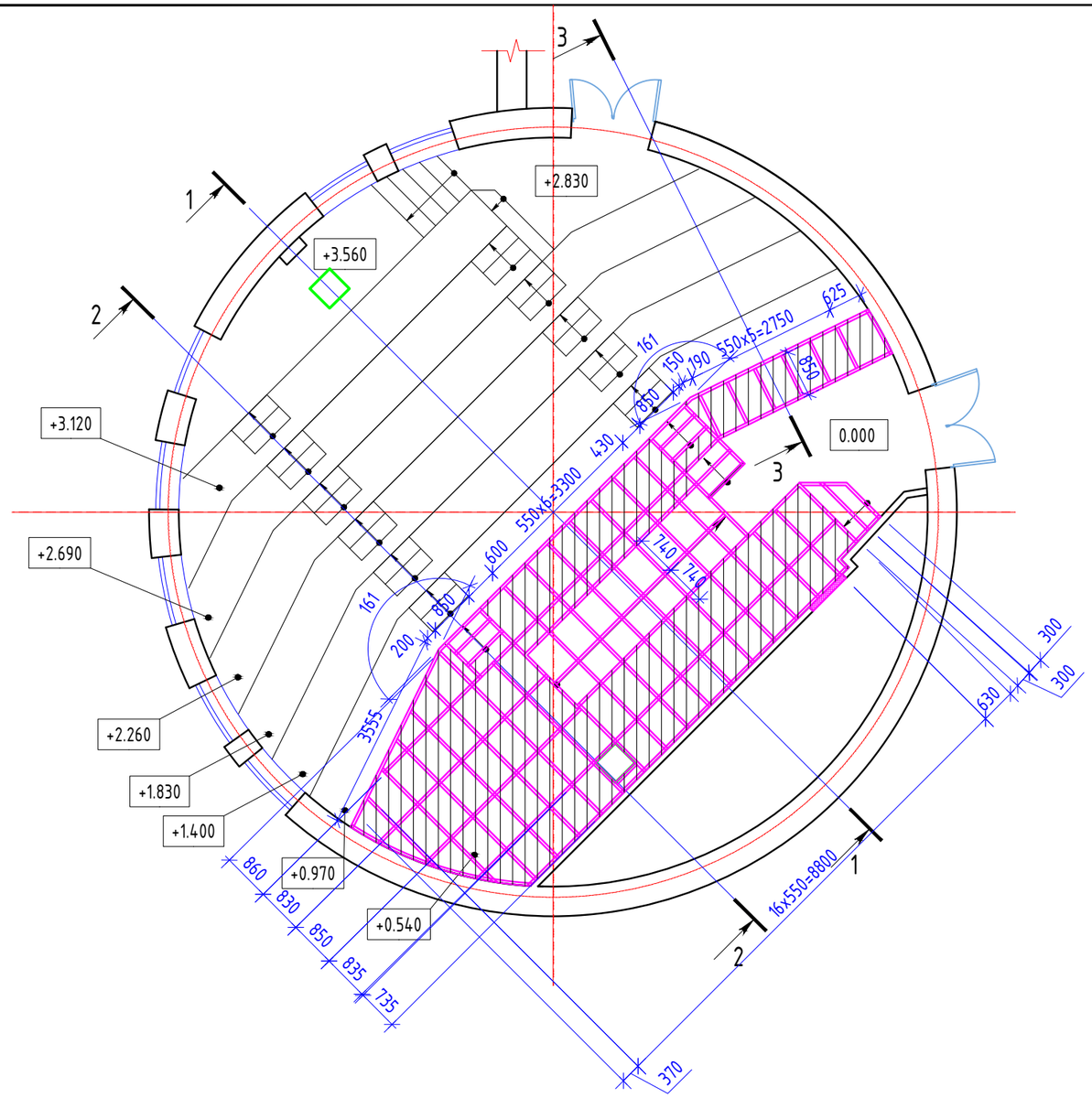

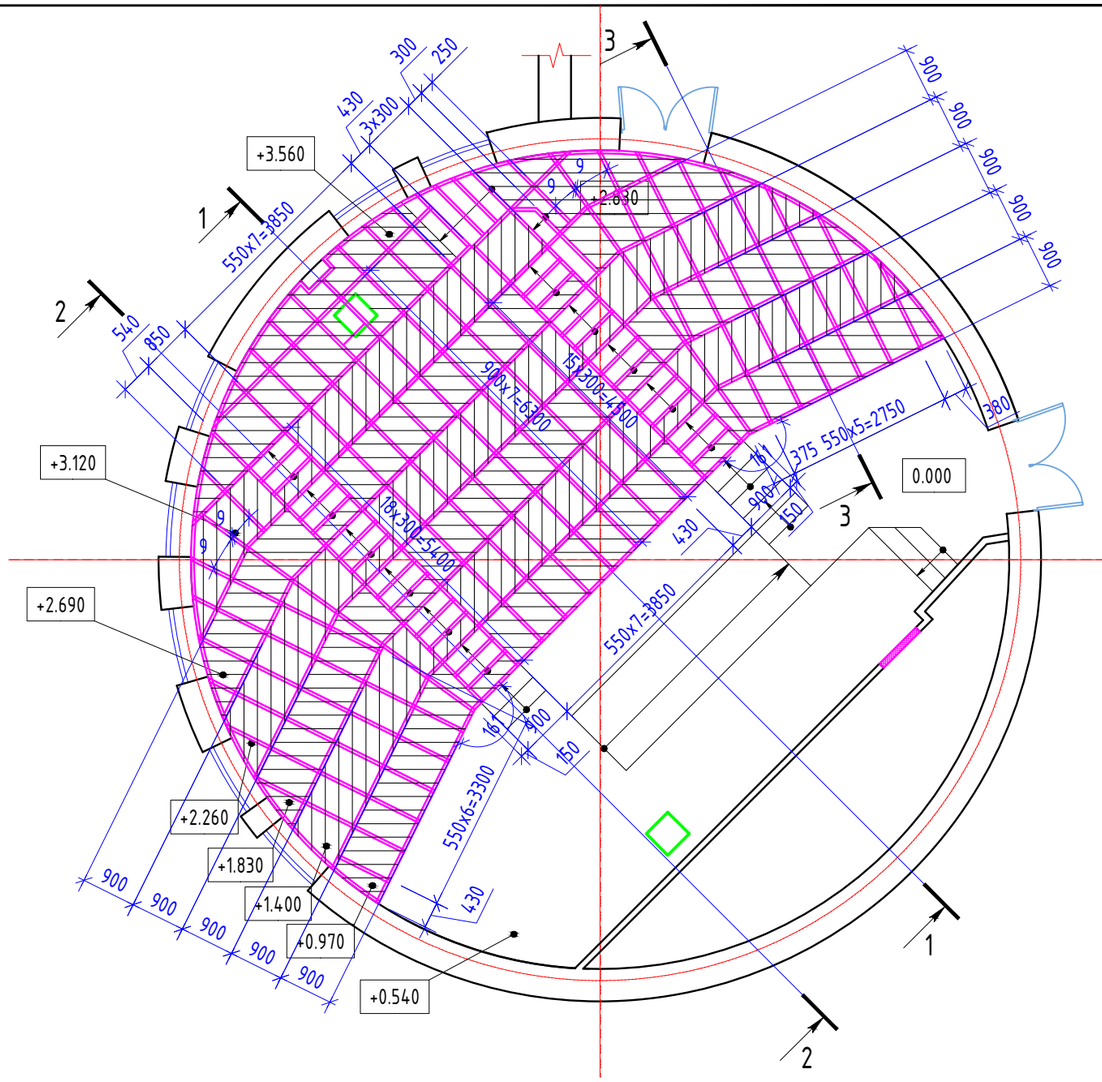

Поз.	Обозначение	Наименование	Кол.	Масса ед.,кг.	Примечание
	ГОСТ 8510-86	Уголок 75х50х5 ГОСТ 8510-86 / С245 ГОСТ 27772-88* м.п.	213	4.79	1020
	ГОСТ 8509-93	Уголок 50х50х5 ГОСТ 8509-93 / С245 ГОСТ 27772-88* м.п.	316.5	3.77	1193
	ГОСТ 19903-2015	Лист 5х150х150 ГОСТ 19903-2015 / С245 ГОСТ 27772-88*	380	0.88	334
	ГОСТ 8486-86*Е	Брус 50х50 м.п.	266.5	0.0025	0.67
	ГОСТ 8486-86*Е	Брус 75х50 м.п.	213	0.00375	0.80
	ГОСТ 8486-86*Е	Шпунтовая доска t=32мм	189.4		6,06
	СТ РК ISO 16894	OSB панель t=10мм	189.4		0.189

1. После демонтажа отделки, линолеума, OSB и досок, перед демонтажом металлической конструкции необходимо произвести контрольные обмеры помещений, чтобы оценить возможность установки новой конструкции пола.
2. Деревянные элементы изготовить из древесины хвойных пород II категории , влажностью не более 20 %
3. ГОСТ 8486-86*Е.
4. Защиту деревянных конструкции от гниения и возгорания вести в соответствии с тербованиями СП РК EN 1995-1-2 .
5. Обработку древесины вести способом холодной пропитки по ГОСТ 20022.6-88 препаратом ПББ 225.
6. Все металлические элементы очистить передпокраской со степенью очистки 3 по ГОСТ 9.402-80.
7. Все металлические элементы окрасить эмалью ПФ-115 по грунтовке ГФ-021.
8. Сварку вести электродами типа Э42 по ГОСТ 9467-75*.Катеты сварных швов принимать по меньшей толщине свариваемых элементов.

Изм.	Кол.уч	№ докум.	Подп.	Дата	АИП-15.05/2020-КМ		
					Капитальный ремонт 4-ех лекционных залов и зала для проведения мастер-класса НАО Медицинский университет Астана , расположенных по адресу г.Нур-Султан, ул. Бейбитшилик, 49А		
						стадия	лист	листов
ГИП		Каржаубаев				РП	4	
Выполн.		Жагипаров						
					Схема металлического каркаса лекц.зала №2. Спецификация	ТОО "Астанаинжпроект"		

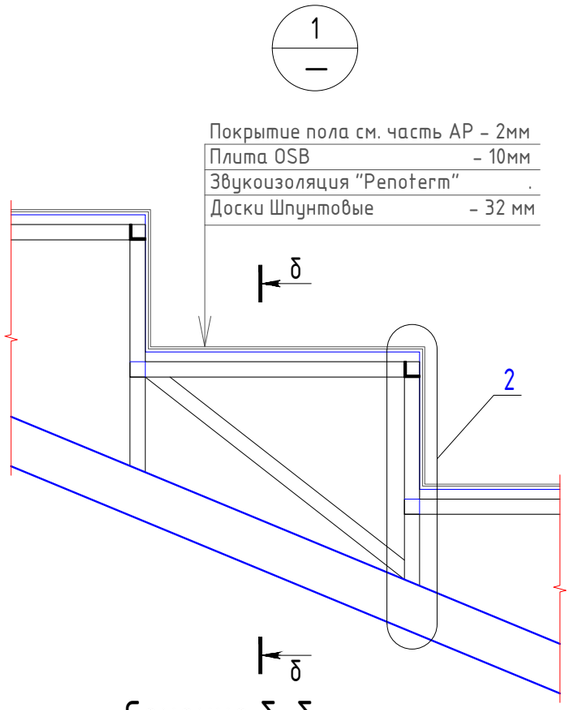

Сечение б-б

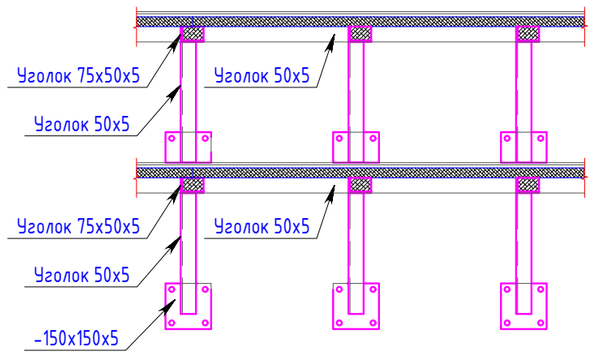

Сечение 3-3

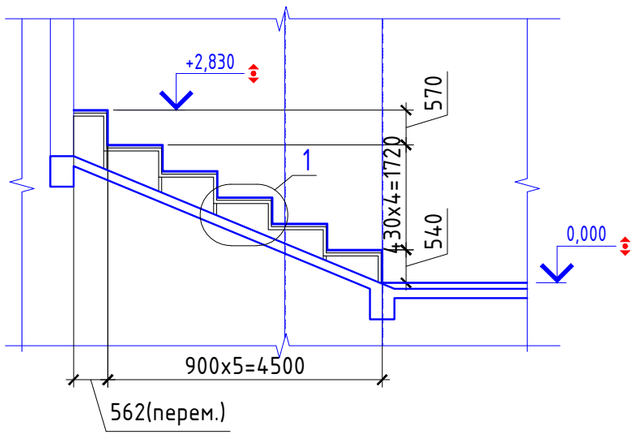

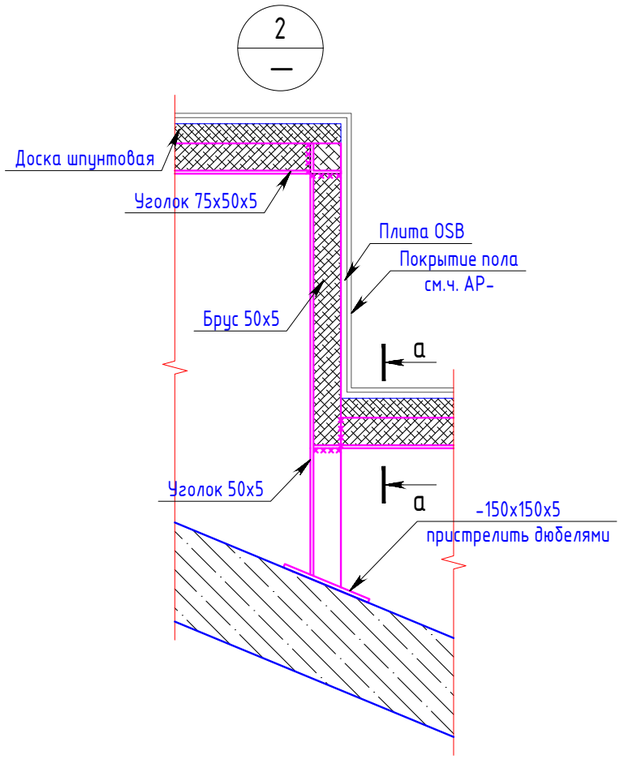

Сечение а-а

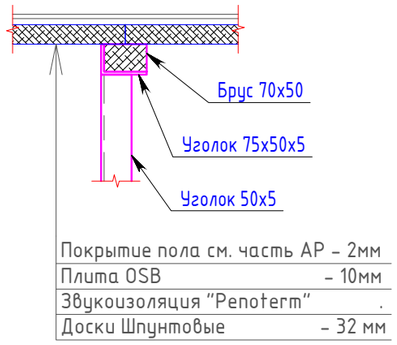

Сечение 1-1

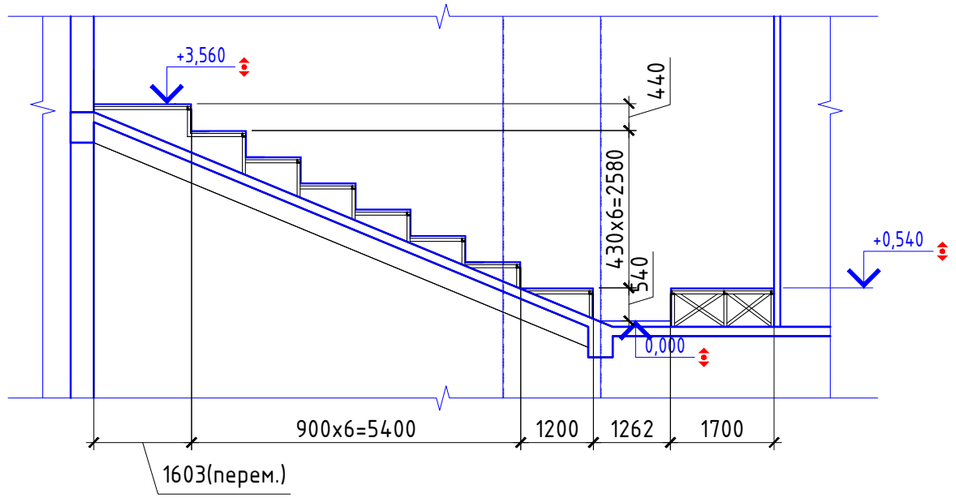

Сечение 2-2

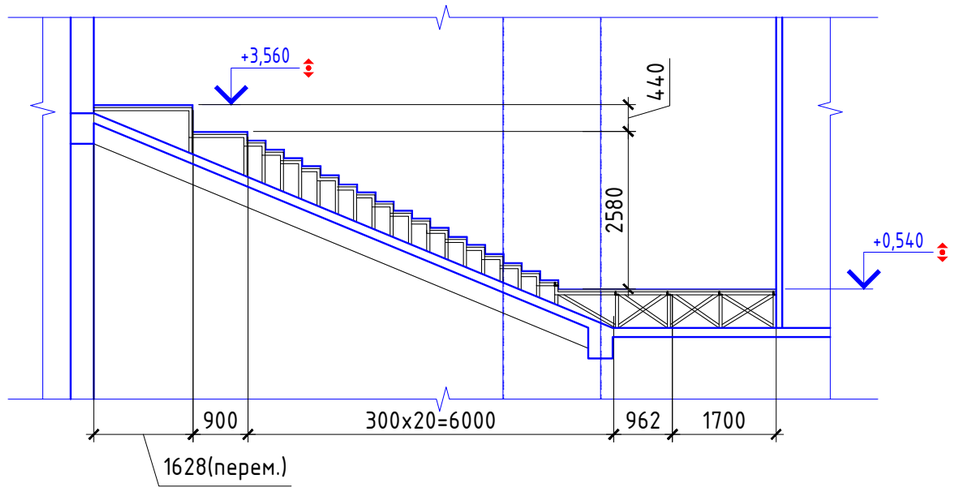

					АИП-15.05/2020-КМ
					Капитальный ремонт 4-ех лекционных залов и зала для проведения мастер-класса НАО Медицинский университет Астана , расположенных по адресу г.Нур-Султан, ул. Бейбитшилик, 49А
Из.	№ уч	№ докум.	Подп.	Дата	
ГИП		Каржаубаев			стадия: РП; лист: 5; листов:
Выполн.		Жагипаров			
					Узлы 1, 2. Сечения 1-1 3-3. а-а, б-б.
					ТОО "Астанаинжпроект"

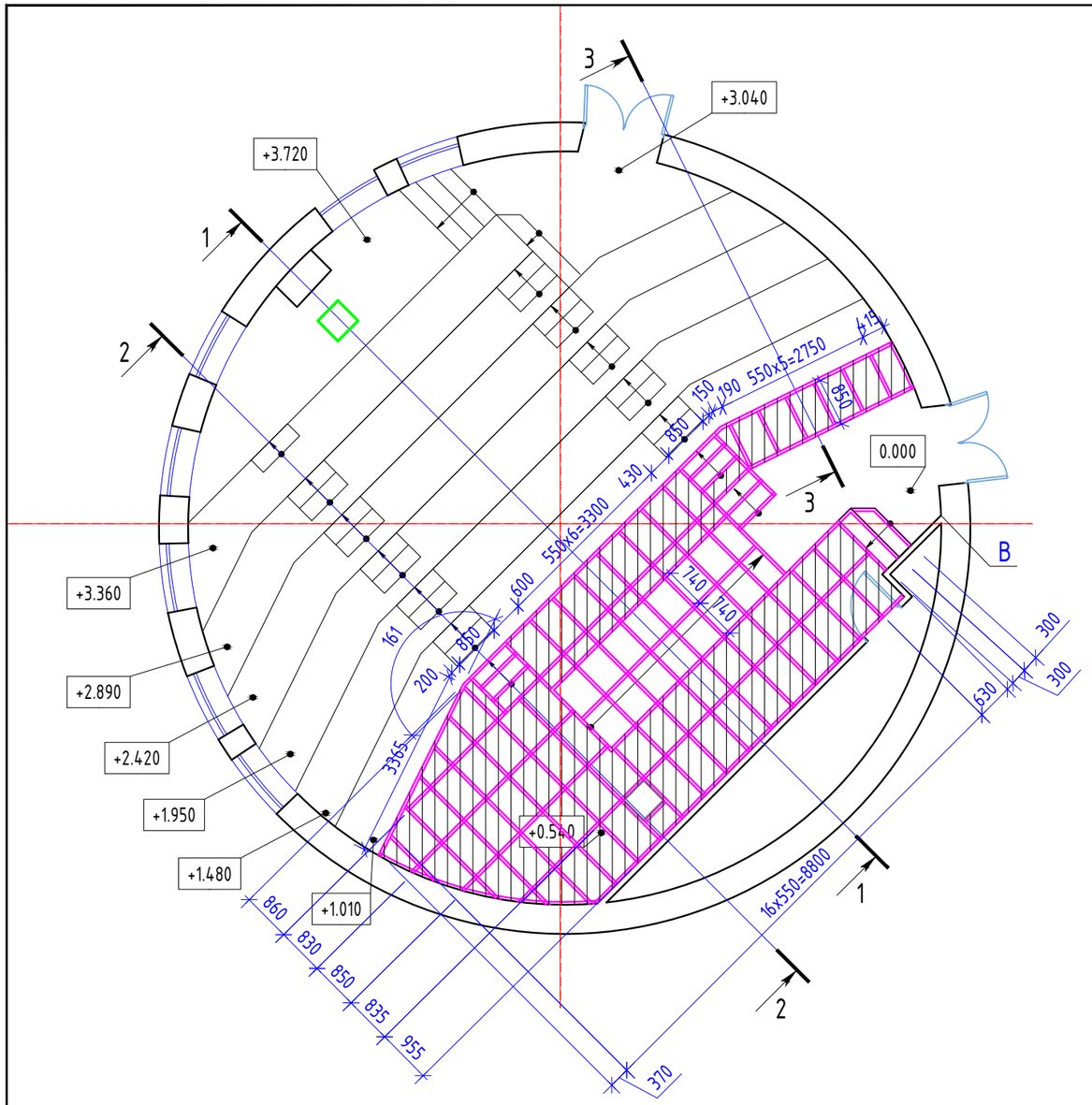

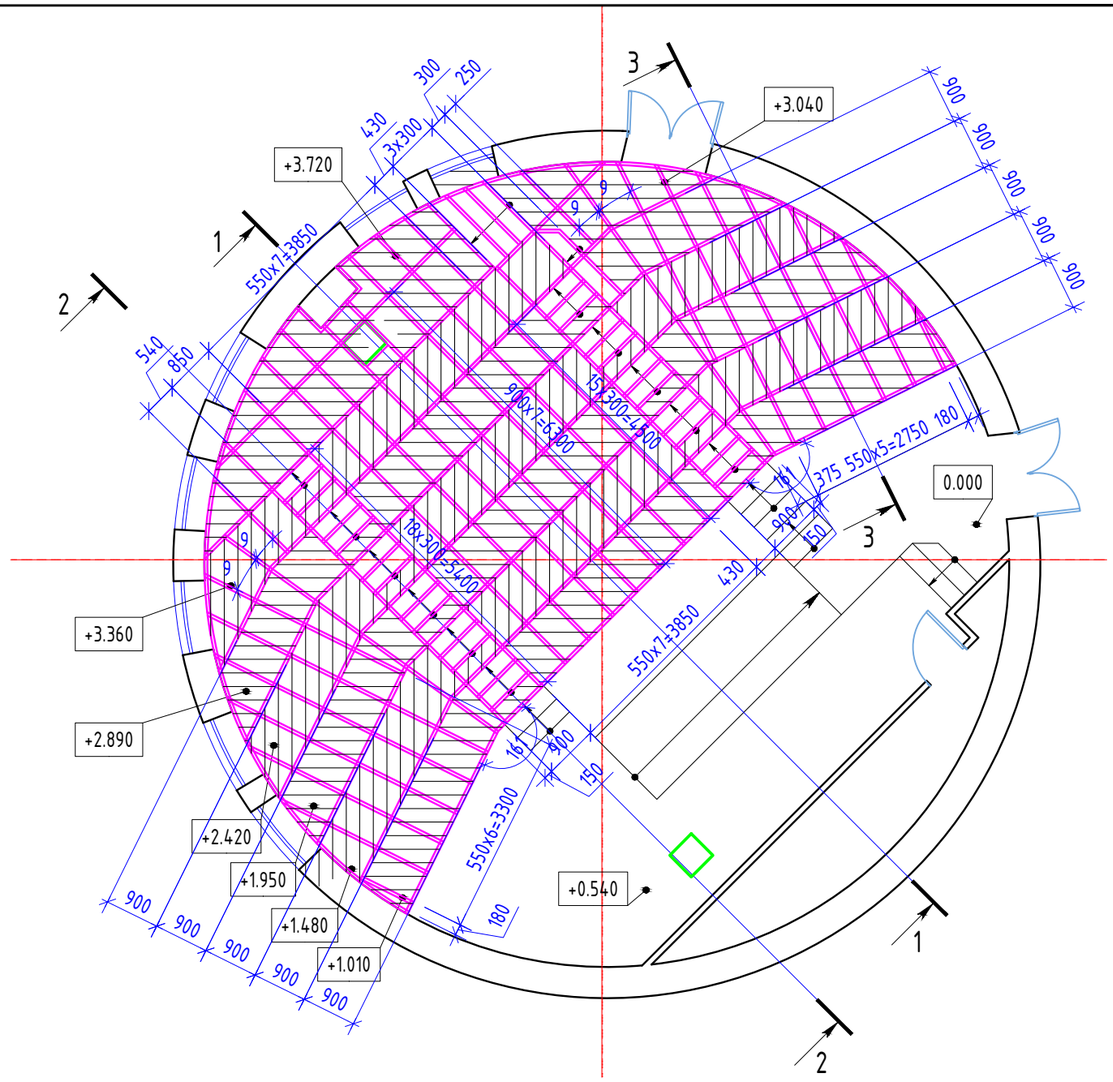

Поз.	Обозначение	Наименование	Кол.	Масса ед.,кг.	Примечание
	ГОСТ 8510-86	Уголок 75х50х5 ГОСТ 8510-86 / С245 ГОСТ 27772-88* м.п.	216	4.79	1035
	ГОСТ 8509-93	Уголок 50х50х5 ГОСТ 8509-93 / С245 ГОСТ 27772-88* м.п.	316.5	3.77	1193
	ГОСТ 19903-2015	Лист 5х150х150 ГОСТ 19903-2015 / С245 ГОСТ 27772-88*	380	0.88	334
	ГОСТ 8486-86*Е	Брус 50х50 м.п.	266.5	0.0025	0.67
	ГОСТ 8486-86*Е	Брус 75х50 м.п.	216	0.00375	0.81
	ГОСТ 8486-86*Е	Шпунтовая доска t=32мм	191.5		6,12
	СТ РК ISO 16894	OSB панель t=10мм	191.5		0.191

1. После демонтажа отделки, линолеума, OSB и досок, перед демонтажом металлической конструкции необходимо произвести контрольные обмеры помещений, чтобы оценить возможность установки новой конструкции пола.
2. Деревянные элементы изготовить из древесины хвойных пород II категории , влажностью не более 20 %
3. ГОСТ 8486-86*Е.
4. Защиту деревянных конструкции от гниения и возгорания вести в соответствии с тербованиями СП РК EN 1995-1-2 .
5. Обработку древесины вести способом холодной пропитки по ГОСТ 20022.6-88 препаратом ПББ 225.
6. Все металлические элементы очистить передпокраской со степенью очистки 3 по ГОСТ 9.402-80.
7. Все металлические элементы окрасить эмалью ПФ-115 по грунтовке ГФ-021.
8. Сварку вести электродами типа Э42 по ГОСТ 9467-75*.Катеты сварных швов принимать по меньшей толщине свариваемых элементов.

					АИП-15.05/2020-КМ
					Капитальный ремонт 4-ех лекционных залов и зала для проведения мастер-класса НАО Медицинский университет Астана , расположенных по адресу г.Нур-Султан, ул. Бейбитшилик, 49А
Из.	№ уч	№ докум.	Подп.	Дата	
ГИП		Каржаубаев			стадия: РП; лист: 6; листов:
Выполн.		Жагипаров			
					Схема металлического каркаса лекц.зала №3. Спецификация
					ТОО "Астанаинжпроект"

1
—

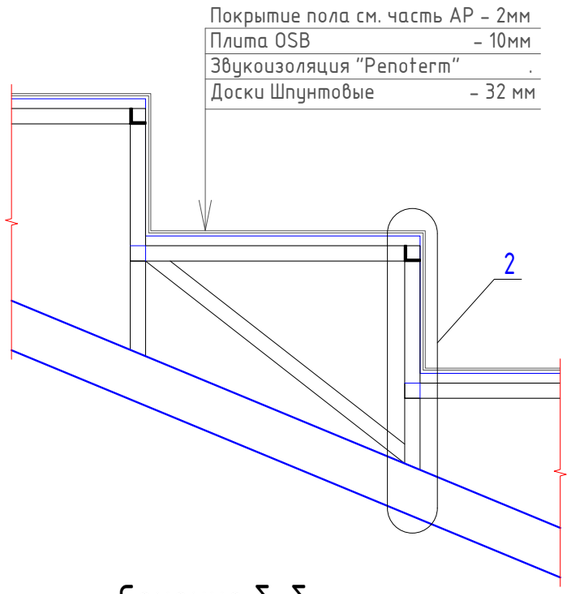

Сечение б-б

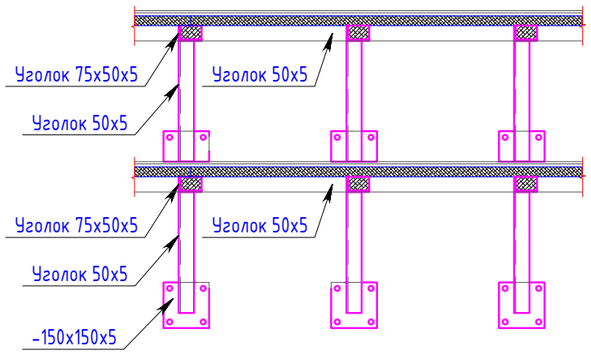

Сечение 3-3

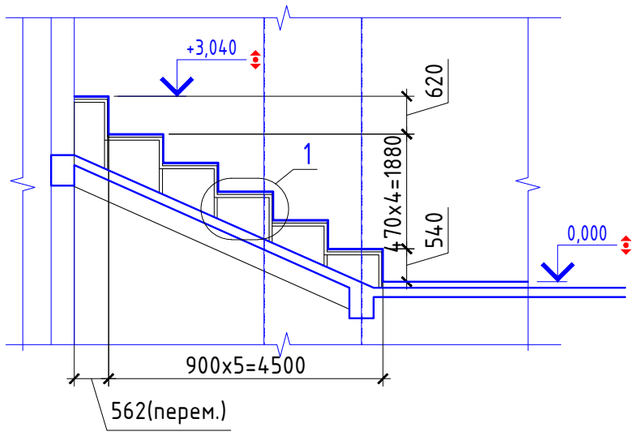

2
—

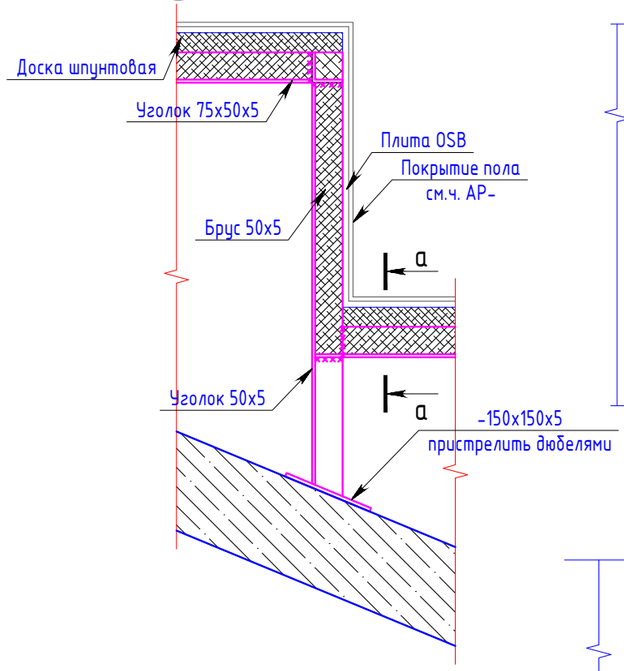

Сечение а-а

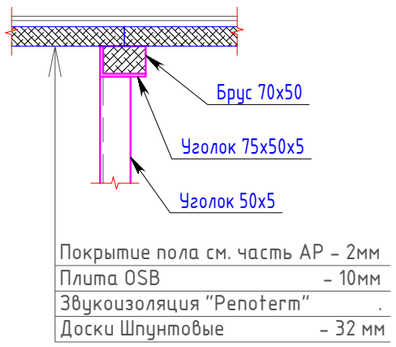

Сечение 2-2

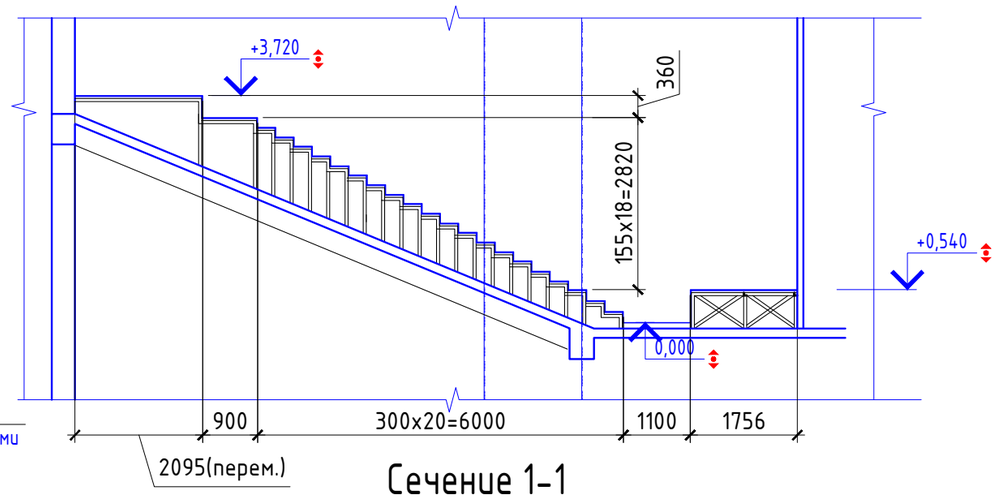

Сечение 1-1

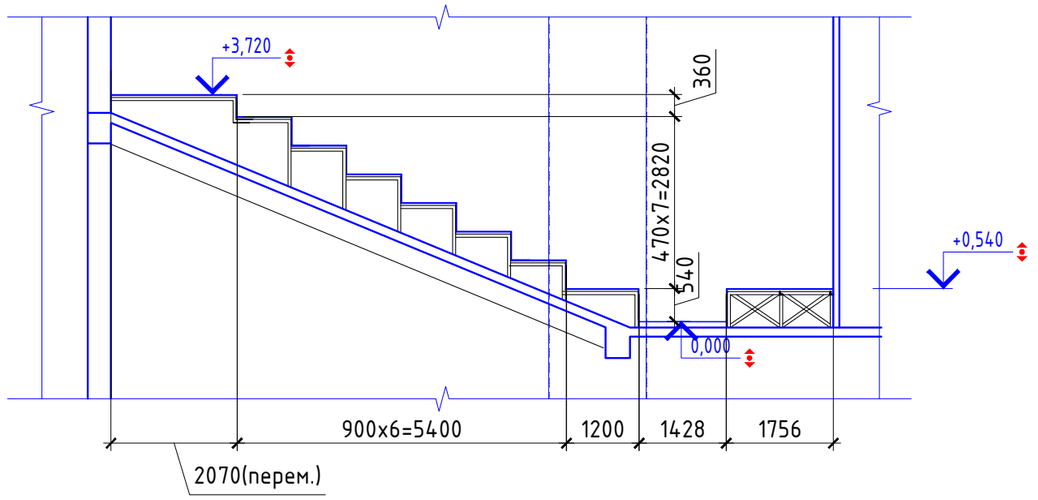

					АИП-15.05/2020-КМ
					Капитальный ремонт 4-ех лекционных залов и зала для проведения мастер-класса НАО Медицинский университет Астана , расположенных по адресу г.Нур-Султан, ул. Бейбитшилик, 49А
Изм.	№ уч	№ докум.	Подп.	Дата	
ГИП		Каржаубаев			стадия: РП; лист: 7; листов:
Выполн.		Жагипаров			
					Узлы 1, 2. Сечения 1-1 3-3. а-а, б-б.
					ТОО "Астанаинжпроект"

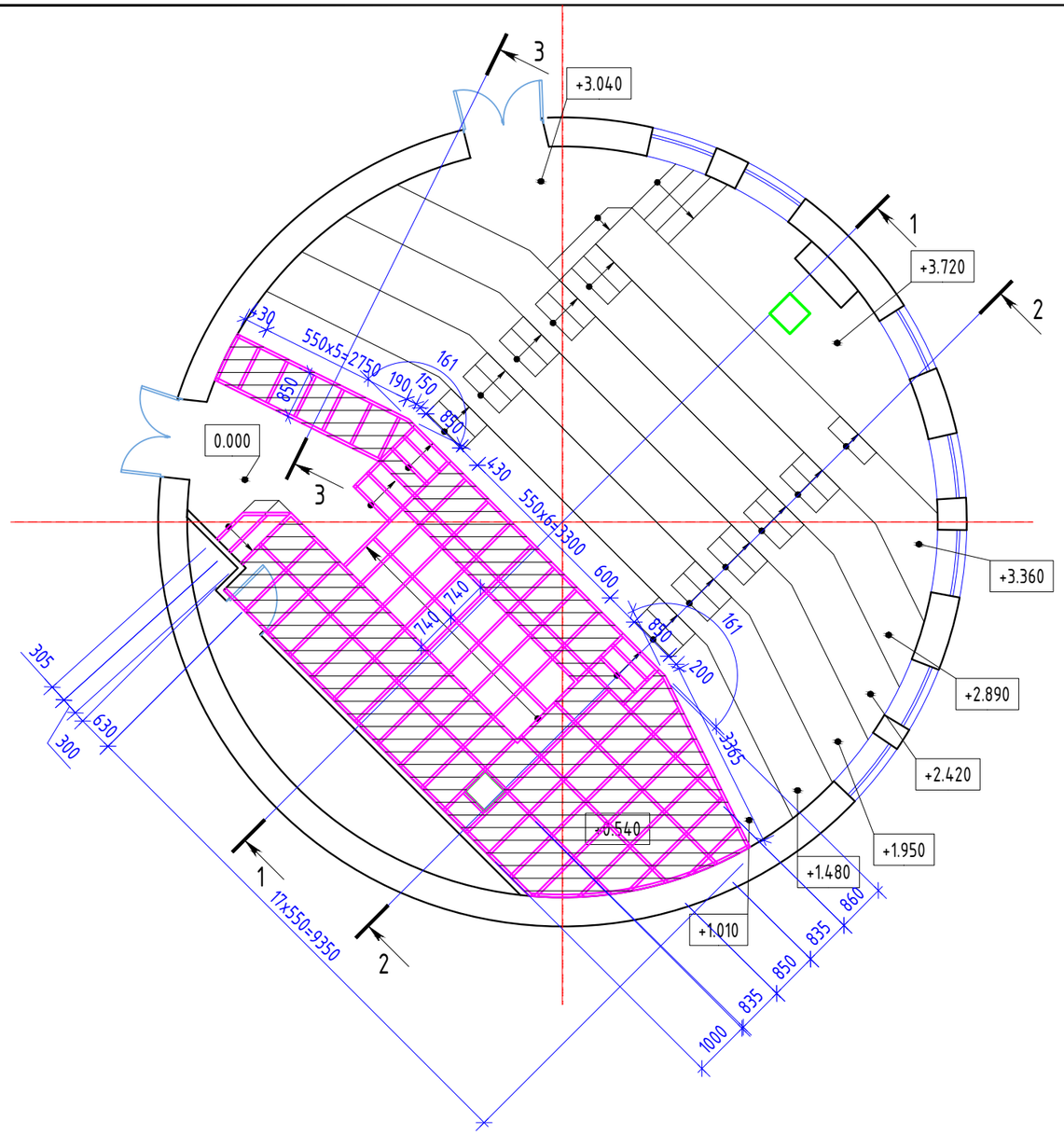

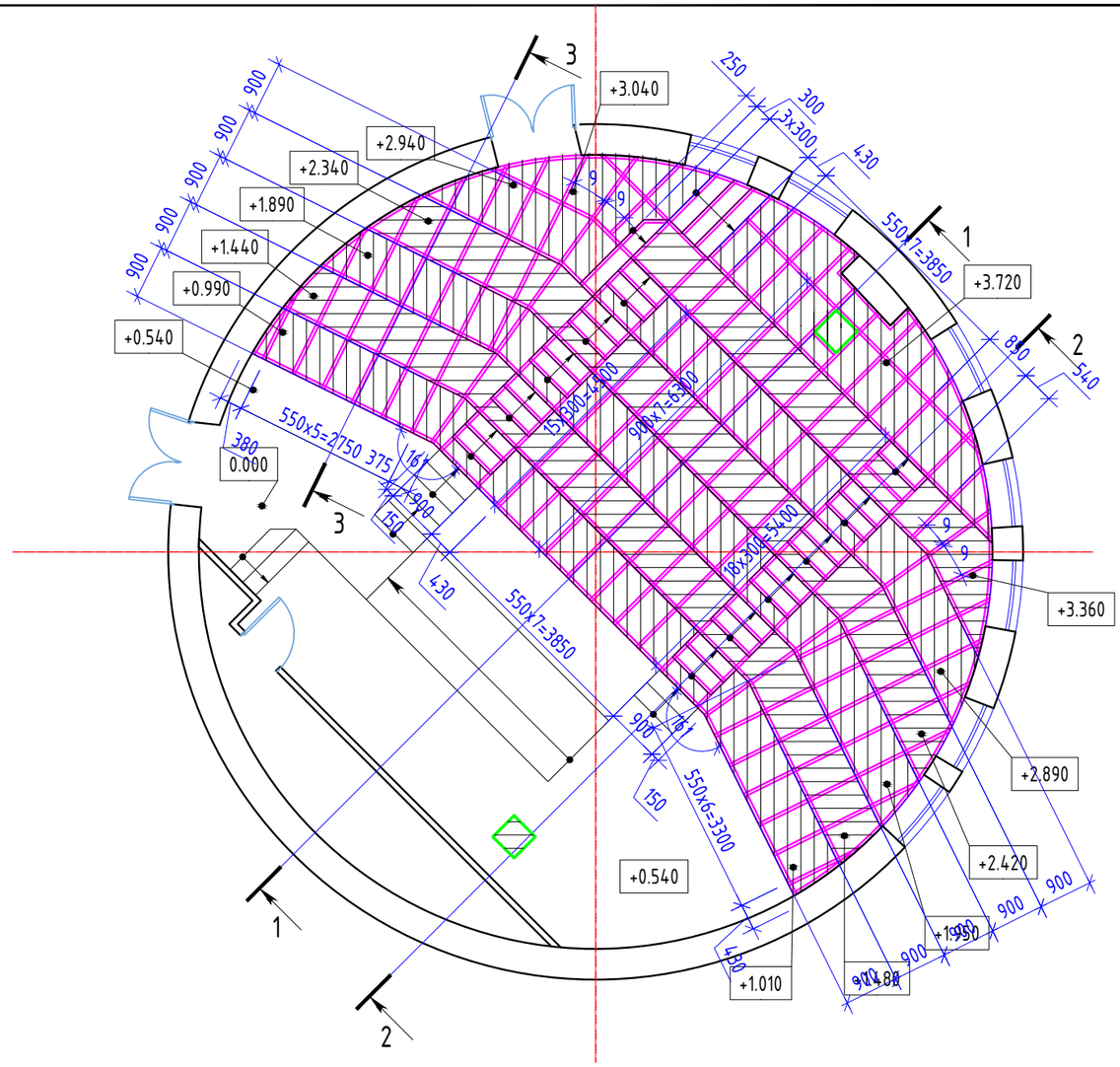

Поз.	Обозначение	Наименование	Кол.	Масса ед.,кг.	Примечание
	ГОСТ 8510-86	Уголок 75х50х5 ГОСТ 8510-86 / С245 ГОСТ 27772-88* м.п.	218	4.79	1044
	ГОСТ 8509-93	Уголок 50х50х5 ГОСТ 8509-93 / С245 ГОСТ 27772-88* м.п.	315.5	3.77	1189
	ГОСТ 19903-2015	Лист 5х150х150 ГОСТ 19903-2015 / С245 ГОСТ 27772-88*	380	0.88	334
	ГОСТ 8486-86*Е	Брус 50х50 м.п.	266.5	0.0025	0.67
	ГОСТ 8486-86*Е	Брус 75х50 м.п.	218	0.00375	0.82
	ГОСТ 8486-86*Е	Шпунтовая доска t=32мм	191.5		6,12
	СТ РК ISO 16894	OSB панель t=10мм	191.5		0.191

1. После демонтажа отделки, линолеума, OSB и досок, перед демонтажом металлической конструкции необходимо произвести контрольные обмеры помещений, чтобы оценить возможность установки новой конструкции пола.
2. Деревянные элементы изготовить из древесины хвойных пород II категории , влажностью не более 20 %
3. ГОСТ 8486-86*Е.
4. Защиту деревянных конструкции от гниения и возгорания вести в соответствии с тербованиями СП РК EN 1995-1-2 .
5. Обработку древесины вести способом холодной пропитки по ГОСТ 20022.6-88 препаратом ПББ 225.
6. Все металлические элементы очистить передпокраской со степенью очистки 3 по ГОСТ 9.402-80.
7. Все металлические элементы окрасить эмалью ПФ-115 по грунтовке ГФ-021.
8. Сварку вести электродами типа Э42 по ГОСТ 9467-75*.Катеты сварных швов принимать по меньшей толщине свариваемых элементов.

Изм.	Кол.уч	№ докум.	Подп.	Дата	АИП-15.05/2020-КМ		
					Капитальный ремонт 4-ех лекционных залов и зала для проведения мастер-класса НАО Медицинский университет Астана , расположенных по адресу г.Нур-Султан, ул. Бейбитшилик, 49А		
						стадия	лист	листов
ГИП		Каржаубаев				РП	8	
Выполн.		Жагипаров						
					Схема металлического каркаса лекц.зала №4. Спецификация	ТОО "Астанаинжпроект"		

1
—

2
—

Покрытие пола см. часть АР - 2мм	
Плита OSB	- 10мм
Звукоизоляция "Penoterm"	.
Доски Шпунтовые	- 32 мм

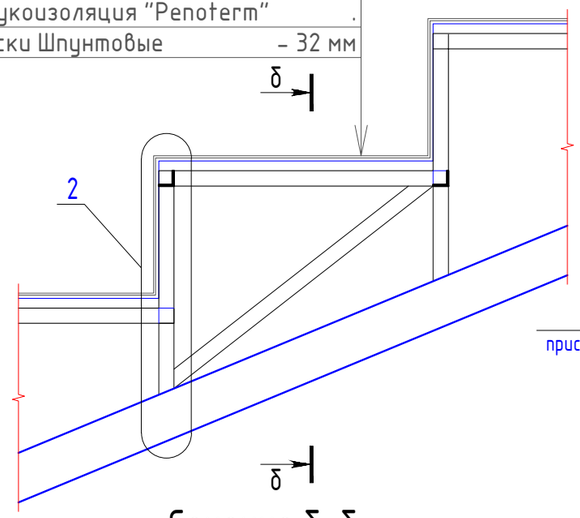

Сечение б-б

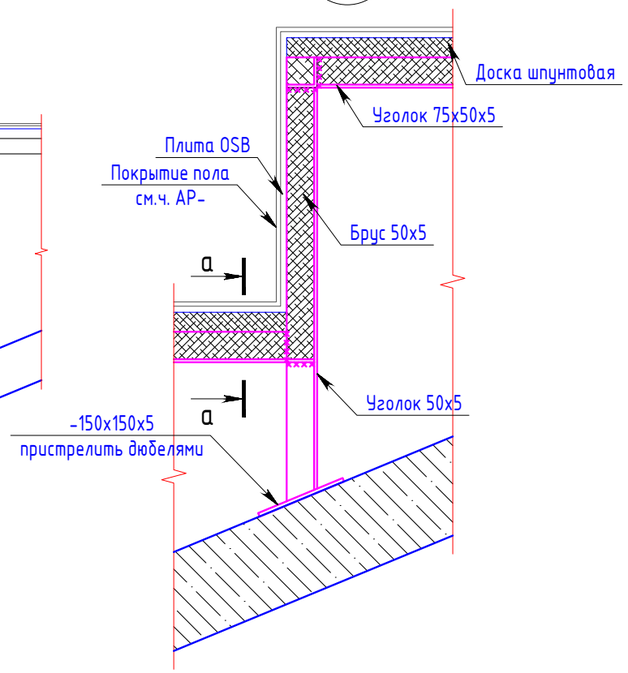

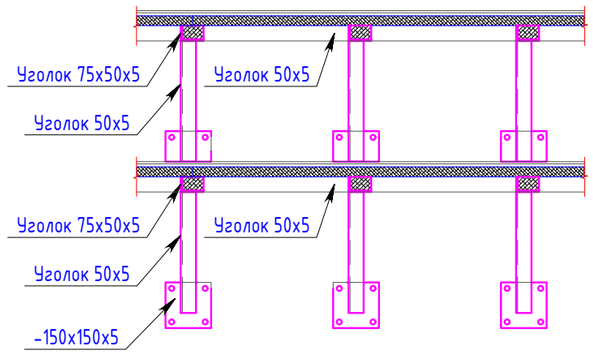

Сечение а-а

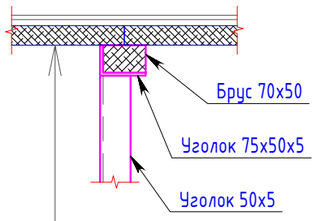

Покрытие пола см. часть АР - 2мм	
Плита OSB	- 10мм
Звукоизоляция "Penoterm"	.
Доски Шпунтовые	- 32 мм

Сечение 3-3

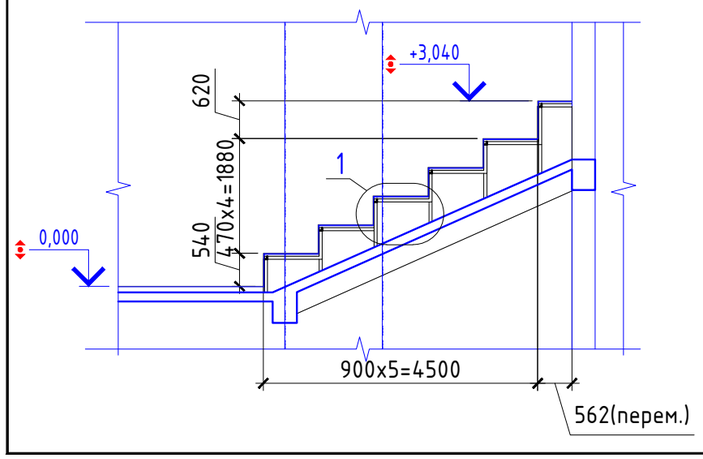

Сечение 2-2

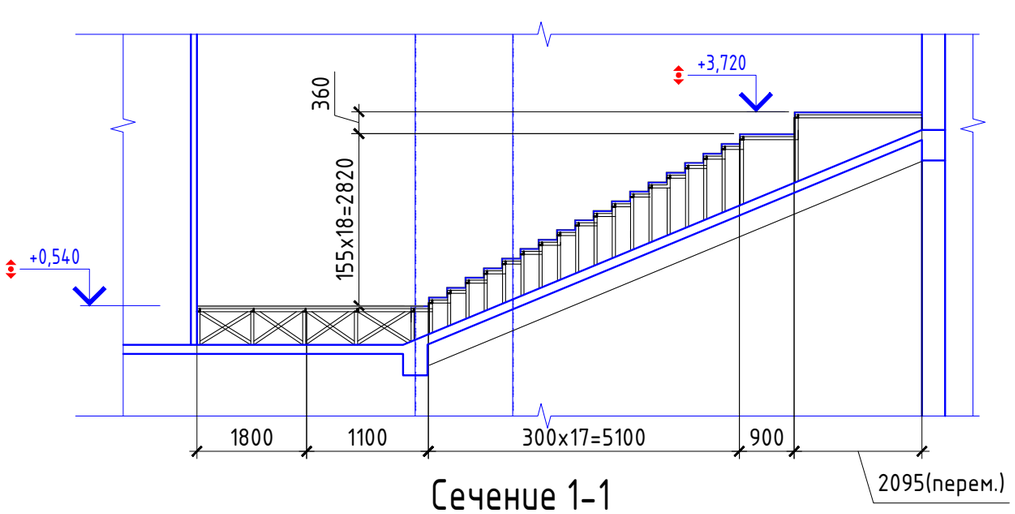

Сечение 1-1

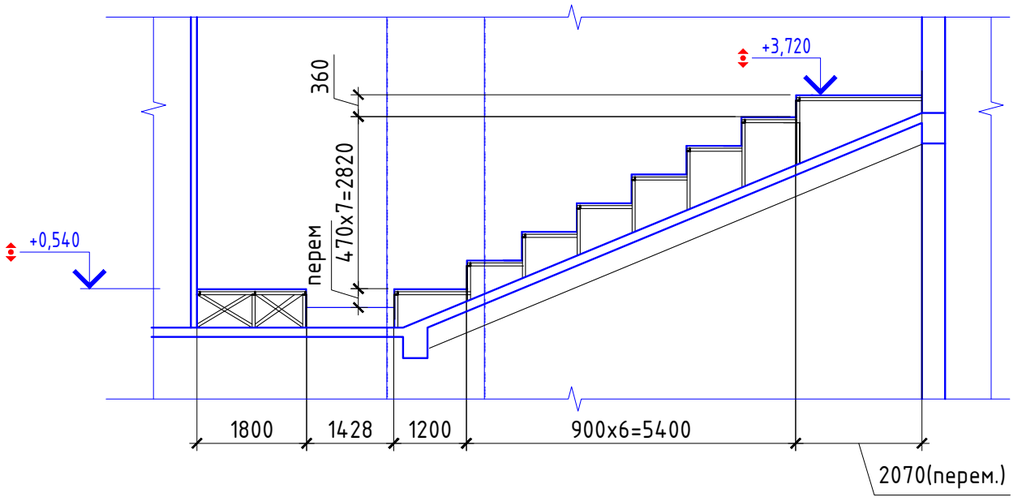

					АИП-15.05/2020-КМ
					Капитальный ремонт 4-ех лекционных залов и зала для проведения мастер-класса НАО Медицинский университет Астана , расположенных по адресу г.Нур-Султан, ул. Бейбитшилик, 49А
Из.	№ уч	№ докум.	Подп.	Дата	
ГИП		Каржаубаев			стадия: РП; лист: 9; листов:
Выполн.		Жагипаров			Узлы 1, 2. Сечения 1-1 3-3. а-а, б-б.
					ТОО "Астанаинжпроект"