ТОО ПИИ "СЕМСТРОЙПРОЕКТ"

Государственная лицензия №001372 от 26 сентября 2000 года

РАБОЧИЙ ПРОЕКТ
ЗАКАЗ №:100

Строительство реабилитационного центра на 150 мест для инвалидов в г.Семей ВКО. Корректировка

Блок А2

Том 3.1.1. Архитектурно-строительные решения

Директор института	Слямканов Е.С.
Главный инженер института	Колесников Е.В.
Главный инженер проекта	Слямканов С.Е.

2020 г.

СОДЕРЖАНИЕ АЛЬБОМА

Лист	Наименование	Примечание
1	2	3
	АРХИТЕКТУРНО-СТРОИТЕЛЬНЫЕ РЕШЕНИЯ	
АС-1	Общие данные (начало)	
АС-2	Общие данные (окончание)	
АС-3	Фасады в осях Г-М, 1/1-7	
АС-4	Фасады в осях М-Г, 7-1/1	
АС-5	План первого этажа	
АС-6	План второго этажа	
АС-7	План третьего этажа	
АС-8	План подвала	
АС-9	Разрез 1-1	
АС-10	Ведомость отделки помещений. Ведомость наружной отделки	
АС-11	Спецификация элементов заполнения проемов	
АС-12	Экспликация полов	
АС-13	Схемы витражей	
АС-14	Экраны и двери санузлов	
АС-15	План отверстий и вентканалов	
АС-16	Венткамера N1.	
АС-17	Венткамера N2.	
АС-18	Развертка вентканалов по оси "3".	
АС-19	Развертки вентканалов по осям "4", "5".	
АС-20	Развертки вентканалов по осям "Д", "Л".	
АС-21	Схема расположения фундаментов.	
АС-21.1	Сечения фундаментов 9-9...18-18.	
АС-21.2	Схема армирования монолитных фундаментов на отм.-3,350 (нижнее армирование)	
АС-21.3	Схема армирования монолитных фундаментов на отм.-3,350 (верхнее армирование)	
АС-22	Сечения фундаментов 1-1...4-4.	
АС-22.1	Сечения фундаментов 5-5...8-8. Деталь армирования уступа.	
АС-22.2	Спецификация элементов монолитных фундаментов.	
АС-23	Развертки фундаментов по осям "1/1", "1", "2", "3", "4", "5", "6", "а-а".	
АС-24	Развертки фундаментов по осям "Г","М","Л","Д".	
АС-25	Сетки Сф1÷Сф7.	
АС-26	План перемычек 1, 2 этажей.	
АС-27	План перемычек 3 этажа. Спецификация.	
АС-28	Ведомость перемычек.	
АС-29	План плит перекрытия на отм.-0,330.	
АС-30	План плит перекрытия на отм. 3,300.	
АС-31	План плит перекрытия на отм. 6,900.	

Лист	Наименование	Примечание
1	2	3
АС-32	План плит перекрытия на отм. 10,500.	
АС-33	Монолитные участки УМ 1 - УМ 4, УМ 6 - УМ 20.	
АС-34	Пандус в осях Г-М, 4-5. План (сечение 4-4). Разрезы 6-6, 7-7, 8-8.	
АС-35	Пандус в осях Г-М, 4-5. План (сечение 5-5). Разрез 2-2. Косоуры К1, К2, К5, К7.	
АС-36	Пандус в осях Г-М, 4-5. Стойки Ст1...Ст7. Спецификация элементов пандуса.	
АС-37	Пандус в осях Г-М, 4-5. фундамент под стойку Фм 1. Ограждения площадки и пандуса.	
АС-38	Лестница N1. Разрез 1-1. Сечения 2-2, 3-3. Спецификация.	
АС-39	Лестница N2. Разрез 1-1. Сечения 2-2, 3-3. Спецификация.	
АС-40	Лестницы N 1, 2. Площадочные балки, косоуры. Узлы 1, 2.	
АС-41	План шахты лифта. Разрезы 1-1, 2-2. План машинного помещения.	
АС-42	План фундамента шахты лифта. План шахты лифта на отм.-2,800.	
АС-43	Плита монолитная Пм 1. Участок монолитный Ум 5.	
АС-44	План стропил в осях 1-5, Г-М.	
АС-45	План стропил в осях 5-7, Г-М.	
АС-46	План стропил в осях 1/1-2, Д-Л.	
АС-47	Разрезы по крыше 1-1...4-4.	
АС-48	Узлы крыши 1-7.	
АС-49	Узлы крыши 8-14.	
АС-50	Блок оконный слухового окна ОБС 1.	
АС-51	Блок оконный слухового окна ОБС 2.	
АС-52	Спецификация древесины.	
АС-53	План кровли	
АС-54	Монтажная схема пожарной лестницы МЛ 1. Пожарная лестница МЛ 1.	
АС-55	Вход в подвал №1. Разрезы 1-1 - 4-4. Узлы 1, 2. Спецификация.	
АС-56	Вход в подвал №2. Разрезы 1-1 - 4-4. Узлы 1, 2. Спецификация.	
АС-57	Приямок. План. Разрез.	
АС-58	Крыльца входа №1, №2. Разрезы 1-1-3-3. Козырек входа КВ 5, 6.	
АС-59	Ограждения лоджий МОЛ-1	
АС-60	Ведомость объемов работ	

ЗАКАЗ N 100

ВЕДОМОСТЬ ОСНОВНЫХ КОМПЛЕКТОВ РАБОЧИХ ЧЕРТЕЖЕЙ

Обозначение	Наименование	Примечание
100-1-АС	Архитектурно-строительные решения	
100-1-ТХ	Технологические решения	
100-1-ОВ	Отопление и вентиляция	
100-1-ВК	Внутренние водопровод и канализация	
100-1-ЭЛ	Силовое электрооборудование и электро-освещение	
100-1-СС1	Связь и сигнализация	

ВЕДОМОСТЬ ЧЕРТЕЖЕЙ ОСНОВНОГО КОМПЛЕКТА

Лист	Наименование	Примечание
АС-1	Общие данные (начало)	
АС-2	Общие данные (окончание)	
АС-3	Фасады в осях Г-М, 1/1-7	
АС-4	Фасады в осях М-Г, 7-1/1	
АС-5	План первого этажа	
АС-6	План второго этажа	
АС-7	План третьего этажа	
АС-8	План подвала	
АС-9	Разрез 1-1	
АС-10	Ведомость отделки помещений. Ведомость наружной отделки	
АС-11	Спецификация элементов заполнения проемов	
АС-12	Экспликация полов	
АС-13	Схемы витражей	
АС-14	Экраны и двери санузлов	
АС-15	План отверстий и вентканалов	
АС-16	Венткамера N1.	
АС-17	Венткамера N2.	
АС-18	Развертка вентканалов по оси "3".	
АС-19	Развертки вентканалов по осям "4", "5".	
АС-20	Развертки вентканалов по осям "Д", "Л".	
АС-21	Схема расположения фундаментов.	
АС-21.1	Сечения фундаментов 9-9...18-18.	
АС-21.2	Схема армирования монолитных фундаментов на отм.-3,350 (нижнее армирование)	
АС-21.3	Схема армирования монолитных фундаментов на отм.-3,350 (верхнее армирование)	
АС-22	Сечения фундаментов 1-1...4-4.	
АС-22.1	Сечения фундаментов 5-5...8-8. Деталь армирования уступа.	
АС-22.2	Спецификация элементов монолитных фундаментов.	
АС-23	Развертки фундаментов по осям "1/1", "1", "2", "3", "4", "5", "6", "а-а".	
АС-24	Развертки фундаментов по осям "Г","М","Л","Д".	
АС-25	Сетки Сф1 -Сф7.	
АС-26	План перемычек 1, 2 этажей.	
АС-27	План перемычек 3 этажа. Спецификация.	
АС-28	Ведомость перемычек.	
АС-29	План плит перекрытия на отм.-0,330.	
АС-30	План плит перекрытия на отм. 3,300.	
АС-31	План плит перекрытия на отм. 6,900.	

ВЕДОМОСТЬ ССЫЛОЧНЫХ И ПРИЛАГАЕМЫХ ДОКУМЕНТОВ

Обозначение	Наименование	Примечание
ГОСТ 24698-81	Двери деревянные наружные для жилых и общественных зданий.	
ГОСТ 30674-99	Блоки оконные	
Серия 1.236-5, вып.3	Противопожарные двери металлические	
Серия 2.244-1, вып.4, 5	Детали полов общественных зданий	
ГОСТ 13579-78*	Блоки бетонные для стен подвалов.	
Серия WI Tech 2012/kz, вып.5	Плиты перекрытии железобетонные многопустотные	
Серия 1.038.1-1 вып.4	Перемычки брусковые	
Серия 1.038.1-1 вып.5	Перемычки плитные	
Серия 1.225 -2 вып.11	Прогоны и опорные подушки	

Лист	Наименование	Примечание
АС-32	План плит перекрытия на отм. 10,500.	
АС-33	Монолитные участки УМ 1 - УМ 4, УМ 6 - УМ 20.	
АС-34	Пандус в осях Г-М, 4-5. План (сечение 4-4). Разрезы 6-6, 7-7, 8-8.	
АС-35	Пандус в осях Г-М, 4-5. План (сечение 5-5). Разрез 2-2. Косоуры К1, К2, К5, К7.	
АС-36	Пандус в осях Г-М, 4-5. Стойки Ст1..Ст7. Спецификация элементов пандуса.	
АС-37	Пандус в осях Г-М, 4-5. фундамент под стойку Фм 1. Ограждения площадки и пандуса.	
АС-38	Лестница N1. Разрез 1-1. Сечения 2-2, 3-3. Спецификация.	
АС-39	Лестница N2. Разрез 1-1. Сечения 2-2, 3-3. Спецификация.	
АС-40	Лестницы N 1, 2. Площадочные балки, косоуры. Узлы 1, 2.	
АС-41	План шахты лифта. Разрезы 1-1, 2-2. План машинного помещения.	
АС-42	План фундамента шахты лифта. План шахты лифта на отм.-2,800.	
АС-43	Плита монолитная Пм 1. Участок монолитный Ум 5.	
АС-44	План стропил в осях 1-5, Г-М.	
АС-45	План стропил в осях 5-7, Г-М.	
АС-46	План стропил в осях 1/1-2, Д-Л.	
АС-47	Разрезы по крыше 1-1...4-4.	
АС-48	Узлы крыши 1-7.	
АС-49	Узлы крыши 8-14.	
АС-50	Блок оконный слухового окна ОБС 1.	
АС-51	Блок оконный слухового окна ОБС 2.	
АС-52	Спецификация древесины.	
АС-53	План кровли	
АС-54	Монтажная схема пожарной лестницы МЛ 1. Пожарная лестница МЛ 1.	
АС-55	Вход в подвал №1. Разрезы 1-1 - 4-4. Узлы 1, 2. Спецификация.	
АС-56	Вход в подвал №2. Разрезы 1-1 - 4-4. Узлы 1, 2. Спецификация.	
АС-57	Приямок. План. Разрез.	
АС-58	Крыльца входа №1, №2. Разрезы 1-1-3-3. Козырек входа КВ 5, 6.	
АС-59	Ограждения лоджий МОЛ-1	
АС-60	Ведомость объемов работ	

Данный проект разработан в соответствии с действующими нормами и правилами и отвечает требованиям пожаробезопасности и взрывобезопасности при соблюдении предусмотренных проектом мероприятий.

Главный инженер проекта Слямканов С.Е.

Изм.	Кол	Лист	Nдок	Подп.	Дата
ГИП		Слямканов			
Гл. спец.		Бычкова			
Рук.гр.		Токтагужинова			
Вед. арх.		Саркеева			
Арх.		Акимов			

100-1-АС

Строительство реабилитационного центра на 150 мест для инвалидов в г.Семей ВКО. Корректировка

Блок А 2	Стадия	Лист	Листов
	РП	1	

Общие данные (начало)

ТОО ПИИ "Семстройпроект"

ОБЩИЕ ДАННЫЕ

Рабочий проект "Строительство реабилитационного центра на 150 мест для инвалидов в г. Семей ВКО. Корректировка" разработан на основании задания на проектирование для строительства реабилитационного центра в г. Семей ВКО со следующими природно-климатическими условиями:

- площадка расположена в III климатическом районе, подрайон А;
- расчетная температура наружного воздуха - 35,7 С°;
- вес снегового покрова - 150 кг/м^2 ;
- скоростной напор ветра - 56 кг/м^2;
- уровень ответственности - II, степень огнеопасности - II ;
- расчетный срок эксплуатации здания-50 лет (4 категория)

АРХИТЕКТУРНО-ПЛАНИРОВОЧНОЕ РЕШЕНИЕ

Реабилитационный центр размещен на отведенном участке в жилом районе "Карагайлы" . Здание центра сложной формы в плане и состоит из четырех двухэтажных, одного трехэтажного блоков и двух двухэтажных блоков-переходов. Под всем зданием запроектирован подвал-техподполье. Высота этажей надземной части центра принята 3,6м, помещений подвала - 2,65м, в отделении социально-бытовой адаптации отметка низа несущих конструкций 8,1м, высота спортзала до низа несущих конструкций 7,0м. Объемно-планировочным решением предусмотрена коридорная система планировки с горизонтальными коммуникационными помещениями во взаимосвязи с вертикальными коммуникациями - лестницами, лифтами, пандусом. Планировка центра выполнена на основе принципа зонирования и схемы функциональных процессов реабилитационного центра, включающего в себя необходимые элементы учебно-воспитательного (детский сад и школа), медико-восстановительного учреждений, временного интерната и осуществляющего комплексную реабилитацию инвалидов г.Семей. Структура и состав основных и вспомогательных помещений приняты согласно задания на проектирование в соответствии с требованиями СП РК 3.02-107-2014 "Общественные здания и сооружения", СП 35-116-2006 "Реабилитационные центры для детей и подростков с ограниченными возможностями", СП РК 3.02-104-2012 "Дома и интернаты для детей - инвалидов", СП РК 3.02-105-2013 «Дома-интернаты для инвалидов и престарелых», СП РК 3.02-113-2014 "Лечебно-профилактические учреждения", СП РК 3.02-111-2012* "Общеобразовательные учреждения", СП РК 3.02-110-2012 "Дошкольные учреждения", СП РК 2.02-101-2014 "Пожарная безопасность зданий и сооружений", СП РК 3.06-101-2012 "Проектирование зданий и сооружений с учетом доступности для маломобильных групп населения. Общие положения" .

Архитектурно-планировочное и конструктивное решение реабилитационного центра обеспечивают соблюдение санитарно-гигиенических и противоэпидемических режимов и создание благоприятных условий для пребывания реабилитируемых и работы персонала. Основные помещения сгруппированы по функциональному признаку и размещены с учетом целесообразности зонирования. Блок А2 по факту размещения является распределительным центром, обеспечивая посредством лестниц, лифтов, коридоров и пандуса вертикальные и горизонтальные связи между приемно-карантинным, диагностическим отделением, отделением медико-социальной реабилитации и психолого-педагогической помощи, отделением надомного обслуживания, блоками проживания, отделениями "Мать и дитя", пищеблоком, отделением социально-бытовой адаптации, трудотерапии, социально-культурным центром и административно-управленческой службой. На первом этаже запроектирован пищеблок с отдельной системой приточно-вытяжной вентиляции, из которого пища доставляется в жилые ячейки для детей дошкольного и младшего школьного возраста с психоневрологическими нарушениями и необучаемых лежачих детей (первые этажи блоков А1 и А3), приемно-диагностическое -карантинное отделение (первый этаж блока В), обеденный зал для детей среднего и старшего школьного возраста (пом.2 на втором этаже блока А2), обеденный зал персонала реабилитационного центра (пом.25 на третьем этаже блока А2) специальными лифтами и по подвалу в сопровождении персонала.

В составе пищеблока предусмотрены загрузочная, кладовые овощей и сухих продуктов, кладовая суточного запаса продуктов, кладовая хлеба, место для установки холодильных камер, овощной, мясо-рыбный цеха, цех мучных изделий, холодная заготовочная, варочный цех, экспедиция-раздаточная, моечная кухонной посуды, помещение для мытья и хранения тележек и тары, кладовая инвентаря, кладовая белья, помещение для пищевых отходов, комната уборочного инвентаря, приготовления и хранения дезинфицирующих средств, помещение персонала с гардеробной, душевой и комнатой личной гигиены.

В непосредственной близости с пищеблоком размещен кабинет врача диетолога. Симметрично запроектированы лестничные клетки, распределительные вестибюли, коридоры, ведущие в блоки проживания детей и отделения "Мать и дитя", пандус-экспозиция, коридор с местами для отдыха. На первом этаже блока А2 в осях 5-6, Д-Л запроектировано отделение "Мать и дитя" для четырех матерей с детьми дошкольного возраста, обеспечивающее детям, частично или полностью утратившим (или не имевшим) способность к самообслуживанию, воспитание, обучение, присмотр, уход, оздоровление и комплексную реабилитацию, а их родителям - необходимую консультативно-методическую помощь. Отделение включает четыре двухместные спальные комнаты с лоджиями-отстойниками, коридоры- гардеробные с сушильными шкафами, гостиные- буфетные, совмещенные санузлы (унитаз, умывальник, ванна). Лоджии-отстойники запроектированы в качестве второго эвакуационного выхода из каждых двух жилых ячеек, оборудуются тоддоганом и рассматриваются как противопожарный отсек для сбора людей при пожаре. В обычное время при открытых балконных дверях, ведущих на лоджию, оборудованных для защиты от проникновения насекомых противомоскитными сетками, спальные комнаты используются для сна на свежем воздухе. Второй этаж блока А2, как и первый, посредством лестниц, распределительных вестибюлей, коридора с оборудованными зонами для отдыха, пандуса-экспозиции, размещенных по центру блока, осуществ- ляет вертикальную и горизонтальную связи между различными функциональными зонами реабилитационного центра. Аналогично первому, справа на втором этаже размещено отделение "Мать и дитя" для матерей с детьми школьного возраста. Слева запроектирован обеденный зал для детей с умывальной, буфетной, моечной столовой посуды, группа санитарно-гигиенических помещений (санузлы для девочек, мальчиков, маломобильных детей, помещение уборочного инвентаря и приготовления дезсредств.

На третьем этаже находятся помещения администрации, служба управления и организации реабилитационной деятельности, в том числе приемная, кабинет директора со служебным помещенем, заместителей директора по социальным услугам и административно-хозяйственной части, отдел кадров, кабинет юриста, бухгалтерия, серверная, кабинеты статистики и статанализа, менеджера по госзакупам, начальника гражданской обороны, охраны труда и техники безопасности. В осях 2-3/4 смежно запроектированы конференц-зал и обеденный зал для персонала реабилитационного центра с буфетной и моечной столовой посуды. В осях 2-3/4, К-Л размещены санузлы женский и мужской, комната личной гигиены персонала, в осях Л-М, 4-5 - помещение уборочного инвентаря, приготовления и хранения дезинфицирующих средств.

КОНСТРУКТИВНЫЕ РЕШЕНИЯ

Конструктивная схема здания принята с несущими продольными стенами. Пространственная жесткость здания обеспечивается совместной работой стен и перекрытий, рассматриваемых как жесткие неизменяемые диски. Фундаменты в проекте приняты ленточные сборные из бетонных блоков ГОСТ 13579-2018 по монолитной железобетонной подошве .

Горизонтальная гидроизоляция стен выполняется из 2-х слоев гидроизола на битумной мастике, в уровне пола подвала из цем.р-ра состава 1:2 толщ.20мм. Наружные и внутренние стены выполняются из силикатного кирпича СУРПо-М100/F35/ 1,8 ГОСТ 379-2015 на цементно-песчаном растворе М50. Перегородки выполнить из газоблоков Y=600кг/м3 толщиной 100мм. Во влажных помещениях из керамического кирпича КР-р-по 250х120х88/1,4НФ/100/2,0/25/ ГОСТ 530-2012 . Наружные стены облегченной кладки с утеплением плитами ПЖ-100 толщиной 100 мм. Тип кладки А 64 по серии 2.130-8 вып. 0,1 . Перемычки- сборные железобетонные по серии 1.038.1-1 вып. 4

Плиты перекрытия- сборные железобетонные многопустотные по серии WI Tech 2012/kz , вып. 5. Кровля выполняется из металлочерепицы и профнастила с полимерным покрытием. Стропила,стойки,прогоны и обрешетка из пиломатериалов. Крыша-раздельная с наружным неорганизованным водостоком. По периметру наружных стен выполняется бетонная отмостка шириной 1,0м. Утеплитель перекрытия - ППЖ-160 толщиной 180мм.

Оконные блоки из ПВХ профилей одинарной конструкции с двухкамерным стеклопакетом
(тройное остекление) по ГОСТ 30674-99.

Двери деревянные: наружные по ГОСТ 24698-81, внутренние по ГОСТ 6629-88*.

Противопожарные двери по серии 1.236-5, вып.3. Кровля из профнастила.

Полы приняты из бетона, керамической плитки и линолеума.

ПРОТИВОПОЖАРНЫЕ МЕРОПРИЯТИЯ

Противопожарные мероприятия предусмотрены в соответствии со СП РК 3.02-107-2014 "Общественные здания и сооружения", СП РК 2.02-101-2014 "Пожарная безопасность зданий и сооружений" и технического регламента "Общие требования к пожарной безопасности" от 16 января 2009г. Двери на путях эвакуации открываются по направлению выхода из здания.

Внутренняя отделка помещений предусмотрена из несгораемых и трудносгораемых материалов.

Проектом предусмотрена автоматическая охранно-пожарная сигнализация в виде тепловых и дымовых датчиков, которые устанавливаются на потолках.

В здании устанавливаются огнетушители (см. раздел ВК).

Проектом предусмотрено нанесение противоскользящих покрытий и фотолюминисцентная система эвакуации.

АНТИКОРРОЗИОННЫЕ МЕРОПРИЯТИЯ

Антикоррозионные мероприятия приняты в соответствии с требованиями СП РК 2.01.101-2013. Закладные и соединительные металлические элементы и метал-
локонструкции после сварки окрашиваются масляной краской. Фундаментные блоки,
соприкасающиеся с грунтом обмазать горячим битумом за 2 раза.

ЗАЩИТА ДЕРЕВЯННЫХ КОНСТРУКЦИЙ ОТ ГНИЕНИЯ И ВОЗГОРАНИЯ

Все деревянные элементы тщательно антисептируются водным раствором фтористого и кремнефтористого натрия, а соприкасающиеся со стенами или бетонными и железобетонными конструкциями, покрываются толем. Для защиты от возгорания все несущие деревянные конструкции подлежат покрытию за 2 раза огнезащитной композицией "СПАРК"-древесина ТУ 647 РК-19770309ТОО-001-2000.

ТЕХНИКО-ЭКОНОМИЧЕСКИЕ ПОКАЗАТЕЛИ

№ п.п.	Наименование	Ед.изм.	Кол-во	Примечание
1	Строительный объем,	м3	10464,8	
	в т.ч. ниже 0,000	м3	3436,0	
2	Площадь застройки	м2	1335,0	
3	Общая площадь	м2	3627,3	
4	Расчетная площадь	м2	1546,01	
5	Полезная площадь	м2	2939,11	

Изм.	Кол	Лист	Nдок	Подп.	Дата	100-1-АС		
						Строительство реабилитационного центра на 150 мест для инвалидов в г.Семей ВКО. Корректировка		
ГИП		Слямканов				Блок А 2	Стадия	Лист	Листов
Гл. спец.		Бычкова					РП	2	
Рук.гр.		Токтагужинова							
Вед. арх.		Саркеева				Общие данные (окончание)	ТОО ПИИ "Семстройпроект"		
Арх.		Акимов							

Венткамера N1.
План.

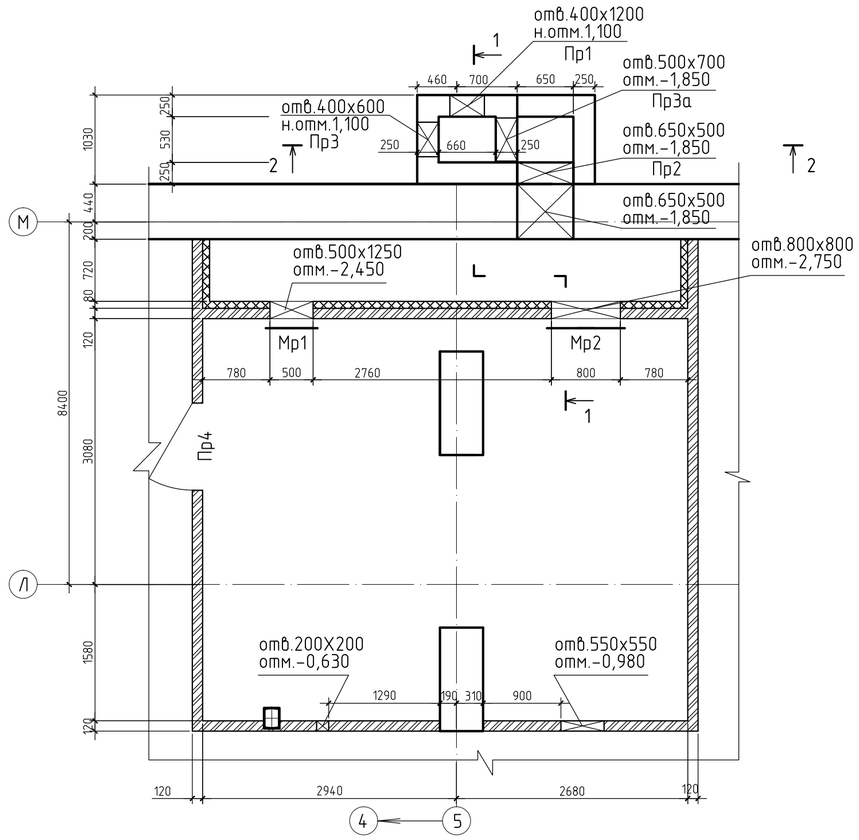

Разрез 1 - 1

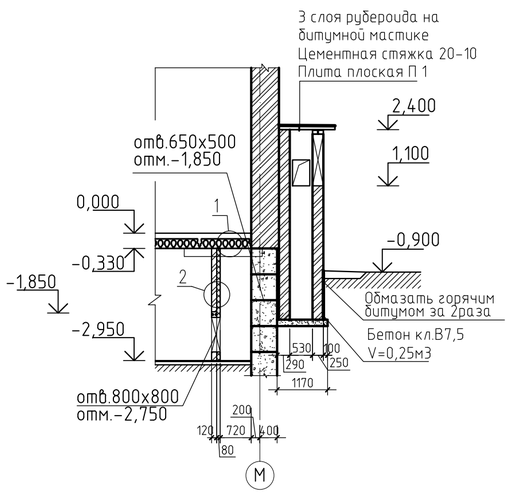

Разрез 2 - 2

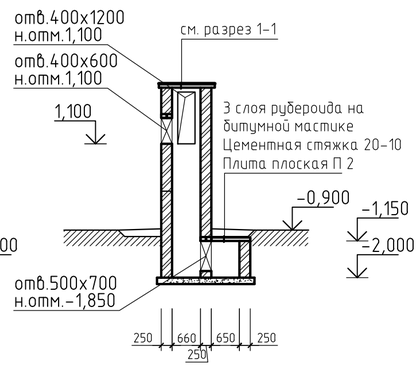

Ведомость перемычек.

Марка, позиция	Схема сечения
Пр 1 шт.1	8ПБ10-1; 2,300; 90; 250
Пр 2 шт.1	8ПБ10-1; -1,350; 90; 250
Пр 3 шт.1 (Пр 3а) шт.1	8ПБ10-1; 1,700 (-1,150); 90; 250
Пр 4 шт.1	8ПБ13-1; -0,880; 90

1

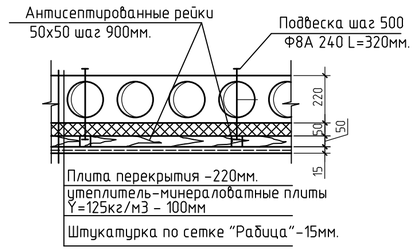

2

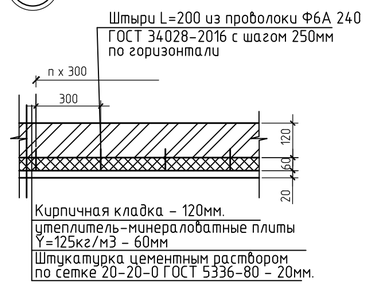

Марка поз.	Обозначение	Наименование	Кол.	Масса ед. кг.	Примеч.
Мр 1	данный лист	Металлическая рамка Мр 1	1	22,68	
Мр 2	то же	то же Мр 2	1	16,24	
П 1	Серия 1.243.1-4	Плита плоская ПТ 12.5-13.13	1	338	
П 2	то же	то же ПТ 12.5-11.9	1	198	
8ПБ10-1	Серия 1.038.1-1 вып.4	Перемычка 8ПБ 10-1	8	28,0	
8ПБ13-1	то же	то же 8ПБ 13-1	1	35,0	
	ГОСТ 34028-2016	Ф12 А 400,м.п.	8,1	0,888	7,2кг
		Металлическая рамка Мр 1		22,68	
1	ГОСТ 8509-93	L63х5 L=626	2	3,01	
2	то же	L63х5 L=1376	2	6,62	
3	ГОСТ 103-2006	-5х60 L=140	14	0,33	
		Металлическая рамка Мр 2		16,24	
4	ГОСТ 8509-93	L50х5 L=900	4	3,4	
3	ГОСТ 103-2006	-5х60 L=140	8	0,33	

Мр 1

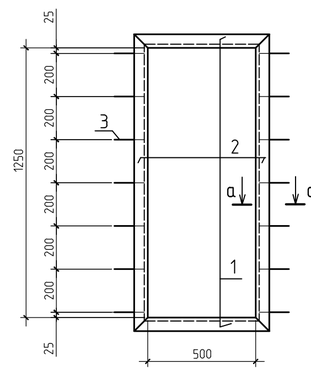

Мр 2

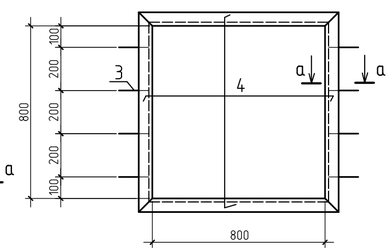

а-а.

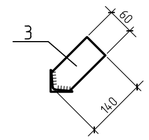

1. В кирпичных перегородках над проемами уложить арматуру Ф12 А400 по 2 шт. с перепуском на каждую сторону по 250мм.
2. Стенки воздухозаборной шахты выполнить из керамического кирпича КР-р-по 250х120х88/1,4НФ/100/2,0/50 ГОСТ 530-2012 на цементно-песчаном растворе М 50.
3. Металлические рамы устанавливать в проемы одновременно с кладкой.
4. Горизонтальная гидроизоляция стен - цементный раствор М 100 толщиной 20мм.
5. Поверхности кирпичных стен, соприкасающиеся с грунтом, обмазать горячим битумом за 2 раза.
6. Металлические рамки окрашиваются масляной краской за 2 раза.

Изм.	Кол.	Лист	Nдок.	Подпись	Дата
Нач.отд.		Елкеева			
Проверил		Бычкова			
Выполнил		Проскура			
Н.контр.		Бычкова			

100-1-АС

Строительство реабилитационного центра на 150 мест для инвалидов в г.Семей ВКО. Корректировка.

Блок А 2.

Стадия	Лист	Листов
РП	16	

Венткамера N 1

ТОО ПИИ "Семстройпроект"

Венткамера N2.
План.

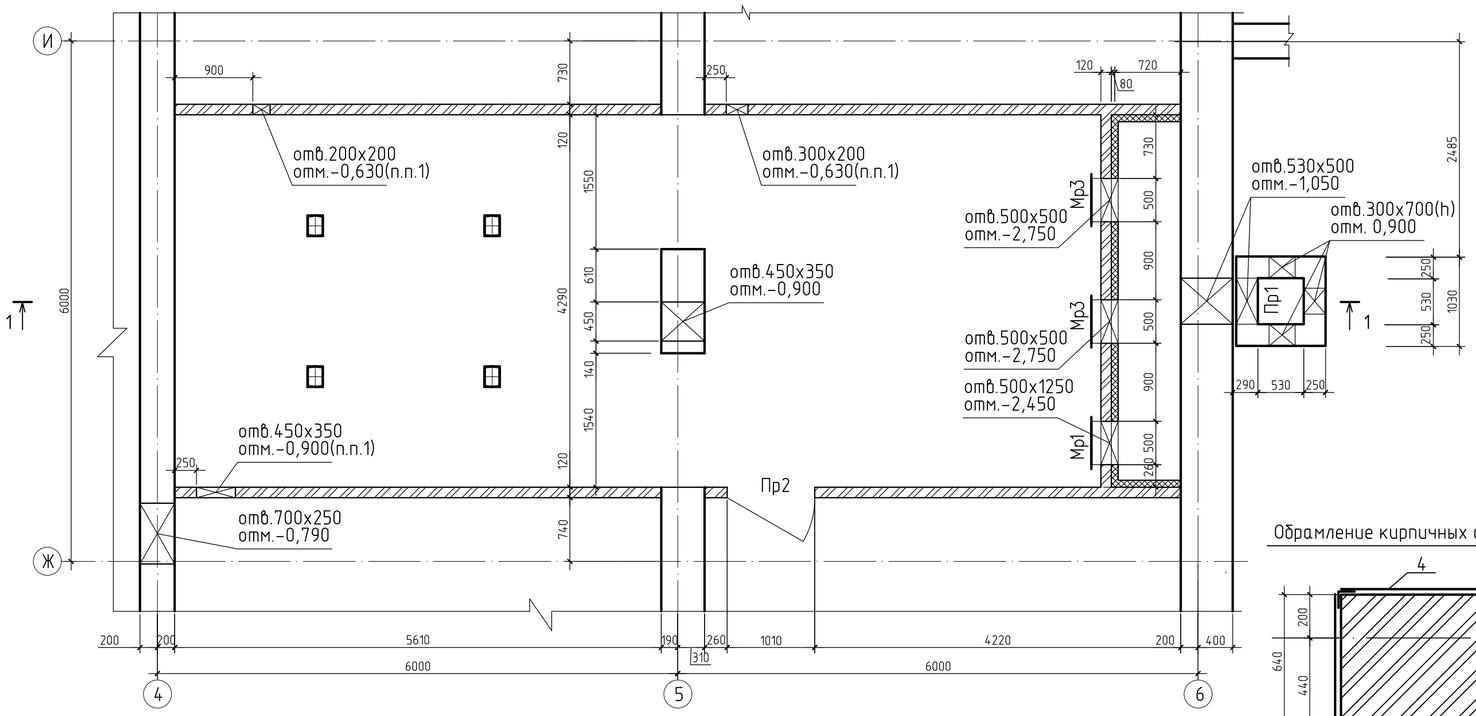

Обрамление кирпичных столбов (2шт.)

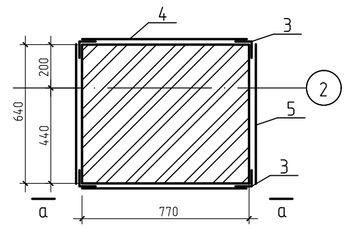

вид а-а

Разрез 1 - 1

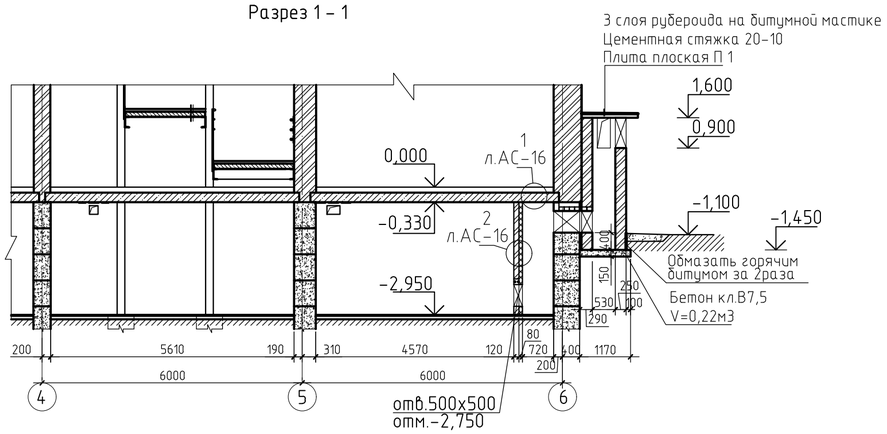

Прогоны ПРГ45.2.5-4АmVm

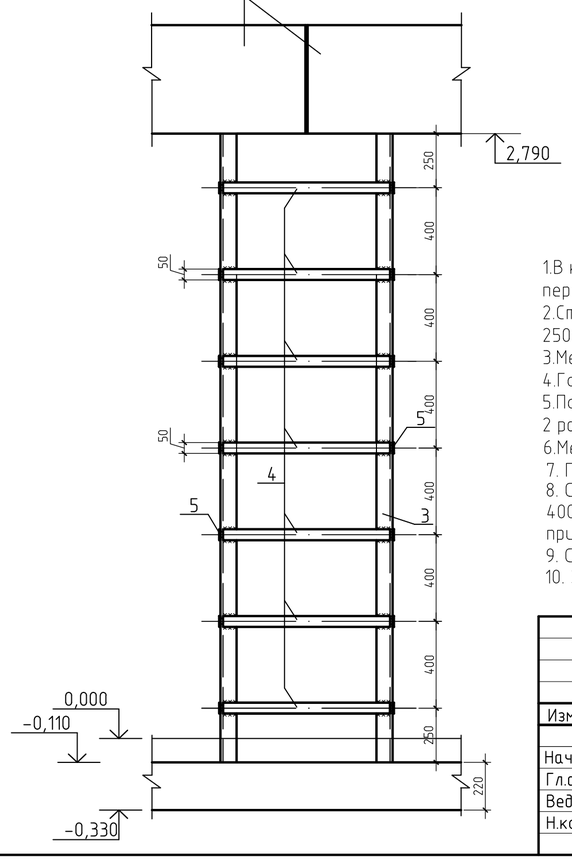

Спецификация элементов венткамеры N2

Марка поз.	Обозначение	Наименование	Кол.	Масса ед. кг.	Примеч.
Мр 1	л.АС-16	Металлическая рамка Мр 1	1	22,68	
Мр 3	л.АС-17	то же Мр 3	2	11,18	
П 1	Серия 1.243.1-4	Плита плоская ПТ 12.5-13.13	1	338	
8ПБ10-1	Серия 1.038.1-1 вып.4	Перемычка 8ПБ 10-1	2	28,0	
8ПБ13-1	то же	то же 8ПБ 13-1	1	35,0	
	ГОСТ 34028-2016	Ф12 А 400,м.п.	10,9	0,888	9,7кг
		Металлическая рамка Мр 3		11,18	
1	ГОСТ 8509-93	L50х5 L=600	4	2,3	
2	ГОСТ 103-2006	-5х60 L=140	6	0,33	

Спецификация элементов обрамления кирпичных столбов (расход дан на 1 шт.)

Марка, поз.	Обозначение	Наименование	Кол-во	Масса ед.кг	Примеч.
3	ГОСТ 8509-93	уголок L 50х5 L=2850	4	10,75	43,0кг
4	ГОСТ 106-2006	планка - 50х5 L=730	14	1,44	20,16кг
5	ГОСТ 106-2006	планка - 50х5 L=600	14	1,18	16,52кг

1.В кирпичных перегородках над проемами уложить арматуру Ф12 А400 по 2 шт. с перепуском на каждую сторону по 250мм.
2.Стенки воздухозаборной шахты выполнить из керамического кирпича КР-р-по 250х120х88/1,4НФ/100/2,0/50 ГОСТ 530-2012 на цементно-песчаном растворе М 50.
3.Металлические рамы устанавливать в проемы одновременно с кладкой.
4.Горизонтальная гидроизоляция стен - цементный раствор М 100 толщиной 20мм.
5.Поверхности кирпичных стен, соприкасающиеся с грунтом, обмазать горячим битумом за 2 раза.
6.Металлические рамки окрашиваются масляной краской за 2 раза.
7. Перед усилением, столбы очистить от раствора.
8. Столб обрамить 4 уголками L 50х5, соединить пластинами 5х50мм с шагом 400мм на сварке. Вертикальные уголки прижать к кирпичной кладке с помощью тяжей, приварить горизонтальные пластины к уголкам, тяжи снять.
9. Сварку производить электродами Э42 по ГОСТ 9467-75*, толщина сварного шва 5мм.
10. Зазоры между уголками и простенком заполнить раствором на расширяющем цементе.

Ведомость перемычек.

Марка, позиция	Схема сечения
Пр 1 шт.1	8ПБ10-1 -0,540
Пр 2 шт.1	8ПБ13-1 -0,880

Мр 3

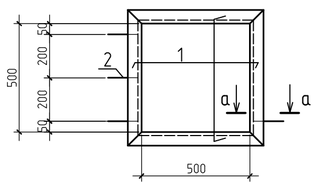

а-а

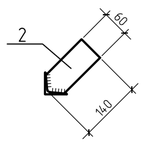

Изм.	Кол.	Лист	Nдок.	Подпись	Дата	100-1-АС		
						Строительство реабилитационного центра на 150 мест для инвалидов в г.Семей ВКО. Корректировка.		
Нач.отд.		Елкеева				Блок А 2.	Стадия: РП	Лист: 17 / Листов:
Гл.спец.		Бычкова						
Вед.инж.		Проскура						
Н.контр.		Бычкова				Венткамера N 2	ТОО ПИИ "Семстройпроект"	

Развертка вентканалов по оси 3

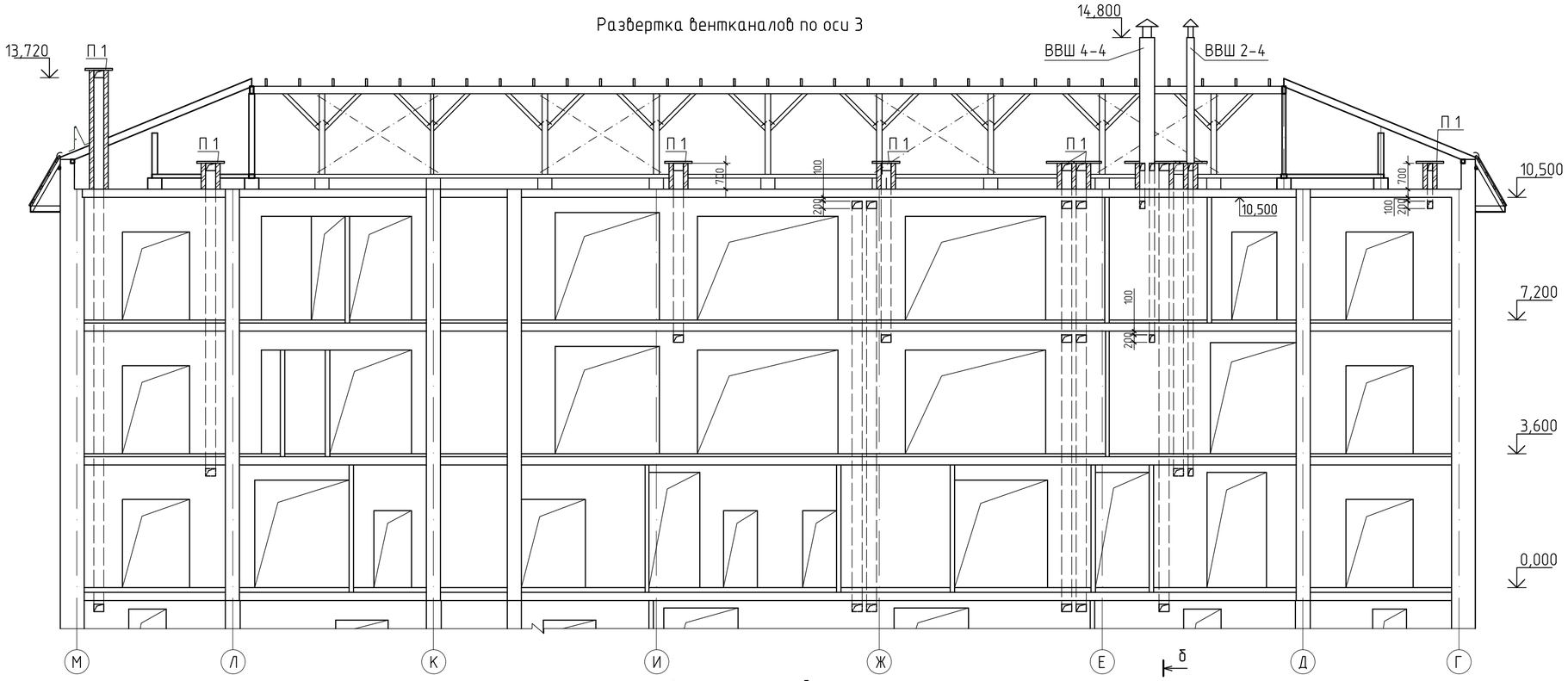

а – а

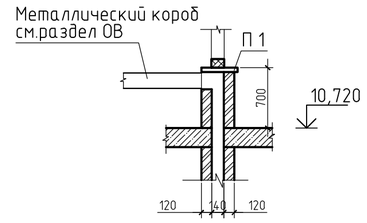

б – б

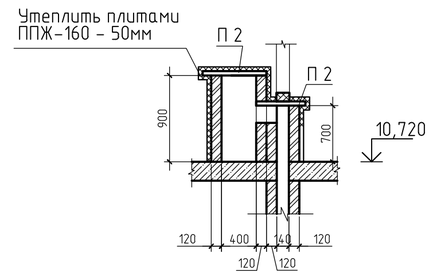

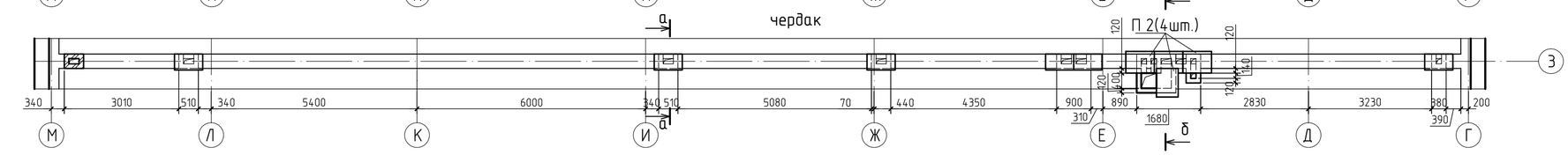

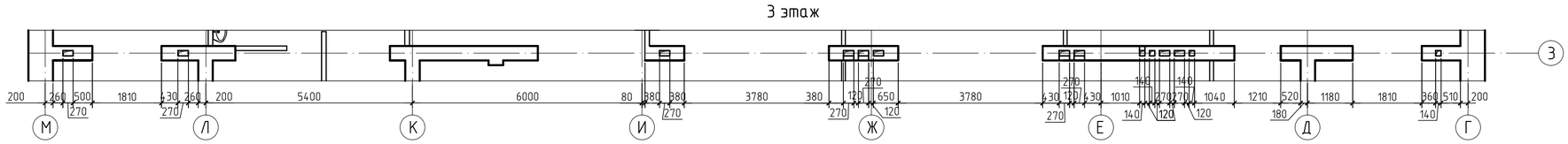

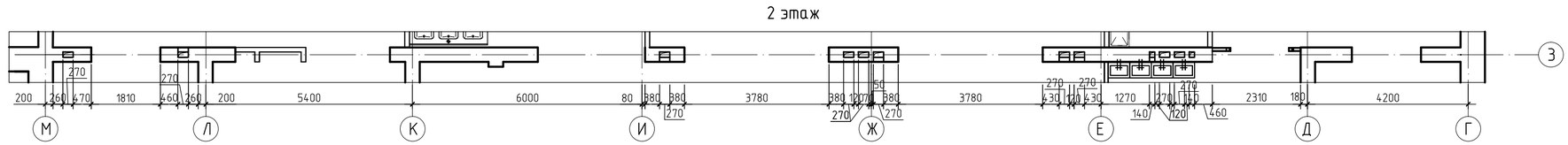

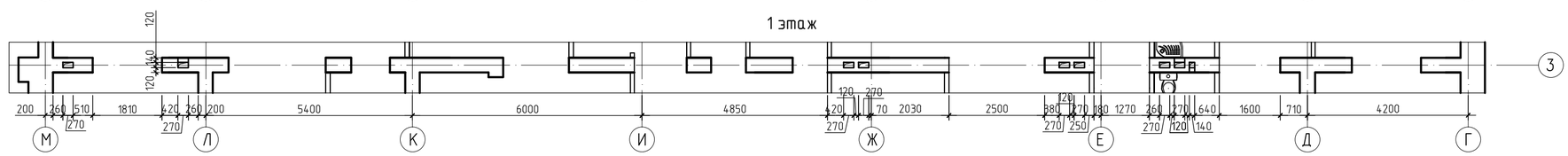

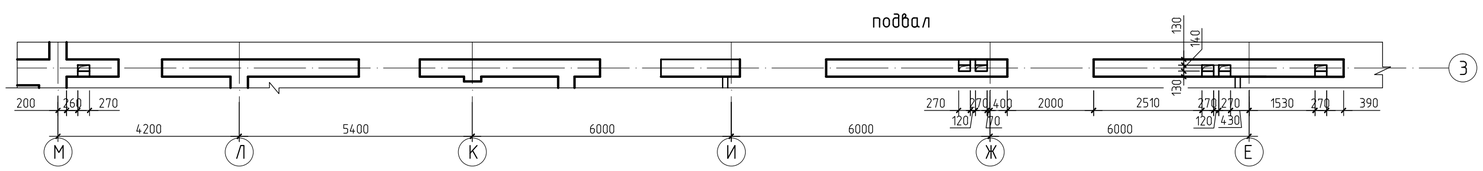

1. Вентиляционные шахты выполнить из керамического кирпича КР-р-по 250х120х88/1,4НФ/100/2,0/50/530-2012 на цементно-песчаном растворе М 50, толщина стенок шахты 120мм.
2. Вентиляционные каналы выполнить из силикатного кирпича СУРПо-М100/150/F35/1,8 ГОСТ 379-2015 на цементно-песчаном растворе М 50.
3. Околотые поверхности не обращать внутрь каналов.
4. Внутренние поверхности каналов должны быть прошваброваны глиняно-песчаным раствором.
5. Стены вентиляционных шахт утеплить жесткими минераловатными плитами Y=160кг/м3 толщиной 50мм в пределах чердака и оштукатурить цементно-песчанным раствором по металлической сетке.
6. В отверстия вентиляционных шахт установить решетки наружные РН.

Изм.	Кол.	Лист	Nдок.	Подпись	Дата	100-1-АС		
						Строительство реабилитационного центра на 150 мест для инвалидов в г.Семей ВКО. Корректировка.		
Нач.отд.		Елкеева				Блок А 2.	Стадия	Лист	Листов
Проверил		Бычкова					РП	18	
Выполнил		Проскура				Развертка вентканалов по оси 3	ТОО ПИИ "Семстройпроект"	
Н.контр.		Бычкова						

Развертка вентканалов по оси 4

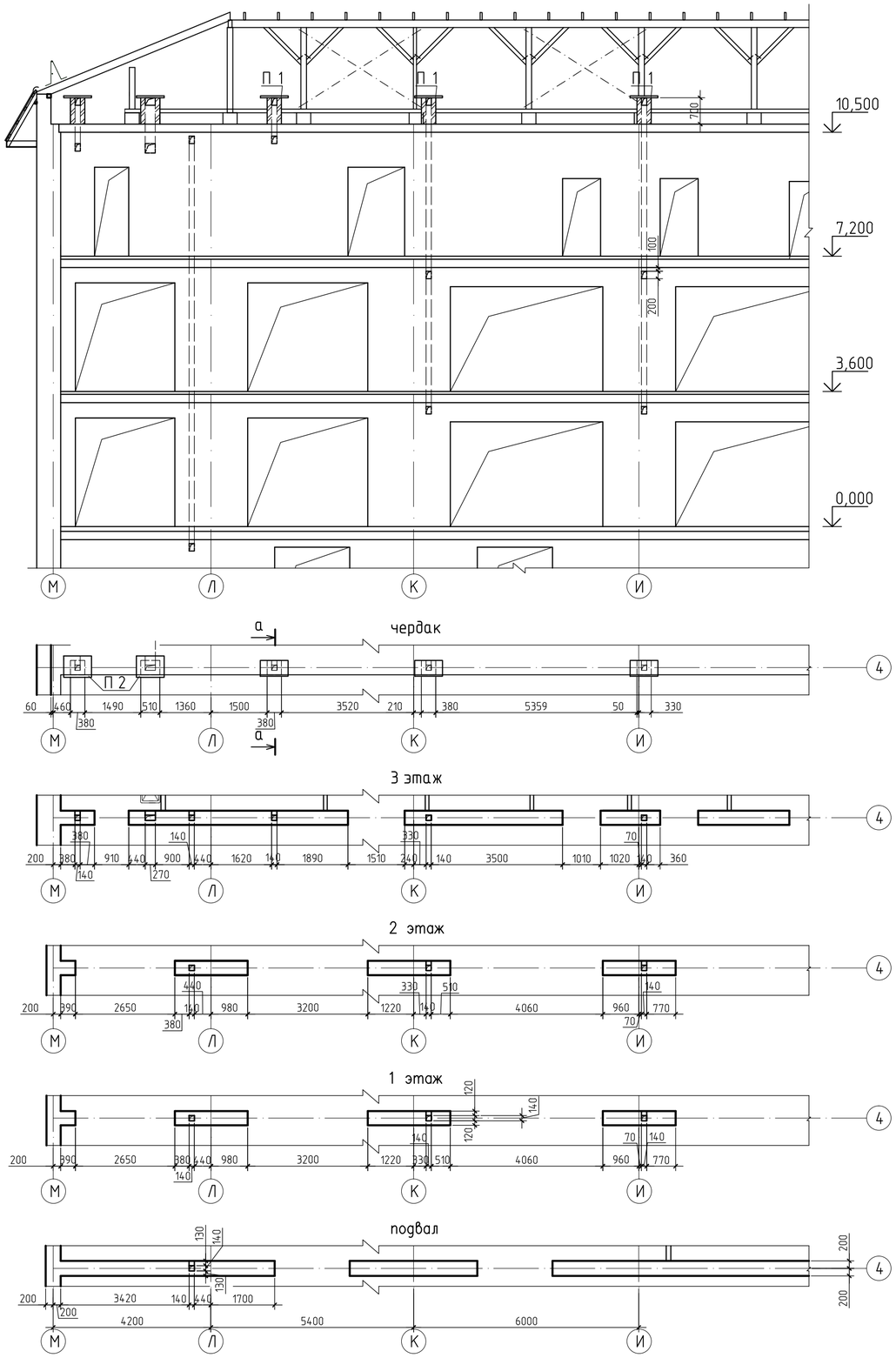

Спецификация элементов вентканалов на блок А 2

Марка	Обозначение	Наименование	Кол. шт.	Масса ед.,кг	Примеч.
П 1	Серия 3.006.1-2.87 вып.2	Плиты перекрытия каналов П 1-8	18	40	
П 2	то же	то же П 3-8	2	50	
ВВШ4-4	Серия 2.800-2 вып.9	Вытяжная вентиляционная шахта ВВШ 4-4	1		
ВВШ2-4	то же	то же ВВШ 2-4	1		
		Решетка наружная РН150х200	4		
		Решетка наружная РН250х200	2		

Развертка вентканалов по оси 5

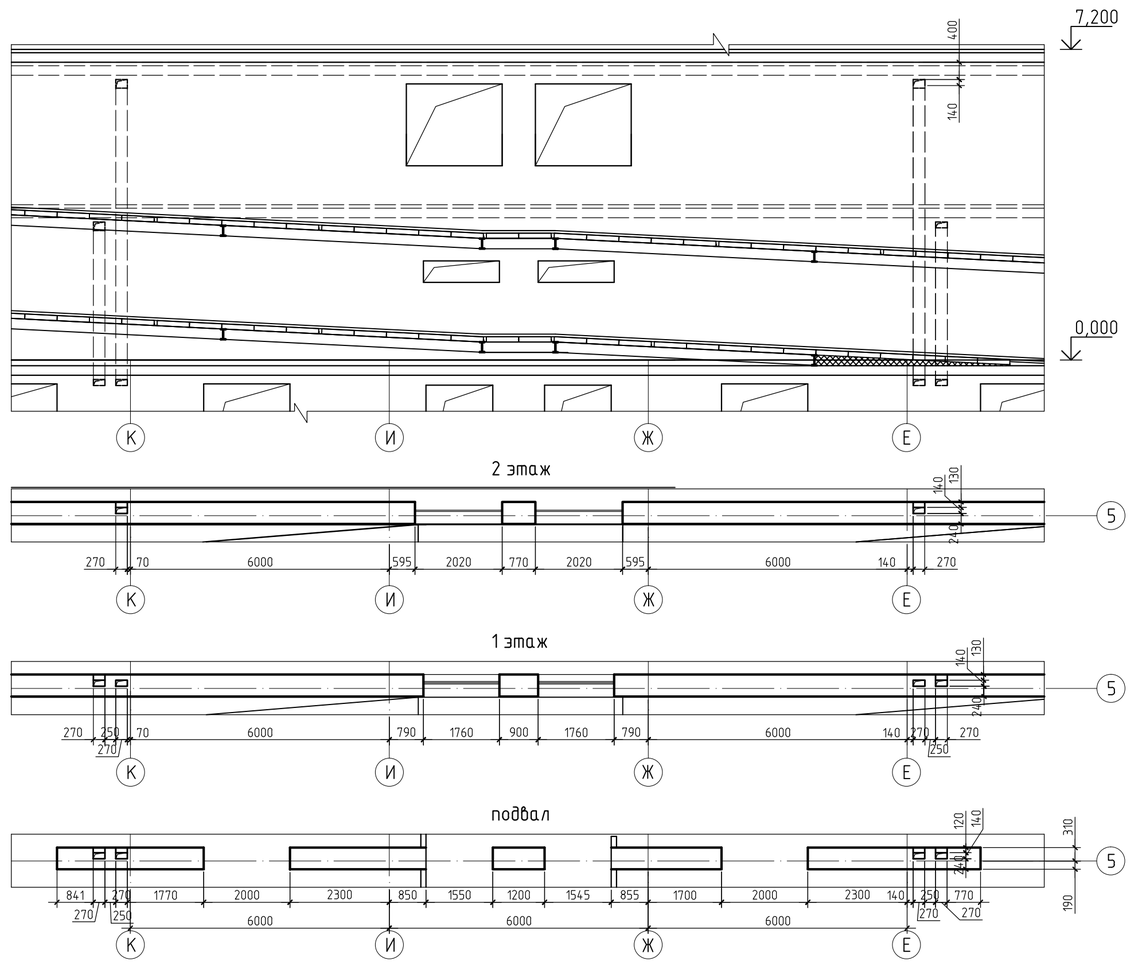

1.Общие примечания и сечения см.л.АС-18

Изм.	Кол.	Лист	Nдок.	Подпись	Дата	100-1-АС		
						Строительство реабилитационного центра на 150 мест для инвалидов в г.Семей ВКО. Корректировка.		
Нач.отд.		Елкеева				Блок А 2.	Стадия	Лист	Листов
Проверил		Бычкова					РП	19	
Выполнил		Проскура				Развертки вентканалов по осям 4,5	ТОО ПИИ "Семстройпроект"		
Н.контр.		Бычкова							

Развертка вентканалов по оси Д

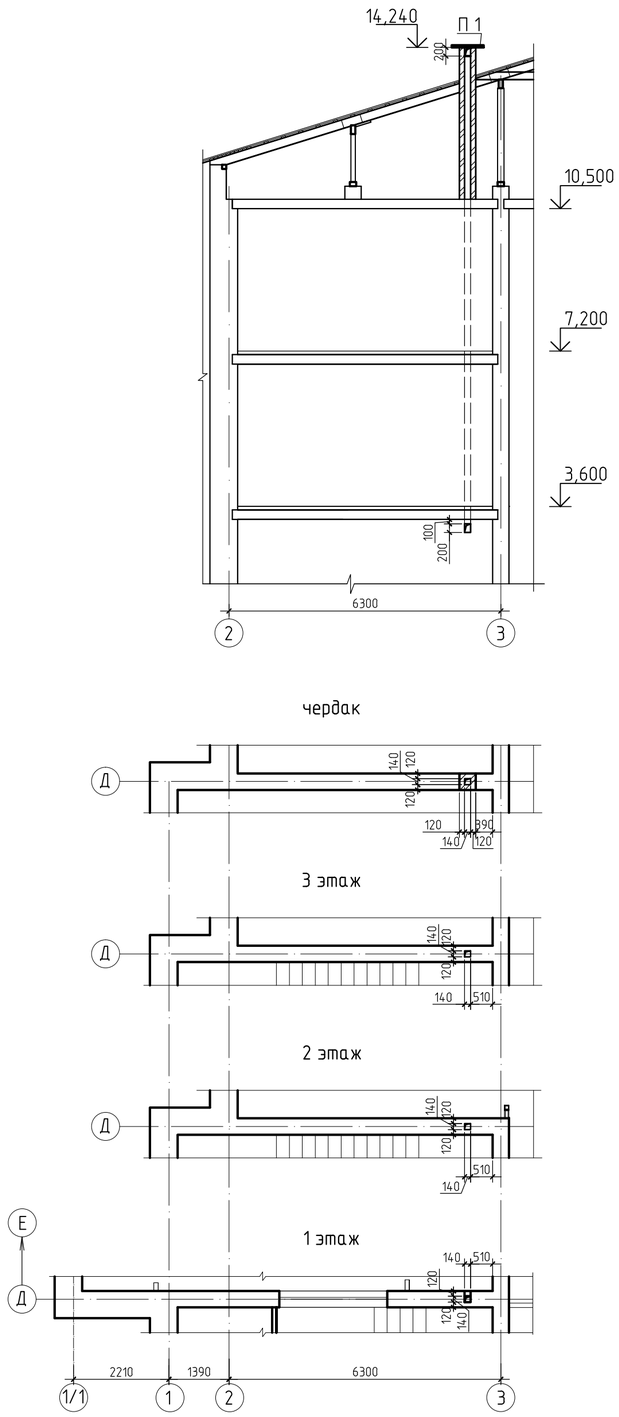

Развертка вентканалов по оси Л

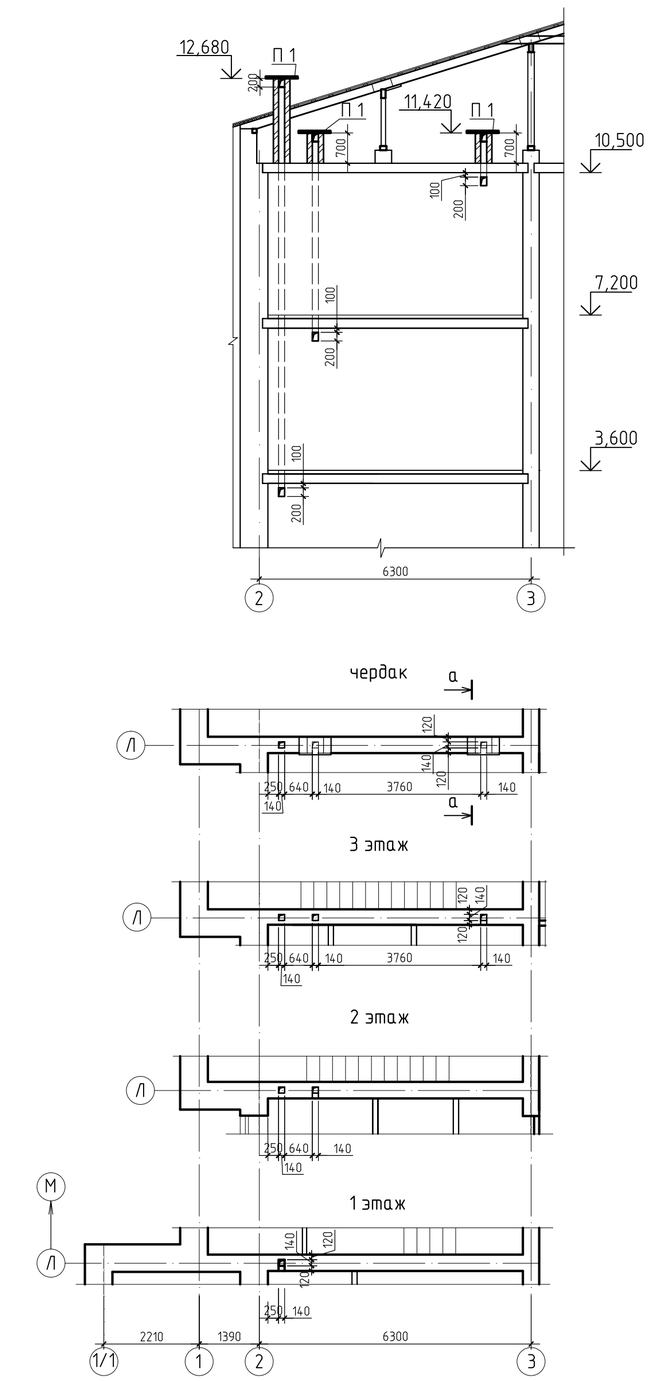

1. Общие примечания и сечения см.л.АС-18

						100-1-АС		
						Строительство реабилитационного центра на 150 мест для инвалидов в г.Семей ВКО. Корректировка.		
Изм.	Кол.	Лист	Nдок.	Подпись	Дата			
Нач.отд.		Елкеева				Блок А 2.	Стадия	Лист	Листов
Проверил		Бычкова					РП	20	
Выполнил		Проскура				Развертки вентканалов по осям Д, Л	ТОО ПИИ "Семстройпроект"		
Н.контр.		Бычкова							

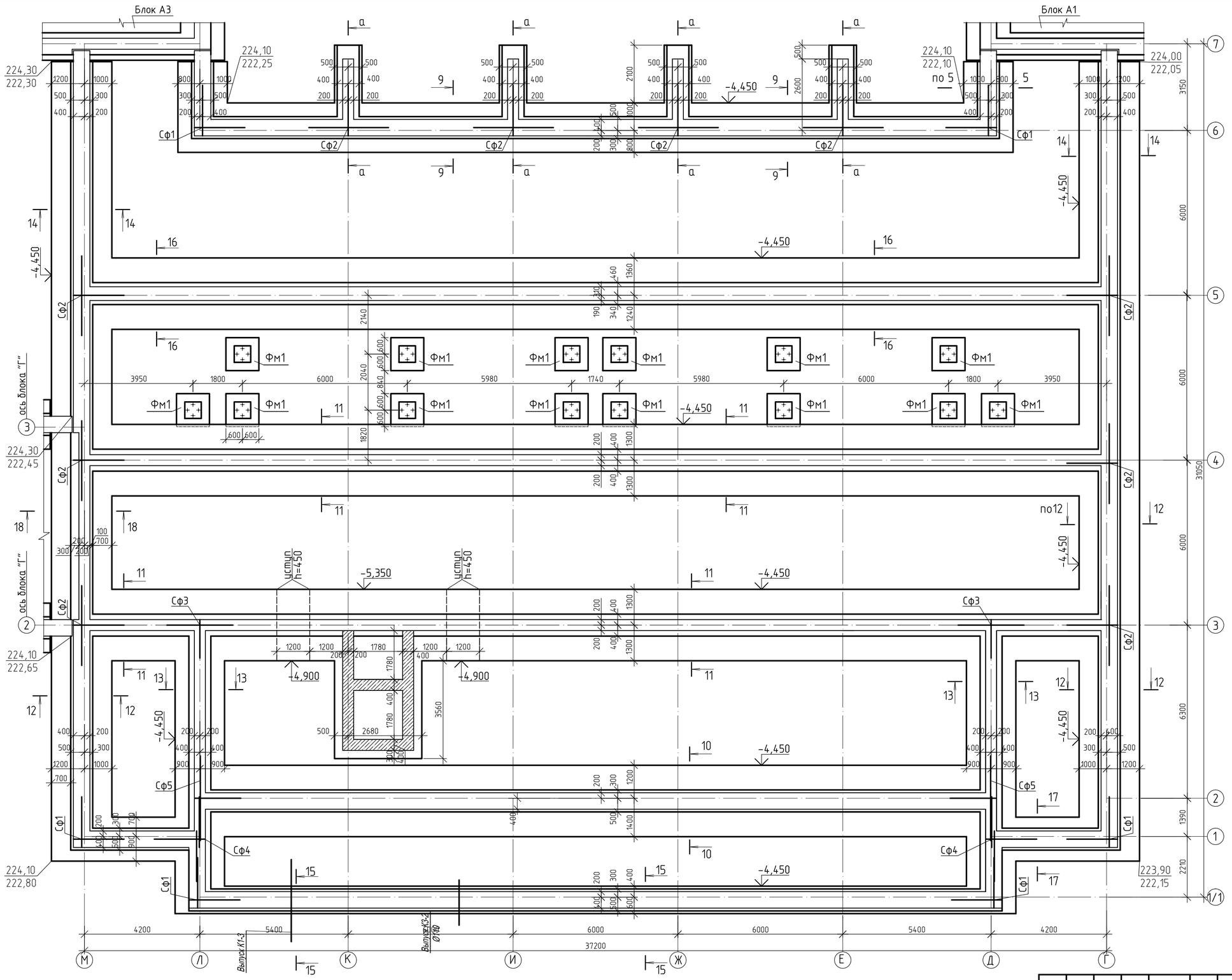

1. Фундаменты под стойки Фм1 учтены в спецификации на листе АС-36, разработаны на листе АС-37.
2. Фундамент под лифт см.лист АС-42.
3. Сечения см. лист АС-21.1.

Изм.	Кол.	Лист	Nдок.	Подпись	Дата
Нач.отд.		Елкеева			
Проверил		Бычкова			
Выполнил		Проскура			
Н.контр.		Бычкова			

100-1-АС

Строительство реабилитационного центра на 150 мест для инвалидов в г.Семей ВКО. Корректировка.

Блок А 2.

Стадия	Лист	Листов
РП	21	

Схема расположения фундаментов.

ТОО ПИИ "Семстройпроект"

9-9

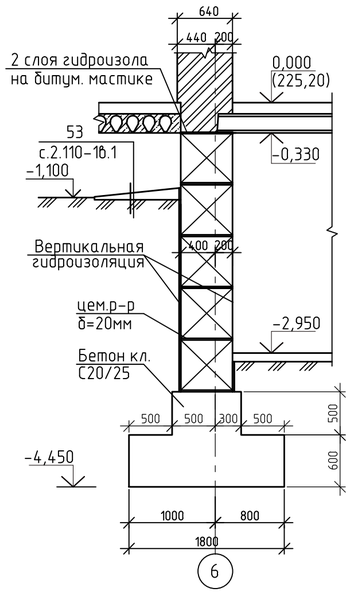

10-10

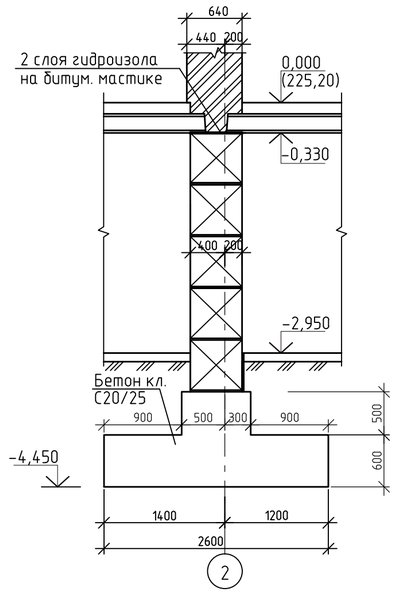

11-11

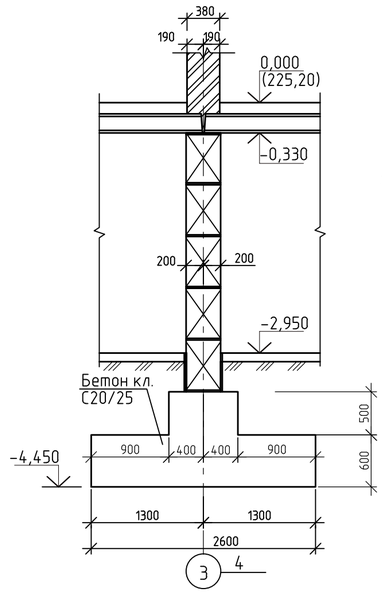

12-12

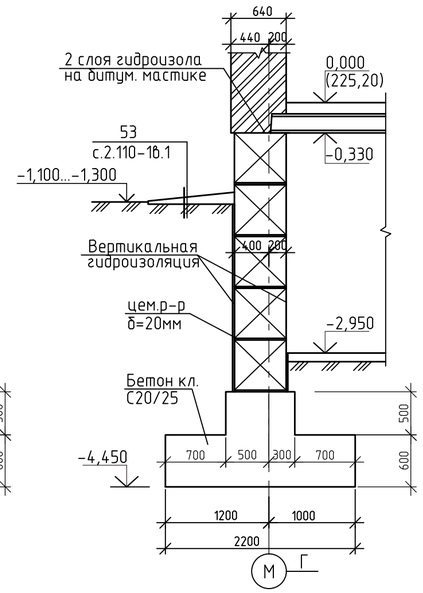

13-13

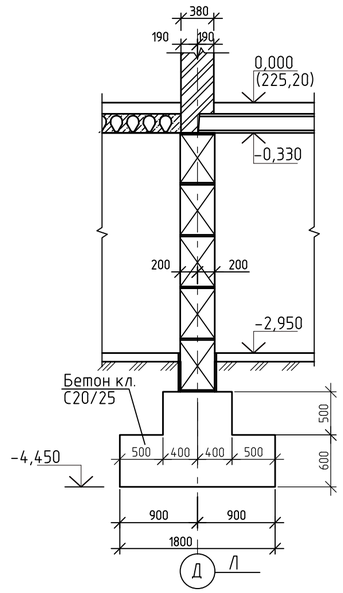

14-14

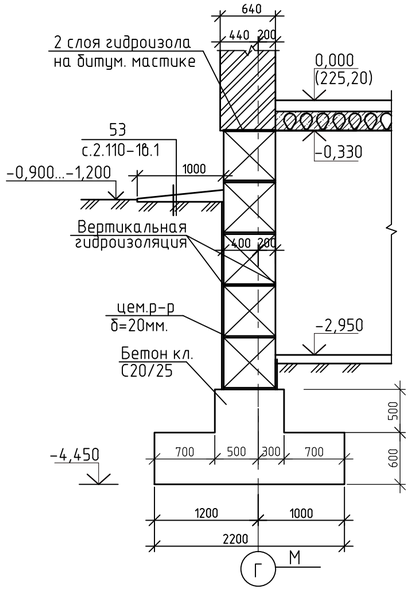

15-15

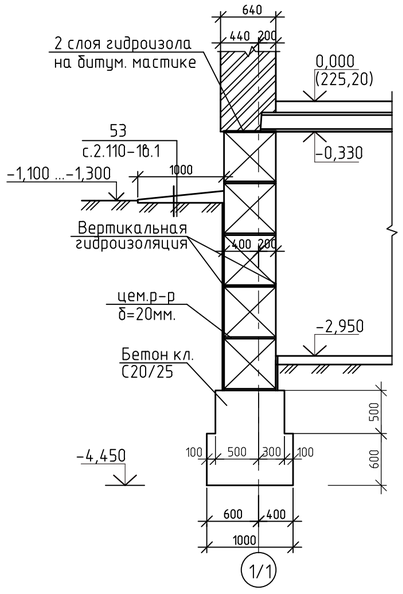

16-16

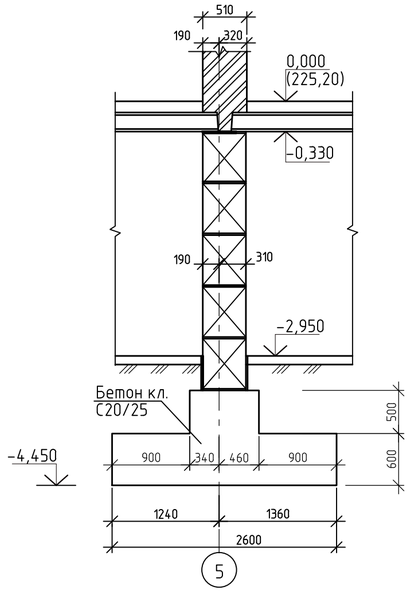

17-17

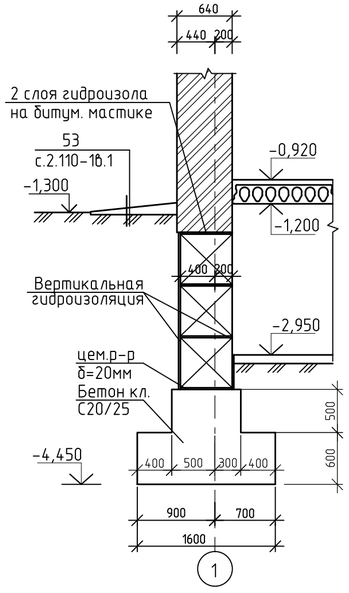

18-18

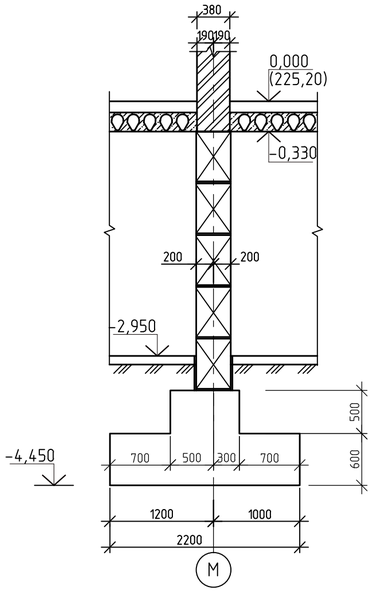

Фундамент
под перегородки

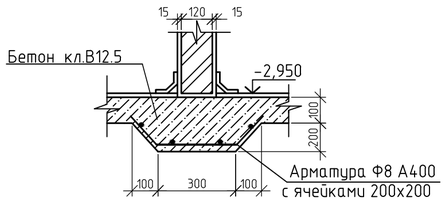

						100-1-АС		
						Строительство реабилитационного центра на 150 мест для инвалидов в г.Семей ВКО. Корректировка.		
Изм.	Кол.	Лист	Nдок.	Подпись	Дата			
Нач.отд.		Елкеева				Блок А 2.	Стадия	Лист	Листов
Проверил		Бычкова					РП	21.1	
Выполнил		Проскура				Сечения фундаментов 9-9...18-18.	ТОО ПИИ "Семстройпроект"		
Н.контр.		Бычкова							

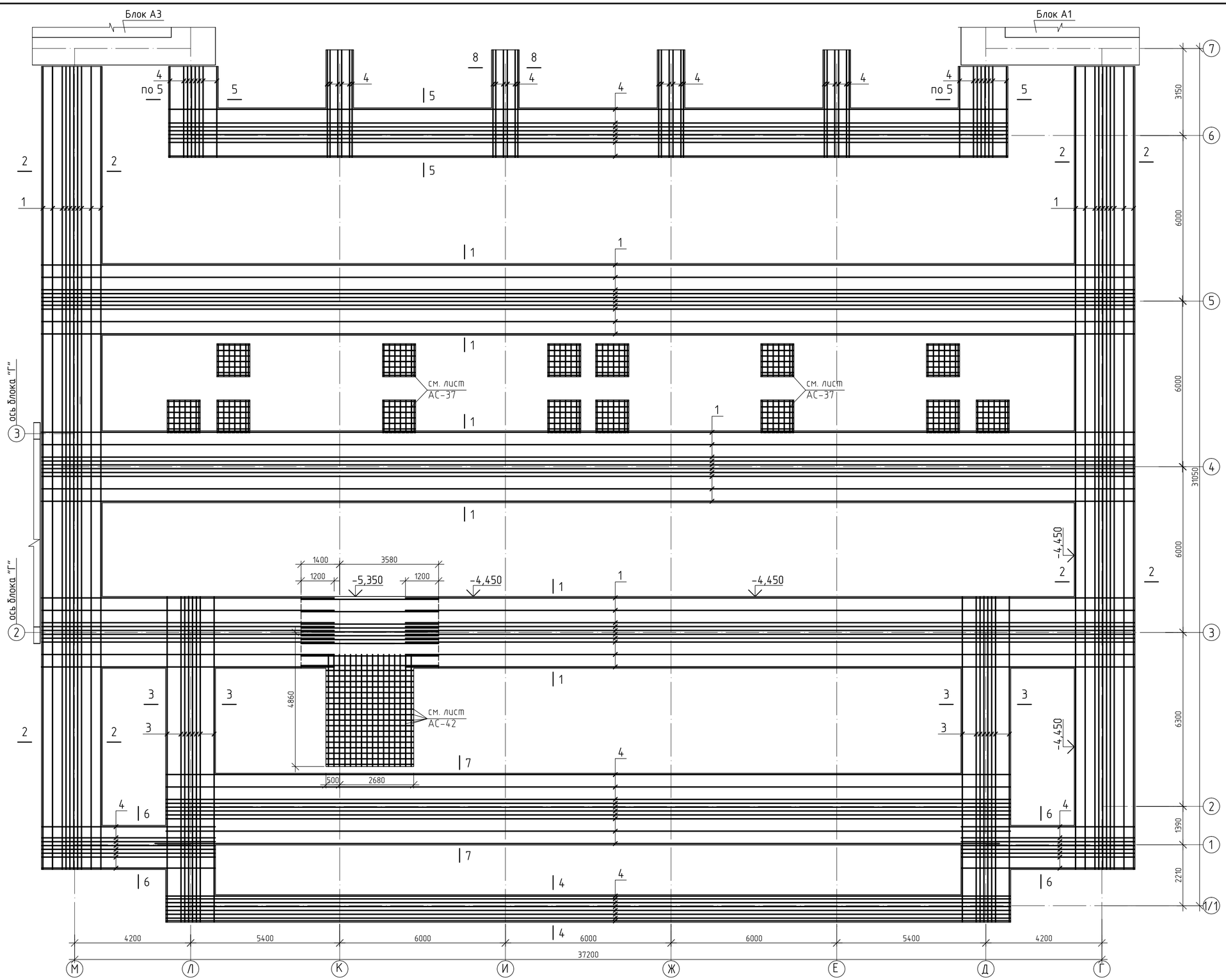

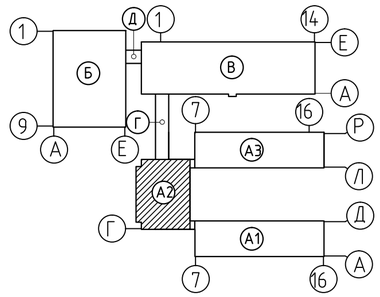

1. Общие указания по фундаментам см. лист АС-22.2.
2. Спецификацию элементов фундаментов см. лист АС-22.2.
3. Сечения см.листы АС-22, 22.1.
4. Фундамент под лифт см.лист АС-42.
5. Ведомость деталей см. лист АС-22.2.
6. Ведомость расхода стали см. лист АС-22.2.
7. Продольную арматуру ленточных фундаментов стыковать внахлестку без сварки на скрутках из вязальной проволоки не менее 3шт. на стык, при этом стыки должны располагаться в разбежку, в одном сечении стыковать не более 50% арматуры.
8. Поперечную арматуру крепить к продольной на скрутках, кроме мест уступов у лифта по оси 3, где соединения поперечной и продольной арматуры выполнять при помощи сварки.

						100-1-АС			
						Строительство реабилитационного центра на 150 мест для инвалидов в г.Семей ВКО. Корректировка.			
Изм.	Кол.	Лист	Nдок.	Подпись	Дата				
Нач.отд.		Елкеева				Блок А 2.	Стадия	Лист	Листов
Проверил		Бычкова					РП	21.2	
Выполнил		Проскура				Схема армирования монолитных фундаментов на отм. -3,350 (нижнее армирование)	ТОО ПИИ "Семстройпроект"		
Н.контр.		Бычкова							

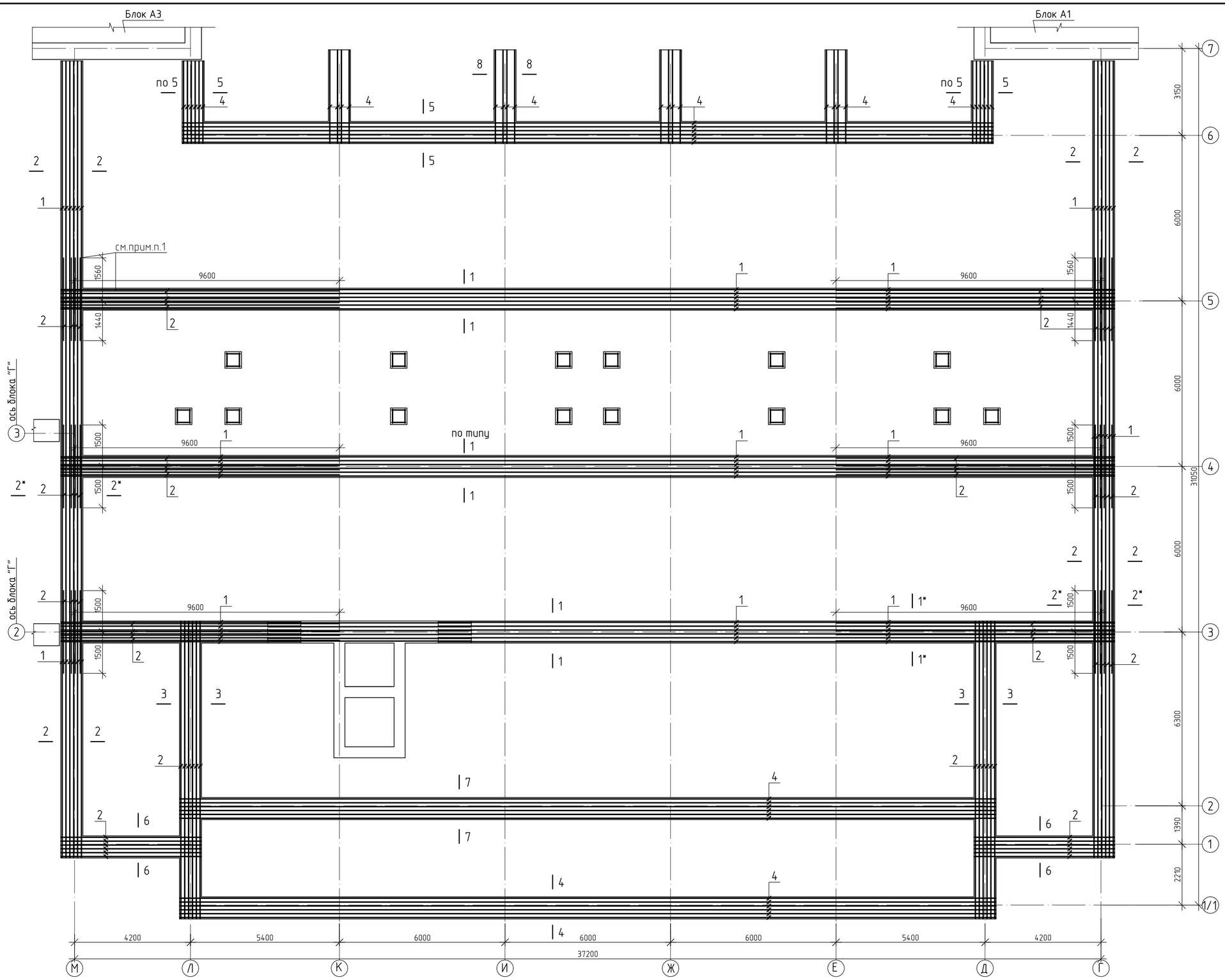

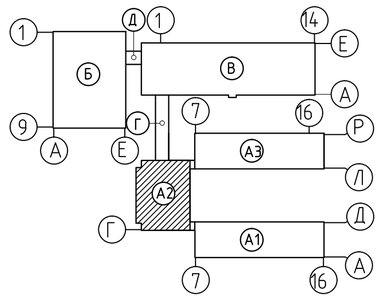

1. В углах на пересечениях осей 3М, 4М, 5М, 3Г,4Г, 5Г по осям М, Г на участке длиной 3,0м уложить дополнительно по 4 Ф22 А400 (поз.2). По осям 3,4,5,в осях Е-Г, М-К на длину 9,6м уложить по 4Ф22А400 (поз.2), см.сечения 1*-1*, 2*-2*.
2. Сечения см.листы АС-22, 22.1.

Изм.	Кол.	Лист	Nдок.	Подпись	Дата	100-1-АС		
						Строительство реабилитационного центра на 150 мест для инвалидов в г.Семей ВКО. Корректировка.		
Нач.отд.		Елкеева				Блок А 2.	Стадия	Лист	Листов
Проверил		Бычкова					РП	21.3	
Выполнил		Проскура				Схема армирования монолитных фундаментов на отм. -3,350 (верхнее армирование)	ТОО ПИИ "Семстройпроект"		
Н.контр.		Бычкова							

1 – 1

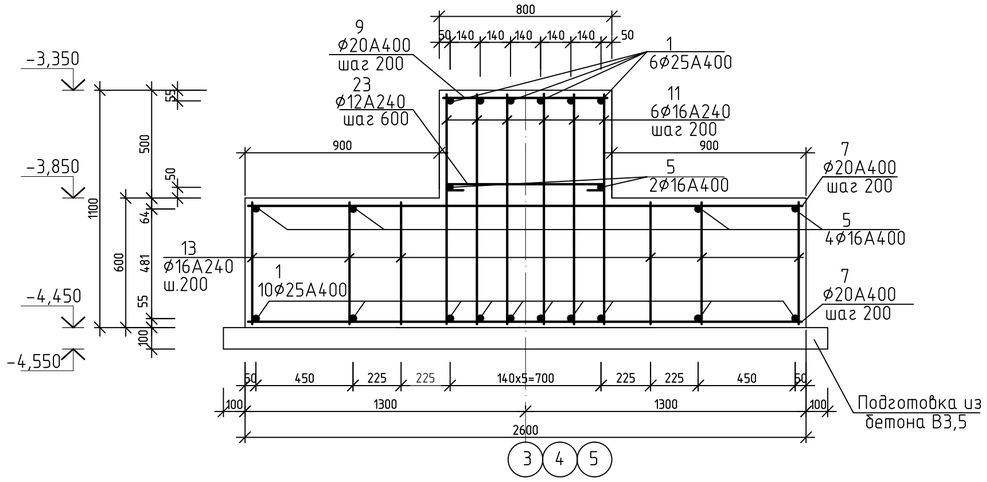

1* – 1*

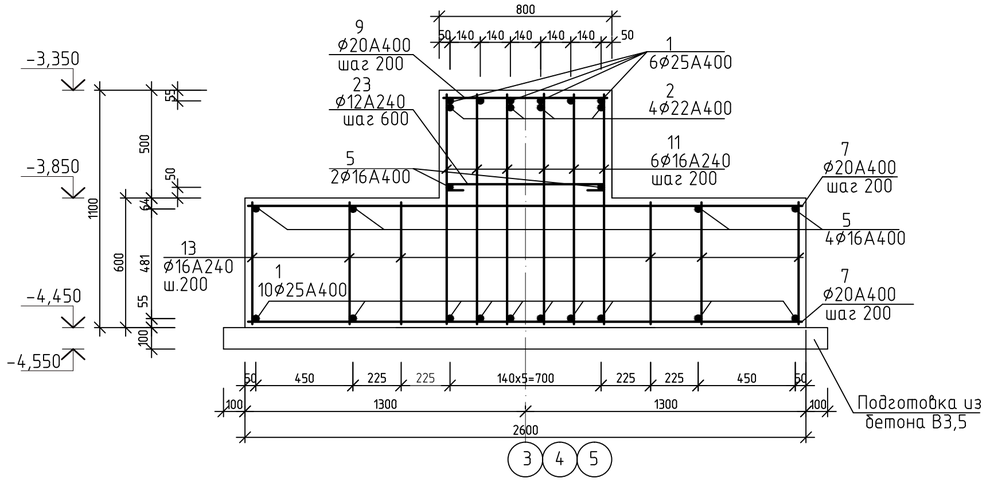

2 – 2

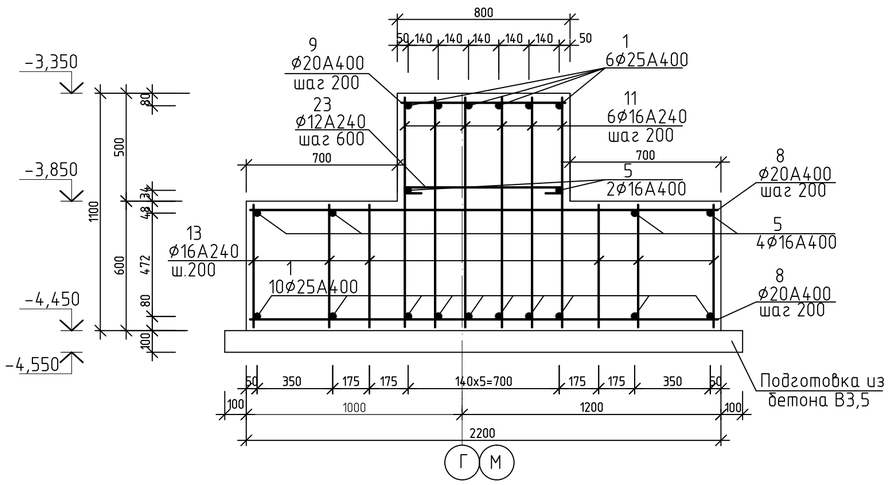

2* – 2*

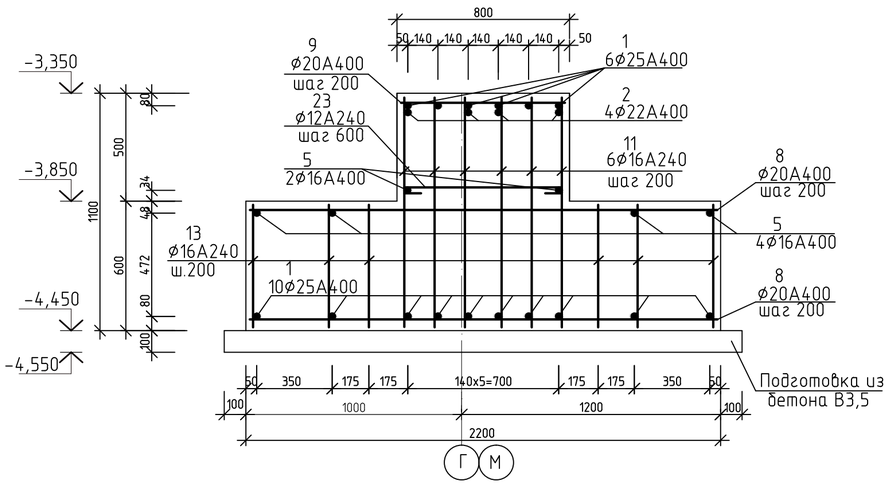

3 – 3

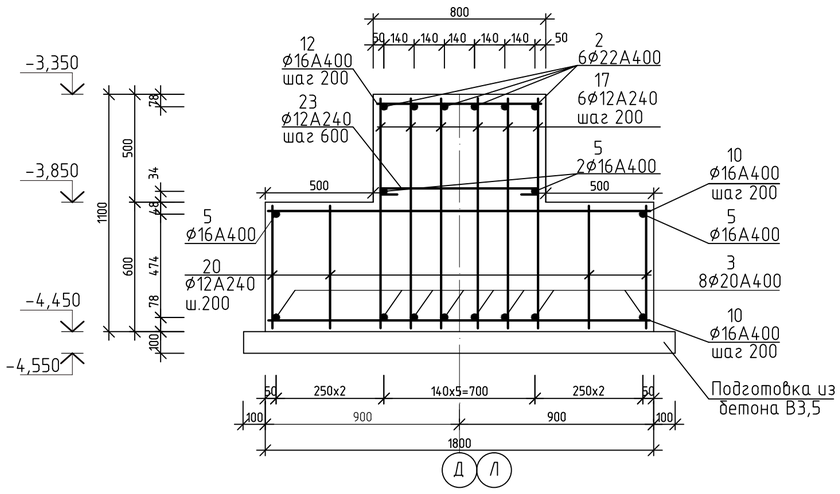

4 – 4

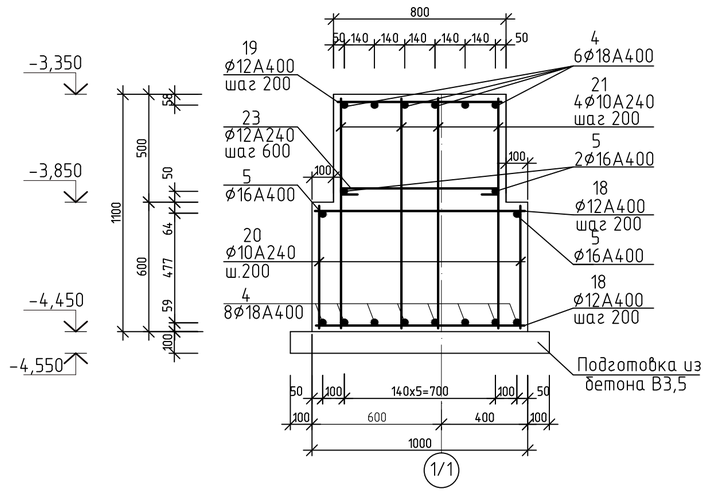

1. Данный лист см. совместно с л.АС-21.2, 21.3.

						100-1-АС			
						Строительство реабилитационного центра на 150 мест для инвалидов в г.Семей ВКО. Корректировка.			
Изм.	Кол.	Лист	Nдок.	Подпись	Дата				
Нач.отд.		Елкеева				Блок А 2.	Стадия	Лист	Листов
Проверил		Бычкова					РП	22	
Выполнил		Северина				Сечения фундаментов 1-1...4-4.	ТОО ПИИ "Семстройпроект"		
Выполнил		Проскура							
Н.контр.		Бычкова							

5 – 5

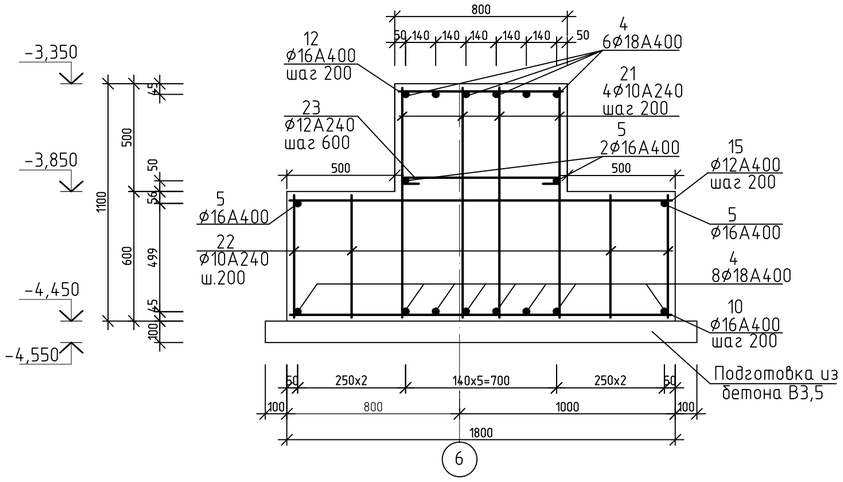

6 – 6

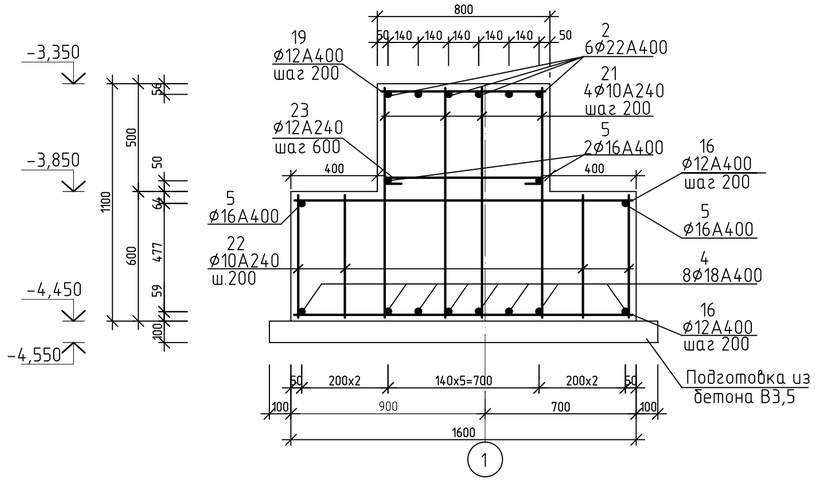

7 – 7

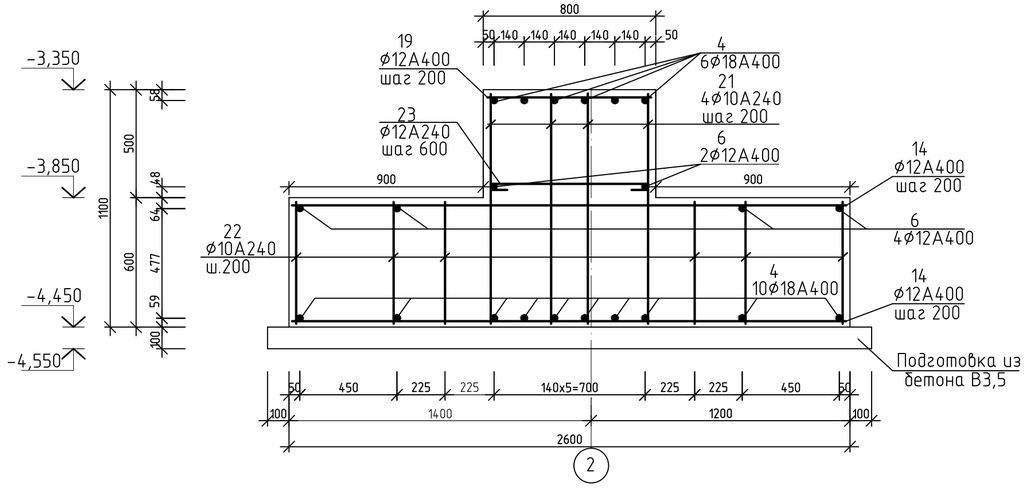

8 – 8

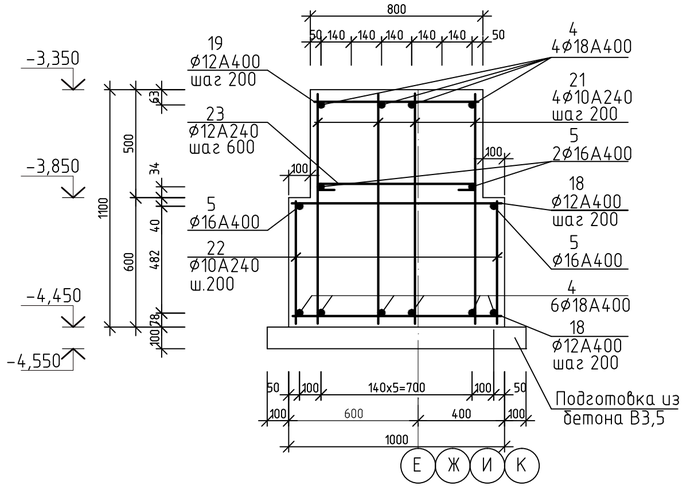

Армирование уступа по оси 3

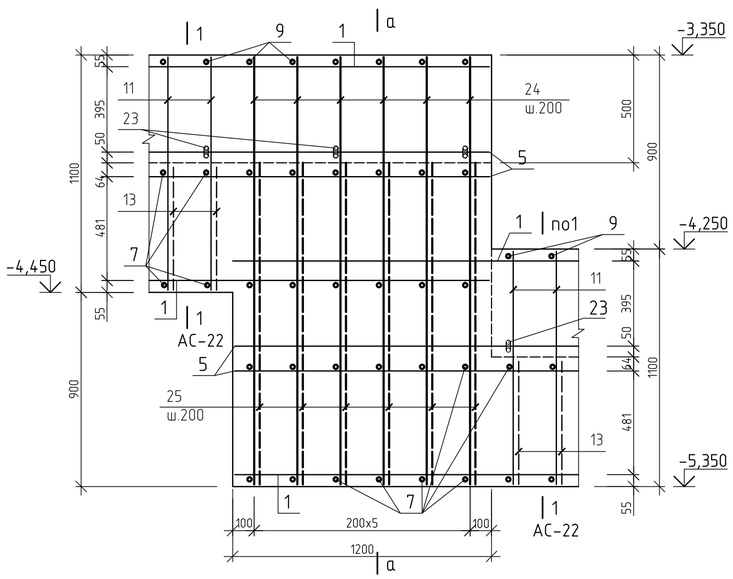

а – а

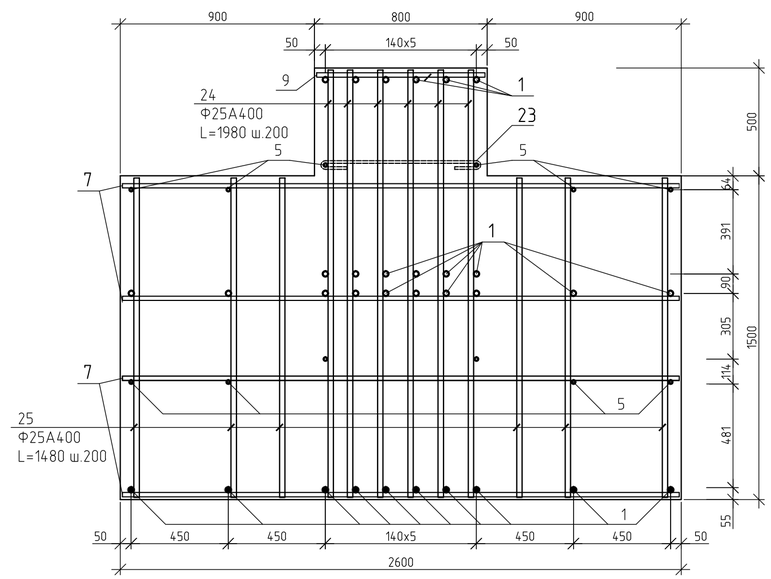

1. Данный лист см. совместно с л.АС-21.2, 21.3.

						100-1-АС		
						Строительство реабилитационного центра на 150 мест для инвалидов в г.Семей ВКО. Корректировка.		
Изм.	Кол.	Лист	Nдок.	Подпись	Дата			
Нач.отд.		Елкеева				Блок А 2.	Стадия	Лист	Листов
Проверил		Бычкова					РП	22.1	
Выполнил		Северина				Сечения фундаментов 5-5...8-8. Деталь армирования уступа.	ТОО ПИИ "Семстройпроект"		
Выполнил		Проскура							
Н.контр.		Бычкова							

Марка, поз.	Обозначение	Наименование	Кол-во	Масса ед.кг	Примеч.
1	ГОСТ 34028-2016	Ф25А400 Lобщ.м.п.	2995	3,853	11539,8кг
2	то же	Ф22А400 Lобщ.м.п.	655	2,984	1954,6кг
3	"	Ф20А400 Lобщ.м.п.	400	2,466	986,4кг
4	"	Ф18А400 Lобщ.м.п.	1760	1,998	3516,5кг
5	"	Ф16А400 Lобщ.м.п.	1705	1,578	2690,5кг
6	"	Ф12А400 Lобщ.м.п.	195	0,888	173,16кг
7	"	Ф20А400 L=2580	1218	6,37	
8	"	Ф20А400 L=2180	584	5,38	
9	"	Ф20А400 L=780	866	1,93	
10	"	Ф16А400 L=1780	427	2,81	
11	"	Ф16А240 L=1080	5196	1,71	
12	"	Ф16А400 L=780	290	1,24	
13	"	Ф16А240 L=580	5334	0,92	
14	"	Ф12А400 L=2580	308	2,3	
15	"	Ф12А400 L=1780	187	1,6	
16	"	Ф12А400 L=1580	128	1,41	
17	"	Ф12А240 L=1080	660	0,96	
18	"	Ф12А400 L=980	468	0,9	
19	"	Ф12А400 L=780	422	0,7	
20	"	Ф12А240 L=580	480	0,52	
21	"	Ф10А240 L=1080	1596	0,67	
22	"	Ф10А240 L=580	2912	0,36	
23	"	Ф12А240 L=1000	534	0,888	
24	"	Ф25А400 L=1980	72	7,63	
25	"	Ф25А400 L=1480	72	5,71	
		Бетон класса С20/25,м3	584,5		
		Бетон класса В3,5,м3	66,5		

Ведомость деталей

Поз.	Эскиз
23 L=1000	740 125 125

1. Согласно отчету по инженерным изысканиям, выполненному ТОО ПИИ "Семстройпроект" в октябре 2020года, основанием фундаментов служат пески мелкие аллювиально-проллювиальные, с линзами ожелезнения , с мелкими хаотичными прослойками и линзами супесей мощностью от 3 до 8 см, и включениями желваков карбонатов, полимиктового состава, средней плотности сложения, от маловлажных и влажных в верхней части слоя, до водонасыщенных в нижней части слоя с глубины 2,50 – 2,90 м со следующими расчетными характеристиками при е = 0,652:
СII= 1,0 кПа; φII = 27°; EII= 24,9 МПа; рII= 1,59 г/см3; (водонасыщ.гр).
Грунтовые воды на момент проведения изысканий – октябрь 2020 г. выработками вскрыты на отметке 219,90 м. Возможное повышение уровня грунтовых вод в паводковый период и период обильных атмосферных осадков на 1,00 – 1,50 м.
Грунты в интервале от 0,0 до 4,00 м, по содержанию сульфатов – (2224,37 мг/кг почвы) к портландцементу по ГОСТ 10178-85 на бетоны марок W4 обладают сильноагрессивными свойствами.
2. При отрывке котлована и обнаружении отличий грунта основания от принятого в проекте, сообщить в проектную организацию.
3. За условную отметку 0,000 принят уровень чистого пола 1 этажа здания, что соответствует абсолютной отметке 225,20 по генплану.
4. Фундаменты в проекте приняты ленточные сборные из бетонных блоков по ГОСТ 13579-2018 с монолитной железобетонной подошвой из бетона кл. С20/25 на сульфатостойком портландцементе.
5. Монолитную подошву выполнить по бетонной подготовке h=100мм из бетона кл. В3,5.
6. Кладку блоков вести на цементно-песчаном растворе М 50, толщиной не более 20мм с перевязкой вертикальных швов в каждом ряду, а также во всех углах и пересечениях на глубину не менее 1/3 высоты блока.
7. Монолитные участки в стенах фундаментов выполнить из бетона В7,5.
8. Горизонтальная гидроизоляция на отм. -0,350 из 2-хслоев гидроизола на битумной мастике, в уровне пола подвала из цем.р-ра состава 1:2 толщ.20мм.
9. Отмостку вокруг здания и крылец выполнить из бетона класса В7,5 шириной 1,0 м.
10. Над отверстиями в фундаментах шириной до 500мм уложить арматуру Ф12 А400 с перепуском по 250 мм в каждую сторону с шагом 100мм по ширине.
11. Производство земляных работ производить согласно СН РК 5.01-01-2013 "Земляные сооружения. Основания и фундаменты."
12. При отрытии котлована и обнаружении грунтовых вод перед началом работ выполнить водопонижение.

Ведомость расхода стали на монолитный фундамент

Марка элемента	Изделия арматурные											Всего	Общий расход
	Арматура класса												
	А 240				А 400								
	ГОСТ 34028-2016												
	⌀16	⌀12	⌀10	Итого	⌀25	⌀22	⌀20	⌀18	⌀16	⌀12	Итого		
фундаменты монолитные	13792,44	1357,4	1058,37	16208,21	12500,28	1954,6	13558,36	3516,5	4249,97	2077,84	37857,55	54065,76	54065,76

Изм.	Кол.	Лист	Nдок.	Подпись	Дата	100-1-АС		
						Строительство реабилитационного центра на 150 мест для инвалидов в г.Семей ВКО. Корректировка.		
Нач.отд.		Елкеева				Блок А 2.	Стадия	Лист	Листов
Проверил		Бычкова					РП	22.2	
Выполнил		Проскура				Спецификация элементов монолитных фундаментов.	ТОО ПИИ "Семстройпроект"		
Н.контр.		Бычкова							

Развертка фундаментов по оси "1/1"

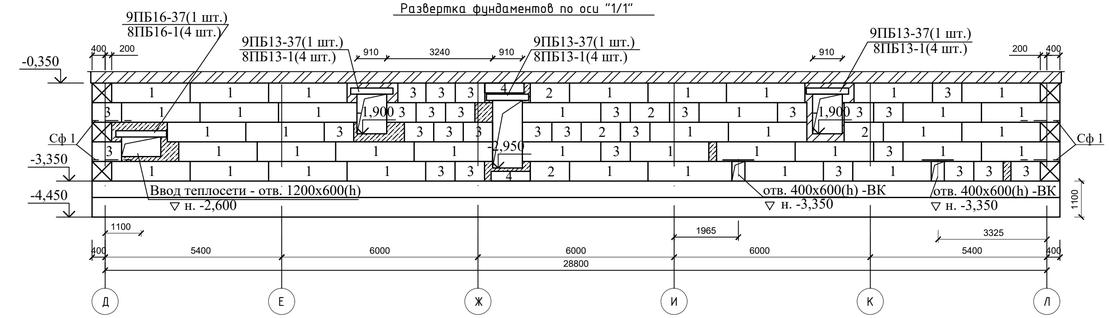

Развертка фундаментов по оси "5"

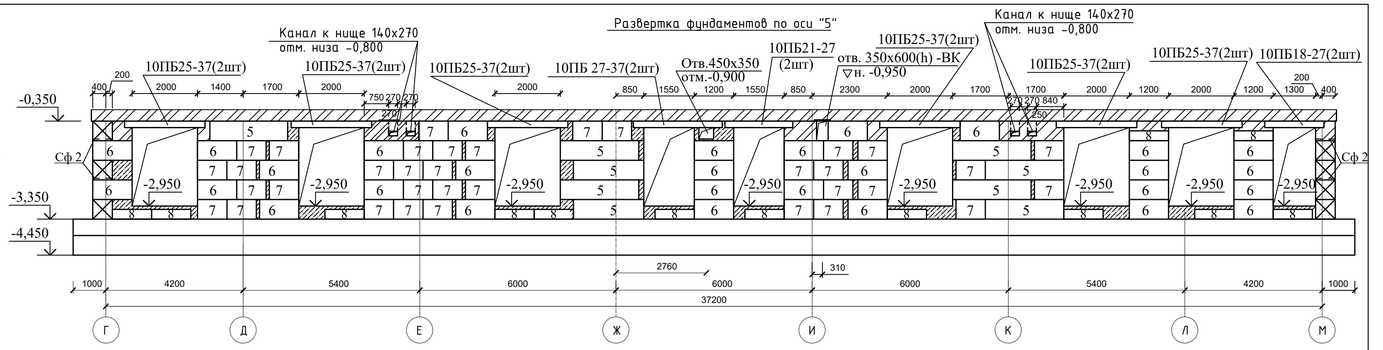

Развертка фундаментов по оси "2"

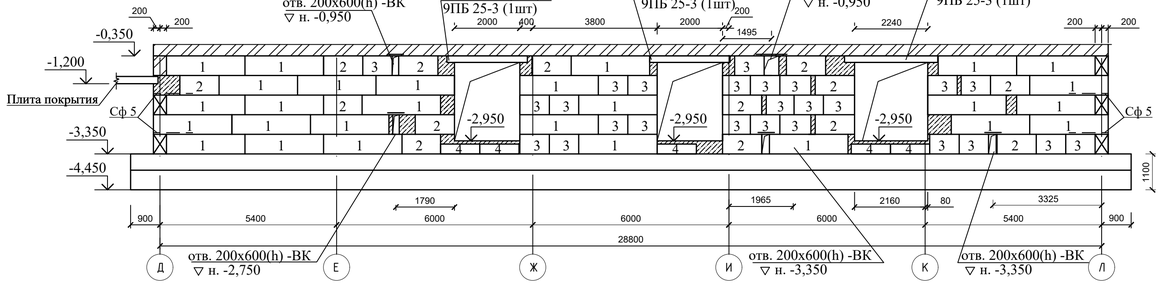

Развертка фундаментов по оси "6"

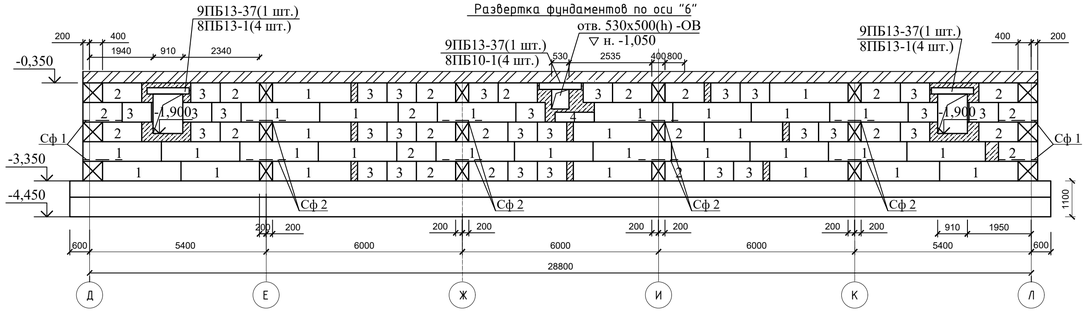

Развертка фундаментов по оси "3"

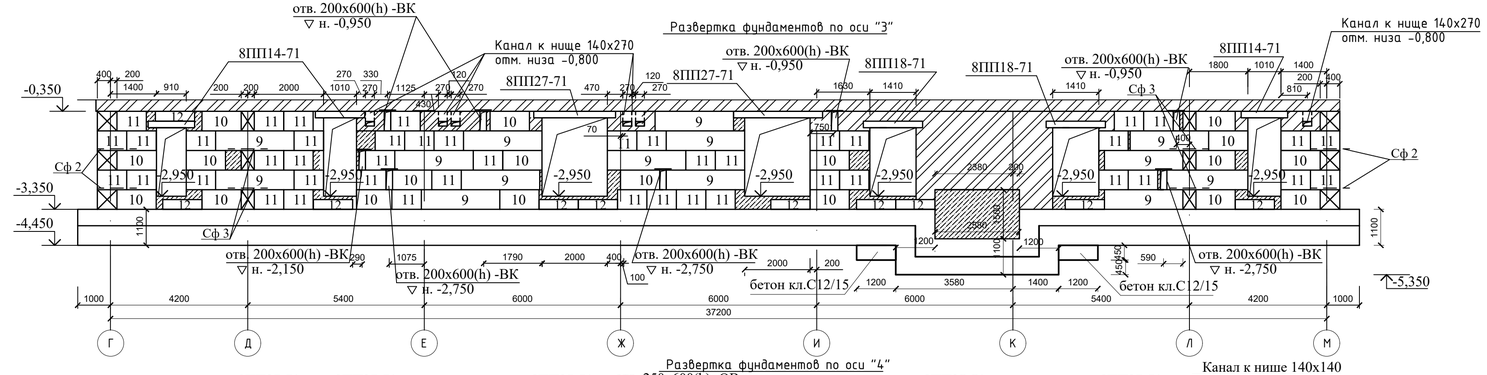

Развертка фундаментов по оси "1"

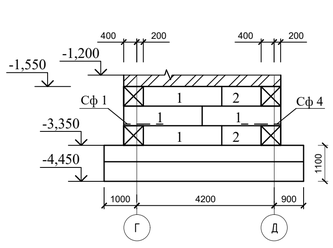

а - а (шт.4)

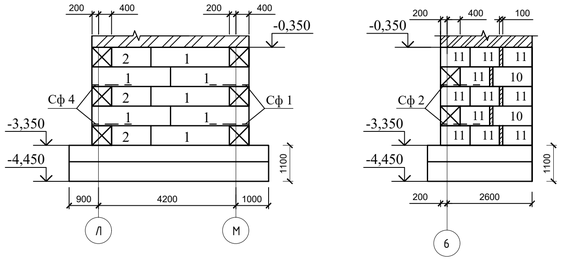

Развертка фундаментов по оси "4"

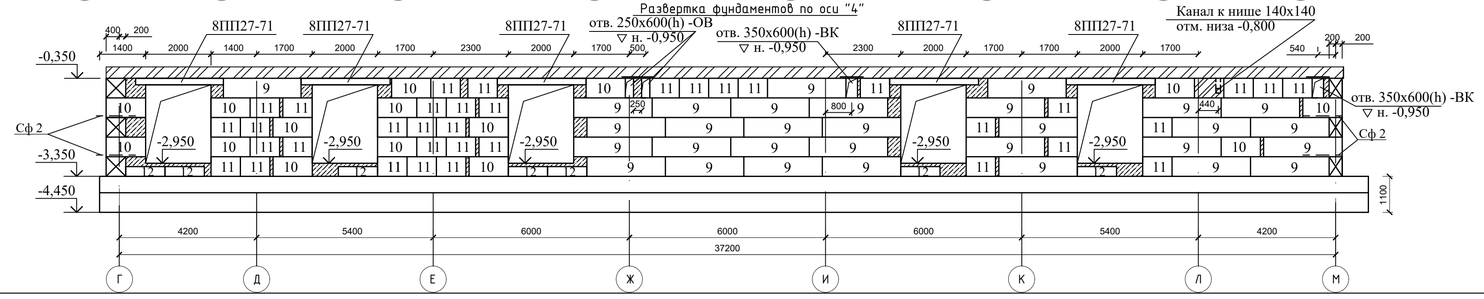

1. Данный лист смотри с листами АС-21,22,24,25.

						100-1-АС			
						Строительство реабилитационного центра на 150 мест для инвалидов в г.Семей ВКО. Корректировка.			
Изм.	Кол.	Лист	Nдок.	Подп.	Дата				
Нач.отд.		Елкеева				Блок А2	Стадия	Лист	Листов
Проверил		Северина					РП	23	
Разработал		Толегенова				Развертки фундаментов по осям 1; 1/1; 2; 3; 4; 5.	ТОО ПИИ "Семстройпроект"		
Норм.контр		Бычкова							

А2

Развертка фундаментов по оси "Г"

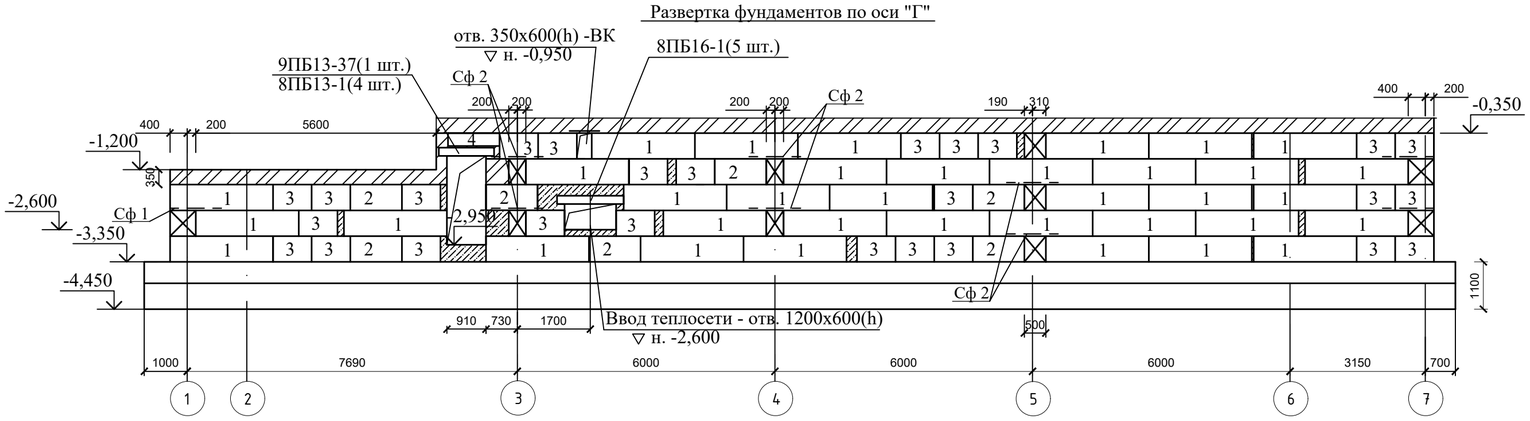

Развертка фундаментов по оси "М"

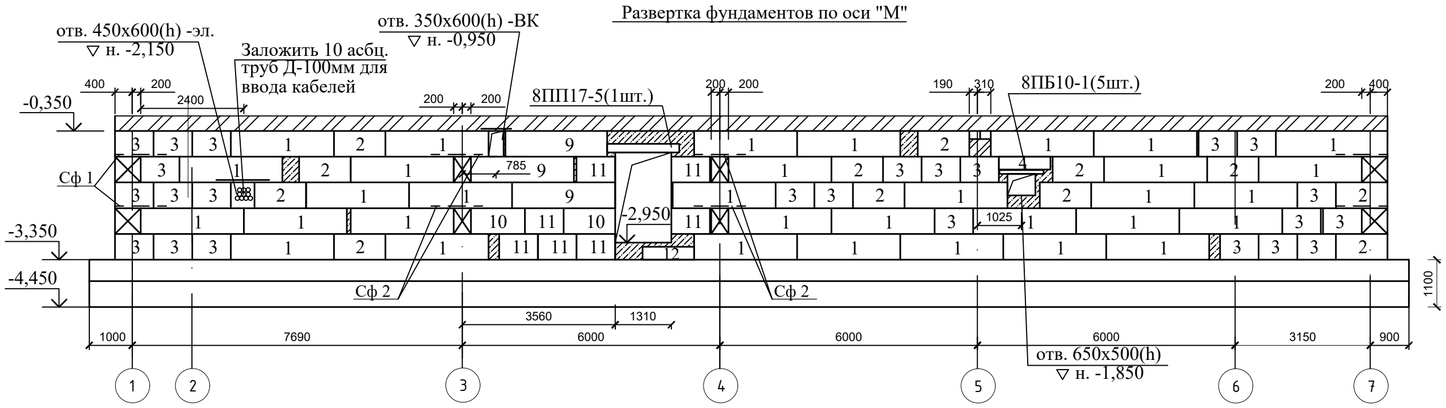

Развертка фундаментов по оси "Л"

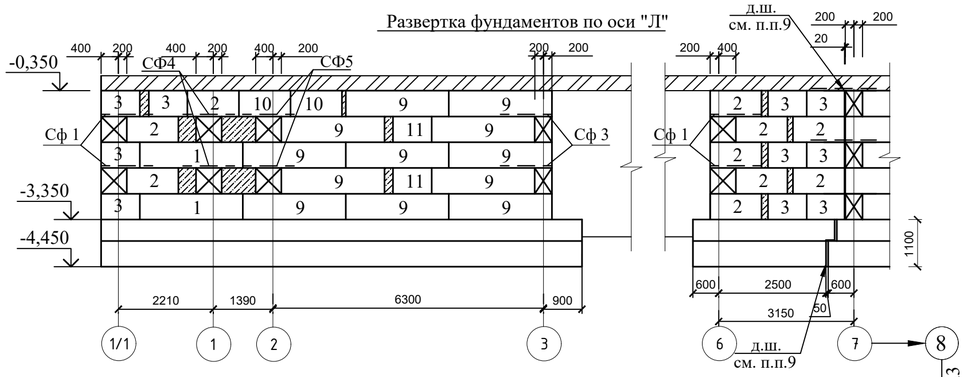

Развертка фундаментов по оси "Д"

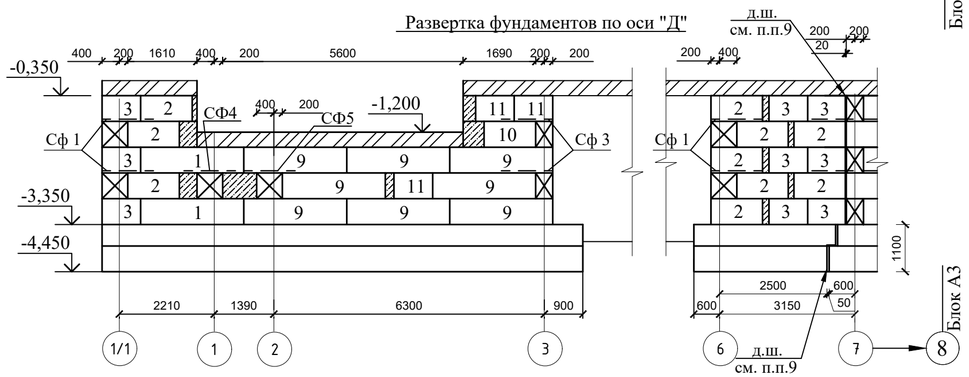

Спецификация элементов фундаментов.

Марка, поз.	Обозначение	Наименование	Кол-во	Масса ед.кг	Примеч.
1	ГОСТ 13579-2018	Блоки бетонные для стен подвалов ФБС 24.6.6-Т	180	1960	см. п.п.1
2	то же	" ФБС 12.6.6-Т	86	960	
3	"	" ФБС 9.6.6-Т	151	700	
4	"	" ФБС 12.6.3-Т	10	460	
5	"	" ФБС 24.5.6-Т	9	1630	
6	"	" ФБС 12.5.6-Т	29	790	
7	"	" ФБС 9.5.6-Т	35	590	
8	"	" ФБС 12.5.3-Т	13	380	
9	"	" ФБС 24.4.6-Т	68	1300	
10	"	" ФБС 12.4.6-Т	47	640	
11	"	" ФБС 9.4.6-Т	137	470	
12	"	" ФБС 12.4.3-Т	18	310	
		Бетон класса В7,5			25,07 м3
	ГОСТ 34028-2016	Ø12 А400 Lобщ =161,6м.п.		143,5	(над отв.)
		Перемычки			
	серия 1.038.1-1 в.4	8ПБ10-1	9	28	
	то же	8ПБ13-1	24	35	
	"	8ПБ16-1	9	42	
	"	9ПБ13-37	7	73	
	"	9ПБ16-37	1	88	
	"	9ПБ 25-3	3	140	
	"	10ПБ18-27	2	214	
	"	10ПБ21-27	2	245	
	"	10ПБ 25-37	16	291	
	"	10ПБ27-37	4	322	
	серия 1.038.1-1 в.5	8ПП14-71	3	256	
	то же	8ПП17-5	1	303	
	"	8ПП18-71	2	327	
	"	8ПП27-71	7	491	

1. Все бетонные блоки выполнить на сульфатостойком портланцементе, F150.
2. Монтаж блоков вести на цементно-песчаном растворе М50, толщиной не более 20мм. Кладку фундаментных стен из блоков выполнять с перевязкой вертикальных швов в каждом ряду,
3. Наружные повехности фундаментных блоков, соприкасающихся с грунтом, обмазать горячим битумом за 2 раза.
4. Монолитные участки в стенах фундаментов выполнить из бетона класса В7,5.
5. Над отверстиями до 600мм уложить арматуру Ø12 А400 с шагом 100мм с перепуском по 250мм в каждую сторону.
6. В уровне обреза фундаментов на отм. -0,350 выполнить горизонтальную гидроизоляцию из 2-х слоев гидроизола на битумной мастике.
7. Отмостку выполнить из бетона класса В7,5 шириной 1,0м с уклоном 3% от здания.
8. Обратную засыпку пазух фундамента производить местным грунтом с послойным уплотнением через 20-30см. Объемный вес скелета грунта должен составлять не менее 1,7 гс/см3.
9. Деформационный шов шириной 50мм предусмотреть между монолитными подушками, а шириной 20мм - между фундаментными блоками блоков А2 и А3.
10. Данный лист смотри с листами АС-21,22,23,25.

Изм.	Кол.	Лист	Nдок.	Подп.	Дата	100-1-АС		
						Строительство реабилитационного центра на 150 мест для инвалидов в г.Семей ВКО. Корректировка.		
Нач.отд.		Елкеева				Блок А2	Стадия	Лист	Листов
Проверил		Северина					РП	24	
Разработал		Толегенова				Развертки фундаментов по осям Г; Д; Л; М.	ТОО ПИИ "Семстройпроект"	
Норм.контр		Бычкова						

А3

Сетка Сф1

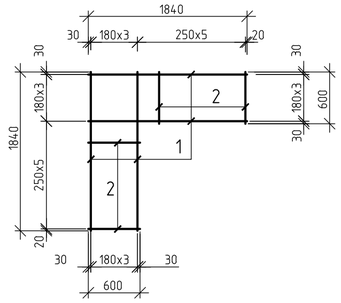

Сетка Сф2

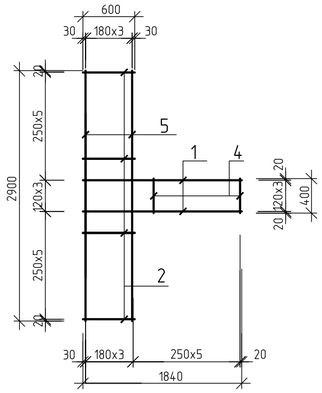

Сетка Сф3

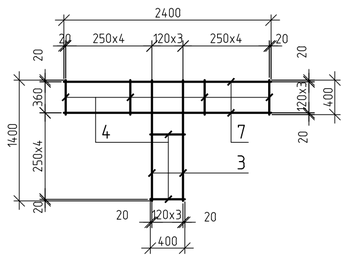

Сетка Сф4

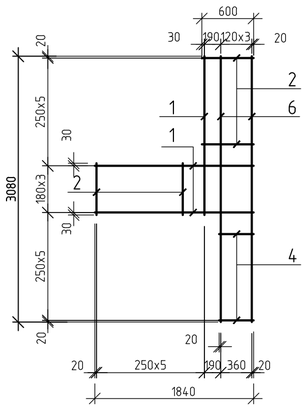

Сетка Сф5

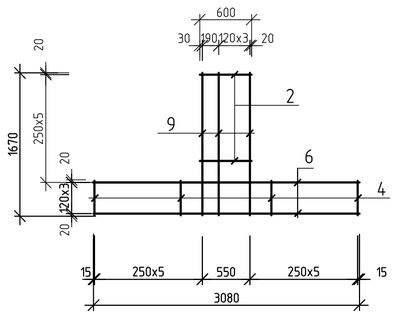

Марка, поз.	Обозначение	Наименование	Кол-во	Масса ед.кг	Примеч.
Сф 1		Сетки фундаментов Сф 1	12	8,24	
Сф 2		то же Сф 2	20	10,76	
Сф 3		" Сф 4	4	8,12	
Сф 4		" Сф 5	4	11,73	
Сф 5		" Сф 6	4	9,1	

Марка	Поз. дет.	Наименование	Кол.	Масса 1 дет., кг	Масса изделий, кг
Сф 1	1	ø8А240 ГОСТ 34028-2016 L=1840	8	0,73	8,24
	2	ø8А240 ГОСТ 34028-2016 L=600	10	0,24	
Сф 2	1	ø8А240 ГОСТ 34028-2016 L=1840	4	0,73	10,76
	2	ø8А240 ГОСТ 34028-2016 L=600	10	0,24	
	5	ø8А240 ГОСТ 34028-2016 L=2900	4	1,16	
	4	ø8А240 ГОСТ 34028-2016 L=400	5	0,16	
Сф 3	4	ø8А240 ГОСТ 34028-2016 L=400	12	0,16	8,12
	7	ø8А240 ГОСТ 34028-2016 L=2400	4	0,95	
	3	ø8А240 ГОСТ 34028-2016 L=1400	4	0,6	
Сф 4	1	ø8А240 ГОСТ 34028-2016 L=1840	5	0,73	11,73
	2	ø8А240 ГОСТ 34028-2016 L=600	10	0,24	
	4	ø8А240 ГОСТ 34028-2016 L=400	5	0,16	
	6	ø8А240 ГОСТ 34028-2016 L=3080	4	1,22	
Сф 5	2	ø8А240 ГОСТ 34028-2016 L=600	5	0,24	9,1
	4	ø8А240 ГОСТ 34028-2016 L=400	10	0,16	
	6	ø8А240 ГОСТ 34028-2016 L=3080	3	1,22	
	9	ø8А240 ГОСТ 34028-2016 L=1670	4	0,66	

1. Сварку производить электродами Э 42 по ГОСТ 9467-75*.
2. Данный лист смотреть совместно с листами АС-21, 22, 23, 24.

Изм.	Кол.	Лист	Nдок.	Подпись	Дата
Нач.отд.		Елкеева			
Проверил		Бычкова			
Выполнил		Проскура			
Н.контр.		Бычкова			

100-1-АС

Строительство реабилитационного центра на 150 мест для инвалидов в г.Семей ВКО. Корректировка.

Блок А 2.

Стадия	Лист	Листов
РП	25	

Сетки фундаментов СФ1 -СФ5

ТОО ПИИ "Семстройпроект"

План перемычек 1 этажа

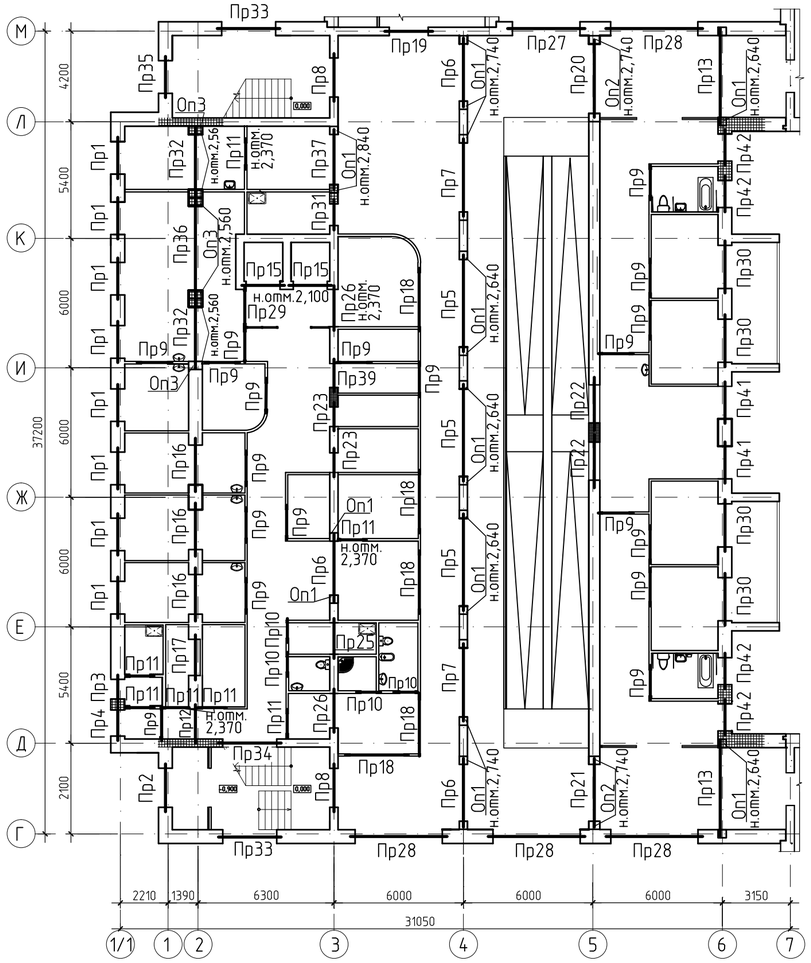

План перемычек 2 этажа

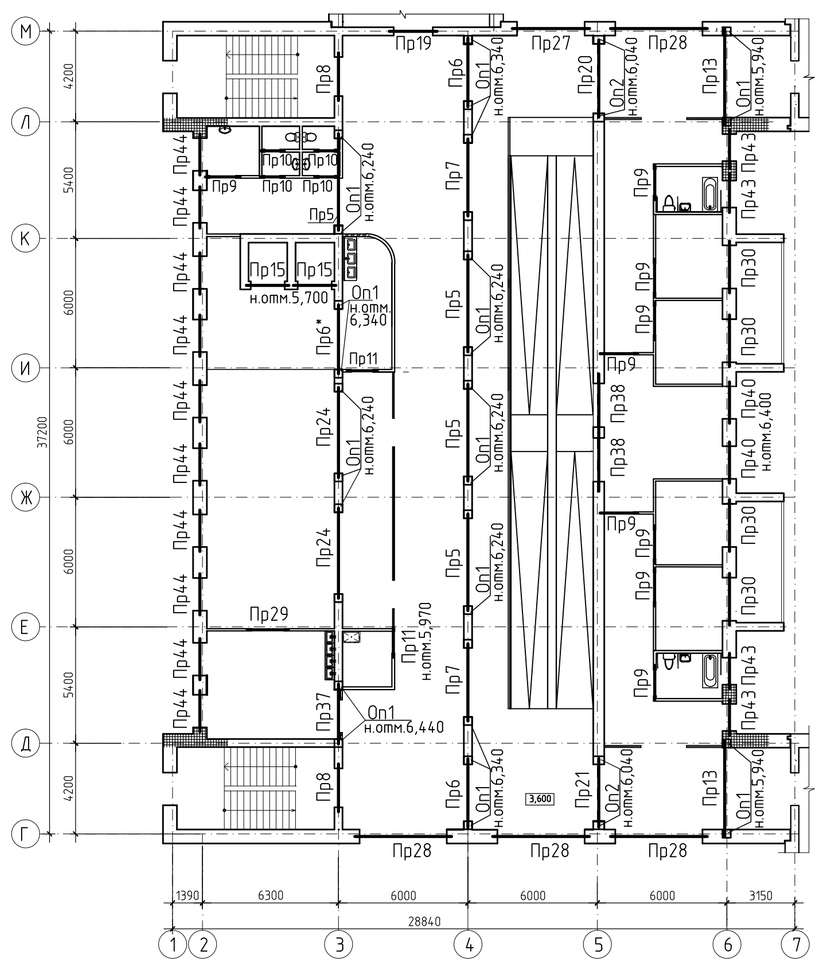

Изм.	Кол.	Лист	Nдок.	Подпись	Дата
Нач.отд.		Елкеева			
Проверил		Бычкова			
Выполнил		Проскура			
Н.контр.		Бычкова			

100-1-АС

Строительство реабилитационного центра на 150 мест для инвалидов в г.Семей ВКО. Корректировка.

Блок А 2.

Стадия	Лист	Листов
РП	26	

План перемычек 1,2 этажей

ТОО ПИИ "Семстройпроект"

План перемычек 3 этажа

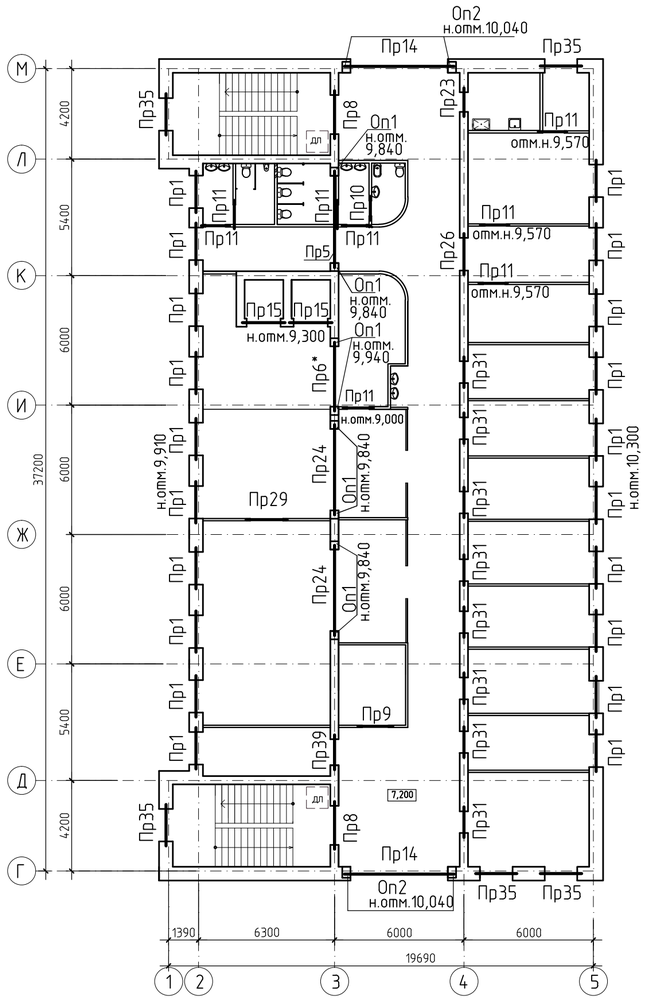

Спецификация перемычек

Марка поз.	Обозначение	Наименование	Количество 1 этаж	2 этаж	3 этаж	Всего	Масса ед.кг.	Примечание
1	серия 1.038.1-1 вып.4	Перемычки 10ПБ 21-27	9		20	29	246	
2	то же	то же 8ПБ 19-3	21	19	42	82	52	
6	"	" 9ПБ 22-3	15	9	2	26	125	
10	"	" 9ПБ 13-37	5		2	7	74	
11	"	" 8ПБ 13-1	12	2	17	31	35	
14	"	" 9ПБ 16-37	5		18	23	88	
15	"	" 8ПБ 16-1	30	17	2	49	42	
21	"	" 10ПБ 25-37	19	18	2	39	292	
22	"	" 8ПБ 10-1	4	4	1	9	28	
23	"	" 9ПБ 18-37	6	4		10	103	
24	"	" 8ПБ 17-2	3			3	45	
25/15*	"	" 9ПБ 29-4/9ПБ26-4	24/1	3/1		27/2	162	
26	" вып.5	" 8ПП 18-71	1			1	327	
27	"	" 8ПП 21-71	2		1	3	374	
42	" вып.4	" 10ПБ 27-37		4		4	323	
20*	" вып.1	" 3ПБ 34-4	3	4	1	8	222	
18*	то же	" 4ПБ 48-8	13	12		25	418	
19*	"	" 3ПБ 36-4	3	3		6	240	
18	серия 1.225-2 вып.11	Прогоны ПРГ 45.2.5-4т	10	10	2	22	1125	
19	то же	то же ПРГ 32.1.4-4т	13	9	2	24	380	
20	"	" ПРГ 36.1.4-4т	7	7		14	430	
37	"	" ПРГ 28.1.3-4т	2	2		4	250	
38	"	" ПРГ 51.2.5-4т			4	4	1275	
45	"	" ПРГ 42.2.5-4т		4	4	8	933*	
Оп 1	"	Опорные подушки ОП 4.4-Т	22	28	8	58	50	
Оп 2	"	то же ОП 5.4-Т	4	4	4	12	70	
Оп 3	"	" ОП 6.4-Т	6			6	140	
4	ГОСТ 8509-93	Уголок L125x8 L=2010	11		25	36	31,2	
7	то же	то же L125x8 L=2330	1			1	36,12	
13	"	" L125x8 L=1410	1			1	21,9	
17	"	" L125x8 L=1710	1			1	26,51	
29	ГОСТ 8510-86*	" L160x100x10 L=3630	1	1		2	71,9	
32	то же	" L160x100x10 L=4540	4	4		8	89,9	
35	ГОСТ 8509-93	" L125x8 L=2500	4	4		8	38,8	
36	то же	" L125x8 L=3000	2			2	46,5	
40	ГОСТ 8510-86*	" L160x100x10 L=5010			2	2	99,2	
43	ГОСТ 8509-93	" L125x8 L=1880	4			4	29,14	
		Пенополистирольные плиты						
5	ГОСТ 15588-70*	ПСБ-С-50-1750x120x90	11		25	36		
8	то же	ПСБ-С-50-2070x120x190	1			1		
12	"	ПСБ-С-50-1150x120x90	1			1		
16	"	ПСБ-С-50-1450x120x90	1			1		
28	"	ПСБ-С-50-3370x120x220	1	1		2		
31	"	ПСБ-С-50-4280x100x290	4	4		8		
34	"	ПСБ-С-50-2240x120x190	4	4		8		
39	"	ПСБ-С-50-4750x100x500			2	2		
41	"	ПСБ-С-50-2740x120x190	2			2		
44	"	ПСБ-С-50-1490x120x90	4			4		
3	ГОСТ 34028-2016	Арматура Ф6 А240 L=480	93		120	213	0,11	
9	то же	то же Ф6 А240 L=580	65	32	30	127	0,13	
30	"	" Ф6 А240 L=800	12	12		24	0,18	
33	"	" Ф6 А240 L=900	60	60	32	152	0,2	

Изм.	Кол.	Лист	Nдок.	Подпись	Дата
Нач.отд.		Елкеева			
Проверил		Бычкова			
Выполнил		Проскура			
Н.контр.		Бычкова			

100-1-АС

Строительство реабилитационного центра на 150 мест для инвалидов в г.Семей ВКО. Корректировка.

Блок А 2.

Стадия	Лист	Листов
РП	27	

План перемычек 3 этажа

ТОО ПИИ "Семстройпроект"

Ведомость перемычек

Марка, поз.	Схема сечения
1	2
ПР 1 8+0+20 шт.	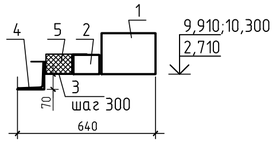
ПР 2 1+0+0 шт.	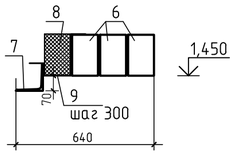
ПР 3 1+0+0 шт.	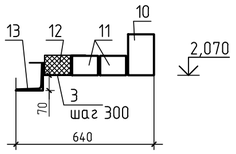
ПР 4 1+0+0 шт.	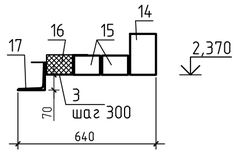
ПР 5 3+4+1 шт.	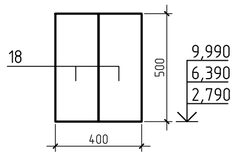
ПР 6 3+2+0 шт. (ПР 6*) 0+1+1 шт.	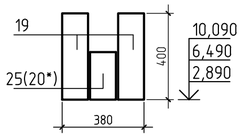
ПР 7 2+2+0 шт.	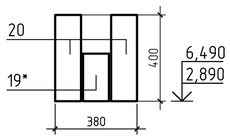
ПР 8 2+2+2 шт.	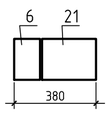
ПР 9 19+9+1 шт.	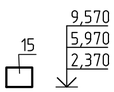
ПР 10 4+4+1 шт.	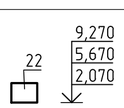

1	2
ПР 11 7+2+8 шт.	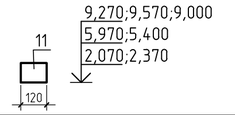
ПР 12 1+0+0 шт.	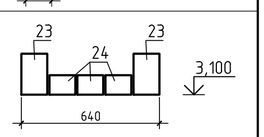
ПР 13 2+2+0 шт.	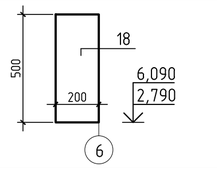
ПР 14 0+0+2 шт.	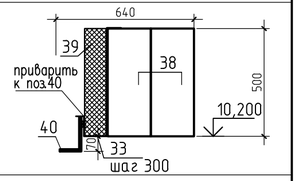
ПР 15 2+2+2 шт.	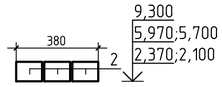
ПР 16 3+0+0 шт.	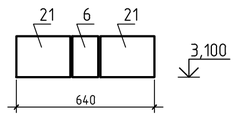
ПР 17 1+0+0 шт.1	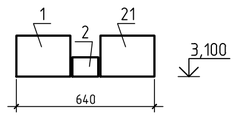
ПР 18 5+0+0 шт.	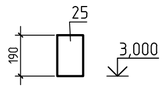
ПР 19 1+1+0 шт.	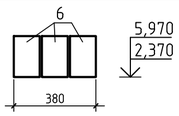
ПР 20 1+1+0 шт.	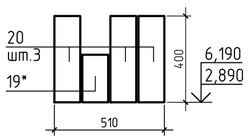
ПР 21 1+1+0 шт.	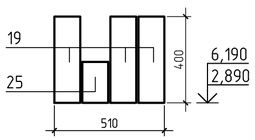

1	2
ПР 22 2+0+0 шт.	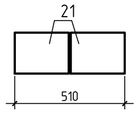
ПР 23 2+0+1 шт.	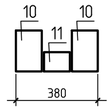
ПР 24 0+2+2 шт.	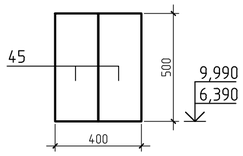
ПР 25 1+0+0 шт.	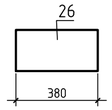
ПР 26 2+0+1 шт.	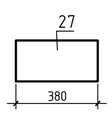
ПР 27 1+1+0 шт.	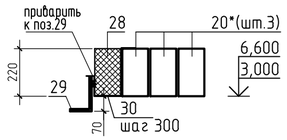
ПР 28 4+4+0 шт.	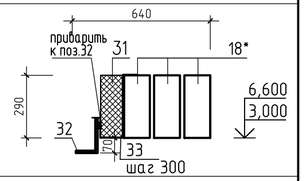
ПР 29 1+1+1 шт.	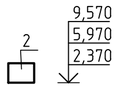
ПР 30 4+4+0 шт.	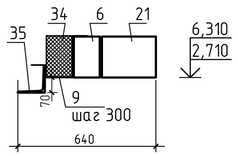
ПР 31 1+0+8 шт.	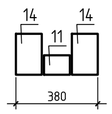
ПР 32 2+0+0 шт.	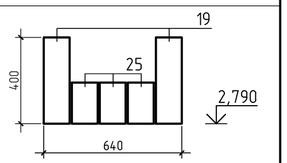

1	2
ПР 33 2+0+0 шт.	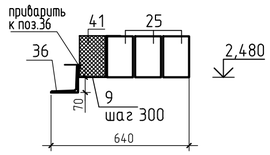
ПР 34 1+0+0 шт.	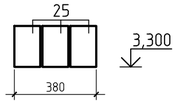
ПР 35 1+0+5 шт.	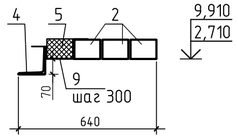
ПР 36 1+0+0 шт.	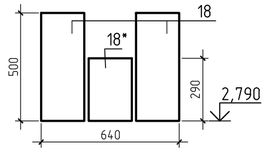
ПР 37 1+1+0 шт.	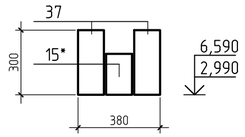
ПР 38 0+2+0 шт.	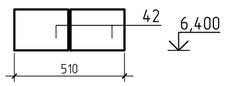
ПР 39 1+0+1 шт.	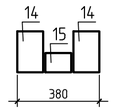
ПР 40 0+2+0 шт.	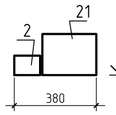
ПР 41 2+0+0 шт.	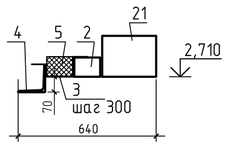

1	2
ПР 42 4+0+0 шт.	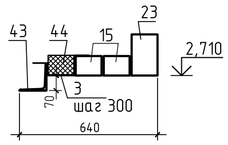
ПР 43 0+4+0 шт.	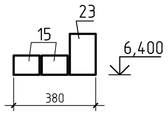
ПР 44 0+10+0 шт.	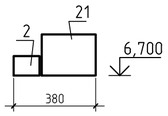

Изм.	Кол.	Лист	Nдок.	Подпись	Дата
Нач.отд.		Елкеева			
Проверил		Бычкова			
Выполнил		Проскура			
Н.контр.		Бычкова			

100-1-АС

Строительство реабилитационного центра на 150 мест для инвалидов в г.Семей ВКО. Корректировка.

Блок А 2.

Стадия	Лист	Листов
РП	28	

Ведомость перемычек

ТОО ПИИ "Семстройпроект"

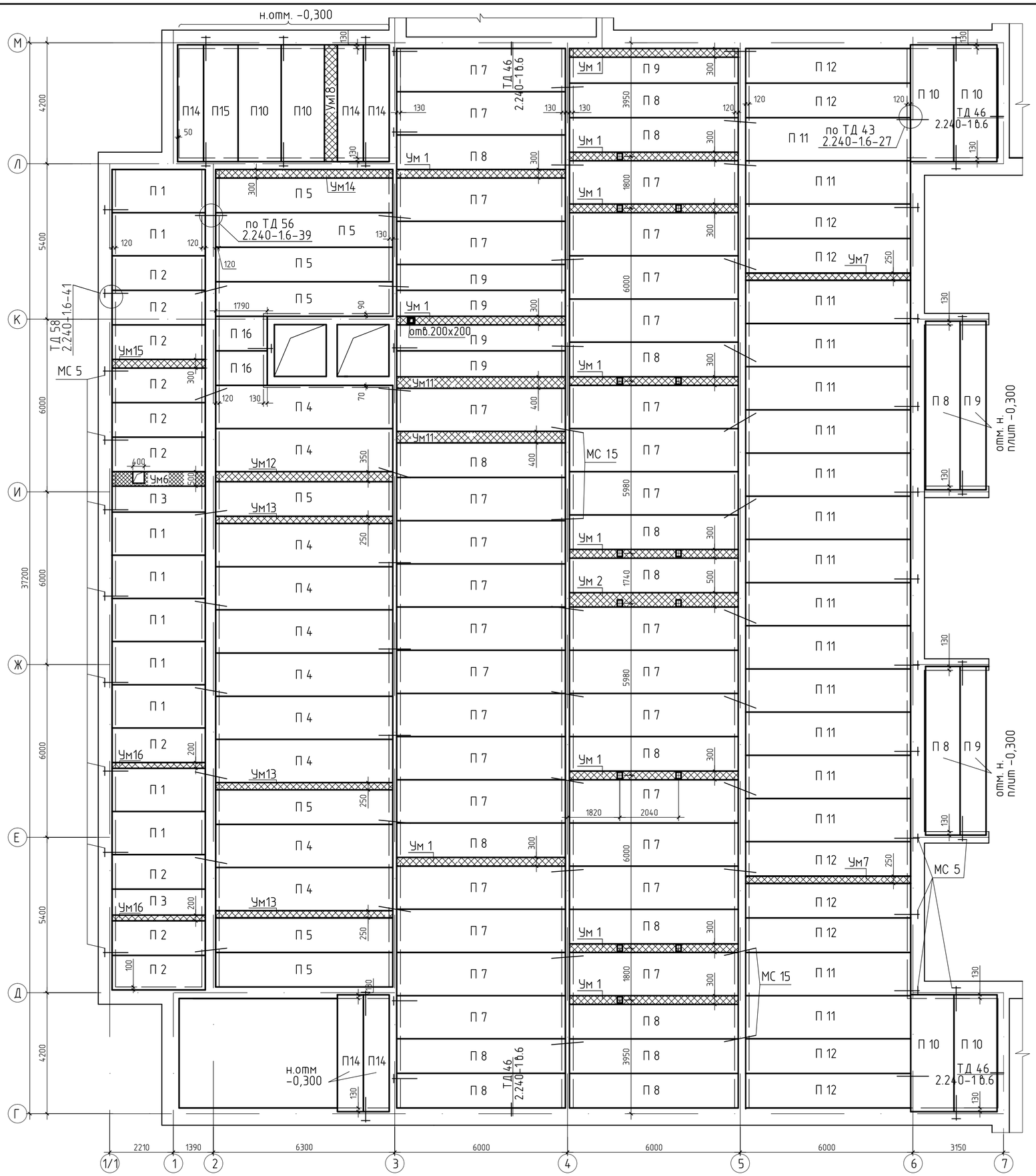

Спецификация элементов перекрытия

Марка, поз.	Обозначение	Наименование	Кол-во	Масса ед.кг	Примеч.
		Плиты перекрытия			
П 1	серия WI Tech 2012/kz вып.5	ПБ 2.32.15-8К7	9	1533	L=3240
П 2	то же	ПБ 2.32.12-8К7	10	1218	L=3240
П 3	"	ПБ 2.32.9-8К7	2	907	L=3240
П 4	"	ПБ 2.62.15-8К7	10	2907	L=6150
П 5	"	ПБ 2.62.12-8К7	8	2314	L=6150
П 7	"	ПБ 2.59.15-8К7	31	2770	L=5860
П 8	"	ПБ 2.59.12-8К7	17	2203	L=5860
П 9	"	ПБ 2.59.9-8К7	7	1641	L=5860
П 10	"	ПБ 2.41.15-8К7	6	1919	L=4060
П 11	"	ПБ 2.58.15-8К7	17	2708	L=5730
П 12	"	ПБ 2.58.12-8К7	9	2155	L=5730
П 14	"	ПБ 2.41.9-8К7	5	1136	L=4060
П 16	"	ПБ 2.18.12-8К7	2	674	L=1790
П 15	"	ПБ 2.41.12-8К7	1	1527	L=4060
Ум 1	л.АС-33	Участок монолитный Ум 1	11		
Ум 2	то же	то же Ум 2	1		
Ум 6	"	" Ум 6	1		
Ум 7	"	" Ум 7	2		
Ум 11	"	" Ум 11	2		
Ум 12	"	" Ум 12	1		
Ум 13	"	" Ум 13	3		
Ум 14	"	" Ум 14	1		
Ум 15	"	" Ум 15	1		
Ум 16	"	" Ум 16	2		
Ум 18	"	" Ум 18	1		
МС 5	Серия 2.240-1.6-45	Изделие соединит. МС 5	42	0,8	
	ГОСТ 34028-2016	Ф12 А400 L=300	42	0,27	
МС 15	Серия 2.240-1.6-48	Изделие соединит. МС 15	45	1,15	

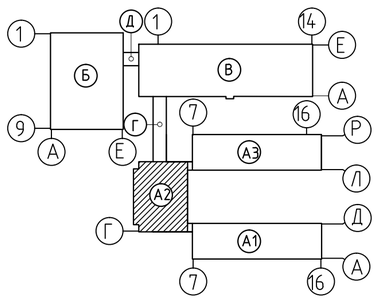

1.Общие примечания см.л.АС-32.
2.Отверстия под водопроводные и канализационные стояки диаметром до 100мм пробить по месту в пределах пустот ,не нарушая целостности ребер согласно чертежей ВК.

Изм.	Кол.	Лист	Nдок.	Подпись	Дата	100-1-АС		
						Строительство реабилитационного центра на 150 мест для инвалидов в г.Семей ВКО. Корректировка.		
Нач.отд.		Елкеева				Блок А 2.	Стадия	Лист	Листов
Проверил		Бычкова					РП	29	
Выполнил		Проскура				План плит перекрытия на отм.-0,330.	ТОО ПИИ "Семстройпроект"	
Н.контр.		Бычкова						

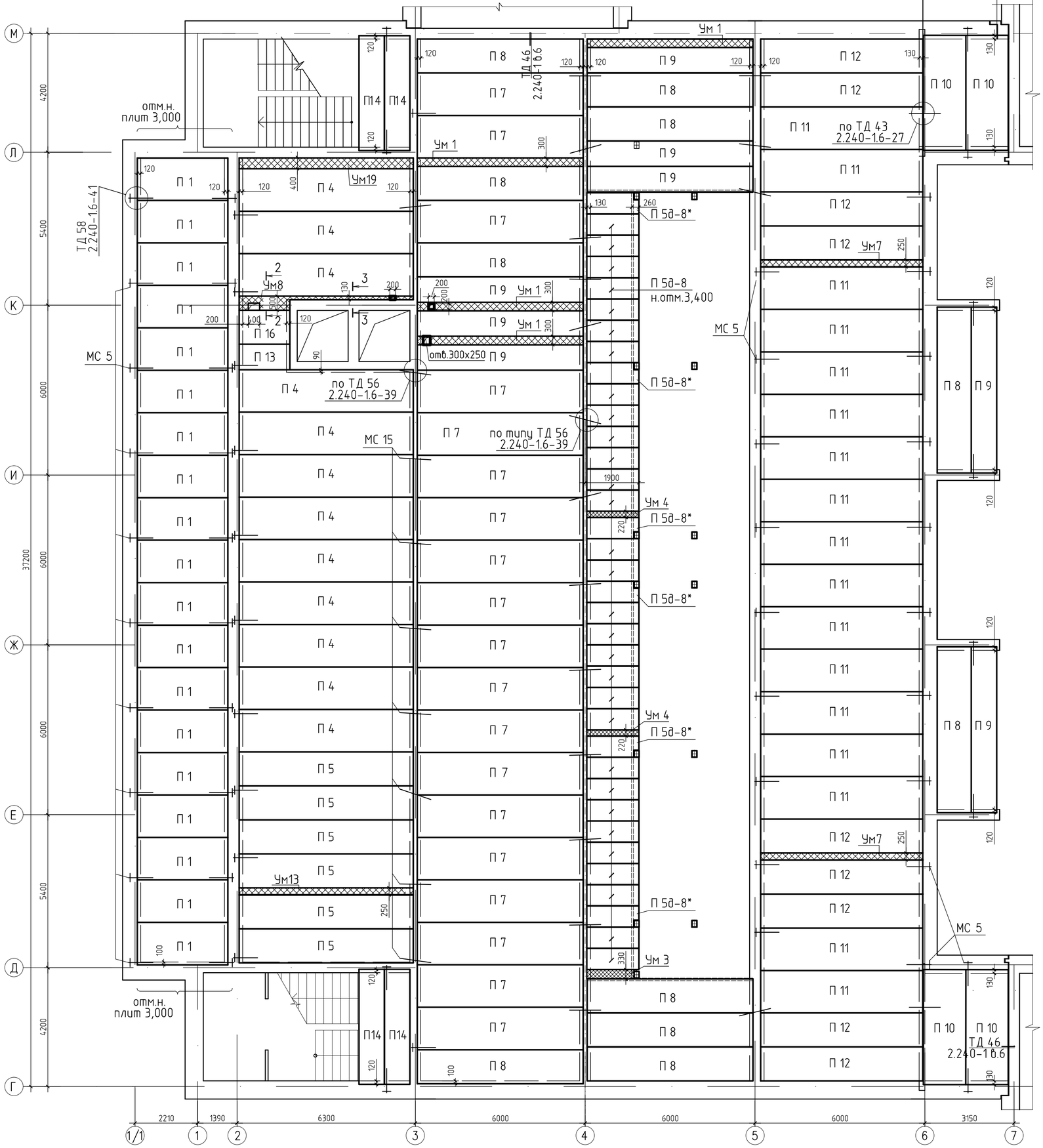

Спецификация элементов перекрытия

Марка, поз.	Обозначение	Наименование	Кол-во	Масса ед.кг	Примеч.
		Плиты перекрытия			
П 1	серия WI Tech 2012/kz вып.5	ПБ 2.32.15-8К7	19	1514	L=3200
П 4	то же	ПБ 2.62.15-8К7	12	2907	L=6150
П 5	"	ПБ 2.62.12-8К7	6	2314	L=6150
П 7	"	ПБ 2.59.15-8К7	19	2770	L=5860
П 8	"	ПБ 2.59.12-8К7	11	2203	L=5860
П 9	"	ПБ 2.59.9-8К7	8	1641	L=5860
П 10	"	ПБ 2.41.15-8К7	4	1919	L=4060
П 11	"	ПБ 2.58.15-8К7	17	2708	L=5730
П 12	"	ПБ 2.58.12-8К7	9	2155	L=5730
П 13	"	ПБ 2.18.9-8К7	1	501	L=1790
П 14	"	ПБ 2.41.9-8К7	4	1136	L=4060
П 16	"	ПБ 2.18.12-8К7	1	674	L=1790
П15д-8	серия 3.006-2.87 вып.2	П 15д-8	30	410	
П15д-8*	то же и л.АС-30	П 15д-8*	6	410	
Ум 1	л.АС-33	Участок монолитный Ум 1	4		
Ум 3	то же	то же Ум 3	1		
Ум 4	"	" Ум 4	2		
Ум 7	"	" Ум 7	2		
Ум 8	"	" Ум 8	1		
Ум 19	"	" Ум 19	1		
МС 5	Серия 2.240-1.6-45	Изделие соединит. МС 5	63	0,8	
	ГОСТ 34028-2016	Ф12 А 400 L=300	63	0,27	
МС 15	Серия 2.240-1.6-48	Изделие соединит. МС 15	28	1,15	

П 15д-8*
(опалубочный чертеж)

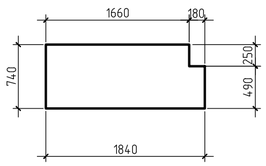

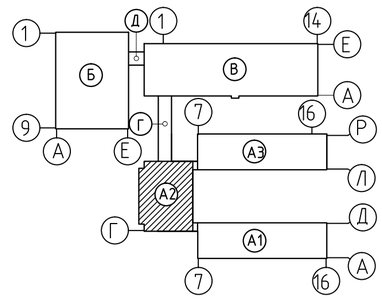

1. Плиты П15д-8* выполнить в опалубке плит П15д-8 с размерами, данными на схеме. Армирование указанных плит принять по серии 3.006-2.87 вып.2 согласно марки П15д-8.
2. Общие примечания см.л.АС-32.
3. Отв.100х140 и отверстия под водопроводные и канализационные стояки диаметром до 100мм пробить по месту в пределах пустот ,не нарушая целостности ребер согласно чертежей ОВ,ВК.
4. Расход бетона класса С12/15 на заделку швов - 0,014м3/м.

Изм.	Кол.	Лист	Nдок.	Подпись	Дата
Нач.отд.		Елкеева			
Проверил		Бычкова			
Выполнил		Проскура			
Н.контр.		Бычкова			

100-1-АС

Строительство реабилитационного центра на 150 мест для инвалидов в г.Семей ВКО. Корректировка.

Блок А 2.

Стадия	Лист	Листов
РП	30	

План плит перекрытия на отм.3,300.

ТОО ПИИ "Семстройпроект"

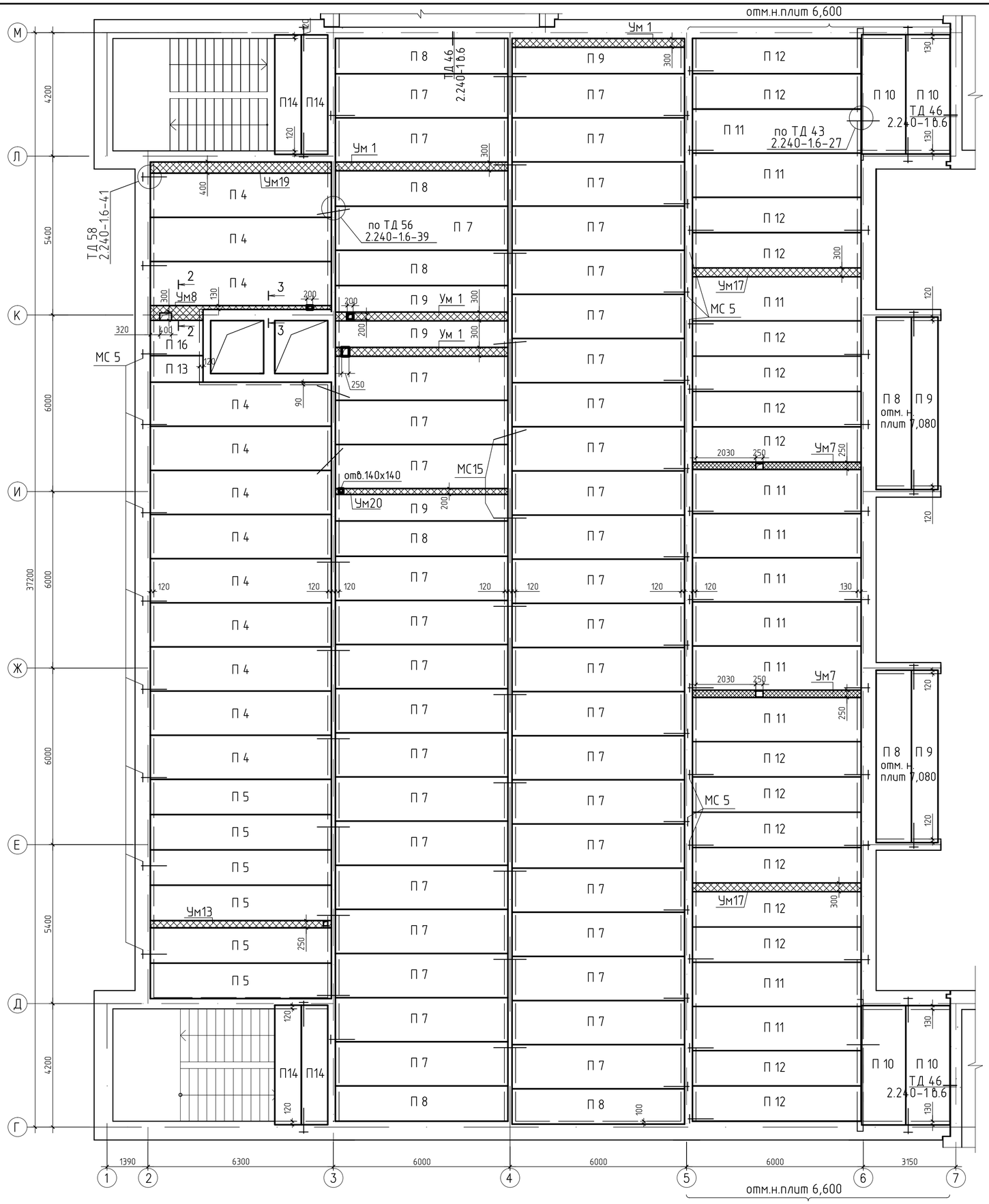

Спецификация элементов перекрытия

Марка, поз.	Обозначение	Наименование	Кол-во	Масса ед.кг	Примеч.
		Плиты перекрытия			
П 4	серия WI Tech 2012/kz вып.5	ПБ 2.62.15-8К7	12	2907	L=6150
П 5	то же	ПБ 2.62.12-8К7	6	2314	L=6150
П 7	"	ПБ 2.59.15-8К7	41	2770	L=5860
П 8	"	ПБ 2.59.12-8К7	8	2203	L=5860
П 9	"	ПБ 2.59.9-8К7	6	1641	L=5860
П 10	"	ПБ 2.41.15-8К7	4	1919	L=4060
П 11	"	ПБ 2.58.15-8К7	11	2708	L=5730
П 12	"	ПБ 2.58.12-8К7	16	2155	L=5730
П 13	"	ПБ 2.18.9-8К7	1	501	L=1790
П 14	"	ПБ 2.41.9-8К7	4	1136	L=4060
П 16	"	ПБ 2.18.12-8К7	1	674	L=1790
Ум 1	л.АС-33	Участок монолитный Ум 1	4		
Ум 7	то же	то же Ум 7	2		
Ум 8	"	" Ум 8	1		
Ум 17	"	" Ум 17	2		
Ум 19	"	" Ум 19	1		
Ум 20	"	" Ум 20	1		
МС 5	Серия 2.240-1.6-45	Изделие соединит. МС 5	58	0,8	
	ГОСТ 34028-2016	Ф12 А 400 L=300	58	0,27	
МС 15	Серия 2.240-1.6-48	Изделие соединит. МС 15	24	1,15	

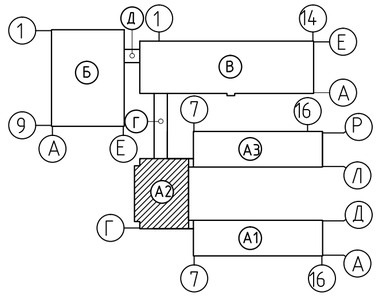

1.Общие примечания см.л.АС-32.
2.Отв.100х140 и отверстия под водопроводные и канализационные стояки диаметром до 100мм пробить по месту в пределах пустот ,не нарушая целостности ребер согласно чертежей ОВ,ВК.

Изм.	Кол.	Лист	Nдок.	Подпись	Дата
Нач.отд.		Елкеева			
Проверил		Бычкова			
Выполнил		Проскура			
Н.контр.		Бычкова			

100-1-АС

Строительство реабилитационного центра на 150 мест для инвалидов в г.Семей ВКО. Корректировка.

Блок А 2.

Стадия	Лист	Листов
РП	31	

План плит перекрытия на отм.6,900.

ТОО ПИИ "Семстройпроект"

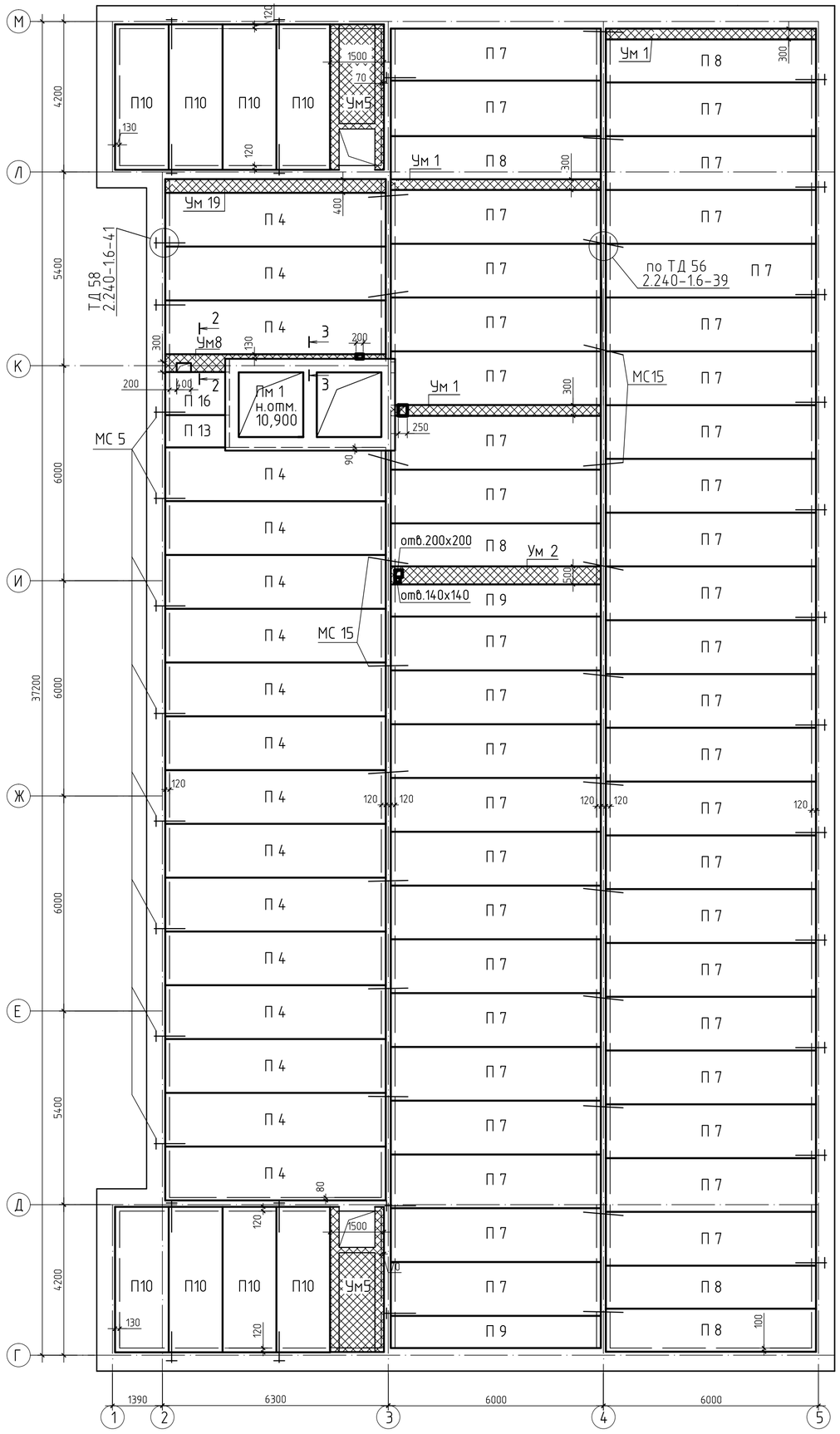

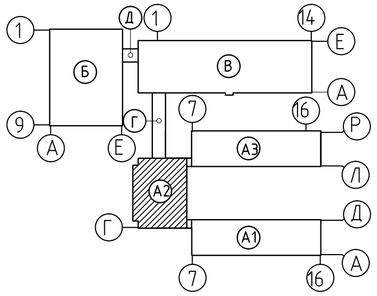

Спецификация элементов перекрытия

Марка, поз.	Обозначение	Наименование	Кол-во	Масса ед.кг	Примеч.
		Плиты перекрытия			
П 4	серия WI Tech 2012/kz вып.5	ПБ 2.62.15-8К7	17	2907	L=6150
П 7	то же	ПБ 2.59.15-8К7	43	2770	L=5860
П 8	"	ПБ 2.59.12-8К7	5	2203	L=5860
П 9	"	ПБ 2.59.9-8К7	2	1641	L=5860
П 10	"	ПБ 2.41.15-8К7	8	1919	L=4060
П 13	"	ПБ 2.18.9-8К7	1	501	L=1790
П 16	"	ПБ 2.18.12-8К7	1	674	L=1790
Ум 1	л.АС-33	Участок монолитный Ум 1	3		
Ум 2	то же	то же Ум 2	1		
Ум 5	л.АС-43	" Ум 5	2		
Ум 8	л.АС-33	" Ум 8	1		
Ум 19	то же	" Ум 19	1		
Пм 1	л.АС-43	Плита монолитная Пм 1	1		
МС 5	Серия 2.240-1.6-45	Изделие соединит. МС 5	33	0,8	
	ГОСТ 34028-2016	Ф12 А 400 L=300	33	0,27	
МС 15	Серия 2.240-1.6-48	Изделие соединит. МС 15	22	1,15	

1. Монтаж плит перекрытия выполнить согласно требованиям СН РК 5.03-07-2013 и указаниям серии 2.240-1.
2. Плиты укладывать на очищенную от строительного мусора выровненную горизонтальную поверхность.
3. Укладку плит вести на цементном растворе М 100 толщиной не менее 20мм.
4. Анкеровку выполнять сразу же после установки плит на раствор и проверки правильности их положения.
5. Антикоррозийную защиту соединительных деталей производить согласно СН РК 2.01-01-2013 и СП РК 2.01-101-2013 "Защита строительных конструкций от коррозии". Очистить их от ржавчины, шлака и залить цементно-песчаным раствором М100.
6. Заделку стыков и швов производить бетоном класса С12/15 на мелком заполнителе после выверки правильности установки элементов конструкций, приемки сварных соединений и выполнения антикоррозийной защиты , а также очистки швов и стыков между плитами от пыли и грязи.
7. Отверстия под водопроводные и канализационные стояки диаметром до 100мм пробить по месту в пределах пустот ,не нарушая целостности ребер согласно чертежей ВК.

Изм.	Кол.	Лист	Nдок.	Подпись	Дата	100-1-АС		
						Строительство реабилитационного центра на 150 мест для инвалидов в г.Семей ВКО. Корректировка.		
Нач.отд.		Елкеева				Блок А 2.	Стадия	Лист	Листов
Проверил		Бычкова					РП	32	
Выполнил		Проскура				План плит перекрытия на отм.10,500.	ТОО ПИИ "Семстройпроект"		
Н.контр.		Бычкова							

Ум 1,4,7,14,15,17,16,13
1 – 1

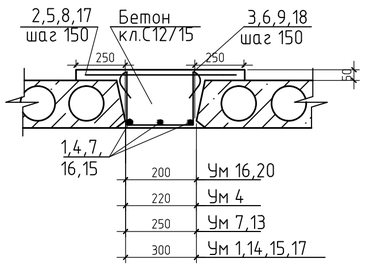

Ум 8
3 – 3

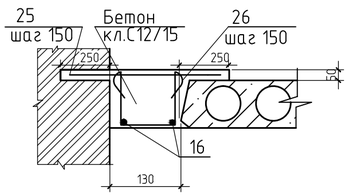

Ум 2,3,6,11,12,18,8
2 – 2

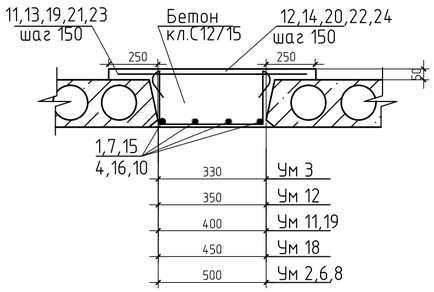

Марка, поз.	Обозначение	Наименование	Кол-во	Масса ед.кг	Примеч.
		Участок монолитный Ум4			
1	ГОСТ 34028-2016	Ф12 А 400 L=1820	3	1,62	
2	то же	Ф10 А 400 L=670	13	0,42	
3	"	Ф6 А 240 L=870	13	0,2	
		Материалы:бетон кл.С12/15			0,16м3
		Участок монолитный Ум7			
4	ГОСТ 34028-2016	Ф12 А 400 L=5710	3	5,1	
5	то же	Ф10 А 400 L=700	39	0,44	
6	"	Ф6 А 240 L=900	39	0,2	
		Материалы:бетон кл.С12/15			0,55м3
		Участок монолитный Ум1			
7	ГОСТ 34028-2016	Ф12 А 400 L=5840	3	5,2	
8	то же	Ф10 А 400 L=750	40	0,47	
9	"	Ф6 А 240 L=950	40	0,22	
		Материалы:бетон кл.С12/15			0,64м3
		Участок монолитный Ум8			
10	ГОСТ 34028-2016	Ф12 А 400 L=1770	2	1,58	
16	то же	Ф12 А 400 L=6130	2	5,5	
13	"	Ф10 А 400 L=950	12	0,59	
14	"	Ф6 А 240 L=1150	12	0,26	
25	"	Ф10 А 400 L=580	30	0,36	
26	"	Ф6 А 240 L=780	30	0,174	
		Материалы:бетон кл.С12/15			0,55м3

		Участок монолитный Ум3			
1	ГОСТ 34028-2016	Ф12 А 400 L=1820	4	1,62	
11	то же	Ф10 А 400 L=780	13	0,49	
12	"	Ф6 А 240 L=980	13	0,22	
		Материалы:бетон кл.С12/15			0,22м3
		Участок монолитный Ум2			
7	ГОСТ 34028-2016	Ф12 А 400 L=5840	4	5,2	
13	то же	Ф10 А 400 L=950	40	0,59	
14	"	Ф6 А 240 L=1150	40	0,26	
		Материалы:бетон кл.С12/15			0,96м3
		Участок монолитный Ум6			
15	ГОСТ 34028-2016	Ф12 А 400 L=3220	4	2,86	
13	то же	Ф10 А 400 L=950	22	0,59	
14	"	Ф6 А 240 L=1150	22	0,26	
		Материалы:бетон кл.С12/15			0,53м3
		Участок монолитный Ум14			
16	ГОСТ 34028-2016	Ф12 А 400 L=6130	3	5,5	
8	то же	Ф10 А 400 L=750	42	0,47	
9	"	Ф6 А 240 L=950	42	0,22	
		Материалы:бетон кл.С12/15			0,67м3
		Участок монолитный Ум15			
15	ГОСТ 34028-2016	Ф12 А 400 L=3220	3	2,86	
8	то же	Ф10 А 400 L=750	22	0,47	
9	"	Ф6 А 240 L=950	22	0,22	
		Материалы:бетон кл.С12/15			0,36м3
		Участок монолитный Ум17			
4	ГОСТ 34028-2016	Ф12 А 400 L=5710	3	5,1	
8	то же	Ф10 А 400 L=750	39	0,47	
9	"	Ф6 А 240 L=950	39	0,22	
		Материалы:бетон кл.С12/15			0,63м3
		Участок монолитный Ум16			
15	ГОСТ 34028-2016	Ф12 А 400 L=3220	3	2,86	
17	то же	Ф10 А 400 L=650	22	0,41	
18	"	Ф6 А 240 L=850	22	0,19	
		Материалы:бетон кл.С12/15			0,27м3
		Участок монолитный Ум13			
16	ГОСТ 34028-2016	Ф12 А 400 L=6130	3	5,5	
5	то же	Ф10 А 400 L=700	42	0,44	
6	"	Ф6 А 240 L=900	42	0,2	
		Материалы:бетон кл.С12/15			0,59м3
		Участок монолитный Ум12			
16	ГОСТ 34028-2016	Ф12 А 400 L=6130	4	5,5	
19	то же	Ф10 А 400 L=800	42	0,5	
20	"	Ф6 А 240 L=1000	42	0,22	0,76м3
		Материалы:бетон кл.С12/15			
		Участок монолитный Ум11			
4	ГОСТ 34028-2016	Ф12 А 400 L=5840	4	5,2	
21	то же	Ф10 А 400 L=850	40	0,53	
22	"	Ф6 А 240 L=1050	40	0,24	
		Материалы:бетон кл.С12/15			0,8м3

		Участок монолитный Ум18			
15	ГОСТ 34028-2016	Ф12 А 400 L=4030	4	3,58	
23	то же	Ф10 А 400 L=900	28	0,56	
24	"	Ф6 А 240 L=1100	28	0,25	
		Материалы:бетон кл.С12/15			0,6м3
		Участок монолитный Ум19			
16	ГОСТ 34028-2016	Ф12 А 400 L=6130	4	5,5	
21	то же	Ф10 А 400 L=850	42	0,53	
22	"	Ф6 А 240 L=1050	42	0,24	
		Материалы:бетон кл.С12/15			0,84м3
		Участок монолитный Ум20			
7	ГОСТ 34028-2016	Ф12 А 400 L=5840	3	5,2	
17	то же	Ф10 А 400 L=650	40	0,41	
18	"	Ф6 А 240 L=850	40	0,19	
		Материалы:бетон кл.С12/15			0,5м3

Ведомость расхода стали, кг (дана на один участок)

Марка элемента	Изделия арматурные						Общий расход
	Арматура класса					Всего	
	А 240		А 400				
	ГОСТ 34028-2016						
	⌀6	Итого	⌀10	⌀12	Итого		
Ум1	8,8	8,8	18,8	15,6	34,4	43,2	43,2
Ум2	10,4	10,4	23,6	20,8	44,4	54,8	54,8
Ум3	2,86	2,86	6,37	6,48	12,85	15,71	15,71
Ум4	2,6	2,6	5,46	4,86	10,32	12,92	12,92
Ум6	5,72	5,72	12,98	11,44	24,42	30,14	30,14
Ум7	7,8	7,8	17,16	15,3	32,46	43,2	40,26
Ум8	8,34	8,34	17,88	14,16	32,04	40,38	40,38
Ум11	9,6	9,6	21,2	20,8	42,0	51,6	51,6
Ум12	9,24	9,24	21,0	22,0	43,0	52,24	52,24
Ум13	8,4	8,4	18,48	16,5	34,98	43,38	43,38
Ум14	9,24	9,24	19,74	16,5	36,24	45,48	45,48
Ум15	4,84	4,84	10,34	8,58	19,92	23,76	23,76
Ум16	4,18	4,18	9,02	8,58	17,6	21,78	21,78
Ум17	8,58	8,58	18,33	15,3	33,63	42,21	42,21
Ум18	7,0	7,0	15,68	14,32	30,0	37,0	37,0
Ум19	10,08	10,08	22,26	22,0	44,26	54,34	54,34
Ум20	7,6	7,6	16,4	15,6	32,0	39,6	39,6

Изм.	Кол.	Лист	Nдок.	Подпись	Дата
Нач.отд.		Елкеева			
Проверил		Бычкова			
Выполнил		Проскура			
Н.контр.		Бычкова			

100–1–АС

Строительство реабилитационного центра на 150 мест для инвалидов в г.Семей ВКО. Корректировка.

Блок А 2.

Стадия	Лист	Листов
РП	33	

Участки монолитные
Ум 1–Ум 4;Ум 6–Ум 8 ;Ум11–Ум20 .

ТОО ПИИ
"Семстройпроект"

План пандуса.
4 – 4

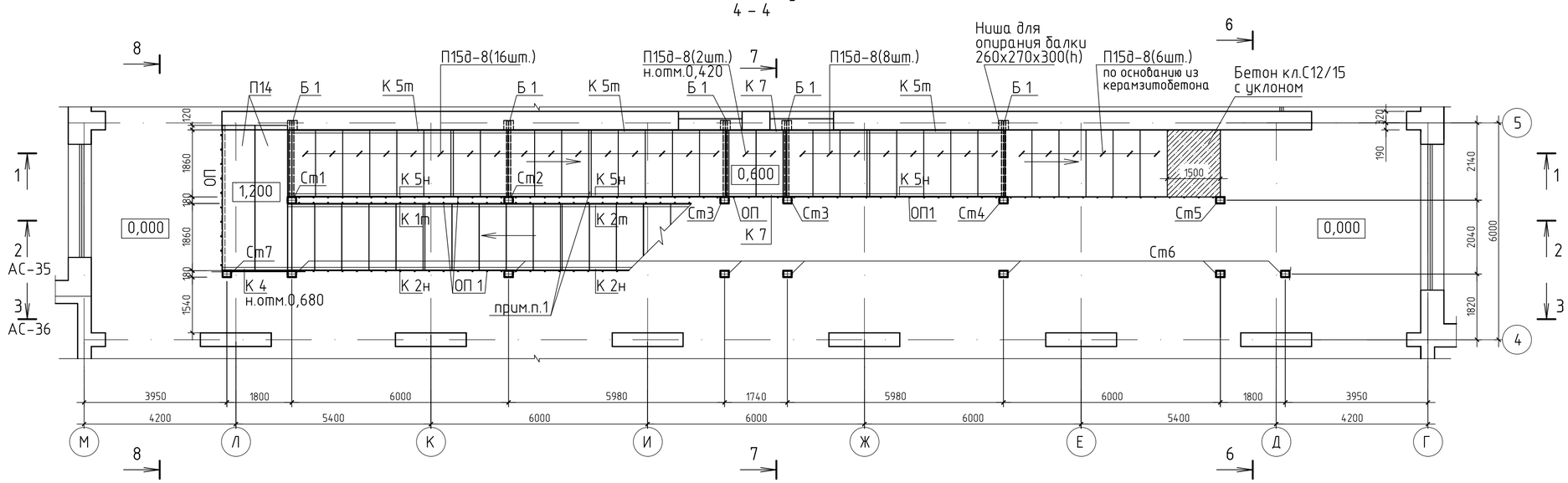

1 – 1

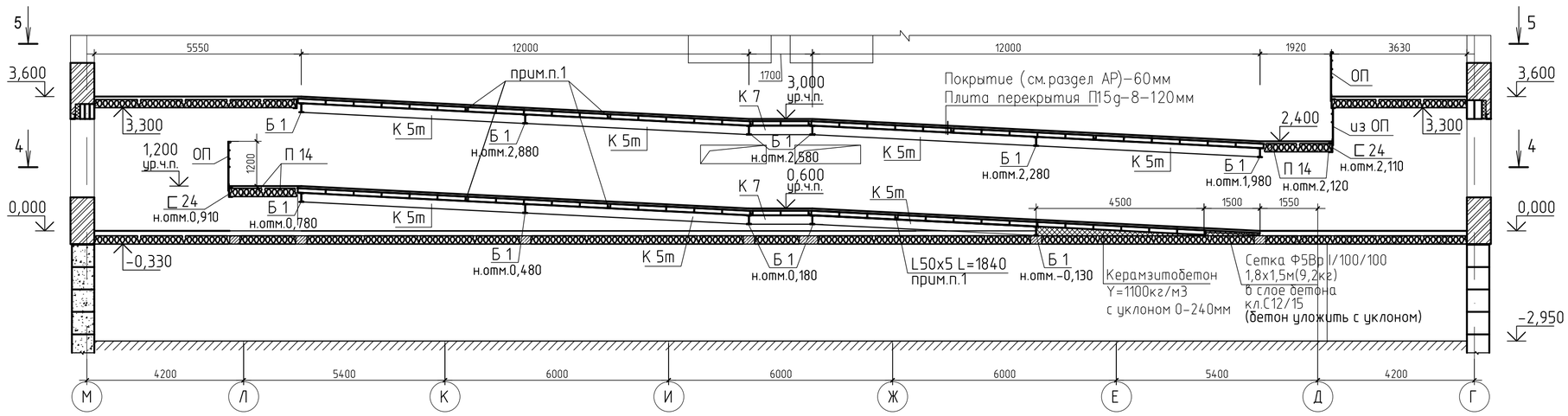

6 – 6

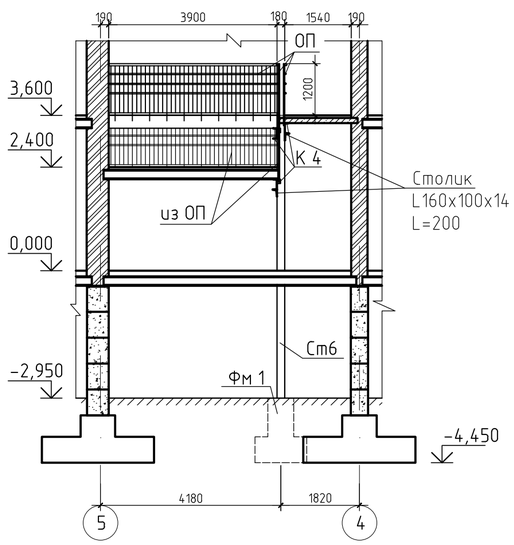

7 – 7

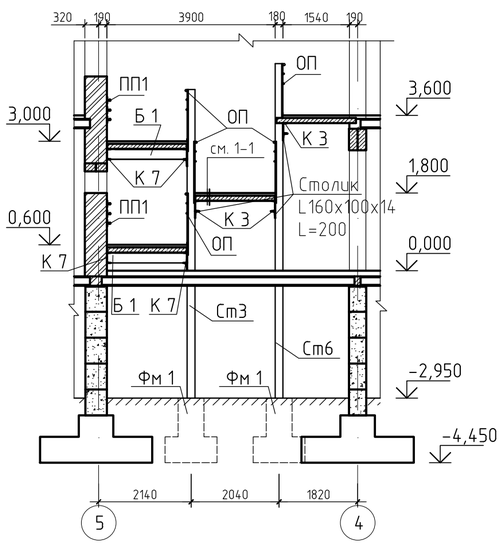

8 – 8

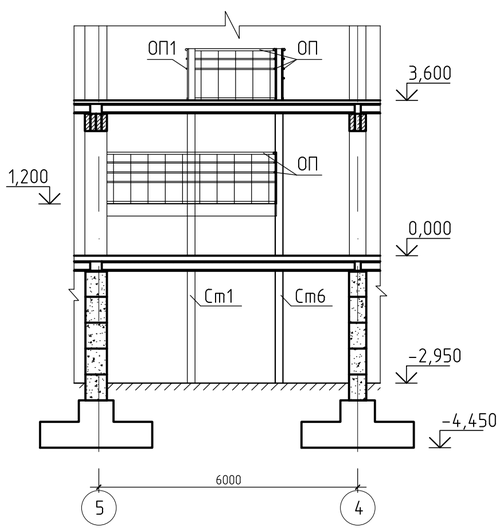

1.В указанных местах в швы между плитами вставить уголки L50x5 и приварить их к косоурам.
2.Ниши после монтажа балок забить бетоном класса С12/15 на мелком заполнителе.
3.По окончании сварочных работ металлические конструкции очистить от ржавчины и окалины, обезжирить, огрунтовать и окрасить масляными красками.
4.Балки и косоуры обернуть штукатурной сеткой и оштукатурить цементно-песчаным раствором М100 толщиной 30мм.

						100-1-АС		
						Строительство реабилитационного центра на 150 мест для инвалидов в г.Семей ВКО. Корректировка.		
Изм.	Кол.	Лист	Nдок.	Подпись	Дата			
Нач.отд.		Елкеева				Блок А 2.	Стадия	Лист	Листов
Проверил		Бычкова					РП	34	
Выполнил		Проскура				Пандус в осях Г–М,4–5. План (сечение 4–4). Разрезы 6–6,7–7,8–8.	ТОО ПИИ "Семстройпроект"		
Н.контр.		Бычкова							

2 – 2

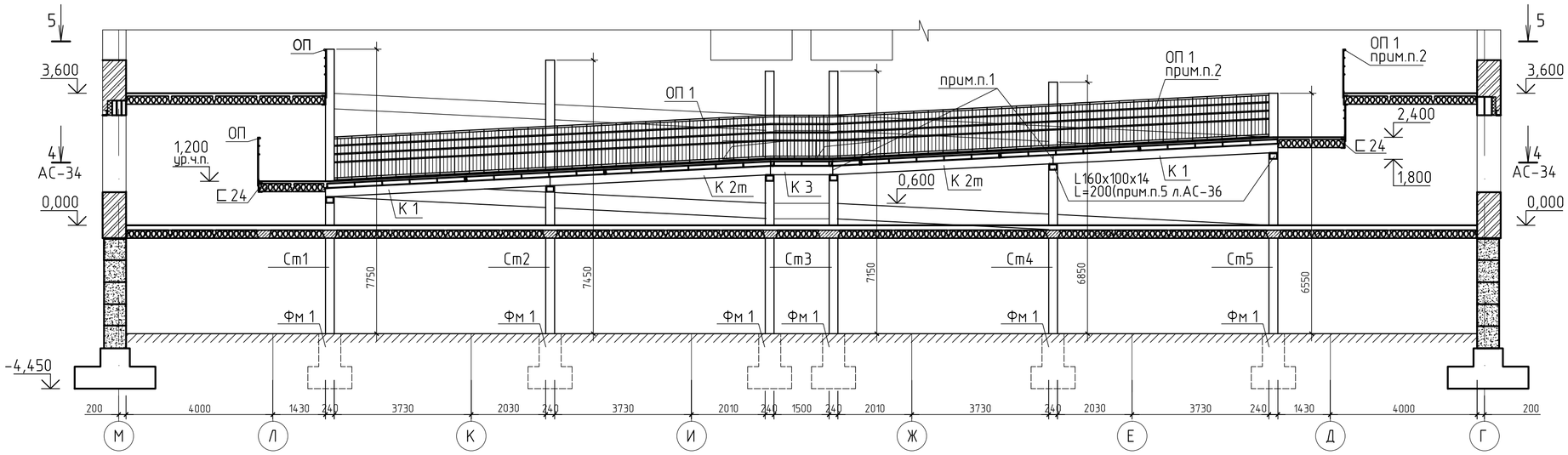

Балка Б 1

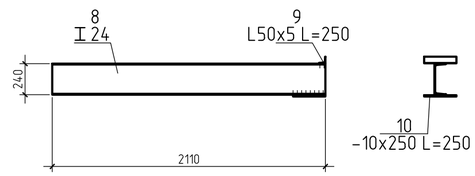

5 – 5

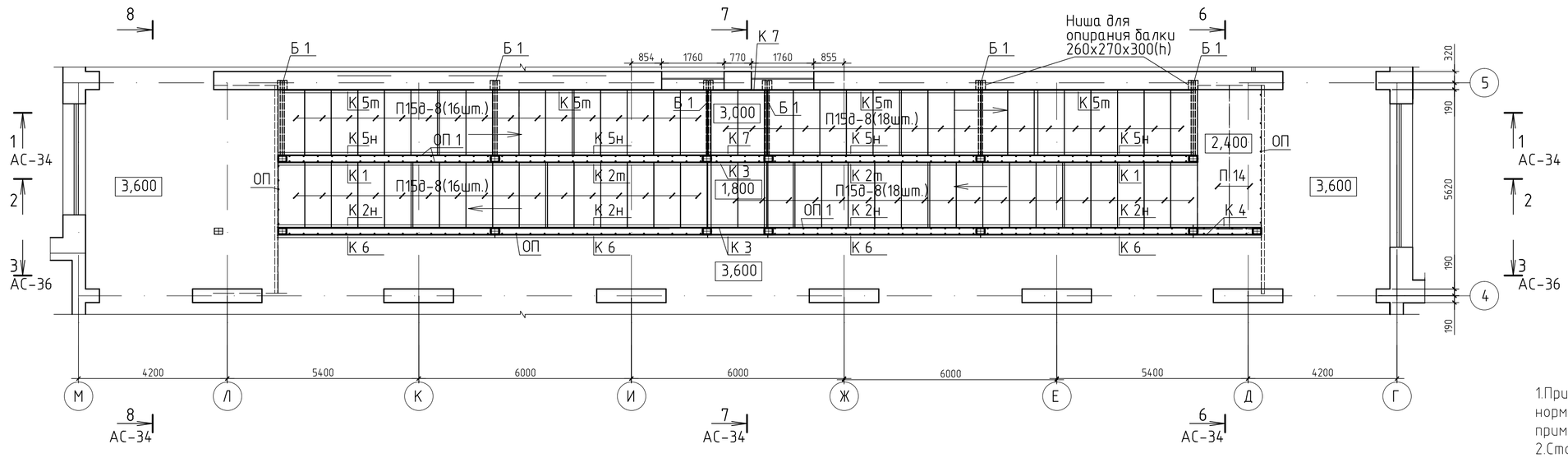

1.При монтаже косоуров выполнять требования нормалей стыковки между собой швеллеров N24 и примыкания швеллеров N24 к двутавру N24.
2.Стойки ограждений ОП и ОП1 приварить к стенкам косоуров или стенкам швеллеров N24, обрамляющих торцы плит прекрытия площадок.

К 1

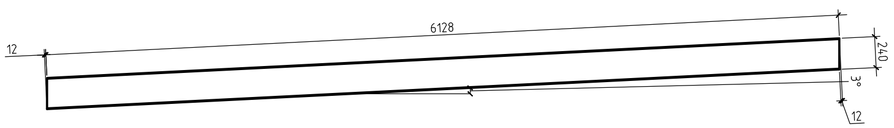

К 5т
К 5н-зеркально

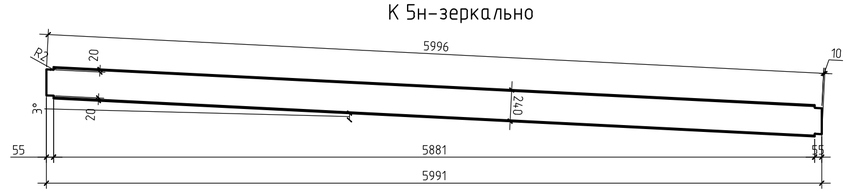

К 2т
К 2н – зеркально

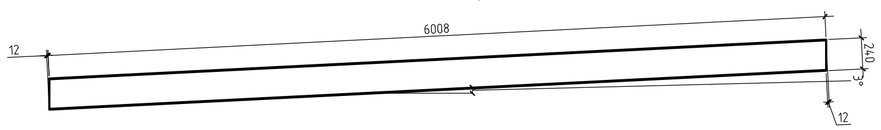

К 7

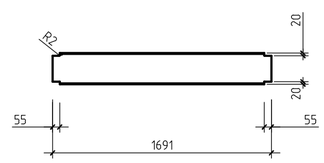

						100-1-АС		
						Строительство реабилитационного центра на 150 мест для инвалидов в г.Семей ВКО. Корректировка.		
Изм.	Кол.	Лист	Nдок.	Подпись	Дата			
Нач.отд.		Елкеева				Блок А 2.	Стадия	Лист	Листов
Проверил		Бычкова					РП	35	
Выполнил		Проскура				Пандус в осях Г-М,4-5. План (сечение 5-5).Разрез 2-2. Косоуры К 1,К 2,К 5,К 7.	ТОО ПИИ "Семстройпроект"		
Н.контр.		Бычкова						

3 – 3

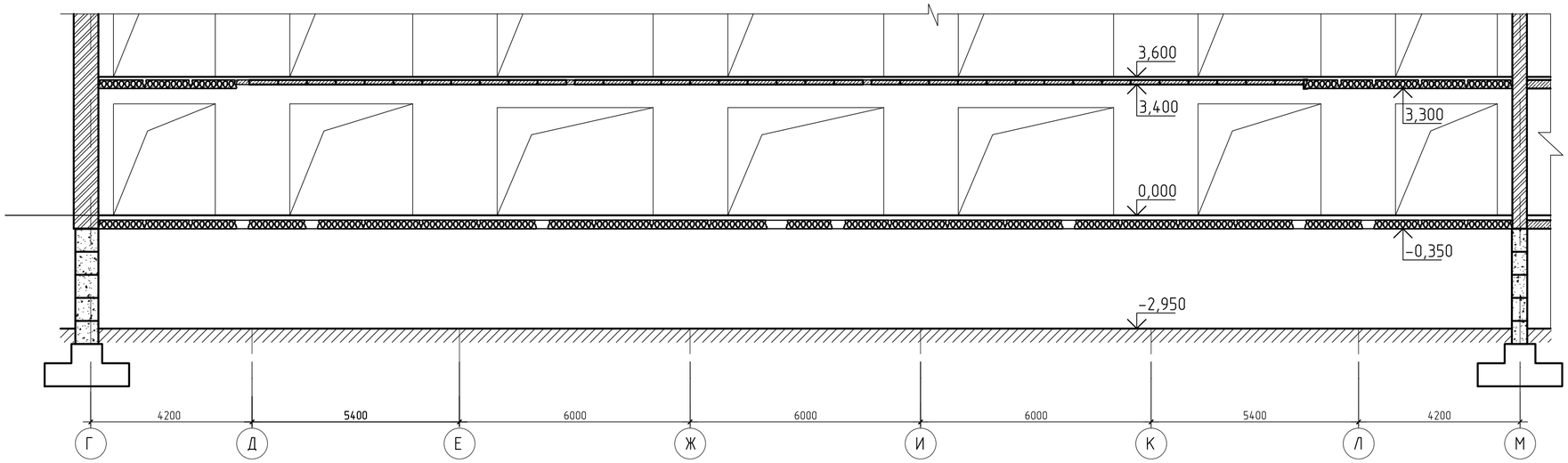

Стойка Ст 1–Ст 4

Стойка Ст 5

Стойка Ст 6,7

Спецификация изделий

Марка	Поз. дет.	Наименование	Кол.	Масса 1 дет., кг	Масса изделий, кг
Ст 1	1	Швеллер N24 L=7720	2	185,28	442,1
	2	-600x20 L=600	1	56,52	
	3	-200x10 L=260	1	4,1	
	7	-160x100x14 L=200	2	5,46	
Ст 2	4	Швеллер N24 L=7420	2	178,08	427,7
	2	-600x20 L=600	1	56,52	
	3	-200x10 L=260	1	4,1	
	7	-160x100x14 L=200	2	5,46	
Ст 3	5	Швеллер N24 L=7120	2	170,88	413,3
	2	-600x20 L=600	1	56,52	
	3	-200x10 L=260	1	4,1	
	7	-160x100x14 L=200	2	5,46	
Ст 4	6	Швеллер N24 L=6820	2	163,68	398,9
	2	-600x20 L=600	1	56,52	
	3	-200x10 L=260	1	4,1	
	7	-160x100x14 L=200	2	5,46	
Ст 5	7	Швеллер N24 L=6520	2	156,48	384,5
	2	-600x20 L=600	1	56,52	
	3	-200x10 L=260	1	4,1	
	7	-160x100x14 L=200	1	5,46	
Ст 6	1	Швеллер N24 L=7720	2	185,28	431,2
	2	-600x20 L=600	1	56,52	
	3	-200x10 L=260	1	4,1	
Ст 7	1	Швеллер N24 L=5320	2	127,7	316,1
	2	-600x20 L=600	1	56,52	
	3	-200x10 L=260	1	4,1	
Б 1	8	Двутавр N24 L=2110	1	57,61	63,47
	9	L50x5 L=250	1	0,95	
	10	-250x10 L=250	1	4,91	

Спецификация элементов пандуса

Марка, поз.	Обозначение	Наименование	Кол-во	Масса ед.кг	Примеч.
		Плиты перекрытия			
П 14	серия WI Tech 2012/kz вып.5	ПБ 2.41.9-8К7	4	1133	L=4050
П15д-8	серия 3.006-2.87 вып.2	П 15д-8	100	410	
		Косоуры			
К 1	ГОСТ 8240-89 и л.АС-35	Швеллер N24 L=6140	2	147,4	
К 2т	то же	то же L=6020	2	144,5	
К 2н	"	" L=6020	4	144,5	
К 3	ГОСТ 8240-89	" L=1700	3	40,8	
К 4	то же	" L=1920	3	46,1	
К 5т	ГОСТ 8240-89 и л.АС-35	" L=6010	7	144,3	
К 5н	то же	" L=6010	7	144,3	
К 6	ГОСТ 8240-89	" L=6000	4	144,0	
К 7	ГОСТ 8240-89 и л.АС-35	" L=1691	4	40,6	
		Стойки			
Ст 1	ГОСТ 8240-89 и л.АС-36	Стойка Ст 1	1	442,1	
Ст 2	то же	то же Ст 2	1	427,7	
Ст 3	"	" Ст 3	2	413,3	
Ст 4	"	" Ст 4	1	398,9	
Ст 5	"	" Ст 5	1	384,5	
Ст 6	"	" Ст 6	7	431,2	
Ст 7	"	" Ст 7	1	316,1	
		Балки			
Б 1	ГОСТ 8239-89	Двутавр N24 L=2110	11	63,47	
		Фундаменты под стойки			
Фм 1	л.АС-37	Фундамент Фм 1	14		
ОП	л.АС-37	Ограждение ОП, м.п.	47,0	21,48	
ОП 1	то же	то же ОП 1,м.п.	96,0	21,48	
ПП 1	"	Поручни ПП 1, м.п.	52,5	15,0	
	ГОСТ 8240-89	Швеллер N24 Lобщ.,м.п.	20,5	24,0	
	ГОСТ 8509-93	Уголок L50x5 L=1840	20	6,94	
	ГОСТ 8509-93	Уголок L160x100 L=200	14	5,46	

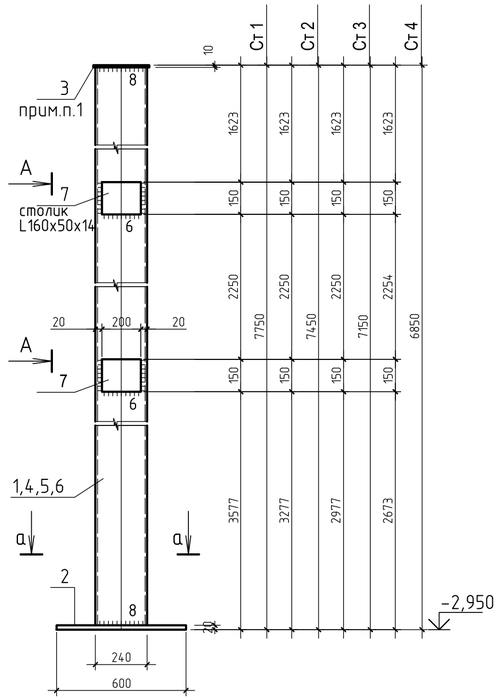

а-а

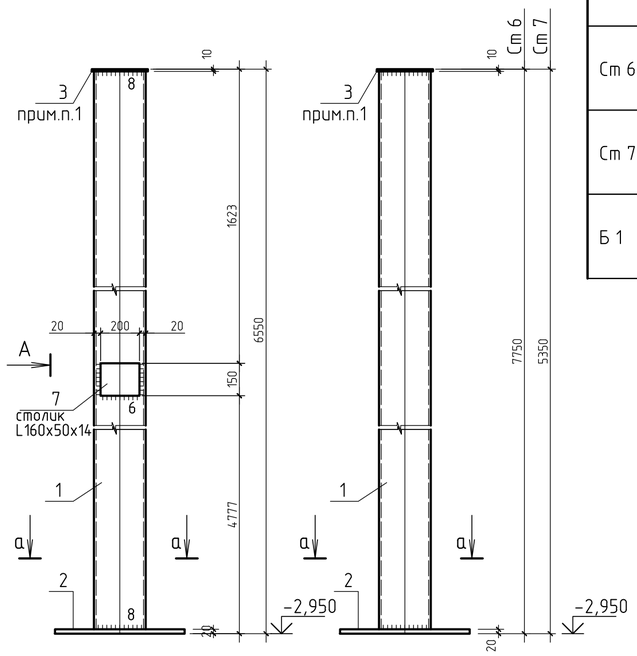

Вид А

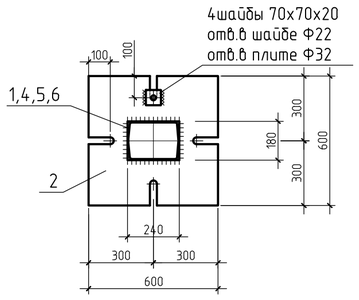

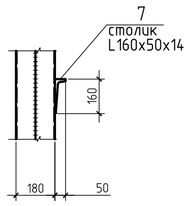

1.Катеты неоговоренных швов назначать по наименьшей толщине свариваемых деталей.
2.Сварку производить электродами типа Э42 по ГОСТ 9467-91*.
3.Столик L160x50x14(поз.7) обрезать из L160x100x14.
4.На чертежах стоек принятые столики даны для опирания балок Б 1 первого и третьего ярусов пандуса, для опирания косоуров второго яруса пандуса в отметках 1,200-2,400 и косоуров галереи на отметке 3,600м во время монтажа на стенки стоек, по месту, приварить опорные столики из L160x100x14 длиной 200мм.

Изм.	Кол.	Лист	Nдок.	Подпись	Дата
Нач.отд.		Елкеева			
Проверил		Бычкова			
Выполнил		Проскура			
Н.контр.		Бычкова			

100-1-АС

Строительство реабилитационного центра на 150 мест для инвалидов в г.Семей ВКО. Корректировка.

Блок А 2.

Стадия	Лист	Листов
РП	36	

Пандус в осях Г-М,4-5.
Стойки Ст 1...Ст 7.
Спецификация элементов пандуса.

ТОО ПИИ "Семстройпроект"

Фундамент под стойку Фм 1

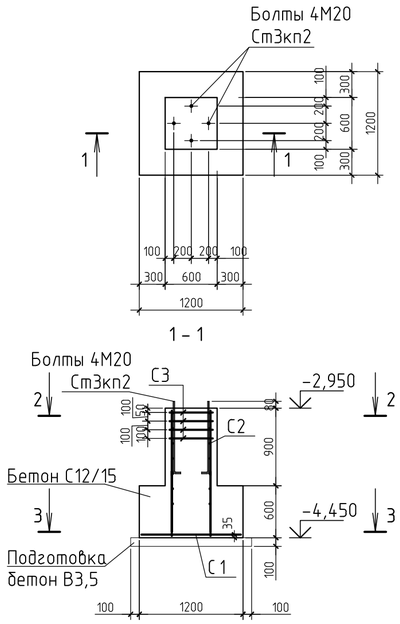

Сетка С 1

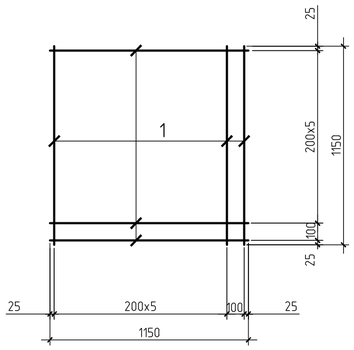

Сетка С 2

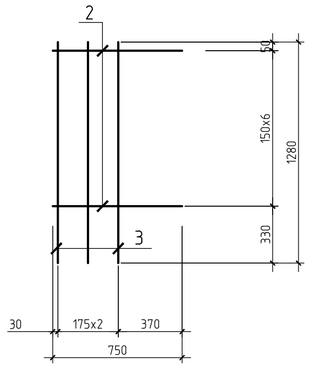

Сетка С 3

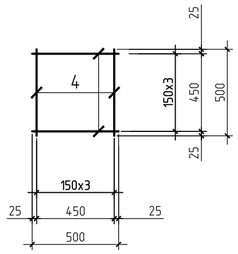

Ограждение площадки ОП

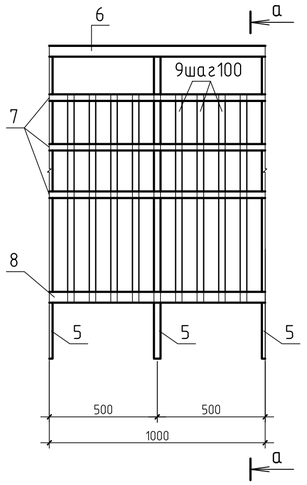

Ограждение пандуса ОП 1

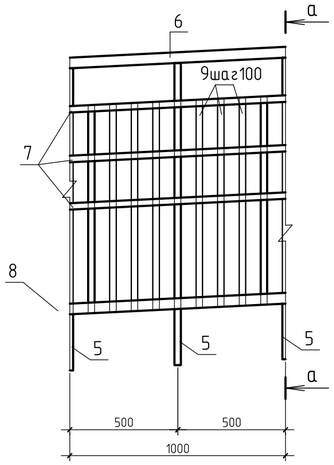

Поручни пандуса ПП 1

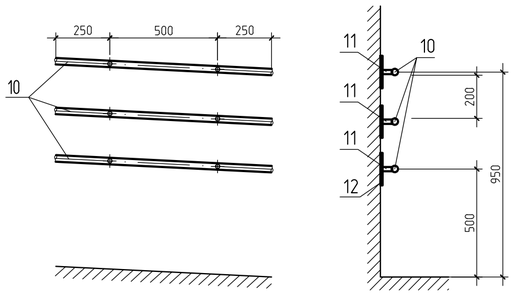

Спецификация элементов пандуса

Марка, поз.	Обозначение	Наименование	Кол-во	Масса ед.кг	Примеч.
		Фундамент Фм 1			
С 1		Сетка С 1	1	14,42	
С 2		то же С 2	4	5,56	
С 3		" С 3	4	2,48	
		Анкерные болты			
	ГОСТ 24379.1-80	БОЛТ 1.1 М20х900 Ст3кп2	4	2,55	
		Материалы:			
		Бетон класса С12/15,F50,W4			1,2м3
		то же класса В3,5			0,44м3
		Ограждение ОП,ОП1		21,48	расход дан на 1м.п.
5	ГОСТ 10704-91	Труба Дн 30х2,0 L=1400	2	1,94	3,88
6	то же	то же Дн 50х2,0 L=1000	1	2,37	2,37
7	"	" Дн 30х2,0 L=1000	3	1,38	4,14
8	ГОСТ 103-2006	Полоса -50х5 L=1000	1	1,97	1,97
9	то же	то же -30х5 L=965	8	1,14	9,12
		Поручни пандуса ПП 1		15,0	расход дан на 1м.п.
10	ГОСТ 10704-91	Труба Дн 30х2,0 L=1000	3	1,38	4,14
11	то же	то же Дн 20х2,0 L=45	6	0,04	0,24
12	ГОСТ 103-2006	Полоса -150х10 L=150	6	1,77	10,62

Спецификация изделий

Марка	Поз. дет.	Наименование	Кол.	Масса 1 дет., кг	Масса изделий, кг
С 1	1	Ф12 А 400 L=1150	14	1,03	14,42
С 2	2	Ф12 А 400 L=750	7	0,67	5,56
	3	Ф6 А 240 L=1280	3	0,29	
С 3	4	Ф10 А 400 L=500	8	0,31	2,48

1.Сварку сеток производить электродами Э 42А по ГОСТ 9467-91*.
2.Стойки поз.5 приварить к косоурам.
3.Поручни и стойки ограждения площадок и пандуса выполнить с гальваническим покрытием.
4.Пластину поз.12(полированная нержавеющая сталь) пристрелить к стене.
5.Фундаменты под стойки пандуса выполнять совместно о основными фундаментами по осям 4,5.

Изм.	Кол.	Лист	Nдок.	Подпись	Дата
Нач.отд.		Елкеева			
Проверил		Бычкова			
Выполнил		Проскура			
Н.контр.		Бычкова			

100-1-АС

Строительство реабилитационного центра на 150 мест для инвалидов в г.Семей ВКО. Корректировка.

Блок А 2.

Стадия	Лист	Листов
РП	37	

Пандус в осях Г-М,4-5.
Фундамент под стойку Фм 1.
Ограждения площадки и пандуса.

ТОО ПИИ "Семстройпроект"

Лестница N 1
Разрез 1 – 1

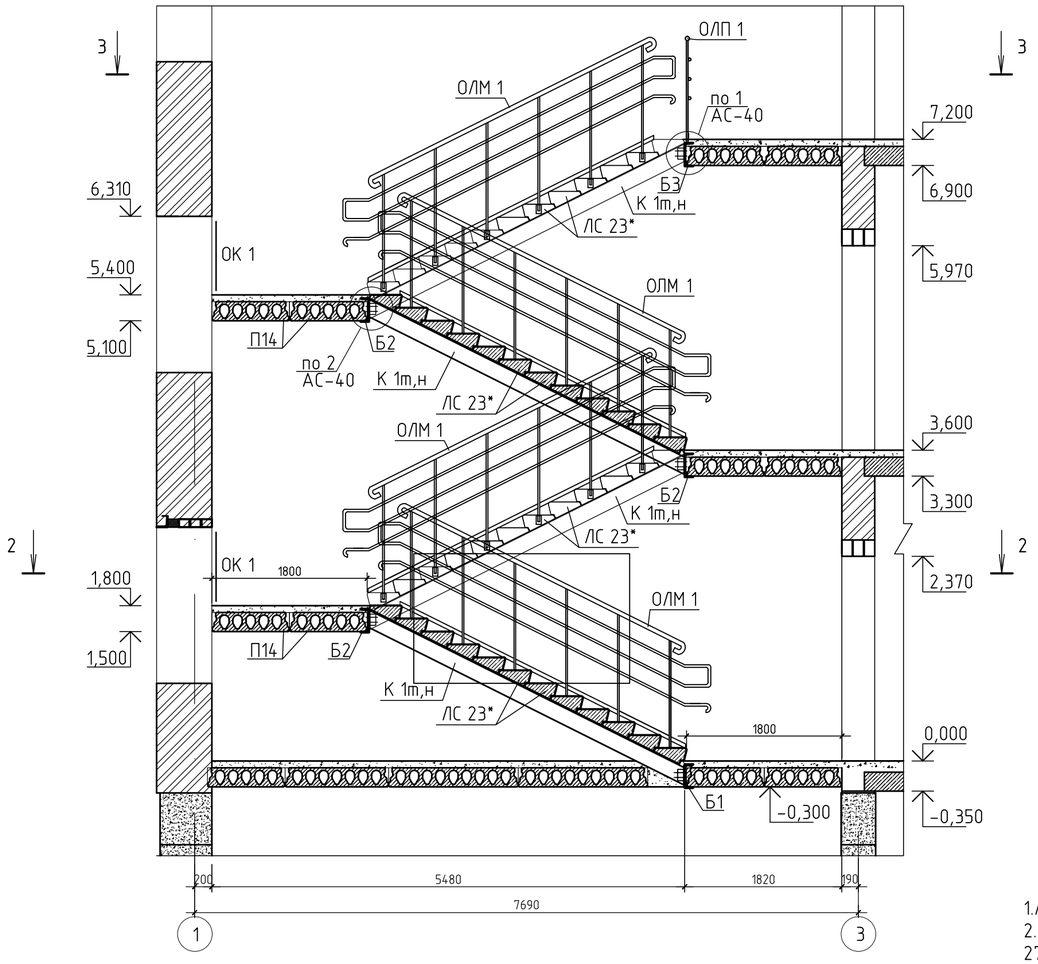

3 – 3

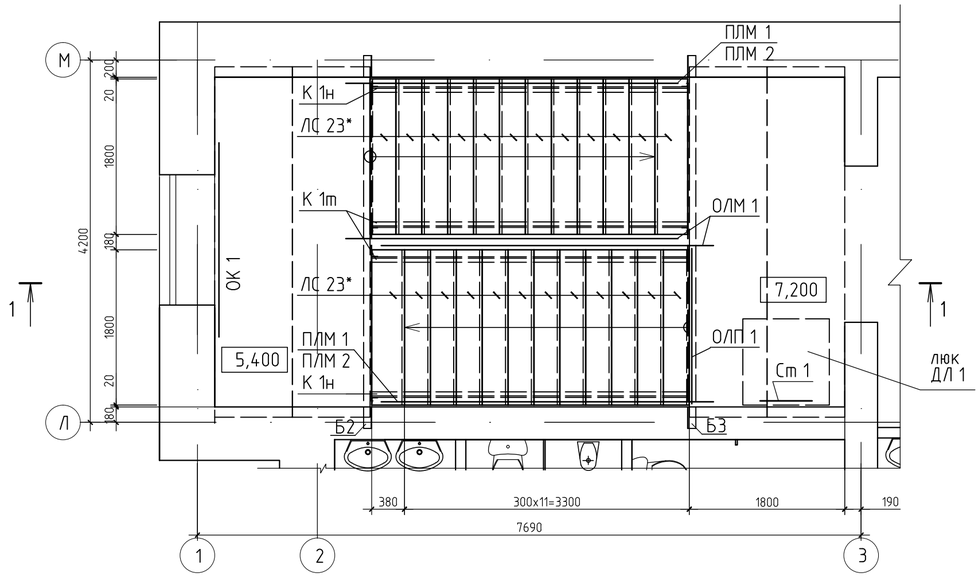

2 – 2

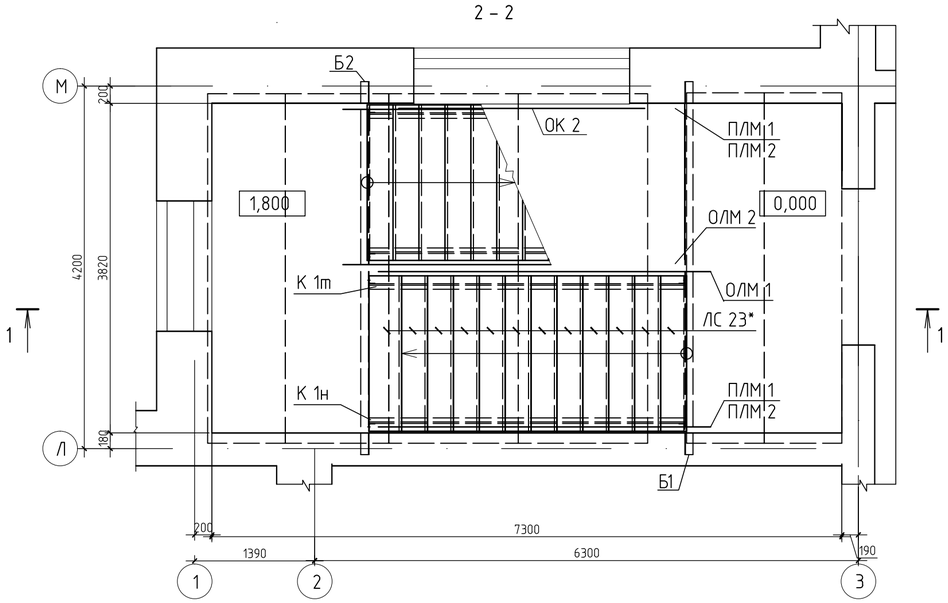

1.Лестница выполнена по типу серии 1.450-1.
2.Металл всех конструкций – марки С 245 по ГОСТ 27772-2015.
Все металлоконструкции соединять электродуговой сваркой по ГОСТ 5264-80* электродами Э-42 ГОСТ 9467-91*.Высоту сварных швов принять по наименьшей толщине свариваемых элементов , но не менее hшв.=6мм.
3.Косоуры крепить к площадочным балкам на болтах М16 нормальной точности по ГОСТ 7798-70*.
4.Все отверстия под болты принимать d=18мм.
5.В тех случаях, когда уголок выступает за габариты косоура , выступающую часть его срезать.
6.После проверки правильности положения смонтированных конструкций , гайки и болты должны быть закреплены путем приварки их к стержню болта.
7.Антикоррозионную защиту всех металлических элементов производить эмалью ПФ-115 ГОСТ 6465-76 за 2 раза по грунтовке ГФ 021 ГОСТ 25129-82.
8.Длины всех элементов уточнить по месту.
9.Площадочные балки и косоуры обернуть штукатурной сеткой и оштукатурить цементно-песчаным раствором М100 толщиной 30мм.Люк ДЛ 10-10 обить кровельной сталью по асбестовому картону толщиной 4мм.
10.Поручни ограждения лестничных маршей и площадки выполнить непрерывными.

Марка, поз.	Обозначение	Наименование	Кол-во	Масса ед.кг	Примеч.
Б 1	л.АС-40	Балка площадочная Б 1	1	129,6	
Б 2	то же	то же Б 2	3	129,6	
Б 3	"	" Б 3	1	129,6	
К 1т	"	Косоур К 1т	4	69,49	
К 1н	"	то же К 1н	4	69,49	
ОЛМ 1	л.АС-55 (Блок Б)	Огр.лест.марша ОЛМ 1	4	75,56	
ОЛП 1	то же	Огр.лест.площадки ОЛП 1	1	34,39	
ПЛМ 1	л.АС-54 (Блок Б)	Поручень лест.марша ПЛМ 1	4	44,88	
ПЛМ 2	то же	то же ПЛМ 2	4	20,64	
ЛС23*	ГОСТ 8717.0-2016	Ступени ЛС 23-1Шл	48	153	L=1800
П 14	серия WI Tech 2012/kz вып.5	ПБ 2.41.9-8К7	4	1133	L=4050
ДЛ 1	ГОСТ 24698-81	Люк ДЛ 10-10	1		
Ст 1	Серия 1.450.3-3	Стремянка СГ-34	1	64,7	
ОК 1	Серия 1.256.2-2 в.1	Ограждение окна ОК-23.9Р	2	10,41	
ОК 2	то же	Ограждение окна ОК-29.9Р	1	13,5	
	ГОСТ 8509-93	Уголок 50х5 L=1800	4	6,8	

Изм.	Кол.	Лист	Nдок.	Подпись	Дата
Нач.отд.		Елкеева			
Проверил		Бычкова			
Выполнил		Проскура			
Н.контр.		Бычкова			

100-1-АС

Строительство реабилитационного центра на 150 мест для инвалидов в г.Семей ВКО. Корректировка.

Блок А 2.

Стадия	Лист	Листов
РП	38	

Лестница N 1.
Разрез 1-1.Сечения 2-2,3-3.
Спецификация.

ТОО ПИИ
"Семстройпроект"

Лестница N 2
Разрез 1 – 1

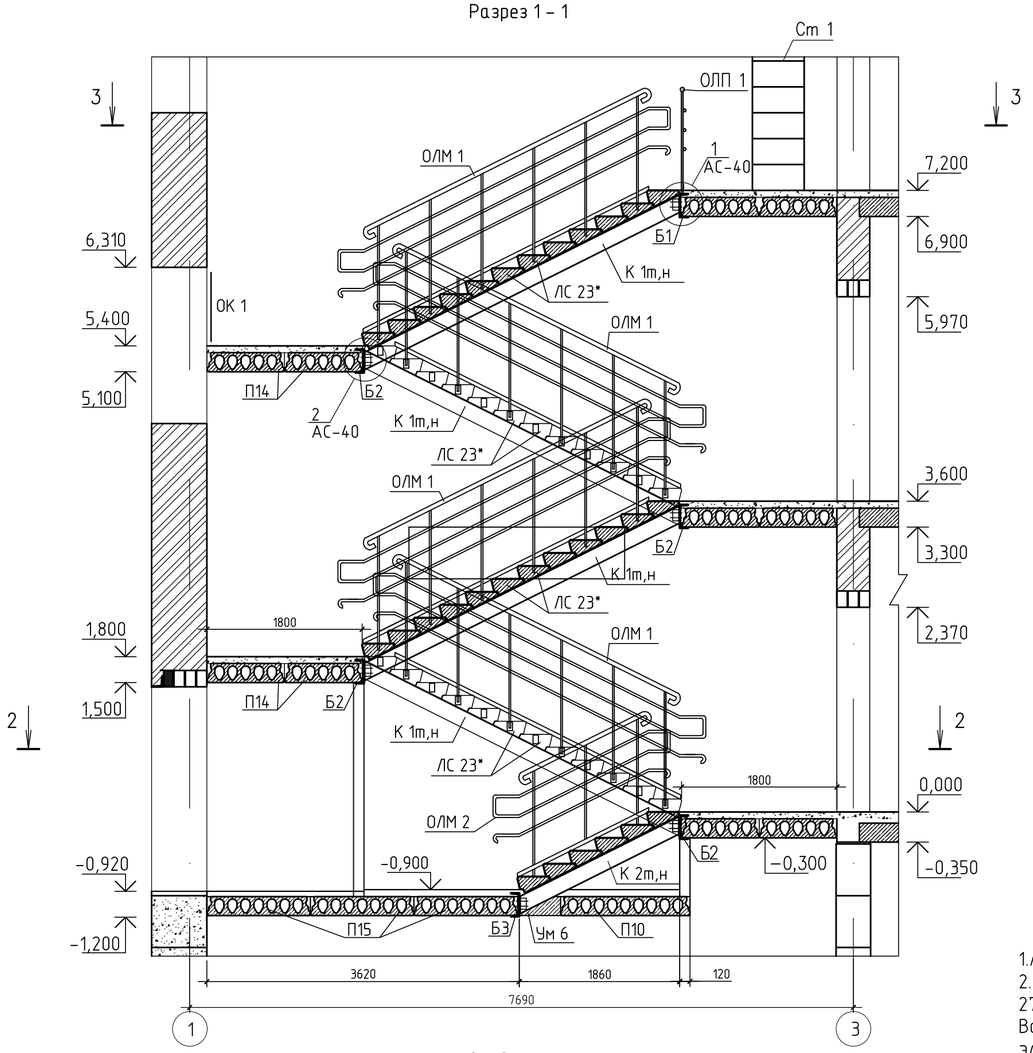

2 – 2

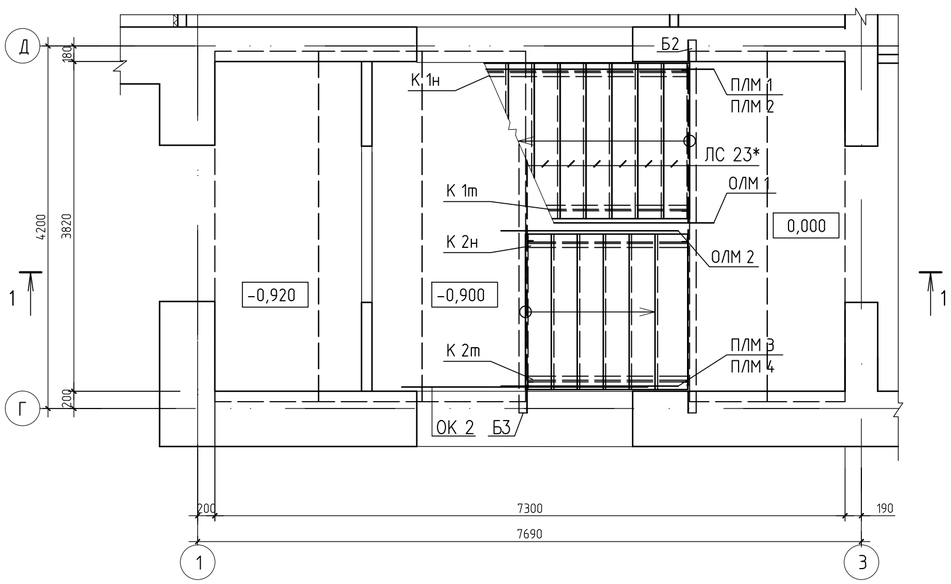

3 – 3

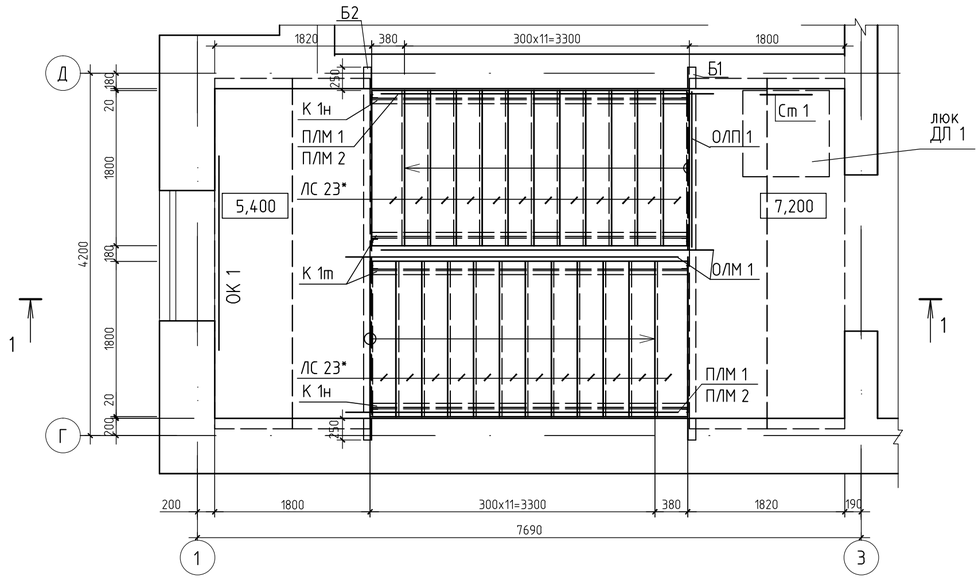

Марка, поз.	Обозначение	Наименование	Кол-во	Масса ед.кг	Примеч.
Б 1	л.АС-40	Балка площадочная Б 1	1	129,6	
Б 2	то же	то же Б 2	4	129,6	
Б 3	"	" Б 3	1	129,6	
К 1т	"	Косоур К 1т	4	69,49	
К 1н	"	то же К 1н	4	69,49	
К 2т	"	" К 2т	1	36,73	
К 2н	"	" К 2н	1	36,73	
ОЛМ 1	л.АС-55 (Блок Б)	Огр.лест.марша ОЛМ 1	4	75,56	
ОЛМ 2	то же	то же ОЛМ 2	1	35,38	
ОЛП 1	то же	Огр.лест.площадки ОЛП 1	1	34,39	
ПЛМ 1	л.АС-54 (Блок Б)	Поручень лест.марша ПЛМ 1	4	44,88	
ПЛМ 2	то же	то же ПЛМ 2	4	20,64	
ПЛМ 3	л.АС-54 (Блок Б)	" ПЛМ 3	1	24,89	
ПЛМ 4	то же	" ПЛМ 4	1	12,47	
ЛС23*	ГОСТ 8717.0-2016	Ступени ЛС 23-1Ш	54	153	L=1800
П 10	серия WI Tech 2012/kz вып.5	ПБ 2.41.15-8К7	1	1914	L=4050
П 15	то же	ПБ 2.41.12-8К7	3	1524	L=4050
П 14	"	ПБ 2.41.9-8К7	4	1133	L=4050
Ум 6	л.АС-33	Участок монолитный Ум 6	1		
ДЛ 1	ГОСТ 24698-81	Люк ДЛ 10-10	1		
Ст 1	Серия 1.450.3-3	Стремянка СГ-34	1	64,7	
ОК 1	Серия 1.256.2-2 в.1	Ограждение окна ОК-23.9Р	1	10,41	
ОК 2	то же	Ограждение окна ОК-29.9Р	1	13,5	
	ГОСТ 8509-93	Уголок 50х5 L=1800	5	6,8	

1.Лестница выполнена по типу серии 1.450-1.
2.Металл всех конструкций – марки С 245 по ГОСТ 27772-2015.
Все металлоконструкции соединять электродуговой сваркой по ГОСТ 5264-80* электродами Э-42 ГОСТ 9467-91*.Высоту сварных швов принять по наименьшей толщине свариваемых элементов , но не менее hшв.=6мм.
3.Косоуры крепить к площадочным балкам на болтах М16 нормальной точности по ГОСТ 7798-70*.
4.Все отверстия под болты принимать d=18мм.
5.В тех случаях, когда уголок выступает за габариты косоура , выступающую часть его срезать.
6.После проверки правильности положения смонтированных конструкций , гайки и болты должны быть закреплены путем приварки их к стержню болта.
7.Антикоррозионную защиту всех металлических элементов производить эмалью ПФ-115 ГОСТ 6465-76 за 2 раза по грунтовке ГФ 021 ГОСТ 25129-82.
8.Длины всех элементов уточнить по месту.
9.Площадочные балки и косоуры обернуть штукатурной сеткой и оштукатурить цементно-песчаным раствором М100 толщиной 30мм.Люк ДЛ 10-10 обить кровельной сталью по асбестовому картону толщиной 4мм.
10.Поручни ограждения лестничных маршей и площадки выполнить непрерывными.

Изм.	Кол.	Лист	Nдок.	Подпись	Дата
Нач.отд.		Елкеева			
Проверил		Бычкова			
Выполнил		Проскура			
Н.контр.		Бычкова			

100-1-АС

Строительство реабилитационного центра на 150 мест для инвалидов в г.Семей ВКО. Корректировка.

Блок А 2.

Стадия	Лист	Листов
РП	39	

Лестница N 2.
Разрез 1-1.Сечения 2-2,3-3.
Спецификация.

ТОО ПИИ
"Семстройпроект"

Балка площадочная Б 1

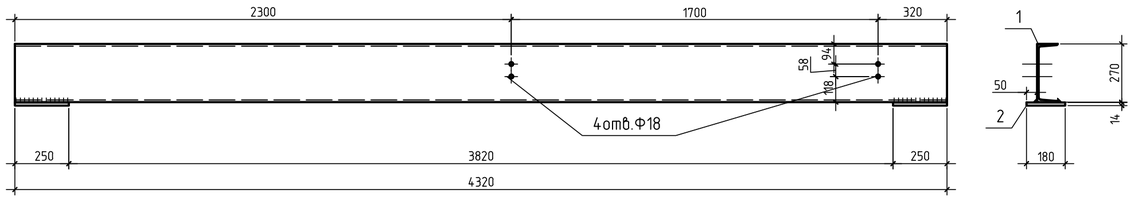

Балка площадочная Б 2

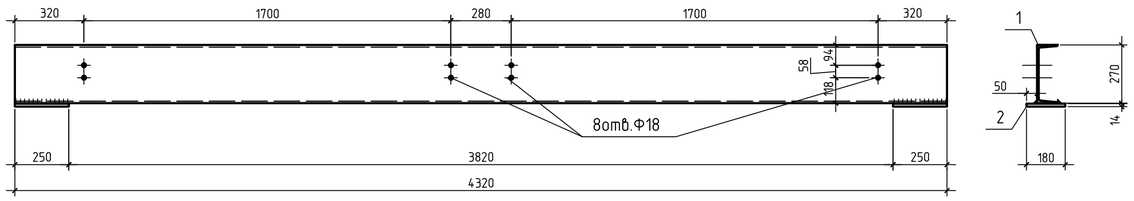

Балка площадочная Б 3

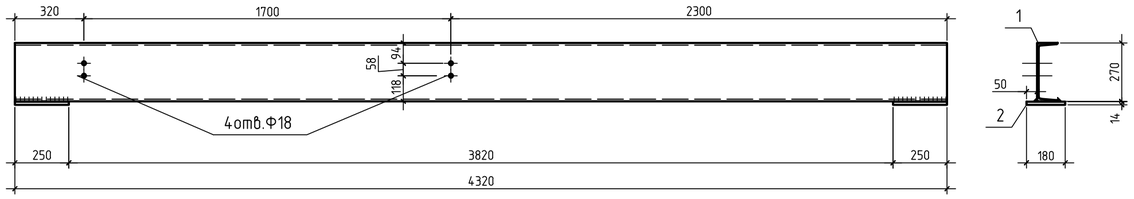

Марка, поз.	Обозначение	Наименование	Кол-во	Масса ед.кг	Примеч.
		Балка площадочная Б 1,2,3		129,6	на одну балку
1	ГОСТ 8240-97	швеллер N27 L=4320	1	119,7	119,7
2	ГОСТ 19903-2015	-180x14 L=250	2	4,95	9,9
		Косоур К 1т, К 1н		69,49	на один косоур
3	ГОСТ 8240-97	швеллер N18 L=4160	1	67,81	67,81
2	ГОСТ 8509-93	уголок L70x6 L=130	2	0,84	1,68
		Косоур К 2т, К 2н		36,73	на один косоур
4	ГОСТ 8240-97	швеллер N18 L=2150	1	35,05	35,05
2	ГОСТ 8509-93	уголок L70x6 L=130	2	0,84	1,68

1

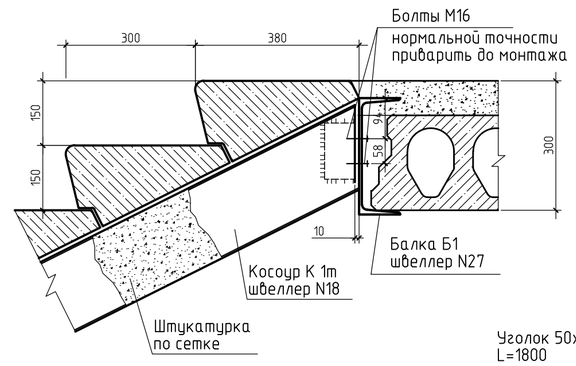

2

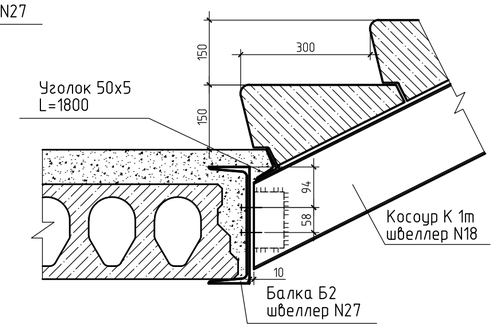

2 - 2

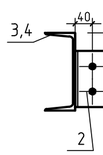

Косоур К 1т
(косоур К 1н - зеркально)

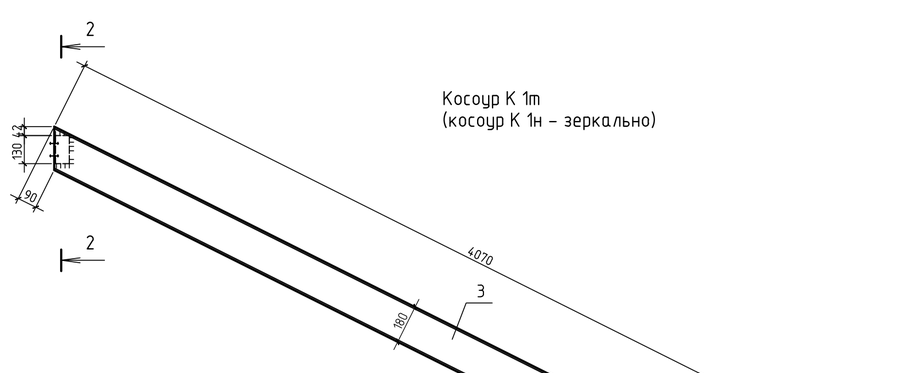

Косоур К 2т
(косоур К 2н - зеркально)

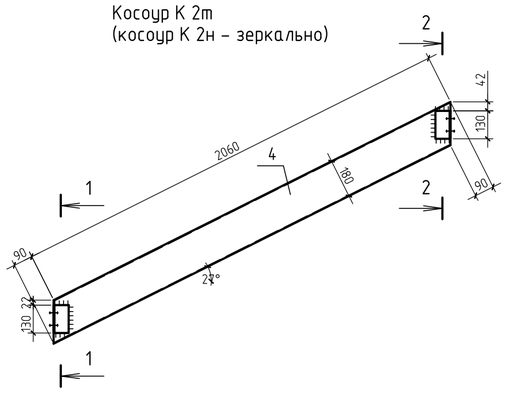

1 - 1

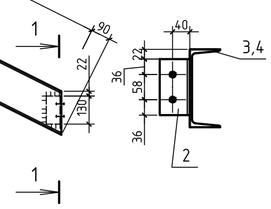

1.Данный лист см.совместно с л.АС-38,39.
2.Косоур марки К 1н,К 2н готовить обратно косоуру К 1т,К 2т.
3.Все отверстия d=18мм под болты нормальной точности.
4.Все сварные швы h=6мм. Сварку производить электродами типа Э42 по ГОСТ 9467-91*.
5.Балки комплектуются болтами нормальной точности М16 с гайками и шайбами.

Изм.	Кол.	Лист	Nдок.	Подпись	Дата	100-1-АС		
						Строительство реабилитационного центра на 150 мест для инвалидов в г.Семей ВКО. Корректировка.		
Нач.отд.		Елкеева				Блок А 2.	Стадия	Лист	Листов
Проверил		Бычкова					РП	40	
Выполнил		Проскура				Лестницы N 1,2 Площадочные балки,косоуры. Узлы 1,2.	ТОО ПИИ "Семстройпроект"	
Н.контр.		Бычкова						

1 – 1

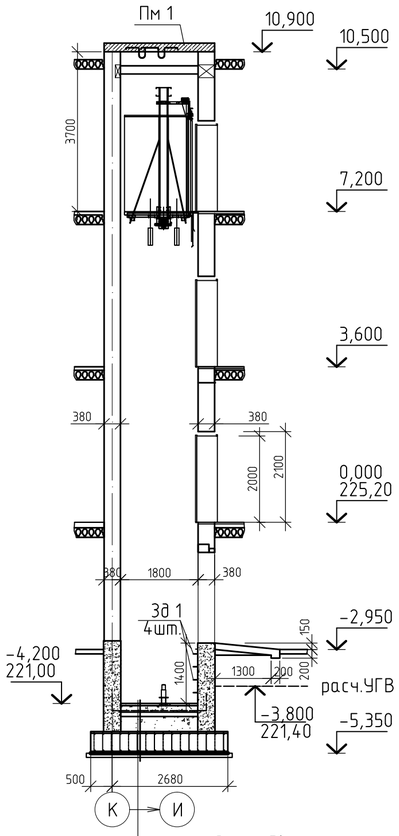

2 – 2

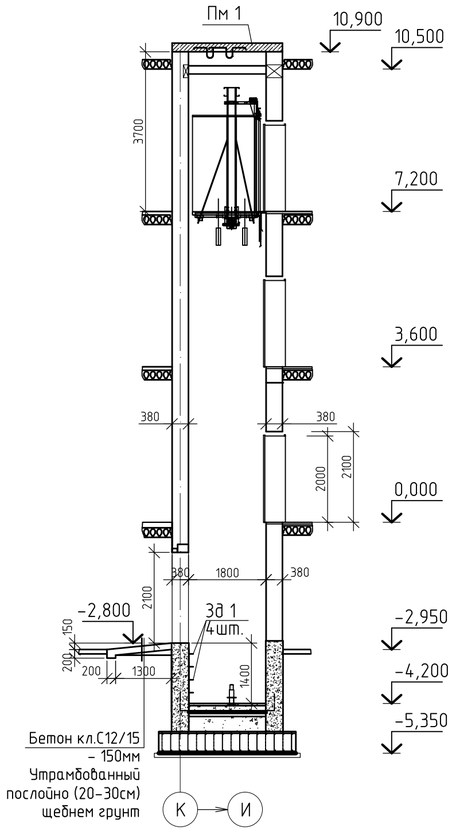

Цементный пол - 50мм
Подготовка из бетона кл.С12/15 ,
армированная сеткой С1 Ф5ВрI с ячейкой
100х100 - 150мм
Подготовка из бетона кл.В7,5 - 100мм
Засыпка керамзитовым гравием - 350мм
Армированная ж.бетонная монолитная плита
из бетона класса С20/25 с добавлением
Пенетрон-Адмикс- 500мм
Подготовка из бетона кл.В7,5 - 100мм

План шахты

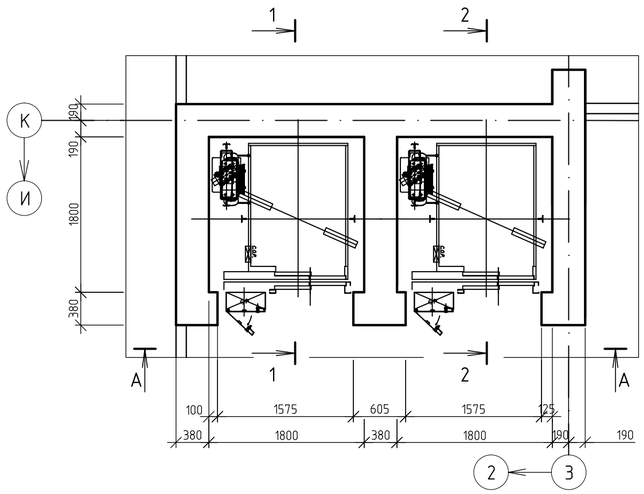

План машинного помещения

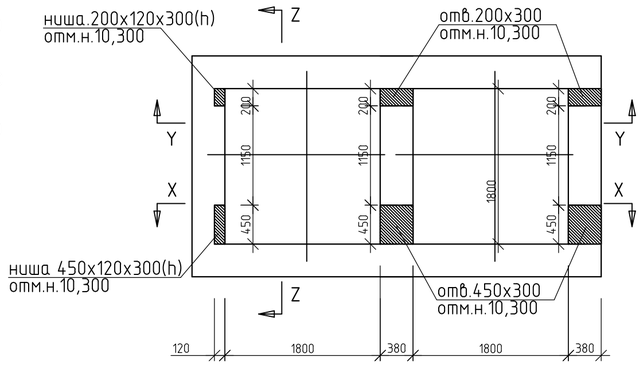

Марка, поз.	Обозначение	Наименование	Кол-во	Масса ед.кг	Примеч.
		Скоба 3д 1			
1		Ф14 А I L=1000	8	1,21	
	ГОСТ 34028-2016	Ф12 А 400 L=700	10	0,63	
	то же	Ф12 А 400 L=950	10	0,85	

А-А

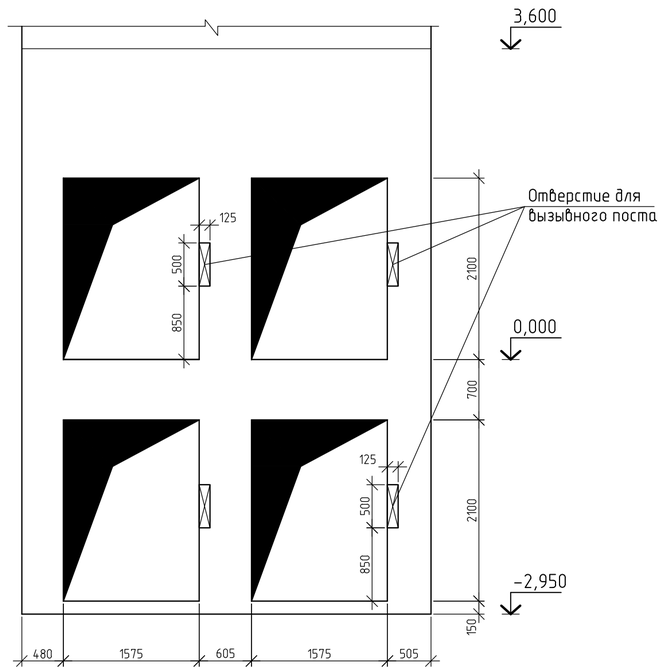

1. Данный лист см. совместно с л.АС-42
2. Строительная часть лифтов выполнена по чертежам SE 004~5 фирмы SONGSAN.
3. Кладку стен шахты выполнять из силикатного кирпича СУРПо-М150/150/F35/1,8 ГОСТ 379-2015 на растворе марки 50 с расшивкой швов.Внутреннюю поверхность шахты не штукатурить.
4. Перекрытие над шахтой выполнять после транспортировки оборудования, размещаемое в шахте.
5. Заливку чистого пола на 50мм в приямке производить при монтаже, после установки оборудования и прокладки труб электропроводки.
6. Над нишами уложить арматуру Ф12 А400 с шагом 100мм с перепуском по 250мм в каждую сторону.
7. Расход бетона класса С12/15 на пандус - 1,3м3.

X-X

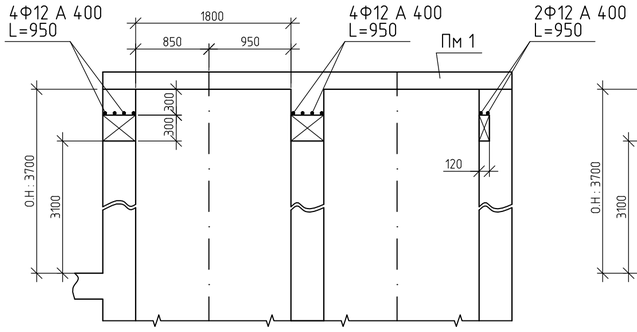

Z-Z

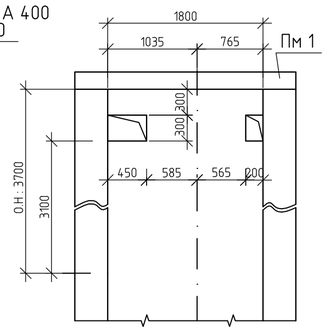

Y-Y

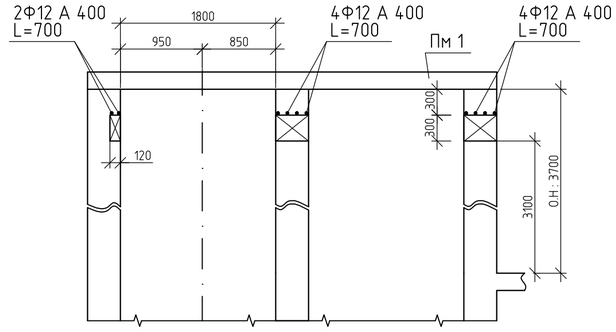

Изм.	Кол.	Лист	Nдок.	Подпись	Дата	100-1-АС		
						Строительство реабилитационного центра на 150 мест для инвалидов в г.Семей ВКО. Корректировка.		
Нач.отд.		Елкеева				Блок А 2.	Стадия	Лист	Листов
Проверил		Бычкова					РП	41	
Выполнил		Проскура				Лифты N1,2. Разрезы 1-1,2-2.План шахты. План машинного помещения.	ТОО ПИИ "Семстройпроект"	
Н.контр.		Бычкова						

План фундамента шахты лифта

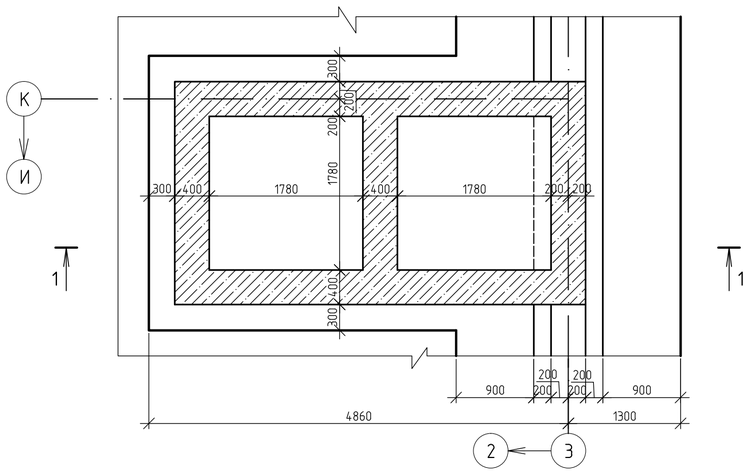

План шахты лифта на отм.-2,800

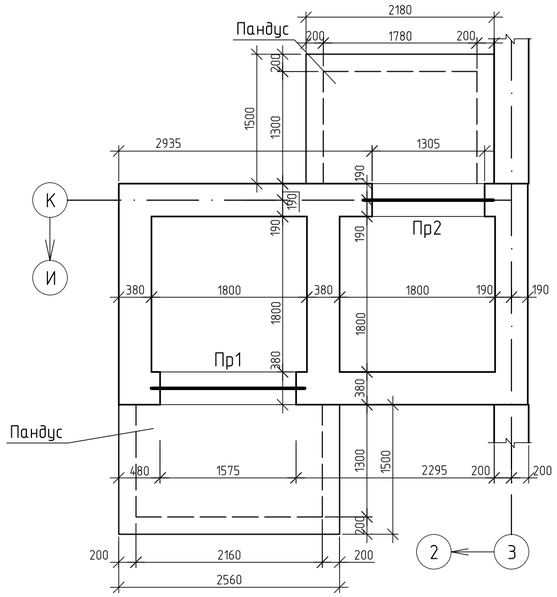

Марка, поз.	Обозначение	Наименование	Кол-во	Масса ед.кг	Примеч.
1	Серия 1.038.1-1 в.4	Перемычка 8ПБ19-3	1	52	
2	то же	то же 10ПБ21-27	1	245	
3	"	" 8ПБ16-1	1	42	
4	"	" 10ПБ18-27	1	215	
С1	ГОСТ 8478-81*	Сетка С $\frac{5Вр I-100}{5Вр I-100}$ 2950х2950	2	27,3	
5	ГОСТ 34028-2016	Ф18 А400 L=3150	36	6,3	
6	то же	Ф18 А400 L=4050	32	8,1	
7	"	Ф18 А400 L=480	72	0,96	
		Бетон класса С20/25,м3	5,7		см.прим. п.2
		то же С12/15 (стены),м3	11,8		
		" С12/15,м3 (подготовка)	0,96		
		" В7,5,м3 (подготовка)	1,9		

1 - 1

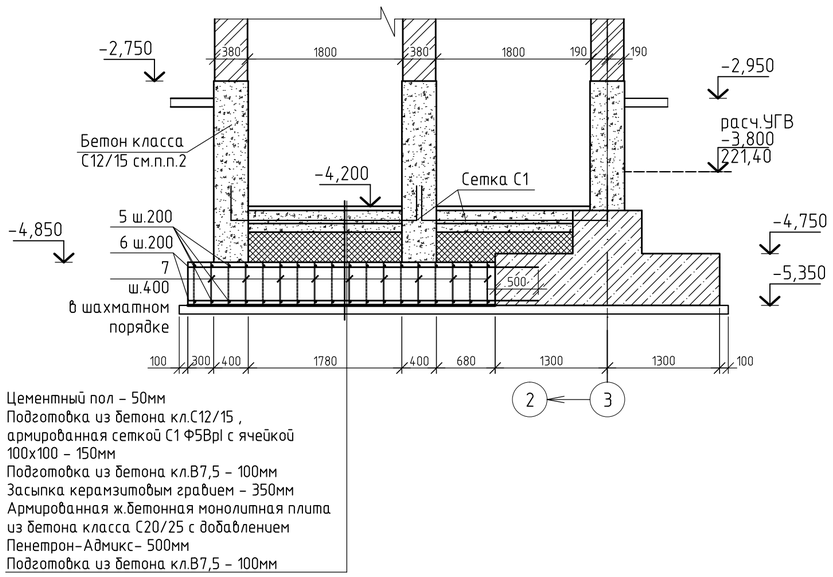

Цементный пол - 50мм
Подготовка из бетона кл.С12/15 ,
армированная сеткой С1 Ф5ВрI с ячейкой
100х100 - 150мм
Подготовка из бетона кл.В7,5 - 100мм
Засыпка керамзитовым гравием - 350мм
Армированная ж.бетонная монолитная плита
из бетона класса С20/25 с добавлением
Пенетрон-Адмикс- 500мм
Подготовка из бетона кл.В7,5 - 100мм

Ведомость перемычек

Марка, поз.	Схема сечения
Пр1 шт.1	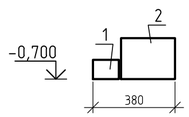
Пр2 шт.1	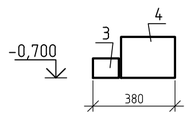

1. Данный лист см. совместно с л.АС-41.
2. Монолитную плиту и стены приямков выполнить на сульфатостойком п/цементе с добавкой Пенетрон-Адмикс.

Изм.	Кол.	Лист	Nдок.	Подпись	Дата	100-1-АС		
						Строительство реабилитационного центра на 150 мест для инвалидов в г.Семей ВКО. Корректировка.		
Нач.отд.		Елкеева				Блок А 2.	Стадия	Лист	Листов
Проверил		Бычкова					РП	42	
Выполнил		Проскура				План фундамента шахты лифта. План шахты лифта на отм.-2,800.	ТОО ПИИ "Семстройпроект"		
Н.контр.		Бычкова							

Плита монолитная Пм 1

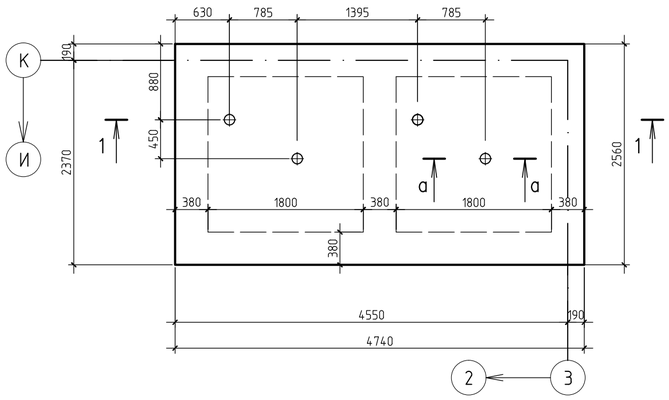

1 – 1

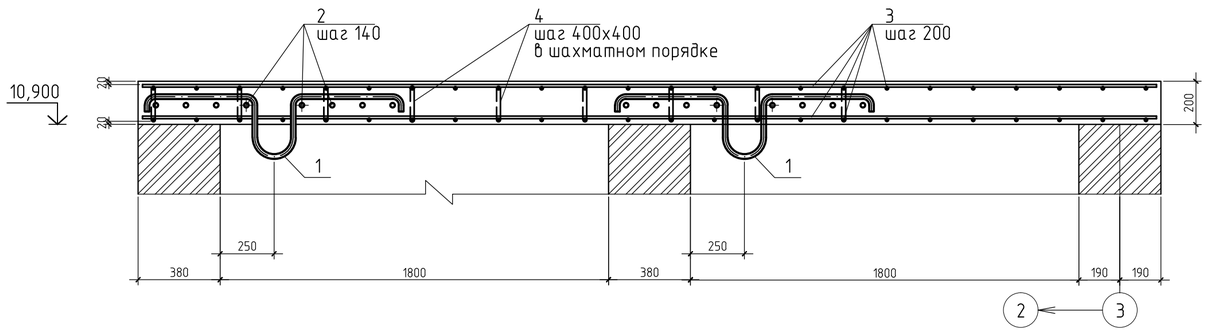

Марка, поз.	Обозначение	Наименование	Кол-во	Масса ед.кг	Примеч.
		Плита монолитная Пм 1			
		Сборочные единицы			
1	ГОСТ 34028-2016	Ф22 А 240 L=1960	4	5,85	см.вед. деталей
2	то же	Ф22 А 240 L=1000	32	2,984	
3	"	Ф12 А 400 Lобщ.,м.п.	243,5	0,888	216,3
4	"	Ф6 А 240 L=320	91	0,071	см.вед. деталей
		Материалы:бетон кл.С20/25			2,5м3
		Участок монолитный Ум 5			
		Сборочные единицы			
5	ГОСТ 34028-2016	Ф 18 А 400 L=4040	4	8,1	
6	то же	Ф 10 А 400 L=4040	4	2,5	
7	"	Ф 12 А 400 L=1460	2	1,3	
8	"	Ф 6 А 240 L=230	205	0,052	
С 1		Сетка 100/100/6/6 А 240 2930х1480	1	19,62	
С 2		Сетка 100/100/6/6 А 240 2970х1560	1	20,94	
		Материалы: Бетон кл.С12/15			0,8м3

Участок монолитный Ум 5

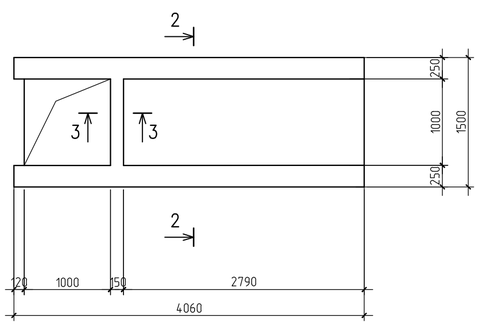

2 – 2

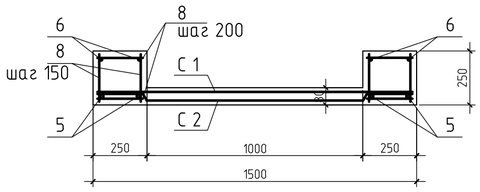

3 – 3

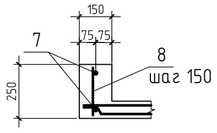

а – а

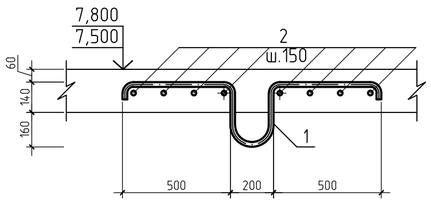

Ведомость деталей

Поз.	Эскиз
1 L=1960	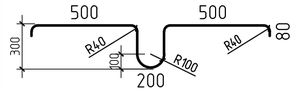
4 L=320	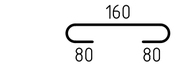

1. Защитный слой бетона принят по наружной грани рабочей арматуры

Изм.	Кол.	Лист	Nдок.	Подпись	Дата	100–1–АС		
						Строительство реабилитационного центра на 150 мест для инвалидов в г.Семей ВКО. Корректировка.		
Нач.отд.		Елкеева				Блок А 2.	Стадия	Лист	Листов
Проверил		Бычкова					РП	43	
Выполнил		Проскура				Плита монолитная Пм 1. Участок монолитный Ум 5.	ТОО ПИИ "Семстройпроект"	
Н.контр.		Бычкова						

План стропил в осях М-Г,1-5.

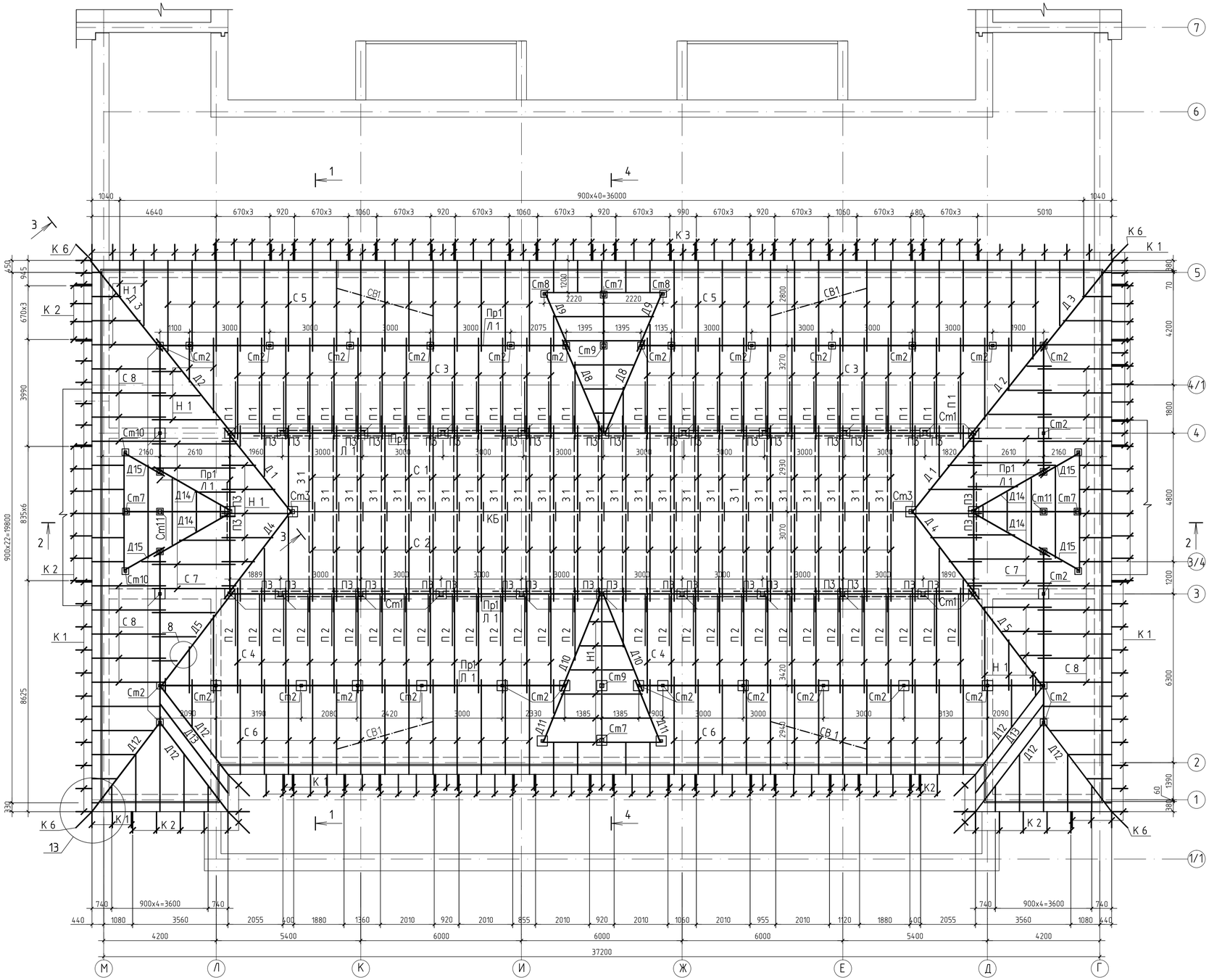

Ситуационная схема

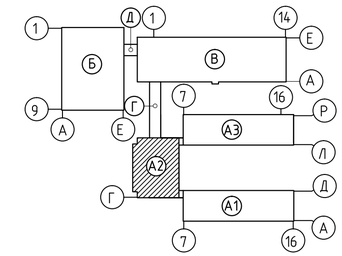

1. Материалом элементов стропил служит сосна IIкатегории влажностью не более 20%.
2. Все деревянные элементы подвергнуть обработке огнезащитной композицией "СПАРК"-древесина ТУ 647 РК 19770309 ТОО-001-2000 по ГОСТ 8468-86Е и тщательно антисептировать водным раствором фтористого и кремнефтористого натрия.
3. Деревянные элементы, соприкасающиеся с кирпичными стенами или бетонными конструкциями , покрываются толем.
4. Основными элементами подстропильной конструкции являются прогоны, опирающиеся на деревянные стойки и передающие давление от веса крыши на стены. Между стойками прогоны усиливаются подкосами.
5. Вентиляция чердачной крыши естественная, через слуховые окна и продухи.
6. Кирпичные столбики, карнизную часть выкладывать из силикатного кирпича марки СУРПо-М100/150/F35/1,8 ГОСТ 379-2015 на цементно-песчаном растворе М 50. Столбики размером 250х250х300(h) выкладывать в местах стыков плит перекрытия.
7. В прикарнизной части крыши по поверхности теплоизоляционного слоя уложить защитную полосу из рубероида шириной 1м.
8. При производстве работ необходимо выполнить мероприятия по противопожарной защите и технике безопасности согласно СН РК 3.02-37-2013, СП РК 3.02-137-2013 .
9. В местах прохождения вентиляционных каналов стропила раздвинуть в зависимости от размера шахты.
10. Примыкание вентиляционных шахт к кровле принято по серии 2.160-9 в.1 узел 10 и по серии 2.160-1 в.2 по типу узла 32, примыкание слуховых окон по типу узлов 29,30.
11. Узлы см. л.АС-48, 49.

						100-1-АС			
						Строительство реабилитационного центра на 150 мест для инвалидов в г.Семей ВКО. Корректировка.			
Изм.	Кол.	Лист	Nдок.	Подпись	Дата				
Нач.отд.		Елкеева				Блок А 2.	Стадия	Лист	Листов
Проверил		Бычкова					РП	44	
Выполнил		Проскура				План стропил в осях 1-5,Г-М.	ТОО ПИИ "Семстройпроект"		
Н.контр.		Бычкова							

План стропил в осях М-Г, 5-7.

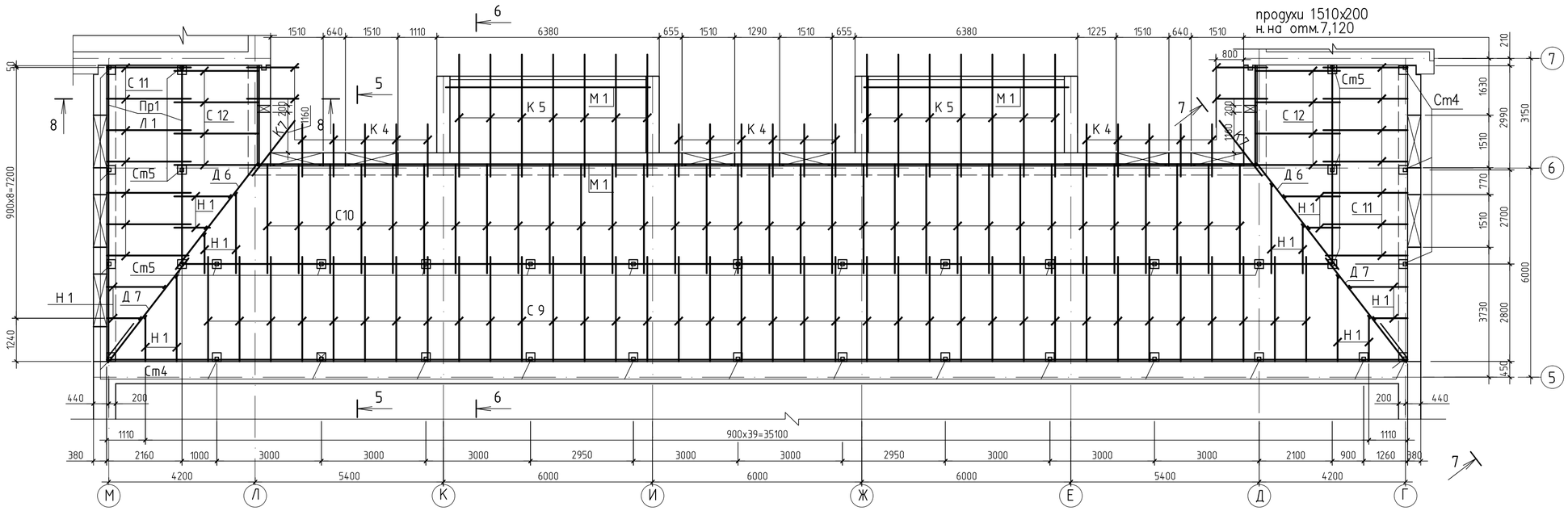

5 - 5

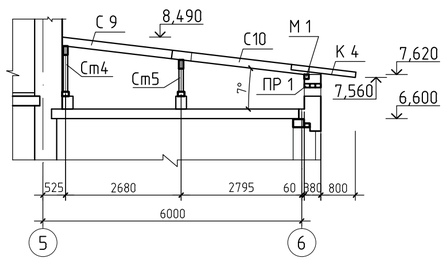

6 - 6

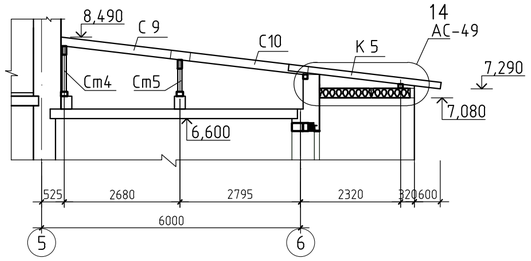

7 - 7

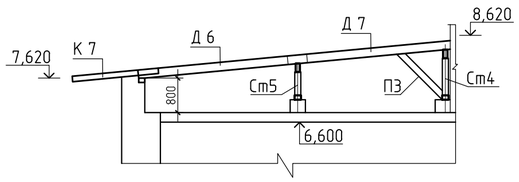

8 - 8

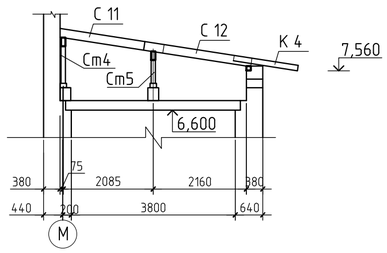

Ситуационная схема

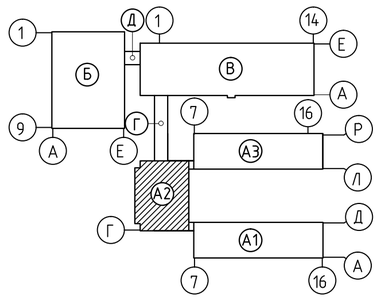

1.Продухи 1510х200(h) затянуть сеткой из проволоки ФЗ Вр I с ячейками 20х20. Расход проволоки ФЗ Вр I на один продух составляет 3,12кг.

						100-1-АС		
						Строительство реабилитационного центра на 150 мест для инвалидов в г.Семей ВКО. Корректировка.		
Изм.	Кол.	Лист	Nдок.	Подпись	Дата			
Нач.отд.		Елкеева				Блок А 2.	Стадия	Лист	Листов
Проверил		Бычкова					РП	45	
Выполнил		Проскура				План стропил в осях 5-7, Г-М.	ТОО ПИИ "Семстройпроект"		
Н.контр.		Бычкова							

План стропил в осях Л–Д ,1/1–2.

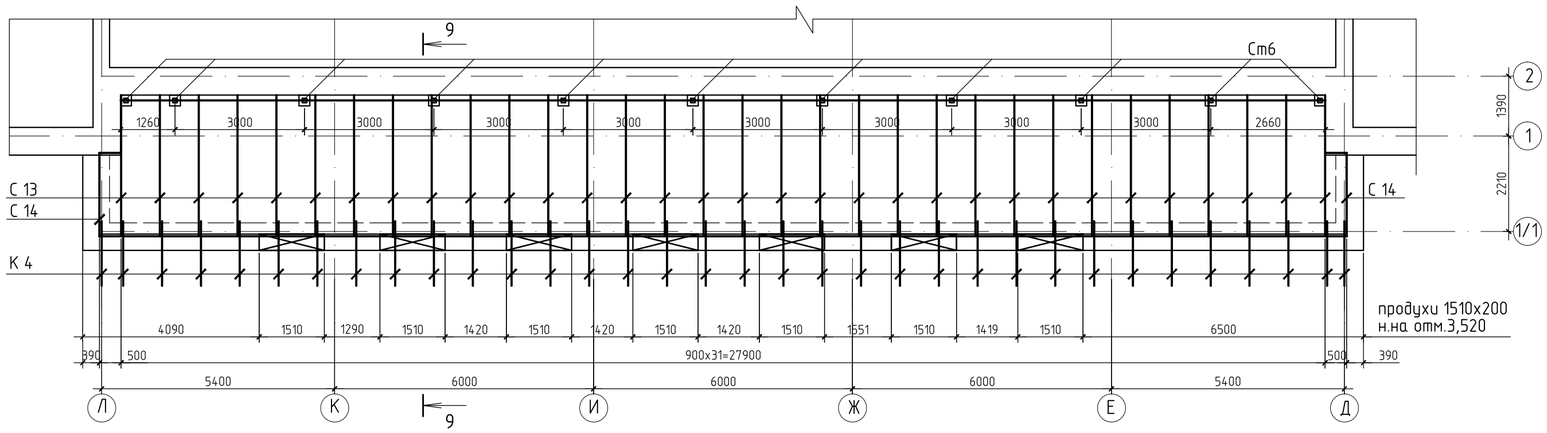

9 – 9

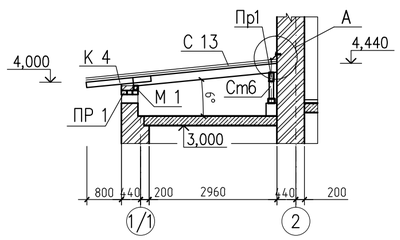

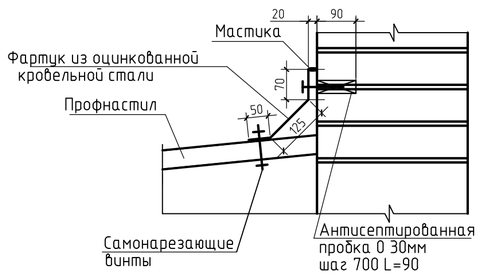

Ситуационная схема

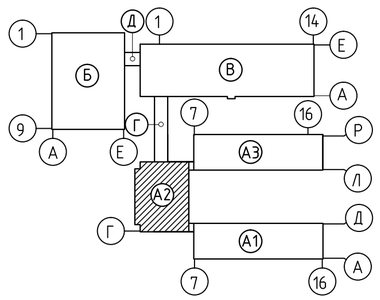

Ведомость перемычек

Марка, поз.	Схема сечения
1	2
ПР 1 шт.18	8ПБ 19–3; 7,120; 3,720; 380

Изм.	Кол.	Лист	Nдок.	Подпись	Дата
Нач.отд.		Елкеева			
Проверил		Бычкова			
Выполнил		Проскура			
Н.контр.		Бычкова			

100–1–АС

Строительство реабилитационного центра на 150 мест для инвалидов в г.Семей ВКО. Корректировка.

Блок А 2.

Стадия	Лист	Листов
РП	46	

План стропил в осях 1/1–2, Д–Л.

ТОО ПИИ "Семстройпроект"

2 – 2

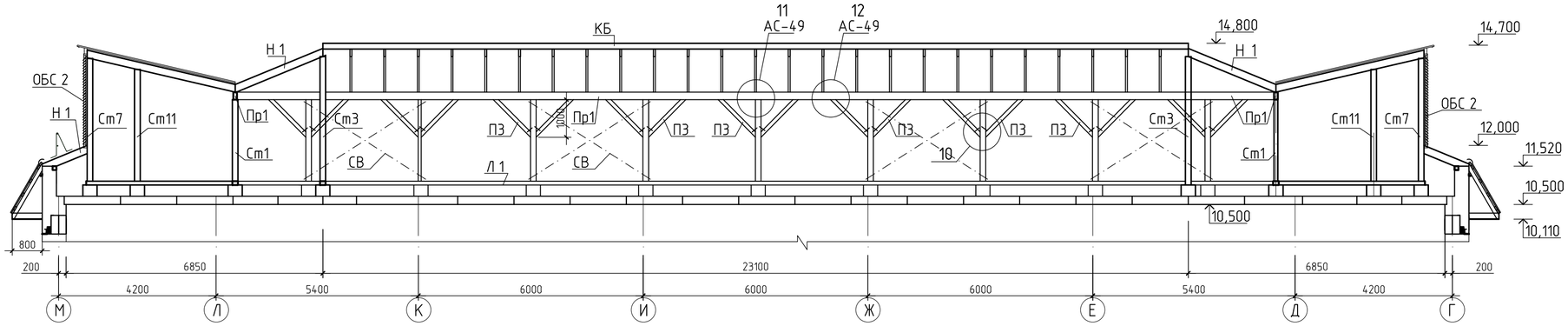

1 – 1

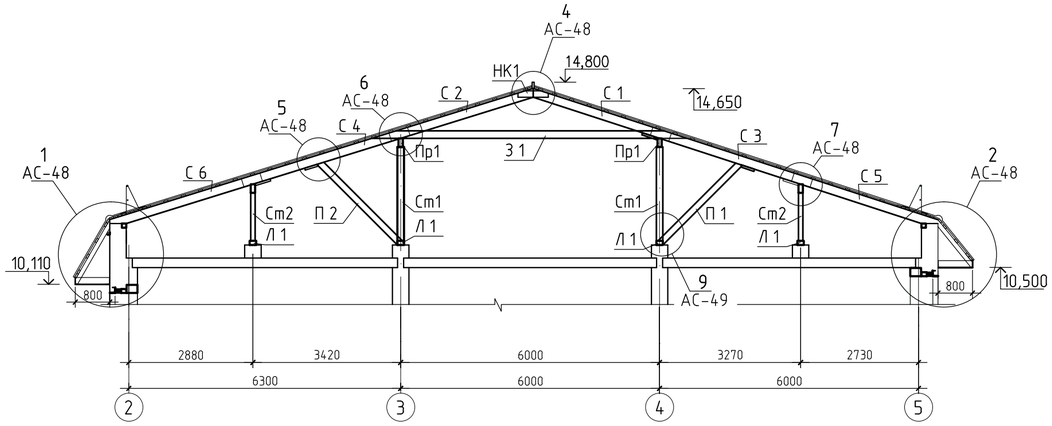

3 – 3

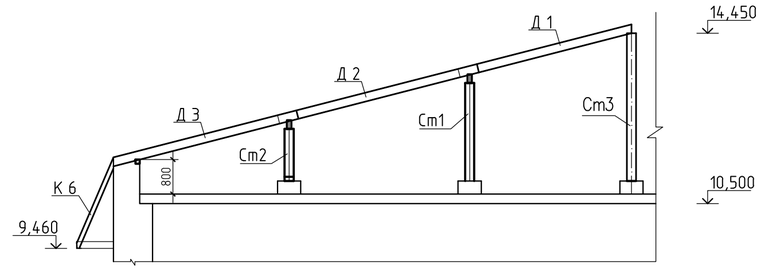

4 – 4

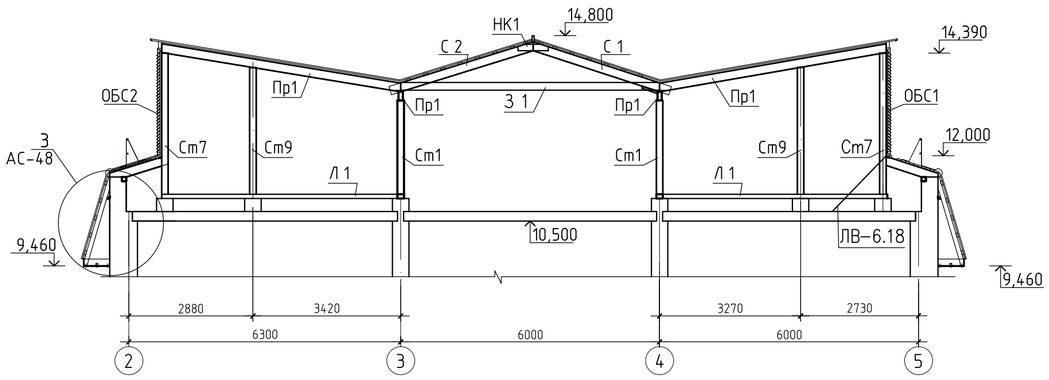

1.Узлы см. л.АС-44.
2.Данный лист смотри совместно с листами АС-48-50.

						100-1-АС			
						Строительство реабилитационного центра на 150 мест для инвалидов в г.Семей ВКО. Корректировка.			
Изм.	Кол.	Лист	Nдок.	Подпись	Дата				
Нач.отд.		Елкеева				Блок А 2.	Стадия	Лист	Листов
Проверил		Бычкова					РП	47	
Выполнил		Проскура				Разрезы по крыше 1-1...4-4.	ТОО ПИИ "Семстройпроект"		
Н.контр.		Бычкова							

1

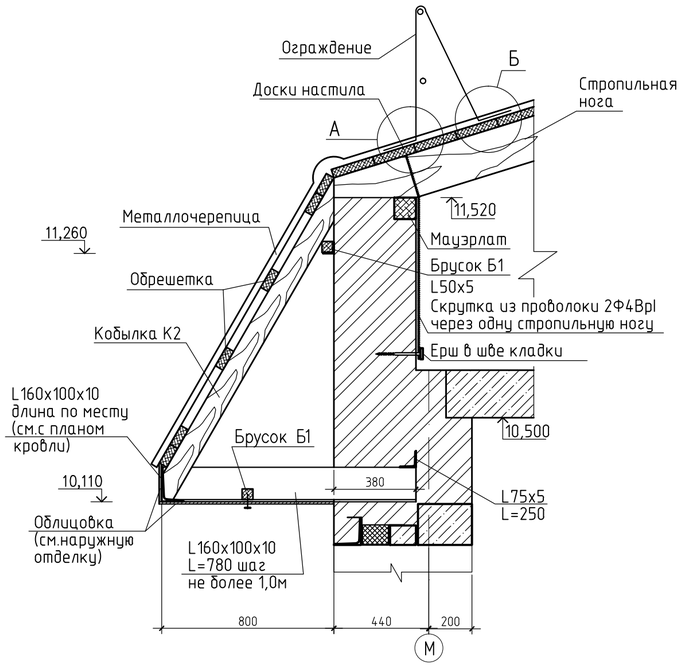

2

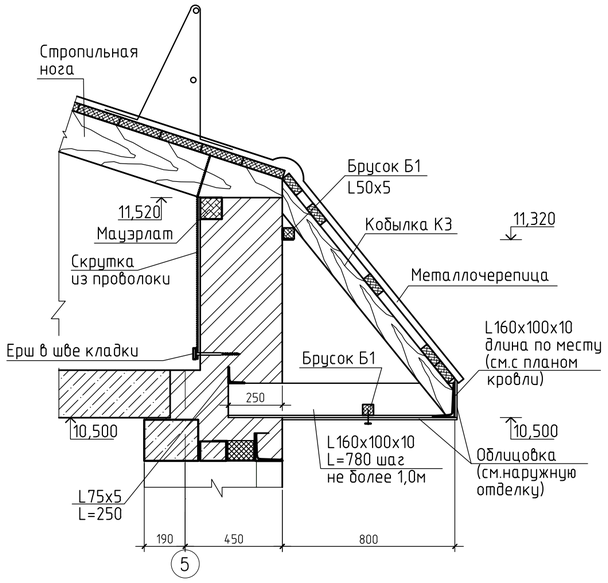

3

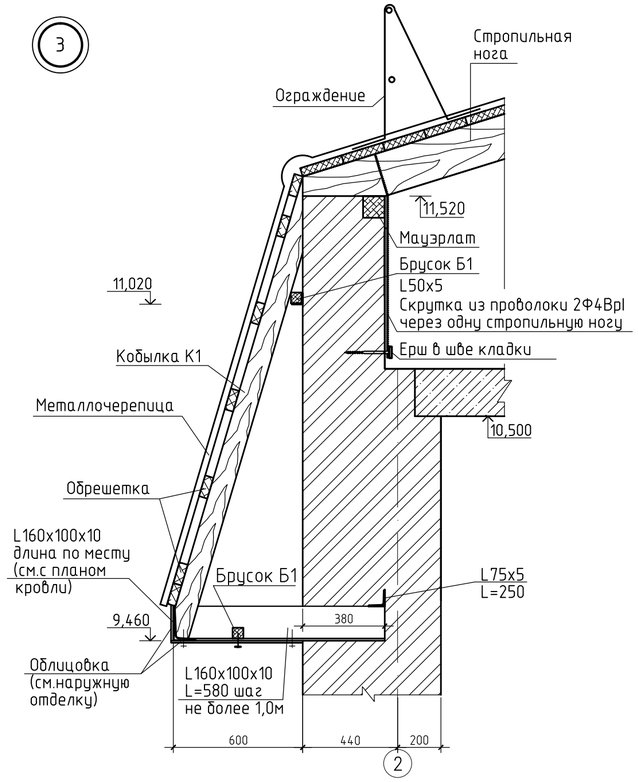

Узел "А"

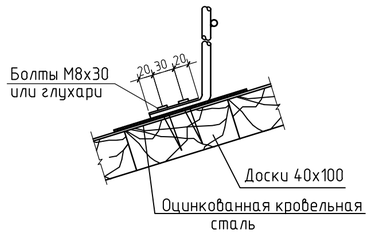

Узел "Б"

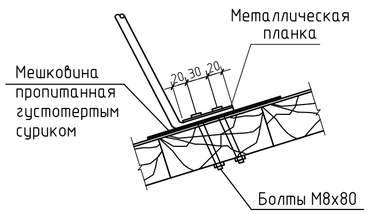

5

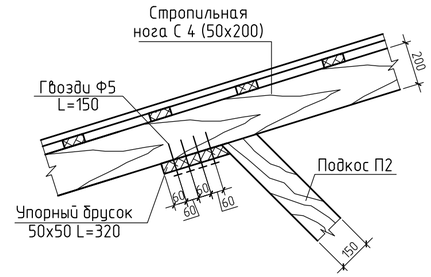

6

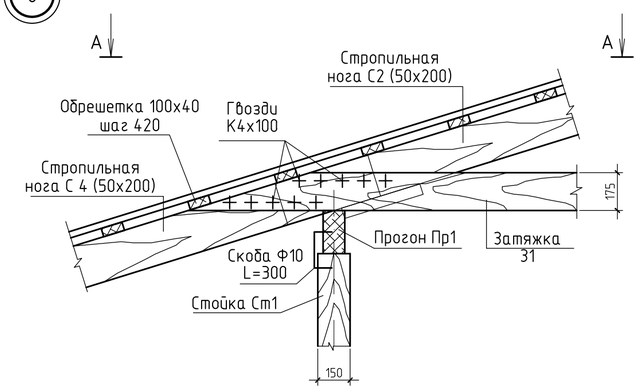

А – А

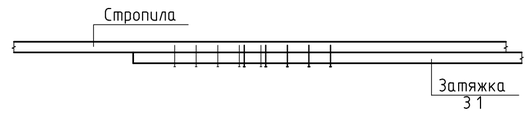

4

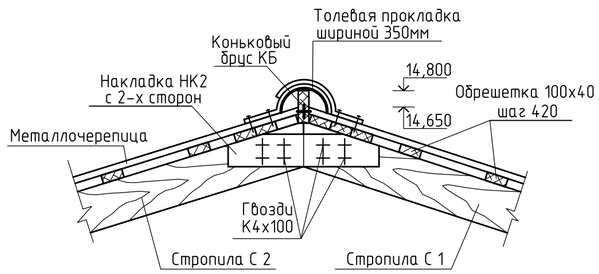

7

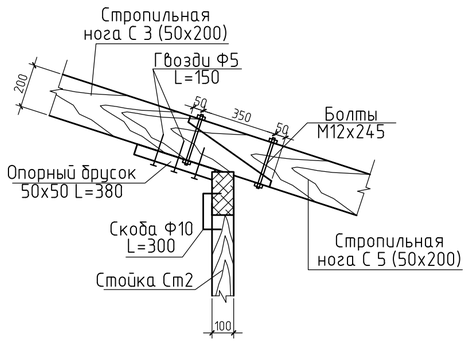

1. Общие указания см. на л.АС-44.
2. Данный лист смотри совместно с листами АС-48-50.

						100-1-АС		
						Строительство реабилитационного центра на 150 мест для инвалидов в г.Семей ВКО. Корректировка.		
Изм.	Кол.	Лист	Nдок.	Подпись	Дата			
Нач.отд.		Елкеева				Блок А 2.	Стадия	Лист	Листов
Проверил		Бычкова					РП	48	
Выполнил		Проскура				Узлы крыши 1-7.	ТОО ПИИ "Семстройпроект"		
Н.контр.		Бычкова							

8

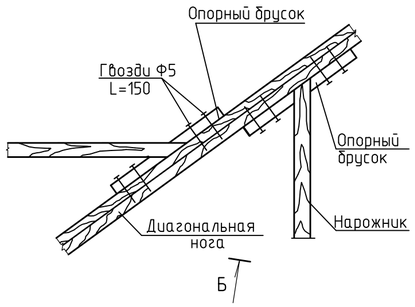

Вид Б

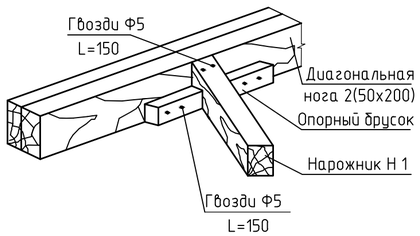

9

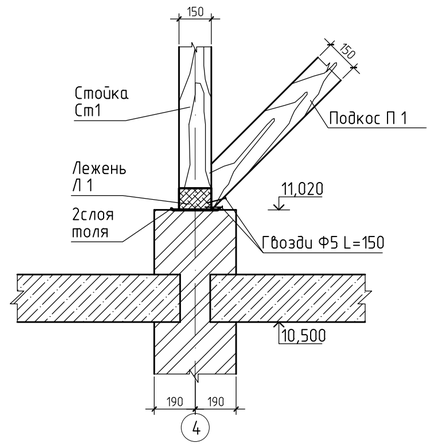

13

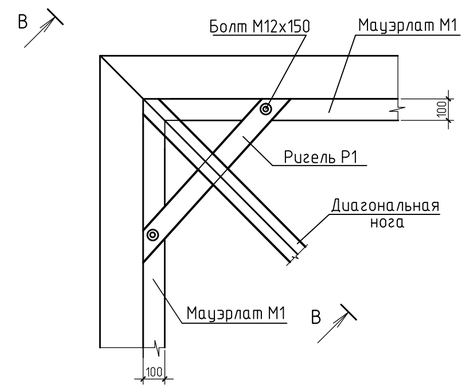

В – В

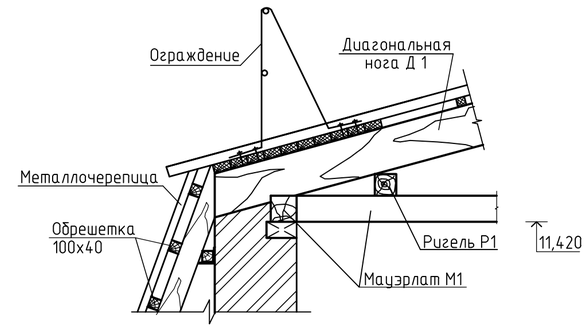

14

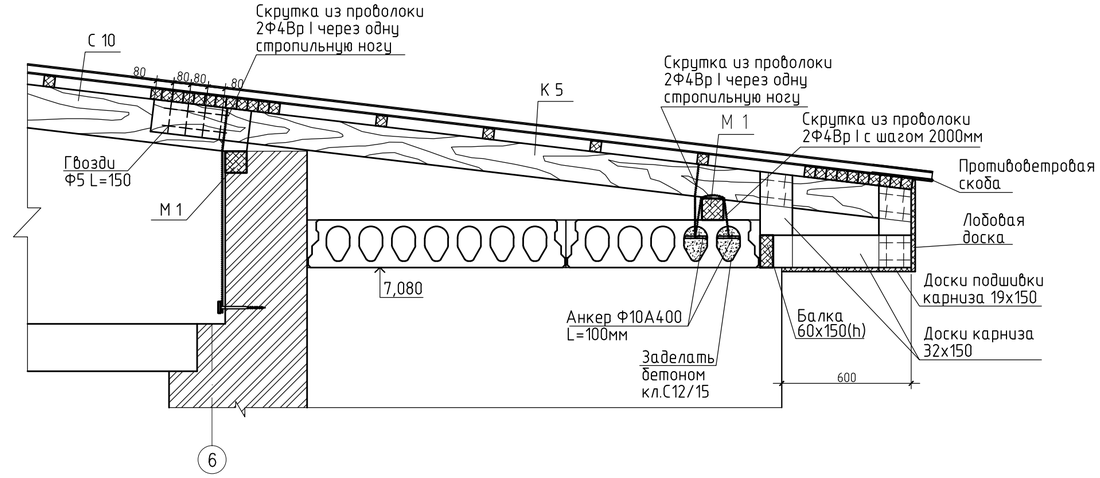

10

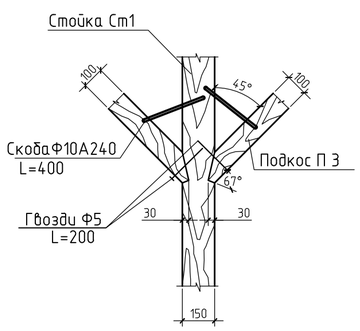

11

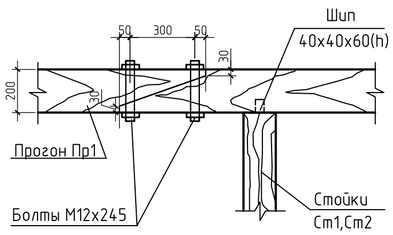

12

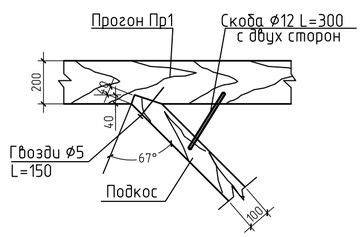

1. Общие указания см. л.АС-44.
2. Данный лист смотри совместно с листами АС-44,45,46.

						100-1-АС		
						Строительство реабилитационного центра на 150 мест для инвалидов в г.Семей ВКО. Корректировка.		
Изм.	Кол.	Лист	Nдок.	Подпись	Дата			
Нач.отд.		Елкеева				Блок А 2.	Стадия	Лист	Листов
Проверил		Бычкова					РП	49	
Выполнил		Проскура				Узлы крыши 8-14.	ТОО ПИИ "Семстройпроект"		
Н.контр.		Бычкова							

Блок оконный слухового окна ОБС

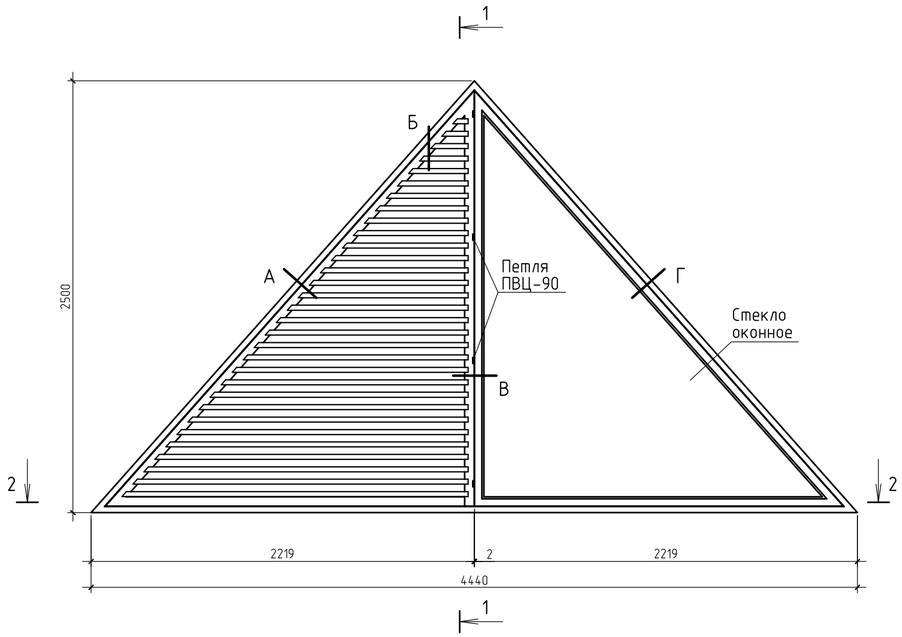

1 – 1

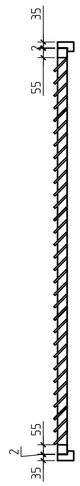

2 – 2

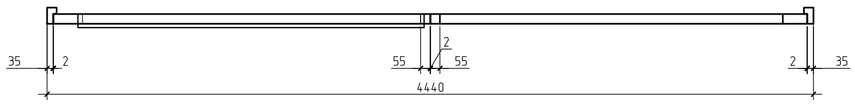

Спецификация элементов окна

Марка, поз.	Обозначение	Наименование	Кол-во	Объем м3	Примеч.
		Оконный блок ОБС			
	ГОСТ 24454-80*Е	Древесина коробки 94х55		0,06	
	то же	Древесина жалюзей 10х100		0,04	
	"	Древесина переплета 54х56		0,05	
	ГОСТ 5090-2016	Стекло оконное 1990х2240	1		толщ.4мм
	ГОСТ 5090-2016	Ручка скоба на лапках	1		
	ГОСТ 5088-2005	Петли ПВЦ-90	4		

Сечение Б

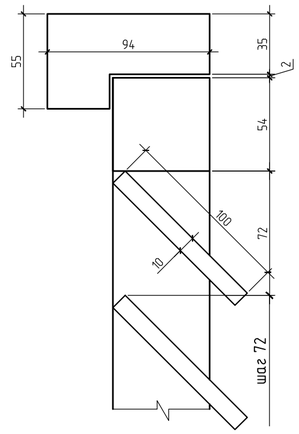

Сечение А

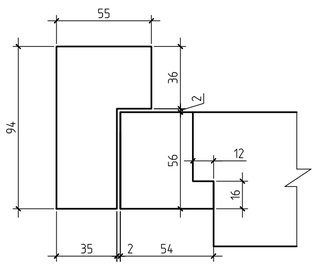

Сечение В

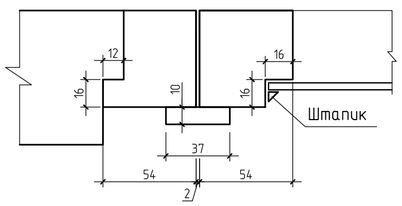

Сечение Г

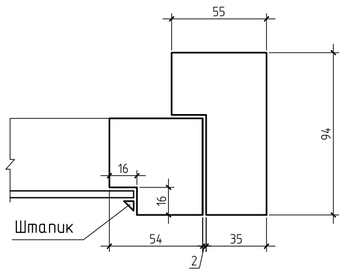

Изм.	Кол.	Лист	Nдок.	Подпись	Дата
Нач.отд.		Елкеева			
Проверил		Бычкова			
Выполнил		Проскура			
Н.контр.		Бычкова			

100-1-АС

Строительство реабилитационного центра на 150 мест для инвалидов в г.Семей ВКО. Корректировка.

Блок А 2.

Стадия	Лист	Листов
РП	50	

Блок оконный слухового окна ОБС 1

ТОО ПИИ "Семстройпроект"

Блок оконный слухового окна ОБС

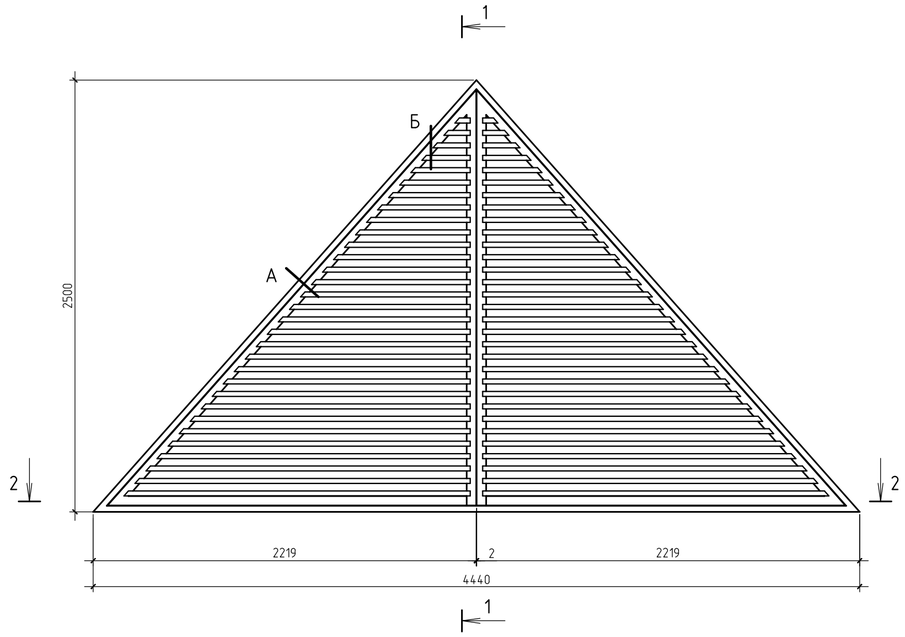

1 – 1

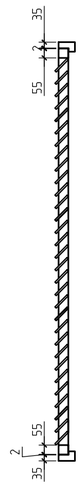

2 – 2

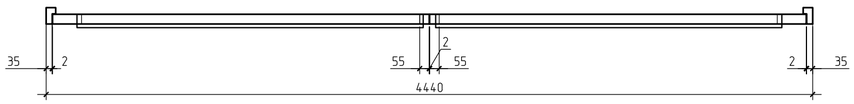

Спецификация элементов окна

Марка, поз.	Обозначение	Наименование	Кол-во	Объем м3	Примеч.
		Оконный блок ОБС			
	ГОСТ 24454-80*Е	Древесина коробки 94х55		0,06	
	то же	Древесина жалюзей 10х100		0,08	
	"	Древесина переплета 54х56		0,05	

Сечение Б

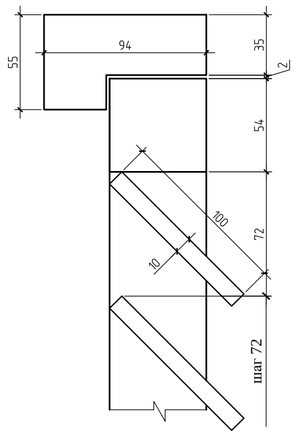

Сечение А

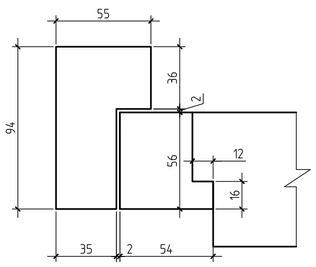

Сечение В

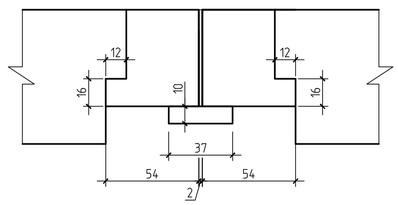

Изм.	Кол.	Лист	Nдок.	Подпись	Дата
Нач.отд.		Елкеева			
Проверил		Бычкова			
Выполнил		Проскура			
Н.контр.		Бычкова			

100-1-АС

Строительство реабилитационного центра на 150 мест для инвалидов в г.Семей ВКО. Корректировка.

Блок А 2.

Стадия	Лист	Листов
РП	51	

Блок оконный слухового окна ОБС 2

ТОО ПИИ "Семстройпроект"

Спецификация древесины

Марка, поз.	Обозначение	Наименование	Кол-во	Объем м3	Примеч.
С 1		Стропила 50х200 L=3370	25	0,843	
С 2		то же 50х200 L=3500	25	0,875	
С 3		" 50х200 L=3890	28	1,09	
С 4		" 50х200 L=4030	28	1,13	
С 5		" 50х200 L=3530	32	1,13	
С 6		" 50х200 L=3670	26	0,96	
С 7		" 50х200 L=3270	8	0,262	
С 8		" 50х200 L=2910	18	0,524	
С 9		" 50х200 L=3030	36	1,1	
С 10		" 50х200 L=3200	32	1,03	
С 11		" 50х200 L=2440	14	0,342	
С 12		" 50х200 L=2510	8	0,21	
С 13		" 50х200 L=3400	32	1,09	
С 14		" 50х200 L=2040	2	0,041	
Ст 1		Стойка 130х130 L=2170	24	0,88	
Ст 2		то же 100х100 L=1110	38	0,422	
Ст 3		" 150х150 L=3430	2	0,155	
Ст 4		" 100х100 L=860	20	0,172	
Ст 5		" 100х100 L=540	17	0,092	
Ст 6		" 100х100 L=410	11	0,05	
Ст 7		" 150х150 L=3270	4	0,295	
Ст 8		" 100х100 L=690	4	0,028	
Ст 9		" 150х150 L=2940	2	0,133	
Ст 10		" 100х100 L=770	4	0,031	
Ст 11		" 150х150 L=2980	2	0,135	
К 1		Кобылка 50х100 L=2210	110	1,216	
К 2		то же 50х100 L=1670	78	0,652	
К 3		" 50х100 L=1340	40	0,268	
К 4		" 40х130 L=1500	20	0,156	
К 5		" 50х150 L=3550	14	0,373	
К 6		" 40х130 L=2260	4	0,047	
К 7		" 40х135 L=2000	2	0,021	
П 1		Подкос 130х130 L=2620	29	1,284	
П 2		то же 130х130 L=2650	29	1,30	
П 3		" 100х100 L=1410	40	0,564	
Д 1		Диагональная нога 2х50х200 L=4150	2	0,166	
Д 2		то же 2х50х200 L=4770	2	0,191	
Д 3		" 2х50х200 L=4380	2	0,176	
Д 4		" 2х50х200 L=4260	2	0,171	
Д 5		" 2х50х200 L=4660	2	0,187	
Д 6		" 2х50х200 L=3930	2	0,16	
Д 7		" 2х50х200 L=3800	2	0,152	
Д 8		" 2х50х200 L=3970	2	0,159	
Д 9		" 2х50х200 L=2450	2	0,098	
Д 10		" 2х50х200 L=4100	2	0,164	
Д 11		" 2х50х200 L=2580	2	0,104	
Д 12		" 2х50х200 L=3650	6	0,44	
Д 13		" 50х200 L=3650	2	0,073	
Д 14		" 2х50х200 L=3490	4	0,28	
Д 15		" 2х50х200 L=1080	4	0,087	
З 1		Затяжка 50х175 L=7330	25	1,604	

НК 1		Накладка 50х150 L=700	50	0,263	
КБ		Коньковый брус 60х150,м.п.	42,5	0,383	
Л 1		Лежень 150х100,м.п.	310	4,65	
Пр 1		Прогон 100х200,м.п.	310	6,2	
М 1		Мауэрлат 100х100,м.п.	200	2,0	
Н 1		Нарожник 50х200,м.п.	290	2,9	
ОБС 1		Оконный блок ОБС 1	1		
ОБС 2		то же ОБС 2	3		
СВ		Связь 50х150 ,м.п.	78,5	0,59	
		Лобовая доска 25х250 ,м.п.	68,5	0,43	
Р 1		Ригель 100х100 L=1000	10	0,1	
		Упорный брус 50х50 L=320	58	0,047	
		Опорный брус 50х50 L=380	600	0,57	
СВ 1		Ветровая связь 25х150,м.п.	18,0	0,068	
		Доски карниза 32х150,м.п.	22,0	0,11	
		Доски подшивки карниза 19х150, м2	6,8	0,13	
Б 1		Брусок 50х50, м.п.	250	0,625	
		Обрешетка 50х50, Lобщ.,м.п.	1032,3	2,58	
		Обрешетка 40х100, Lобщ.,м.п.	1740,4	6,96	
		Сплошной настил δ=40,м2	105,8	4,23	
		Коньковый элемент,м.п.	105		
		Элемент ендовы,м.п.	51		
	ГОСТ 8510-93	Уголок L160х100х10, м.п.	125		2475кг
	то же	то же L160х100х10 L=960	90	19,0кг	
	"	" L160х100х10 L=1160	95	22,97кг	
	ГОСТ 8509-93	" L75х5 L=250	185	1,45кг	
	то же	" L50х5, м.п.	22		459,94кг
	ТУ 640 РК 39066682-3АО-01-2001	Металлочерепица НС-42(ПП) δ=0,55мм			920м2
	ГОСТ 24045-2016	Профнастил С44-1000-0,8			475м2
8ПБ19-3	Серия 1.038.1-1 вып.4	Перемычка 8ПБ19-3	54	52кг	
	ГОСТ 14918-80	Оцинкованная кров.сталь δ=0,7мм , м2	8,2	5,7	46,74кг

1. Данный лист см. совместно с листами АС-44...50.

Изм.	Кол.	Лист	Nдок.	Подпись	Дата
Нач.отд.		Елкеева			
Проверил		Бычкова			
Выполнил		Проскура			
Н.контр.		Бычкова			

100-1-АС

Строительство реабилитационного центра на 150 мест для инвалидов в г.Семей ВКО. Корректировка.

Блок А 2.

Стадия	Лист	Листов
РП	52	

Спецификация древесины.

ТОО ПИИ "Семстройпроект"

План кровли

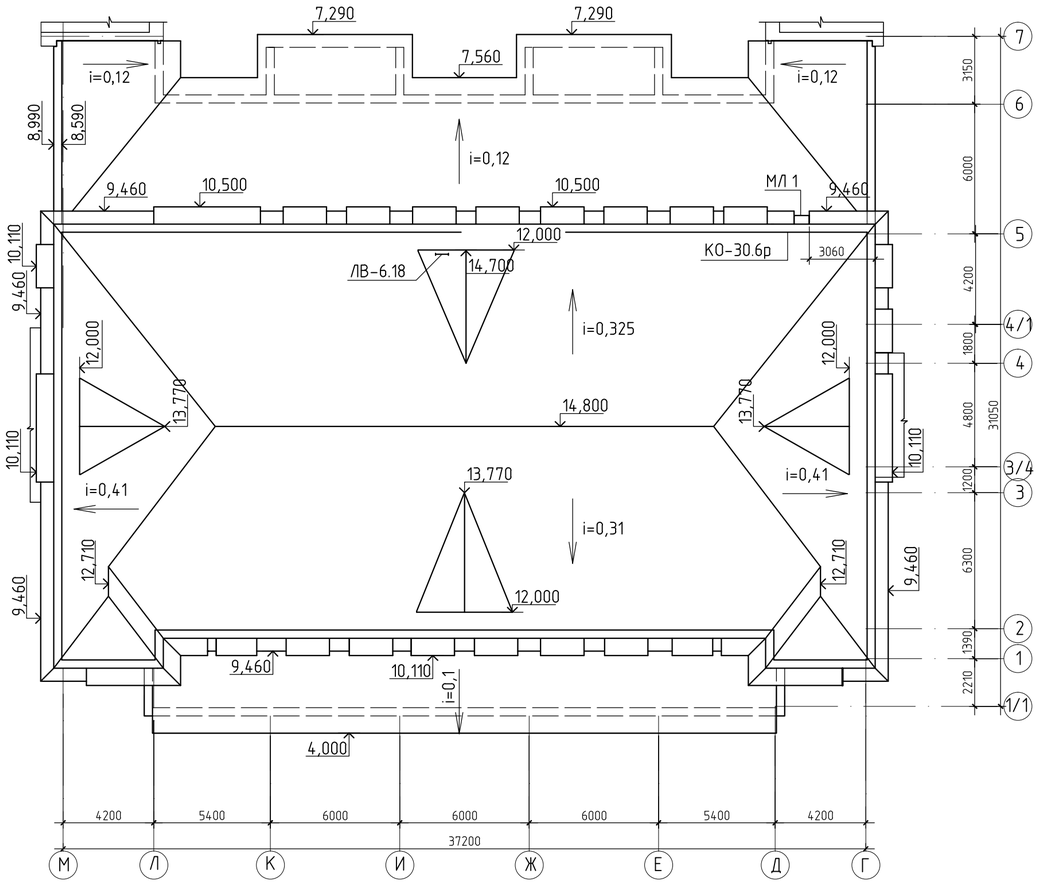

Спецификация элементов кровли

Марка, поз.	Обозначение	Наименование	Кол-во	Объем м3	Примеч.
КО-30.6р	Серия 1.100.2-5 вып.1	Ограждение крыши КО-30.6р	42	13,95	
ЛВ-6.18	то же	Стремянка ЛВ-6.18	1	18,06	
МЛ 1	л.АС-54	Метал. лестница МЛ 1	1	142,86	

1. Кровлю выполнить из металлочерепицы НС 42-(ПП) по деревянной обрешетке с шагом 420мм (в осях 1-5,Г-М) , из профнастила С 44-1000-0,8 по деревянной обрешетке 50х50 с шагом 500мм (в осях 5-7 и Г-М, в осях 1/1-2 и Д-Л) . Водосток наружный неорганизованный.
2. Вентшахты условно не показаны

Изм.	Кол.	Лист	Nдок.	Подпись	Дата	100-1-АС			
						Строительство реабилитационного центра на 150 мест для инвалидов в г.Семей ВКО. Корректировка.			
Нач.отд.		Елкеева				Блок А 2.	Стадия	Лист	Листов
Проверил		Бычкова					РП	53	
Выполнил		Проскура				План кровли.	ТОО ПИИ "Семстройпроект"		
Н.контр.		Бычкова							

Схема установки лестницы МЛ 1

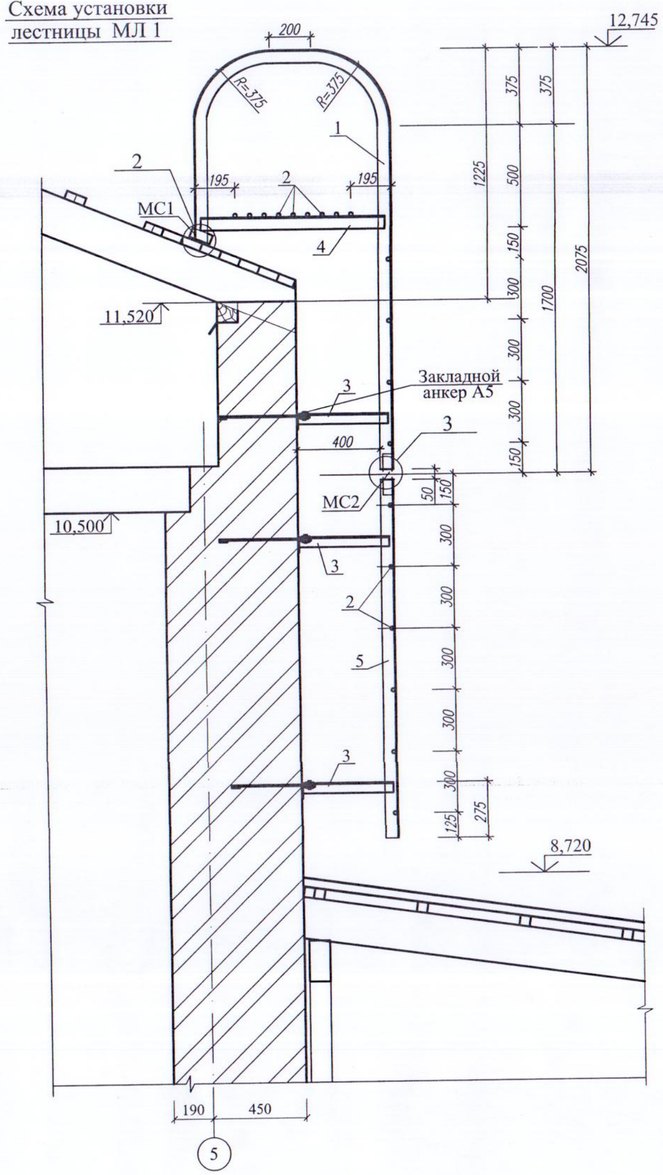

Монтажная схема пожарной лестницы МЛ 1

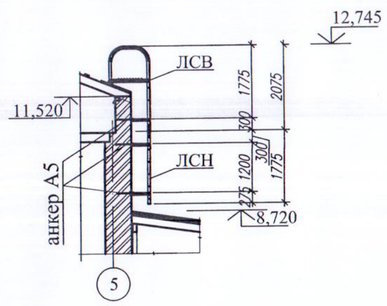

Анкер А5

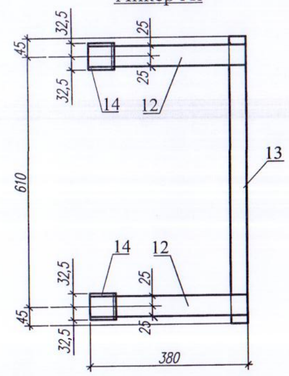

МЛ 1

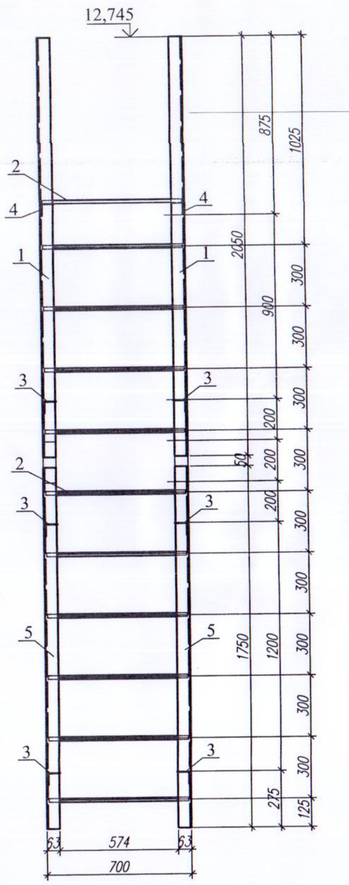

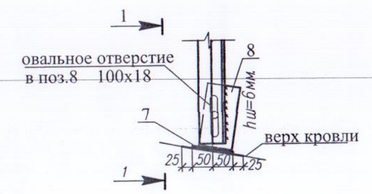

1 - 1

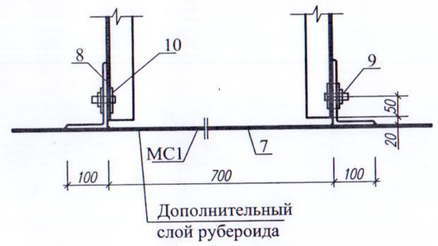

Спецификация элементов

Марка, поз.	Обозначение	Наименование	Кол. шт.	Масса ед., кг	Примеч.
1	2	3	4	5	6
		Металлическая лестница МЛ 1		142,86	
		Сборочные единицы			
		ЛСВ	1	75,80	
1	ГОСТ 8509-93	∟ 63 х 6 L=3620	1+1	20,71	
2	ГОСТ 34028-2016	⌀ 18 L=670	14	1,34	
3	ГОСТ 8509-93	∟ 63 х 6 L=445	1+1	2,55	
4	ГОСТ 8510-86	∟ 63 х 6 L=920	2	5,26	
		ЛСН	1	38,26	
5	ГОСТ 8509-93	∟ 63 х 6 L=1750	1+1	10,01	
2	ГОСТ 34028-2016	⌀ 18 L=670	6	1,34	
3	ГОСТ 8509-93	∟ 63 х 6 L=445	2+2	2,55	
		МС 1	1	9,68	
7	ГОСТ 103-2006	— 100 х 6 L=1300	1	6,12	
8	ГОСТ 8510-86	∟ 160 х 100 х 10 L=80	2	1,59	
9		Болт М 16 с гайкой L=50	2	0,16	
10		Шайба 32 х 16,5 х 3	4	0,014	
		МС 2	4	0,82	
11	ГОСТ 103-2006	— 50 х 8 L=200	1	0,63	
9		Болт М 16 с гайкой L=50	1	0,16	
10		Шайба 32 х 16,5 х 3	2	0,014	
		Анкер А-5	3	5,28	
12	ГОСТ 103-2006	— 50 х 8 L=380	2	1,19	
13	То же	— 40 х 8 L=700	1	1,76	
14	ГОСТ 8509-93	∟ 63 х 6 L=65	2	0,37	
		Болт М16 с гайкой и шайбой L=50	2	0,20	

1. Данный лист смотри совместно с листом АС- 53.
2. Сварку производить по ГОСТ 5264-80* электродами Э42 по ГОСТ 9467-91*. Катеты швов принимать по минимальной толщине свариваемых элементов.

(3)

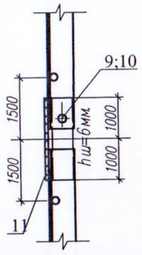

ПОЗ.11

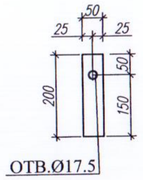

Привязан 100-1-АС
Провер. Быкова
Выполн. Проскура
Н.контр. Быкова
Инв. №

Изм.	Кол.уч.	Лист	N: Док.	Подпись	Дата	171-1-АС		
						Строительство реабилитационного центра на 150мест для детей-инвалидов в г. Семей ВКО		
Нач.отд.		Елкеева				Блок А 2.	Стадия	Лист	Листов
Проверил		Бычкова					РП	54	
Разработал		Муратова				Монтажная схема пожарной лестницы МЛ 1. Пожарная лестница МЛ 1.	ТОО ПИИ "Семстройпроект"		

Вход в подвал №1

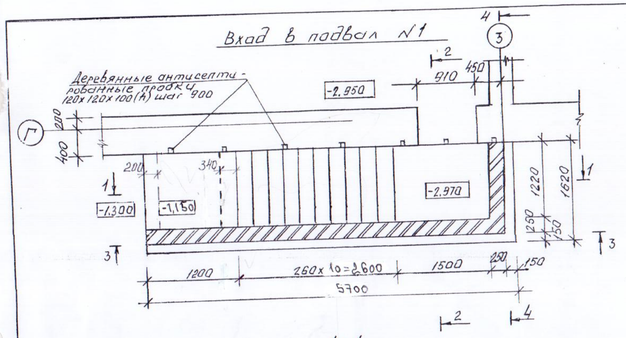

1-1

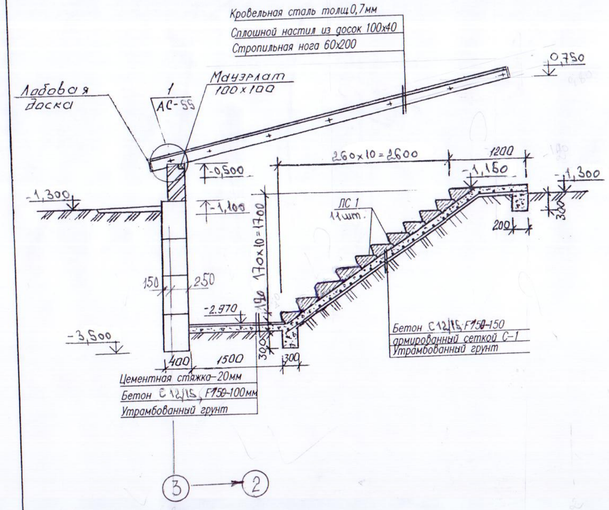

Марка поз	Обозначение	Наименование	Кол. шт.	Масса ед, кг	Примечания
1	ГОСТ 13579-2018	Блоки бетонные ФБС 24.4.6 т	6	1300	на сульфатостойком портландцементе
2	то же	то же ФБС 12.4.6 т	4	640	
3	"	" ФБС 9.4.6 т	8	470	
ЛС1	ГОСТ 8717.1-84	Ступени бетонные ЛС12.17-Б	11	128	
С-1	ГОСТ 8478-81*	Сетка $\frac{5Вр1-100}{5Вр1-100}$ 1200х4350	1	46,2	
		Мауэрлат 100х100 ℓ=1450	1	–	0,015 м³
		Стропильная нога 60х200 ℓ=6000	2	–	0,144 м³
		Настил из досок 100х40 S=10,8 м²	-	–	0,44 м³
		Лобовая доска 25х150 ℓ=1600	2	–	0,012 м³
		Оцинк. кровельная сталь δ=0,7мм	10,8 м²	5,7	61,6 кг
		Бетон класса С12/15, м³	-	–	1,2 м³

1. Кирпичные стенки входа выполнить из силикатного кирпича СУРПо-М100/150/F35/1,8 ГОСТ 379-2015 на цементно-песчаном растворе М-50.
2. Кладку бетонных блоков выполнять на цементно-песчаном растворе М-50.
3. Горизонтальная гидроизоляция (г.и.)-из слоя цементного раствора состава 1/2 толщиной 20мм.
4. Боковые поверхности кладки, соприкасающиеся с грунтом, обмазать горячим битумом за 2 раза.
5. Расход бетона класса В7,5 на монолитные заделки в фундаментах-0,3 м3.
6. В основании фундаментов выполнить подушку из ПГС толщиной 800мм по уплотненному основанию.

2-2

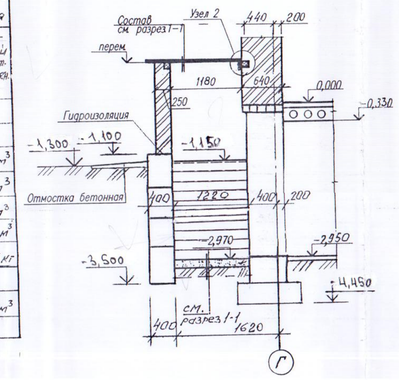

1

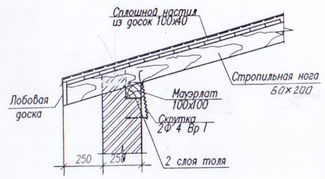

2

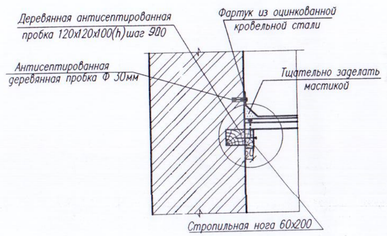

3-3

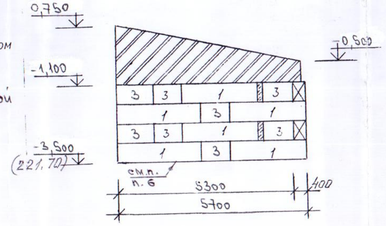

4-4

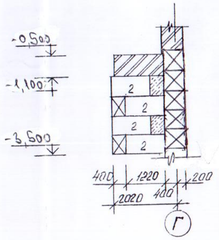

Все деревянные элементы, соприкасающиеся с кладкой осмолить и изолировать от кладки слоем толя.

Привязан 100-1-АС

Выполн.	Пономарь		
Провер.	Бычкова		
Н.контр.	Бычкова		
Инв. №			

Изм.	Кол.уч.	Лист	№док.	Подп.	Дата
Нач.отд.		Елкеева			
Проверил		Бычкова			
Разработал		Вишневецкая			

171-1-АС

Строительство реабилитационного центра на 150мест для детей-инвалидов в г. Семей ВКО

Блок А2

Стадия	Лист	Листов
РП	55	

Вход в подвал №4. Разрезы 1-1:4-4. Узлы 1, 2. Спецификация.

ТОО ПИИ "Семстройпроект"

Вход в подвал N2

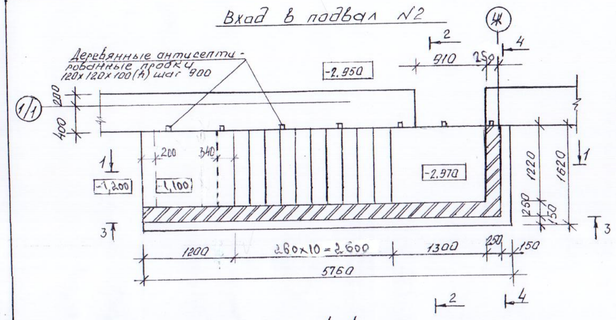

1-1

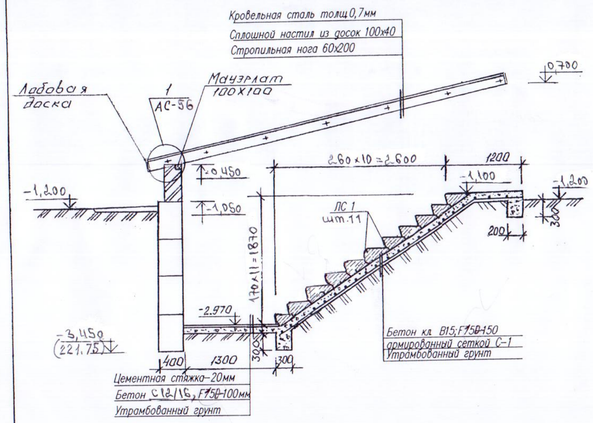

Марка поз	Обозначение	Наименование	Кол. шт.	Масса ед. кг	Примечания
1	ГОСТ 13579-2018	Блоки бетонные ФБС24.4.6Т	4	1300	на сульфатостойком портланд. цементе
2	то же	то же ФБС12.4.6Т	6	640	
3	"	" ФБС9.4.6Т	10	470	
ЛС1	ГОСТ 8717.1-84	Ступени бетонные ЛС12.17-Б	11	128	
С-1	ГОСТ 8478-81*	Сетка 5Вр1-100 / 5Вр1-100 1200х4700	1	19,06	
		Мауэрлат 100х100 ℓ=1450	1	–	0,015 м³
		Стропильная нога 60х200 ℓ=6000	2	–	0,144 м³
		Настил из досок 100х40 S=10,8 м²	-	–	0,44 м³
		Лобовая доска 25х150 ℓ=1600	2	–	0,012 м³
		Оцинк. кровельная сталь δ=0,7мм	10,8 м²	5,7	61,6 кг
		Бетон класса В15 м³	-	–	1,2 м³

1. Кирпичные стенки входа выполнить из силикатного кирпича СУРПо-М100/150/F35/1,8 на цементно-песчаном растворе М-25.
2. Кладку бетонных блоков выполнять на цементно-песчаном растворе М-50.
3. Горизонтальная гидроизоляция (г.и.)-из слоя цементного раствора состава 1/2 толщиной 20мм.
4. Боковые поверхности кладки, соприкасающиеся с грунтом, обмазать горячим битумом за 2 раза.
5. Расход бетона класса В7,5 на монолитные заделки в фундаментах-0,3 м3.
6. В основании фундаментов выполнить подушки из ПГС толщиной 750мм по уплотненному основанию.

2-2

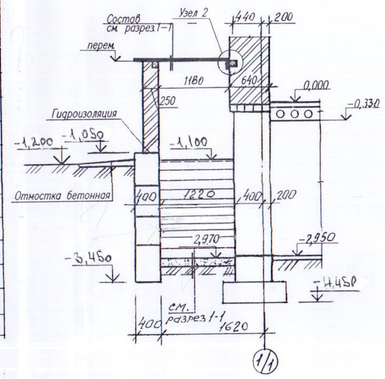

3-3

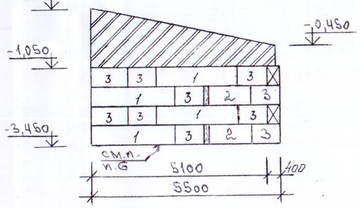

4-4

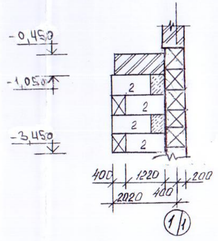

1

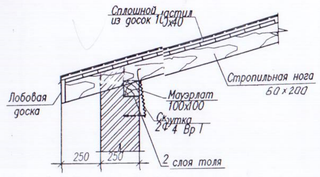

2

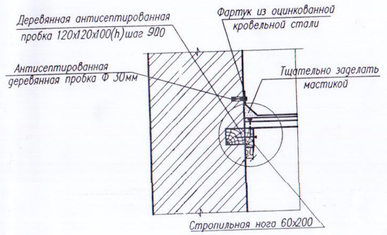

Все деревянные элементы, соприкасающиеся с кладкой осмолить и изолировать от кладки слоем толя.

Привязан 100-1-АС

Провер.	Бычкова		
Выполн.	Проскура		01.21
Н.контр.	Бычкова		
Инж. кат.			

Изм.	Кол.уч.	Лист	№док.	Подп.	Дата	171-1-АС			
						Строительство реабилитационного центра на 150мест для детей-инвалидов в г. Семей ВКО			
Нач.отд.		Елкеева				Блок А2	Стадия	Лист	Листов
Проверил		Бычкова					РП	56	
Разработал		Вишнивецкая				Вход в подвал N2. Разрезы 1-1÷4-4. Узлы 1, 2. Спецификация.	ТОО ПИИ "Семстройпроект"		

Приямок

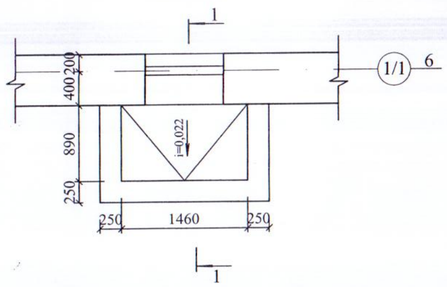

1 - 1

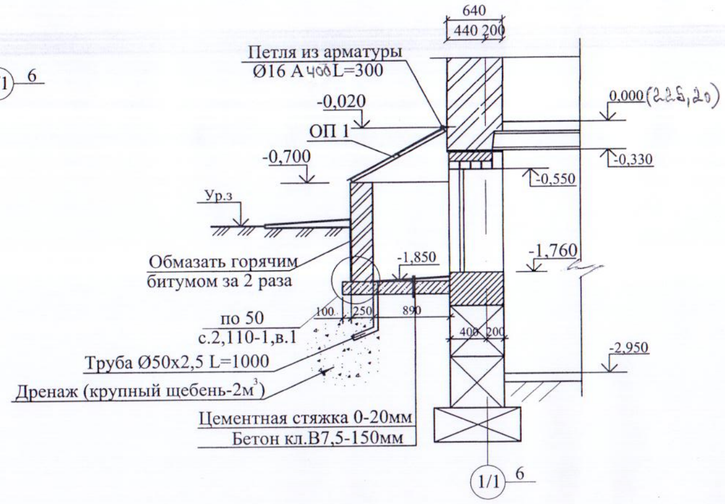

Спецификация элементов приямка (дано на 1 приямок)

Марка поз.	Обозначение	Наименование	Кол. шт.	Масса ед., кг	Примеч.
1	2	3	4	5	6
		Приямок	4		
	ГОСТ 10704-91	Труба Ø50х2,5 L=1000мм	1	2,93	
ОП 1		Ограждение приямка ОП 1	1	38,76	
		Материалы: Бетон В 7,5, м³			0,40м³
		Ограждение приямка ОП 1		38,76	
1	ГОСТ 8510-86	∟ 63х40х5 L=1960	2	7,66	
2	То же	∟ 63х40х5 L=1250	2	4,89	
3	ГОСТ 8509-93	∟ 40х5 L=1950	2	5,79	
4	ГОСТ 34028-2016	Ø12А I L=200	2	0,18	
5		Оцинкованный лист с полимер. покрытием б=0,7мм, м²	1,40	0,77	
6		Полигаль б=10мм, м²	1,40		
	ГОСТ 34028-2016	Петля Ø16 А400L=300	2	0,474	
		Профиль алюминиевый торцевой б=10мм, м.п	5,20		

Ограждение
приямка ОП 1

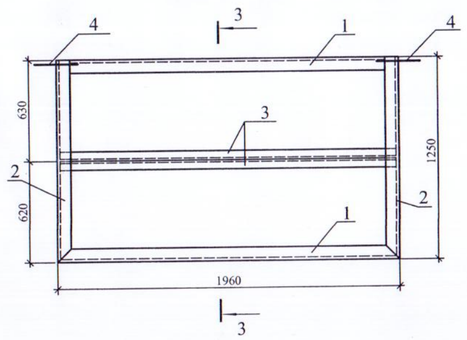

3 - 3

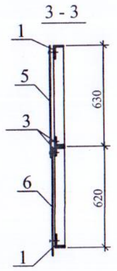

1. Кирпичные стенки выполнить из керамического кирпича КР р-по 250х120х88/1НФ100/1,4/50ГОСТ530-2012 на цементно-песчаном растворе М 50.
2. Перемычки учтены в спецификации на листе АС- 23.

Привязан 100-1-АС
Инв. №

Изм.	Кол.уч.	Лист	№док.	Подп.	Дата	171-1-АС		
						Строительство реабилитационного центра на 150мест для детей-инвалидов в г. Семей ВКО		
Нач.отд.		Елкеева				Блок А2	Стадия	Лист	Листов
Проверил		Бычкова					РП	57	
Разработал		Муратова				Приямок. План. Разрез.	ТОО ПИИ "Семстройпроект"		

Крыльцо N1, 2.
План.

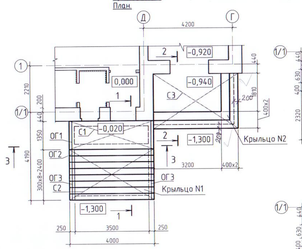

Схема расположения фундаментных блоков. 1,3 ряд.

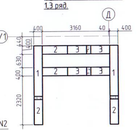

Схема расположения фундаментных блоков. 2 ряд.

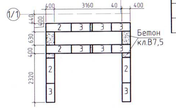

Марка, поз.	Обозначение	Наименование	Кол-во	Масса ед.кг	Примеч.
1	ГОСТ 13579-2018	Блоки бетонные ФБС 24.4.6-Т	4	1300	по сущ. фундамент. кот. подтвердить шурфом
2	то же	то же ФБС 12.4.6-Т	12	640	
3	"	" ФБС 9.4.6-Т	16	470	
С1	ГОСТ 8478-81*	Сетка С $\frac{5Вр1-100}{5Вр1-100}$ 3950х1350	1	16,84	
С2	то же	Сетка С $\frac{5Вр1-100}{5Вр1-100}$ 3950х2950	1	36,43	
С1	ГОСТ 8478-81*	Сетка С $\frac{5Вр1-100}{5Вр1-100}$ 3950х2650	1	32,75	
ОГ1	Серия 1.256.2-2 вып.1	Огр.площадки ПВ 16.9Р	2	19,5	
ОГ2	то же	Огр.марша МВ 6.5-6.9Р	2	17,28	
ОГ3	"	" МВ12.8-18.9Р	2	29,23	
		Бетон класса С12/15, м3	5,6		
		то же класса В7,5, м3	0,8		

1 – 1

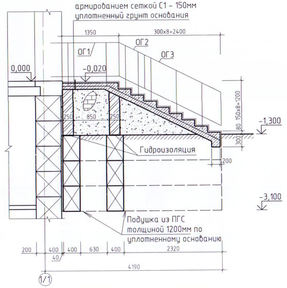

3 – 3

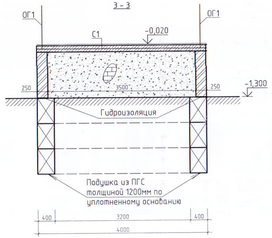

2 – 2

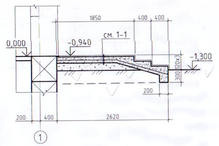

Козырек входа КВ5

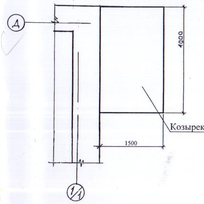

Схема каркаса козырька КВ 5

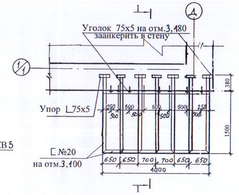

Схема стропил козырька

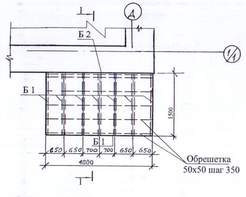

1 - 1

Спецификация элементов козырьков входа

Марка поз.	Обозначение	Наименование	Кол. шт.	Масса ед., кг	Примеч.
1	2	3	4	5	6
		Козырек входа КВ5	1		
L75х5	ГОСТ 8509-93	Уголок L75х5 Lобщ.=5,75п.м.		33,4	
С 20	ГОСТ 8240-97	Швеллер С№20 Lобщ.=17,2 п.м.		316,50	
Б 1		Брусок 50х140 Lобщ.=14,5п.м			0,102м³
Б 2		то же 50х50 Lобщ=4000			0,01 м³
		Обрешетка 50х50 Lобщ=24,0м.п.			0,06 м³
	ГОСТ 103-2006	Пластина 50х10 L=4000	4	15,7	
		Металлочерепица S, м²			6,72м²
		Металлические реечные потолочные панели S, м²	-	-	7,2 м²
	ГОСТ 14918-80*	Листовая кровельная сталь -0,7, S, м²	-	-	3,54м²

Козырек входа КВ6

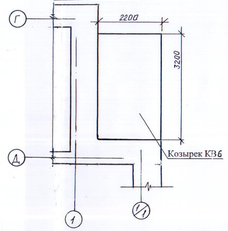

Схема каркаса козырька КВ6

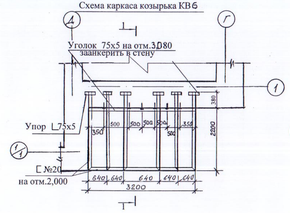

Схема стропил козырька

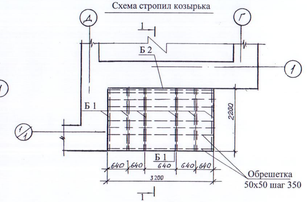

1 - 1

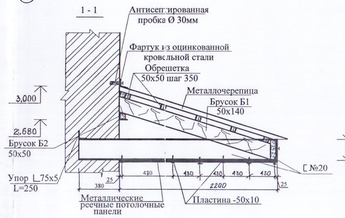

Спецификация элементов козырьков входа

Марка поз.	Обозначение	Наименование	Кол. шт.	Масса ед., кг	Примеч.
1	2	3	4	5	6
		Козырек входа КВ6	1		
L75х5	ГОСТ 8509-93	Уголок L75х5 Lобщ.=4,70п.м.		27,26	
С 20	ГОСТ 8240-97	Швеллер С№20 Lобщ.=18,68п.м.		345,71	
Б 1		Брусок 50х140 Lобщ=16,4п.м			0,115 м³
Б 2		то же 50х50 Lобщ=3200			0,008м³
		Обрешетка 50х50 Lобщ=26,0м.п.			0,065м³
	ГОСТ 103-2006	Пластина 50х10 L=3200	6	12,56	
		Металлочерепица S, м²			7,7 м²
		Металлические реечные потолочные панели S, м²	-	-	7,1 м²
	ГОСТ 14918-80*	Листовая кровельная сталь -0,7, S, м²	-	-	2,68м²

1. Сварку производить электродами Э-42 по ГОСТ 9467-91* hшв.=6мм.
2. Металлочерепица укладывается по обрешетке 50х50 с креплением самонарезающими винтами с шагом 500мм.
Отверстия под болты сверлятся по месту.
3. Металлические конструкции окрасить эмалью ПФ115 по грунтовке лаком ГФ 021.
4. Подшивка низа и торцов козырька из металлических реечных потолочных панелей.

Инв.№ подл. | Подп. и дата | Взам. инв.№
100-1-АС
Нач.отд. Елкеева 9.21
Нач.отд. Елкеева 9.21
Гл.спец. Елкеева 9.21

Изм.	Кол.уч.	Лист	№док.	Подп.	Дата

171-1-АС

Строительство реабилитационного центра на 150мест для детей-инвалидов в г. Семей ВКО

Нач.отд.	Елкеева		
Проверил	Бычкова		
Разработал	Вишневецкая		

Блок „А2"

Стадия	Лист	Листов
РП	58	

Крыльцо N1,2 Разрезы 1-1,3-3.
Козырек входа КВ5,6 Сечение 1-1.
Схема каркаса козырька Схема стропила козырька. Спецификация.

ТОО ПИИ "Семстройпроект"

1 - 1

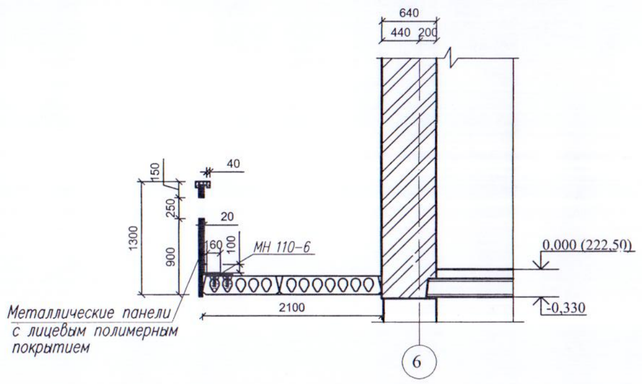

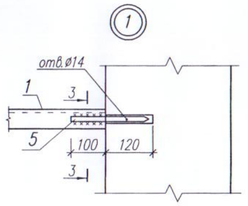

3-3

2-2

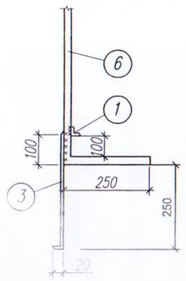

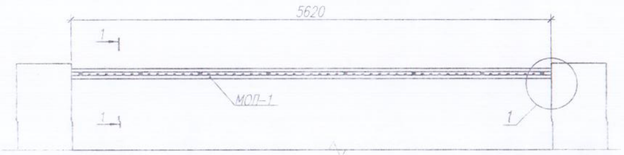

МОЛ-1

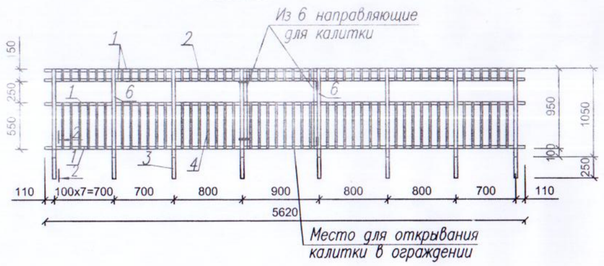

Спецификация элементов

Марка поз.	Обозначение	Наименование	Кол.	Масса ед.кг	Приме-чание
1	2	3	4	5	6
		Элементы устройства лоджий			
		МОЛ 1	4		
1	ГОСТ 8509-93	∟ 32х4 L=5620	4	10,734	42,94
2	ГОСТ 2591-~~71~~ 2006	◻ 20х20 L=150	47	0,471	22,14
3	ГОСТ 82-70*	-6х 40 L=370	8	0,7	
4	ГОСТ 2591-~~71~~ 2006	◻ 20х20 L=550	47	1,727	81,17
5	ГОСТ ~~5781-82*~~ 34028.2-2016	∅12А1 L=200	8	0,178	1,42
6	ГОСТ 8639-82*	◻ 40х2 L=1200	8	2,87	
	серия 1.400-15 в.0	Закладная деталь МН 110-6	8	3,00	
		Поручень (сосна)	1	—	5,62м.п
		Металлические панели с лицевым полимерным покрытием б=0,9мм м2	11,81		с обеих сторон
	ГОСТ 5088-2005	Петля ПН1-150	2		
	ГОСТ 5089-~~2003~~ 2011	Защелка врезная ЗЩ1	2		

Привязан 100-1-АС
Провер. Бычкова
Выполн. Проскура 01.21
Н.контр. Бычкова
Инв. №

Изм.	Кол.уч.	Лист	№док.	Подп.	Дата
Нач.отд.	Елкеева				
Проверил	Бычкова				
Разработал	Петрич				

171-1-АС

Строительство реабилитационного центра на 150мест для детей инвалидов в г. Семей ВКО

Блок А2

Стадия	Лист	Листов
РП	59	

Ограждения лоджий МОЛ-1

ТОО ПИИ "Семстройпроект"

Марка, поз.	Обозначение	Наименование	Кол-во	Масса ед.кг	Примеч.
		Стены ниже 0,000			
		Кладка наружных стен из керамического утолщенного кирпича М100	14,33		м3
		Кладка внутренних стен из керамического утолщенного кирпича М100	5,12		м3
		Перегородки ниже 0,000			
		Кладка перегородок армированных толщиной 1/2 кирпича из керамического утолщенного кирпича М100	168,72		м2
		Стены выше 0,000			
		Кладка стен из силикатного кирпича СУРПо-М100 с облиц.лиц. силикатным кирпичом желтого цвета толщиной 380мм	90,32		м3
		Кладка стен из силикатного кирпича СУРПо-М100 с облицовкой лицевым силикатным кирпичом толщиной 510мм	573,01		м3
		Кладка внутренних стен из силикатного кирпича СУРПо-М100	369,05		м3
		Кладка столбов из силикатного кирпича СУРПо-М100 неармированных	25,22		м3
		Утеплитель ПЖ-100	122,556		м3
		Перегородки выше 0,000			
		Кладка перегородок неармированных толщиной 1/2 кирпича при высоте этажа до 4м из керамического утолщенного кирпича М100	147,97		м2
		Кладка перегородок армированных толщиной 1/2 кирпича при высоте этажа до 4м из керамического утолщенного кирпича М100	419,38		м2
		Кладка перегородок из ячеистых газобетонных блоков	72,38		м3
		Разработка экскаватором 1 группы	2290,38		м3
		Разработка вручную 2группы	40,8		м3
		Засыпка 2группы бульд.	2479,36		м3
		Обратная засыпка вручную 2гр.	158,25		м3

Изм.	Кол.	Лист	Nдок.	Подпись	Дата	100-1-АС			
						Строительство реабилитационного центра на 150 мест для инвалидов в г.Семей ВКО. Корректировка.			
Нач.отд.		Елкеева				Блок А 2.	Стадия	Лист	Листов
Проверил		Бычкова					РП	60	
Выполнил		Проскура				Ведомость объемов работ	ТОО ПИИ "Семстройпроект"		
Н.контр.		Бычкова							