ТОО ПИИ "СЕМСТРОЙПРОЕКТ"

Государственная лицензия №001372 от 26 сентября 2000 года

РАБОЧИЙ ПРОЕКТ
ЗАКАЗ №:100

Строительство реабилитационного центра на 150 мест для инвалидов в г.Семей ВКО. Корректировка

Блок А1

Том 3.1.1. Архитектурно-строительные решения

Директор института	Слямканов Е.С.
Главный инженер института	Колесников Е.В.
Главный инженер проекта	Слямканов С.Е.

2021 г.

ВЕДОМОСТЬ ОСНОВНЫХ КОМПЛЕКТОВ РАБОЧИХ ЧЕРТЕЖЕЙ

Обозначение	Наименование	Примечание
-АС	Архитектурно-строительные решения	
-ТХ	Технологические решения	
-ОВ	Отопление и вентиляция	
-ВК	Внутренние водопровод и канализация	
-ЭЛ	Силовое электрооборудование и электро-освещение	
-СС1	Связь и сигнализация	

ВЕДОМОСТЬ ССЫЛОЧНЫХ И ПРИЛАГАЕМЫХ ДОКУМЕНТОВ

Обозначение	Наименование	Примечание
ГОСТ 24698-81	Двери деревянные наружные для жилых и общественных зданий.	
ГОСТ 23166-99	Блоки оконные	
Серия 1.236-5, вып.3	Противопожарные двери металлические	
Серия 2.244-1, вып.4, 5	Детали полов общественных зданий	
ГОСТ 13579-2018	Блоки бетонные для стен подвалов.	
Серия WI Tech 2012/kz, вып.5	Плиты перекрытии железобетонные многопустотные	
Серия 1.038.1-1 вып.4	Перемычки брусковые	
Серия 1.038.1-1 вып.5	Перемычки плитные	

ВЕДОМОСТЬ ЧЕРТЕЖЕЙ ОСНОВНОГО КОМПЛЕКТА

Лист	Наименование	Примечание
АС-1	Общие данные (начало)	
АС-2	Общие данные (окончание)	
АС-3	Фасады в осях 7-16, 16-7	
АС-4	Фасады в осях А-Д, Д-А	
АС-5	План первого этажа	
АС-6	План второго этажа	
АС-7	План подвала	
АС-8	Разрез 1-1	
АС-9	Разрез 2-2	
АС-10	Ведомость отделки помещений.	
АС-11	Спецификация элементов заполнения проемов	
АС-12	Экспликация полов	
АС-13	Схемы окон О-1*,О-3*, О-5*. Витраж Вн-1	
АС-14	План отверстий и вентканалов	
АС-15	Приямок. План. Разрез.	
АС-16	План венткамеры. Разрез 1-1.	
АС-17	Развертка вентканалов по оси "Б".	
АС-18	Развертка вентканалов по оси "В".	
АС-19	Развертки вентканалов по осям "Г", "11", "15".	
АС-20	План фундаментов	
АС-21	Сечения фундаментов 1-1 ÷ 7-7.	
АС-22	Развертки фундаментов по осям "А","Д","7","16".	
АС-23	Развертки фундаментов по осям "В","Б","15","10","а-а".	
АС-24	Развертки фундаментов по осям "Г","11"Спецификация.	
АС-24.1	Схема армирования монолитных фундаментов на отм. -3,350 (нижнее армирование)	
АС-24.2	Схема армирования монолитных фундаментов на отм. -3,350 (верхнее армирование)	
АС-24.3	Сечения фундаментов 1-1 : 7-7. Армирование. Спецификация.	
АС-25	Сетки Сф1,Сф2,Сф3,Сф4,Сф5,СФ6,СФ7. Спецификация.	
АС-26	План перемычек первого этажа. План перемычек второго этажа.	
АС-27	Ведомость перемычек. Спецификация.	

Лист	Наименование	Примечание
АС-28	Схема расположения плит перекрытия на отм.-0,330.	
АС-29	Схема расположения плит перекрытия на отм. 3,300.	
АС-30	Схема расположения плит перекрытия на отм. 6,900.	
АС-31	Монолитные участки УМ1 - УМ13	
АС-32	Лестница N1. Планы.	
АС-33	Лестница N1. Разрез 4-4. Спецификация.	
АС-34	Лестница N2. Планы.	
АС-35	Лестница N2. Разрез 4-4. Спецификация.	
АС-36	Балки площадочные Б1; Б2. Косоуры ЛК 1т; ЛК 1н. Поручни ПЛМ1; ПЛМ2.	
АС-37	Ограждение лестничного марша ОЛМ1. Ограждение лестничной площадки ОЛП1.	
АС-40	План стропил. Разрезы по стропилам 1-1, 2-2.	
АС-41	Разрезы по стропилам 3-3 - 7-7. Узлы стропил 1 : 3.	
АС-42	Узлы стропил 4 : 13.	
АС-43	Козырек КВ1, КВ2.	
АС-44	Окно индивидуальное ОИ -1.	
АС-45	Слуховое окно СО1.	
АС-46	Окно индивидуальное ОБС -1, ОБС -2.	
АС-47	Спецификация древесины.	
АС-48	План кровли	
АС-49	Монтажная схема пожарной лестницы МЛ 1. Пожарная лестница МЛ 1.	
АС-50	Вход в подвал.	
АС-51	Армирование стен	
АС-52	Крыльцо входа №1	
АС-53	Крыльцо входа №2.	
АС-54	Козырьки входа № 1, № 2.	
АС-55	Ограждения лоджий МОЛ-1	
АС-56	Фундаменты под насосы ФОм1, ФОм2, Приямок.	
АС-57	Ведомость объемов работ	

Данный проект разработан в соответствии с действующими нормами и правилами и обеспечивает безопасную эксплуатацию здания при соблюдении предусмотренных проектом мероприятий.

Главный инженер проекта Слямканов С.Е.

Изм.	Кол	Лист	Nдок	Подп.	Дата
ГИП		Слямканов			
Гл. спец.		Бычкова			
Рук.гр.		Токтагужинова			
Вед. арх.		Саркеева			

100-1-АС

Строительство реабилитационного центра на 150 мест для инвалидов в г.Семей ВКО. Корректировка

Блок А 1

Стадия	Лист	Листов
РП	1	57

Общие данные (начало)

ТОО ПИИ "Семстройпроект"

ОБЩИЕ ДАННЫЕ

Рабочий проект "Строительство реабилитационного центра на 150 мест для инвалидов в г. Семей, ВКО. Корректировка" разработан на основании задания на проектирование и предназначен для строительства в г. Семей ВКО со следующими природно-климатическими условиями:

- площадка расположена в III климатическом районе, подрайон А;
- расчетная зимняя температура наружного воздуха - 35,7°С;
- снеговая нагрузка - 1,5 кПа;
- давление ветра - 0,56кПа

Грунты в основании - пески мелкие аллювиально-проллювиальные, от желтовато-серого цвета в верхней части слоя до светло-серого цвета в нижней части слоя, с линзами ожелезнения и изменение цвета на ржаво-коричневый, с мелкими хаотичными прослойками и линзами супесей мощностью от 3 до 8см, и включениями желваков карбонатов, полимиктового состава, средней плотности сложения, от маловлажных и влажных в верхней части слоя до водонасыщенных в нижней части слоя с глубины 1,8-6,5м,со следующими расчетными характеристиками:

$C_н$= 1,0кПа; $\phi_н$ =27°; $\rho_н$=1,59г/см^3; Eii=24.9МПа; Ro=200кПа.

Грунты обладают сильной сульфатной агрессией по отношению к бетону нормальной плотности.

- грунтовые воды вскрыты на глубине 2,5-2,650м с абсолютными отм. 215,10-215,95 от естественной поверхности земли. Возможен подъем уровня грунтовых вод в паводковый период и период обильных атмосферных осадков. на 1,0 - 1,5 м.
- уровень ответственности - II, степень огнеопасности - II.
- расчетный срок эксплуатации -50лет (категория -4)

АРХИТЕКТУРНО-ПЛАНИРОВОЧНОЕ РЕШЕНИЕ.

Реабилитационный центр размещен на отведенном участке в жилом районе "Карагайлы". Здание центра сложной формы в плане и состоит из четырех двухэтажных, одного трехэтажного блоков и двух двухэтажных блоков-переходов. Под всем зданием запроектирован подвал-техподполье. Высота этажей надземной части центра принята 3,6м, помещений подвала - 2,65м, в отделении социально-бытовой адаптации отметка низа несущих конструкций 8,1м, высота спортзала до низа несущих конструкций 7,0м. Объемно-планировочным решением предусмотрена коридорная система планировки с горизонтальными коммуникационными помещениями во взаимосвязи с вертикальными коммуникациями - лестницами, лифтами, пандусом. Планировка центра выполнена на основе принципа зонирования и схемы функциональных процессов реабилитационного центра, включающего необходимые элементы учебно-воспитательного (детский сад и школа), медико-восстановительного учреждений и временного интерната, и осуществляющего комплексную медико-социальную, психолого-социальную и социально-педагогическую реабилитацию детей и взрослых. Структура и состав основных и вспомогательных помещений приняты согласно задания на проектирование в соответствии с требованиями СН РК 3.02-07-2014 "Общественные здания и сооружения", СП РК 3.02-107-2014 "Общественные здания и сооружения",СП 35-116-2006 "Реабилитационные центры для детей и подростков с ограниченными возможностями", СП РК 3.02-104-2012 "Дома и интернаты для детей - инвалидов", СН РК 3.02-13-2014* "Лечебно-профилактические учреждения",СП РК 3.02-113-2014* "Лечебно-профилактические учреждения", СН РК 3.02-11-2012 "Общеобразовательные организации", СП РК 3.02-111-2012 "Общеобразовательные учреждения", СН РК 3.02-10-2011 (от 15.11 2018г.) "Дошкольные объекты образования", СП РК 3.02-110-2012* (от 2020г.)"Дошкольные объекты образования", СП РК 3.06-101-2012 "Проектирование зданий и сооружений с учетом доступности для маломобильных групп населения", СН РК 2.02-101-2014 "Пожарная безопасность зданий и сооружений".

Архитектурно-планировочное и конструктивное решение реабилитационного центра обеспечивают соблюдение санитарно-гигиенических и противоэпидемических режимов и создание благоприятных условий для получения специальных социальных услуг по реабилитации нуждающимся в этом детям и работы персонала. Основные помещения сгруппированы по функциональному признаку и размещены с учетом целесообразности зонирования.

В блоке А1(блок проживания) для взрослых на 35 мест размещаются помещения проживания - палаты для взрослых на 3 и 4 койки (первый этаж), палаты для взрослых на 3 и 4 койки (второй этаж), предназначенные для обеспечения лечебно- реабилитационной, психолого-коррекционной, досуговой и иной деятельности, установленной реабилитационной программой.

На первом этаже помещения проживания запроектированы в составе трех изолированных групп по во Общими на весь блок проживания запроектированы кабинет врачей-ординаторская, комната дежурного персонала с душевой и санузлом, бытовая, помещение дневного пребывания - игровая с постом дежурной медсестры, процедурная, помещение кварцевого облучения детей, кладовая чистого белья, комната глажения и чистки одежды, инвентарная, помещение сбора и хранения материала для анализа. В осях А-Б, 15-16 размещен блок санитарно- гигиенических помещений, в составе которого предусмотрены ванная, клизменная, помещения мытья и стерилизации суден, мытья и сушки клеенок, сортировки, временного хранения грязного белья, хранения уборочного инвентаря и дезсредств. В осях В-Г, 10-11 расположены две комнаты личной гигиены: для персонала и девочек, проходящих реабилитацию. В вестибюле предусмотрено место для хранения медицинских каталок и кресел-колясок.

На втором этаже блока А1 размещено психоневрологическое отделение детей среднего- старшего школьного возраста, включающее пять групп учебно-жилых помещений, по типу коридорной системы, когда спальни с другими помещениями жилой ячейки связаны через коридор. В составе каждой жилой ячейки предусмотрены гардеробная-раздевальная с сушильными шкафами, спальные на 4- 3 человека, туалетные при каждой из них, группо- вая (учебно-игровая) комната с зоной индивидуальной работы логопеда, дефектолога. Общими на все отделение запроектированы гостиная - помещение дневного пребывания с постом дежурной медсестры, помещение кварцевого облучения детей, комната глажения и чистки одежды, чистки и сушки обуви детей, кладовая личных детских вещей, кабинеты врача, заведующего, дежурного персонала (воспитателей в том числе) с душевой и санузлом, процедурная, комната сбора-хранения материала для анализа, бытовая комната. Санитарно-гигиенические помещения второго этажа дублируют группу сантехнических помещений первого этажа. В осях В-Д, 7-8 размещен вестибюль с местом хранения медицинских каталок и кресел-колясок.

КОНСТРУКТИВНЫЕ РЕШЕНИЯ

Конструктивная схема здания принята с несущими продольными стенами. Пространственная жесткость здания обеспечивается совместной работой стен и перекрытий

Фундаменты в проекте приняты ленточные сборные из бетонных блоков по ГОСТ 13579-2018 по монолитной железобетонной подушке. Горизонтальная гидроизоляция стен выполняется из гидроизола на битумной мастике.

Наружные и внутренние стены выполнить из силикатного кирпича марки СУРПо-М100/F35/1,8 ГОСТ 379-2015 на цементно-песчаном растворе М 50. Перегородки выполнить из газоблоков Y=600кг/м3 толщиной 100 мм. Во влажных помещениях из керамического кирпича КР-р-по 250х120х88/1,4НФ/100/2,0/25/ ГОСТ 530-2012. Наружные стены облегченной кладки с утеплением плитами ПЖ-100 толщиной 100 мм. Тип кладки А 64 по серии 2.130-8 вып. 0,1. Перемычки- сборные железобетонные по серии 1.038.1-1 вып. 4

Плиты перекрытия- сборные железобетонные многопустотные по серии WI Tech 2012/kz , вып. 5. Кровля выполняется из металлочерепицы. Стропила, стойки, прогоны и обрешетка из пиломатериалов. Крыша-раздельная с наружным неорганизованным водостоком. По периметру наружных стен выполняется бетонная отмостка шириной 1,0м.

Утеплитель перекрытия - ППЖ-160 толщиной 180мм.

Оконные блоки из ПВХ профилей одинарной конструкции с двухкамерным стеклопакетом (тройное остекление) по ГОСТ 30674-99.

Двери деревянные: наружные по ГОСТ 24698-81, внутренние по ГОСТ 6629-88*.

Противопожарные двери по серии 1.236-5, вып.3. Кровля из металлочерепицы.

Полы приняты из бетона, керамической плитки и линолеума.

ПРОТИВОПОЖАРНЫЕ МЕРОПРИЯТИЯ

Противопожарные мероприятия предусмотрены в соответствии с СН РК 3.02-07-2014 "Общественные здания и сооружения", СН РК 2.02-101-2014 "Пожарная безопасность зданий и сооружений" и технического регламента "Общие требования к пожарной безопасности" от 16 января 2009г. Двери на путях эвакуации открываются по направлению выхода из здания.

Внутренняя отделка помещений предусмотрена из несгораемых и трудносгораемых материалов.

Проектом предусмотрена автоматическая охранно-пожарная сигнализация в виде тепловых и дымовых датчиков, которые устанавливаются на потолках.

В здании устанавливаются огнетушители (см. раздел ВК).

АНТИКОРРОЗИОННЫЕ МЕРОПРИЯТИЯ

Антикоррозионные мероприятия приняты в соответствии с требованиями СП РК 2.01.101-2013. Закладные и соединительные металлические элементы и металлоконструкции после сварки окрашиваются масляной краской. Фундаментные блоки, соприкасающиеся с грунтом обмазать горячим битумом за 2 раза.

ЗАЩИТА ДЕРЕВЯННЫХ КОНСТРУКЦИЙ ОТ ГНИЕНИЯ И ВОЗГОРАНИЯ.

Все деревянные элементы тщательно антисептируются водным раствором фтористого и кремнефтористого натрия, а соприкасающиеся со стенами или бетонными и железобетонными конструкциями, покрываются толем. Для защиты от возгорания все несущие деревянные конструкции подлежат покрытию за 2 раза огнезащитной композицией "СПАРК"-древесина ТУ 647 РК-19770309ТОО-001-2000.

Основные строительные показатели.

Наименование показателей	Ед. изм.	Показатели	Примечание
Строительный обьем,	м^3	12690,2	
в том числе ниже 0,000	м^3	3638,2	
Площадь застройки	м^2	1448,4	
Общая площадь	м^2	3400,1	
Полезная площадь	м^2	3022,4	
Расчетная площадь	м^2	1594,9	

Изм.	Кол	Лист	Nдок	Подп.	Дата	100-1-АС		
						Строительство реабилитационного центра на 150 мест для инвалидов в г.Семей ВКО. Корректировка		
ГИП		Слямканов				Блок А 1	Стадия	Лист	Листов
Гл. спец.		Бычкова					РП	2	
Рук.гр.		Токтагужинова							
Вед. арх.		Саркеева				Общие данные (окончание)	ТОО ПИИ "Семстройпроект"		

Приямок

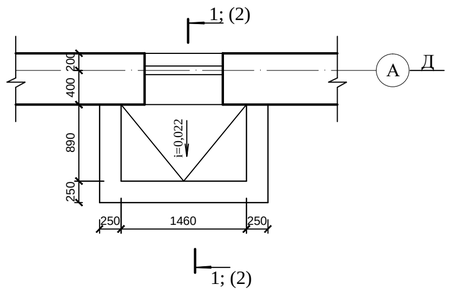

1 - 1

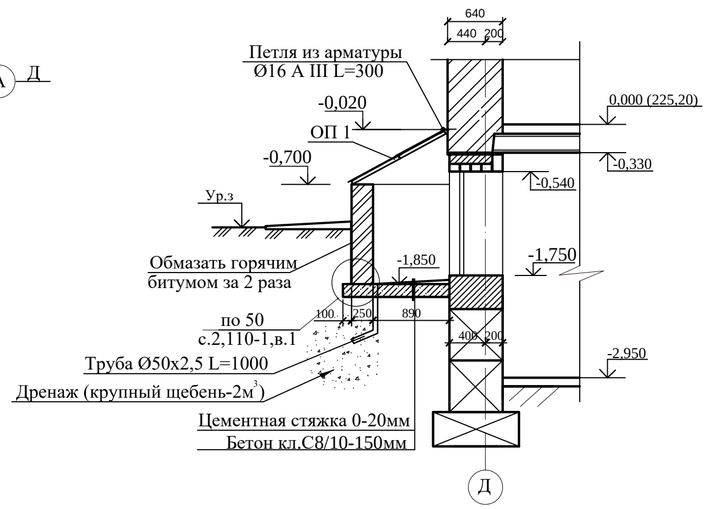

2 - 2

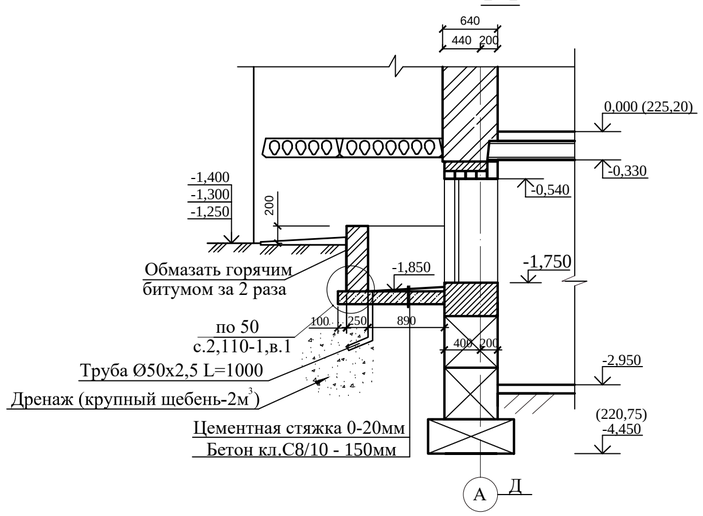

Ограждение
приямка ОП 1

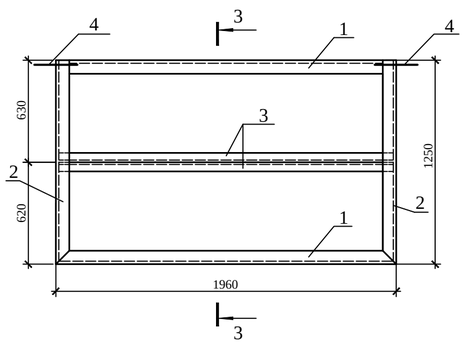

3 - 3

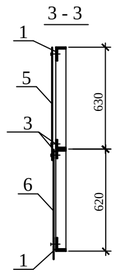

Спецификация элементов приямка (дано на 1 приямок)

Марка поз.	Обозначение	Наименование	Кол. шт.	Масса ед., кг	Примеч.
1	2	3	4	5	6
		Приямок	1		
	ГОСТ 10704-91	Труба Ø50х2,5 L=1000мм	1	2,93	
ОП 1		Ограждение приямка ОП 1	1	38,76	
		Материалы: Бетон С8/10, м³			0,40м³
		Приямок	3		
	ГОСТ 10704-91	Труба Ø50х2,5 L=1000мм	1	2,93	
		Материалы: Бетон кл. С8/10, м³			0,40м³
		Ограждение приямка ОП 1		38,76	
1	ГОСТ 8510-86	∟ 63х40х5 L=1960	2	7,66	
2	То же	∟ 63х40х5 L=1250	2	4,89	
3	ГОСТ 8509-93	∟ 40х5 L=1950	2	5,79	
4	ГОСТ 34028-2016	Ø12А240 L=200	2	0,18	
5		Оцинкованный лист с полимер. покрытием б=0,7мм, м²	1,40	0,77	
6		Полигаль б=10мм, м²	1,40		
	ГОСТ 34028-2016	Петля Ø16 А400 L=300	2	0,474	
		Профиль алюминиевый торцевой б=10мм, м.п	5,20		

1. Кирпичные стенки выполнить из керамического кирпича КР р-по 250х120х65/1НФ100/1,4/50ГОСТ530-2012 на цементно-песчаном растворе М 50.
2. Перемычки учтены в спецификации на листе АС-22

Привязан	100-1-АС	
Исполнил.	Крылова	
Проверил.	Бычкова	
Н.контр.	Бычкова	02.21
Инв. №		

Изм.	Кол.уч.	Лист	№док.	Подп.	Дата	171-1-АС		
						Строительство реабилитационного центра на 150мест для детей-инвалидов в г. Семей ВКО		
Нач.отд.	Елкеева					Блок А1	Стадия	Лист	Листов
Проверил	Бычкова						РП	15	
Разработал	Муратова					Приямок. План. Разрез.	ТОО ПИИ "Семстройпроект"	

План венткамеры

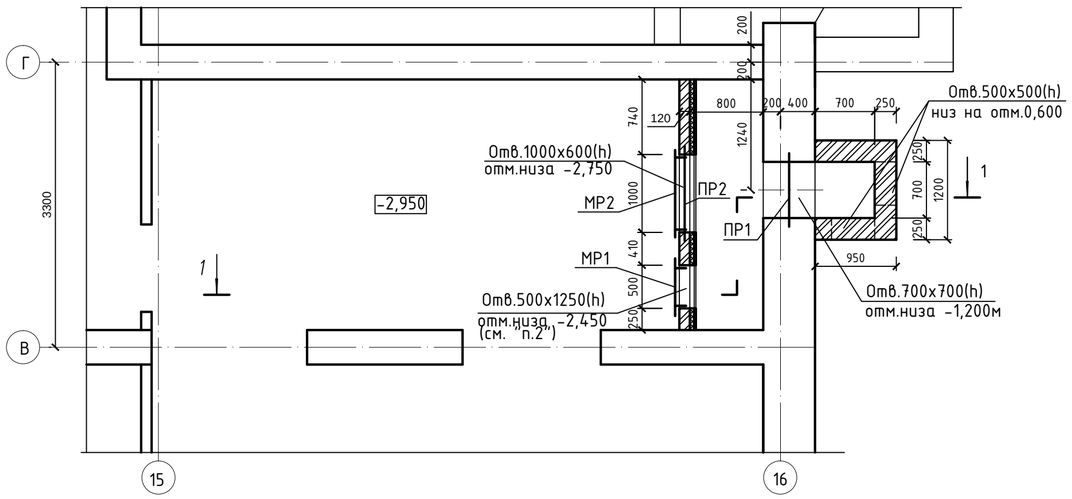

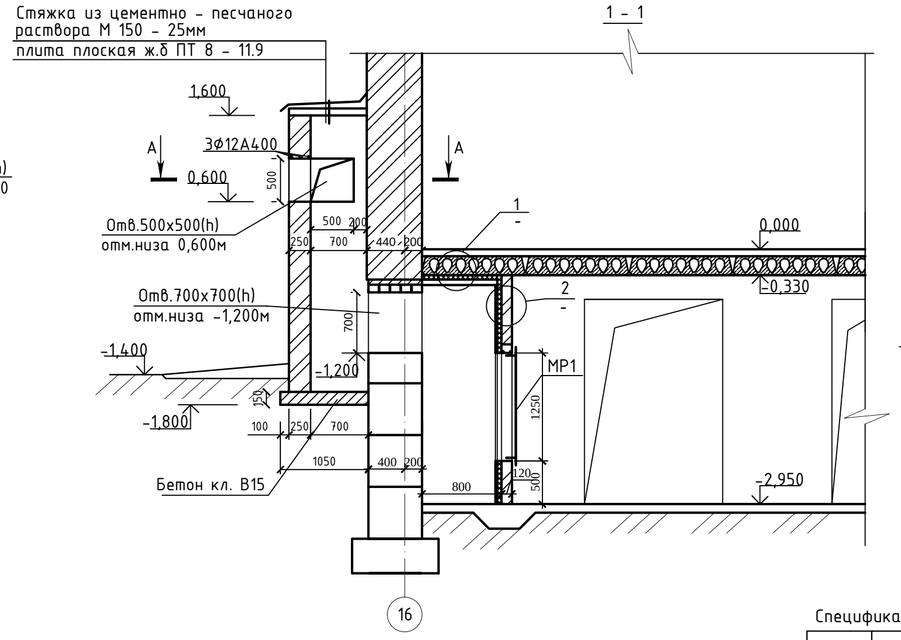

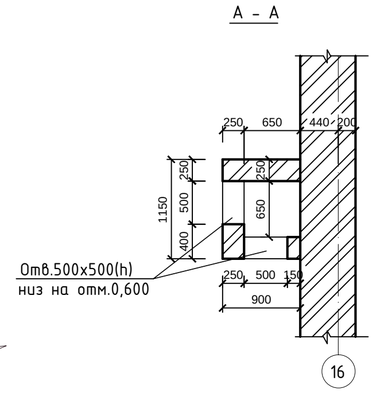

Спецификация изделий

Марка	Поз. дет.	Наименование	Кол.	Масса 1 дет., кг	Масса изделий, кг
МР 1	1	∟63х 6 ГОСТ 8509-93 L=1376	2	7,87	24,90
	2	∟63х 6 ГОСТ 8509-93 L=626	2	3,58	
	3	⌀10А240 ГОСТ 34028-2016 L=320	10	0,20	
МР 2	3	⌀10А240 ГОСТ 34028-2016 L=320	4	0,20	13,58
	4	∟50х 5 ГОСТ 8509-93 L=1100	2	4,15	
	5	∟50х 5 ГОСТ 8509-93 L=700	2	2,64	

1 Деталь утепления потолка

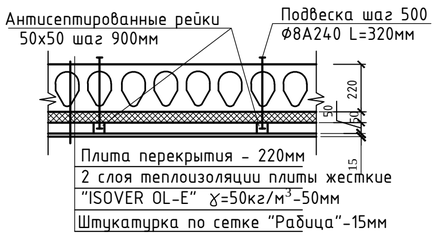

Рамка металлическая МР-1

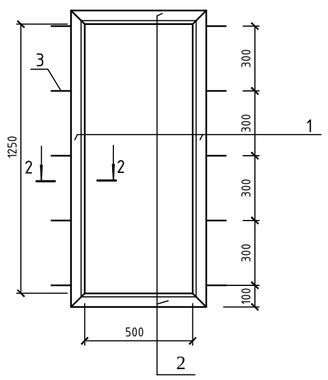

2 Деталь утепления перегородки

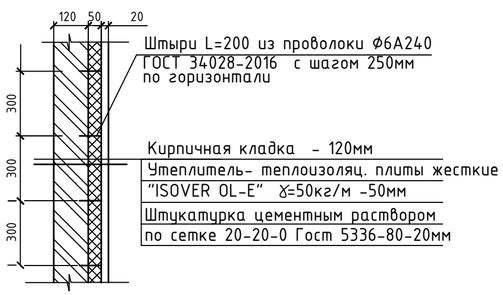

2-2

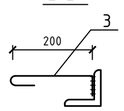

Рамка металлическая МР-2

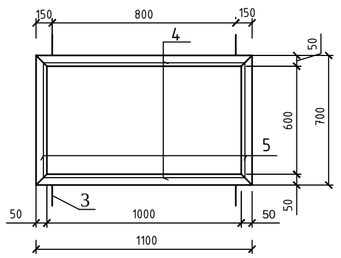

Ведомость перемычек

Марка, поз.	Эскиз
ПР1 шт.1	-0,500; 8ПБ10-1; 600
ПР2 шт.1	-2,150; 8ПБ13-1; 120

Спецификация

Марка поз.	Обозначение	Наименование	Кол. шт.	Масса ед., кг	Примеч.
1	2	3	4	5	6
МР 1		Рамка металлическая МР 1	1	24,90	
МР 2		Рамка металлическая МР 2	1	13,58	
8ПБ10-1	серия 1.038.1-1 в.4	Перемычка 8ПБ10-1	5	28	
8ПБ13-1	то же	Перемычка 8ПБ13-1	1	35	
⌀12А400		⌀12А400 ГОСТ34028-2016 L=1000	8	0,888	
ПТ-1	Серия 1.243.1-4	Плита плоская ж.б. ПТ8-11.9	1	198	
		Материалы :			
		Бетон кл.С12/15, м3	0,243		

1. Кладку стен воздухозаборной шахты и перегородки выполнить из керамического кирпича КР-р-по 250х120х88/1,4НФ/100/2,0/50/ГОСТ 530-2012 на цементно-песчаном растворе М 50.
2. В кирпичной перегородке над дверным проемом уложить арматуру 2⌀12А400 в слое бетона кл.С12/15 толщиной 100мм, с заведением концов арматуры на 250мм.
3. Над отверстиями 500х500(h) уложить арматуру3⌀12А400 с шагом 100мм., длиной 1000мм.
4. Сварку производить электродами Э-42 по ГОСТ 9467-91* h=6мм.

Изм.	Кол.уч.	Лист	№док.	Подп.	Дата	100-1-АС		
						Строительство реабилитационного центра на 150 мест для инвалидов в г.Семей ВКО. Корректировка		
Нач.отд.	Елкеева					Блок А1	Стадия: РП	Лист: 16 / Листов:
Проверил	Бычкова							
Разработал	Крылова					План венткамеры. Разрез 1-1.	ТОО ПИИ "Семстройпроект"	
Н. контр.	Бычкова							

Развертка вентканалов по оси "Б"

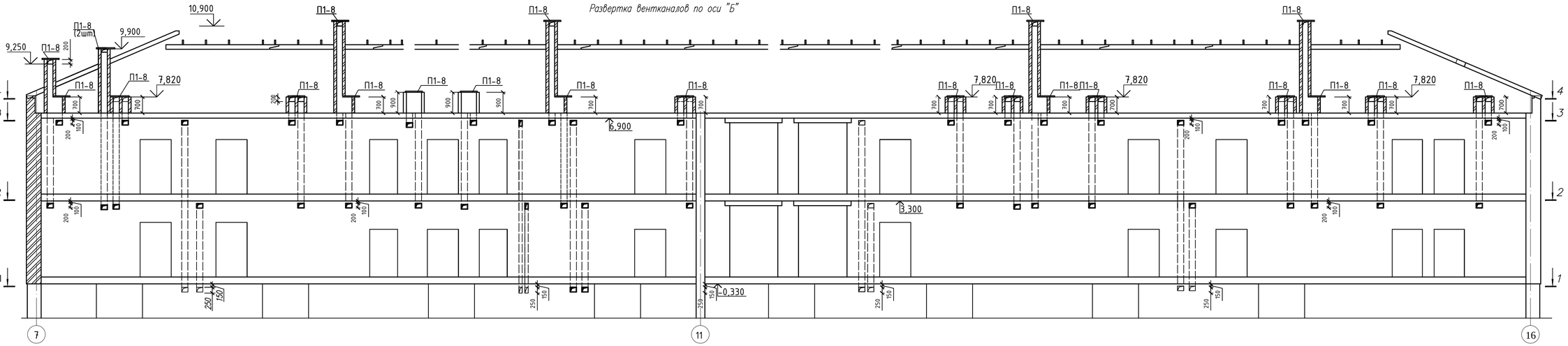

4 - 4

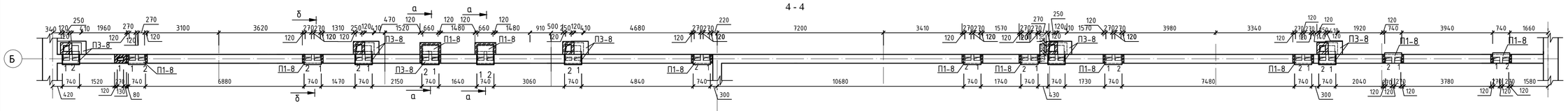

3 - 3

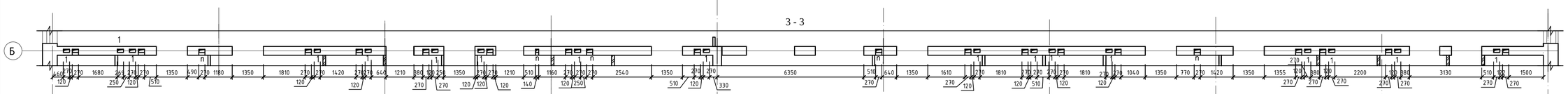

2 - 2

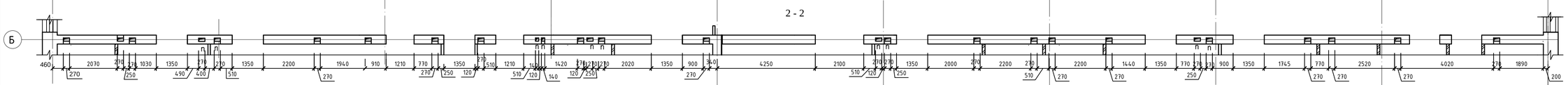

1 - 1

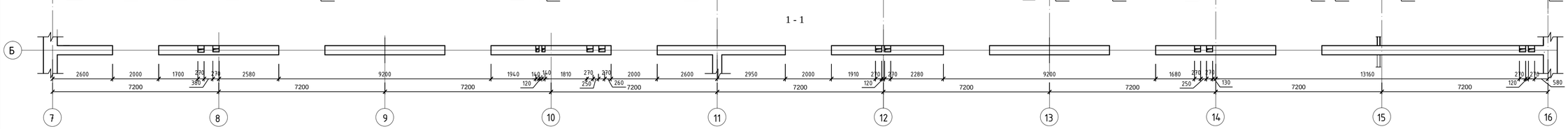

а-а

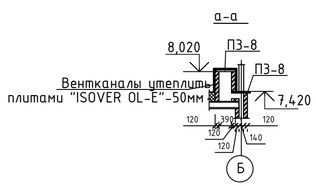

б-б

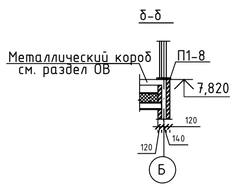

1. Общие примечания даны на листе АС-19
2. Спецификацию плит смотри на листе АС-19

						100-1-АС			
Изм.	Кол.уч.	Лист	Nдок.	Подп.	Дата	Строительство реабилитационного центра на 150 мест для инвалидов в г.Семей ВКО. Корректировка			
Нач.отд.		Елкеева				Блок А1	Стадия	Лист	Листов
Проверил		Бычкова					РП	17	
Выполнил		Крылова				Развертка вентканалов по оси "Б"	ТОО ПИИ "Семстройпроект"		
Н.контр.		Бычкова							

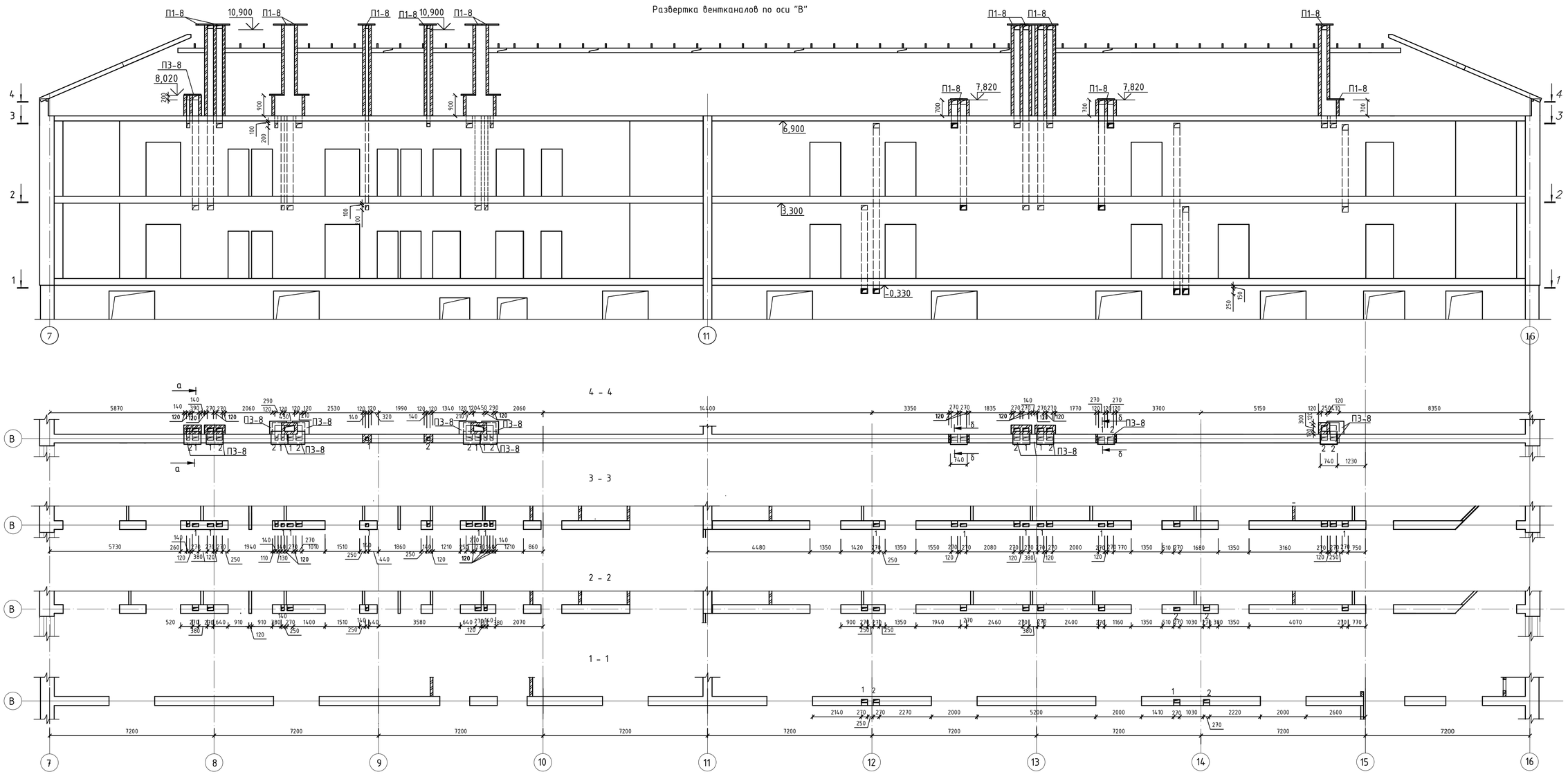

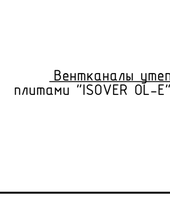

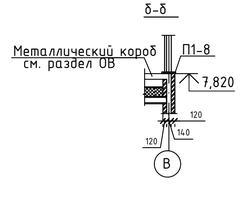

1. Общие примечания даны на листе АС-19
2. Спецификацию плит смотри на листе АС-19

						100-1-АС			
						Строительство реабилитационного центра на 150 мест для инвалидов в г.Семей ВКО. Корректировка			
Изм.	Кол.уч.	Лист	Nдок.	Подп.	Дата				
Нач.отд.	Елкеева					Блок А1	Стадия	Лист	Листов
Проверил	Бычкова						РП	18	
Выполнил	Крылова					Развертка вентканалов по оси "В".	ТОО ПИИ "Семстройпроект"		
Н.контр.	Бычкова								

Развертка вентканалов по оси "Г".

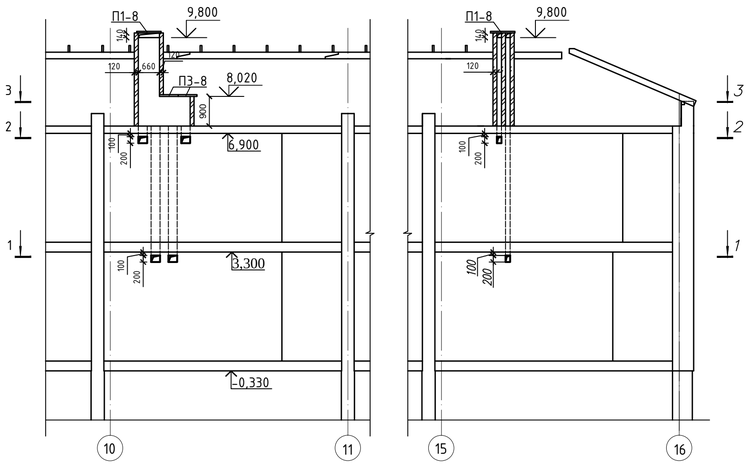

Развертка вентканалов по оси "11".

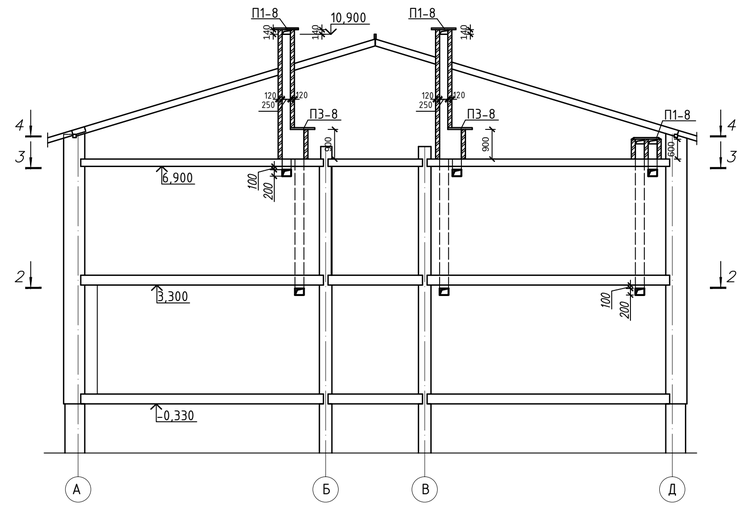

Развертка вентканалов по оси "15".

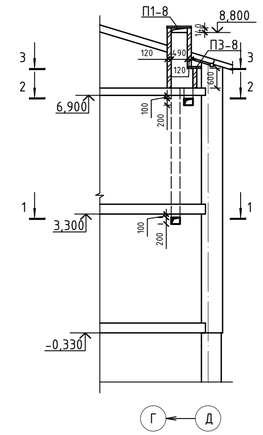

3 - 3

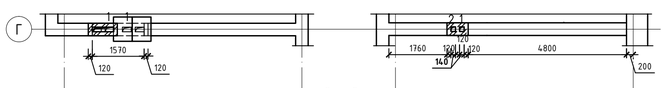

2 - 2

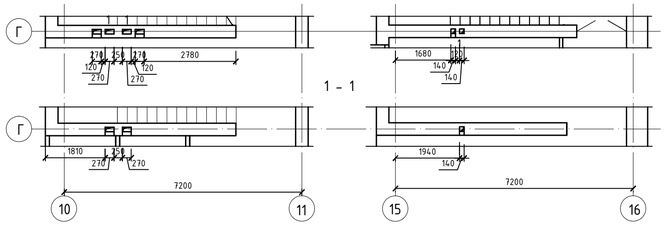

1 - 1

4 - 4

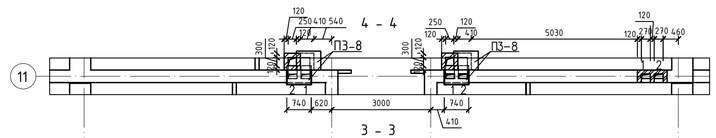

3 - 3

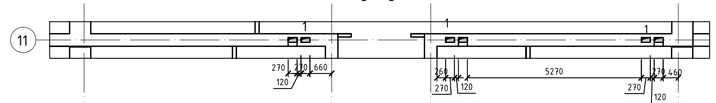

2 - 2

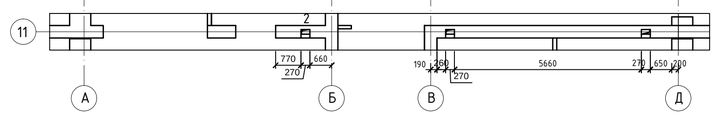

3 - 3

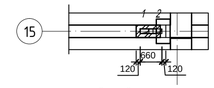

2 - 2

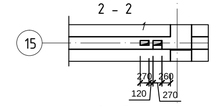

1 - 1

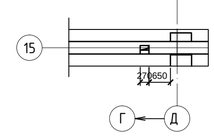

Спецификация элементов вентканалов (Блок А1)

Марка, поз.	Обозначение	Наименование	Кол.	Масса ед.кг.	Примечания
П 1-8	Серия 3.006.1-2.87 вып.2	Плита П1-8	37	40	
П 3-8	то же	то же П3-8	34	50	

1. Вентиляционные шахты выполнить из керамического кирпича КР-р-по 250х120х88/1,4НФ/100/2,0/50/530-2012 на цементно-песчаном растворе М50, толщина стенок шахты 120мм.
2. Вентиляционные каналы выполнить из силикатного кирпича СУРПо-М100/F35/1,8 ГОСТ 379-2015 на цементно-песчаном растворе М50.
3. Околотые поверхности не обращать внутрь каналов.
4. Внутренние поверхности каналов должны быть прошваброваны глиняно-песчаным раствором.
5. Стены вентиляционных шахт утеплить жесткими минераловатными плитами толщиной 50мм Y=150кг/м3 в пределах чердака и оштукатурить цементно-песчанным раствором по металлической сетке.

Изм.	Кол.уч.	Лист	Nдок.	Подп.	Дата	100-1-АС		
						Строительство реабилитационного центра на 150 мест для инвалидов в г.Семей ВКО. Корректировка		
Нач.отд.		Елкеева				Блок А1	Стадия	Лист	Листов
Проверил		Бычкова					РП	19	
Выполнил		Крылова				Развертки вентканалов по осям "Г", "11", "15".	ТОО ПИИ "Семстройпроект"		
Н.контр.		Бычкова							

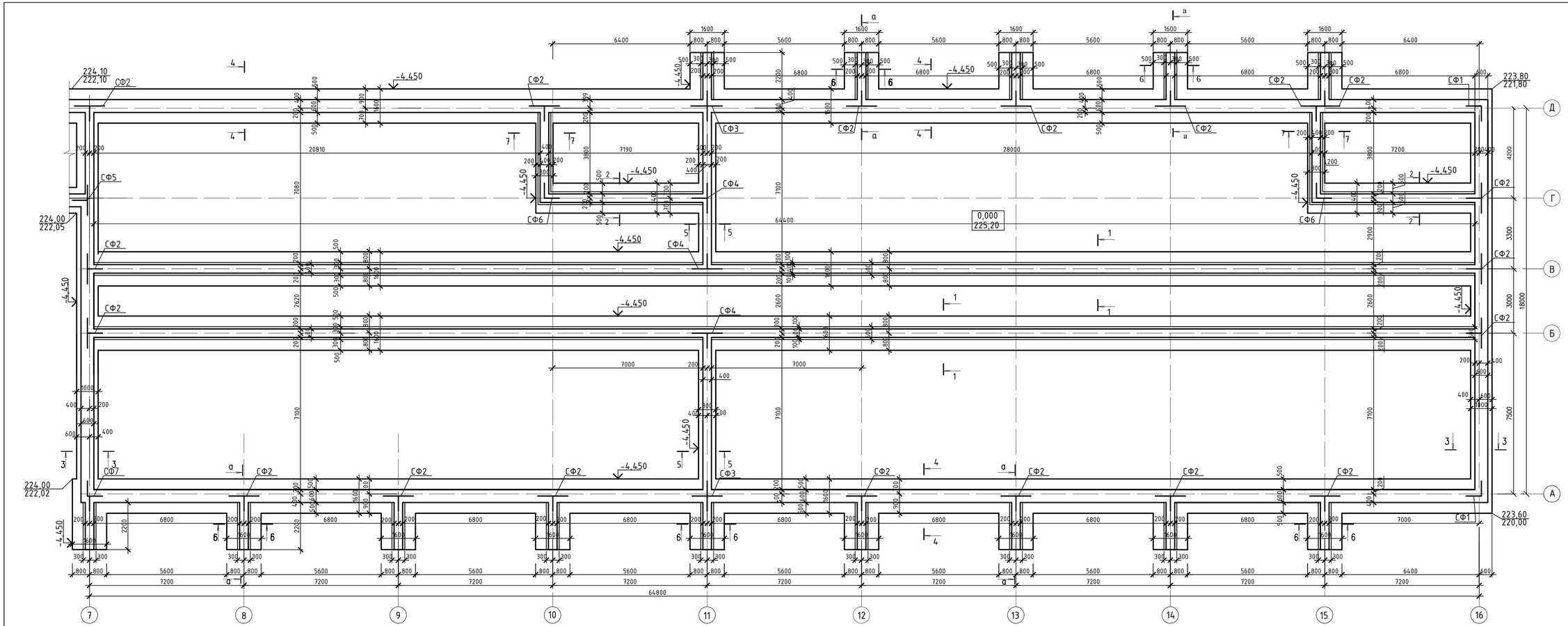

Ситуационная схема

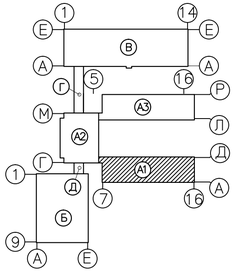

1. Данный лист смотреть совместно с листами АС-21...АС-24.

						100-1-АС			
Изм.	Кол.уч.	Лист	№док.	Подп.	Дата	Строительство реабилитационного центра на 150 мест для инвалидов в г.Семей ВКО. Корректировка			
Нач.отд.		Елкеева				Блок А1	Стадия	Лист	Листов
Проверил		Бычкова					РП	20	
Разработа		Крылова				План фундаментов	ТОО ПИИ "Семстройпроект"		
Н. контр.		Бычкова							

1-1

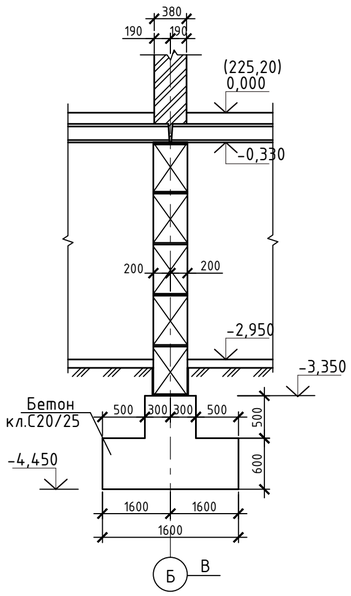

2-2

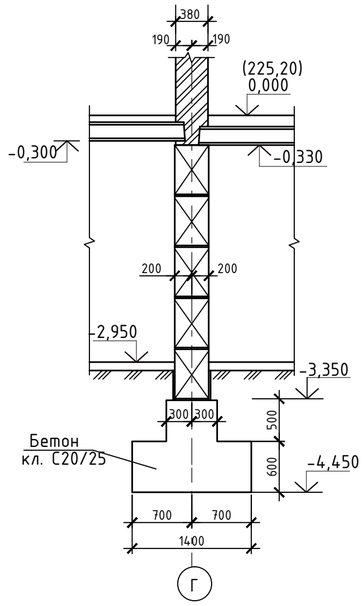

3-3

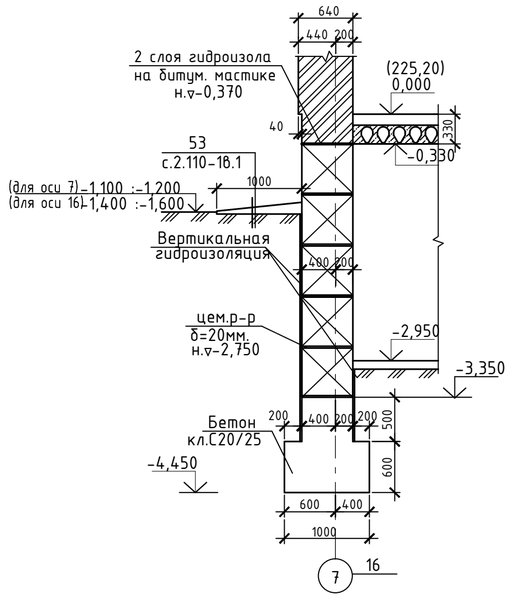

4-4

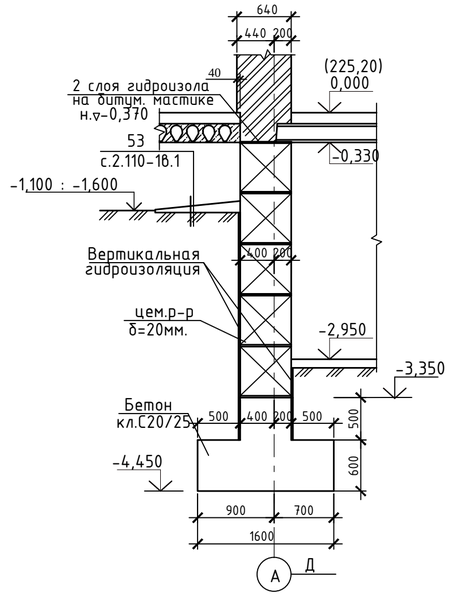

5-5

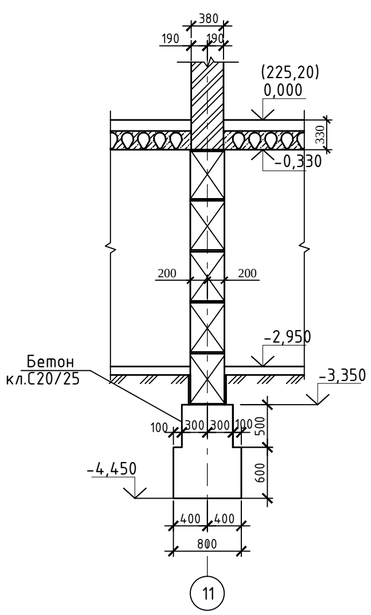

6-6

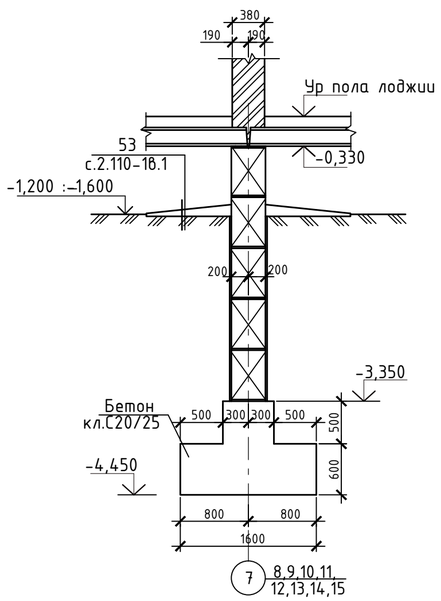

7-7

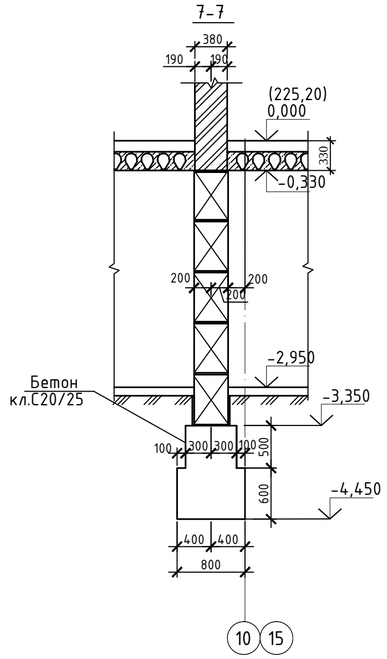

1. Согласно отчету по инженерным изысканиям, выполненному ТОО ПИИ "Семстройпроект" в октябре месяце 2020года основанием фундаментов служат пески мелкие аллювиально-проллювиальные, от желтовато-серого цвета в верхней части слоя до светло-серого цвета в нижней части слоя с линзами ожелезнения и изменение цвета на ржаво-коричневый с мелкими хаотичными прослойками и линзами супесей мощностью от 3 до 8 см и включениями желваков карбонатов, полимиктового состава, средней плотности сложения от маловлажных и влажных в верхней части слоя до водонасыщенных в нижней части слоя с глубины 2,5-2,65м со следующими расчетными характеристиками: Сii=1,0кПа; φii=27°;ρ=1,59г/см3; Еii=24,9МПа;
Грунты обладают сильной сульфатной агрессией по отношению к бетону нормальной плотности.
Грунтовые воды вскрыты на глубине 2,5-2,65м с абсолютными отметками 219,10-219,95, повышение у.г.в. на 1,0-1,5м.
2. При отрывке котлована и обнаружении отличий грунта от принятого в проекте, сообщить в проектную организацию.
3. За условную отм. 0,000 принят уровень чистого пола 1 этажа здания, что соответствует абсолютной отм. 225,20 по генплану.
4. Фундаменты в проекте приняты из сборных бетонных блоков по ГОСТ 13579-2018; F150. с монолитной железобетонной подушкой из бетона класса С20/25; F150 на сульфатостойком портландцементе Монолитную подушку выполнить по бетонной подготовке h=100мм из бетона класса В3,5.
5 Кладку блоков вести на цементно-песчаном растворе М-50, толщиной не более 20мм с перевязкой вертикальных швов в каждом ряду, а также во всех углах и пересечениях на глубину не менее 1/3 высоты блока.
6. Монолитные участки в стенах фундамента выполнять из бетона класса С8/10
7. Горизонтальную гидроизоляцию на отм.-0,350 выполнить из 2-х слоев гидроизола на битумной мастике, в уровне пола подвала из цементного раствора состава 1:2 толщ.20мм.
8. Отмостку вокруг здания и крылец выполнить из бетона класса С8/10 шириной 1,0м.
9. Над отверстиями в фундаментах шириной до 500мм уложить арматуру Ф12 А400 в слое бетона с перепуском по 250мм в каждую сторону, при толщине 600мм-6Ф10А400, при толщине 400-4Ф10А400. Расход арматуры см. спецификацию на л. АС-24.
10. Производство земляных работ производить согласно СП РК 5,01-101-2013 "Земляные сооружения. Основания и фундаменты".
11. Армирование монолитной железобетонной подушки см. на л. АС-24.1...24.3.
12. При отрытии котлована и обнаружении грунтовых вод выполнить водопонижение.

						100-1-АС			
						Строительство реабилитационного центра на 150 мест для инвалидов в г.Семей ВКО. Корректировка			
Изм.	Кол.уч.	Лист	№док.	Подп.	Дата				
Нач.отд.		Елкеева				Блок А1	Стадия	Лист	Листов
Проверил		Бычкова					РП	21	
Разработал		Крылова				Сечения фундаментов 1-1 : 7-7.	ТОО ПИИ "Семстройпроект"		
Н. контр.		Бычкова							

Развертка фундаментов по оси "А"

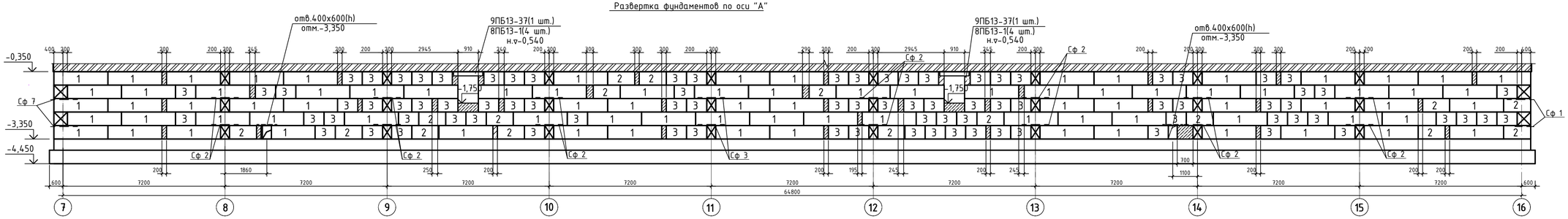

Развертка фундаментов по оси "Д"

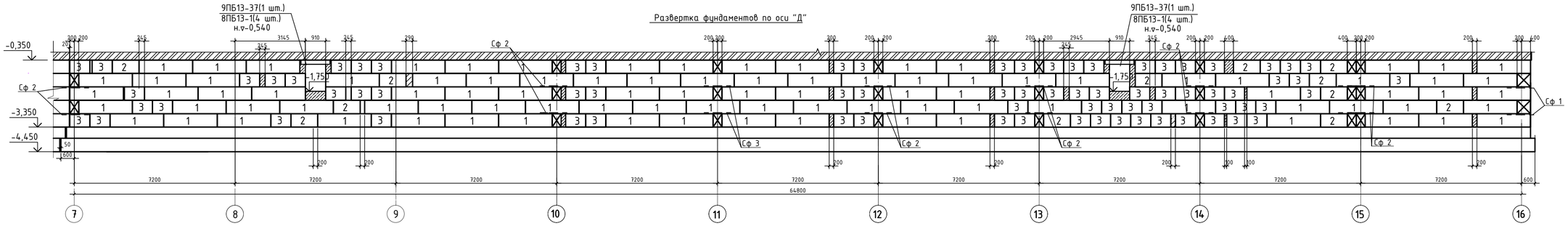

Развертка фундаментов по оси "7"

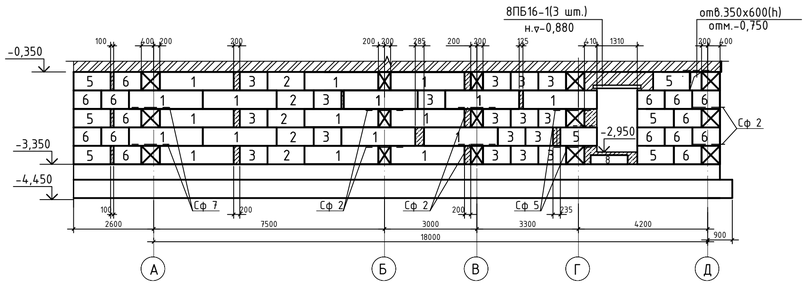

Развертка фундаментов по оси "16"

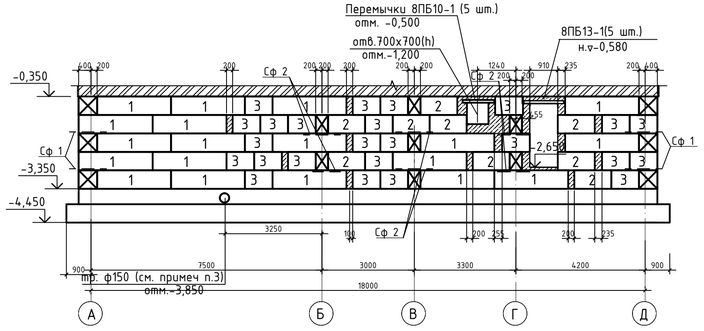

1. Данный лист смотреть с листами АС-20, 21, 24
2. Общие примечания смотреть лист АС-21.
3. Для устройства ввода водопровода в фундаментной железобетонной подошве уложить металлическую гильзу ф 150, длинной 1500 мм, по ГОСТ 8732-78.

						100-1-АС			
						Строительство реабилитационного центра на 150 мест для детей-инвалидов в г.Семей ВКО, Корректировка			
Изм.	Кол.	Лист	Nдок.	Подп.	Дата				
Нач.отд.		Елкеева				Блок А1	Стадия	Лист	Листов
Проверил		Бычкова					РП	22	
Разработал		Мухамеджанов				Развертки по оси А,Д,7,16.	ТОО ПИИ "Семстройпроект"		
Норм.контр.		Бычкова							

Развертка фундаментов по оси "В"

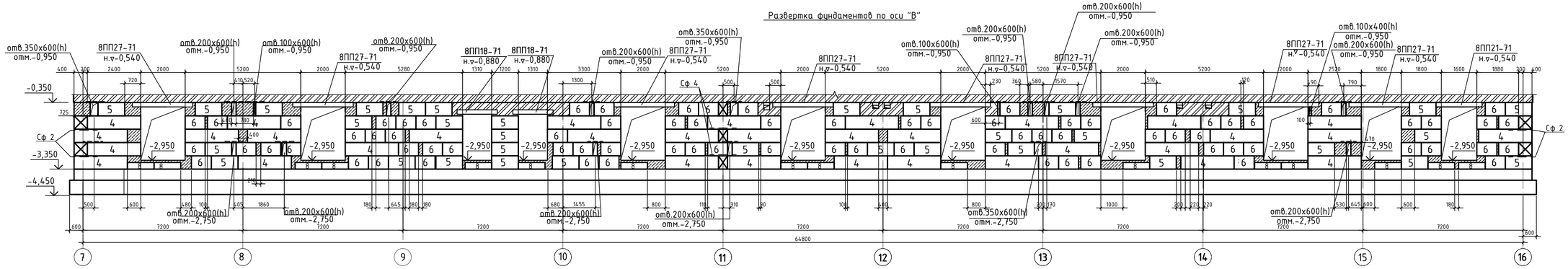

Развертка фундаментов по оси "Б"

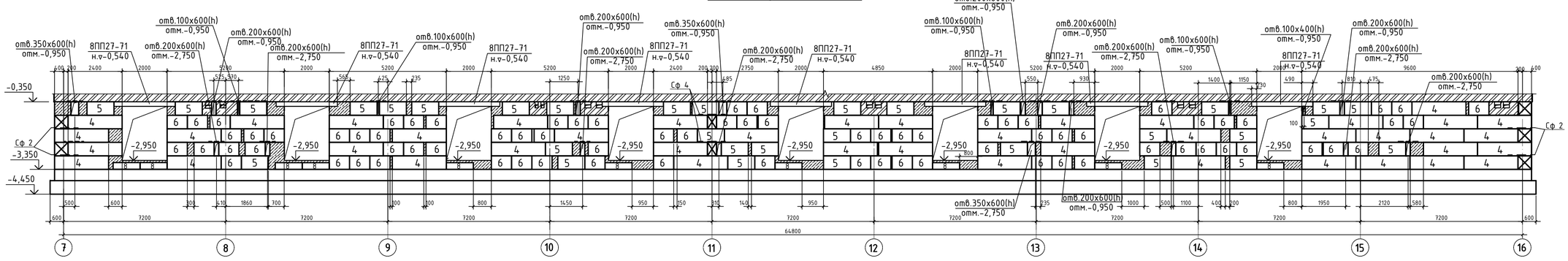

а - а (шт.11)

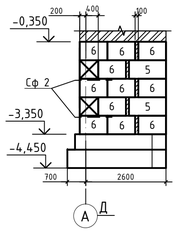

Развертка фундаментов по оси "15"

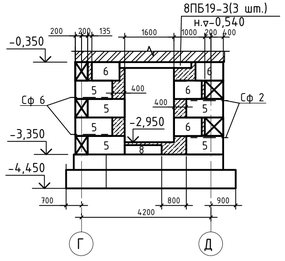

Развертка фундаментов по оси "10"

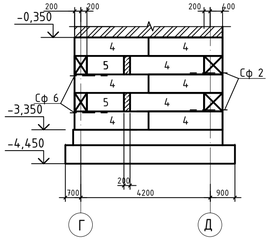

1. Данный лист смотреть с листами АС-20, 21, 24.
2. Общие примечания смотреть лист АС-21.
3. Развертки вентканалов смотри лист АС-17,18.

						100-1-АС			
Изм.	Кол.	Лист	Nдок.	Подп.	Дата	Строительство реабилитационного центра на 150 мест для детей-инвалидов в г.Семей ВКО, Корректировка			
Нач.отд.		Елкеева				Блок А1	Стадия	Лист	Листов
Проверил		Бычкова					РП	23	
Разработал		Мукамеджанов				Развертки по оси В,Б,15,10, а-а.	ТОО ПИИ "Семстройпроект"		
Норм.контр.		Бычкова							

Развертка фундаментов по оси "Г"

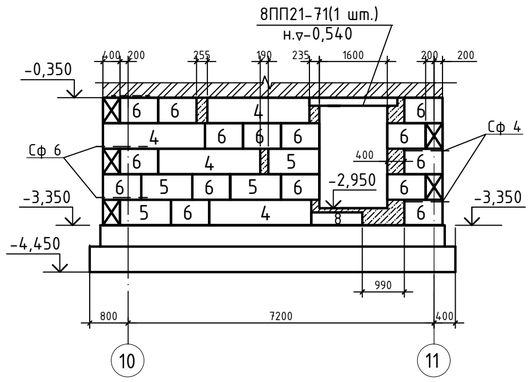

Развертка фундаментов по оси "Г"

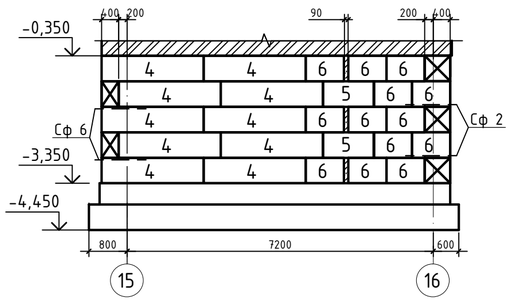

Спецификация элементов фундаментов.

Марка, поз.	Обозначение	Наименование	Кол-во	Масса ед.кг	Примеч.
1	ГОСТ 13579-78*	Блоки бетонные для стен подвалов ФБС 24.6.6-Т	214	1960	На сульфатостойком портланд цементе F150; W4
2	то же	то же ФБС 12.6.6-Т	42	960	
3	"	" ФБС 9.6.6-Т	202	700	
4	"	" ФБС 24.4.6-Т	121	1300	
5	"	" ФБС 12.4.6-Т	115	640	
6	"	" ФБС 9.4.6-Т	346	470	
8	"	" ФБС 12.4.3-Т	29	310	
		Бетон класса С8/10 на сульфатостойком портландцементе			22,36 м3
		Перемычки			
	серия 1.038.1-1 в.5	8ПП 27-71	17	491	
	то же	8ПБ 19-3	3	421	
	"	8ПП 18-71	2	327	
	серия 1.038.1-1 в.4	8ПБ16-1	3	42	
	то же	9ПБ13-37	4	73	
	"	8ПБ13-1	21	35	
	серия 1.038.1-1 в.5	8ПП 21-71	2	374	
	серия 1.038.1-1 в.5	8ПБ 10-1	5	28	
	ГОСТ 34028-2016	Арматура Ф12 А400, L=131,5м.п	-	0,888	116,77кг

Развертка фундаментов по оси "11"

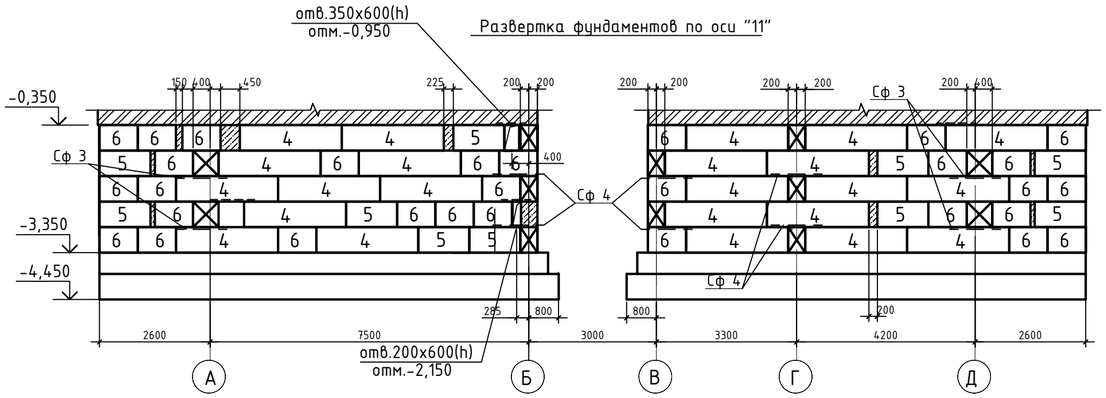

1. Данный лист смотреть с листами АС-20, 21.
2. Общие примечания смотреть лист АС-21.

Изм.	Кол.	Лист	Nдок.	Подп.	Дата	100-1-АС
						Строительство реабилитационного центра на 150 мест для детей-инвалидов в г.Семей ВКО, Корректировка
Нач.отд.		Елкеева				Блок А1 — Стадия: РП; Лист: 24; Листов:
Проверил		Бычкова				
Разработал		Мухамеджанов				Развертки по оси Г,11 Спецификация
Норм.контр.		Бычкова				ТОО ПИИ "Семстройпроект"

Схема армирования монолитных фундаментов на отметке -3,350м (нижнее армирование)

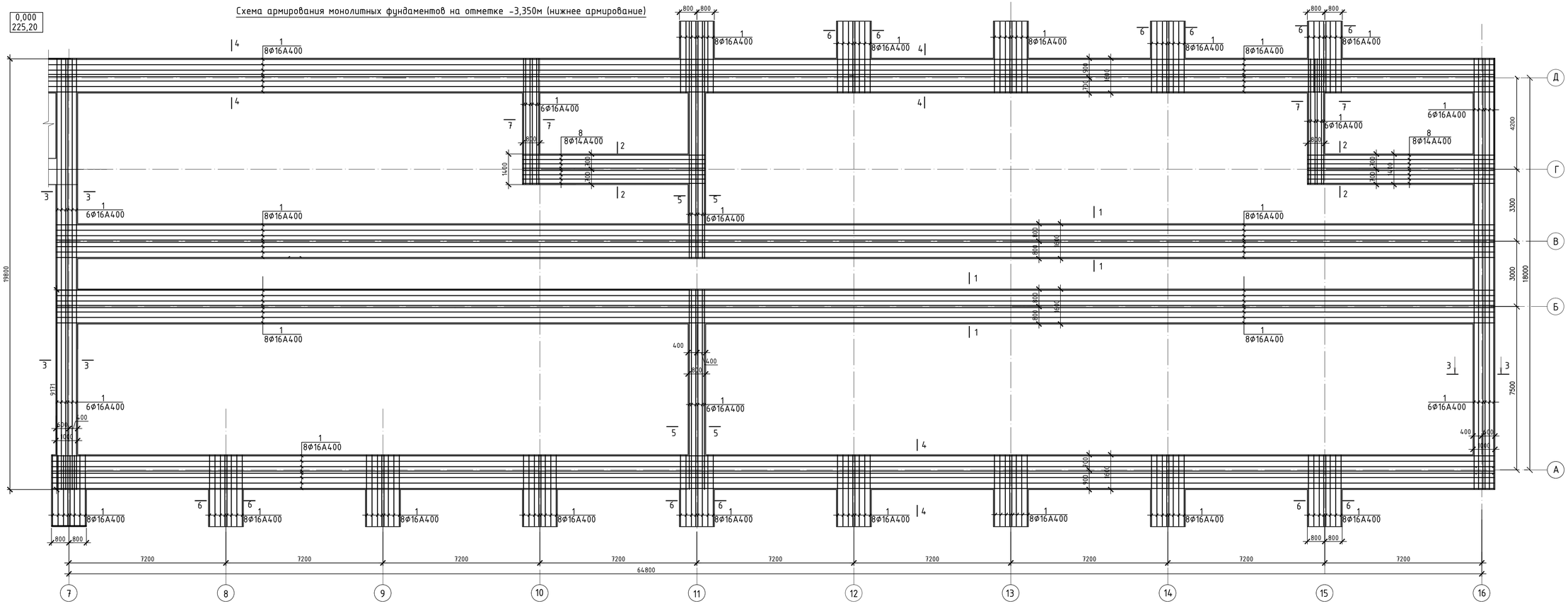

Узел стыковки арматурных стержней внахлест

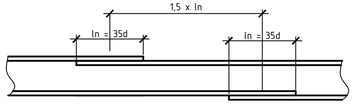

1. Общие указания по фундаментам см. лист АС-24,3 и АС-20.
2. Спецификацию элементов подошвы фундаментов см. лист АС-24,3.
3. Сечения 1-1....7-7 см.лист 24,3.
4. Ведомость деталей см. лист АС-24,3.
5. Ведомость расхода стали см. лист АС-24,3.
6. Продольную арматуру подошвы фундаментов стыковать внахлестку без сварки на скрутках из вязальной проволоки не менее 3шт. на стык, при этом стыки должны располагаться в разбежку, в одном сечении стыковать не более 50% арматуры.
7. Концы гнутых хомутов должны быть загнуты вокруг продольной арматуры и заведены вглубь сечения на длину не менее 6d и не менее 80мм. Хомуты привязывать к продольной арматуре вязальной проволокой.
8. Хомуты перевязывать в разбежку, чтобы стыки смежных хомутов не сходились на одном стержне.
9. Данный лист смотреть совместно с л. АС-24.2, АС-24.3.

Изм.	Кол.уч.	Лист	№док.	Подп.	Дата	Строительство реабилитационного центра на 150 мест для инвалидов в г.Семей ВКО. Корректировка
Нач.отд.	Елкеева					Блок А1
Проверил	Бычкова					
Разработал	Крылова					Схема армирования монолитных фундаментов на отм.-3,350 (нижнее армирование).
Н. контр.	Бычкова					

Стадия	Лист	Листов
РП	24.1	

ТОО ПИИ "Семстройпроект"

Схема армирования монолитных фундаментов на отметке -3,350м (верхнее армирование)

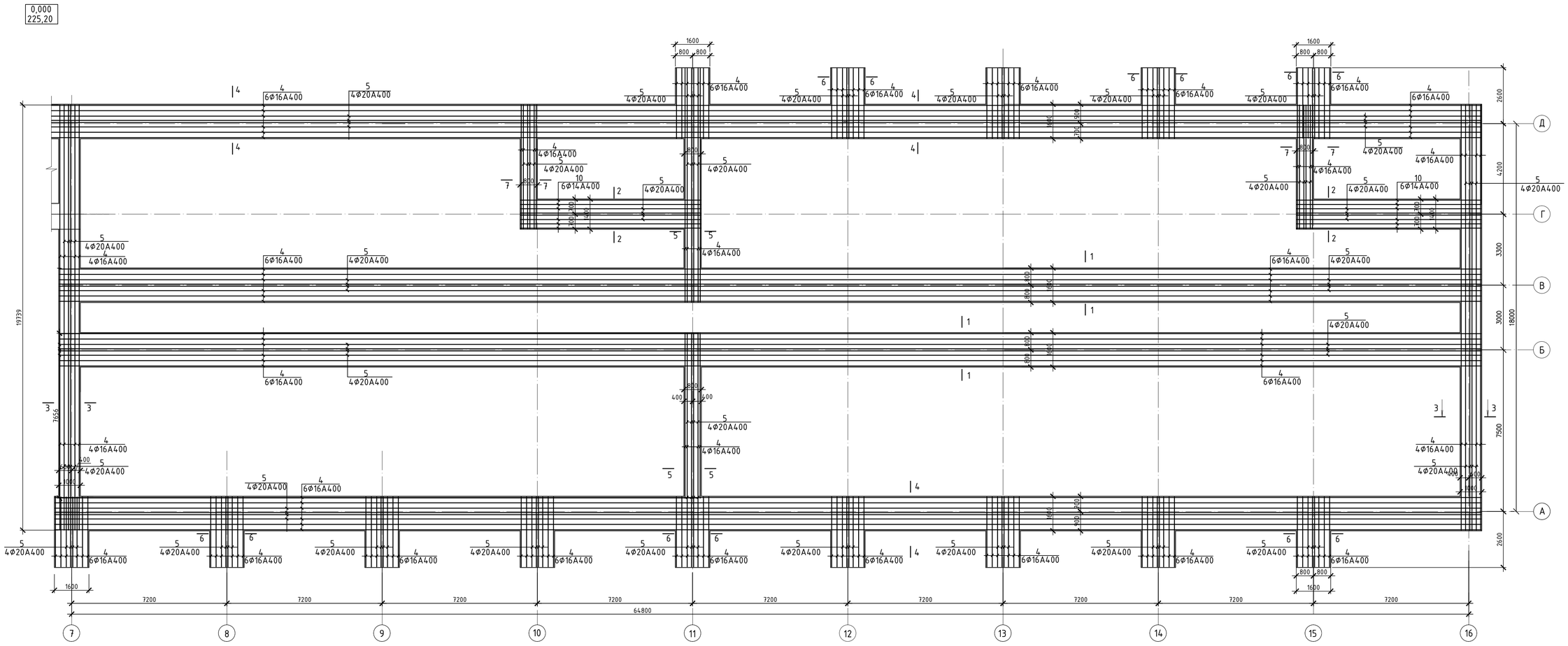

1. Данный лист смотреть совместно с л. АС-24.3.

						Строительство реабилитационного центра на 150 мест для инвалидов в г.Семей ВКО. Корректировка			
Изм.	Кол.уч	Лист	№док.	Подп.	Дата				
Нач.отд.		Елкеева				Блок А1	Стадия	Лист	Листов
Проверил		Бычкова					РП	24.2	
Разработал		Крылова				Схема армирования монолитных фундаментов на отм.-3,350 (верхнее армирование).	ТОО ПИИ "Семстройпроект"		
Н. контр.		Бычкова							

1 - 1

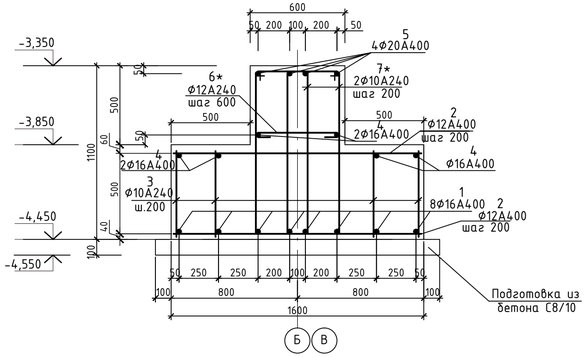

2 - 2

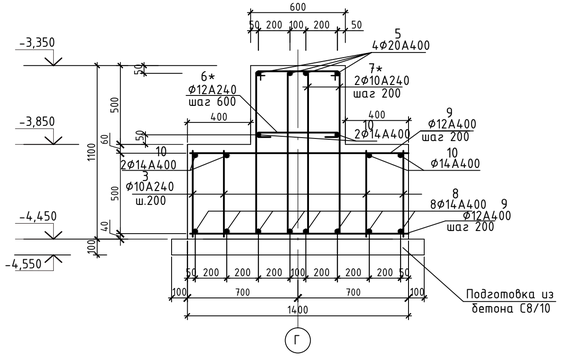

3 - 3

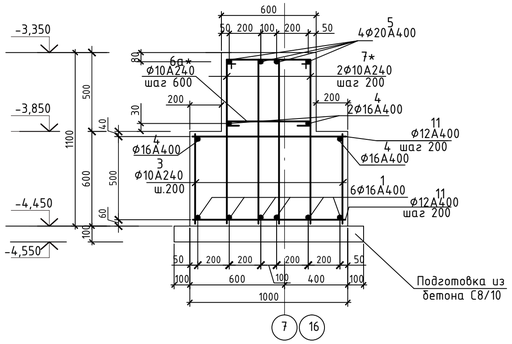

Спецификация элементов подошвы фундаментов

Поз.	Обозначение	Наименование	Кол.	Масса ед.,кг	Примечание
		Армирование фундамента			
1		Ф16 А400 ГОСТ34028-2016,Lобщ.,м.п	3062,52	1,578	4832,66
2		Ф12 А400 ГОСТ34028-2016 L=1560	3124	1.3884	4337,4
3		Ф10 А240 ГОСТ34028-2016 L=560	7320	0,346	2532,72
4		Ф16 А400 ГОСТ34028-2016 Lобщ.п.м.	2261,2	1,578	3568,17
5		Ф20А400 ГОСТ34028-2016 Lобщ.п.м.	1890	2,466	4660,74
6*		Ф12 А240 ГОСТ34028-2016 L=760	572	0,6764	386,9
6а*		Ф10 А240 ГОСТ34028-2016 L=760	122	0,47	57,34
7*		Ф10 А240 ГОСТ34028-2016 L=2840	4024	1,76	7082,24
8		Ф14 А400 ГОСТ34028-2016 Lобщ.п.м.	140,45	1,21	169,95
9		Ф12 А400 ГОСТ34028-2016 L=1360	234	0,89	208,26
10		Ф14 А400 ГОСТ34028-2016 Lобщ.п.м.	105,34	1,21	127,46
11		Ф12 А400 ГОСТ34028-2016 L=960	420	0,854	358,68
12		Ф12 А400 ГОСТ34028-2016 L=760	310	0,676	209,56
		Материалы			
		Бетон тяжелый кл.С20/25, F150,м3	424,0		на сульфатостойком портландцементе
		Бетон тяжелый кл.С8/10, м3	65,2		

4 - 4

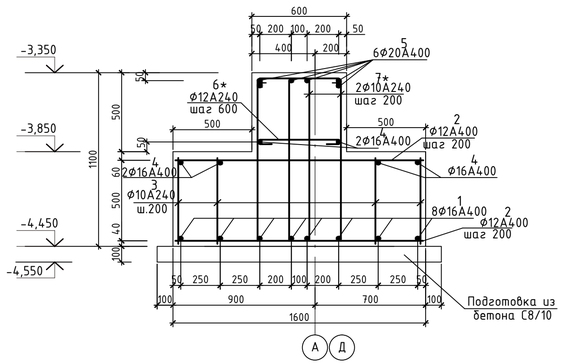

5 - 5

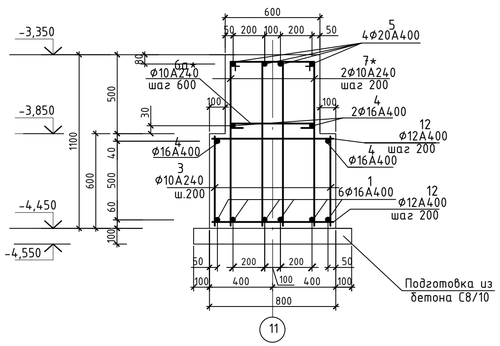

Ведомость расхода стали, кг

Марка элемента	Изделия арматурные														Всего
	Арматура класса														
	А 240				А 400										
	ГОСТ 34028-2016				ГОСТ 34028-2016										
	Ф8	Ф10	Ф12	итого	Ф6	Ф10	Ф12	Ф14	Ф16	Ф20	Ф22	Ф25	Ф28	итого	
Фундамент на отметке -3,350м		9672,3	386,9	10059,2			5113,9	297,41	8400,83	4660,74				18472,88	28532,08

6-6

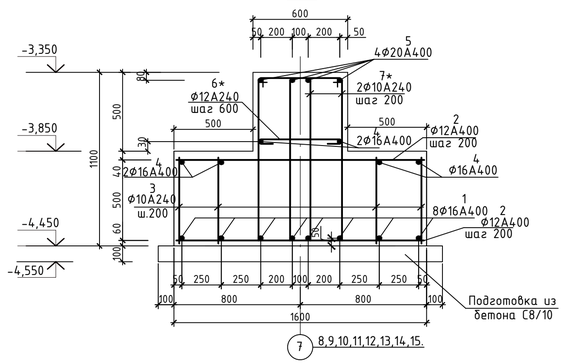

7-7

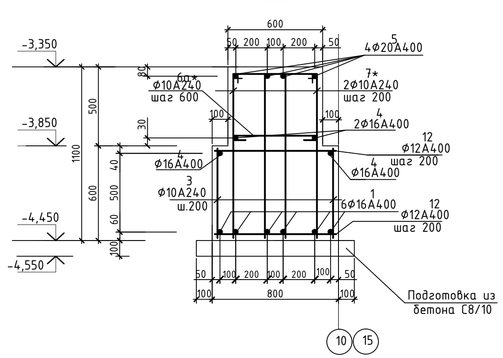

Позиции обозначенные знаком "*", смотри ведомость деталей
1. Общие данные по фундаментам см. лист АС-21
2. Спецификация элементов фундаментов дана на всё здание.
3. Продольную арматуру подошвы фундаментов стыковать внахлестку без сварки на скрутках из вязальной проволоки не менее 3 шт. на стык, при этом стыки должны располагаться в разбежку, в одном сечении стыковать не более 50% арматуры.
4. Концы гнутых хомутов должны быть загнуты вокруг продольной арматуры и заведены вглубь сечения на длину не менее 6d и не менее 80мм. Хомуты привязывать к продольной арматуре вязальной проволокой.
5. Хомуты перевязывать вразбежку, чтобы стыки смежных хомутов не сходились на одном стержне.
6. Ведомость расхода стали дана на все здание.

Ведомость деталей

Поз.	Эскиз
6*; 6а* L=760	520; 120; 120
7* L=2840	430; 990; 1090; 330

Изм.	Кол.уч.	Лист	№док.	Подп.	Дата	100-1-АС		
						Строительство реабилитационного центра на 150 мест для инвалидов в г.Семей ВКО. Корректировка		
Нач.отд.	Елкеева					Блок А1	Стадия	Лист	Листов
Проверил	Бычкова						РП	24.3	
Разработал	Крылова					Сечения фундаментов 1-1 : 7-7. Армирование. Спецификация.	ТОО ПИИ "Семстройпроект"		
Н. контр.	Бычкова								

Сетка Сф1

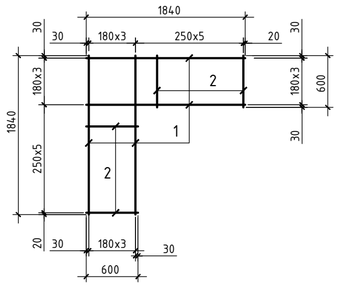

Сетка Сф2

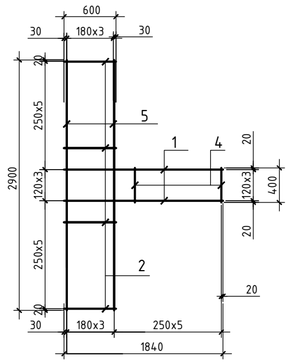

Сетка Сф3

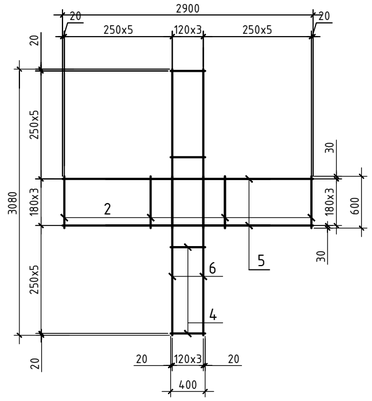

Сетка Сф4

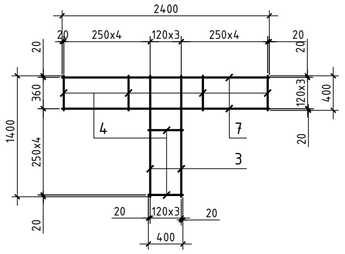

Сетка Сф5

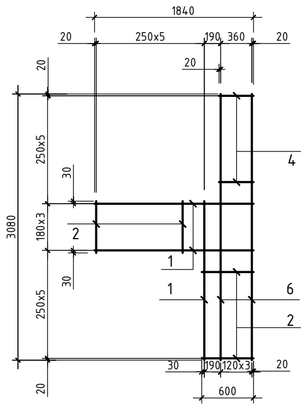

Сетка Сф6

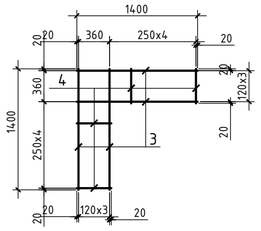

Сетка Сф7

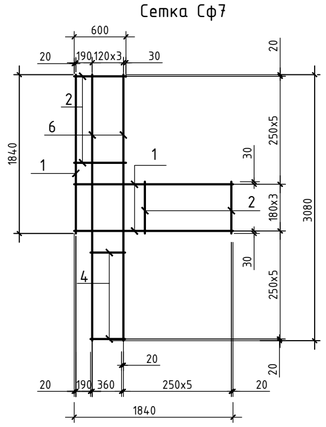

Спецификация

Марка, поз.	Обозначение	Наименование	Кол-во	Масса ед.кг	Примеч.
Сф 1		Сетки фундаментов Сф 1	4	8,24	
Сф 2		то же Сф 2	43	10,76	
Сф 3		" Сф 3	4	13,52	
Сф 4		" Сф 4	9	8,12	
Сф 5		" Сф 5	2	11,73	
Сф 6		" Сф 6	6	6,08	
Сф 7		" Сф 7	2	11,73	

Спецификация изделий

Марка	Поз. дет.	Наименование	Кол.	Масса 1 дет., кг	Масса изделий, кг
Сф 1	1	Ф8 А I ГОСТ 34028-2016 L=1840	8	0,73	8,24
	2	Ф8 А I ГОСТ 34028-2016 L=600	10	0,24	
Сф 2	1	Ф8 А I ГОСТ 34028-2016 L=1840	4	0,73	10,76
	2	Ф8 А I ГОСТ 34028-2016 L=600	10	0,24	
	5	Ф8 А I ГОСТ 34028-2016 L=2900	4	1,16	
	4	Ф8 А I ГОСТ 34028-2016 L=400	5	0,16	
Сф 3	2	Ф8 А I ГОСТ 34028-2016 L=600	10	0,24	13,52
	4	Ф8 А I ГОСТ 34028-2016 L=400	10	0,16	
	5	Ф8 А I ГОСТ 34028-2016 L=2900	4	1,16	
	6	Ф8 А I ГОСТ 34028-2016 L=3080	4	1,22	
Сф 4	4	Ф8 А I ГОСТ 34028-2016 L=400	12	0,16	8,12
	7	Ф8 А I ГОСТ 34028-2016 L=2400	4	0,95	
	3	Ф8 А I ГОСТ 34028-2016 L=1400	4	0,6	
Сф 5	1	Ф8 А I ГОСТ 34028-2016 L=1840	5	0,73	11,73
	2	Ф8 А I ГОСТ 34028-2016 L=600	10	0,24	
	4	Ф8 А I ГОСТ 34028-2016 L=400	5	0,16	
	6	Ф8 А I ГОСТ 34028-2016 L=3080	4	1,22	
Сф 6	4	Ф8 А I ГОСТ 34028-2016 L=400	8	0,16	6,08
	3	Ф8 А I ГОСТ 34028-2016 L=1400	8	0,6	
Сф 7	1	Ф8 А I ГОСТ 34028-2016 L=1840	5	0,73	11,73
	2	Ф8 А I ГОСТ 34028-2016 L=600	10	0,24	
	4	Ф8 А I ГОСТ 34028-2016 L=400	5	0,16	
	6	Ф8 А I ГОСТ 34028-2016 L=3080	4	1,22	

1. Сварку производить электродами Э 42 по ГОСТ 9467-75*.

						100-1-АС			
						Строительство реабилитационного центра на 150 мест для детей-инвалидов в г.Семей ВКО, Корректировка			
Изм.	Кол.	Лист	Nдок.	Подп.	Дата				
Нач.отд.		Елкеева				Блок А1	Стадия	Лист	Листов
Проверил		Бычкова					РП	25	
Разработал		Мухамеджанов				Сетки Сф1,Сф2,Сф3,Сф4,Сф5 Сф6,Сф7. Спецификация.	ТОО ПИИ "Семстройпроект"		
Норм.контр.		Бычкова							

План перемычек 1 этажа.

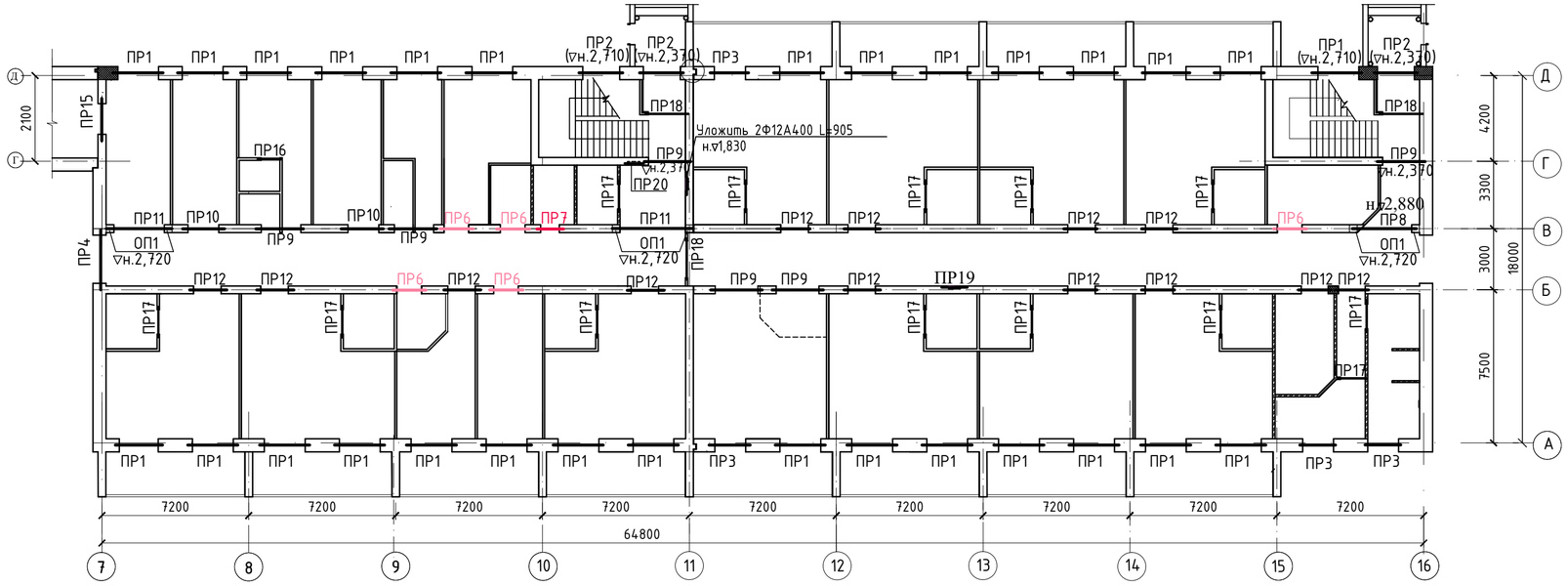

Фрагмент плана перемычек подвала

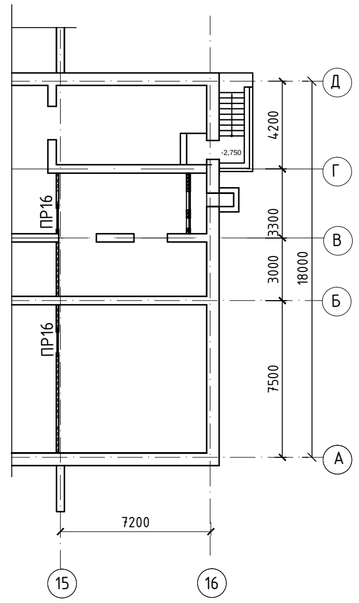

План перемычек 2 этажа.

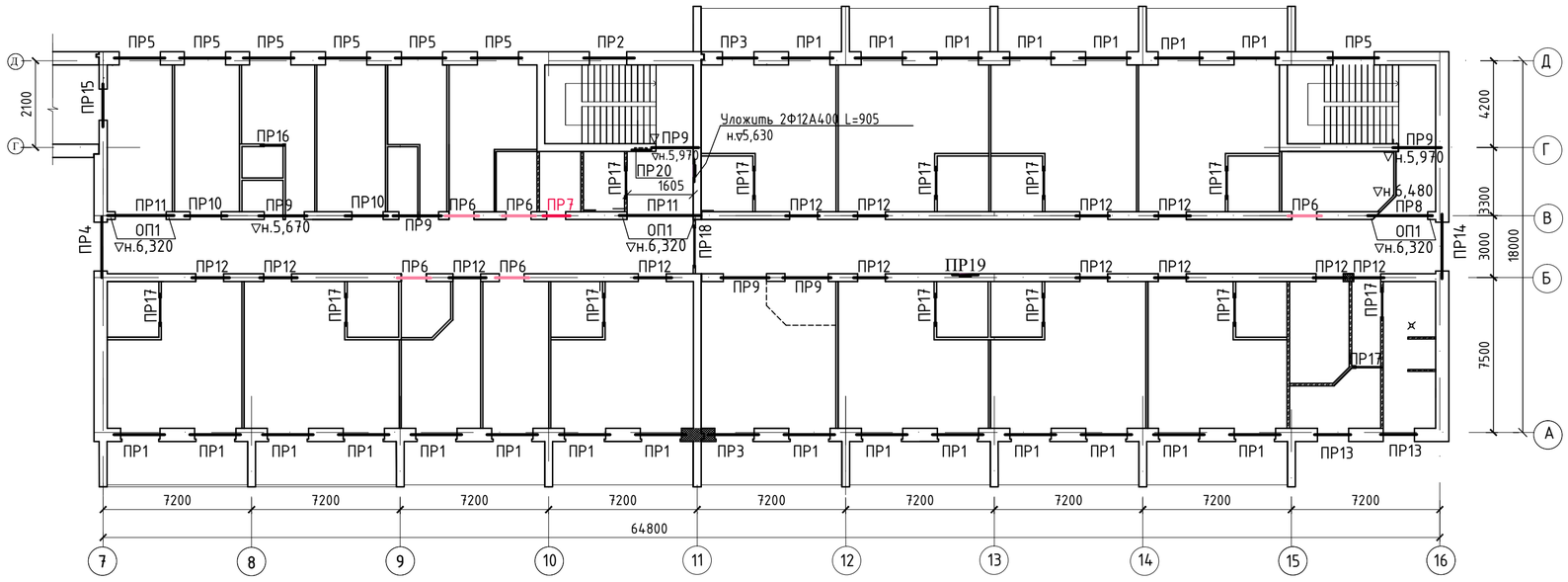

Ситуационная схема

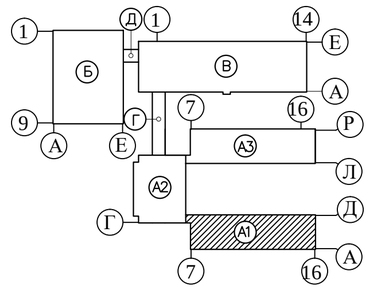

1. Данный лист смотри с листом АС-27.

						100-1-АС			
Изм.	Кол.уч.	Лист	Nдок	Подп.	Дата	Строительство реабилитационного центра на 150 мест для инвалидов в г.Семей ВКО. Корректировка			
Нач.отд.		Елкеева				Блок А1	Стадия	Лист	Листов
Проверил		Бычкова					РП	26	
Разраб.		Крылова				План перемычек 1 и2 этажей. Фрагмент плана перемычек подвала	ТОО ПИИ "Семстройпроект"		
Н.контр.		Бычкова							

Ведомость перемычек

Марка поз.	Схема сечения	Марка поз.	Схема сечения	Марка поз.	Схема сечения
1	2	1	2	1	2
ПР1 (шт.29+22)	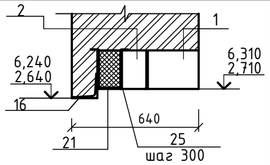	ПР9 (шт.6+6)	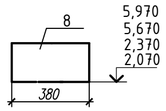	ПР17 (шт.13+13)	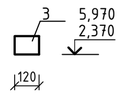
ПР2 (шт.3+1)	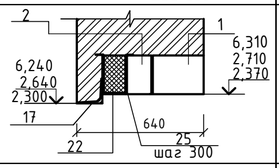	ПР10 (шт.2+2)	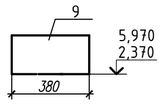	ПР18 (шт.2+2)	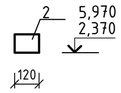
ПР3 (шт.4+2)	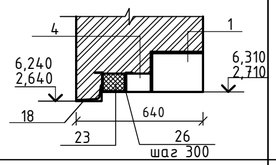	ПР11 (шт.2+2)	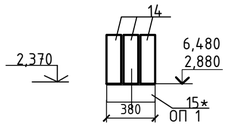	ПР19 (шт.1+1)	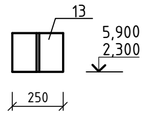
ПР4 (шт.1+1)	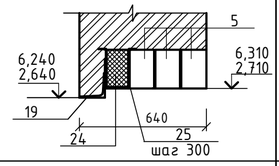	ПР12 (шт.14+13)	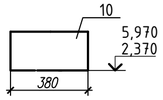	ПР20 (шт.1+1)	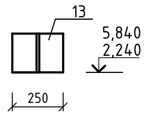
ПР5 (шт.0+7)	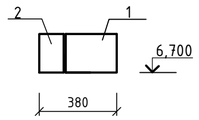	ПР13 (шт.0+2)	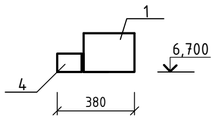		
ПР6 (шт.5+5)	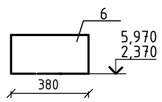	ПР14 (шт.0+1)	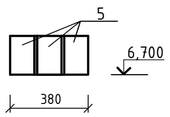		
ПР7 (шт.1+1)	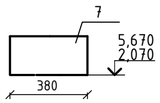	ПР15 (шт.1+1)	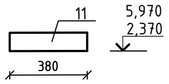		
ПР8 (шт.1+1)	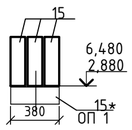	ПР16 (шт.2+1+1)	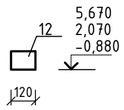		

Спецификация перемычек

Марка, поз.	Обозначение	Наименование	Количество подвал	1 этаж	2 этаж	Всего	Масса ед. кг	Примеч.
1	Серия 1.038.1-1 вып.4	Перемычки брусковые 10ПБ 25-37		36	34	70	292	
2	То же	то же 9ПБ 22-3		34	32	66	125	
3	то же , вып.4	8ПБ16-1		13	13	26	42	
4	"	" 8ПБ19-3		4	4	8	52	
5	"	" 9ПБ26-4		3	6	9	146	
6	то же , вып.5	Перемычки плитные 8ПП16-71		5	5	10	280	
7	То же	то же 8ПП14-71		1	1	2	256	
8	"	" 8ПП27-71		6	6	12	491	
9	"	" 8ПП21-71		2	2	4	374	
10	"	8ПП18-71		13	13	26	327	
11	"	" 8ПП18-5		1	1	2	327	
12	"	8ПБ13-1	2	1	1	4	35	
13	то же , вып.4	9ПБ13-37		4	4	8	73	
14	Серия 1.225-2,вып.11	Ж.б.прогоны ПРГ36.1.4-4т		6	6	12	430	
15	"	То же ПРГ32.1.4-4т		3	3	6	380	
15*	"	Опорная подушка ОП4-4т		6	6	12	50	
16	ГОСТ 8510-93	∟ 125х8 L=2500		29	22	51	38,75	
17	ГОСТ 8510-93	∟ 125х8 L=2310		3	1	4	35,81	
18	"	∟ 125х8 L=2010		4	2	6	31,15	
19	"	∟ 125х8 L=2860		1	1	2	44,33	
		Пенополистирольные плиты						
21	ГОСТ 15588-2014	ППС45-2240-120х90		32	23	55		
22	То же	ППС45-2050-120х90		3	1	4		
23	"	ПППС45-1750-120х90		4	2	6		
24	"	ППС45-2600-120х190		1	1	2		
25	Серия 1.225-2,вып.11	Металлическая скоба Ф6А240, L=600		875	216	1091	0,133	
26	То же	То же Ф6А240, L=400		28	14	42	0,090	
	"	Арматура ф12 А400, L=905		2	2	4	0,804	

1. Данный лист смотри с листом АС-26.

Изм.	Кол.уч	Лист	Nдок.	Подп.	Дата	100-1-АС
						Строительство реабилитационного центра на 150 мест для инвалидов в г.Семей ВКО. Корректировка
Нач.отд.		Елкеева				Блок А1 — Стадия: РП; Лист: 27; Листов:
Проверил		Бычкова				
Разраб.		Крылова				Спецификация перемычек. Ведомость перемычек.
Н.контр.		Бычкова				ТОО ПИИ "Семстройпроект"

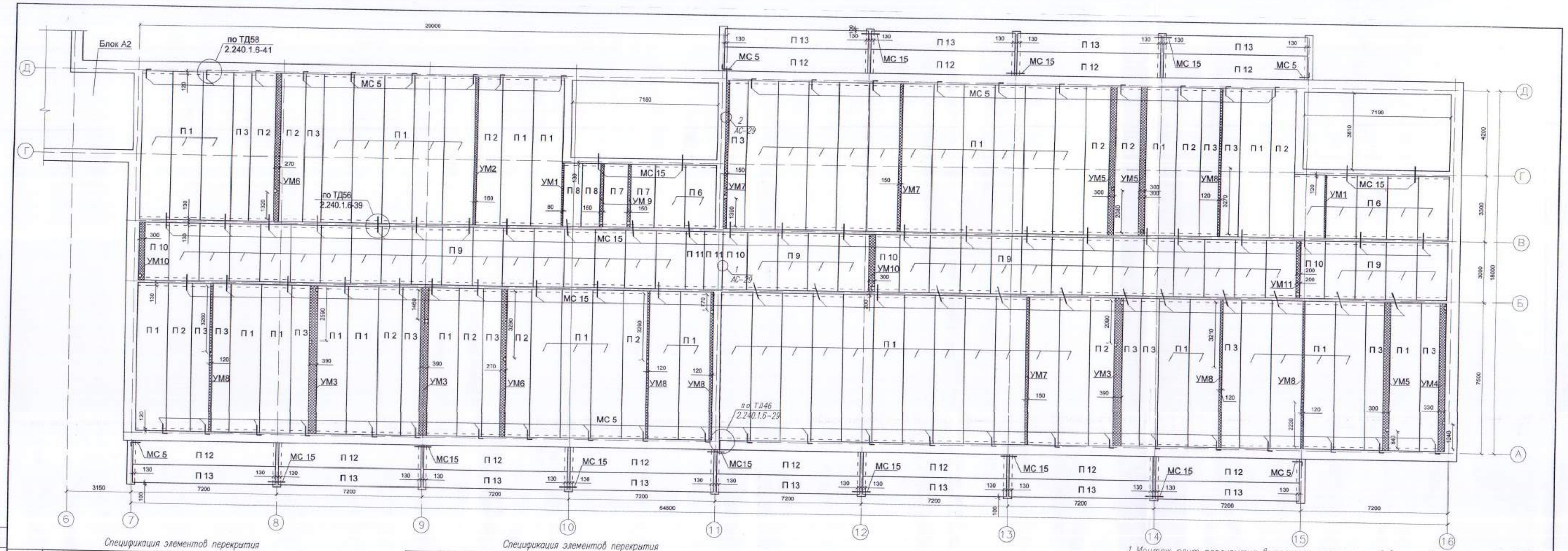

Спецификация элементов перекрытия

Марка	Обозначение	Наименование	Кол.	Масса	Примечания
П 1	Серия III Tech 2012/kz вып.5	Панель перекр. ПБ-2.75.15-8К7	53	3474	L=7350мм
П 2	то же	то же ПБ-2.75.12-8К7	13	2764	L=7350мм
П 3	-"-	ПБ-2.75.9-8К7	15	2058	L=7350мм
П 6	-"-	ПБ-2.36.15-8К7	7	1490	L=3160мм
П 7	-"-	ПБ-2.36.12-8К7	2	1183	L=3160мм
П 8	-"-	ПБ-2.36.9-8К7	2	882	L=3160мм
П 9	-"-	ПБ-2.30.15-8К7	38	1351	L=2860мм
П 10	-"-	ПБ-2.30.12-8К7	4	1076	L=2860мм
П 11	-"-	ПБ-2.30.9-8К7	2	800	L=2860мм
П 12	-"-	ПБ-2.72.12-8К7	12	2655	L=7060мм
П 13	-"-	ПБ-2.72.9-8К7	12	1975	L=7060мм
МС 5	Серия 2.240-1 Вып.6	Анкер МС 5	47	0,8	
	ГОСТ 34028-2016	⌀12 А L=300	47	0,27	
МС 15*	Серия 2.240-1 вып.6	Анкер МС 15	60	1,154	
		Материалы: Бетон С12/15, м³	10,3		

Спецификация элементов перекрытия

Марка	Обозначение	Наименование	Кол.	Масса	Примечания
		Монолитные участки			
УМ 1	л. АС-31	УМ 1	2		
УМ 2	то же	УМ 2	1		
УМ 3	"	УМ 3	3		
УМ 4	"	УМ 4	1		
УМ 5	"	УМ 5	3		
УМ 6	"	УМ 6	2		
УМ 7	"	УМ 7	3		
УМ 8	"	УМ 8	6		
УМ 9	"	УМ 9	2		
УМ 10	"	УМ 10	2		
УМ 11	"	УМ 11	1		

Ситуационная схема

1. Монтаж плит перекрытия выполнять согласно требованиям СП РК 5.03-107-2013, СНиП РК 5.03-37-2005 и указаниям серии 2.240-1.
2. Плиты покрытий укладывать на очищенную от строительного мусора и выровненную горизонтальную поверхность.
3. Укладку плит вести на цементном растворе М100 толщиной не менее 20мм.
4. Заделку стыков и швов производить бетоном класса С12/15 на мелком заполнителе после выверки правильности установки элементов конструкций, приемки сварных соединений и выполнения антикоррозийной защиты, а также очистки швов и стыков между плитами от пыли и грязи.
5. Анкеровку выполнять сразу после установки плит на раствор и проверки правильности их положения.
6. По окончании сварки анкеры и закладные детали покрыть цементным раствором.
7. Отверстия ОВ, ВК и ЭП для пропуска стояков и кабелей пробить по месту в пределах пустот, не нарушая несущих ребер плит и арматурных каркасов, с последующей заделкой отверстий цементным раствором М 100.
8. Данный лист смотри с листами АС-29

Привязан 100-1-АС

Инв. №

Исполн.	Крылова		
Провер.	Бычкова		
Н.контр.	Бычкова		

Изм.	Кол.уч.	Лист	Nдок.	Подп.	Дата
Нач.отд.	Елисеева				
Проверил	Бычкова				
Разработал	Муратова				

171-1-АС

Строительство реабилитационного центра на 150мест для детей-инвалидов в г. Семей ВКО

Блок А1

Стадия	Лист	Листов
РП	28	

Схема расположения плит перекрытия на отм -0,330.

ТОО ПИИ "Семстройпроект"

Согласовано

Спец.Сс	Бойтанова	
Спец.ВК	Гусева	

Взам. инв. №

Подпись и дата

Инв. № подл.

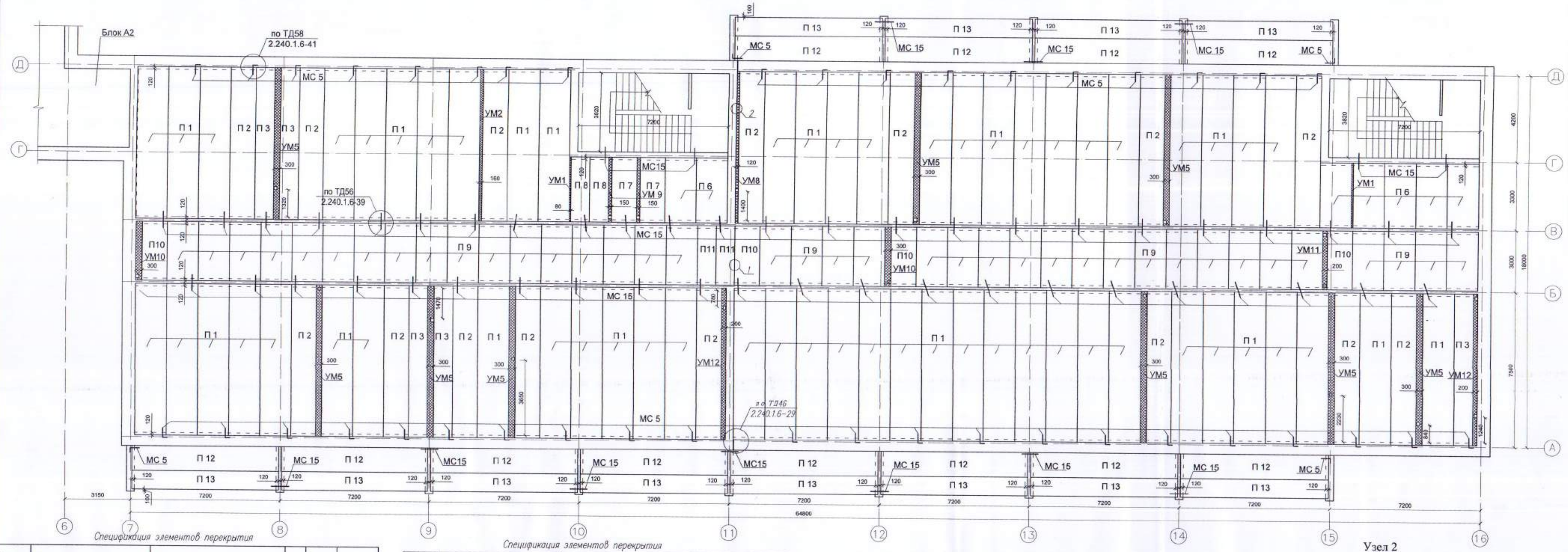

Спецификация элементов перекрытия

Марка	Обозначение	Наименование	Кол.	Масса	Примечание
П 1	Серия IW Tech 2012/kz вып.5	Панель перекр. ПБ-2.75.15-8К7	58	3474	L=7350мм
П 2	то же	то же ПБ-2.75.12-8К7	15	2764	L=7350мм
П 3	-и-	ПБ-2.75.9-8К7	5	2058	L=7350мм
П 6	-и-	ПБ-2.36.15-8К7	7	1490	L=3160мм
П 7	-и-	ПБ-2.36.12-8К7	2	1183	L=3160мм
П 8	-и-	ПБ-2.36.9-8К7	2	862	L=3160мм
П 9	-и-	ПБ-2.30.15-8К7	38	1351	L=2860мм
П 10	-и-	ПБ-2.30.12-8К7	4	1076	L=2860мм
П 11	-и-	ПБ-2.30.9-8К7	2	800	L=2860мм
П 12	-и-	ПБ-2.72.12-8К7	12	2655	L=7060мм
П 13	-и-	ПБ-2.72.9-8К7	12	1975	L=7060мм

Спецификация элементов перекрытия

Марка	Обозначение	Наименование	Кол.	Масса	Примечание
МС 5	Серия 2.240-1 вып.6	Анкер МС 5	44	0,8	
	ГОСТ3402В-20/16	ø12 АН02L=300	44	0,27	
МС 15	Серия 2.240-1 вып.6	Анкер МС 15	60	1,154	
		Материалы Бетон С12/15, м³	10,6		
		Монолитные участки			
УМ 1	л. АС-31	УМ 1	2		
УМ 2	то же	УМ 2	1		
УМ 5	"	УМ 5	9		
УМ 8	"	УМ 8	1		
УМ 9	"	УМ 9	2		
УМ 10	"	УМ 10	2		
УМ 11	"	УМ 11	1		
УМ 12	"	УМ 12	2		

Ситуационная схема

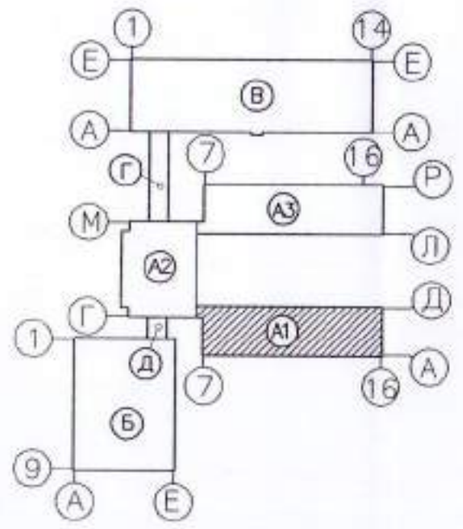

Узел 1

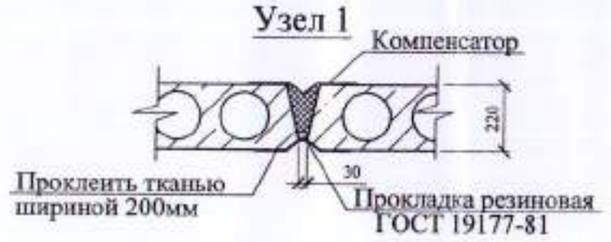

Узел 2

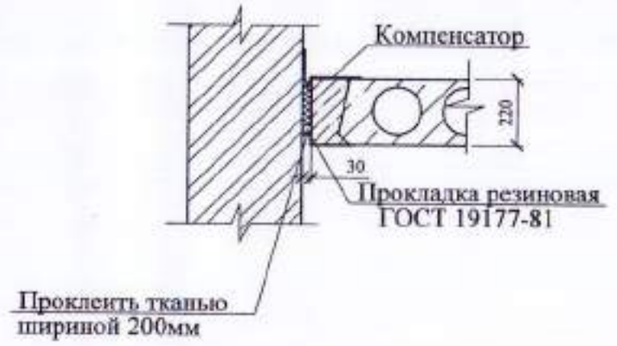

Привязан 100-1-АС

Исполн.	Крылова		
Провер.	Бычкова		
Н.контр.	Бычкова		

Изм.	Кол.уч.	Лист	Nдок.	Подп.	Дата
Нач.отд.		Евкеева			
Проверил		Бычкова			
Разработал		Муратова			

171-1-АС

Строительство реабилитационного центра на 150мест для детей-инвалидов в г. Семей ВКО

Блок А1

Схема расположения плит перекрытия на отм.3,300.

Стадия	Лист	Листов
РП	29	

ТОО ПИИ "Семстройпроект"

Согласовано

Спец.ОВ Болтанова

Спец.ВК Гусева

Взам. инв. №

Подпись и дата

Инв. № подл.

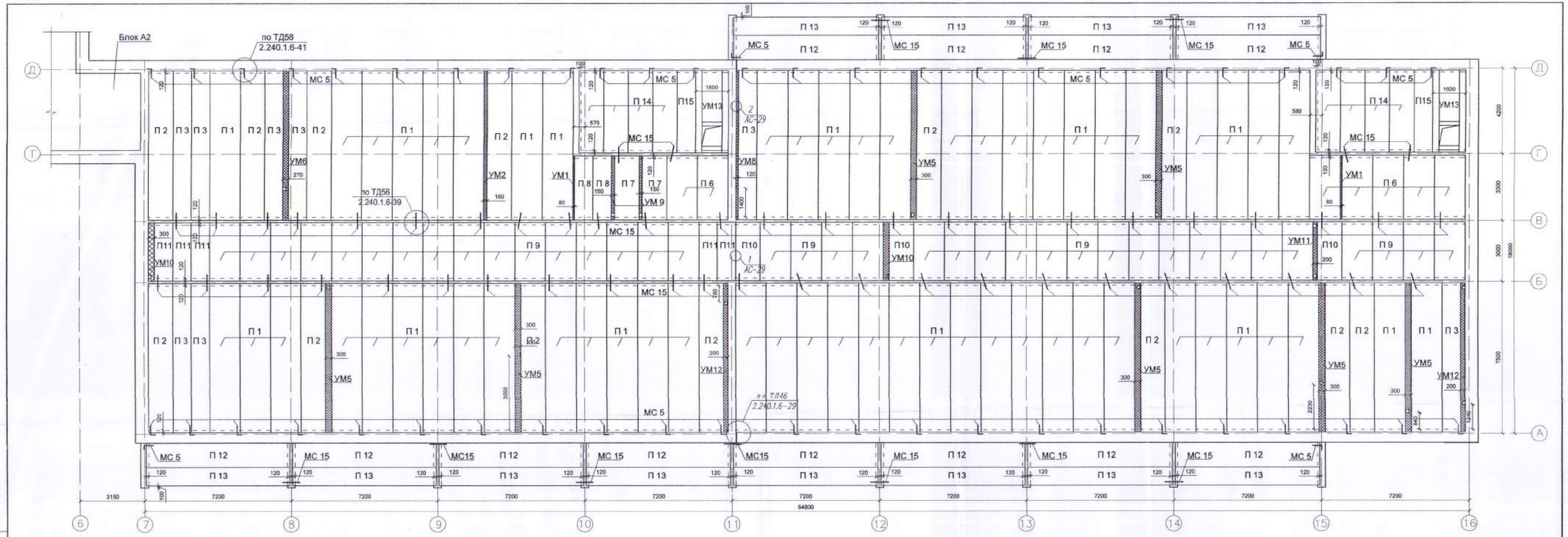

Спецификация элементов перекрытия

Марка	Обозначение	Наименование	Кол.	Масса	Примечания
П 1	Серия IW Tech 2012/kz вып.5	Панель перекр. ПБ-2.75.15-8К7	58	3474	L=7350мм
П 2	то же	то же ПБ-2.75.12-8К7	13	2764	L=7350мм
П 3	-"-	ПБ-2.75.9-8К7	8	2058	L=7350мм
П 6	-"-	ПБ-2.36.15-8К7	7	1490	L=3160мм
П 7	-"-	ПБ-2.36.12-8К7	2	1183	L=3160мм
П 8	-"-	ПБ-2.36.9-8К7	2	882	L=3160мм
П 9	-"-	ПБ-2.30.15-8К7	37	1351	L=2860мм
П 10	-"-	ПБ-2.30.12-8К7	3	1076	L=2860мм
П 11	-"-	ПБ-2.30.9-8К7	5	800	L=2860мм
П 12	-"-	ПБ-2.72.12-8К7	12	2655	L=7060мм
П 13	-"-	ПБ-2.72.9-8К7	12	1975	L=7060мм
П 14	-"-	ПБ-2.42.12-8К7	8	1527	L=4060мм
П 15	-"-	ПБ-2.42.9-8К7	2	1135	L=4060мм

Спецификация элементов перекрытия

Марка	Обозначение	Наименование	Кол.	Масса	Примечания
МС 5	Серия 2.240-1 вып.6	Анкер МС 5	52	0,8	
	ГОСТ 34028-2016	ø12 А400L=300	52	0,27	
МС 15	Серия 2.240-1 вып.6	Анкер МС 15	61	1,154	
		Материалы: Бетон С12/15, м³	11,7		
		Монолитные участки			
УМ 1	л. АС-31	УМ 1	2		
УМ 2	то же	УМ 2	1		
УМ 5	"	УМ 5	7		
УМ 6	"	УМ 6	1		
УМ 8	"	УМ 8	1		
УМ 9	"	УМ 9	2		
УМ 10	"	УМ 10	2		
УМ 11	"	УМ 11	1		
УМ 12	"	УМ 12	2		
УМ 13	"	УМ 13	2		

Ситуационная схема

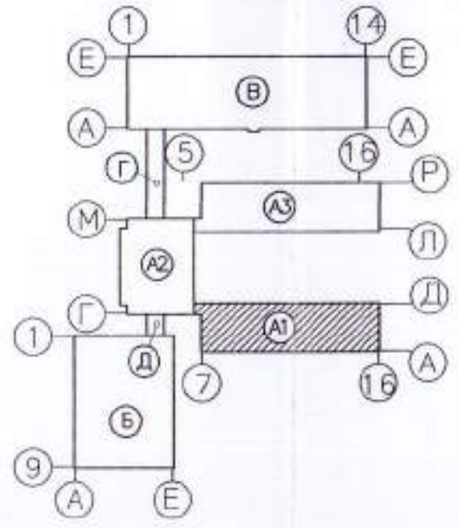

Согласовано

Спец. ОВ	Бойкинова	
Спец. ВК	Гусева	

Взам. инв. №

Подпись и дата

Инв. № подл.

Правильно 100-1-АС

Исполнил	Крылова	
Проверил	Бычкова	
Н.контр.	Бычкова	

Инв. №

Изм.	Кол.уч.	Лист	№док.	Подп.	Дата
Нач.отд.		Елкеева			
Проверил		Бычкова			
Разработал		Муратова			

171-1-АС

Строительство реабилитационного центра на 150мест для детей-инвалидов в г. Семей ВКО

Блок А1

Стадия	Лист	Листов
РП	30	

Схема расположения плит перекрытия на отм.6,900.

ТОО ПИИ "Семстройпроект"

УМ1

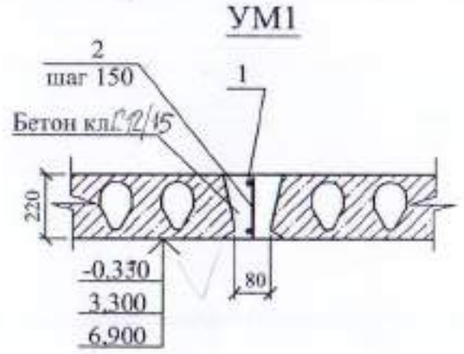

УМ2, УМ7, УМ8, УМ9

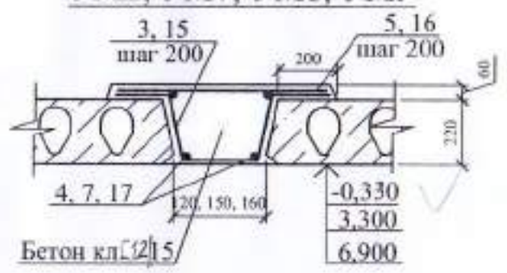

УМ3, УМ4

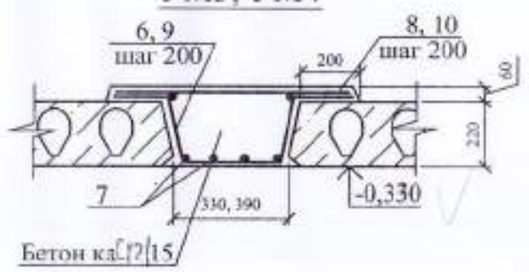

УМ5, УМ6, УМ10, УМ11, УМ12

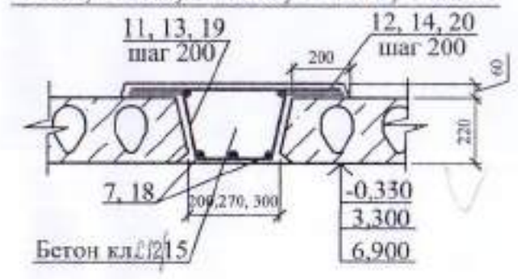

Спецификация элементов монолитных участков УМ1 - УМ7

Марка	Обозначение	Наименование	Кол. шт.	Масса ед., кг	Примечан.
		Монолитный участок УМ 1			
1		Ø 20 А400 ГОСТ 34028-2016 L=3150	2	14,77	
2		Ø 10 А240 ГОСТ 34028-2016 L=200	22	0,12	
		Материалы: Бетон С12/15, м³	0,09		
		Монолитный участок УМ 2			
3		Ø12 А400 ГОСТ 34028-2016 L=1080	37	0,96	
4		Ø10 А240 ГОСТ 34028-2016 L=7350	4	4,53	
5		Ø8 А240 ГОСТ 34028-2016 L=640	37	0,253	
		Материалы: Бетон С12/15, м³	-	-	0,51м³
		Монолитный участок УМ 3			
6		Ø12 А400 ГОСТ 34028-2016 L=1310	37	1,163	
7		Ø10 А240 ГОСТ 34028-2016 L=7350	6	4,53	
8		Ø8 А240 ГОСТ 34028-2016 L=870	37	0,344	
		Материалы: Бетон 15, м³	-	-	1,15м³
		Монолитный участок УМ 4			
9		Ø12 А400 ГОСТ 34028-2016 L=1250	37	1,11	
7		Ø10 А240 ГОСТ 34028-2016 L=7350	6	4,53	
10		Ø8 А240 ГОСТ 34028-2016 L=810	37	0,32	
		Материалы: Бетон С12/15, м³	-	-	1,03м³
		Монолитный участок УМ 5			
11		Ø12 А400 ГОСТ 34028-2016 L=1220	37	1,08	
7		Ø10 А240 ГОСТ 34028-2016 L=7350	5	4,53	
12		Ø8 А240 ГОСТ 34028-2016 L=780	37	0,31	
		Материалы: Бетон С12/15, м³	-	-	0,96м³
		Монолитный участок УМ 6			
13		Ø12 А400 ГОСТ 34028-2016 L=1190	37	1,06	
7		Ø10 А240 ГОСТ 34028-2016 L=7350	5	4,53	
14		Ø8 А240 ГОСТ 34028-2016 L=750	37	0,3	
		Материалы: Бетон 15, м³	-	-	0,9м³
		Монолитный участок УМ 7			
3		Ø12 А400 ГОСТ 34028-2016 L=1080	37	0,96	
7		Ø10 А240 ГОСТ 34028-2016 L=7350	4	4,53	
5		Ø8 А240 ГОСТ 34028-2016 L=640	37	0,253	
		Материалы: Бетон С12/15, м³	-	-	0,65м³

Спецификация элементов монолитных участков УМ8 - УМ13

Марка	Обозначение	Наименование	Кол. шт.	Масса ед., кг	Примечан.
		Монолитный участок УМ 8			
15		Ø12 А400 ГОСТ 34028-2016 L=1040	37	0,92	
7		Ø10 А240 ГОСТ 34028-2016 L=7350	4	4,53	
16		Ø8 А240 ГОСТ 34028-2016 L=600	37	0,24	
		Материалы: Бетон С12/15, м³	-	-	0,60м³
		Монолитный участок УМ 9			
3		Ø12 А400 ГОСТ 34028-2016 L=1080	16	0,96	
17		Ø10 А240 ГОСТ 34028-2016 L=3150	4	1,94	
5		Ø8 А240 ГОСТ 34028-2016 L=640	16	0,253	
		Материалы: Бетон С12/15, м³	-	-	0,30м³
		Монолитный участок УМ 10			
11		Ø12 А400 ГОСТ 34028-2016 L=1220	15	1,08	
18		Ø10 А240 ГОСТ 34028-2016 L=2860	5	1,765	
12		Ø8 А240 ГОСТ 34028-2016 L=780	15	0,31	
		Материалы: Бетон С12/15, м³	-	-	0,38м³
		Монолитный участок УМ 11			
19		Ø12 А400 ГОСТ 34028-2016 L=1120	15	1,0	
18		Ø10 А240 ГОСТ 34028-2016 L=2860	5	1,765	
20		Ø8 А240 ГОСТ 34028-2016 L=680	15	0,27	
		Материалы: Бетон С12/15, м³	-	-	0,30м³
		Монолитный участок УМ 12			
19		Ø12 А400 ГОСТ 34028-2016 L=1120	37	1,0	
7		Ø10 А240 ГОСТ 34028-2016 L=7350	5	4,53	
20		Ø8 А240 ГОСТ 34028-2016 L=680	37	0,27	
		Материалы: Бетон С12/15, м³	-	-	0,75м³
		Монолитный участок УМ 13			
21		Ø16 А400 ГОСТ 34028-2016 L=4060	4	6,41	
22		Ø10 А400 ГОСТ 34028-2016 L=4060	4	2,51	
23		Ø6 А240 ГОСТ 34028-2016 L=1100	56	0,244	
24		Ø8 А400 ГОСТ 34028-2016 L=1550	27	0,61	
25		Ø8 А400 ГОСТ 34028-2016 L=2700	11	1,07	
26		Ø12 А400 ГОСТ 34028-2016 L=1560	8	1,39	
27		Ø6 А240 ГОСТ 34028-2016 L=920	18	0,20	
		Материалы: Бетон С12/15, м³			0,97м³

УМ 13

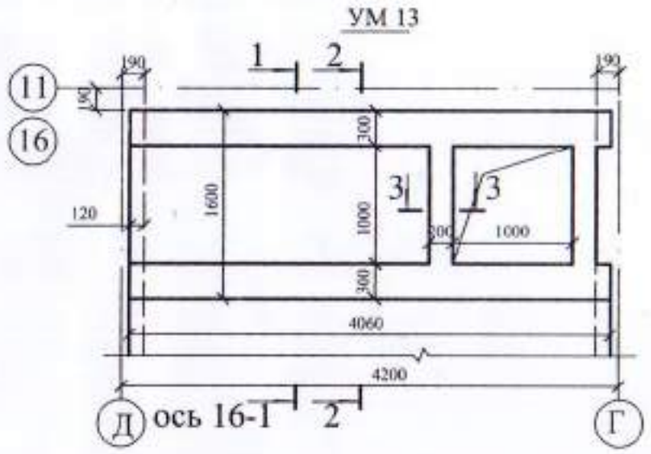

1 - 1

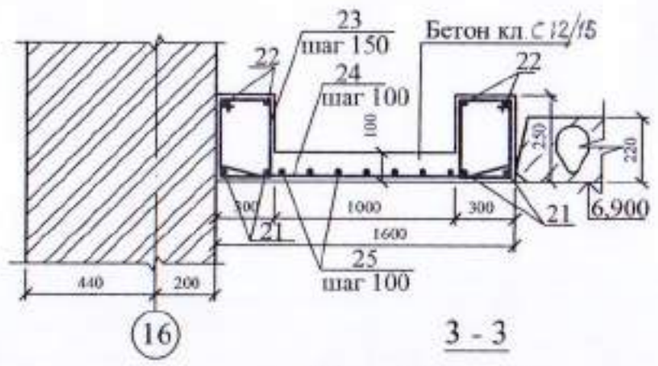

2 - 2

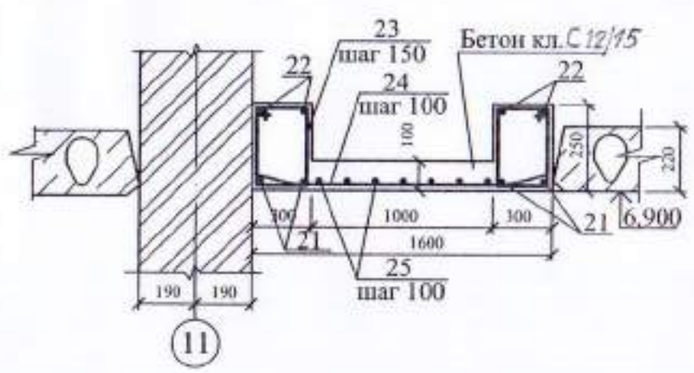

3 - 3

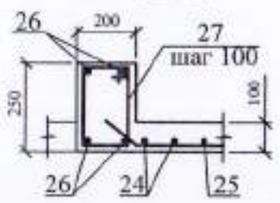

Привязан 100-1-АС

Исполн.	Крылова		01.21
Проверил	Быкова		
Н.контр.	Быкова		
Инв. №			

1. Данный лист см. совместно с листом АС- 28, 29, 30

Изм.	Кол.уч.	Лист	Nдок.	Подп.	Дата	171-1-АС			
						Строительство реабилитационного центра на 150мест для детей-инвалидов в г. Семей ВКО			
Нач.отд.		Елкеева				Блок А1	Стадия	Лист	Листов
Проверил		Северина					РП	31	
Разработал		Муратова				Монолитные участки УМ1 ÷ УМ13	ТОО ПИИ "Семстройпроект"		

СОГЛАСОВАНО

Спец.ОВ

1 - 1

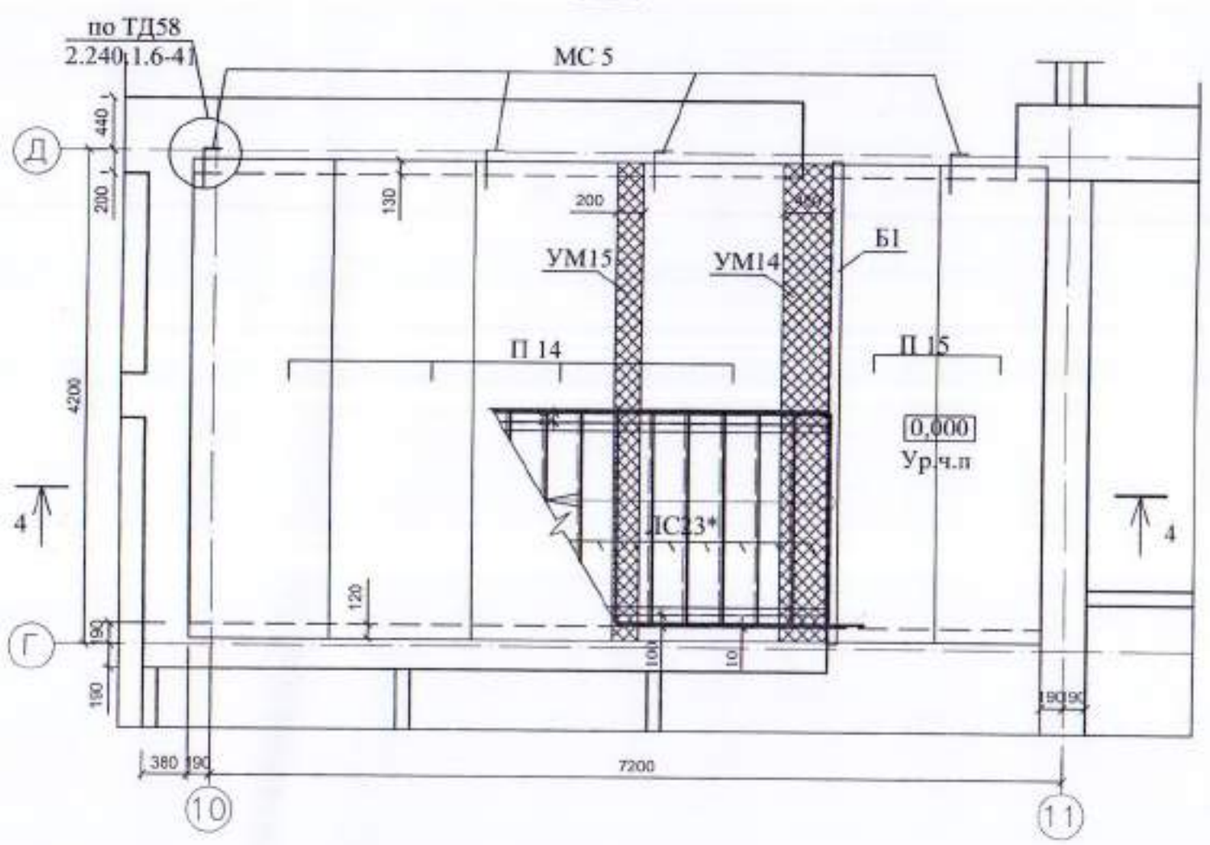

3 - 3

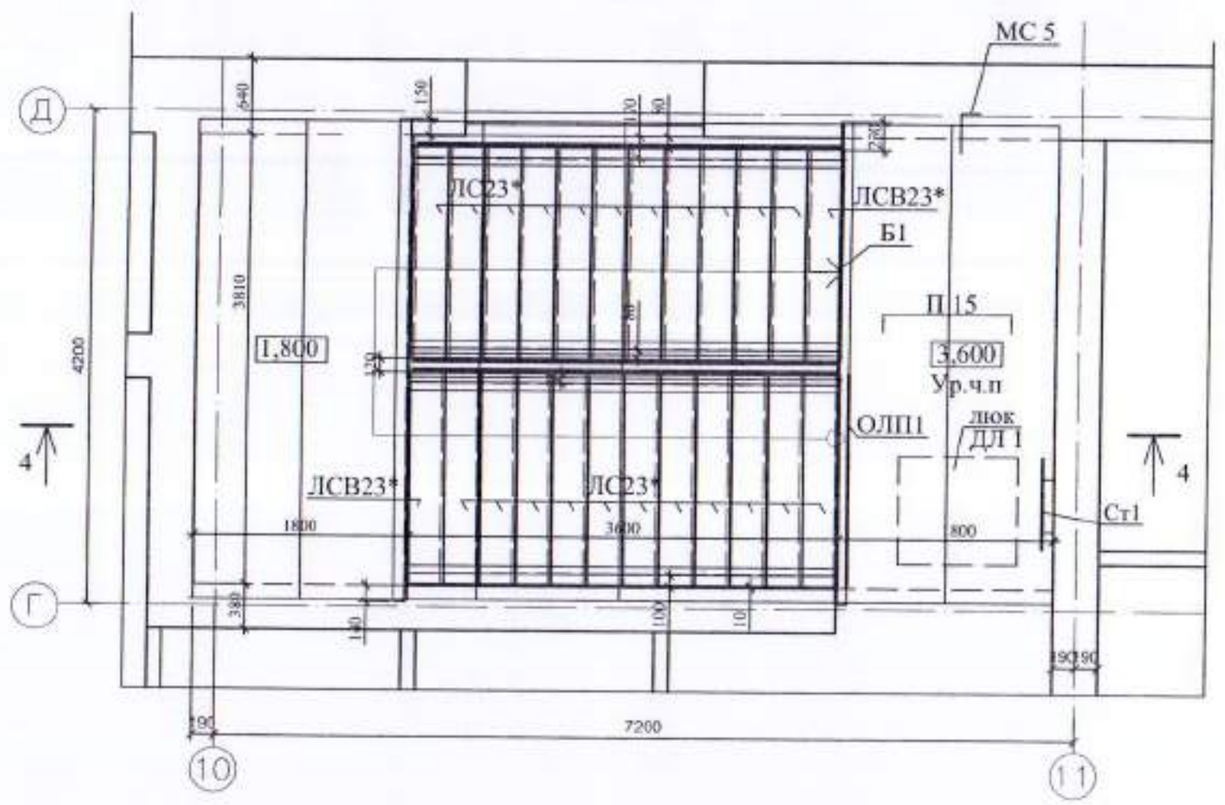

2 - 2

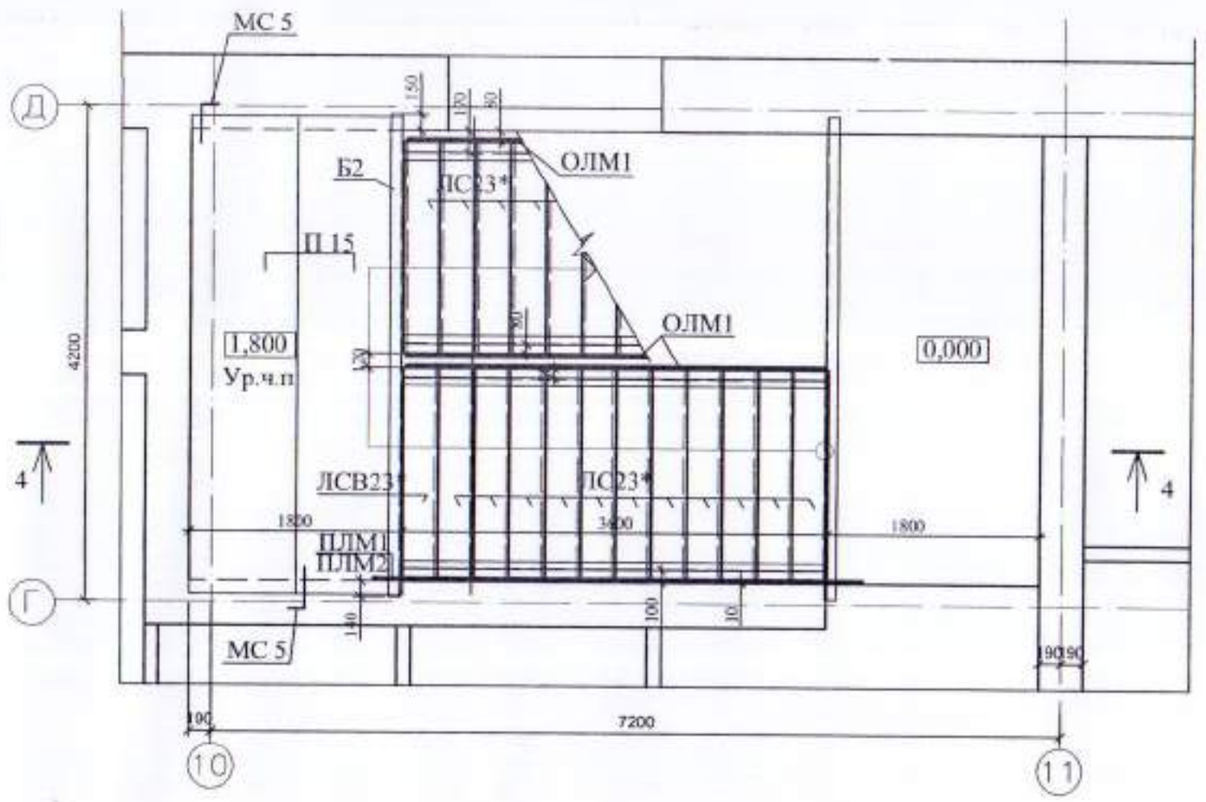

1. Данный лист см. совместно с листом АС- 33, 36, 37
2. Металл всех конструкций - марки С245 по ГОСТ 27772-88*. Все металлоконструкции соединять электродуговой сваркой по ГОСТ 5264-80* электродами Э-42 ГОСТ 9467-75*91*. Высоту сварных швов принять по наименьшей толщине свариваемых элементов, но не менее hшв.=6мм.
3. Косоуры крепить к площадочным балкам на болтах М 16 нормальной точности по ГОСТ 7798-70*.
4. Все отверстия под болты принимать d=18мм.
5. В тех случаях, когда уголок выступает за габариты косоура, выступающую часть его срезать.
6. После проверки правильности положения смонтированных конструкций, гайки и болты должны быть закреплены путем приварки их к стержню болта.
7. Антикоррозионную защиту всех металлических элементов производить эмалью ПФ-115 ГОСТ 6465-76 за 2 раза по грунтовке ГФ 021 ГОСТ 25129-82.
8. Длины всех элементов уточнить по месту.
9. Площадочные балки и косоуры обернуть штукатурной сеткой и оштукатурить цементно-песчаным раствором М 100 толщиной 30 мм.
10. Разрез 4-4 смотри на листе АС-33

Привязан 100-1-АС
Исполн. Крылова 01.21
Проверил Бычкова
Н.контр. Бычкова
Инв. №

Изм.	Кол.уч.	Лист	№док.	Подп.	Дата	171-1-АС		
						Строительство реабилитационного центра на 150мест для детей-инвалидов в г. Семей ВКО		
Нач.отд.		Елкеева				Блок А1	Стадия: РП	Лист: 32 / Листов:
Проверил		Бычкова						
Разработал		Муратова				Лестница №1. Планы.	ТОО ПИИ "Семстройпроект"	

Лестница №1

Разрез 4-4

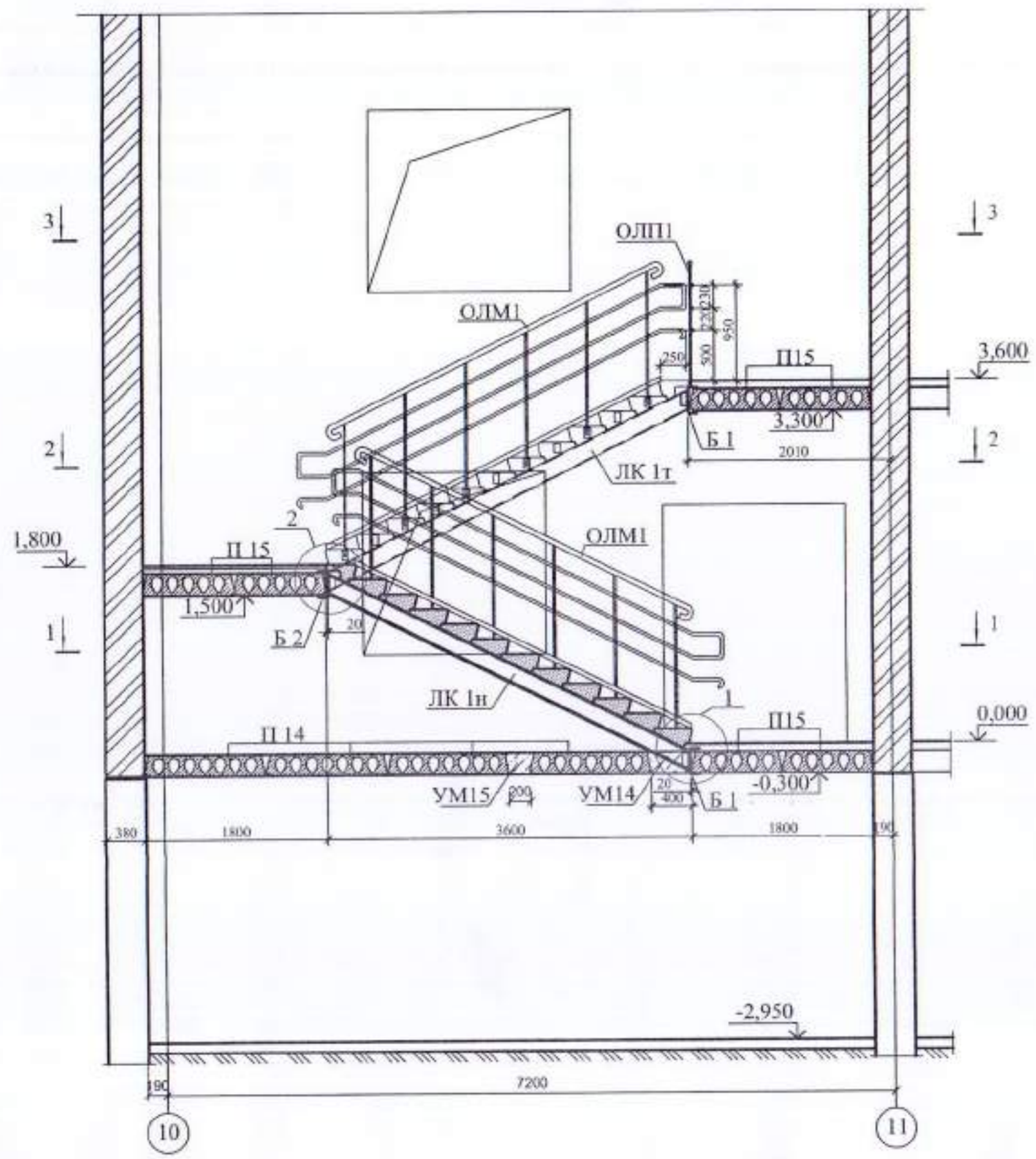

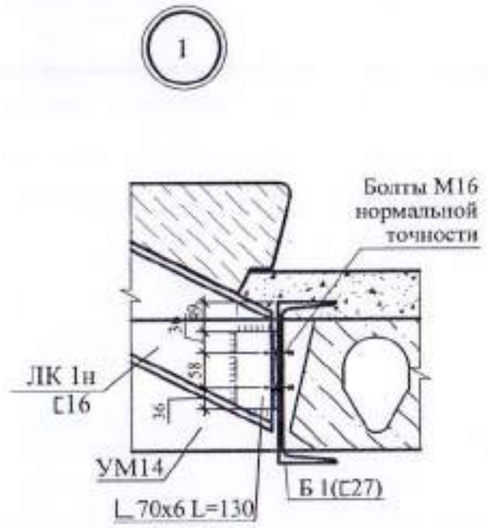

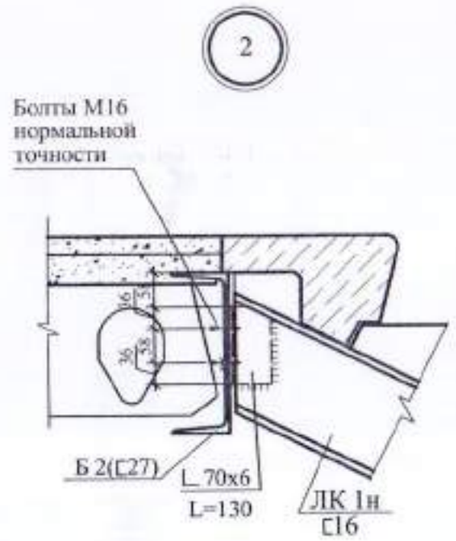

Спецификация элементов лестницы №1

Марка поз.	Обозначение	Наименование	Кол.	Масса ед.кг	Приме-чание
1	2	3	4	5	6
Б 1	л. АС-36	Балка площадочная Б 1	2	150,47	
Б 2	то же	Балка площадочная Б 2	1	150,47	
ЛК 1т	то же	Косоур ЛК 1т	2	67,66	
ЛК 1н	"	Косоур ЛК 1н	2	67,66	
ОЛМ1	л. АС-37	Ограждение лестничного марша ОЛМ1	3	75,56	
ОЛП1	то же	Ограждение лестничной площадки ОЛП1	1	34,39	
ПЛМ1	л. АС-36	Поручень лестничного марша ПЛМ1	1	44,88	
ПЛМ2	то же	Поручень лестничного марша ПЛМ2	1	20,64	
ЛС23*	ГОСТ 8717-2016	Ступени ЛС 23-Ш	22	153	L=1800
ЛСВ23*	то же	то же ЛСВ 23-Ш	2	143	L=1800
П 14	серия WI Tech 2012/kz вып.5	ПБ-2.42.12-8К7	4	1526	L=4060
П 15	то же	ПБ-2.42.9-8К7	6	1136	то же
УМ14	АС-33	Монолитный участок УМ14	1		
УМ15	АС-33	Монолитный участок УМ15	1		
МС 5	Серия 2.240-1 вып.6	Анкер МС 5	7	0,8	
	ГОСТ ~~5781-82*~~ 34028-2016	Ø12 А400 L=300	7	0,27	
		Материалы: Бетон С12/15, м³	-	-	0,3м³
Ст1	Серия 1.450.3-3	Стремянка СГ-34	1	64,7	
ДЛ1	ГОСТ 24698-81	Люк ДЛ 10-10	1		общ. проект-ной стадии по ас-бестоцем. коробу

Спецификация элементов монолитных участков УМ14, УМ15

Марка	Обозначение	Наименование	Кол.	Масса ед.кг	Примеча-ния
		Монолитный участок УМ 14			
		Сборочные единицы			
1		Ø12 А400 ГОСТ 34028-2016 L=1240	28	1,101	
2		Ø10 А240 ГОСТ 34028-2016 L=4060	6	2,505	
3		Ø8 А240 ГОСТ 34028-2016 L=880	28	0,35	
		Материалы: Бетон С12/15, м³	-	-	0,50м³
		Монолитный участок УМ 15			
		Сборочные единицы			
4		Ø12 А400 ГОСТ 34028-2016 L=1050	28	0,932	
5		Ø10 А240 ГОСТ 34028-2016 L=4060	5	2,505	
6		Ø8 А240 ГОСТ 34028-2016 L=700	28	0,276	
		Материалы: Бетон С12/15, м³	-	-	0,30м³

УМ 14

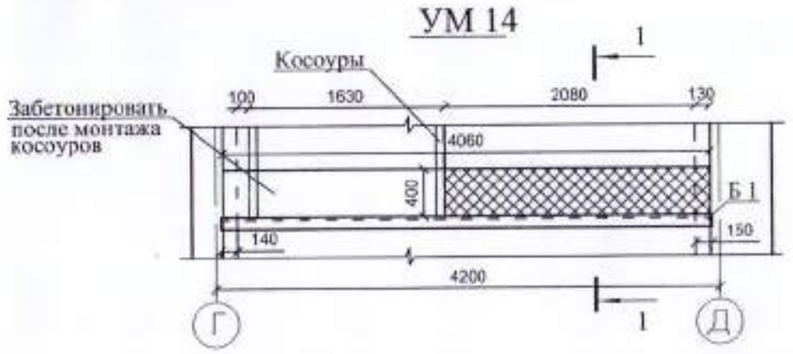

1 - 1

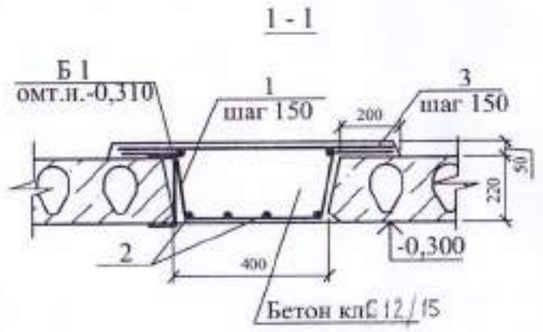

УМ 15

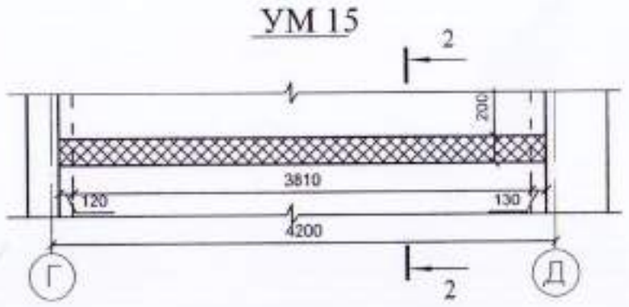

2 - 2

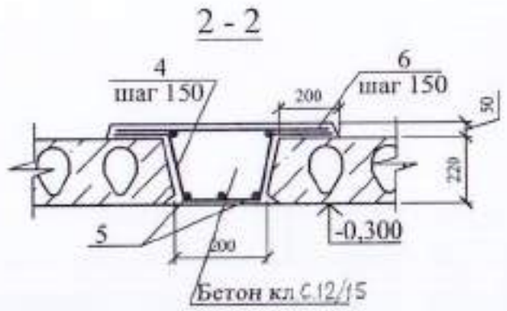

1. Данный лист см. совместно с листом АС-32,36,37

Приказ 100-1-АС

Исполн.	Крылова		01.21
Проверил	Бычкова		
Н.контр.	Бычкова		

Изм.	Кол.уч.	Лист	№док.	Подп.	Дата
Нач.отд.		Елкеева			
Проверил		Бычкова			
Разработал		Муратова			

171-1-АС

Строительство реабилитационного центра на 150мест для детей-инвалидов в г. Семей ВКО

Блок А1	Стадия	Лист	Листов
	РП	33	

Лестница №1. Разрез 4-4. Спецификация.

ТОО ПИИ "Семстройпроект"

1 - 1

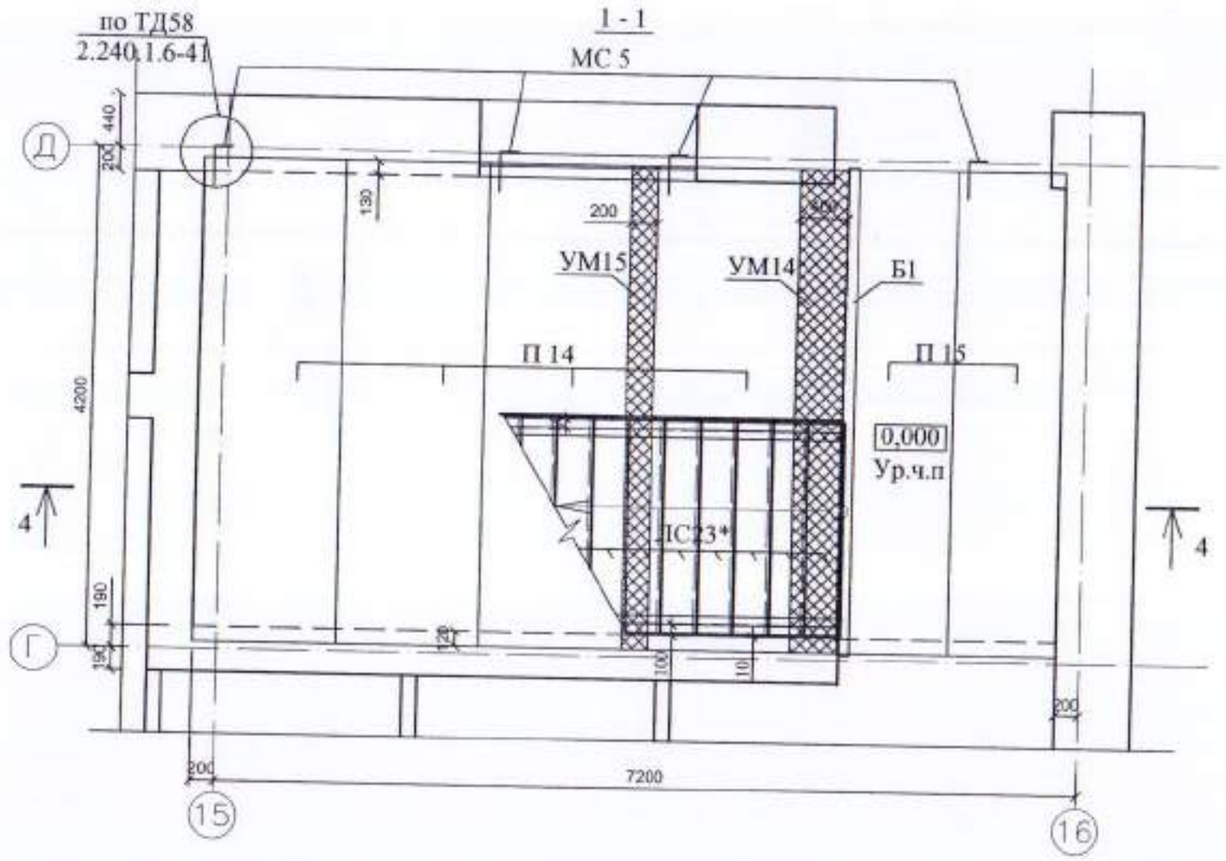

3 - 3

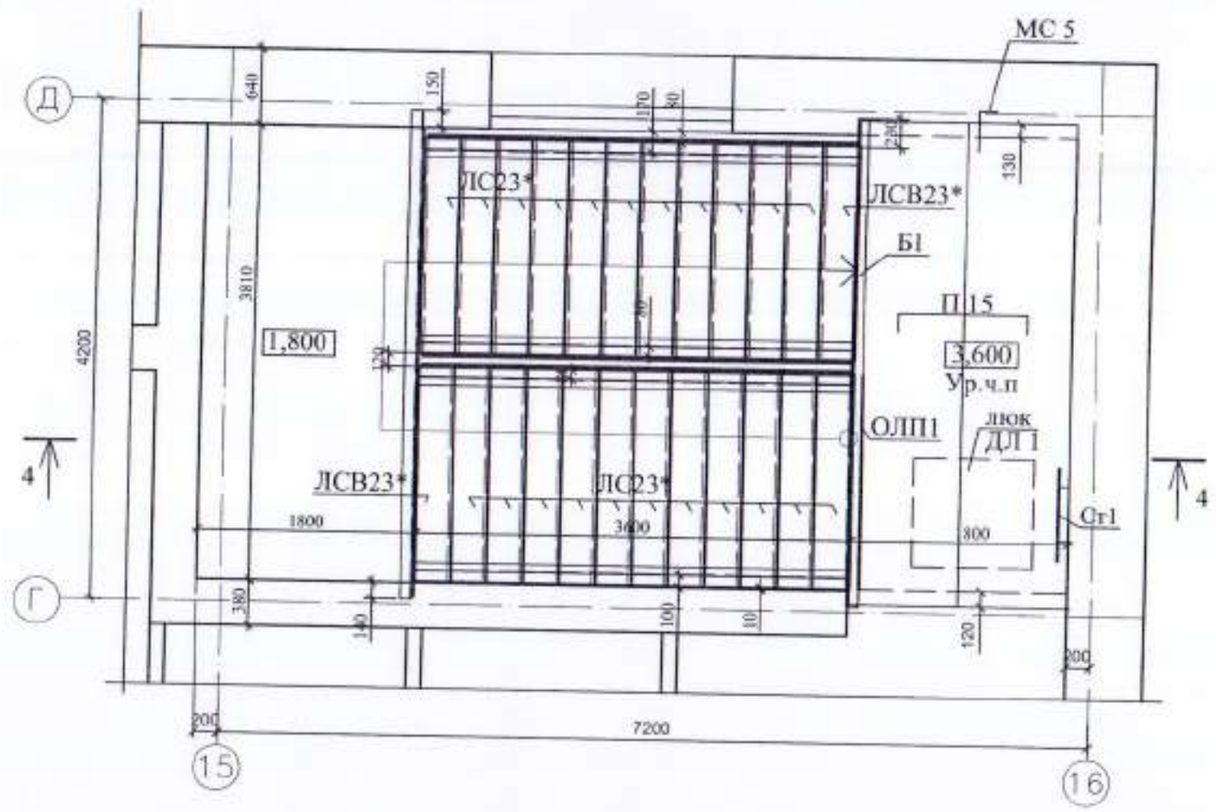

2 - 2

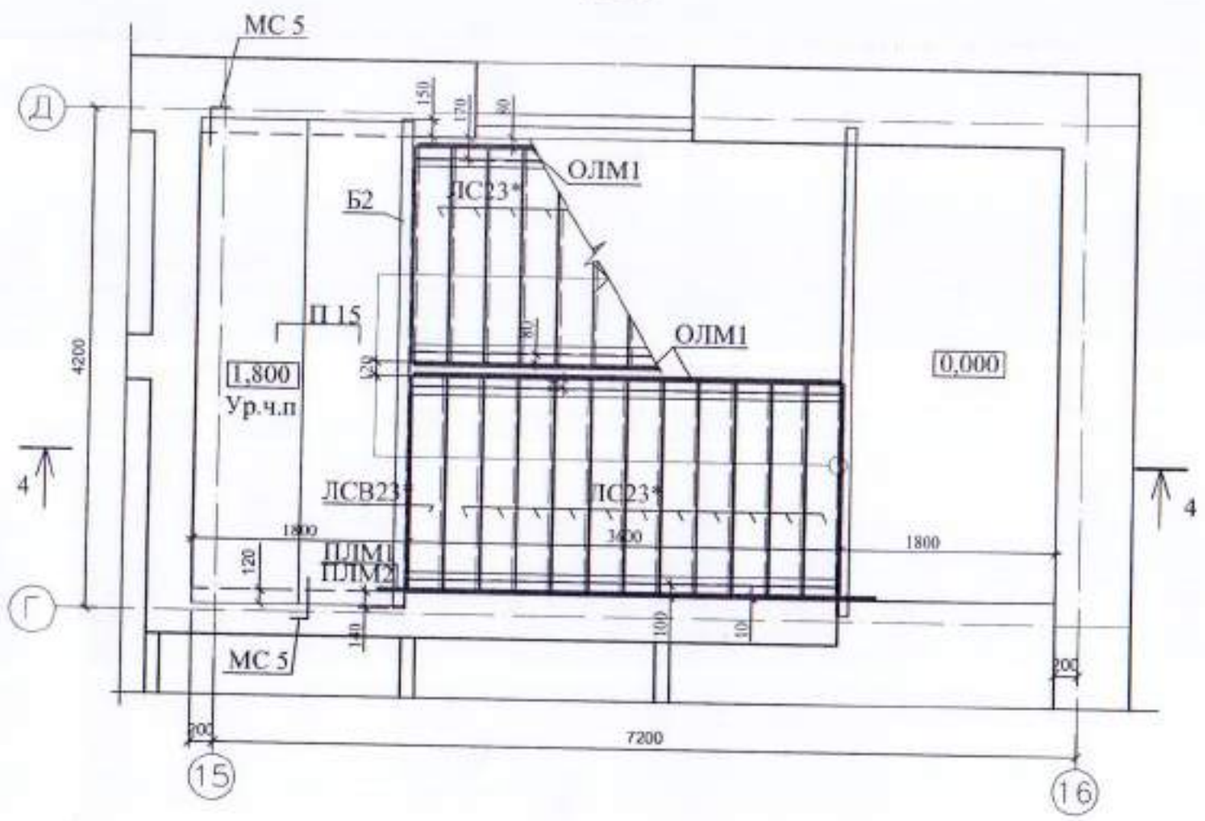

Привязан 100-1-АС

Исполн.	Крылова		11.21
Проверил	Бычкова		
Н.контр.	Бычкова		
Инв. №			

1. Данный лист см. совместно с листом АС- 36, 37
2. Металл всех конструкций - марки С245 по ГОСТ 27772-88*. Все металлоконструкции соединять электродуговой сваркой по ГОСТ 5264-80* электродами Э-42 ГОСТ 9467-75*91*. Высоту сварных швов принять по наименьшей толщине свариваемых элементов, но не менее hшв.=6мм.
3. Косоуры крепить к площадочным балкам на болтах М 16 нормальной точности по ГОСТ 7798-70*.
4. Все отверстия под болты принимать d=18мм.
5. В тех случаях, когда уголок выступает за габариты косоура, выступающую часть его срезать.
6. После проверки правильности положения смонтированных конструкций, гайки и болты должны быть закреплены путем приварки их к стержню болта.
7. Антикоррозионную защиту всех металлических элементов производить эмалью ПФ-115 ГОСТ 6465-76 за 2 раза по грунтовке ГФ 021 ГОСТ 25129-82.
8. Длины всех элементов уточнить по месту.
9. Площадочные балки и косоуры обернуть штукатурной сеткой и оштукатурить цементно-песчаным раствором М 100 толщиной 30 мм.
10. Разрез 4-4 смотри на листе АС-35

Изм.	Кол.уч.	Лист	№док.	Подп.	Дата	171-1-АС			
						Строительство реабилитационного центра на 150мест для детей-инвалидов в г. Семей ВКО			
Нач.отд.		Елкеева				Блок А1	Стадия	Лист	Листов
Проверил		Бычкова					РП	34	
Разработал		Муратова				Лестница №2. Планы.	ТОО ПИИ "Семстройпроект"		

Лестница №2

Разрез 4-4

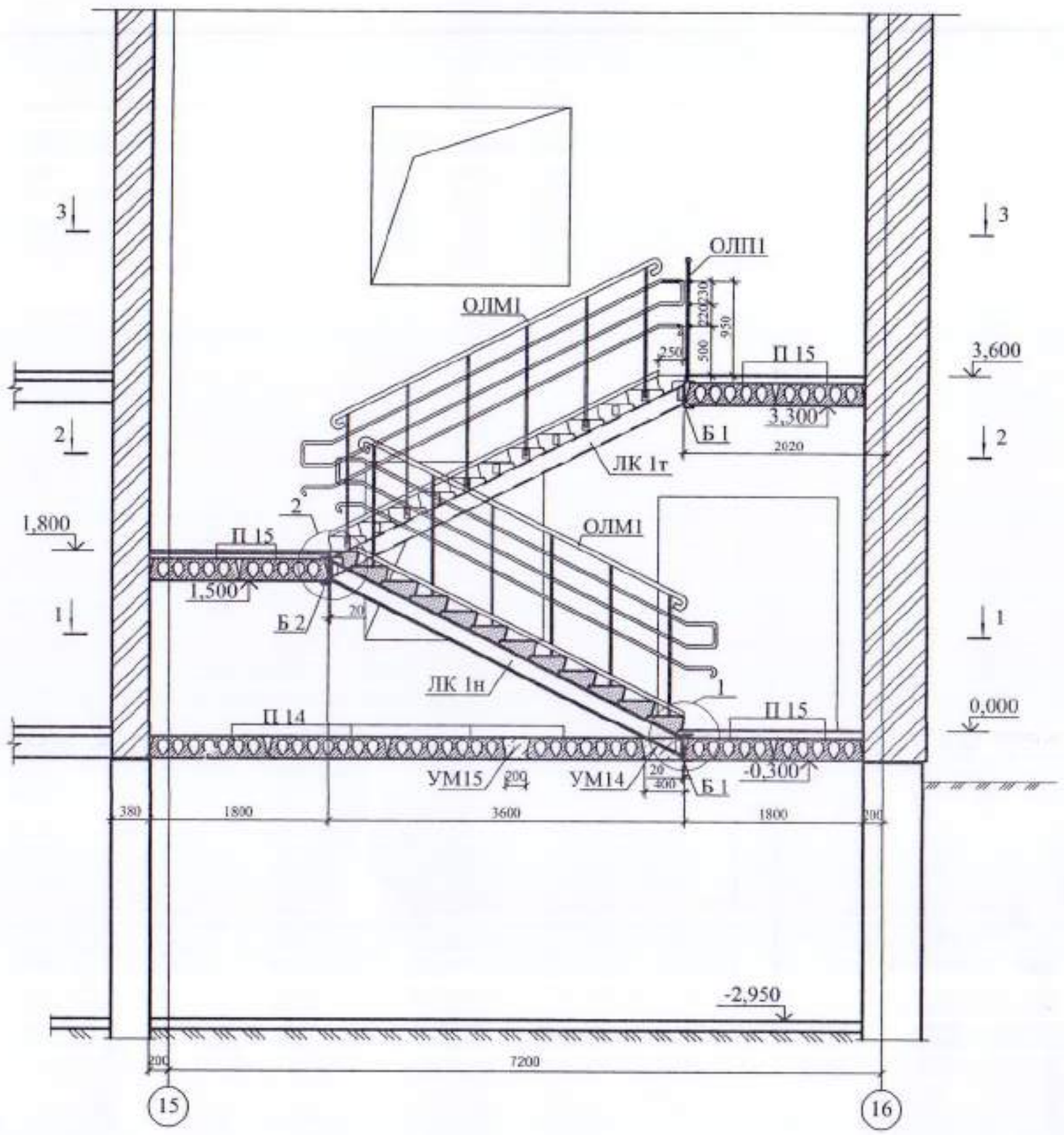

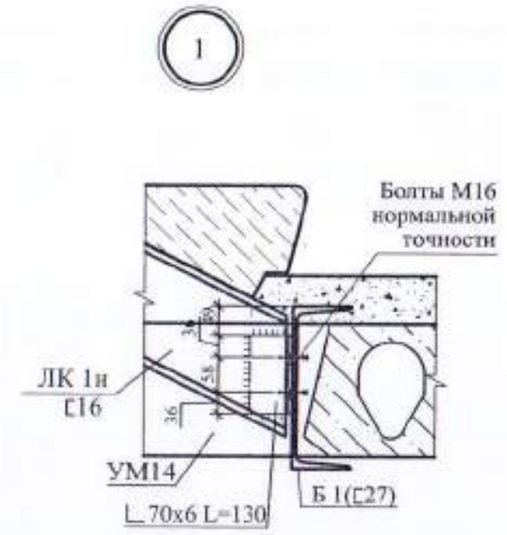

Спецификация элементов лестницы №2

Марка поз.	Обозначение	Наименование	Кол.	Масса ед.кг	Приме-чание
1	2	3	4	5	6
Б 1	л. АС-36	Балка площадочная Б 1	2	150,47	
Б 2	то же	Балка площадочная Б 2	1	150,47	
ЛК 1т	то же	Косоур ЛК 1т	2	67,66	
ЛК 1н	"	Косоур ЛК 1н	2	67,66	
ОЛМ1	л. АС-37	Ограждение лестничного марша ОЛМ1	3	75,56	
ОЛП1	то же	Ограждение лестничной площадки ОЛП1	1	34,39	
ПЛМ1	л. АС-36	Поручень лестничного марша ПЛМ1	1	44,88	
ПЛМ2	то же	Поручень лестничного марша ПЛМ2	1	20,64	
ЛС23*	ГОСТ 8717.0-84-2016	Ступени ЛС 23-Ш	22	153	L=1800
ЛСВ23*	то же	то же ЛСВ 23-Ш	2	143	L=1800
П 14	серия WI Tech 2012/kz вып.5	ПБ-2.42.12-8К7	4	1526	L=4060
П 15	то же	ПБ-2.42.9-8К7	6	1136	L=4060
УМ14	л.АС-33	Монолитный участок УМ14	1		
УМ15	л.АС-33	Монолитный участок УМ15	1		
МС 5	Серия 2.240-1 вып.6	Анкер МС 5	7	0,8	
	ГОСТ 5781-82* 34028-2016	Ø12 А400 L=300	7	0,27	
		Материалы: Бетон В 15, м³	-	-	0,3м³
Ст1	Серия 1.450.3-3	Стремянка СГ-34	1	64,7	
ДЛ1	ГОСТ 24698-81	Люк ДЛ 10-10	1		Масса проведенной отдельно по ведомостям карпаж

Привязан 100-1-АС

Исполнил	Крылова		01.21
Проверил	Бычкова		
Н.контр.	Бычкова		

1. Данный лист см. совместно с листом АС-34,36,37

Изм.	Кол.уч.	Лист	№док.	Подп.	Дата	171-1-АС		
						Строительство реабилитационного центра на 150мест для детей-инвалидов в г. Семей ВКО		
Нач.отд.		Елкеева				Блок А1	Стадия	Лист	Листов
Проверил		Бычкова					РП	35	
Разработал		Муратова				Лестница №1. Разрез 4-4. Спецификация.	ТОО ПИИ "Семстройпроект"		

Балки площадочные Б 1; Б2

1 - 1

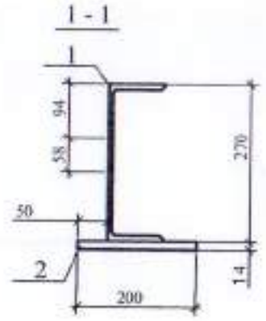

Косоур ЛК 1т

Косоур ЛК 1н (зеркально)

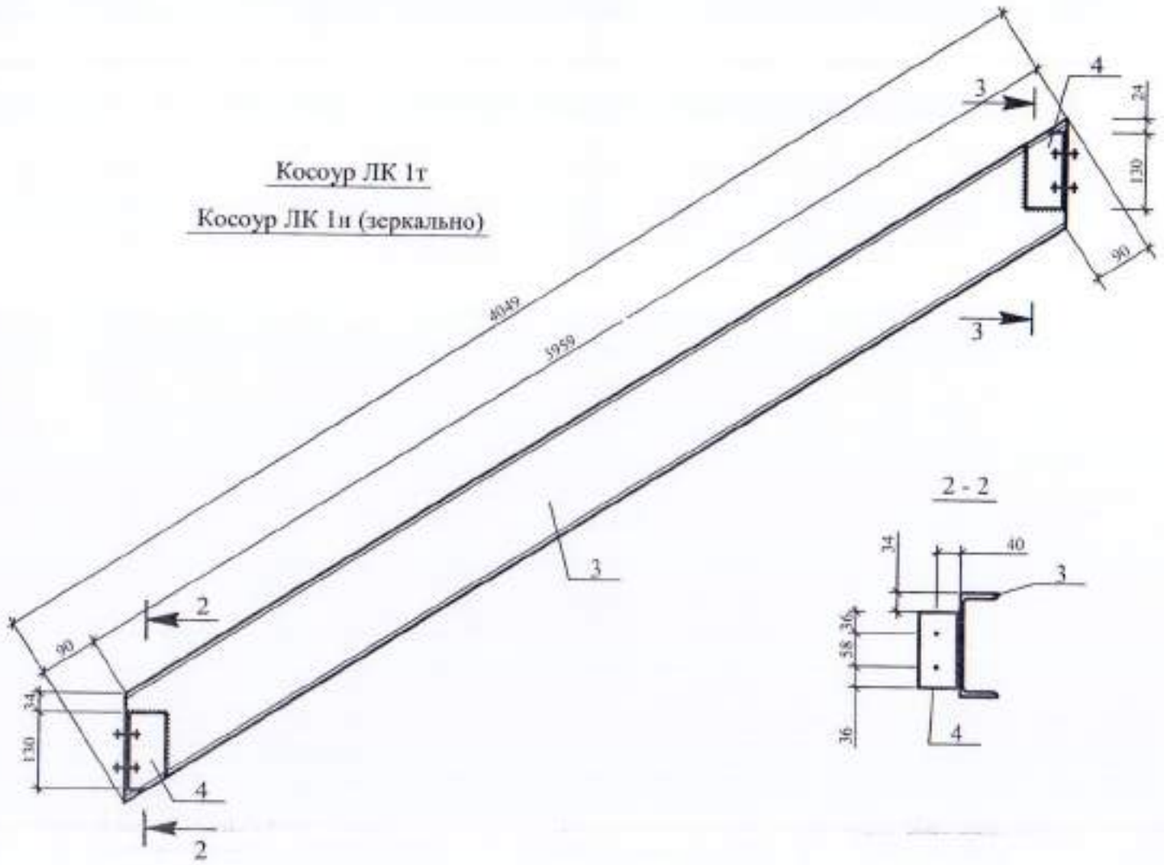

2 - 2

3 - 3

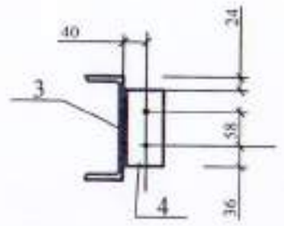

Поручни лестничного марша

ПЛМ1; ПЛМ2

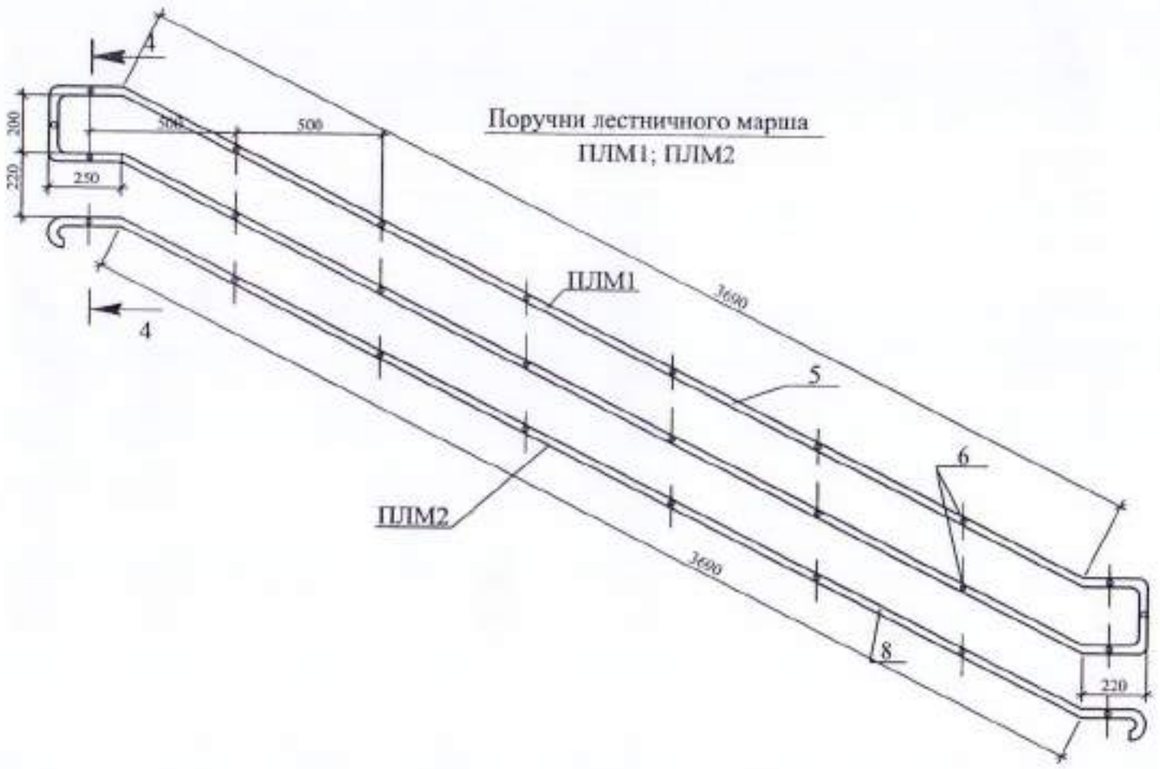

4 - 4

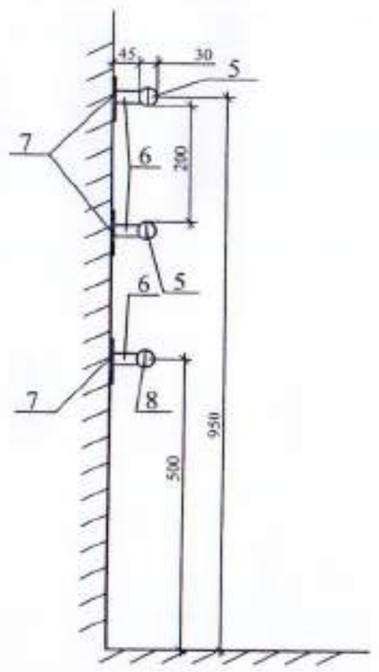

Спецификация элементов

Марка поз.	Обозначение	Наименование	Кол.	Масса ед.кг	Приме-чание
1	2	3	4	5	6
		Балка Б 1; Б2		150,47	
		Сборочные единицы			
1	ГОСТ 8240-89 97	[27 L=4100	1	144,32	
2	ГОСТ 103-2006	-200x14 L=140	2	3,077	
		Косоур ЛК 1т; ЛК 1н		67,66	
		Сборочные единицы			
3	ГОСТ 8240-89 97	[16 L=4049	1	66,00	
4	ГОСТ 8509-93	L 70x6 L=130	2	0,831	
		Поручень лестничного марша			
		ПЛМ1		44,88	
		Сборочные единицы			
5	ГОСТ 10704-91	Труба Dн 30x2,0 Lобщ.=8910	1	12,30	
6	то же	то же Dн 20x2,0 L=45	18	0,04	
7	ГОСТ 103-2006	-150x10 L=150	18	1,77	Полированная, нержавеющая сталь
		ПЛМ2		20,64	
		Сборочные единицы			
8	ГОСТ 10704-91	Труба Dн 30x2,0 Lобщ.=4465	1	6,16	
6	то же	то же Dн 20x2,0 L=45	8	0,04	
7	ГОСТ 103-2006	-150x10 L=150	8	1,77	Полированная, нержавеющая сталь

Привязан 100-1-АС

Исполнил	Крылова		01.01
Проверил	Бычкова		
Н.контр.	Бычкова		
Ин. №			

1. Данный лист см. совместно с листами АС- 32, 33, 34, 35
2. Косоур марки ЛК1н готовить обратно косоуру ЛК1т.
3. Все отверстия d=18мм под болты нормальной точности.
4. Все сварные швы h=6мм. Сварку производить электродами типа Э42 по ГОСТ 9467-91*.
5. Поручни лестничного марша выполнить с гальваническим покрытием.
6. Пластину поз.7 пристрелить к стене.

Изм.	Кол.уч.	Лист	№док.	Подп.	Дата	171-1-АС			
						Строительство реабилитационного центра на 150мест для детей-инвалидов в г. Семей ВКО			
Нач.отд.		Елкеева				Блок А1	Стадия	Лист	Листов
Проверил		Бычкова					РП	36	
Разработал		Еранцева				Балки площадочные Б1; Б2. Косоуры ЛК 1т; ЛК 1н. Поручни ПЛМ1; ПЛМ2.	ТОО ПИИ "Семстройпроект"		

Ограждение лестничного марша ОЛМ1

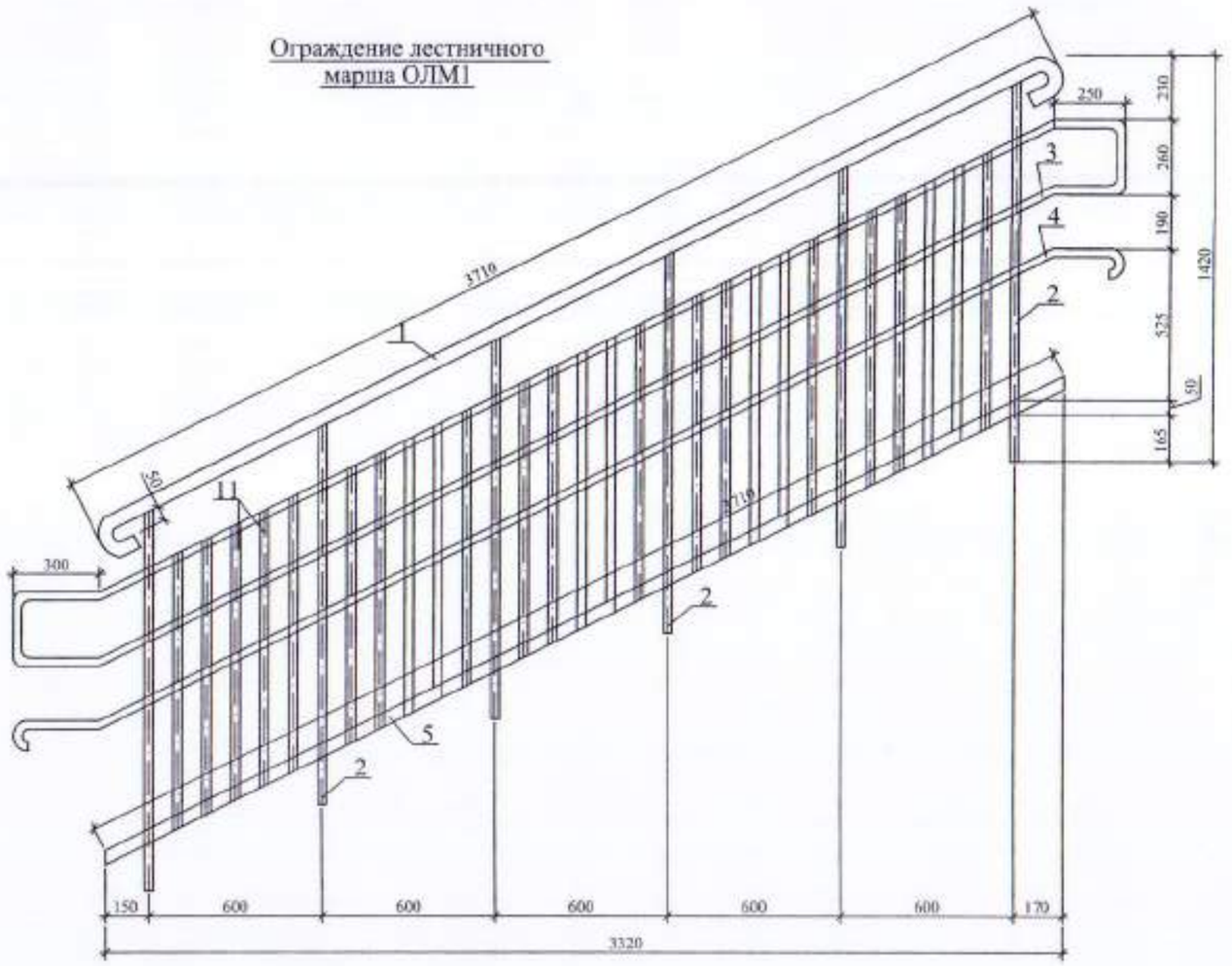

Ограждение лестничной площадки ОЛП1

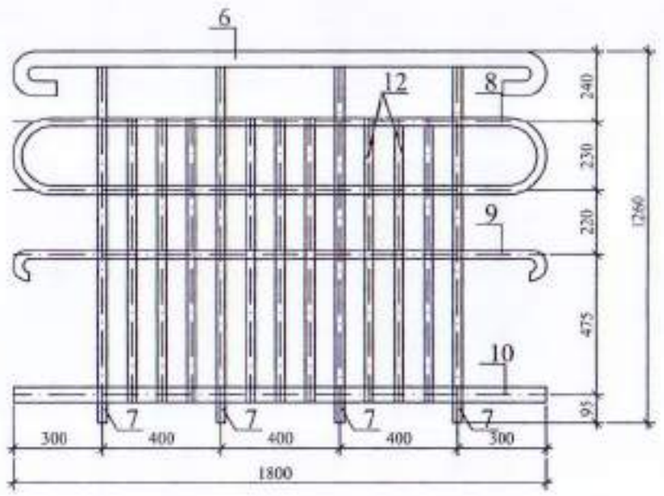

Спецификация элементов ограждения

Марка поз.	Обозначение	Наименование	Кол.	Масса ед.кг	Приме-чание
1	2	3	4	5	6
		Ограждение лестничного марша ОЛМ1		75,56	
		Сборочные единицы			
1	ГОСТ 10704-91	Труба Dн 50х2,0 L=4230	1	10,03	
2	то же	то же Dн 30х2,0 L=1330	6	1,84	
3	то же	Dн 30х2,0 Lобщ.=8910	1	12,30	
4	то же	Dн 30х2,0 L=4465	1	6,16	
5	ГОСТ 103-2006	Полоса -50х5 L=3710	1	7,28	
11	то же	Полоса -30х5 L=980	25	1,15	
		Ограждение лестничной площадки ОЛП1		34,39	
		Сборочные единицы			
6	ГОСТ 10704-91	Труба Dн 50х2,0 L=2420	1	5,74	
7	то же	то же Dн 30х2,0 L=1210	4	1,67	
8	то же	Dн 30х2,0 Lобщ.=3900	1	5,38	
9		Dн 30х2,0 L=2030	1	2,80	
10	ГОСТ 103-2006	Полоса -50х5 L=1800	1	3,53	
12	то же	Полоса -30х5 L=965	9	1,14	

Привязан 100-1-АС

Исполнил Крылова		01.21
Проверил Бычкова		
Н.контр. Бычкова		
Инв. №		

1. Данный лист см. совместно с листами АС-32, 33, 34, 35
2. Стойки поз.2 приварить к закладным деталям ступеней.
3. Все сварные швы h=6мм. Сварку производить электродами типа Э42 по ГОСТ 9467-91*.
4. Поручни и стойки ограждения лестничного марша и площадки выполнить с гальваническим покрытием.
5. Пластины поз.5, 10 окрасить алкидной краской ПФ-115 по слою грунтовки ГФ-021.

Изм.	Кол.уч.	Лист	№док.	Подп.	Дата	171-1-АС			
						Строительство реабилитационного центра на 150мест для детей-инвалидов в г. Семей ВКО			
Нач.отд.		Елкеева				Блок А1	Стадия	Лист	Листов
Проверил		Бычкова					РП	37	
Разработал		Еранцева				Ограждение лестничного марша ОЛМ1. Ограждение лестничной	ТОО ПИИ "Семстройпроект"		

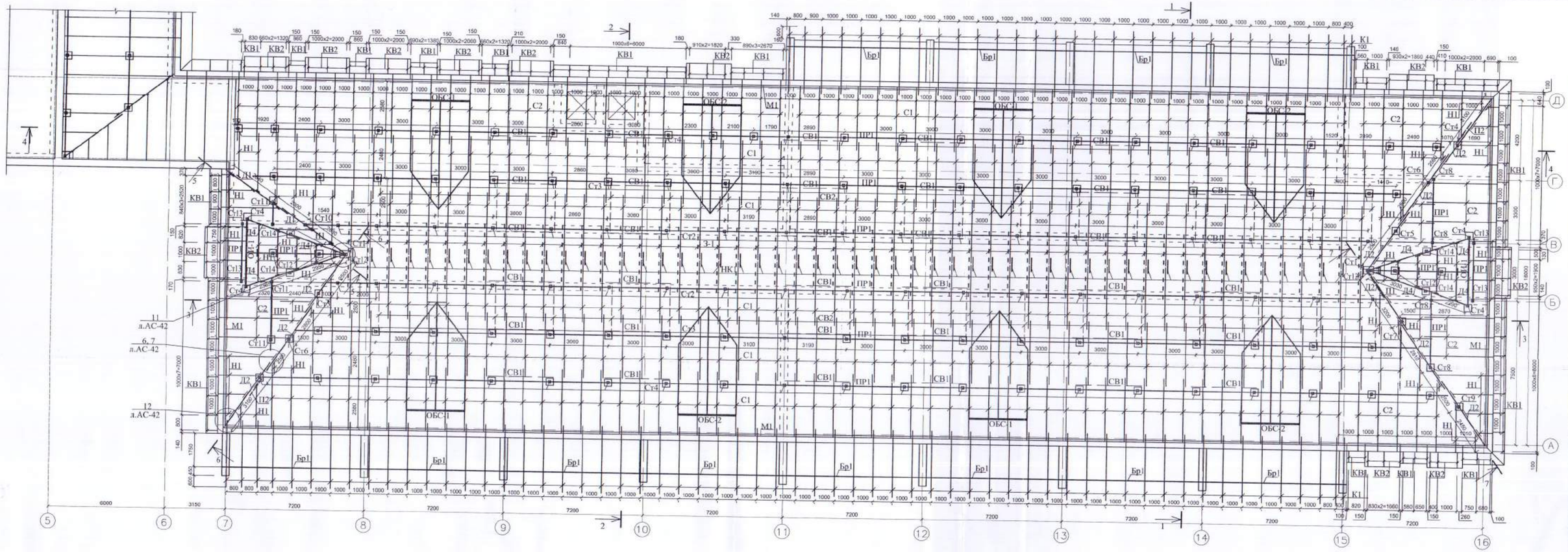

Ситуационная схема

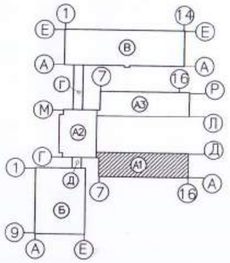

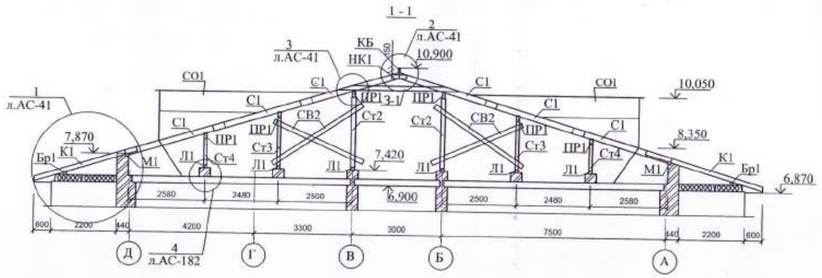

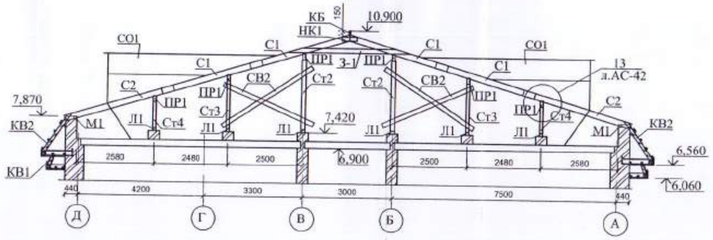

Привязан 100-1-АС

Дополнил	Крылова	
Проверил	Бычкова	
Н.контр.	Бычкова	
Инв. №		

1. Данный лист см. совместно с листом АС- 41-48.
2. При выполнении КВ1 и КВ2 привязку к простенкам уточнять совместно с фасадами.

Изм.	Кол.уч.	Лист	Nдок.	Подп.	Дата
Нач.отд.	Елкеева				
Проверил	Бычкова				
Разработал	Муратова				

171-1-АС

Строительство реабилитационного центра на 150мест для детей-инвалидов в г. Семей ВКО

Блок А1	Стадия	Лист	Листов
	РП	40	

План стропил.
Разрезы по стропилам 1-1, 2-2.

ТОО ПИИ "Семстройпроект"

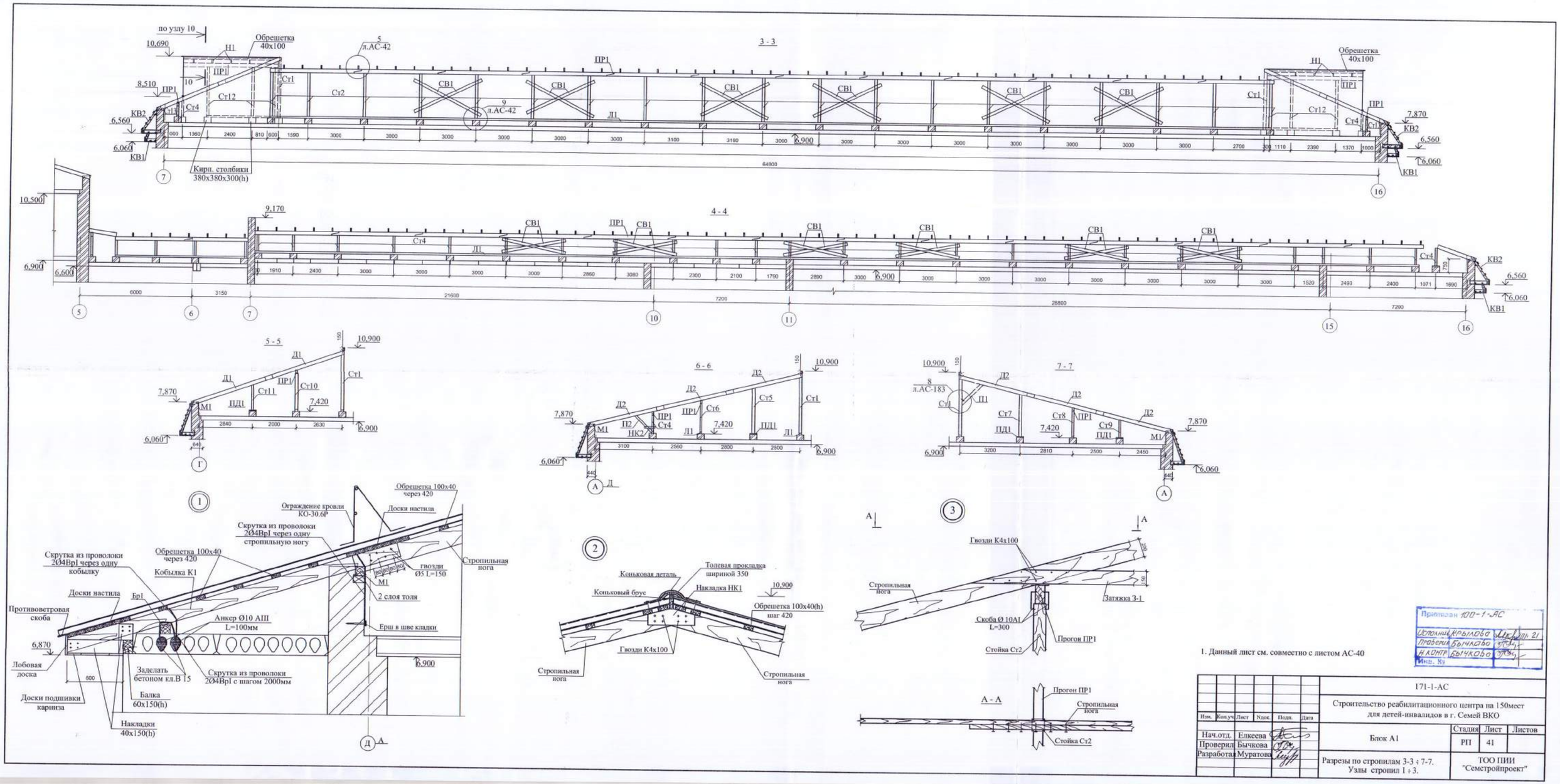

1. Данный лист см. совместно с листом АС-40

Приказ 100-1-АС

Исполнил	Крылова		Дата 21
Проверил	Бычкова		
Н.контр.	Бычкова		
Инв. №			

						171-1-АС	
Изм.	Кол.уч.	Лист	N док.	Подп.	Дата	Строительство реабилитационного центра на 150мест для детей-инвалидов в г. Семей ВКО	
Нач.отд.		Елкеева				Блок А1	Стадия: РП; Лист: 41; Листов:
Проверил		Бычкова					
Разработал		Муратова				Разрезы по стропилам 3-3 ÷ 7-7. Узлы стропил 1 ÷ 3.	ТОО ПИИ "Семстройпроект"

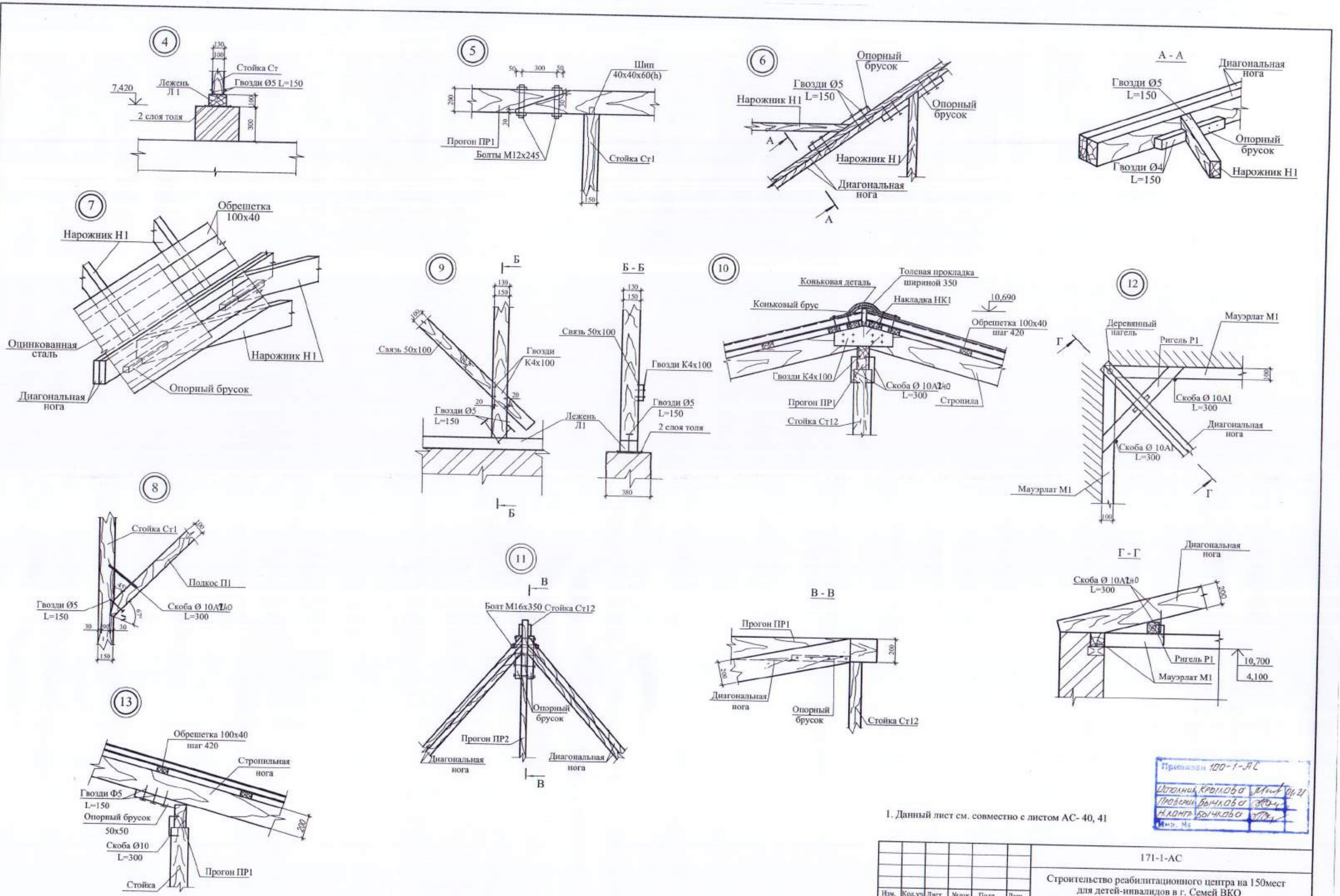

1. Данный лист см. совместно с листом АС- 40, 41

Приказ 100-1-ЯС

Исполнил	Крылова		01.21
Проверил	Бычкова		
Н.контр.	Бычкова		
Инв. №			

Изм.	Кол.уч.	Лист	№док.	Подп.	Дата
Нач.отд.		Елкеева			
Проверил		Северина			
Разработал		Муратова			

171-1-АС

Строительство реабилитационного центра на 150мест для детей-инвалидов в г. Семей ВКО

Блок А1

Стадия	Лист	Листов
РП	42	

Узлы стропил 4 ÷ 13.

ТОО ПИИ "Семстройпроект"

Козырек КВ1

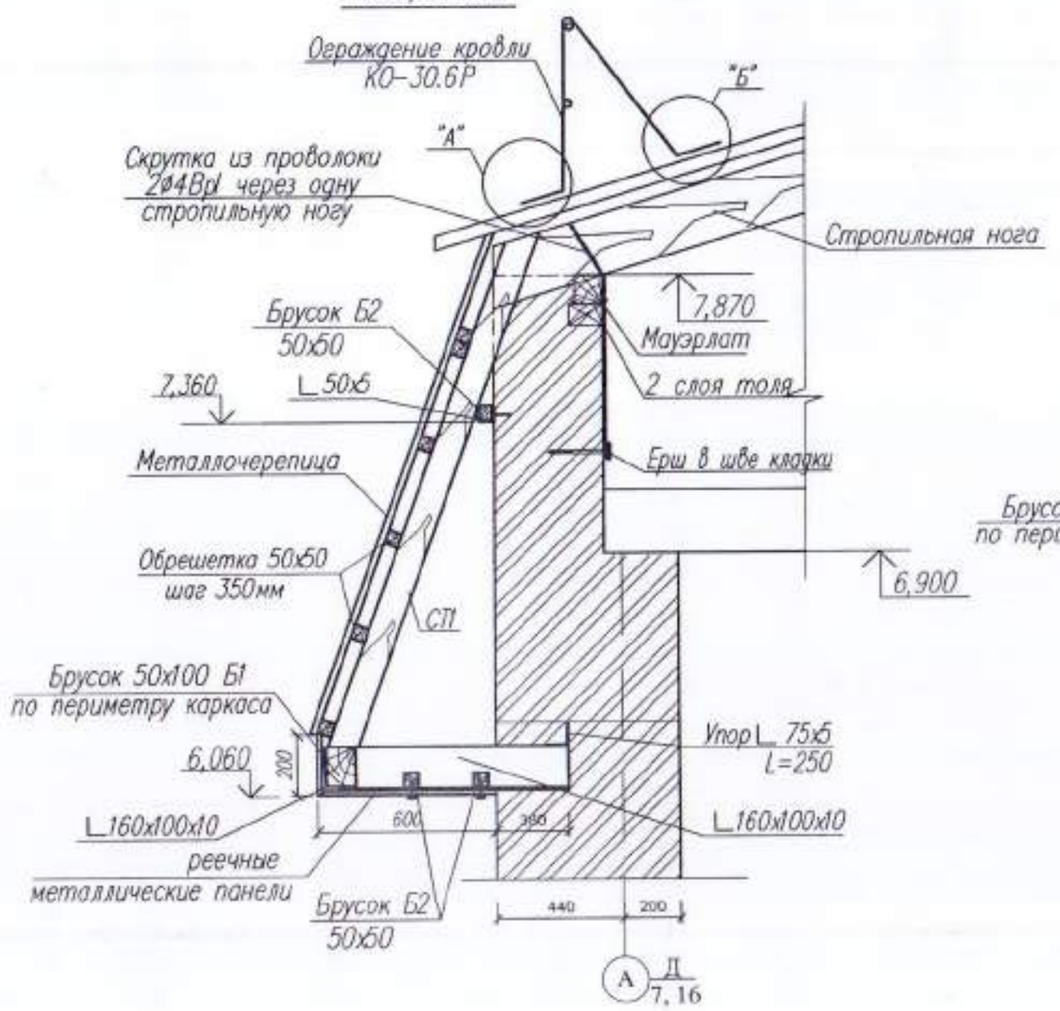

Козырек КВ2

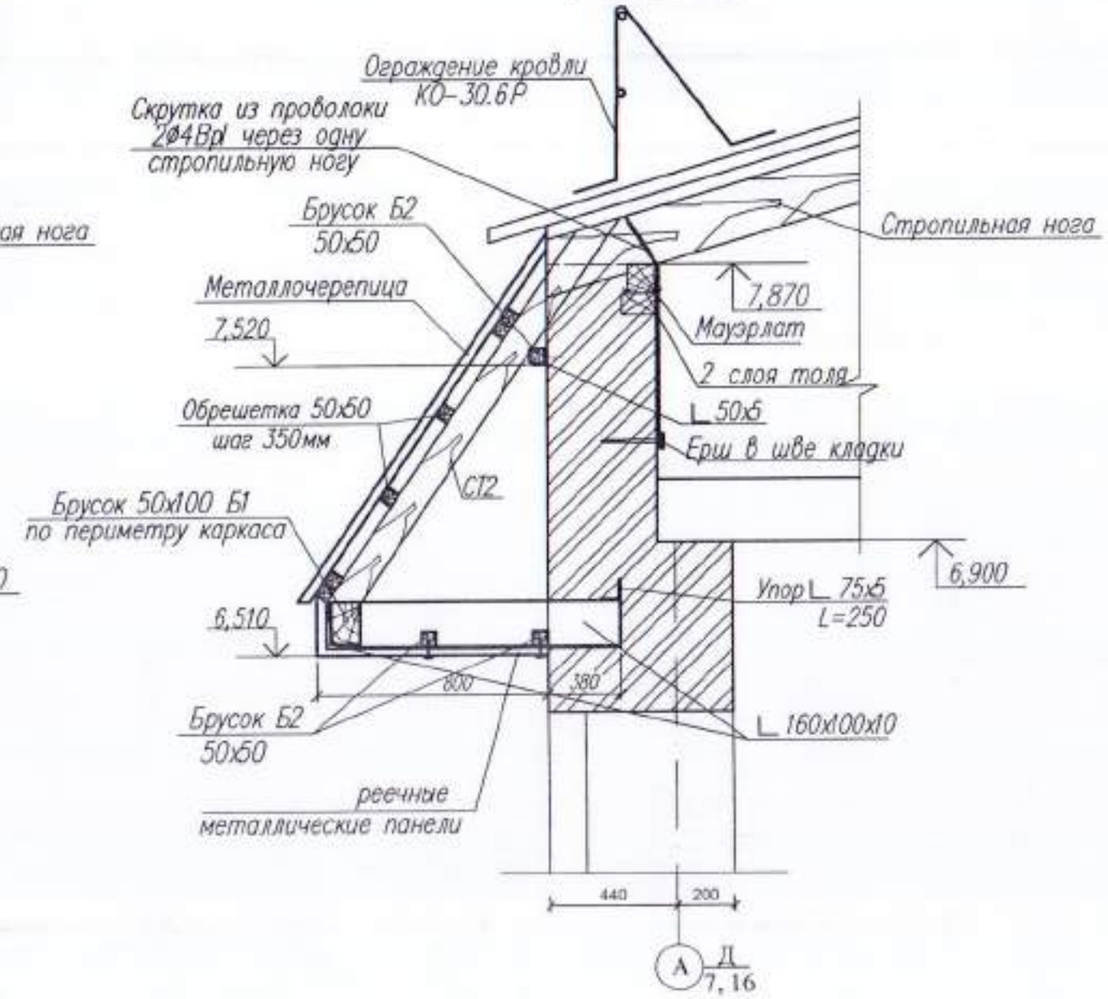

Марка поз.	Обозначение	Наименование	Кол.	Масса ед. кг.	Примечания
		Козырек КВ1.			
L160х100х9	ГОСТ 8510-93	Уголок N160х100х9 L=980	1	17,64	
L 75х5	ГОСТ 8509-93	Уголок N75х5 L=250	1	1,45	
СТ 1		Стропила 50х100 L=1900	1		0,03м3
		Козырек КВ2.			
L160х100х9	ГОСТ 8510-93	Уголок N160х100х9 L=1180	1	21,24	
L 75х5	ГОСТ 8509-93	Уголок N75х5 L=250	1	1,45	
СТ 2		Стропила 50х100 L=1600	1		0,03м3

Узел "А"

Узел "Б"

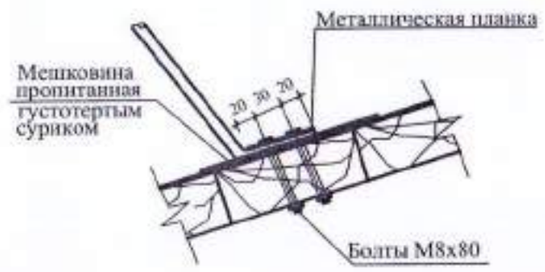

1. Данный лист см. совместно с листом АС-40

Привязан 100-1-АС

Исполнил	Крылова		01.21
Проверил	Бычкова		
Н.контр.	Бычкова		

Изм.	Кол.уч.	Лист	Nедок.	Подп.	Дата	171-1-АС			
						Строительство реабилитационного центра на 150мест для детей-инвалидов в г. Семей ВКО			
Нач.отд.		Елкеева				Блок А1	Стадия	Лист	Листов
Проверил		Северина					РП	43	
Разработал		Муратова				Козырек КВ1, КВ2.	ТОО ПИИ "Семстройпроект"		

А-А
Окно ОИ-1

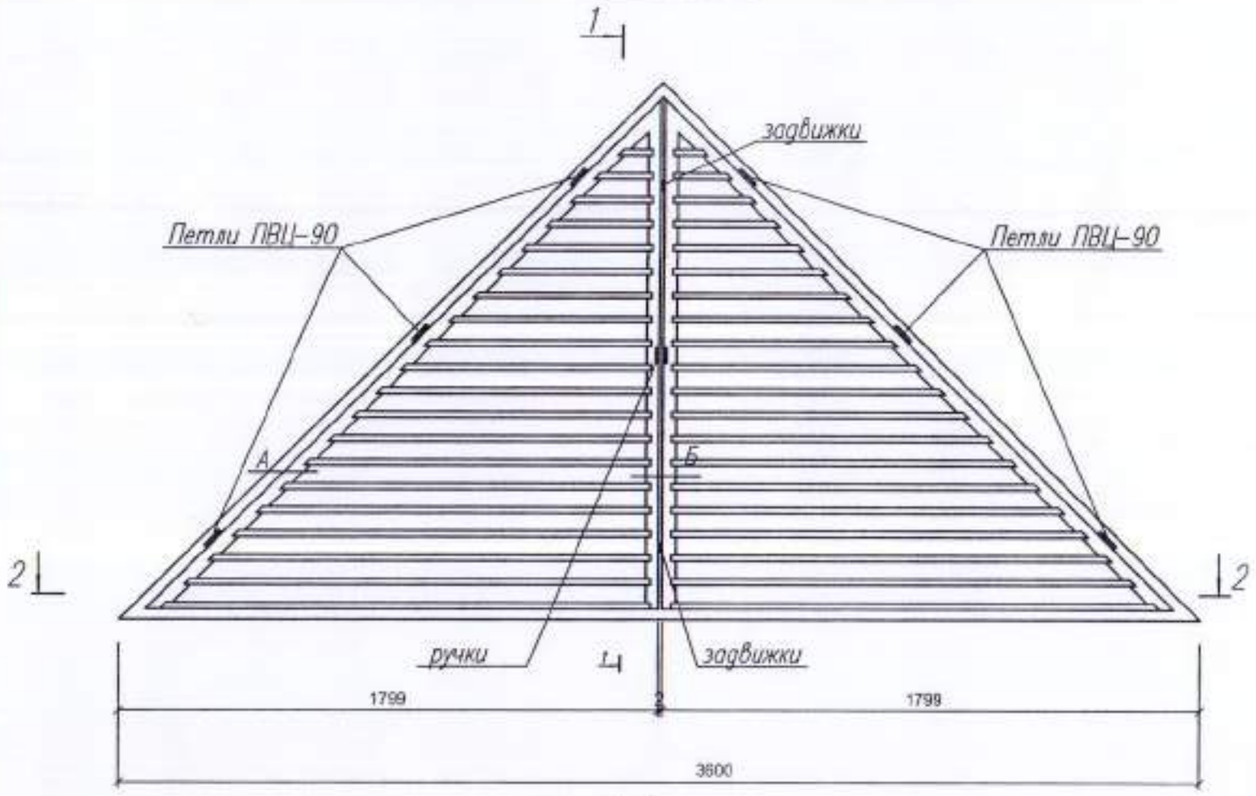

1-1

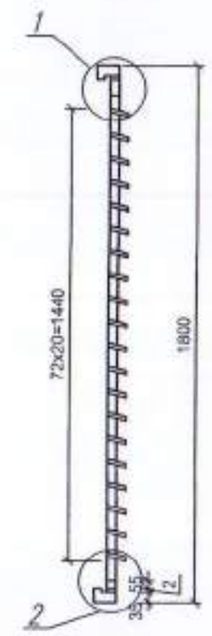

2-2

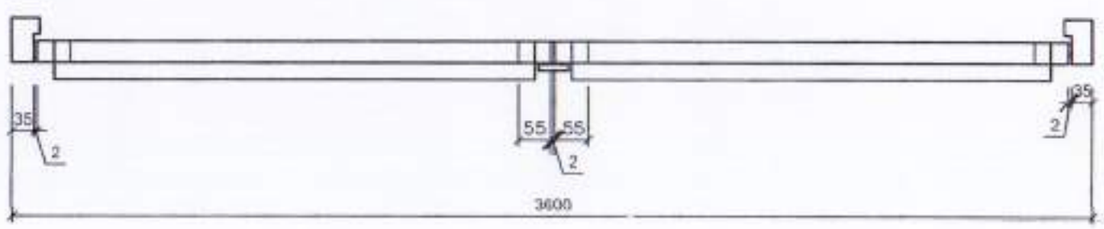

Узел 1

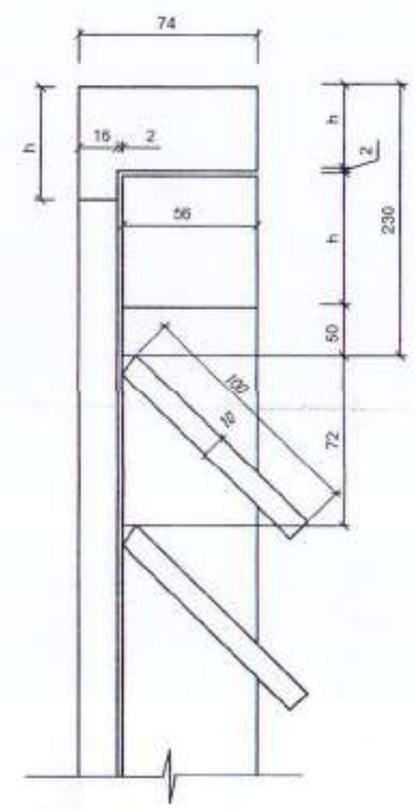

Сечение А

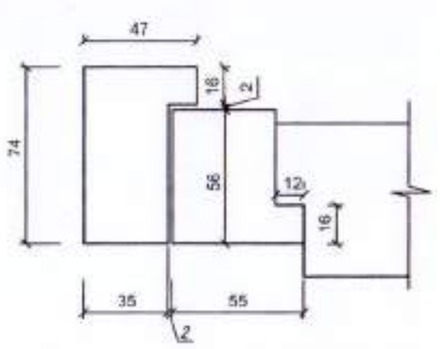

Сечение Б

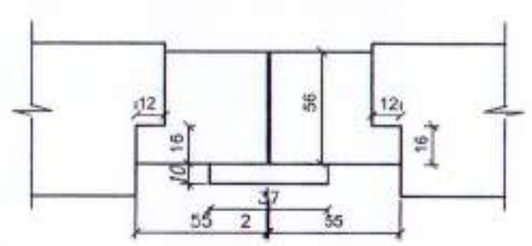

Узел 2

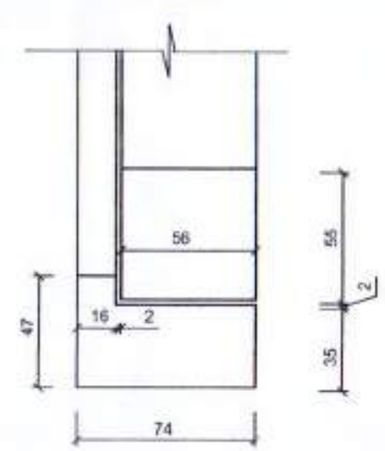

Поз	Обозначение	Наименование	Кол шт.	Масса ед.кг.	Приме-ние.
		Оконный блок ОИ - 1			
	ГОСТ 24454-80*Е	Древесина коробки			0.12м3
	То же	Древесина жалюзей			0.036м3
	"	Древесина раскладки			0.004
	ГОСТ 5090-86 2016	Задвижки оконные	2		
	ГОСТ 5087-80	Ручка скоба на лапках	2		
	ГОСТ 5088-94 2005	Петли ПВЦ-90	6		

1. Данный лист см. совместно с листом АС-40

Привязан 100-1-АС

Исполн.	Крылова		01.21
Проверил	Бычкова		
Н.контр.	Бычкова		
Инв. №			

Изм.	Кол.уч	Лист	№док.	Подп.	Дата	171-1-АС
						Строительство реабилитационного центра на 150мест для детей-инвалидов в г. Семей ВКО
Нач.отд.		Елкеева				Блок А1 — Стадия: РП; Лист: 44; Листов:
Проверил		Северина				
Разработал		Муратова				Окно индивидуальное ОИ -1. — ТОО ПИИ "Семстройпроект"

Слуховое окно СО 1

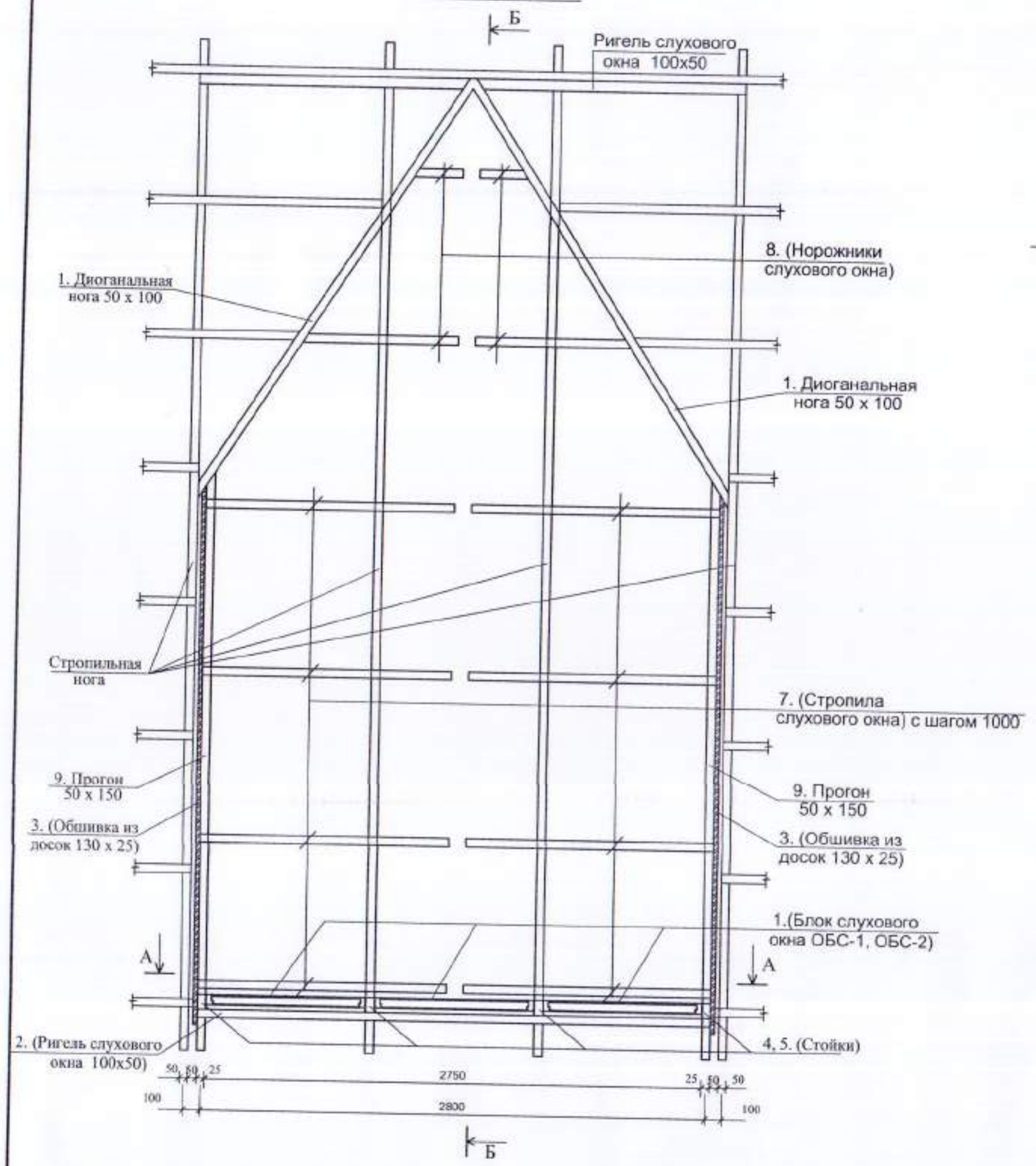

Б - Б

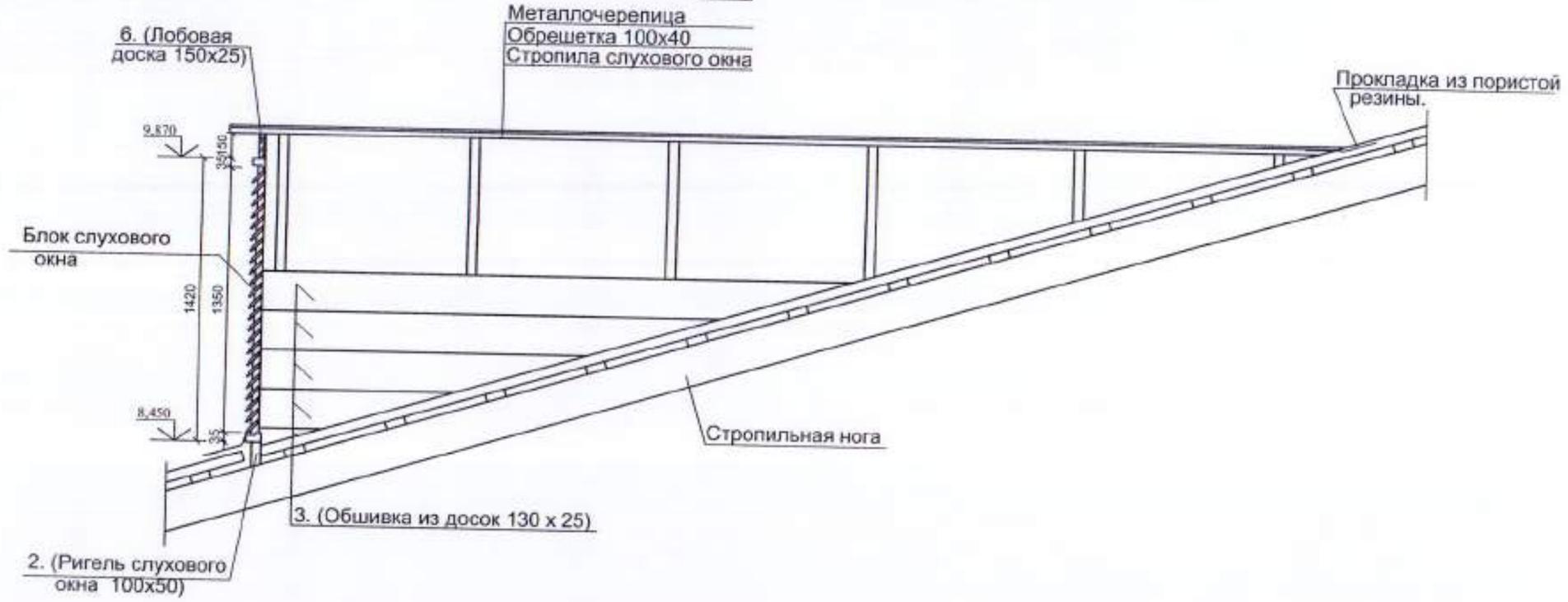

Поз	Обозначение	Наименование	Кол. шт.	Масса ед.кг.	Приме-ние.
1	ГОСТ 24454-80*Е	Диогональная нога (2)50х100, L=2500	2		0,05
2	ГОСТ 24454-80*Е	Ригель 100х50, Lобщ.=5,7п.м.			0.055
3	ГОСТ 24454-80*Е	Обшивка из досок 25х130,S=4,0м2			0,13
4	ГОСТ 24454-80*Е	Стойка 100х100, L=1350	2		0.027
5	ГОСТ 24454-80*Е	Стойка 100х100, L=700	2		0.018
6	ГОСТ 24454-80*Е	Лобовая доска 25х150, Lобщ.=3,32п.м			0.077
7	ГОСТ 24454-80*Е	Стропила 50х150, Lобщ.=13,3п.м. -			0,273
8	ГОСТ 24454-80*Е	Нарожники 50х150, Lобщ.=3,26п.м.-			0,273
9	ГОСТ 24454-80*Е	Прогон 50х150, L=3000	2		0,045
10		Оцинкованная кровельная сталь толщ. 0,7мм.	1,8		$м^2$
		Оконный блок ОБС - 1	1		
		Оконный блок ОБС - 2	1		

1. Данный лист см. совместно с л. АС-40.
2. По бокам слуховое окно обшить оцинкованной кровельной сталью и окрасить масляной краской под цвет кровли.

Привязан 100-1-ЛС
Исполнил Крылова 11.21
Проверил Бычкова
Н. контр. Бычкова
Инв. №

Изм.	Кол.уч.	Лист	№док.	Подп.	Дата	171-1-АС			
						Строительство реабилитационного центра на 150мест для детей-инвалидов в г. Семей ВКО			
Нач.отд.		Елкеева				Блок А1	Стадия	Лист	Листов
Проверил		Северина					РП	45	
Разработал		Муратова				Слуховое окно СО1.	ТОО ПИИ "Семстройпроект"		

Окно ОБС-1

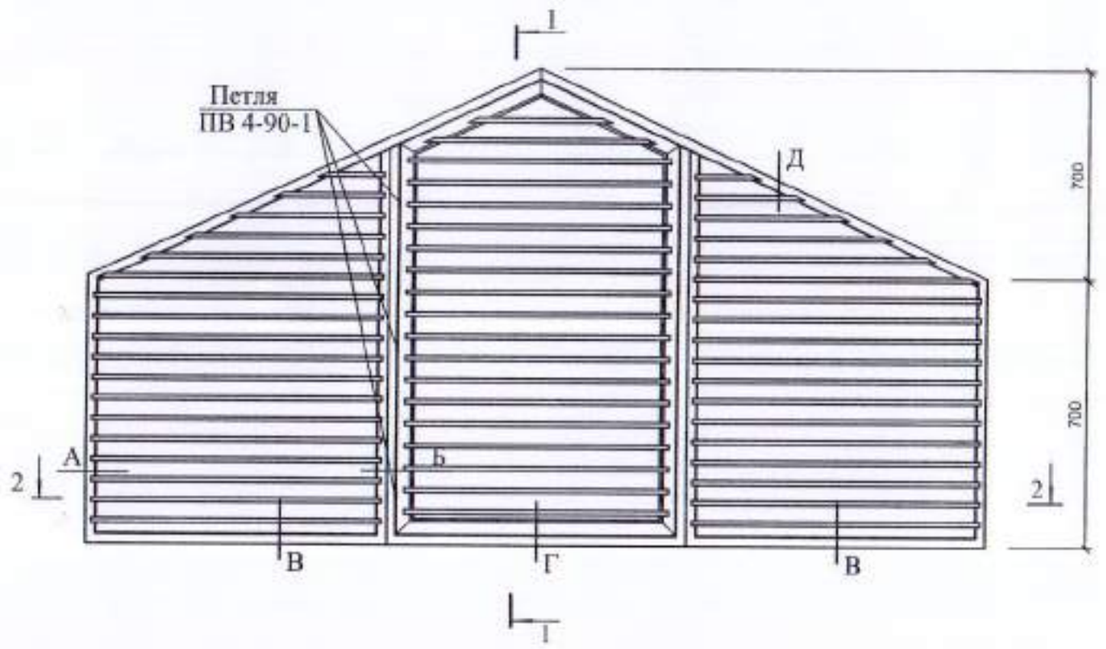

1 – 1

Сечение А

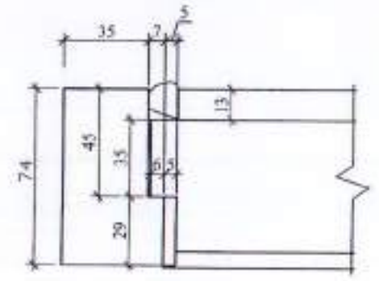

Сечение Б

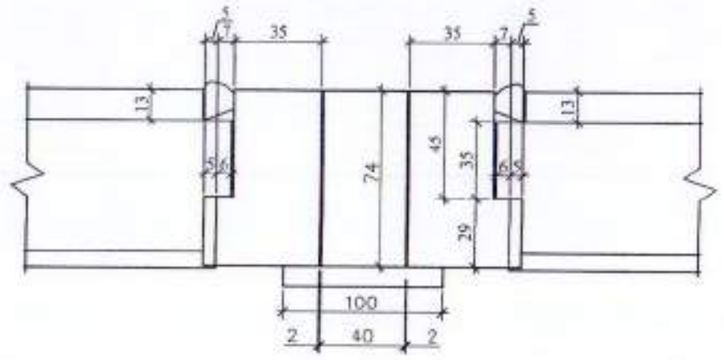

Сечение В

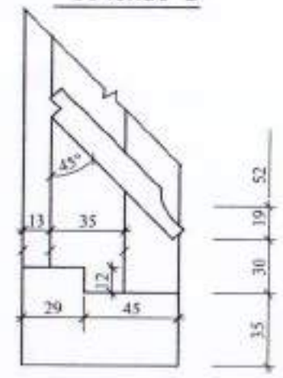

Сечение Д

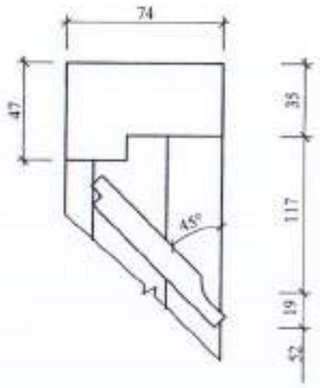

Сечение Г

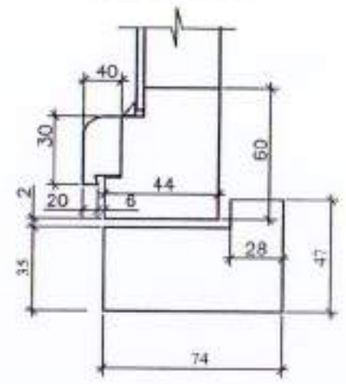

2 – 2

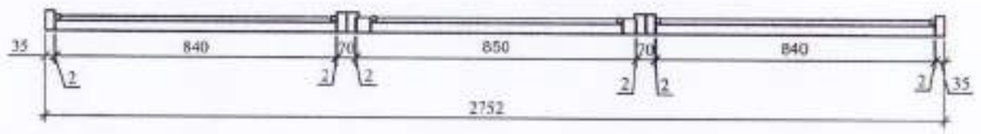

Окно ОБС-2

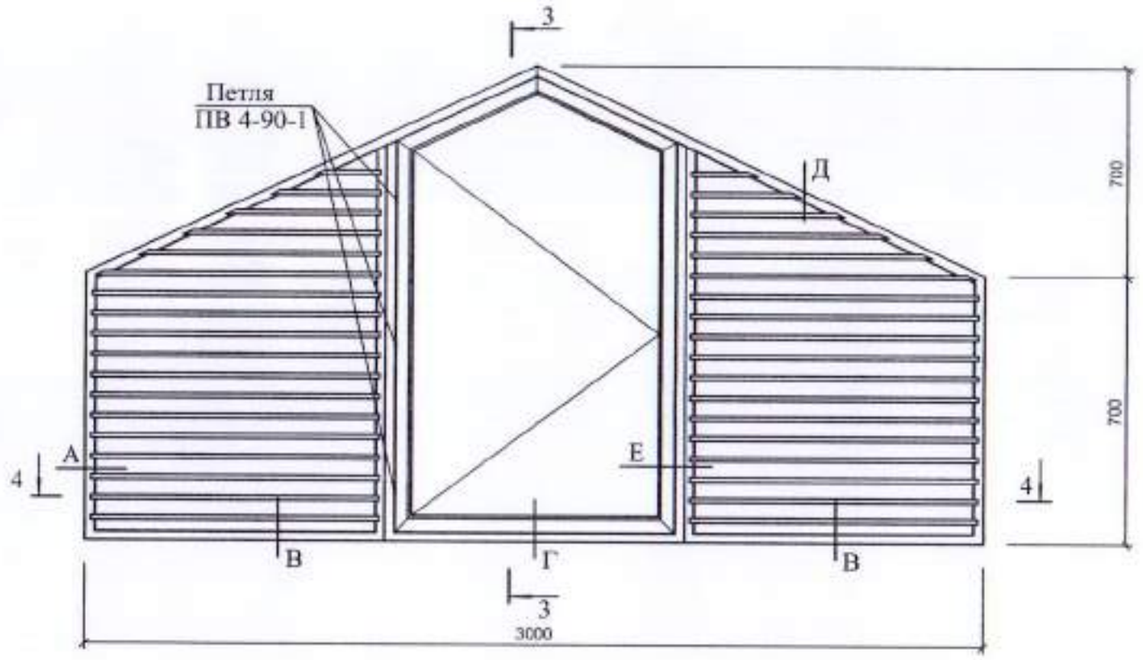

3 – 3

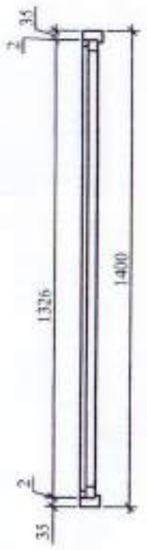

4 – 4

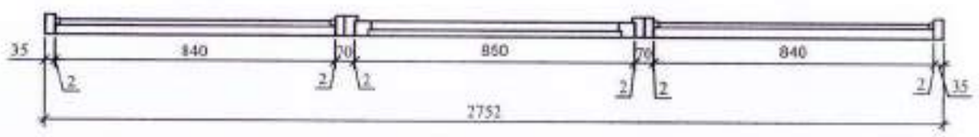

Сечение Е

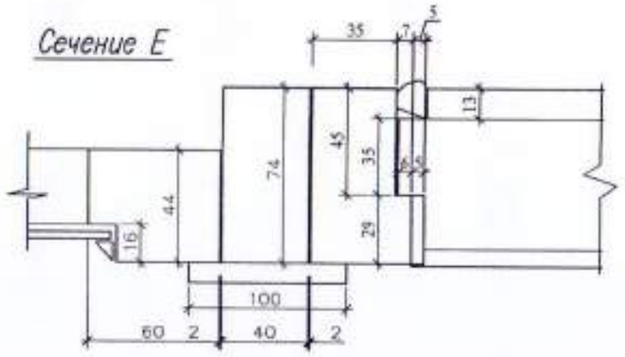

Спецификация древесины на окно ОБС -1, ОБС -2

Марка, поз.	Обозначение	Наименование	Кол. шт.	Масса кг	Приме-чание
1	2	3	4	5	6
		Оконный блок ОБС - 1			
	ГОСТ 24454-80*Е	Древесина коробки	-	-	0,036м^3
	То же	Древесина переплета	-	-	0,016м^3
	То же	Древесина жалюзей	-	-	0,032м^3
		Стандартные изделия			
	ГОСТ 5088-78 2005	Петля ПВ 4-90-1	3		
		Оконный блок ОБС - 2			
	ГОСТ 24454-80*Е	Древесина коробки	-	-	0,036м
	То же	Древесина переплета	-	-	0,016м^3
	То же	Древесина жалюзей	-	-	0,032м^3
	ГОСТ 111-78*2014	Стекло оконное 830 х 1350	1		толщ.4мм
		Стандартные изделия			
	ГОСТ 5088-78 2005	Петля ПВ 4-90-1	3		

Привязан 100-1-АС
Исполнил Крылова
Проверил Бычкова
Н.контр. Бычкова
Инв. №

1. Данный лист см. совместно с листом АС-45

Изм.	Кол.уч.	Лист	№док.	Подп.	Дата
Нач.отд.	Елкеева				
Проверил	Северина				
Разработал	Муратова				

171-1-АС

Строительство реабилитационного центра на 150мест для детей-инвалидов в г. Семей ВКО

Блок А1

Стадия	Лист	Листов
РП	46	

Окно индивидуальное ОБС -1, ОБС -2.

ТОО ПИИ "Семстройпроект"

Спецификация древесины

Марка	Обозначение	Наименование	Кол. шт.	Объем, $м^3$	Примечан.
1	2	3	4	5	6
С1		Стропила 50 x 200(h) L=3470	307	10,653	
С2		50 x 200(h) L=3700	51	1,89	
С3		50 x 200(h) L=1850	8	0,148	
Ст1		Стойка 150 x 150 L=3030	2	0,136	
Ст2		130 x 130 L=2380	38	1,528	
Ст3		100 x 100 L=1640	40	0,656	
Ст4		100 x 100 L=900	54	0,486	
Ст5		130 x 130 L=2460	2	0,083	
Ст6		100 x 100 L=1510	8	0,121	
Ст7		130 x 130 L=2290	1	0,04	
Ст8		100 x 100 L=1340	4	0,054	
Ст9		100 x 100 L=970	2	0,02	
Ст10		100 x 100 L=1950	1	0,02	
Ст11		100 x 100 L=1380	3	0,041	
Ст12		130 x 130 L=2620	6	0,27	
Ст13		100 x 100 L=500	5	0,025	
Ст14		100 x 100 L=1800	4	0,072	
ПР1		Прогон 100x200 Lобщ.=421,32п.м.		8,43	
Л1		Лежень 150x100 Lобщ.=388,12п.м.		5,822	
Бр1		Брус 100x100 Lобщ.=92,0 п.м.		0,92	
М-1		Мауэрлат100x100 Lобщ.=174,03п.м.		1,74	
Р1		Ригель 100x100 Lобщ.=5,0 п.м.		0,05	
Н-1		Нарожник 200x50 Lобщ.=150,48п.м.		1,505	
Д1		Диагональная нога 2(50 x 200) L=4550	2	0,182	
Д2		2(50 x 200) L=4200	9	0,756	
Д3		2(50 x 200) L=3950	2	0,158	
Д4		2(50 x 200) L=3650	8	0,584	
П1		Подкос 150 x 150 L=1700	1	0,038	
П2		100 x 100 L=1300	2	0,026	
З-1		Затяжка 50 x 150 L=4150	53	1,65	
НК 1		Накладка 50 x 175 L=500	120	0,525	
НК 2		40 x 150 L=1000	2	0,012	
К1		Кобылка 40 x 150 L=3700	92	2,042	
КБ		Коньковый брус 60x150 Lобщ.=60,0п.м.	-	0,54	
СВ1		Связи 50 x 150 L=267,6п.м	-	2,007	
СВ2		Связи 50 x 150 L=3500	72	1,89	
		Обрешетка 100x40 Lобщ.=3970,32 п.м.		15,9	
		Обрешетка 50x50 Lобщ.=534,0 п.м.		1,34	
		Опорный брусок 50 x 50 L=600	190	0,285	
		Упорный брусок 50 x 50 L=350	6	0,0053	
		Лобовая доска 19x200 Lобщ.=87,2п.м.	-	0,33	
ПД1		Подкладная доска 380x50 L=380	18	0,13	
		Доски подшивки карниза 19 x 150 Sобщ.=52,32, $м^2$	-	1,0	
		Доски настила 100x40 Sобщ.=183,64м2	-	7,346	
		Балка 60x150 Lобщ.=87,2п.м.	-	0,785	
		Накладка 40 x150 Lобщ.=84,64п.м.	-	0,51	
Б1		Брусок 50x100 Lобщ.=89,56 п.м.		0,45	
Б2		Брусок 50x50 Lобщ.=268,7 п.м.		0,672	
СО1	л.АС- 45	Слуховое окно СО1	8		
ОИ-1	л.АС- 44	Окно индивидуальное ОИ-1	2		
КВ1	л.АС-43	Козырек КВ1	72		
КВ2	То же	Козырек КВ2	37		
		Металлочерепица ПП t=0,5мм S, $м^2$	-	-	1757,8
		Метал. реечные панели, $м^2$	-	-	133.6

Марка	Обозначение	Наименование	Кол. шт.	Масса ед.,кг.	Примечан.
1	2	3	4	5	6
	ГОСТ 8510-93	Уголок N160x100x9 Lобщ.=74,5м.п	-	18	1341кг
	ГОСТ 8509-93	Уголок N50x5 Lобщ.=89,56м.п	-	3,77	337,64кг
	ГОСТ 7798-70*	Болт М 12x245	167		
	То же	Болт М 16x350	2		
	ГОСТ 5916-70*	Гайка М 12	167		
	То же	Гайка М 16	2		
	ГОСТ 34028-2016	Скоба Ø 10А500L=300	362	0,185	
	ГОСТ 34028-2016	Анкер Ø 10А500 L=100	90	0,0617	
	ГОСТ 1.100.2-5 вып.1	Стремянка ЛВ-6.18	10	18,06	

1. Материалом элементов стропил служит сосна 2-й категории, влажностью не более 20%.
2. Деревянные элементы, соприкасающиеся с кирпичными стенами или бетонными конструкциями, покрываются толем и тщательно антисептируются водным раствором фтористого натрия.
3. Пиломатериалы пропитать огнезащитной композицией "СПАРК"-древесина (ТУ 647РК19770309-ТОО-001-2000).
4. Основными элементами подстропильной конструкции являются прогоны, опирающиеся на деревянные стойки и передающие давление от веса крыши на несущие стены.
5. Вентиляция чердачной крыши естественная через слуховые окна.
6. Данный лист смотри с листами АС-40÷46.
7. Кирпичные столбики, карнизную часть выкладывать из силикатного кирпича марки СУРПо М 100/25, ГОСТ 379-2015 на растворе М-25. Столбики размерами 250x250x300(h) выкладывать в местах стыков плит перекрытия.
8. В местах прохождения вентиляционных каналов стропила раздвинуть в зависимости от размера шахты.
9. В прикарнизной части крыши по периметру здания по поверхности теплоизоляционного слоя уложить защитную полосу из рубероида шириной 1м.

Приказ № 100-1-АС

Исполнил	Крылова	01.21
Проверил	Бычкова	
Н.контр.	Бычкова	
Инв. №		

Изм.	Кол.уч.	Лист	№док.	Подп.	Дата	171-1-АС			
						Строительство реабилитационного центра на 150мест для детей-инвалидов в г. Семей ВКО			
Нач.отд.		Елкеева				Блок А1	Стадия	Лист	Листов
Проверил		Северина					РП	47	
Разработал		Муратова				Спецификация древесины.	ТОО ПИИ "Семстройпроект"		

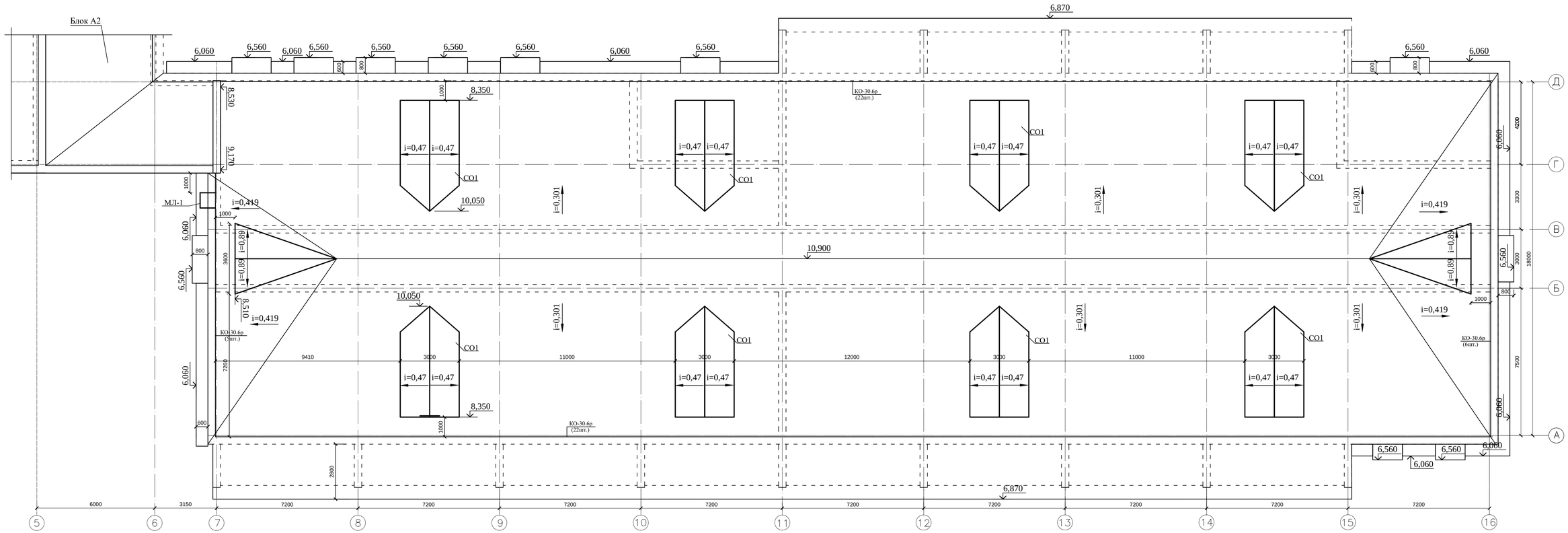

Марка, поз.	Обозначение	Наименование	Кол. шт.	Масса кг	Примечание
1	2	3	4	5	6
КО-30.6р	Серия 1.100.2-5 вып.1	Ограждение крыши КО-30.6р	155	13,95	
МЛ-1	171-1 л.АС-49	Пожарная лестница МЛ-1	1		

Ситуационная схема

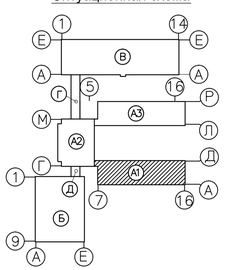

1. Кровлю выполнить из металлочерепицы ПП 0,55мм по деревянной обрешетке
2. Укладку металлочерепицы производить с нахлестом не менее 200мм и герметизацией стыков.
3. Крепление металлочерепицы производить самонарезающими винтами с шайбой и герметизирующими прокладками. Расход крепежных элементов -6-8шт. на 1м^2.
4. Размещение вентканалов на плане условно не показано. Развертки вентканалов и привязки их по стенам смотри на листах АС- 17 ÷19.
5. Примыкание вентиляционных шахт к кровле принято по серии 2.160-9 в.1 узел 10 и по серии 2.160-1 в.2 по типу узла 32, премыкание слуховых окон -по типу узлов 29,30.

Привязан 100-1-АС

Исполнил.	Крылова		
Проверил.	Бычкова		
Н.контр.	Бычкова		Лист 21
Инв. №			

Изм.	Кол.уч.	Лист	N док.	Подп.	Дата
Нач.отд.		Елкеева			
Проверил		Бычкова			
Разработал		Муратова			

171-1-АС

Строительство реабилитационного центра на 150мест для детей-инвалидов в г. Семей ВКО

Блок А1

План кровли

Стадия	Лист	Листов
РП	48	

ТОО ПИИ "Семстройпроект"

Схема установки лестницы МЛ 1

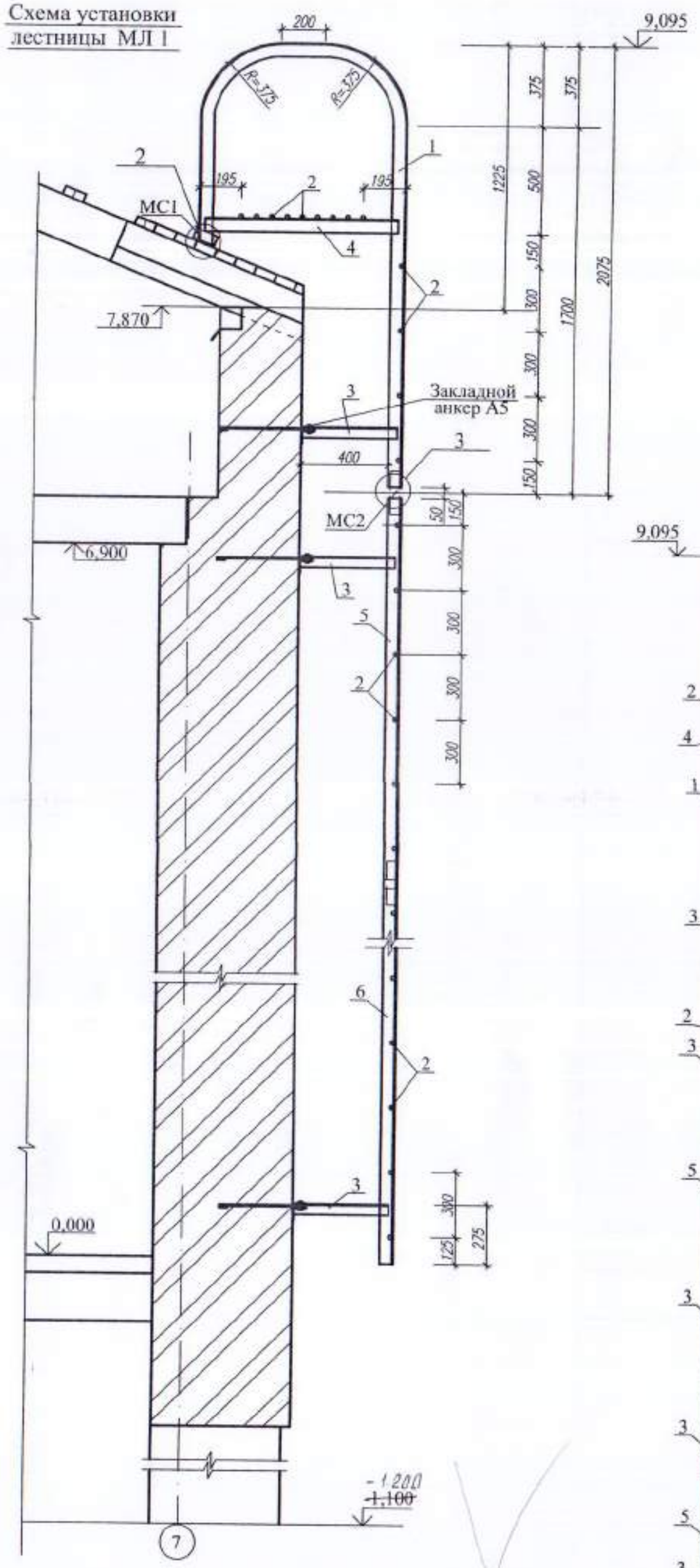

Монтажная схема пожарной лестницы МЛ 1

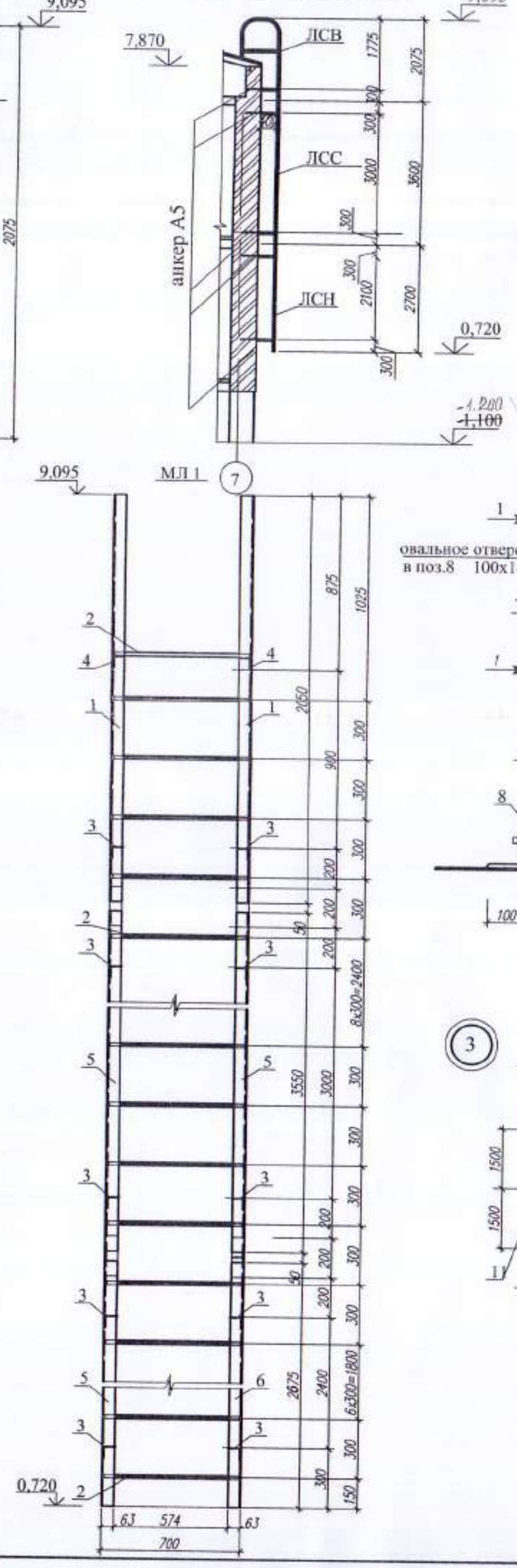

Анкер А5

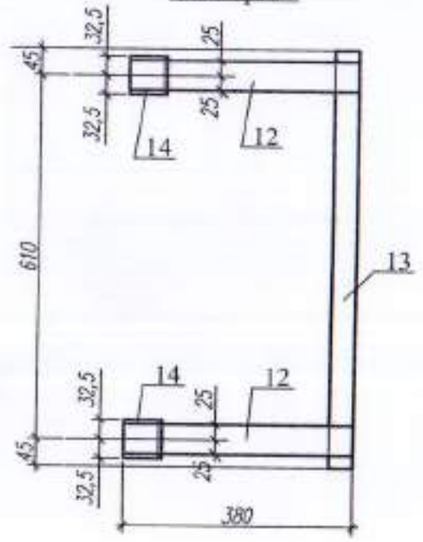

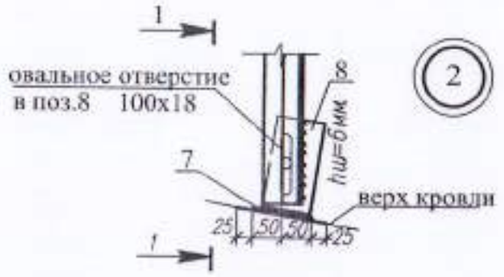

1 - 1

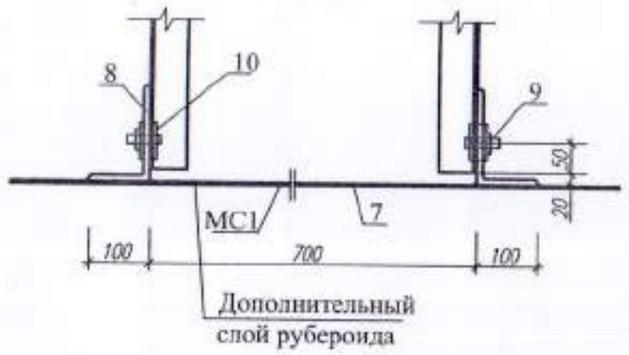

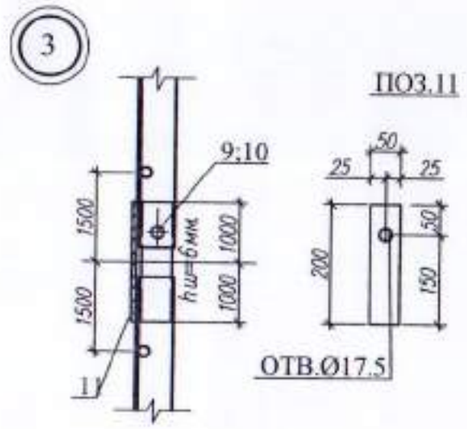

Марка	Обозначение	Наименование	Кол. шт.	Масса ед., кг	Примеч.
		Металлическая лестница МЛ 1		237,8	
		Сборочные единицы			
		ЛСВ	1	75,36	
1	ГОСТ 8509-93	∟ 63 х 6 L=3700	1+1	21,16	
2	ГОСТ ~~5781-82*~~ 34028-2016	∅ 18 L=670	13	1,34	
3	ГОСТ 8509-93	∟ 63 х 6 L=445	1+1	2,55	
4	ГОСТ 8510-86-93	∟ 63 х 6 L=920	2	5,26	
		ЛСС	1	66,90	
5	ГОСТ 8509-93	∟ 63 х 6 L=3550	1+1	20,31	
2	ГОСТ ~~5781-82*~~ 34028-2016	∅ 18 L=670	12	1,34	
3	ГОСТ 8509-93	∟ 63 х 6 L=445	2+2	2,55	
		ЛСН	1	52,9	
6	ГОСТ 8509-93	∟ 63 х 6 ГОСТ L=2675	1+1	15,301	
2	ГОСТ ~~5781-82*~~ 34028-2016	∅ 18 L=670	9	1,34	12,06
3	ГОСТ 8509-93	∟ 63 х 6 L=445	2+2	2,55	
		МС 1	1	9,68	
7	ГОСТ 103-2006	— 100 х 6 L=1300	1	6,12	
8	ГОСТ 8510-86-93	∟ 160 х 100 х 10 L=80	2	1,59	
9		Болт М 16 с гайкой L=50	2	0,16	
10		Шайба 32 х 16,5 х 3	4	0,014	
		МС 2	4	0,82	
11	ГОСТ 103-2006	— 50 х 8 L=200	1	0,63	
9		Болт М 16 с гайкой L=50	1	0,16	
10		Шайба 32 х 16,5 х 3	2	0,014	
		Анкер А-5	5	5,28	
12	ГОСТ 103-2006	— 50 х 8 L=380	2	1,19	
13	То же	— 40 х 8 L=700	1	1,76	
14	ГОСТ 8509-93	∟ 63 х 6 L=65	2	0,37	
		Болт М16 с гайкой и шайбой L=50	2	0,20	

Привязан 100-1-АС

Исполнил	Крылова	09.21
Проверил	Бычкова	
Н.контр.	Бычкова	
Инв. №		

1. Данный лист смотри совместно с листом АС-48.
2. Сварку производить по ГОСТ 5264-80* электродами Э42 по ГОСТ 9467-91*. Катеты швов принимать по минимальной толщине свариваемых элементов.

Изм.	Кол.уч.	Лист	№док.	Подп.	Дата
Нач.отд.		Елкеева			
Проверил		Бычкова			
Разработал		Муратова			

171-1-АС

Строительство реабилитационного центра на 150мест для детей-инвалидов в г. Семей ВКО

Блок А1

Стадия	Лист	Листов
РП	49	

Монтажная схема пожарной лестницы МЛ 1. Пожарная лестница МЛ 1.

ТОО ПИИ "Семстройпроект"

1–1

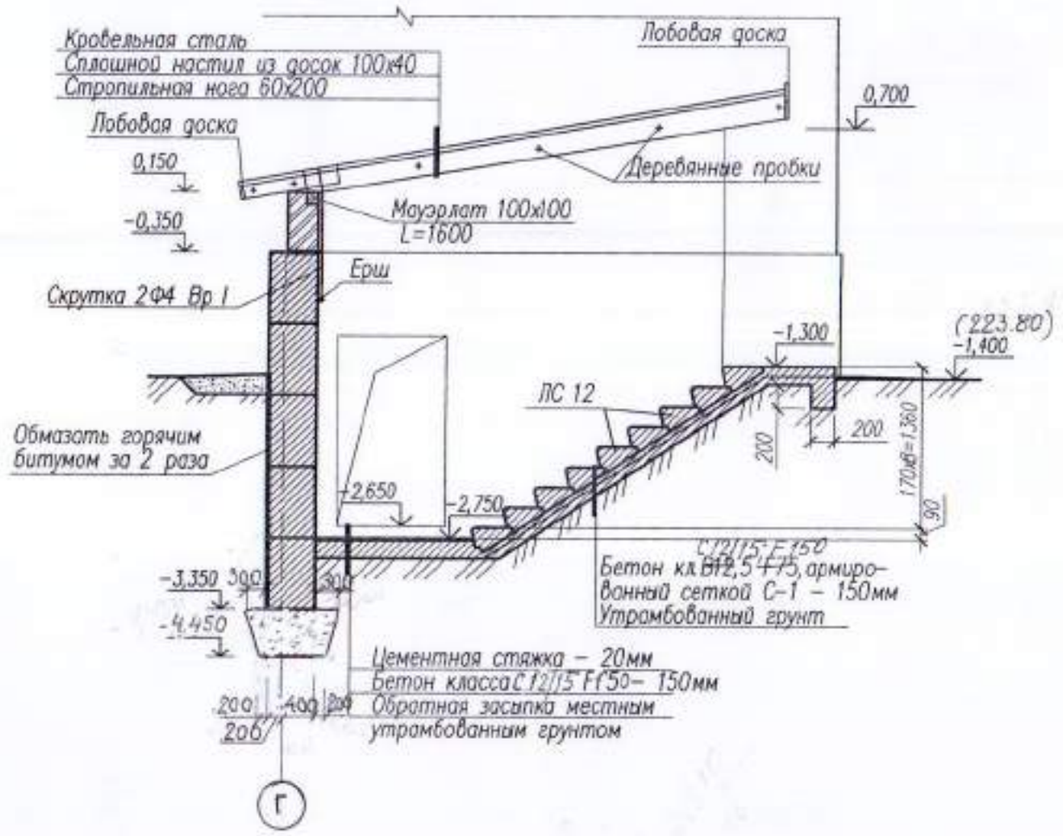

2–2

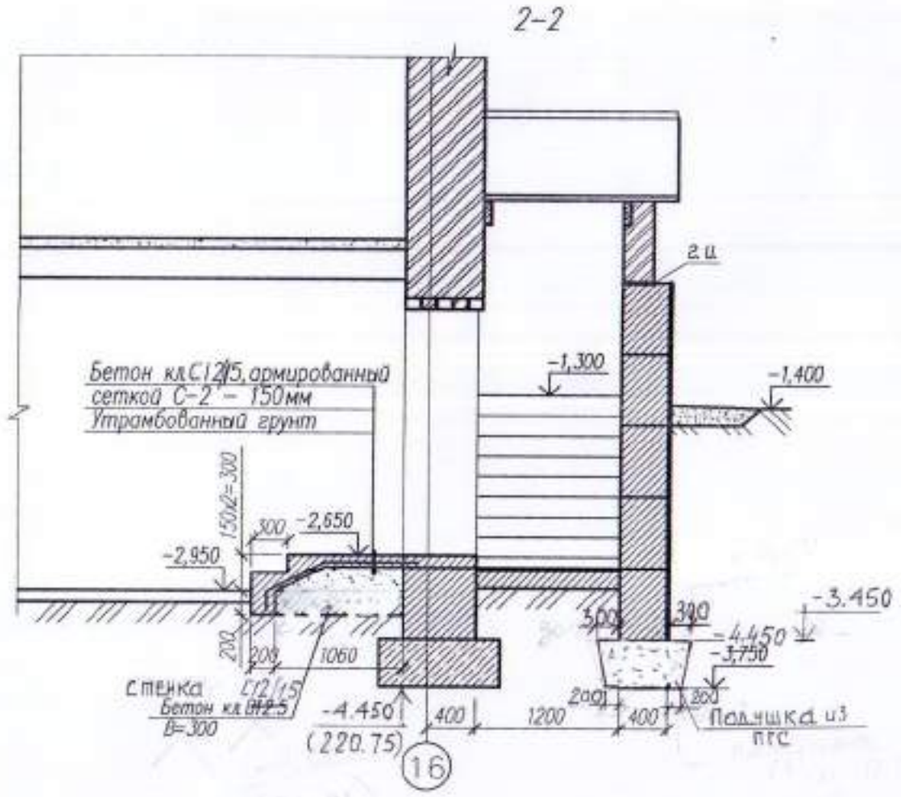

Марка поз.	Обозначение	Наименование	Кол.	Масса ед. кг	Примечание
1	ГОСТ 13579-~~78*~~2018	Блок фундаментный ФБС 24.4.6-Т	3	1300	на суль-
2	то же	то же ФБС 12.4.6-Т	10	640	фалтостойк
3	"	" ФБС 9.4.6-Т	6	470	КОМ горяч
ЛС 12	ГОСТ 8717.1-~~84~~ 2016	Ступени бетонные ЛС12.17-Б	9	128	
С-1	ГОСТ 8478-81*	Сетка $\frac{5\ Вр\ I-100}{5\ Вр\ I-100}$ 1200х3350	1	13,0	
С-2	то же	Сетка $\frac{5\ Вр\ I-100}{5\ Вр\ I-100}$ 1500х1450	1	7,04	
		Мауэрлат 100х100 L=1600	1		0,016м3
		Стропильная нога 60х200 L=4100	2		0,098м3
		Кобылка 40х150 L=800	2		0,01м3
		Настил из досок 100х40 S=7,41м2			0,30м3
		Лобовая доска 25х150 L=1600	3		0,018м3
	ГОСТ 14918-~~80*~~2020	Оцинк кровельная сталь б=0,7мм,м2	8,0	5,7	45,6кг

Вход в подвал

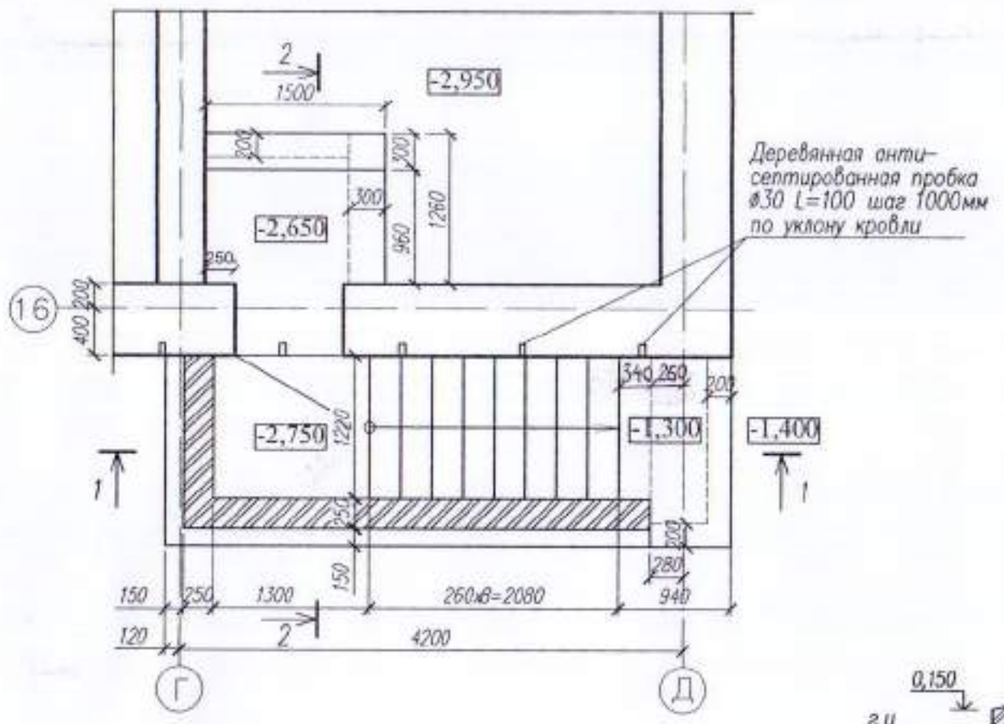

План фундаментов

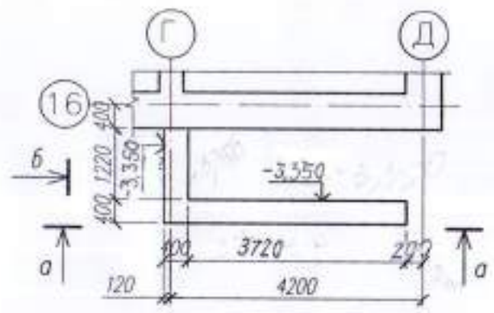

вид а

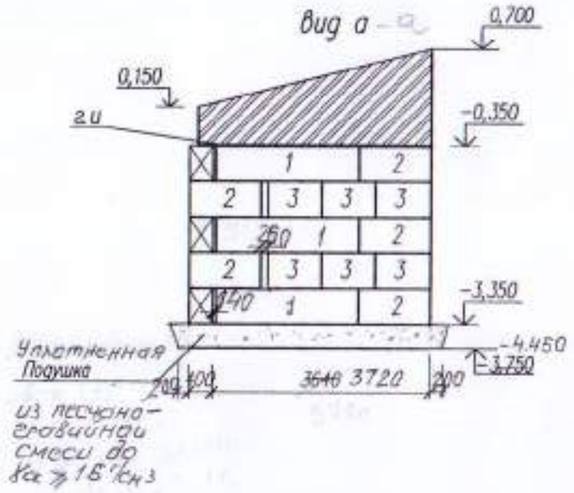

вид б

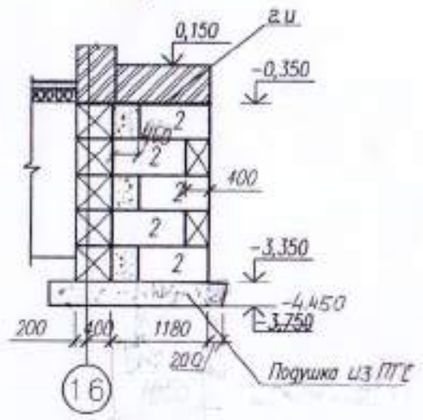

Принят 100-1-АС

Исполнил	Крылова	01-21
Проверил	Бычкова	
Н.контр.	Бычкова	
Инв. №		

1. Стенки входа в подвал выполнить из силикатного кирпича ~~СР~~ СУРПо-100/25 ГОСТ 379-~~95~~ 2015 на цементно-песчаном растворе М25.
2. Кладку бетонных блоков выполнять на цементно-песчаном растворе М 50.
3. Горизонтальная гидроизоляция (г.и.) из слоя цементного раствора состава ½ толщиной 20мм.
4. Монолитные заделки фундаментов из бетона класса В7,5. Расход бетона–0,4м3.
5. Расход бетона класса В 12,5 –3,97м3.
6. Стропильную ногу по оси 16 прибить гвоздями К 5х200.
7. Все деревянные конструкции антисептировать и подвергнуть обработке огнезащитными составами.

Изм.	Кол.уч.	Лист	№док.	Подп.	Дата	171-1-АС		
						Строительство реабилитационного центра на 150мест для детей-инвалидов в г. Семей ВКО		
Нач.отд.		Елкеева				Блок А1	Стадия	Лист	Листов
Проверил		Бычкова					РП	50	
Разработал		Муратова				Вход в подвал.	ТОО ПИИ "Семстройпроект"	

Схема армирования стен 1 этажа

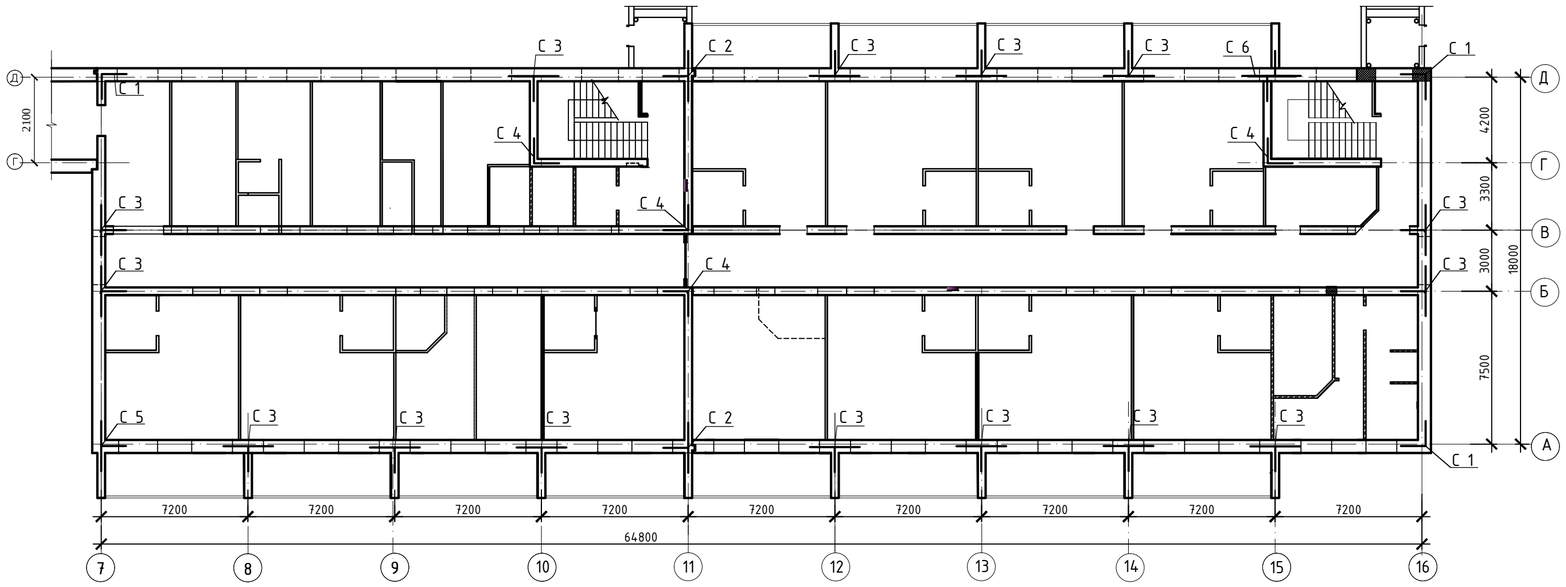

Схема армирования стен 2 этажа

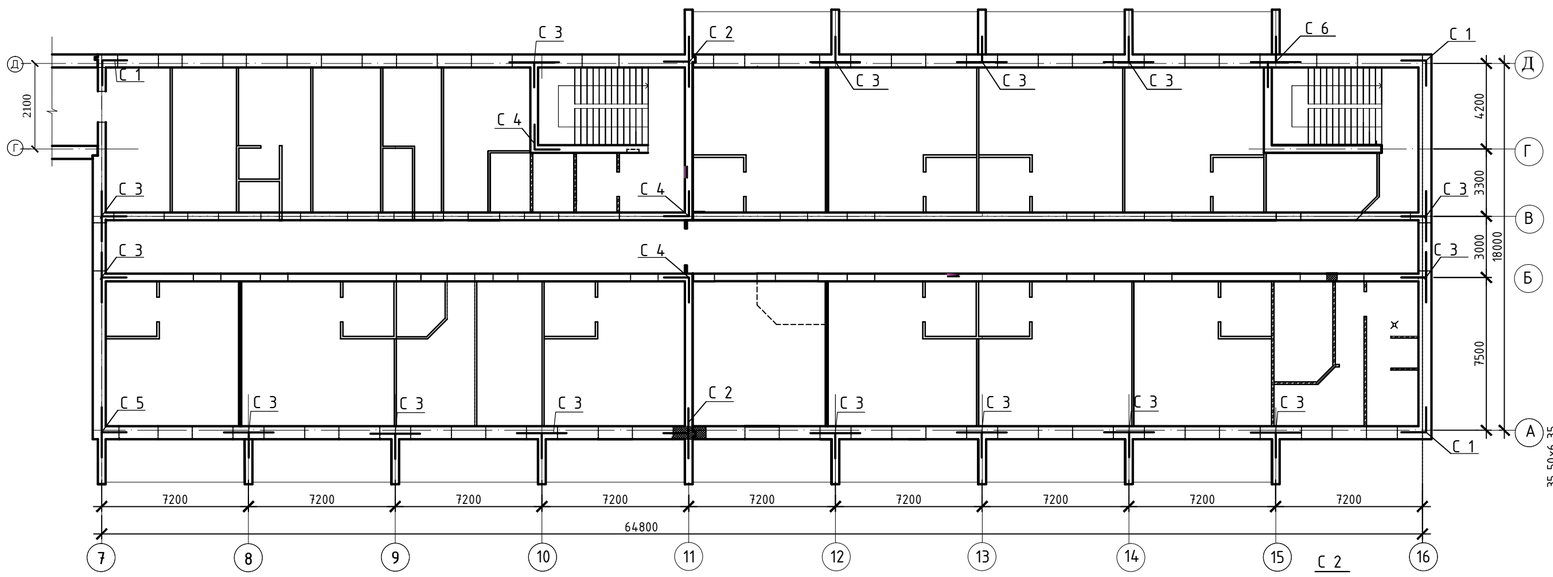

Спецификация изделий

Марка	Поз.	Наименование	Кол.	Масса 1 дет., кг	Масса изделий, кг
1	2	3	4	5	6
С 1	1	⌀5 Вр I ГОСТ6727-80* L=1820	24	0,280	7,86
	2	⌀5 Вр I ГОСТ6727-80* L=620	12	0,095	
С 2	1	⌀5 Вр I ГОСТ6727-80* L=1820	12	0,280	6,21
	2	⌀5 Вр I ГОСТ6727-80* L=620	5	0,095	
	3	⌀4 Вр I ГОСТ6727-80* L=3000	7	0,297	
	4	⌀4 Вр I ГОСТ6727-80* L=370	8	0,037	
С 3	4	⌀4 Вр I ГОСТ6727-80* L=370	4	0,037	4,33
	5	⌀4 Вр I ГОСТ6727-80* L=1820	7	0,18	
	6	⌀4 Вр I ГОСТ6727-80* L=620	6	0,061	
	7	⌀4 Вр I ГОСТ6727-80* L=2150	12	0,213	
С 4	4	⌀4 Вр I ГОСТ6727-80* L=370	6	0,037	1,72
	8	⌀4 Вр I ГОСТ6727-80* L=1260	12	0,125	
С 5	1	⌀5 Вр I ГОСТ6727-80* L=1820	24	0,28	9,27
	2	⌀5 Вр I ГОСТ6727-80* L=620	12	0,095	
	5	⌀4 Вр I ГОСТ6727-80* L=1820	7	0,18	
	4	⌀4 Вр I ГОСТ6727-80* L=370	4	0,037	
С 6	4	⌀4 Вр I ГОСТ6727-80* L=370	8	0,037	8,68
	5	⌀4 Вр I ГОСТ6727-80* L=1820	12	0,180	
	2	⌀5 Вр I ГОСТ6727-80* L=620	12	0,095	
	9	⌀5 Вр I ГОСТ6727-80* L=2750	12	0,424	

С 3

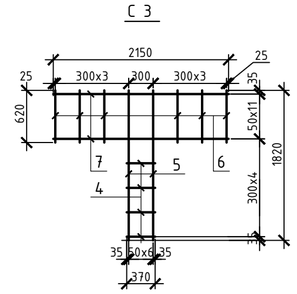

С 4

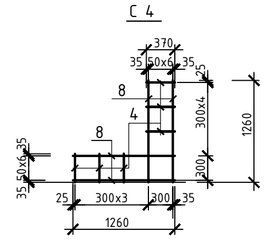

С 5

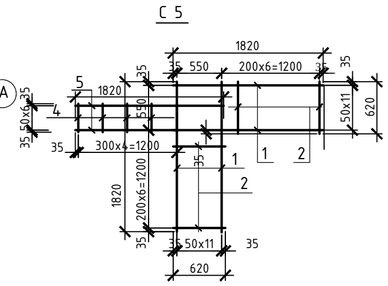

С 6

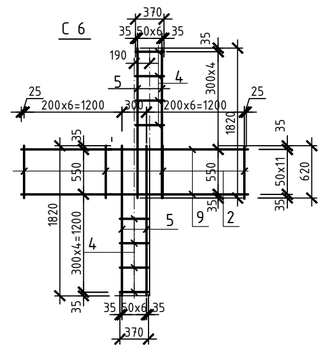

Спецификация элементов армирования стен

Марка, поз.	Обозначение	Наименование	Кол-во	Масса ед.кг	Примечание
С 1	данный лист	Сетки С 1	6	7,86	
С 2	то же	С 2	4	6,21	
С 3	"	С 3	30	4,33	
С 4	"	С 4	8	1,72	
С 5	"	С 5	2	9,27	
С 6	"	С 6	2	8,68	

С 1

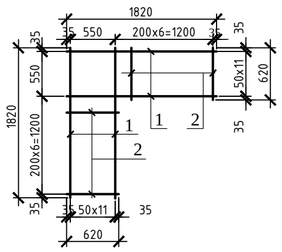

С 2

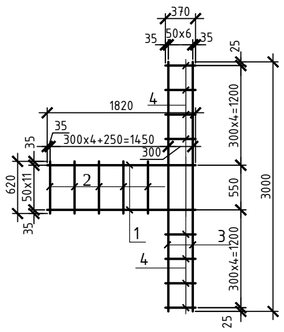

1. Арматурные сетки С1...С6 укладывать в углах и пересечениях наружных и внутренних стен под плитами перекрытий.

						100-1-АС
						Строительство реабилитационного центра на 150 мест для инвалидов в г.Семей ВКО. Корректировка
Изм.	Кол.уч	Лист	Nдок.	Подп.	Дата	
Нач.отд.	Елкеева					Блок А1
Проверил	Бычкова					Стадия: РП; Лист: 51; Листов:
Разраб.	Крылова					Схема армирования стен 1 и 2 этажей
Н.контр.	Бычкова					ТОО ПИИ "Семстройпроект"

Крыльцо входа №2

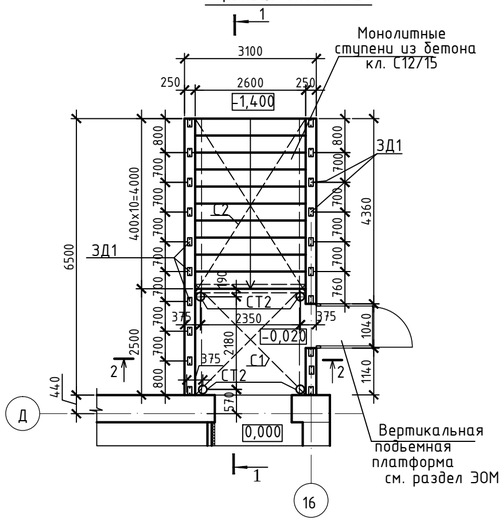

2-2

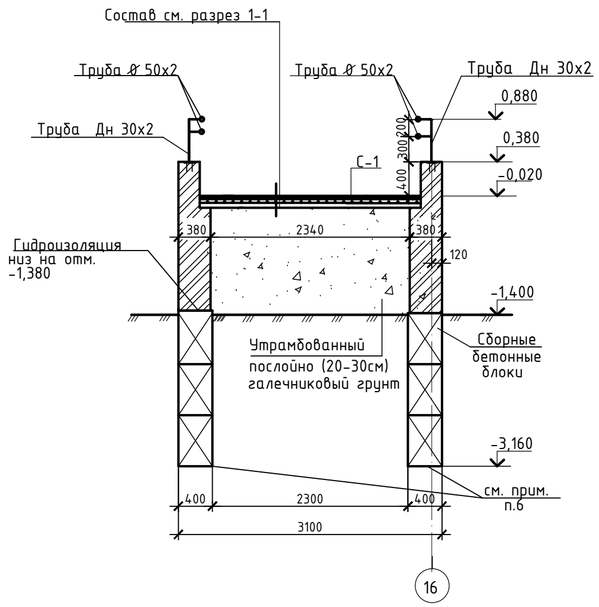

План фундаментов.

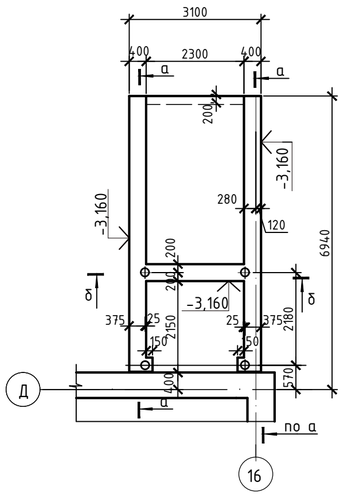

Спецификация элементов крыльца №2

Марка поз.	Обозначение	Наименование	Кол. шт.	Масса ед., кг	Примеч.
		Бетонные блоки стен подвала			
1	ГОСТ 13579-2018	ФБС 24.4.6-т	4	1300	на сульфатостойком портландцементе
2	то же	ФБС 12.4.6-т	11	640	
3	"	ФБС 9.4.6-т	22	470	
С 1	ГОСТ 8478-81*	Сетка $\frac{5Вр I-100}{5Вр I-100}$ 2160х2600	1	17,79	
С 2	то же	Сетка $\frac{5Вр I-100}{5Вр I-100}$ 2600х4630	1	38,14	
Зд 1		Закладной элемент Зд 1	20	1,19	
	ГОСТ 10704-91	Труба Дн 50х2 Lобщ.=26,6м.п.		63,04	
	то же	Труба Дн 30х2 L=500	20	0,70	
СТ2	АС-53	Стойка СТ2	4		
		Материалы:			
		Бетон класса С12/15, F150, $м^3$	3,54		

1-1

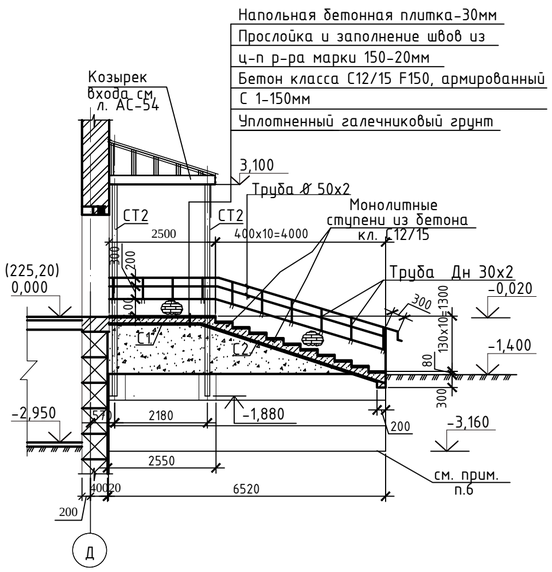

Развертка фундаментов по а-а

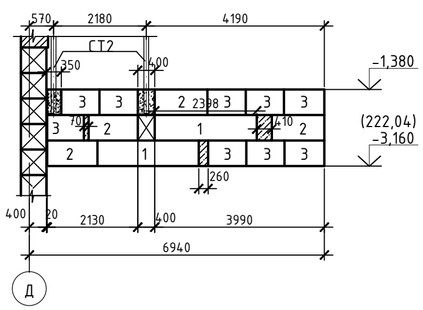

Развертка фундаментов по б-б

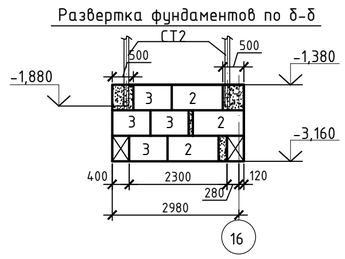

Зд 1

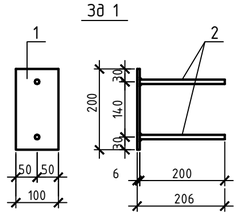

1. Кладку ограждающих конструкций крыльца выполнить из керамического кирпича Кр-р по 250х120х65/1,4НФ/100/2,0/50 ГОСТ 530-2012 на цементно-песчаном растворе М-50.
2. Горизонтальная гидроизоляция стен на отм.-1,380 выполняется из слоя цементного раствора состава 1:2, толщиной 20мм.
3. Цоколь, боковые поверхности крыльца облицовываются фасадными керамическими плитками.
4. Ступени и площадка крыльца облицовываются напольной керамической плиткой, нескользкой, стойкой к истиранию.
5. Расход бетона на монолитные заделки класса В7,5-0,8м3
6. Под подошвой фундаментов выполнить послойно- уплотненную 20-30см гравийно-песчаную подушку толщиной 50см до плотности Y ≥1,65т/м3.
7. Конструкция платформы крепится к основанию и к стене ограждения площадки крыльца.

Спецификация стали

Формат	Зона	Позиция	Обозначение	Наименование	Кол.	Примеч.
				Закладной элемент Зд 1		1,19кг
		1	ГОСТ 103-2006	Полоса -6х100 L=200	1	0,94кг
		2	ГОСТ 34028-2016	Арматура Ф10 А400 L=200	2	0,123кг

Изм.	Кол.уч.	Лист	№док.	Подп.	Дата	100-1-АС
						"Строительство реабилитационного центра на 150мест для инвалидов в г.Семей, ВКО. Корректировка"
Нач.отд.		Елкеева				Блок А1 — Стадия: РП; Лист: 52; Листов:
Проверил		Бычкова				
Выполнил		Крылова				Крыльцо входа №2
Н.контр.		Бычкова				ТОО ПИИ "Семстройпроект"

Крыльцо входа №1

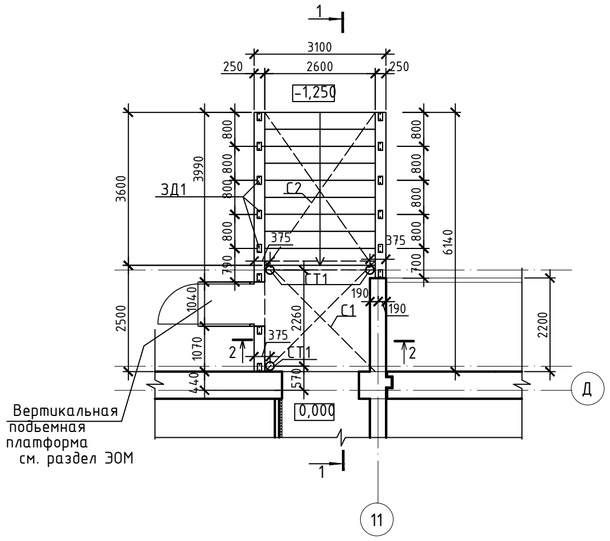

2-2

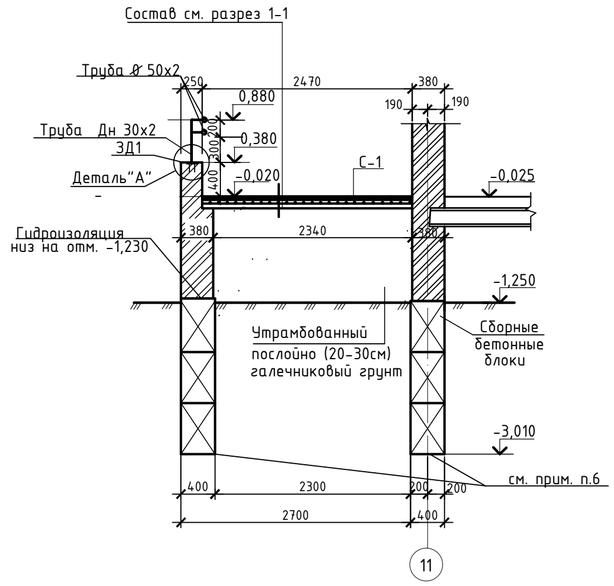

Спецификация элементов крыльца №1

Марка поз.	Обозначение	Наименование	Кол. шт.	Масса ед., кг	Примеч.
		Бетонные блоки стен подвала			
1	ГОСТ 13579-2018	ФБС 24.4.6-т	6	1300	на сульфатостойком портландцементе
2	то же	ФБС 12.4.6-т	9	640	
3	"	ФБС 9.4.6-т	10	470	
С 1	ГОСТ 8478-81*	Сетка 5Вр1-100 / 5Вр1-100 2160х2470	1	16,90	
С 2	то же	Сетка 5Вр1-100 / 5Вр1-100 2600х4300	1	35,42	
Зд 1	АС-52	Закладной элемент Зд 1	14	1,19	
	ГОСТ 10704-91	Труба Дн 50х2 Lобщ.=19,2м.п.		45,5	
	то же	Труба Дн 30х2 L=500	14	0,70	
СТ1	АС-53	Стойка СТ1	3		
		Материалы:			
		Бетон класса С12/15, F150, $м^3$	3,46м		
		Стойка СТ1(СТ2)		96,93(99,20)	
1.1(1.1а)	ГОСТ 8732-70	Труба стальная 108х6, L=4790(4940)	1	72,28(74,54)	
1.2	ГОСТ 103-2006	Пластина -20х250, L=250	2	9,813	
1.3	То же	Ребро -8х100, L=200	4	1,256	

1-1

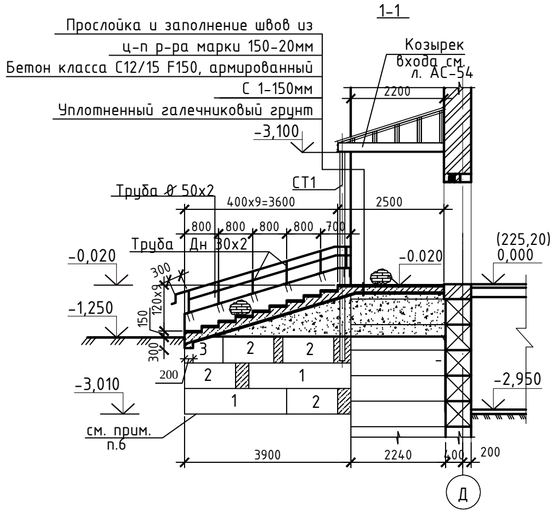

План фундаментов.

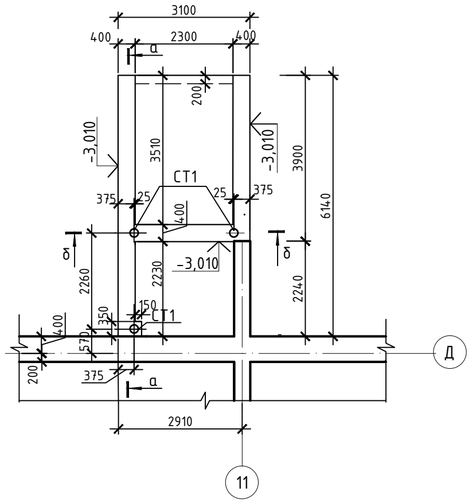

Стойка Ст1(СТ2)

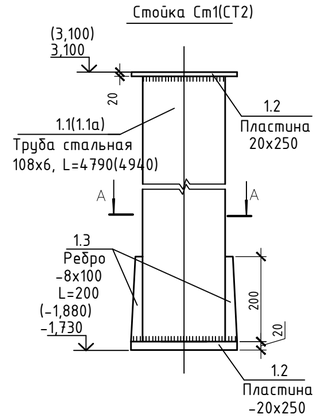

А - А

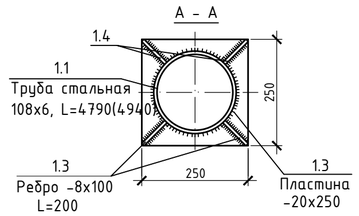

Развертка фундаментов по а-а

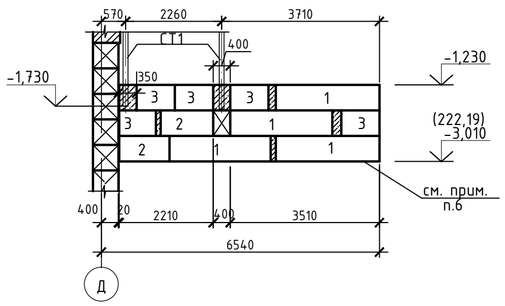

Развертка фундаментов по б-б

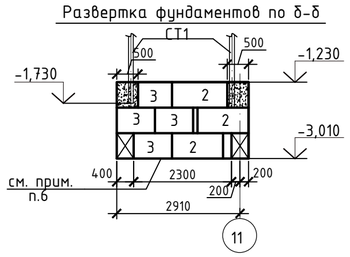

Деталь А

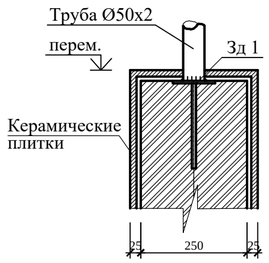

1. Кладку ограждающих конструкций крыльца выполнить из керамического кирпича Кр-р по 250х120х65/1,4НФ/100/2,0/50 ГОСТ 530-2012 на цементно-песчаном растворе М-50.
2. Горизонтальная гидроизоляция стен на отм.-1,230 выполняется из слоя цементного раствора состава 1:2, толщиной 20мм.
3. Цоколь, боковые поверхности крыльца облицовываются фасадными керамическими плитками.
4. Ступени и площадка крыльца облицовываются напольной керамической плиткой, нескользкой, стойкой к истиранию.
5. Расход бетона на монолитные заделки класса В7,5-0,65м3
6. Под подошвой фундаментов выполнить послойно- уплотненную 20-30см гравийно-песчаную подушку толщиной 60см до плотности Y≥1,65т/м3
7. Конструкция платформы крепится к основанию и стенке ограждения площадки крыльца

Изм.	Кол.уч.	Лист	№док.	Подп.	Дата	100-1-АС		
						"Строительство реабилитационного центра на 150мест для инвалидов в г.Семей, ВКО. Корректировка"		
Нач.отд.	Елкеева					Блок А1	Стадия: РП	Лист: 53 / Листов:
Проверил	Бычкова							
Выполнил	Крылова					Крыльцо входа №1 .	ТОО ПИИ "Семстройпроект"	
Н.контр.	Бычкова							

Козырек входа КВ1

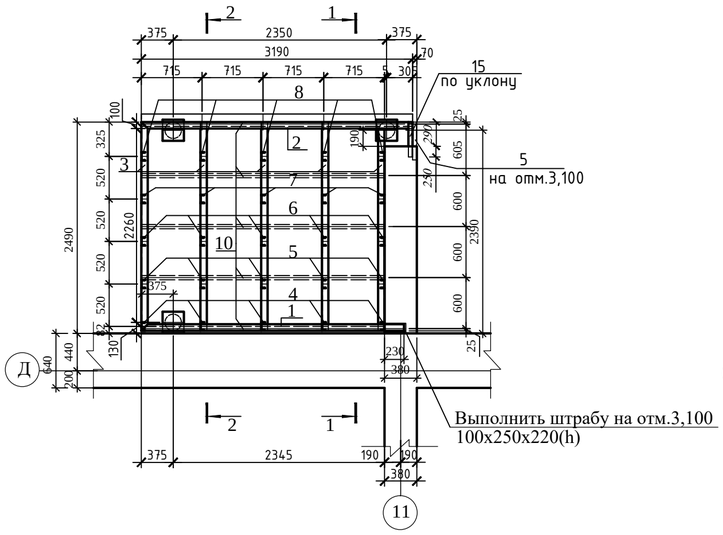

Козырек входа КВ2

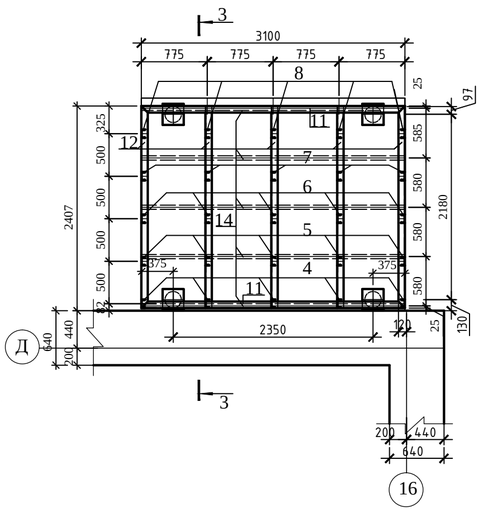

1 - 1

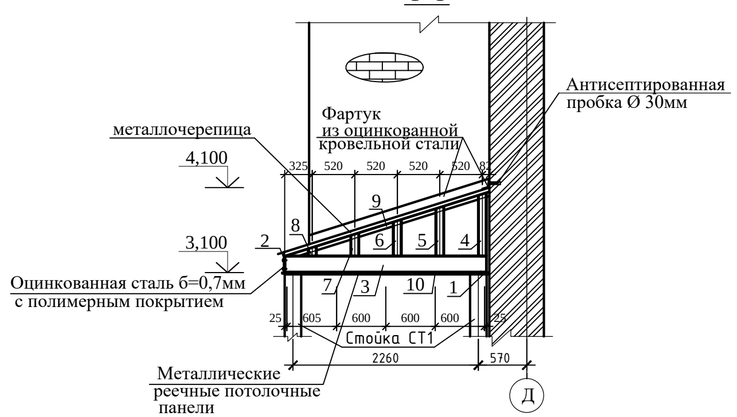

2 - 2

3 - 3

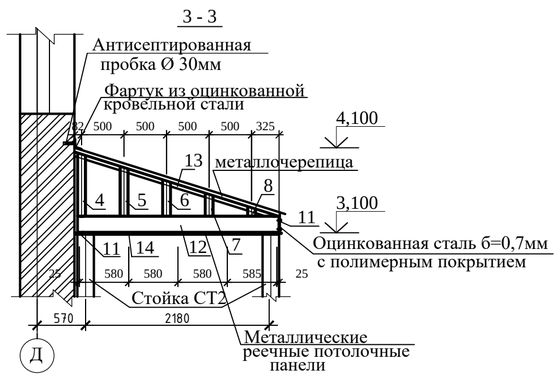

Спецификация элементов козырьков входа

Марка поз.	Обозначение	Наименование	Кол. шт.	Масса ед., кг	Примеч.
1	2	3	4	5	6
		Козырек входа КВ1	1		
1	ГОСТ 8240-97	Швеллер №20, L=2950	1	54,28	
2	то же	Швеллер №20, L=2850	1	62,04	
3	"	Швеллер №20, L=2460	5	45,26	
4	"	Швеллер №10, L=735	5	6,31	
5	"	Швеллер №10, L=580	6	4,98	
6	"	Швеллер №10, L=420	5	3,61	
7	"	Швеллер №10, L=260	5	2,23	
8	"	Швеллер №10, L=103	5	0,88	
9	ГОСТ 8510-93	Уголок ∟ 50 х 5 L=2595	5	9,78	
10	ГОСТ 103-2006	Пластина 50х10 L=2850	5	2,036	
15	ГОСТ 8510-93	Уголок ∟ 50 х 5 L=540	1	9,78	
		Металлочерепица S,м ^{2}	-	-	7,85м^2
		Металлические реечные потолочные панели S, м^2	-	-	8,48м^2
	ГОСТ 14918-2020	Листовая кровельная сталь -0,7, S, м^2	-	-	2,00м^2
	ГОСТ 30246-2016	Оцинкованная сталь с полимерным покрытием б=0,7, S, м^2	-	-	1,30м^2
		Козырек входа КВ2	1		
11	ГОСТ 8240-97	Швеллер №20, L=3100	2	57,04	
12	то же	Швеллер №20, L=2375	5	43,70	
4	"	Швеллер №10, L=735	5	6,31	
5	"	Швеллер №10, L=580	5	4,98	
6	"	Швеллер №10, L=420	5	3,61	
7	"	Швеллер №10, L=260	5	2,23	
8	"	Швеллер №10, L=103	5	0,88	
13	ГОСТ 8510-93	Уголок ∟50 х 5 L=2515	5	9,48	
14	ГОСТ 103-2006	Пластина 50х10 L=3100	5	12,17	
		Металлочерепица S, м^2	-	-	8,28м^2
		Металлические реечные потолочные панели S, м^2	-	-	9,38м^2
	ГОСТ 14918-2020	Листовая кровельная сталь -0,7, S, м^2	-	-	2,20м^2
	ГОСТ 30246-2016	Оцинкованная сталь с полимерным покрытием б=0,7, S, м^2	-	-	1,80м^2

1. Сварку производить электродами Э-42 по ГОСТ 9467-91* hшв.=6мм.
2. Металлочерепица укладывается по металлическим конструкциям с креплением самонарезающими винтами с шагом 500мм. Отверстия под болты сверлятся по месту.
3. Стойку СТ см. на листе АС-52,53.
4. Металлические конструкции окрасить эмалью ПФ115 по грунтовке лаком ГФ 021.
5. Подшивка низа и торцов козырька из металлических реечных потолочных панелей.

Изм.	Кол.уч.	Лист	№док.	Подп.	Дата	100-1-АС			
						"Строительство реабилитационного центра на 150мест для инвалидов в г.Семей, ВКО. Корректировка"			
Нач.отд.		Елкеева				Блок А1	Стадия	Лист	Листов
Проверил		Бычкова					РП	54	
Выполнил		Крылова				Козырьки входа КВ1, КВ2.	ТОО ПИИ "Семстройпроект"		
Н.контр.		Бычкова							

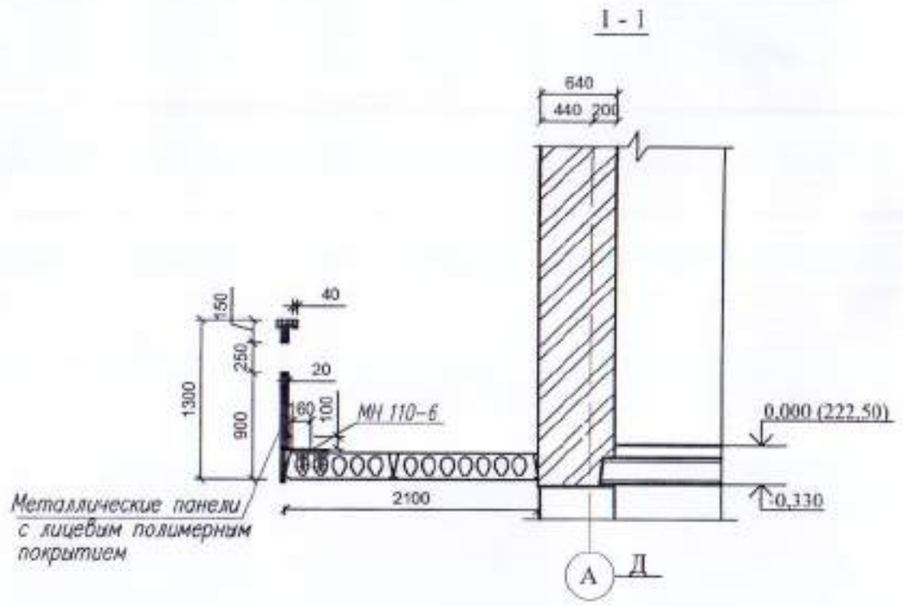

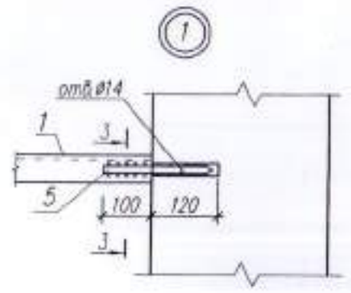

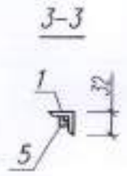

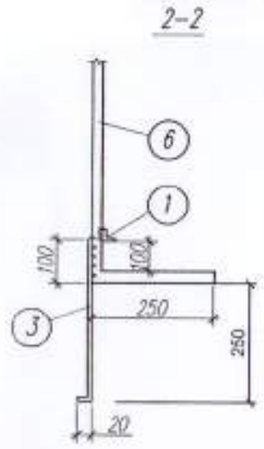

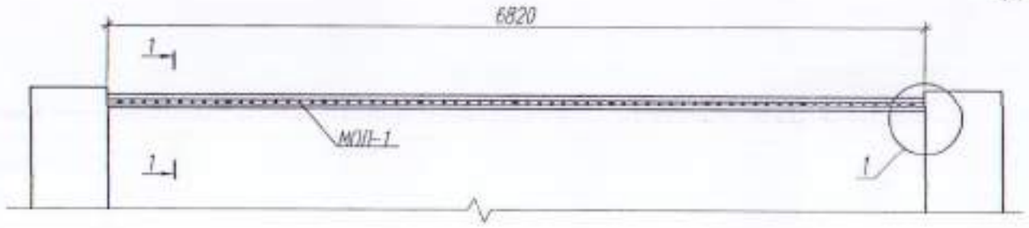

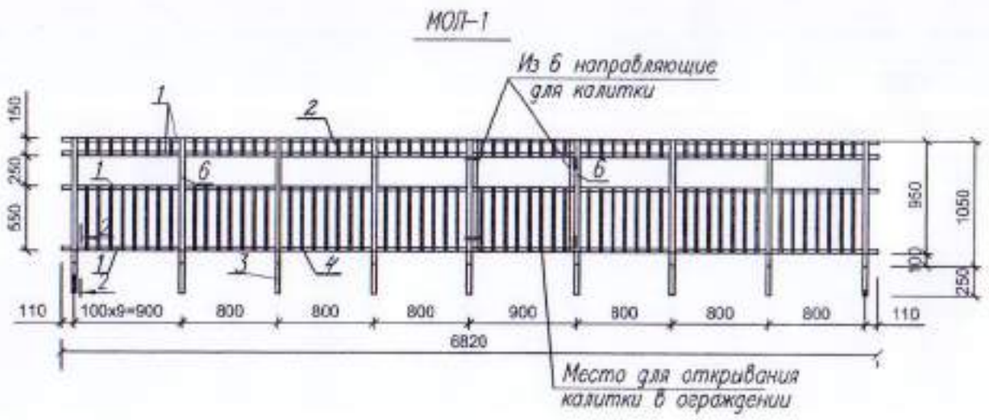

Спецификация элементов

Марка поз	Обозначение	Наименование	Кол.	Масса ед.кг	Приме-чание
1	2	3	4	5	6
		Элементы устройства лоджий			
		МОЛ 1	24		
1	ГОСТ 8509-93	L 32x4 L=6820	4	13,03	52,12
2	ГОСТ 2591-71*2006	□ 20x20 L=150	58	0,471	27,32
3	ГОСТ 82-70*	-6x 40 L=370	9	0,7	
4	ГОСТ 2591-71*2006	□ 20x20 L=550	58	1,727	100,17
5	ГОСТ 34028-2016	Ø12А 240 L=200	8	0,178	1,42
6	ГОСТ 8639-82*	□ 40x2 L=1200	9	2,87	
	серия 1.400-15 в.0	Закладная деталь МН 110-6	9	3,00	
		Поручень (сосна)	1	—	6,82м.п
		Металлические панели с лицевым полимерным покрытием б=0,5мм м2	14,33		с обеих сторон
	ГОСТ 5088-2005	Петля ПН1-150	2		
	ГОСТ 5089-2003.2011	Защелка врезная ЗЩ1	2		

Привязан 100-1-АС
Исполнил Крылова 01.21
Проверил Бычкова
Н.контр. Бычкова

Изм.	Кол.уч.	Лист	№док.	Подп.	Дата	171-1-АС		
						Строительство реабилитационного центра на 150мест для детей инвалидов в г. Семей ВКО		
Нач.отд.		Елкеева				Блок А1	Стадия	Лист	Листов
Проверил		Бычкова					РП	55	
Разработал		Петрич				Ограждения лоджий МОЛ-1	ТОО ПИИ "Семстройпроект"		

Фрагмент плана подвала
(с расстановкой оборудования)

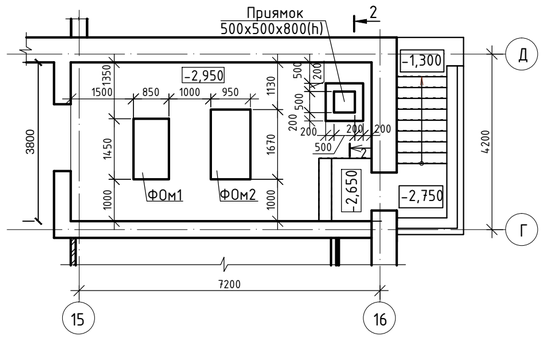

Фундамент ФОм2
(насосная установка KHDB-40-160-NC/A-NL-SI-G-3/2

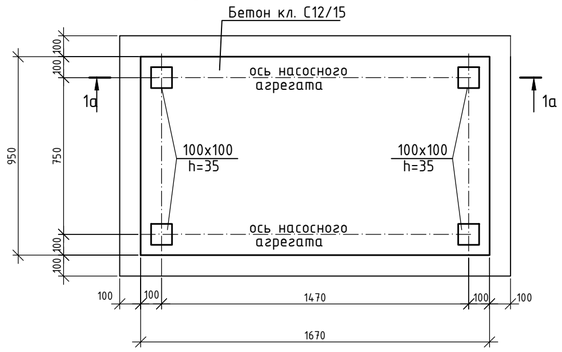

Спецификация

Поз.	Обозначение	Наименование		Кол.	Масса ед., кг.	Примеч.
		ФОм1				
	Материалы:	Бетон класса	С12/15	0,430		м3
		Бетон класса	С8/10	0,173		м3
		ФОм2				
		Бетон класса	С12/15	0,56		м3
		Бетон класса	С8/10	0,215		м3
		Приямок				
		Бетон класса	С12/15	0,450		м3
		Бетон класса	С8/10	0,10		м3

Фундамент ФОм1
(насосная установка KHDB-32-160F-NL-SI-G-0.55/4)

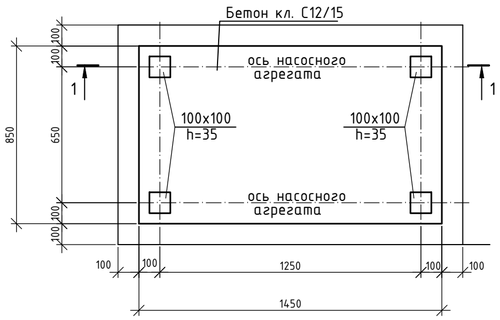

2-2

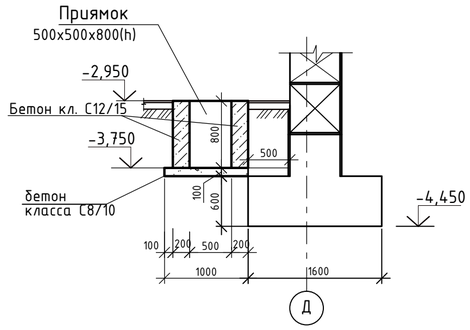

1-1(1а-1а)

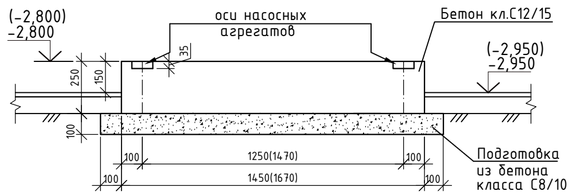

1. Фундаменты под оборудование ФОМ1; ФОм2 выполнены согласно задания раздела ВК.

						100-1-АС
Изм.	Кол.уч.	Лист	Nдок	Подп.	Дата	Строительство реабилитационного центра на 150 мест для инвалидов в г.Семей ВКО. Корректировка
Нач.отд.		Елкеева				Блок А1 — Стадия: РП; Лист: 56; Листов:
Проверил		Бычкова				
Разраб.		Крылова				Фундаменты под насосы ФОм1,ФОм2. Приямок.
Н.контр.		Бычкова				ТОО ПИИ "Семстройпроект"

Ведомость объемов работ

Марка поз.	Обозначение	Наименование	Кол.	Масса ед.кг	Приме-чание
1	2	3	4	5	6
		Кирпичная кладка ниже отм.0,000			
		Кладка стен наружных из силикат-ного кирпича М100 раствор М50 (толщиной 640мм.)	38,11		м3
		Кладка стен входа в техподполье из керамич. кирпича утолщенного М100 р-р М50	1,1		м3
		Кладка стен крылец из керамическ. кирпича утолщенного М100 р-р М50	5,1		м3
		Кладка перегородок из керами-ческого кирпича утолщенного М100 р-р М25 (толщиной 120мм.)	47,43		м2
		Кирпичная кладка выше отм.0,000			
		Кладка стен наружных из силикатно-го кирпича М100 раствор М50 облегченная кладка δ=640)	664,27		м3
		Кладка стен карниза из силикатного кирпича утолщенного М100 р-р М50 (сплошная кладка)	39,3		м3
		Кладка стен внутреннних из силикат-ного кирпича утолщенного М100, р-р М50 (сплошная кладка δ=380)	333,22		м3

1	2	3	4	5	6
		Кладка перегородок из газоблоков неармированная, толщ. 100мм на р-ре М25	117,5		м2
		Кладка перегородок из газоблоков армированная, толщ. 100мм на р-ре М25	681,34		м2
		Кладка перегородок из керамич. кирпича М100 на р-ре М-25 неармированная толщ.120мм	117,64		м2
		Кладка перегородок из керамич. кирпича М100 на р-ре М-25 армированная толщ.120мм	165,27		м2
		Утеплитель стен жесткие мин.ват-ные плиты Y=100кг/м3	93,5		м3
		Утеплитель покрытия -жесткие минераловатные плиты Y=160кг/м3	216,0		м3
		Земляные работы			
		Разработка грунта I группы экскаваторами	1209,72		м3
		Разработка грунта II группы доработка вручную	21,54		м3
		Обратная засыпка бульдозером грунтов II группы	2744,8		м3
		Засыпка вручную грунтов II группы	175,2		м3
		Водоотлив из котлована	593,38		м3

						100-1-АС
						Строительство реабилитационного центра на 150 мест для инвалидов в г.Семей ВКО. Корректировка
Изм.	Кол.уч.	Лист	Nдок.	Подп.	Дата	
Нач.отд.	Елкеева					Блок А1 — Стадия: РП; Лист: 57; Листов:
Проверил	Бычкова					
Разраб.	Крылова					Ведомость объемов работ
Н.контр.	Бычкова					ТОО ПИИ "Семстройпроект"

ТОО ПИИ "СЕМСТРОЙПРОЕКТ"

Государственная лицензия №001372 от 26 сентября 2000 года

РАБОЧИЙ ПРОЕКТ
ЗАКАЗ №:100

Строительство реабилитационного центра на 150 мест для инвалидов в г.Семей ВКО. Корректировка

Блок А3

Том 3.1.1. Архитектурно-строительные решения

Директор института	Слямканов Е.С.
Главный инженер института	Колесников Е.В.
Главный инженер проекта	Слямканов С.Е.

2021 г.

С О Д Е Р Ж А Н И Е А Л Ь Б О М А

Лист	Наименование	Примечание
1	2	3
	АРХИТЕКТУРНО-СТРОИТЕЛЬНЫЕ РЕШЕНИЯ	
АС-1	Общие данные (начало)	
АС-2	Общие данные (окончание)	
АС-3	Фасады в осях 7-16, 16-7	
АС-4	Фасады в осях Р-Л, Л-Р	
АС-5	План первого этажа	
АС-6	План второго этажа	
АС-7	План подвала	
АС-8	Разрез 1-1	
АС-9	Разрез 2-2	
АС-10	Ведомость отделки помещений.	
АС-11	Спецификация элементов заполнения проемов	
АС-12	Экспликация полов	
АС-13	Схемы витражей	
АС-14	Экраны и двери санузлов	
АС-15	План отверстий и вентканалов	
АС-16	План венткамеры. Разрез 1-1.	
АС-17	Развертка вентканалов по оси "П".	
АС-18	Развертка вентканалов по оси "Н".	
АС-19	Развертки вентканалов по осям "М", "11", "15", "10".	
АС-20	Схема расположения фундаментов.	
АС-20.1	Сечения фундаментов 1-1 ... 7-7.	
АС-21	Схема армирования монолитной подошвы фундаментов на отм. -3,350 (нижнее армирование).	
АС-21.1	Схема армирования монолитной подошвы фундаментов на отм. -3,350 (верхнее армирование).	
АС-21.2	Сечения подошвы монолитных фундаментов 1-1 ... 6-6.	
АС-22	Развертки фундаментов по осям "Р","Л","7","16".	
АС-23	Развертки фундаментов по осям "Н","П","10","15","а-а".	
АС-24	Развертки фундаментов по осям "11","М" в осях 10-11,15-16.	
АС-25	Сетки Сф1 ... Сф7.	
АС-26	План перемычек первого этажа. План перемычек второго этажа.	
АС-27	Ведомость перемычек. Спецификация.	

Лист	Наименование	Примечание
1	2	3
АС-28	Схема расположения плит перекрытия на отм.-0,330.	
АС-29	Схема расположения плит перекрытия на отм. 3,300.	
АС-30	Схема расположения плит перекрытия на отм. 6,900.	
АС-31	Монолитные участки УМ1 - УМ13	
АС-32	Лестница N1. Планы.	
АС-33	Лестница N1. Разрез 4-4. Спецификация.	
АС-34	Лестница N2. Планы.	
АС-35	Лестница N2. Разрез 4-4. Спецификация.	
АС-36	Балки площадочные Б1; Б2. Косоуры ЛК 1т; ЛК 1н. Поручни ПЛМ1; ПЛМ2.	
АС-37	Ограждение лестничного марша ОЛМ1. Ограждение лестничной площадки ОЛП1.	
АС-38	Свободный лист	
АС-39	Свободный лист	
АС-40	План стропил. Разрезы по стропилам 1-1, 2-2.	
АС-41	Разрезы по стропилам 3-3 ÷ 7-7. Узлы стропил 1 ÷ 3.	
АС-42	Узлы стропил 4 ÷ 13.	
АС-43	Козырек КВ1, КВ2.	
АС-44	Окно индивидуальное ОИ -1.	
АС-45	Слуховое окно СО1.	
АС-46	Окно индивидуальное ОБС -1, ОБС -2.	
АС-47	Спецификация древесины.	
АС-48	План кровли	
АС-49	Монтажная схема пожарной лестницы МЛ 1. Пожарная лестница МЛ 1.	
АС-50	Вход в подвал.	
АС-51	Приямок. План. Разрез.	
АС-52	Крыльцо входа №1.	
АС-53	Крыльцо входа №2.	
АС-54	Козырьки входа № 1, № 2.	
АС-55	Ограждения лоджий МОЛ-1.	
АС-56	Ведомость объемов работ.	

ВЕДОМОСТЬ ОСНОВНЫХ КОМПЛЕКТОВ РАБОЧИХ ЧЕРТЕЖЕЙ

Обозначение	Наименование	Примечание
100-1-АС	Архитектурно-строительные решения	
100-1-ТХ	Технологические решения	
100-1-ОВ	Отопление и вентиляция	
100-1-ВК	Внутренние водопровод и канализация	
100-1-ЭЛ	Силовое электрооборудование и электро-освещение	
100-1-СС1	Связь и сигнализация	

ВЕДОМОСТЬ ЧЕРТЕЖЕЙ ОСНОВНОГО КОМПЛЕКТА

Лист	Наименование	Примечание
АС-1	Общие данные (начало)	
АС-2	Общие данные (окончание)	
АС-3	Фасады в осях 7-16, 16-7	
АС-4	Фасады в осях Р-Л, Л-Р	
АС-5	План первого этажа	
АС-6	План второго этажа	
АС-7	План подвала	
АС-8	Разрез 1-1	
АС-9	Разрез 2-2	
АС-10	Ведомость отделки помещений.	
АС-11	Спецификация элементов заполнения проемов	
АС-12	Экспликация полов	
АС-13	Схемы витражей	
АС-14	Экраны и двери санузлов	
АС-15	План отверстий и вентканалов	
АС-16	План венткамеры. Разрез 1-1.	
АС-17	Развертка вентканалов по оси "П".	
АС-18	Развертка вентканалов по оси "Н".	
АС-19	Развертки вентканалов по осям "М", "11", "15", "10".	
АС-20	Схема расположения фундаментов.	
АС-20.1	Сечения фундаментов 1-1 ... 7-7.	
АС-21	Схема армирования монолитной подошвы фундаментов на отм. -3,350 (нижнее армирование).	
АС-21.1	Схема армирования монолитной подошвы фундаментов на отм. -3,350 (верхнее армирование).	
АС-21.2	Сечения подошвы монолитных фундаментов 1-1 ... 6-6.	
АС-22	Развертки фундаментов по осям "Р","Л","7","16".	
АС-23	Развертки фундаментов по осям "Н","П","10","15","а-а".	
АС-24	Развертки фундаментов по осям "11","М" в осях 10-11,15-16.	
АС-25	Сетки Сф1 ... Сф7.	
АС-26	План перемычек первого этажа. План перемычек второго этажа.	
АС-27	Ведомость перемычек. Спецификация.	

Лист	Наименование	Примечание
АС-28	Схема расположения плит перекрытия на отм.-0,330.	
АС-29	Схема расположения плит перекрытия на отм. 3,300.	
АС-30	Схема расположения плит перекрытия на отм. 6,900.	
АС-31	Монолитные участки УМ1 - УМ13	
АС-32	Лестница N1. Планы.	
АС-33	Лестница N1. Разрез 4-4. Спецификация.	
АС-34	Лестница N2. Планы.	
АС-35	Лестница N2. Разрез 4-4. Спецификация.	
АС-36	Балки площадочные Б1; Б2. Косоуры ЛК 1т; ЛК 1н. Поручни ПЛМ1; ПЛМ2.	
АС-37	Ограждение лестничного марша ОЛМ1. Ограждение лестничной площадки ОЛП1.	
АС-38	Свободный лист	
АС-39	Свободный лист	
АС-40	План стропил. Разрезы по стропилам 1-1, 2-2.	
АС-41	Разрезы по стропилам 3-3 ÷ 7-7. Узлы стропил 1 ÷ 3.	
АС-42	Узлы стропил 4 ÷ 13.	
АС-43	Козырек КВ1, КВ2.	
АС-44	Окно индивидуальное ОИ -1.	
АС-45	Слуховое окно СО1.	
АС-46	Окно индивидуальное ОБС -1, ОБС -2.	
АС-47	Спецификация древесины.	
АС-48	План кровли	
АС-49	Монтажная схема пожарной лестницы МЛ 1. Пожарная лестница МЛ 1.	
АС-50	Вход в подвал.	
АС-51	Приямок. План. Разрез.	
АС-52	Крыльцо входа №1.	
АС-53	Крыльцо входа №2.	
АС-54	Козырьки входа № 1, № 2.	
АС-55	Ограждения лоджий МОЛ-1.	
АС-56	Ведомость объемов работ.	

ВЕДОМОСТЬ ССЫЛОЧНЫХ И ПРИЛАГАЕМЫХ ДОКУМЕНТОВ

Обозначение	Наименование	Примечание
ГОСТ 24698-81	Двери деревянные наружные для жилых и общественных зданий.	
ГОСТ 23166-99	Блоки оконные	
Серия 1.236-5, вып.3	Противопожарные двери металлические	
Серия 2.244-1, вып.4, 5	Детали полов общественных зданий	
ГОСТ 13579-2018	Блоки бетонные для стен подвалов.	
Серия WI Tech 2012/kz, вып.5	Плиты перекрытий железобетонные многопустотные предварительно напряженные	
Серия 1.038.1-1 вып.4	Перемычки брусковые	
Серия 1.038.1-1 вып.5	Перемычки плитные	
СП РК EN 1990	Основы проектирования несущих конструкций	
СП РК EN 1991	Воздействия на несущие конструкции	
СП РК EN 1992	Проектирование железобетонных конструкций	
СП РК EN 1996	Проектирование каменных конструкций	

Данный проект разработан в соответствии с действующими нормами и правилами, действующими на территории Республики Казахстан и обеспечивает безопасную эксплуатацию здания при соблюдении предусмотренных проектом мероприятий.

Главный инженер проекта Слямканов С.Е.

Изм.	Кол	Лист	Nдок	Подп.	Дата
ГИП		Слямканов			
Нач.отд.		Елкеева			
Гл. спец.		Бычкова			
Архит.		Акимов			
Разработ.		Байбусинова			02.21
Н.Контр.		Бычкова			

100-1-АС

Строительство реабилитационного центра на 150 мест для инвалидов в г.Семей ВКО. Корректировка.

Блок А3

Стадия	Лист	Листов
РП	1	

Общие данные (начало).

ТОО ПИИ "Семстройпроект"

ОБЩИЕ ДАННЫЕ

Рабочий проект "Строительство реабилитационного центра на 150 мест для инвалидов в г. Семей ВКО. Корректировка" разработан на основании задания на проектирование для строительства реабилитационного центра в г. Семей ВКО со следующими природно-климатическими условиями:

- площадка расположена в III климатическом районе, подрайон А;
- расчетная зимняя температура наружного воздуха - минус 35,7 С°;
- нормативная снеговая нагрузка - 150 кгс/м² ;
- давление ветра - 56 кгс/м².

Грунты в основании подошвы фундаментов - пески мелкие аллювиально-проллювиальные со следующими расчетными характеристиками:
Yii=27град.; Cii= 1,0кПа; Pii=1,59г/см3 (водонасыщенный грунт); Eii=24,9МПа.
Грунтовые воды вскрыты на глубине 2,5 - 3,0м (с абсолютными отметками 219,4 - 219,95м). Возможное повышение уровня грунтовых вод в паводковый период и период обильных атмосферных осадков на 1,0-1,5м.
Грунты по содержанию сульфатов сильноагрессивные.

- уровень ответственности - II, степень огнеопасности - II
- расчетный срок эксплуатации здания - 50 лет (категория 4).

АРХИТЕКТУРНО-ПЛАНИРОВОЧНОЕ РЕШЕНИЕ

Реабилитационный центр размещен на отведенном участке в жилом районе "Карагайлы" . Здание центра сложной формы в плане и состоит из четырех двухэтажных, одного трехэтажного блоков и двух двухэтажных блоков-переходов. Под всем зданием запроектирован подвал-техподполье. Высота этажей надземной части центра принята 3,6м, помещений подвала - 2,65м, в отделении социально-бытовой адаптации отметка низа несущих конструкций 8,1м, высота спортзала до низа несущих конструкций 7,0м. Обьемно-планировочным решением предусмотрена коридорная система планировки с горизонтальными коммуникационными помещениями во взаимосвязи с вертикальными коммуникациями - лестницами, лифтами, пандусом. Планировка центра выполнена на основе принципа зонирования и схемы функциональных процессов реабилитационного центра, включающего необходимые элементы учебно-воспитательного (детский сад и школа), медико-восстановительного учреждений и временного интерната от 1 до 5 месяцев проживания и осуществляющего комплексную медико-социальную, психолого-социальную и социально-педагогическую реабилитацию детей, подростков и взрослых с ограниченными возможностями. Структура и состав основных и вспомогательных помещений приняты согласно задания на проектирование в соответствии с требованиями СП РК 3.02-107-2014 "Общественные здания и сооружения", СП 35-116-2006 "Реабилитационные центры для детей и подростков с ограниченными возможностями", СП РК 3.02-104 -2012 "Дома и интернаты для детей - инвалидов", СП РК 3.02-113-2014 "Лечебно- профилактические учреждения", СП РК 3.02-111-2012 "Общеобразовательные учреждения", СП РК 3.02-110-2012 "Дошкольные учреждения", СП РК 3.06-101-2012 "Проектирование зданий и сооружений с учетом доступности для маломобильных групп населения", СП РК 2.02-101-2014 "Пожарная безопасность зданий и сооружений".

Архитектурно-планировочное и конструктивное решение реабилитационного центра обеспечивают соблюдение санитарно-гигиенических и противоэпидемических режимов и создание благоприятных условий для получения специальных социальных услуг по реабилитации нуждающимся в этом детям и взрослым и для работы персонала. Основные помещения сгруппированы по функциональному признаку и размещены с учетом целесообразности зонирования.

В блоке А3 размещаются помещения проживания - групповые ячейки для детей дошкольного и младшего школьного возраста (первый этаж) и учебно-жилые ячейки для детей среднего и старшего школьного возраста (второй этаж), предназначенные для обеспечения лечебно- реабилитационной, учебной, познавательной, игротерапевтической, психолого-коррекционной, досуговой и иной деятельности, а также процессов возможного их самообслуживания, питания и сна в период, установ- ленный реабилитационной программой. На первом этаже помещения проживания запроектированы в составе трех изолированных групп по восемь человек каждая по типу дошкольных учреждений, когда гардеробная-раздевальная с сушильными шкафами, групповая (учебно-игровая) комната с зоной для индивидуальной работы логопеда (дефектолога) с детьми, имеющими недостатки речи, слуха, заболевания опорно- двигатель- ного аппарата, спальные комнаты, туалетная и буфетная образуют единый блок связанных друг с другом помещений; трех групп необучаемых лежачих детей на четыре человека каждая, в которых, в отличии от первых, групповая и раздевальная комнаты не предусматриваются. Питание предполагается в групповой комнате; в отделение пища доставляется из пищеблока в сопровождении персонала. Общими на все психоневрологическое отделение детей дошкольного-младшего школьного возраста и необучаемых лежачих (независимо от возраста) детей запроектированы кабинет врачей-ординаторская, комната дежурного персонала с душевой и санузлом, бытовая, помещение дневного пребывания - игровая с постом дежурной медсестры, процедурная, помещение кварцевого облучения детей, кладовая чистого белья, комната глажения и чистки одежды, инвентарная, помещение сбора и хранения материала для анализа. В осях А-Б, 15-16 размещен блок санитарно- гигиенических помещений, в составе которого предусмотрены ванная, клизменная, помещения мытья и стерилизации суден, мытья и сушки клеенок, сортировки, временного хранения грязного белья, хранения уборочного инвентаря и дезсредств. В осях В-Г, 10-11 расположены две комнаты личной гигиены: для персонала и для проходящих курс реабилитации. В вестибюле предусмотрено место для хранения медицинских каталок и кресел-колясок.

На втором этаже блока А3 размещено психоневрологическое отделение детей среднего- старшего школьного возраста, включающее пять групп учебно-жилых помещений, по типу коридорной системы, когда спальни с другими помещениями жилой ячейки связаны через коридор. В составе каждой жилой ячейки предусмотрены гардеробная-раздевальная с сушильными шкафами, спальные на 4- 3 человека, туалетные при каждой из них, групповая (учебно-игровая) комната с зоной индивидуальной работы логопеда, дефектолога. Общими на все отделение запроектированы гостиная - помещение дневного пребывания с постом дежурной медсестры, помещение кварцевого облучения детей, комната глажения и чистки одежды, чистки и сушки обуви детей, кладовая личных детских вещей, кабинеты врача, заведующего, дежурного персонала (воспитателей в том числе) с душевой и санузлом, процедурная, комната сбора-хранения материала для анализа, бытовая комната. Санитарно-гигиенические помещения второго этажа дублируют группу сантехнических помещений первого этажа. В осях В-Д, 7-8 размещен вестибюль с местом хранения медицинских каталок и кресел-колясок.

КОНСТРУКТИВНЫЕ РЕШЕНИЯ

Конструктивная схема здания принята с несущими продольными стенами. Пространственная жесткость здания обеспечивается совместной работой стен и перекрытий. Фундаменты в проекте приняты ленточные сборные из бетонных блоков по ГОСТ 13579-2018 по монолитной железобетонной подошве таврового сечения из бетона класса С20/25 высотой 1100мм. Горизонтальная гидроизоляция стен на отм. -0,350м выполняется из гидроизола на битумной мастике, в уровне пола подвала - из цементного раствора состава 1/2 толщиной 20мм.

Наружные и внутренние стены выполнить из силикатного кирпича марки СУРПо-М100/F35/1,8 ГОСТ 379-2015 на цементно-песчаном растворе М50. Перегородки выполнить из газоблоков Y=600кг/м3 толщиной 100мм. Во влажных помещениях из керамического кирпича КР-р-по 250х120х88/1,4НФ/100/2,0/25/ ГОСТ 530-2012. Наружные стены облегченной кладки с утеплением жесткими минераловатными плитами ПЖ-100(НГ) ГОСТ 9573-2012 толщиной 100 мм. Тип кладки А 64 по серии 2.130-8 вып. 0,1. Перемычки - сборные железобетонные по серии 1.038.1-1 вып. 4 , 5.

Плиты перекрытия - сборные железобетонные многопустотные по серии WI Tech 2012/kz , вып. 5. Кровля выполняется из металлочерепицы. Стропила, стойки, прогоны и обрешетка из пиломатериалов. Крыша - раздельная с наружным неорганизованным водостоком. По периметру наружных стен выполняется бетонная отмостка шириной 1,0м.
Утеплитель перекрытия - жесткие минераловатные плиты ППЖ-160 (Г1) ГОСТ 9573-2012 толщиной 180мм.
Оконные блоки из ПВХ профилей одинарной конструкции с двухкамерным стеклопакетом (тройное остекление) по ГОСТ 30674-99.
Двери деревянные: наружные по ГОСТ 24698-81, внутренние по ГОСТ 6629-88*.
Противопожарные двери по серии 1.236-5, вып.3. Кровля - из металлочерепицы.
Полы приняты из бетона, керамической плитки и линолеума.

ПРОТИВОПОЖАРНЫЕ МЕРОПРИЯТИЯ

Противопожарные мероприятия предусмотрены в соответствии со СП РК 3.02-107-2014 "Общественные здания и сооружения", СП РК 2.02-101-2014 "Пожарная безопасность зданий и сооружений" и технического регламента "Общие требования к пожарной безопасности" . Двери на путях эвакуации открываются по направлению выхода из здания.
Внутренняя отделка помещений предусмотрена из несгораемых и трудносгораемых материалов.
Проектом предусмотрена автоматическая охранно-пожарная сигнализация в виде тепловых и дымовых датчиков, которые устанавливаются на потолках.
В здании устанавливаются огнетушители (см. раздел ВК).

АНТИКОРРОЗИОННЫЕ МЕРОПРИЯТИЯ

Антикоррозионные мероприятия приняты в соответствии с требованиями СП РК 2.01-101-2013 "Защита строительных конструкций от коррозии". Закладные и соединительные металлические элементы и металлоконструкции после сварки окрашиваются масляной краской. Фундаментные блоки и монолитную подошву фундаментов выполнить на сульфатостойком портландцементе. Поверхности фундаментов, соприкасающиеся с грунтом, обмазать горячим битумом за 2 раза.

ЗАЩИТА ДЕРЕВЯННЫХ КОНСТРУКЦИЙ ОТ ГНИЕНИЯ И ВОЗГОРАНИЯ

Все деревянные элементы тщательно антисептируются водным раствором фтористого и кремнефтористого натрия, а соприкасающиеся со стенами или бетонными и железобетонными конструкциями, покрываются толем. Для защиты от возгорания все несущие деревянные конструкции подлежат покрытию за 2 раза огнезащитной композицией "СПАРК"-древесина ТУ 647 РК-19770309ТОО-001-2000.

Основные строительные показатели

Наименование показателей	Ед. изм.	Показатели	Примечание
Строительный обьем,	$м^3$	12690,2	
в том числе ниже 0,000	$м^3$	3638,2	
Площадь застройки	$м^2$	1448,4	
Общая площадь	$м^2$	3400,1	
Полезная площадь	$м^2$	3022,4	
Расчетная площадь	$м^2$	1594,9	

Изм.	Кол	Лист	Nдок	Подп.	Дата				
						100-1-АС			
						Строительство реабилитационного центра на 150 мест для инвалидов в г.Семей ВКО. Корректировка.			
ГИП		Слямканов				Блок А3	Стадия	Лист	Листов
Нач.отд.		Елкеева					РП	2	
Гл. спец.		Бычкова							
Архит.		Акимов							
Разработ.		Байбусинова			02.21	Общие данные (окончание).	ТОО ПИИ "Семстройпроект"		
Н.Контр.		Бычкова							

План венткамеры

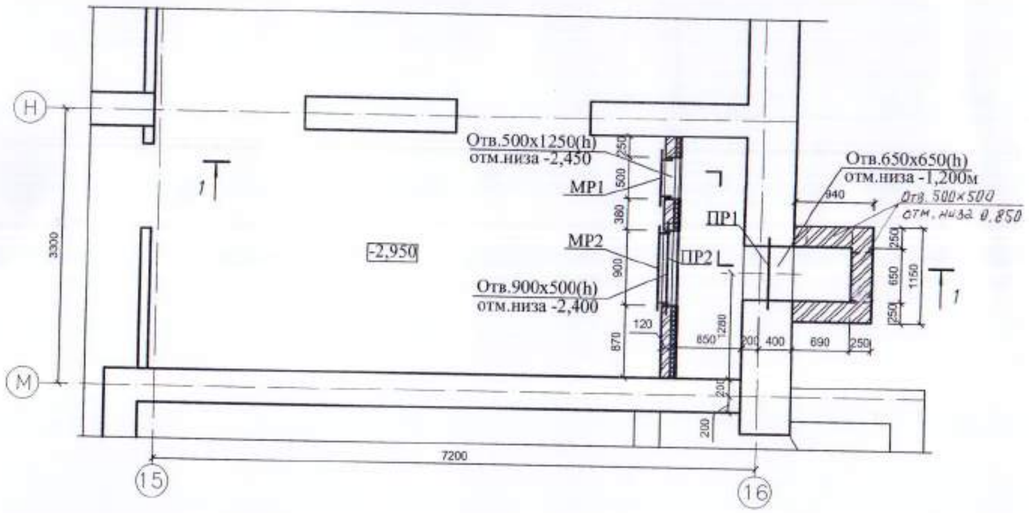

1 - 1

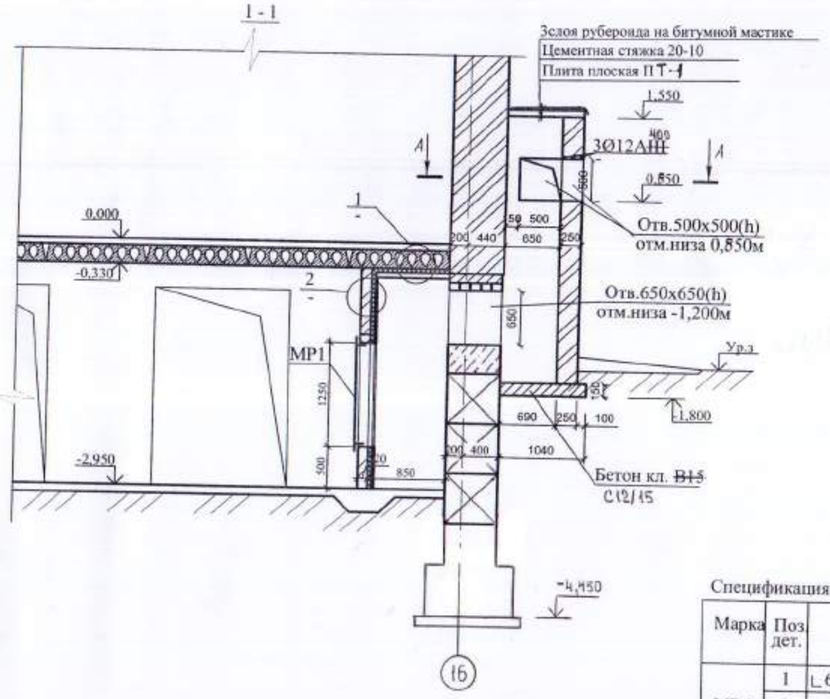

А - А

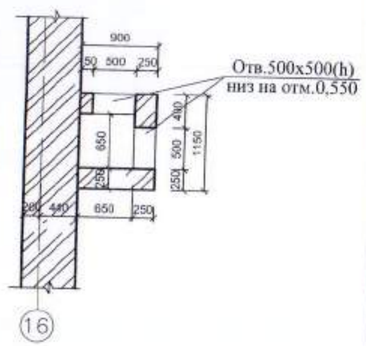

Деталь утепления потолка

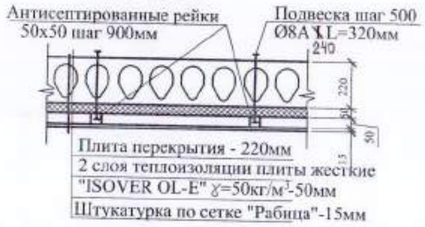

Рамка металлическая МР-1

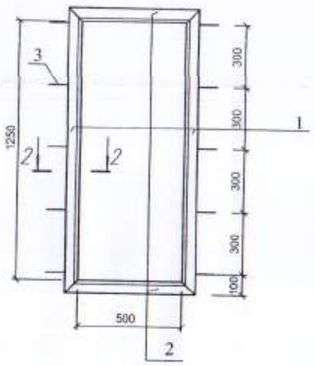

Деталь утепления перегородки

2-2

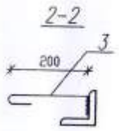

Рамка металлическая МР-2

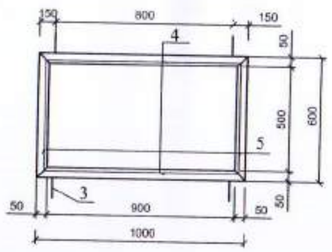

Спецификация изделий

Марка	Поз. дет.	Наименование	Кол.	Масса 1 дет., кг	Масса изделий, кг
МР 1	1	∟63х 6 ГОСТ 8509-93 L=1376	2	7,87	24,90
	2	∟63х 6 ГОСТ 8509-93 L=626	2	3,58	
	3	Ø10 А240 ГОСТ ~~5781-82*~~ 34028-2016 L=320	10	0,20	
МР 2	3	Ø10 А240 ГОСТ ~~5781-82*~~ 34028-2016 L=320	4	0,20	12,86
	4	∟50х 5 ГОСТ 8509-93 L=1000	2	3,77	
	5	∟50х 5 ГОСТ 8509-93 L=600	2	2,26	

Спецификация

Марка поз.	Обозначение	Наименование	Кол. шт.	Масса ед., кг	Примеч.
1	2	3	4	5	6
МР 1	см. данный лист	Рамка металлическая МР 1	1	24,90	
МР 2	то же	Рамка металлическая МР 2	1	12,86	
8ПБ10-1	серия 1.038.1-1 в.4	Перемычка 8ПБ10-1	5	28	
8ПБ13-1	то же	Перемычка 8ПБ13-1	1	35	
Ø12А~~III~~ 400		Ø12А~~III~~ 400 ГОСТ ~~5781-82*~~ 34028-2016 L=1000	8	0,888	
ПТ-1	Серия 1.243.1-4	Плита плоская ж.б. ПТ8-11.9	1	198	
		Материалы :			
		Бетон кл.~~В15~~ С12/15, м3	0,243		

Привязан 100-1-АС

Исполнил	Байбаганова		01.21
Проверил	Бычкова		
Н. контр.	Бычкова		
Инв. №			

Ведомость перемычек

Марка, поз.	Эскиз
ПР1 шт.1	-0,550; 8ПБ10-1; 600
ПР2 шт.1	-1,900; 8ПБ13-1; 120

1. Кладку стен воздухозаборной шахты и перегородки выполнить из керамического кирпича КР-р-по 250х120х88/1,4НФ/100/2,0/50/ГОСТ 530-2012 на цементно-песчаном растворе М 50.
2. В кирпичной перегородке над дверным проемом уложить арматуру 2Ø12А~~III~~ 400 в слое бетона кл.~~В15~~ С12/15 толщиной 100мм, с заведением концов арматуры на 250мм.
3. Над отверстиями 500х500(h) уложить арматуру3Ø12А~~III~~ 400 с шагом 100мм., длиной 1000мм.
4. Сварку производить электродами Э-42 по ГОСТ 9467-75* h=6мм.

Изм.	Кол.уч.	Лист	Nдок.	Подп.	Дата	171-1-АС		
						Строительство реабилитационного центра на 150мест для детей-инвалидов в г. Семей ВКО		
Нач.отд.		Елкеева				Блок А3	Стадия	Лист	Листов
Проверил		Бычкова					РП	16	
Разработал		Муратова				План венткамеры. Разрез 1-1.	ТОО ПИИ "Семстройпроект"		

Развертка вентканалов по оси "П"

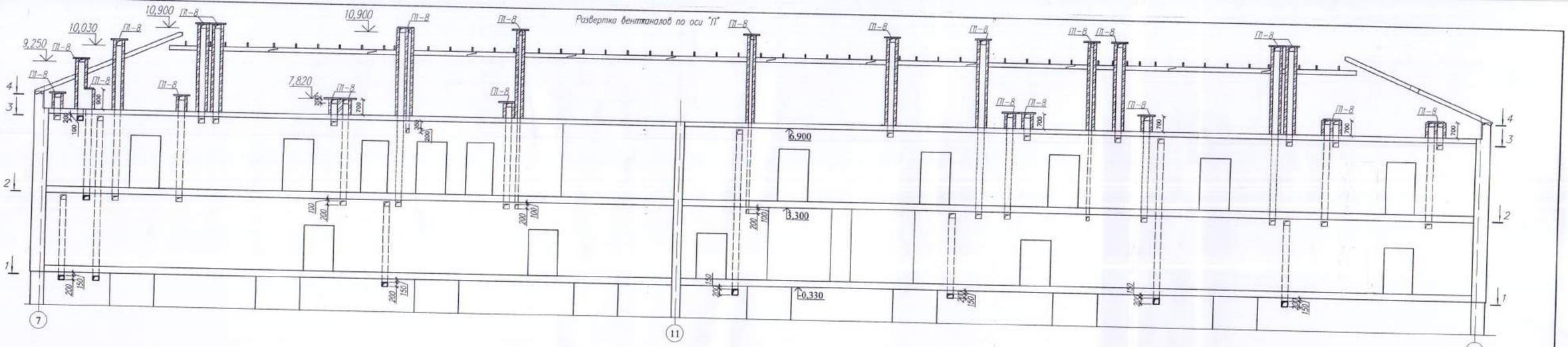

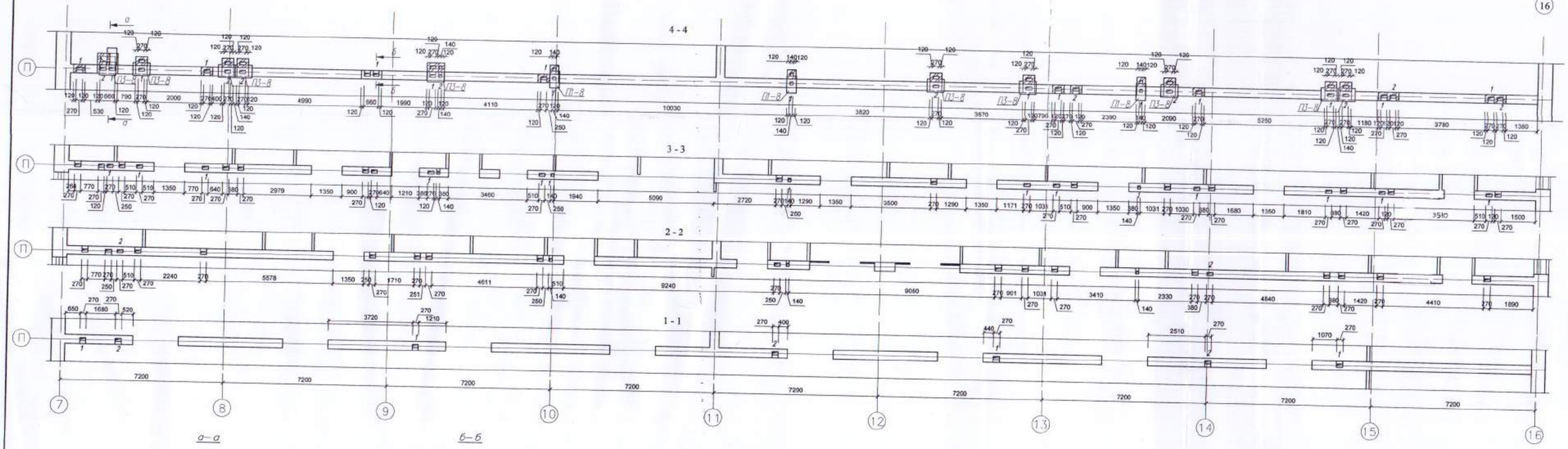

а–а

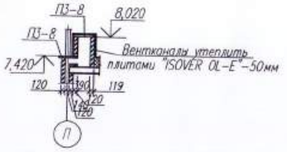

б–б

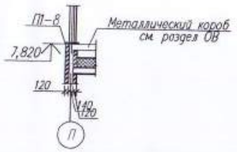

1. Общие примечания даны на листе АС-19
2. Спецификацию плит смотри на листе АС-19

Изм.	Кол.уч.	Лист	Nдок.	Подп.	Дата
Нач.отд.		Елкеева			
Проверил		Бычкова			
Разработал		Муратова			

171-1-АС

Строительство реабилитационного центра на 150мест для детей-инвалидов в г. Семей ВКО

Блок А3

Стадия	Лист	Листов
РП	17	

Развертка вентканалов по оси "П".

ТОО ПИИ "Семстройпроект"

Примечания 100-1-АС

Исполнил	Байгазинова		01.21
Проверил	Бычкова		
Н.контр.	Бычкова		

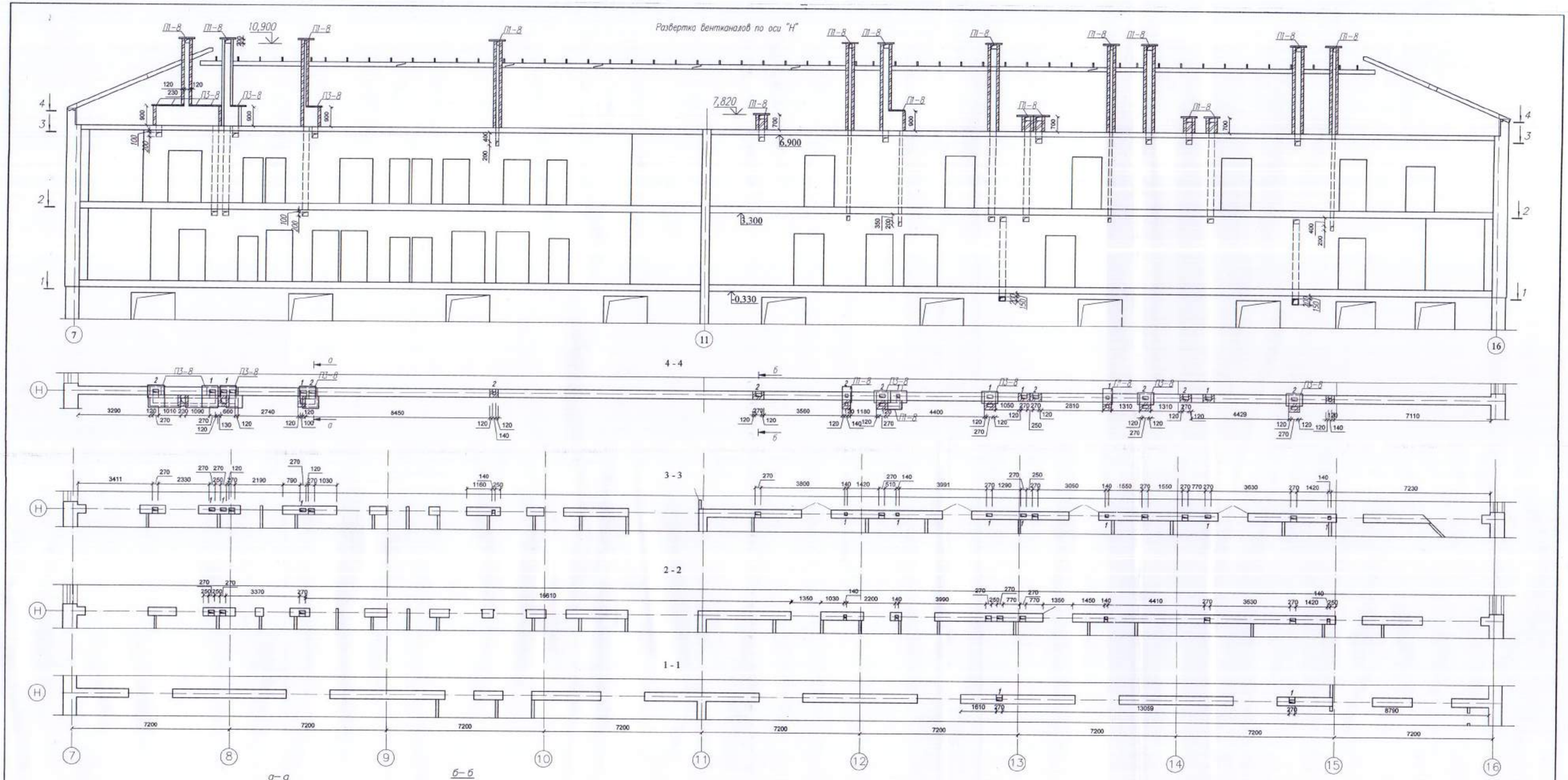

Примечания 100-1-АС

Исполнил	Байбусинова		01.21
Проверил	Бычкова		
Н. контр.	Бычкова		
Инв. №			

1. Общие примечания даны на листе АС-19
2. Спецификацию плит смотри на листе АС-19

Изм.	Кол.уч.	Лист	N док.	Подп.	Дата	171-1-АС		
						Строительство реабилитационного центра на 150мест для детей-инвалидов в г. Семей ВКО		
Нач.отд.		Елкеева				Блок А3	Стадия	Лист	Листов
Проверил		Бычкова					РП	18	
Разработал		Муратова				Развертка вентканалов по оси "Н".	100 ПИИ "Семстройпроект"		

Развертка вентканалов по оси "М".

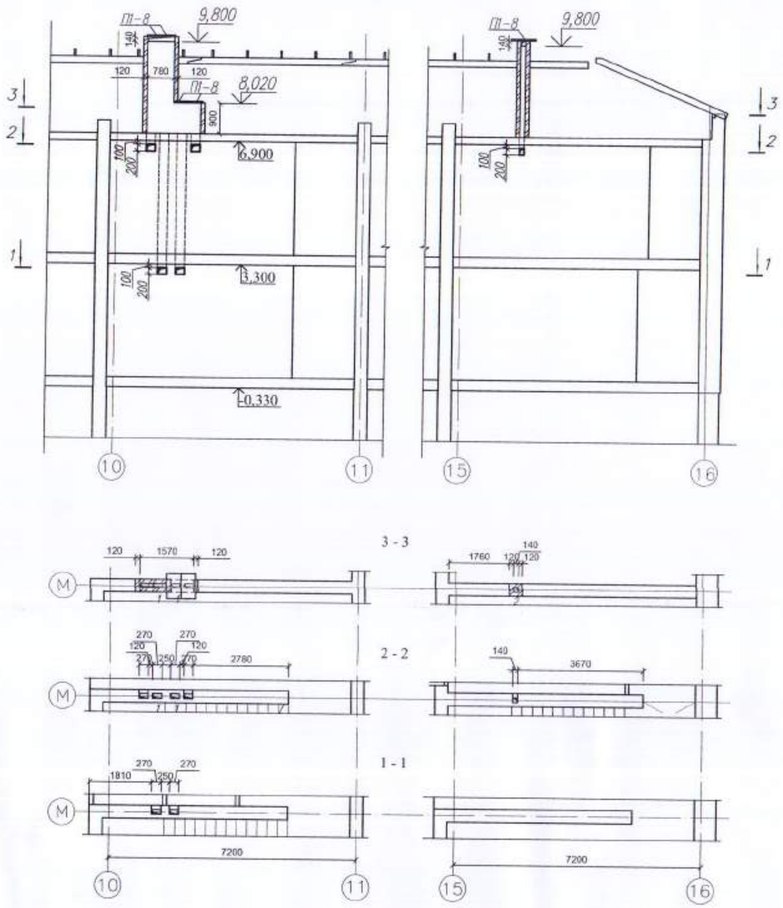

Развертка вентканалов по оси "11".

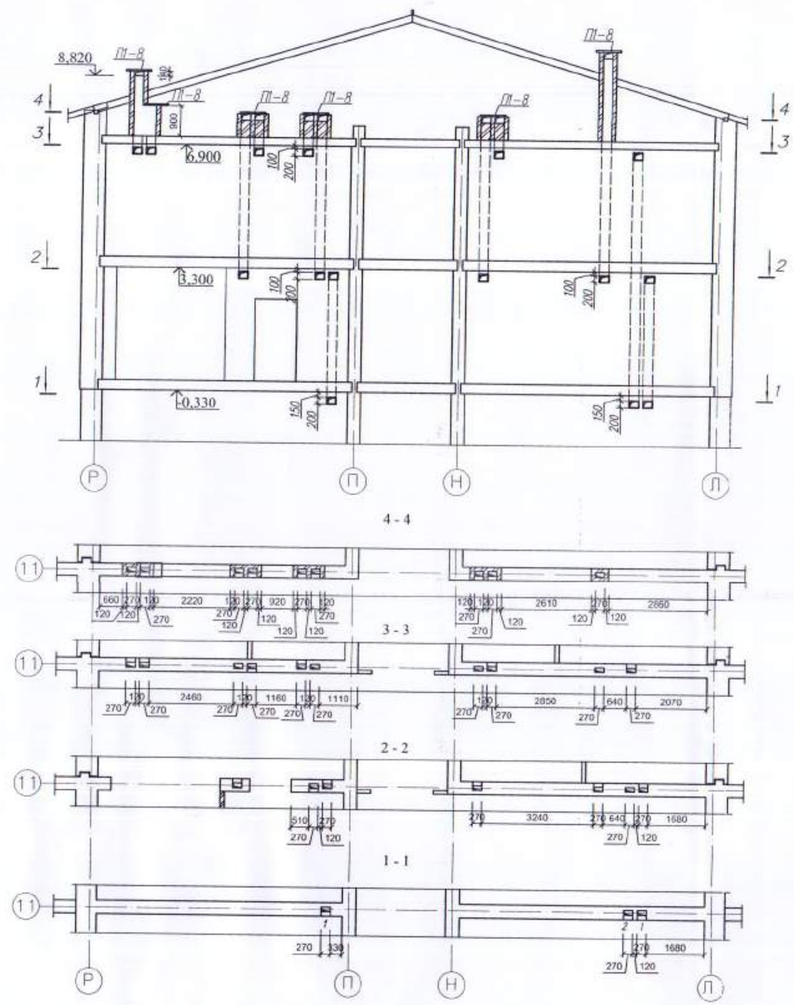

Развертка вентканалов по оси "15".

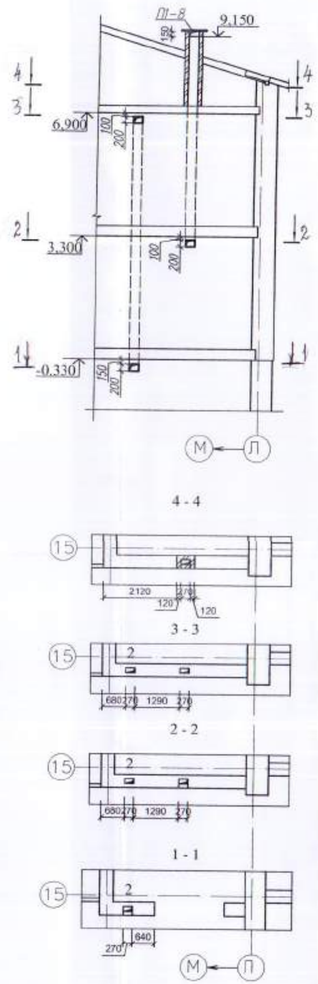

Развертка вентканалов по оси "10".

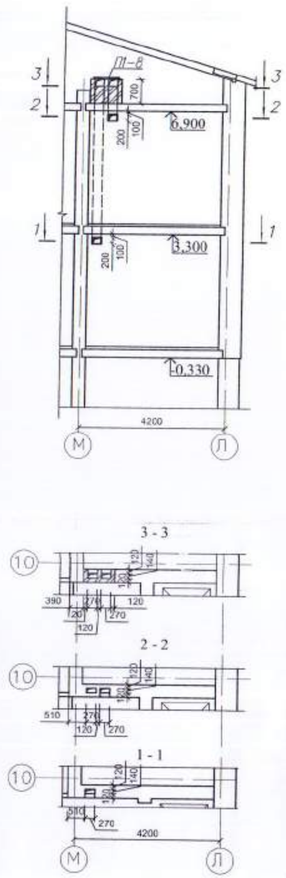

Спецификация элементов вентканалов (Блок А3)

Марка поз	Обозначение	Наименование	Кол	Масса ед.кг	Примечание
П 1-8	Серия 3.006.1-2.87 вып.2	Плита ПП-8	59	40	
П 3-8	то же	то же ПЗ-8	25	50	

1. Вентиляционные шахты выполнить из керамического кирпича КР-р-по 250х120х88/1,4НФ/100/2,0/50/530-2012 на цементно-песчаном растворе М50, толщина стенок шахты 120мм.
2. Вентиляционные каналы выполнить из силикатного кирпича СУР -100/25 ГОСТ379-~~95~~ 2015 на цементно-песчаном растворе М50.
3. Околотые поверхности не обращать внутрь каналов.
4. Внутренние поверхности каналов должны быть прошваброваны глиняно-песчаным раствором.
5. Стены вентиляционных шахт утеплять жесткими минераловатными плитами толщиной 50мм Y=150кг/м3 в пределах чердака и оштукатурить цементно-песчанным раствором по металлической сетке.

Приказ № 100-1-АС

Исполнил	Башбуминова		01.21
Проверил	Бычкова		
Н.контр	Бычкова		
Инв. №			

Изм.	Кол.уч.	Лист	Nдок.	Подп.	Дата
Нач.отд.		Елкеева			
Проверил		Бычкова			
Разработал		Муратова			

171-1-АС

Строительство реабилитационного центра на 150мест для детей-инвалидов в г. Семей ВКО

Блок А3

Стадия	Лист	Листов
РП	19	

Развертки вентканалов по осям "М", "11", "15", "10".

ТОО ПИИ "Семстройпроект"

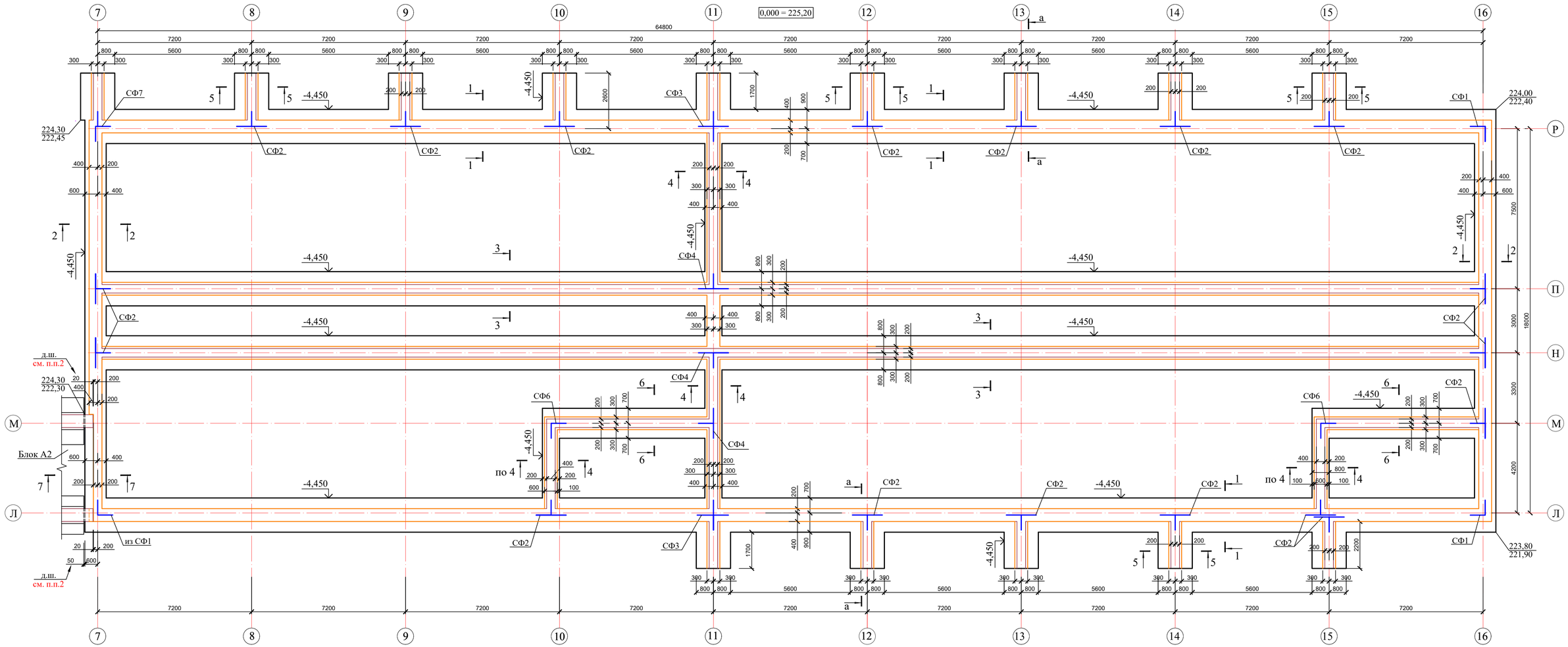

1. Сечения 1-1...7-7, сетки фундаментные Сф1...Сф7 разработаны на л. АС-20.1, 25.
2. Деформационный шов шириной 50мм предусмотреть между монолитными подошвами фундамента, а шириной 20мм - между фундаментными блоками блоков А2 и А3.

Фундамент под перегородки

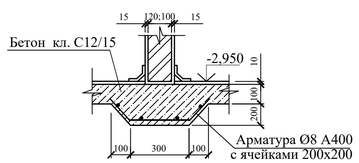

Ситуационная схема

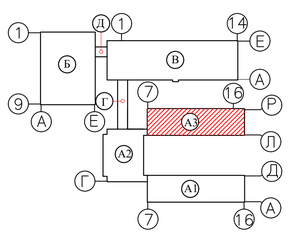

						100-1-АС		
Изм.	Кол.уч.	Лист	Nдок.	Подпись	Дата	Строительство реабилитационного центра на 150 мест для инвалидов в г.Семей ВКО. Корректировка.		
Нач.отд		Елкеева				Блок А3	стадия	лист	листов
Проверил		Бычкова					РП	20	
Разработал		Байбусинова			01.21	Схема расположения фундаментов.	ТОО ПИИ "Семстройпроект"		
Н.Контр.		Бычкова							

1 - 1

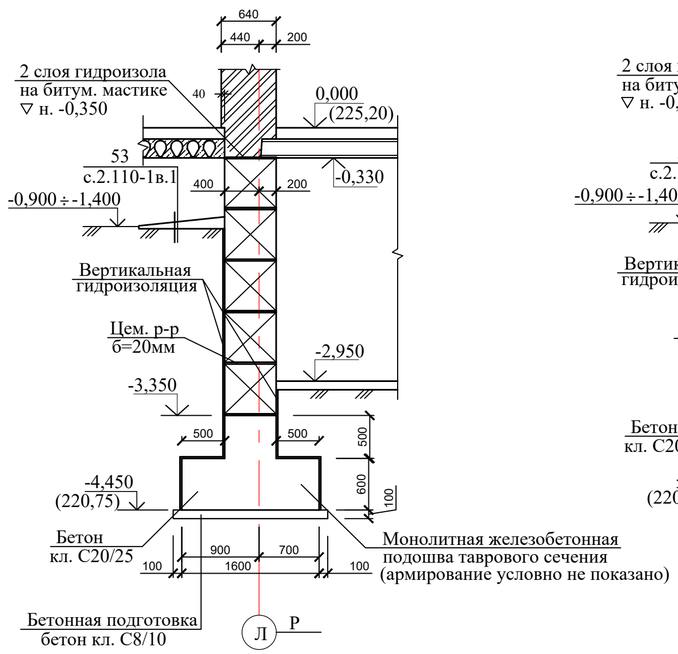

2 - 2

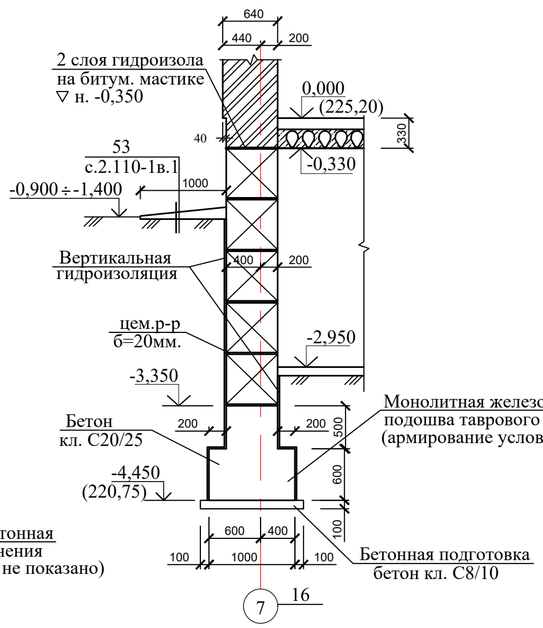

3 - 3

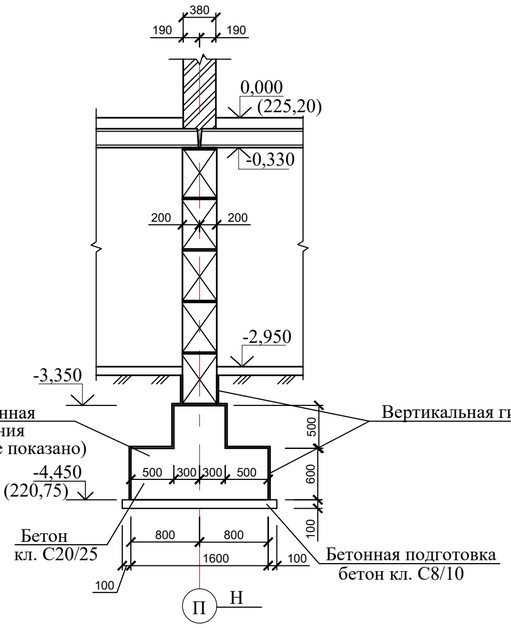

4 - 4

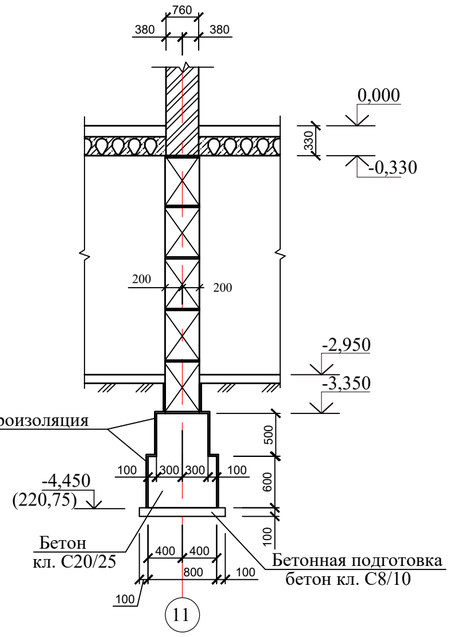

5 - 5

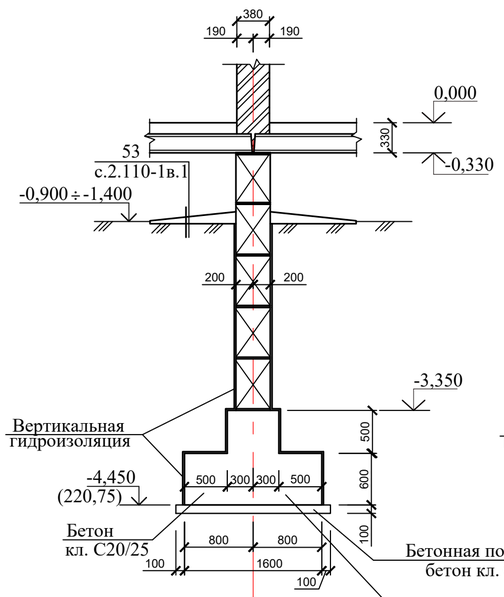

6 - 6

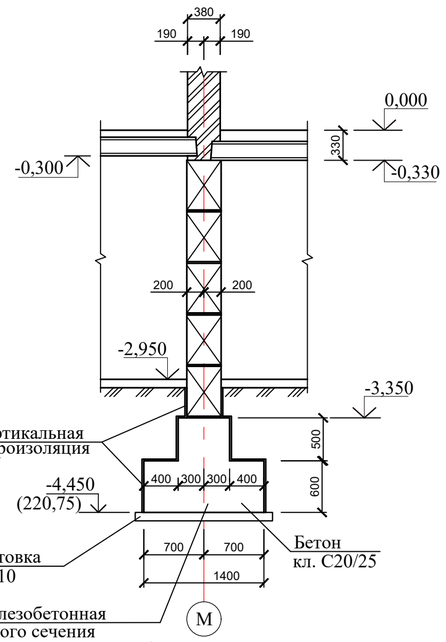

7 - 7

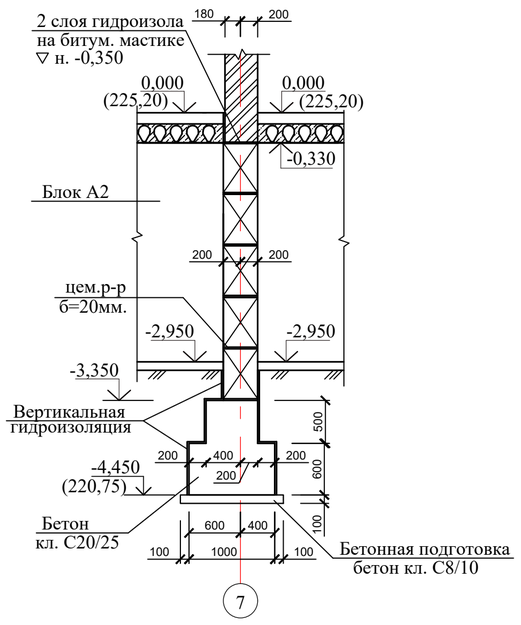

1. Согласно отчету по инженерным изысканиям, выполненному ТОО ПИИ "Семстройпроект" в октябре 2020г., на уровне подошвы фундамента залегают пески мелкие аллювиально-проллювиальные со следующими расчетными характеристиками:
   Yii=27град.; Cii= 1,0кПа; Pii=1,59г/см3 (водонасыщенный грунт); Eii=24,9МПа.
   Грунтовые воды вскрыты на глубине 2,5 - 3,0м (с абсолютными отметками 219,4 - 219,95м).
   Возможное повышение уровня грунтовых вод в паводковый период и период обильных атмосферных осадков на 1,0-1,5м.
   Грунты по содержанию сульфатов к портландцементу на бетоны марок W4 обладают сильно-агрессивными свойствами.
2. При отрывке котлована и обнаружении отличий грунта основания от принятого в проекте, сообщить в проектную организацию.
3. За условную отметку 0,000 принят уровень чистого пола 1 этажа здания, что соответствует абсолютной отметке 225,20 по генплану.
4. Фундаменты в проекте приняты ленточные сборные из бетонных блоков по ГОСТ 13579-2018 с монолитной железобетонной подошвой высотой 1100мм из бетона класса С20/25 на сульфатостойком портландцементе.
5. Монолитную подошву выполнить по бетонной подготовке h=100мм из бетона класса С8/10.
6. Кладку блоков вести на цементно-песчаном растворе М 50, толщиной не более 20мм с перевязкой вертикальных швов в каждом ряду, а также во всех углах и пересечениях на глубину не менее 1/3 высоты блока.
7. Монолитные участки в стенах фундаментов выполнить из бетона класса С8/10 на сульфатостойком портландцементе.
8. Горизонтальную гидроизоляцию на отм. -0,350 выполнить из 2-х слоев гидроизола на битумной мастике, в уровне пола подвала - из цем. раствора состава 1:2 толщ. 20мм.
9. Отмостку вокруг здания и крылец выполнить из бетона класса С8/10 шириной 1,0 м.
10. Над отверстиями в фундаментах шириной до 600мм уложить арматуру Ø12 А400 в слое бетона с перепуском по 250 мм в каждую сторону, при толщине блока 600 мм - 6 Ø12 А400, при толщине 400 мм - 4 Ø12 А400.
    Расход арматуры см. спецификацию на листе АС-24.
11. Производство земляных работ производить согласно СП РК 5.01-101-2013 "Земляные сооружения, основания и фундаменты."
12. В случае обнаружения в котловане грунтовых вод, необходимо до начала ведения работ по устройству фундаментов выполнить водопонижение.
13. Данный лист читать совместно с л. АС-20.

						100-1-АС			
						Строительство реабилитационного центра на 150 мест для инвалидов в г.Семей ВКО. Корректировка.			
Изм.	Кол.уч.	Лист	Nдок.	Подпись	Дата				
Нач.отд		Елкеева				Блок А3	стадия	лист	листов
Проверил		Бычкова					РП	20.1	
Разработал		Байбусинова			01.21	Сечения фундаментов 1-1 ... 7-7.	ТОО ПИИ "Семстройпроект"		
Н.Контр.		Бычкова							

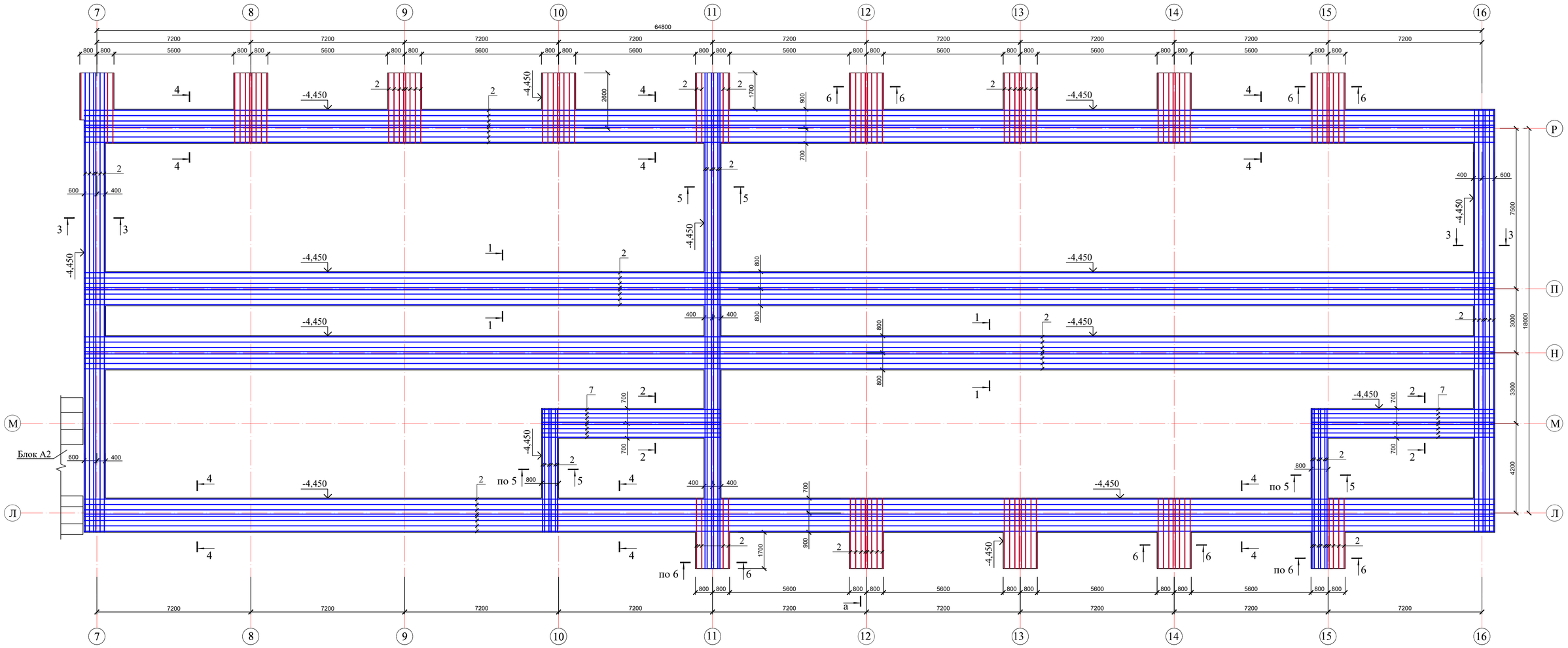

Узел стыковки арматурных стержней внахлест

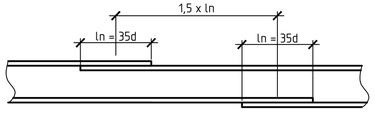

1. Общие указания по фундаментам см. лист 20.1.
2. Монолитную железобетонную подошву таврового сечения высотой 1100мм выполнить из бетона класса С20/25 F150 W4 на сульфатостойком портландцементе.
3. Сечения 1-1 ... 6-6, спецификацию элементов подошвы монолитного фундамента см. на л. АС-21.2.
8. Продольную арматуру подошвы монолитного фундамента стыковать внахлестку без сварки на скрутках из вязальной проволоки не менее 3шт. на стык, при этом стыки должны располагаться в разбежку, в одном сечении стыковать не более 50% арматуры.
9. Концы гнутых хомутов должны быть загнуты вокруг продольной арматуры и заведены вглубь сечения на длину не менее 6d и не менее 80мм. Хомуты привязывать к продольной арматуре вязальной проволокой.
10. Хомуты перевязывать в разбежку, чтобы стыки смежных хомутов не сходились на одном стержне.

Ситуационная схема

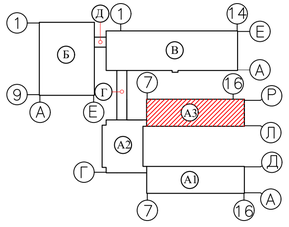

						100-1-АС			
						Строительство реабилитационного центра на 150 мест для инвалидов в г.Семей ВКО. Корректировка.			
Изм.	Кол.уч.	Лист	Nдок.	Подпись	Дата				
Нач.отд		Елкеева				Блок А3	стадия	лист	листов
Проверил		Бычкова					РП	21	
Разработал		Байбусинова			01.21	Схема армирования монолитной подошвы фундаментов на отм. -3,350 (нижнее армирование).	ТОО ПИИ "Семстройпроект"		
Н.Контр.		Бычкова							

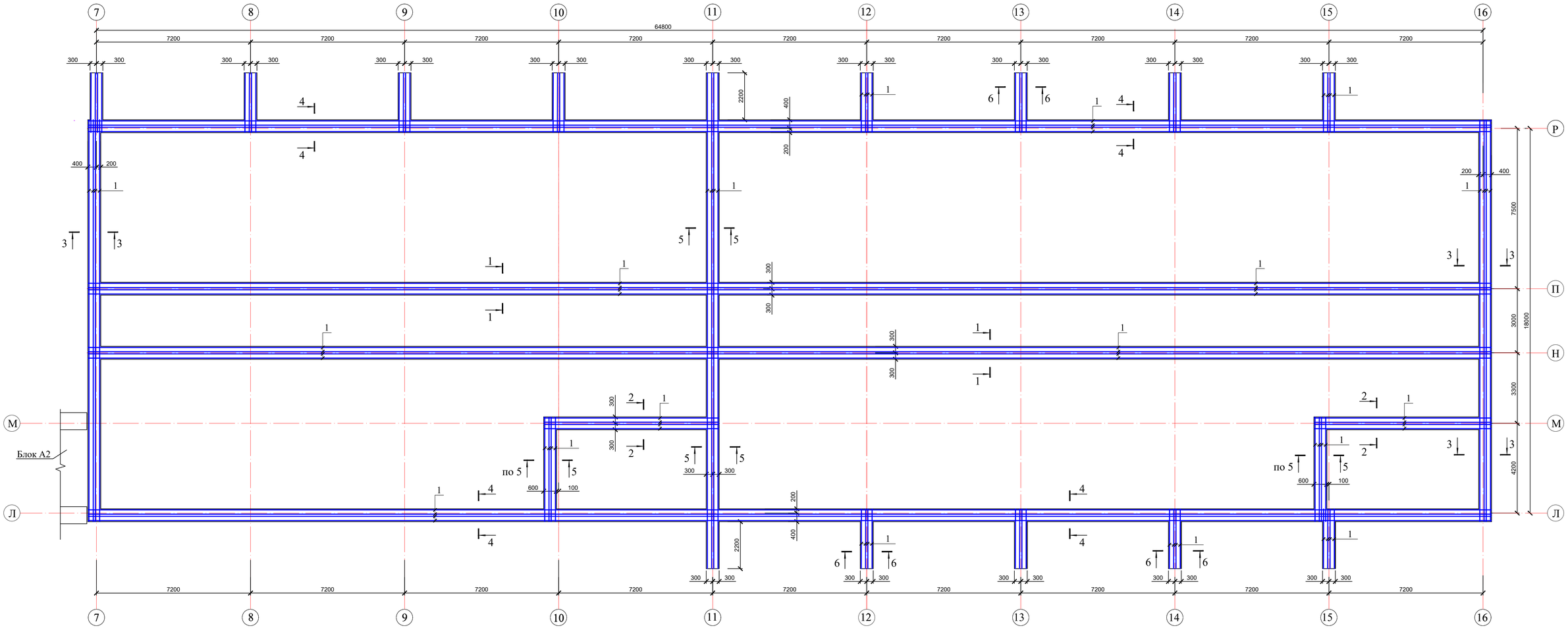

Ситуационная схема

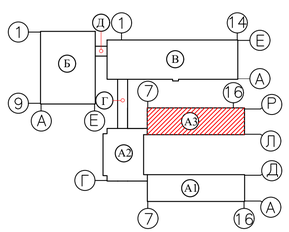

1. Сечения 1-1... 6-6 разработаны на л. АС-21.2.

						100-1-АС			
						Строительство реабилитационного центра на 150 мест для инвалидов в г.Семей ВКО. Корректировка.			
Изм.	Кол.уч.	Лист	Nдок.	Подпись	Дата				
						Блок А3	стадия	лист	листов
Нач.отд		Елкеева					РП	21.1	
Проверил		Бычкова							
Разработал		Байбусинова			01.21	Схема армирования монолитной подошвы фундаментов на отм. -3,350 (верхнее армирование).	ТОО ПИИ "Семстройпроект"		
Н.Контр.		Бычкова							

1 - 1

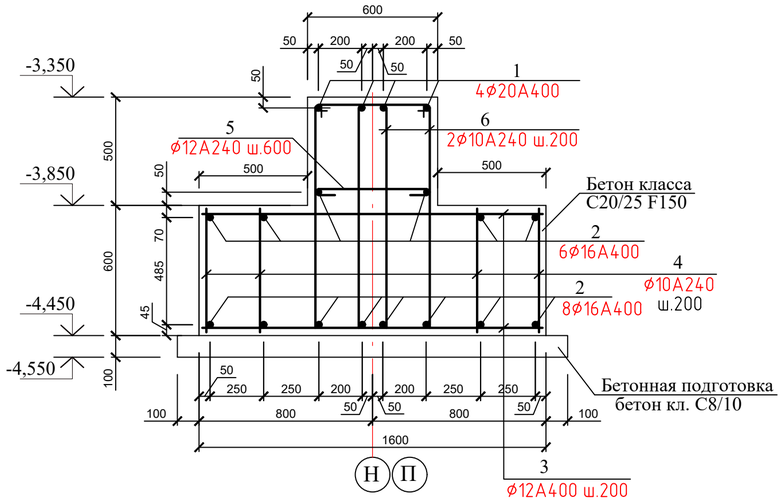

2 - 2

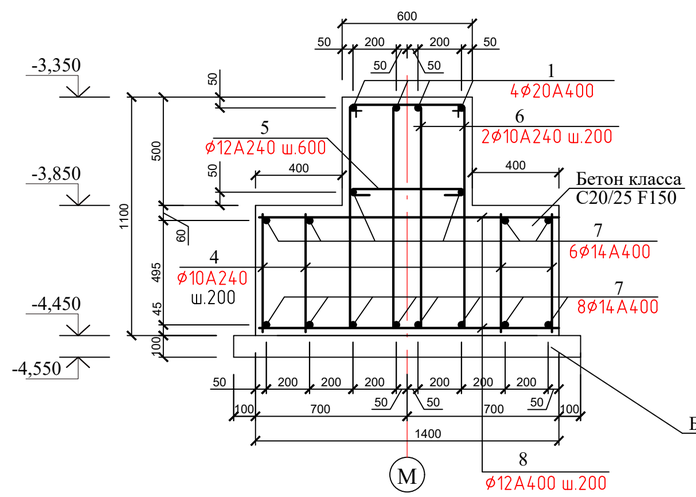

3 - 3

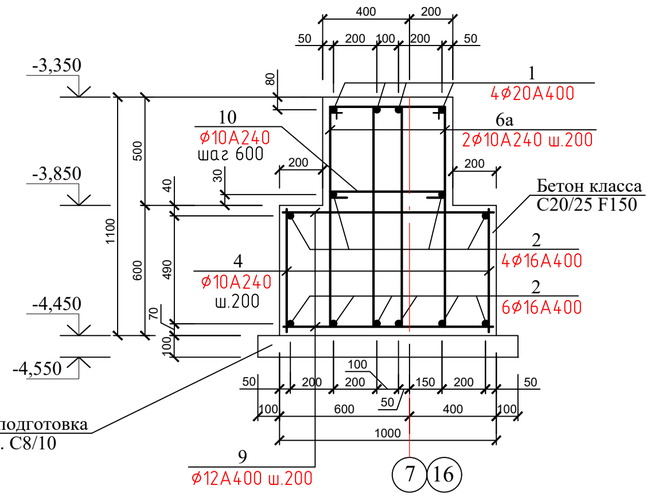

4 - 4

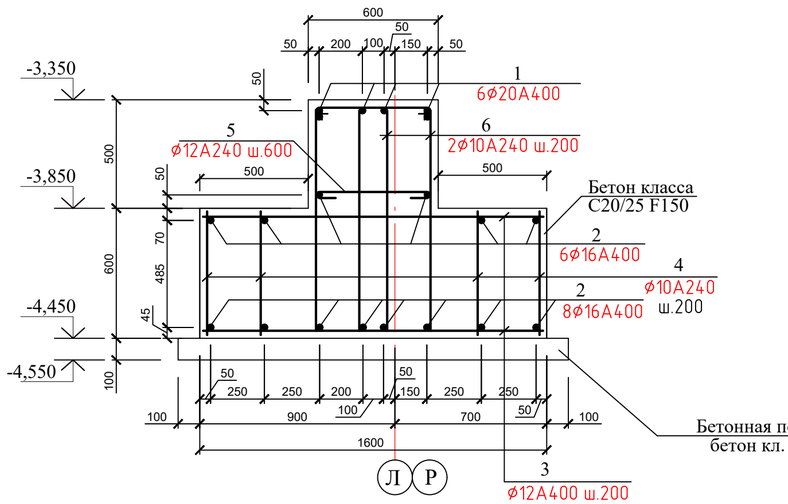

5 - 5

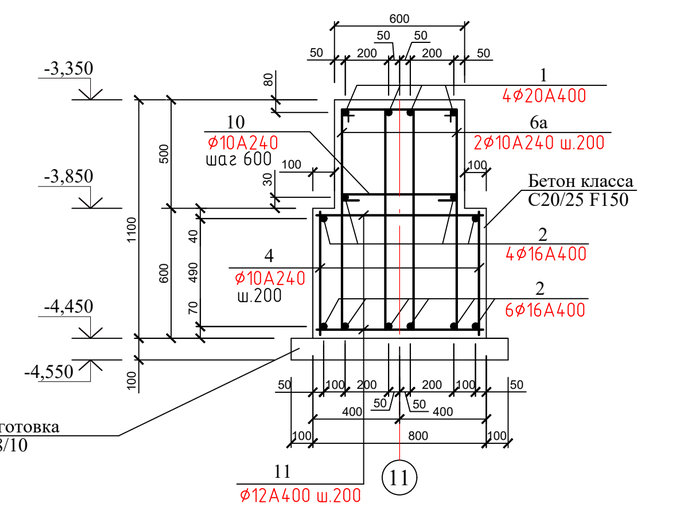

6 - 6

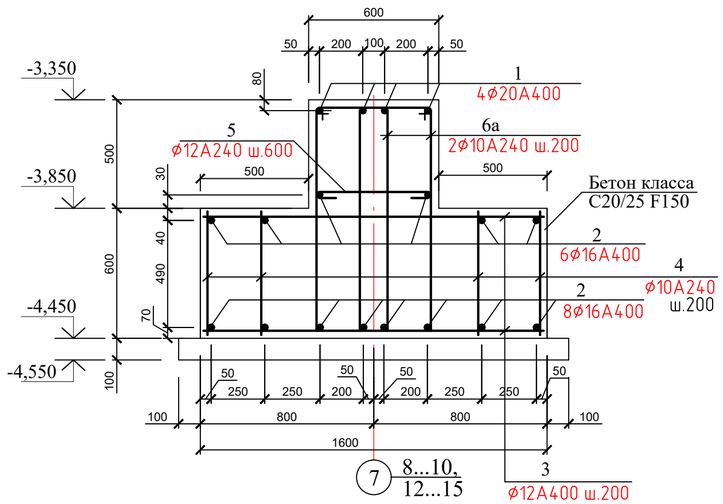

Спецификация элементов монолитной подошвы фундаментов

Марка, поз.	Обозначение	Наименование	Кол-во	Масса ед.кг	Примеч.
1	ГОСТ 34028-2016	Ø20 А400 Lобщ.м.п.	1890	2,466	4660,74кг
2	то же	Ø16 А400 Lобщ.м.п.	5305	1,578	8371,29кг
3	"	Ø12 А400 L=1580	3124	1,403	4382,97кг
4	"	Ø10 А240 L=580	7312	0,358	2617,70кг
5	"	Ø12 А240 L=770	538	0,684	368,0кг
6	"	Ø10 А240 L=2900	3468	1,80	6242,4кг
6а	"	Ø10 А240 L=2780	420	1,715	720,3кг
7	"	Ø14 А400 Lобщ.м.п.	250	1,208	302,0кг
8	"	Ø12 А400 L=1380	172	1,226	210,87кг
9	"	Ø12 А400 L=980	400	0,870	348,0кг
10	"	Ø10 А240 L=770	114	0,475	54,15кг
11	"	Ø12 А400 L=780	320	0,693	221,76кг
		Материалы:			
		Бетон класса С20/25 F150W4 м3	424,0		на сульфатост. портланцдцем.
		Бетон класса С8/10 м3	60,0		

Ведомость деталей

Поз.	Эскиз
5, 10 L=770	520 125 125
6, (6а) L=2900, (L=2780)	420 1030 (970) 1130 (1070) 320

Ведомость расхода стали на монолитную подошву фундамента, кг

Марка элемента	Изделия арматурные									Всего	Общий расход
	Арматура класса										
	А 240				А 400						
	ГОСТ 34028-2016										
	Ø10	Ø12		Итого	Ø12	Ø14	Ø16	Ø20	Итого		
Монолитная подошва фундаментов	9634,55	368,0		10002,55	5163,6	302,0	8371,29	4660,74	18497,63	28500,18	28500,18

1. Данный лист см. совместно с л. АС-21, 21.1.
2. Размеры хомутов даны по внутренней грани арматуры.

Изм.	Кол.уч.	Лист	Nдок.	Подпись	Дата
Нач.отд		Елкеева			
Проверил		Бычкова			
Разработал		Байбусинова			01.21
Н.Контр.		Бычкова			

100-1-АС

Строительство реабилитационного центра на 150 мест для инвалидов в г.Семей ВКО. Корректировка.

Блок А3

стадия	лист	листов
РП	21.2	

Сечения подошвы монолитных фундаментов 1-1 ... 6-6.

ТОО ПИИ "Семстройпроект"

Развертка фундаментов по оси "Р"

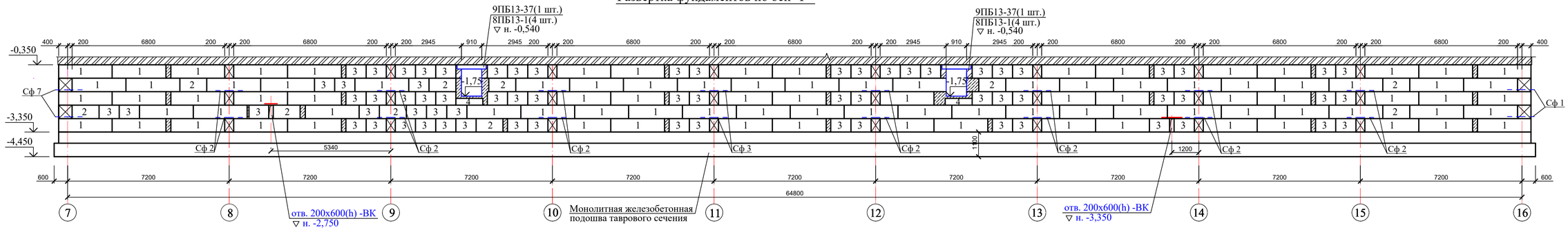

Развертка фундаментов по оси "Л"

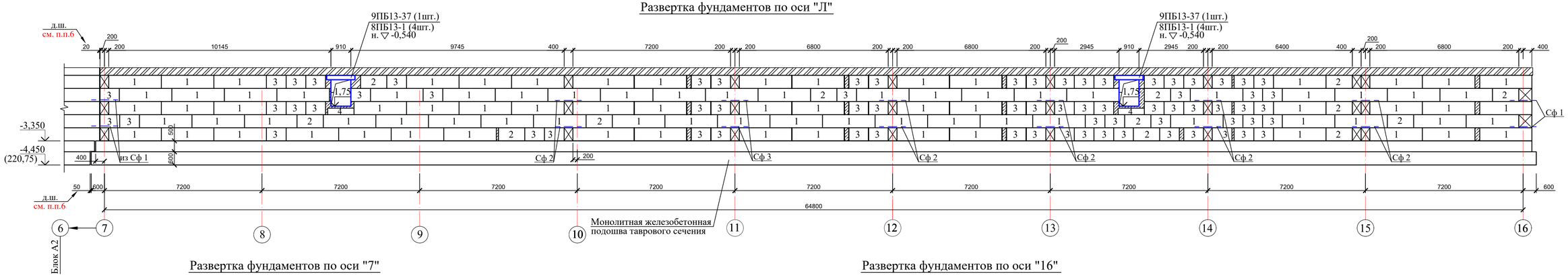

Развертка фундаментов по оси "7"

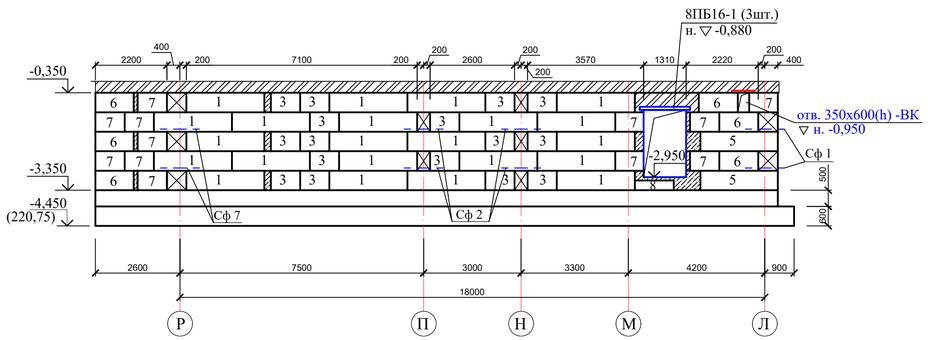

Развертка фундаментов по оси "16"

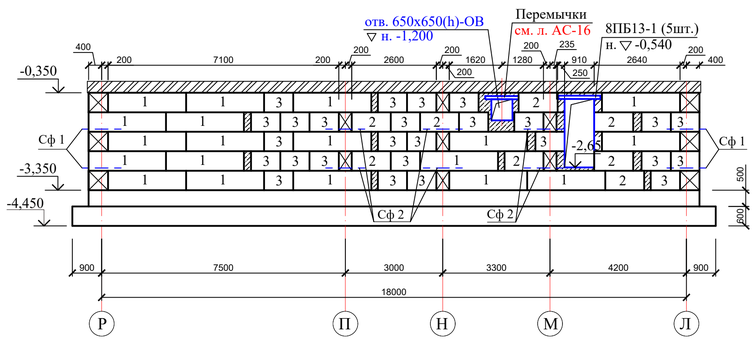

1. Общие примечания см. на л. АС-20.1.
2. Монолитные заделки выполнить из бетона кл. С8/10 на сульфатостойком портландцементе.
3. Заделать керамическим кирпичом участки в районе перемычек.
4. Над отверстиями до 600мм уложить арматуру Ø12 А400 с шагом 100мм с перепуском по 250мм в каждую сторону.
5. Спецификацию элементов фундамента см. лист АС-24.
6. Деформационный шов шириной 50мм предусмотреть между монолитными подошвами фундамента, шириной 20мм - между фундаментными блоками блоков А2 и А3.

						100-1-АС		
Изм.	Кол.уч.	Лист	Nдок.	Подпись	Дата	Строительство реабилитационного центра на 150 мест для инвалидов в г.Семей ВКО. Корректировка.		
Нач.отд		Елкеева				Блок А3	стадия	лист	листов
Проверил		Бычкова					РП	22	
Разработал		Байбусинова			01.21	Развертки фундаментов по осям "Р", "Л", "7", "16".	ТОО ПИИ "Семстройпроект"		
Н.Контр.		Бычкова							

Развертка фундаментов по оси "Н"

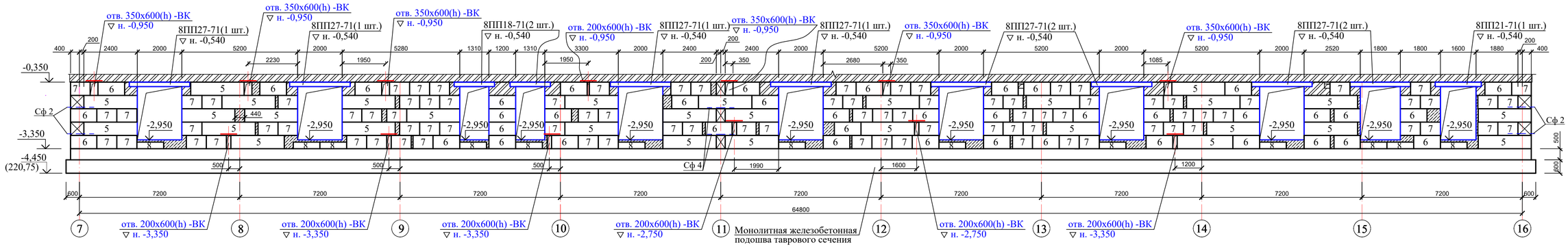

Развертка фундаментов по оси "П"

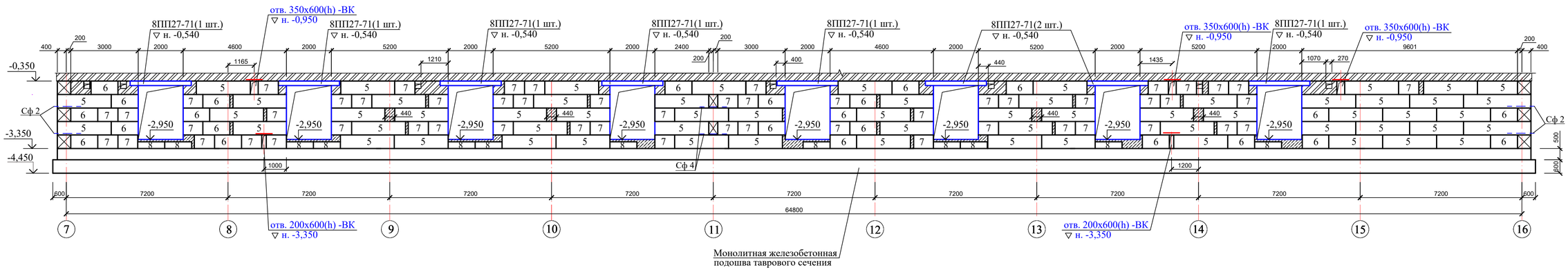

Развертка фундаментов по оси "10"

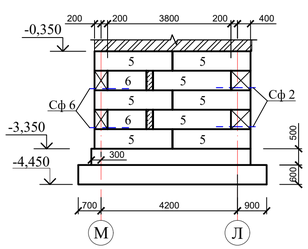

Развертка фундаментов по оси "15"

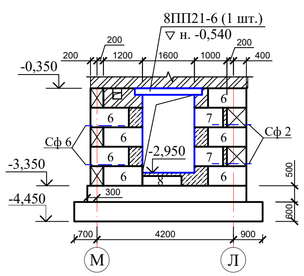

а - а (шт.11)

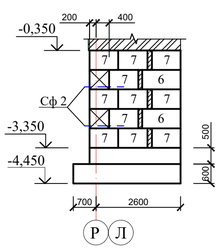

1. Общие примечания см. на л. АС-20.1.
2. Данный лист читать совместно с л. АС-20, 24.

						100-1-АС			
Изм.	Кол.уч.	Лист	Nдок.	Подпись	Дата	Строительство реабилитационного центра на 150 мест для инвалидов в г.Семей ВКО. Корректировка.			
Нач.отд		Елкеева				Блок А3	стадия	лист	листов
Проверил		Бычкова					РП	23	
Разработал		Байбусинова			01.21	Развертки фундаментов по осям "Н", "П", "10", "15", а - а.	ТОО ПИИ "Семстройпроект"		
Н.Контр.		Бычкова							

Развертка фундаментов по оси "М" в осях 10-11

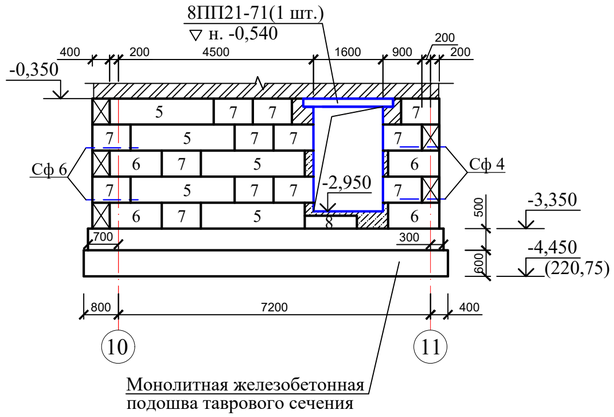

Развертка фундаментов по оси "М" в осях 15-16

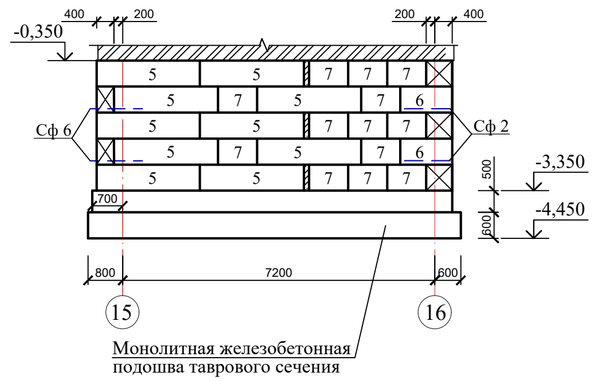

Развертка фундаментов по оси "11"

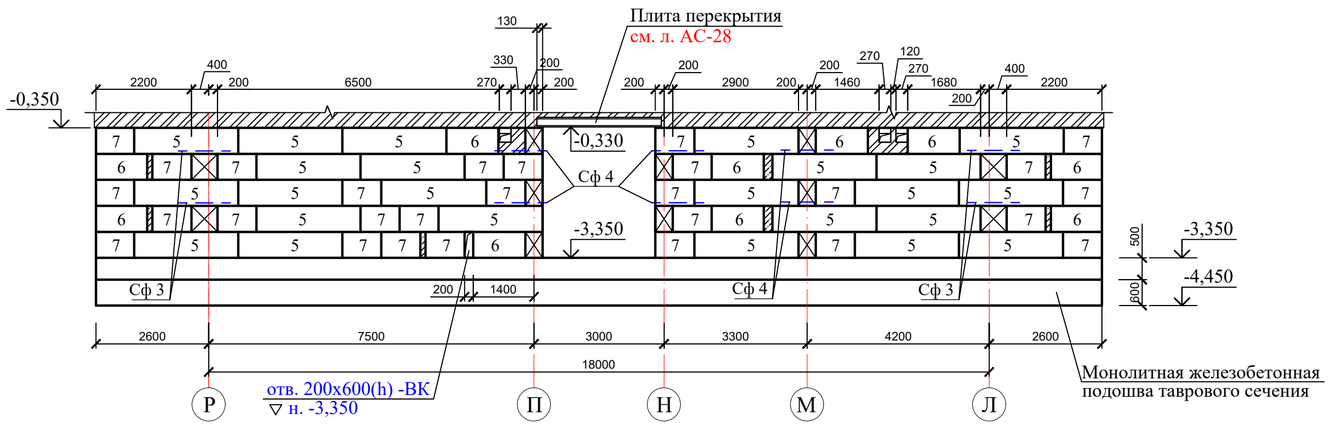

Спецификация элементов фундаментов

Марка, поз.	Обозначение	Наименование	Кол-во	Масса ед.кг	Примеч.
1	ГОСТ 13579-2018	Блоки бетонные для стен подвалов ФБС 24.6.6-Т	230	1960	на сульфатостойком портландцементе, F150, W4
2	то же	то же ФБС 12.6.6-Т	31	960	
3	"	" ФБС 9.6.6-Т	181	700	
4	"	" ФБС 12.6.3-Т	4	460	
5	"	" ФБС 24.4.6-Т	140	1300	
6	"	" ФБС 12.4.6-Т	118	640	
7	"	" ФБС 9.4.6-Т	332	470	
8	"	" ФБС 12.4.3-Т	28	310	
	серия 1.038.1-1 в.5	Перемычка плитная 8ПП 27-71	16	491	
	то же	то же 8ПП 21-6	1	374	
	"	" 8ПП 21-71	2	374	
		" 8ПП 18-71	2	327	
	серия 1.038.1-1 в.4	Перемычка брусковая 8ПБ16-1	3	42	
	то же	то же 8ПБ13-1	17	35	
	"	" 9ПБ13-37	3	73	
	ГОСТ 34028-2016	Ø12 А400, Lобщ.=75,0п.м	-	0,888	66,6кг
		Материалы:			
		Бетон класса С8/10 м3	18,0		монолит. заделки
	ГОСТ 530-2012	КР-р-по250*120*88/1,4НФ/100/2,0/35	8,5м3		см.п.п.3

1. Общие примечания см. на л. АС-20.1.
2. Монолитные заделки выполнить из бетона кл. С8/10 на сульфатостойком п/цементе.
3. Заделать керамическим кирпичом участки в районе перемычек.
4. Над отверстиями до 600мм уложить арматуру Ø12 А400 с шагом 100мм с перепуском по 250мм в каждую сторону.

Изм.	Кол.уч.	Лист	Nдок.	Подпись	Дата	100-1-АС		
						Строительство реабилитационного центра на 150 мест для инвалидов в г.Семей ВКО. Корректировка.		
Нач.отд		Елкеева				Блок А3	стадия	лист	листов
Проверил		Бычкова					РП	24	
Разработал		Байбусинова			01.21	Развертки фундаментов по осям "11", "М" в осях 10-11, 15-16.	ТОО ПИИ "Семстройпроект"	
Н.Контр.		Бычкова						

Сетка Сф1

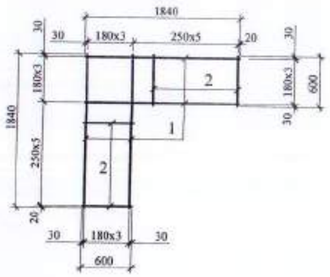

Сетка Сф2

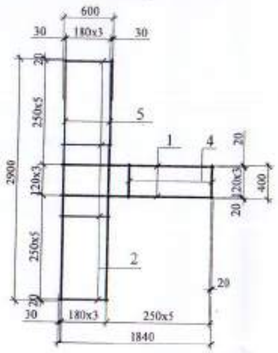

Сетка Сф3

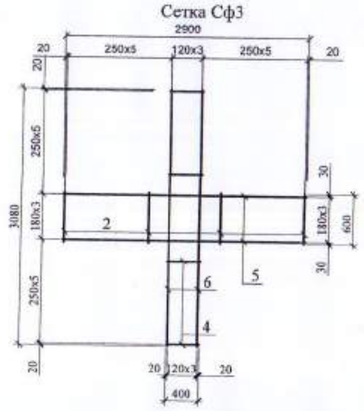

Спецификация

Марка, поз.	Обозначение	Наименование	Кол-во	Масса ед.кг	Примеч.
Сф 1		Сетки фундаментов Сф 1	~~4~~ 6	8,24	
Сф 2		то же Сф 2	~~3~~ 3~~6~~	10,76	
Сф 3		" Сф 3	4	13,52	
Сф 4		" Сф 4	6	8,12	
~~Сф 5~~		" ~~Сф 5~~	~~2~~	~~11,73~~	
Сф 6		" Сф 6	4	6,08	
Сф 7		" Сф 7	2	11,73	

Сетка Сф4

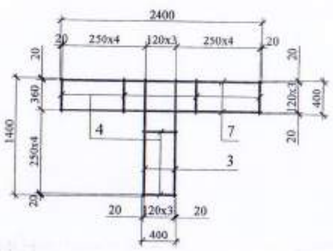

~~Сетка Сф5~~

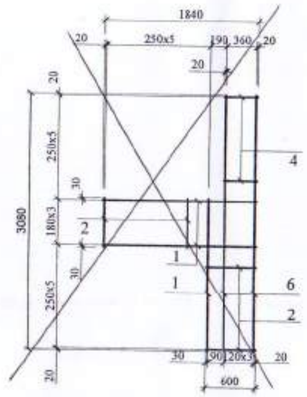

Сетка Сф6

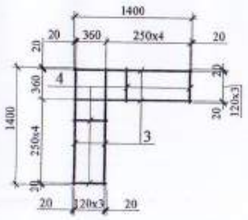

Сетка Сф7

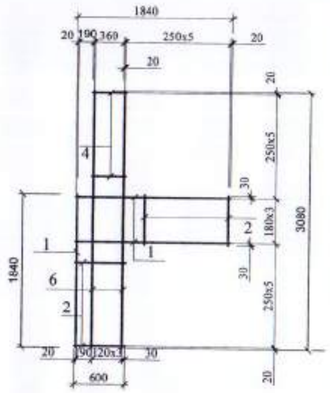

Спецификация изделий

Марка	Поз. дет.	Наименование	Кол.	Масса 1 дет., кг	Масса изделий, кг
Сф 1	1	Ø8 А I ГОСТ ~~5781-82*~~ 34028-2016 L=1840	8	0,73	8,24
	2	Ø8 А I ГОСТ ~~5781-82*~~ 34028-2016 L=600	10	0,24	
Сф 2	1	Ø8 А I ГОСТ ~~5781-82*~~ 34028-2016 L=1840	4	0,73	10,76
	2	Ø8 А I ГОСТ ~~5781-82*~~ 34028-2016 L=600	10	0,24	
	5	Ø8 А I ГОСТ ~~5782-82*~~ 34028-2016 L=2900	4	1,16	
	4	Ø8 А I ГОСТ ~~5781-82*~~ 34028-2016 L=400	5	0,16	
Сф 3	2	Ø8 А I ГОСТ ~~5781-82*~~ 34028-2016 L=600	10	0,24	13,52
	4	Ø8 А I ГОСТ ~~5781-82*~~ 34028-2016 L=400	10	0,16	
	5	Ø8 А I ГОСТ ~~5781-82*~~ 34028-2016 L=2900	4	1,16	
	6	Ø8 А I ГОСТ ~~5781-82*~~ 34028-2016 L=3080	4	1,22	
Сф 4	4	Ø8 А I ГОСТ ~~5781-82*~~ 34028-2016 L=400	12	0,16	8,12
	7	Ø8 А I ГОСТ ~~5781-82*~~ 34028-2016 L=2400	4	0,95	
	3	Ø8 А I ГОСТ ~~5781-82*~~ 34028-2016 L=1400	4	0,6	
~~Сф 5~~	~~1~~	~~Ø8 А I ГОСТ 5781-82* L=1840~~	~~5~~	~~0,73~~	~~11,73~~
	~~2~~	~~Ø8 А I ГОСТ 5781-82* L=600~~	~~10~~	~~0,24~~	
	~~4~~	~~Ø8 А I ГОСТ 5781-82* L=400~~	~~5~~	~~0,16~~	
	~~6~~	~~Ø8 А I ГОСТ 5781-82* L=3080~~	~~4~~	~~1,22~~	
Сф 6	4	Ø8 А I ГОСТ ~~5781-82*~~ 34028-2016 L=400	8	0,16	6,08
	3	Ø8 А I ГОСТ ~~5781-82*~~ 34028-2016 L=1400	8	0,6	
Сф 7	1	Ø8 А I ГОСТ ~~5781-82*~~ 34028-2016 L=1840	5	0,73	11,73
	2	Ø8 А I ГОСТ ~~5781-82*~~ 34028-2016 L=600	10	0,24	
	4	Ø8 А I ГОСТ ~~5781-82*~~ 34028-2016 L=400	5	0,16	
	6	Ø8 А I ГОСТ ~~5781-82*~~ 34028-2016 L=3080	4	1,22	

1. Сварку производить электродами Э 42 по ГОСТ 9467-75*.

Привязан 100-1-АС

Цельная Байбаси нова 01.24

Изм.	Кол.уч.	Лист	№док.	Подп.	Дата	171-1-АС		
						Строительство реабилитационного центра на 150мест для детей инвалидов в г. Семей ВКО		
Нач.отд.	Елкеева					Блок А3	Стадия	Лист	Листов
Проверил	Северина						РП	25	
Разработал	Петрич					Сетки Сф1÷Сф7	ТОО ПИИ "Семстройпроект"		

ПЛАН ПЕРЕМЫЧЕК ПЕРВОГО ЭТАЖА

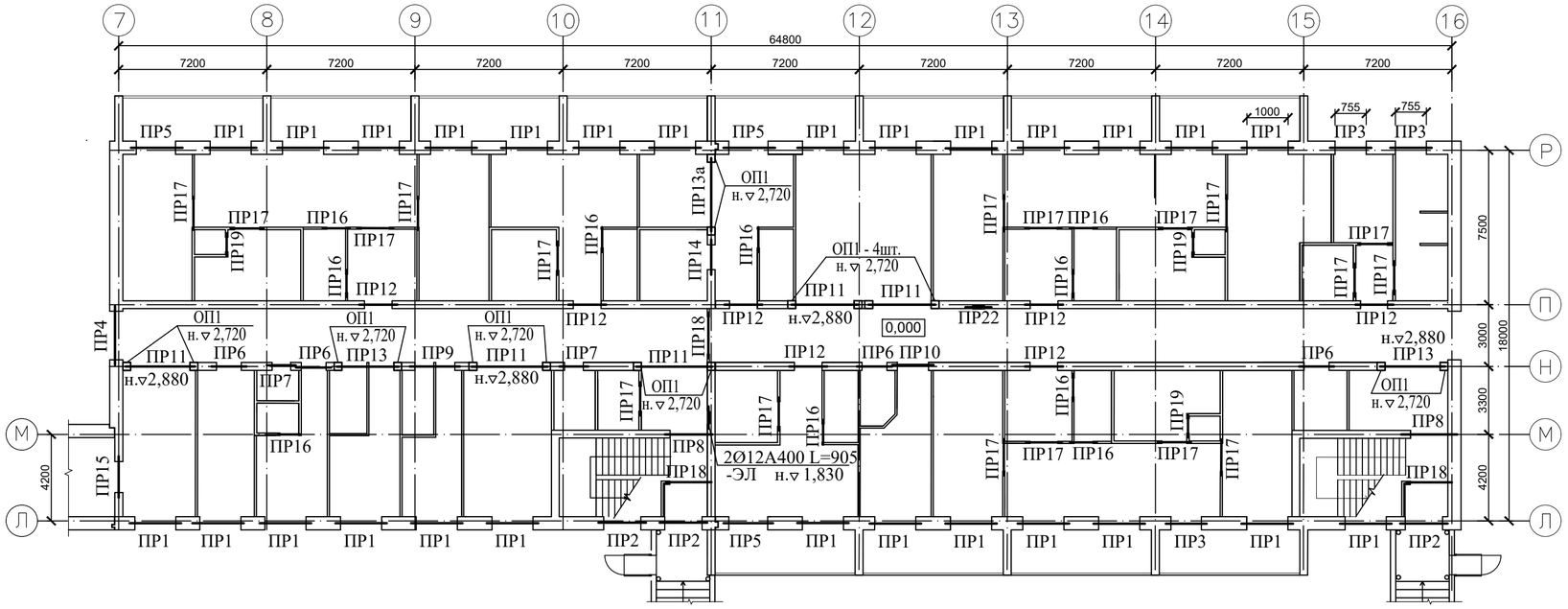

Фрагмент плана перемычек подвала в осях 15-16

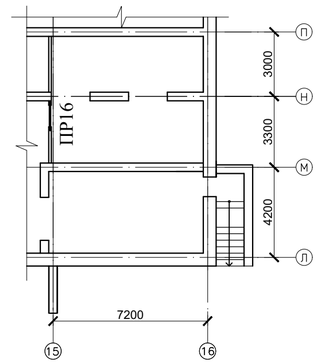

ПЛАН ПЕРЕМЫЧЕК ВТОРОГО ЭТАЖА

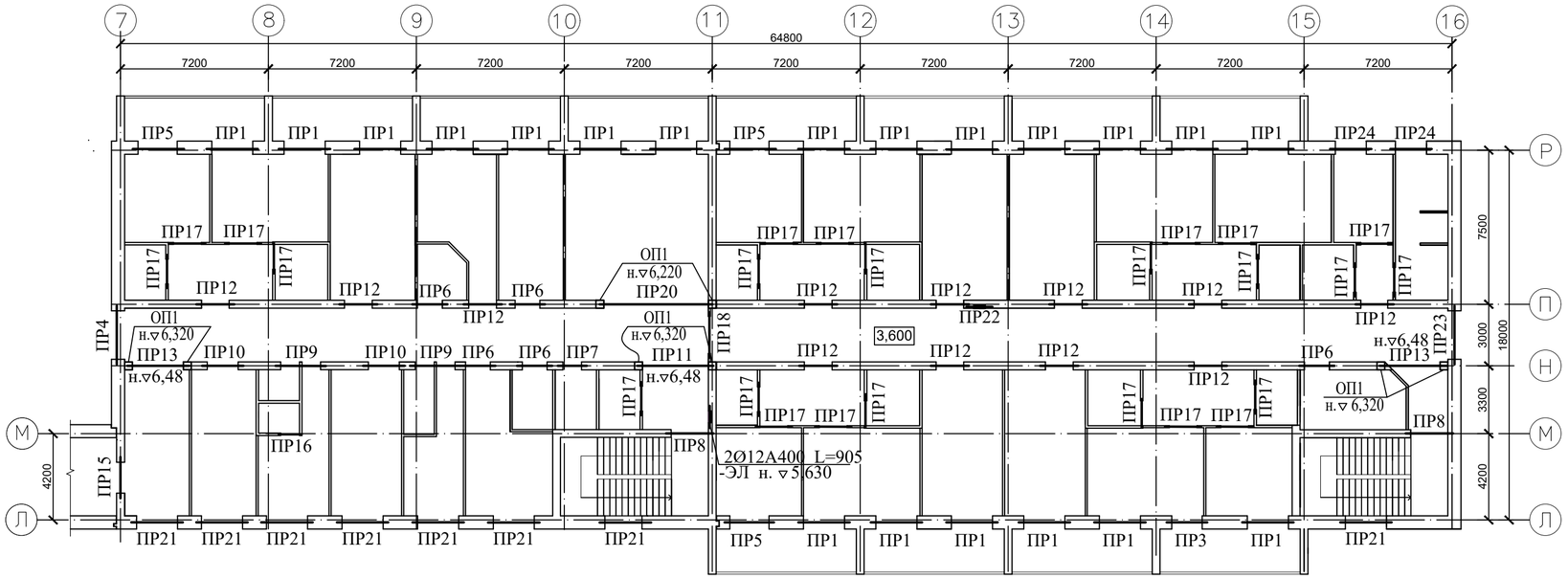

Ситуационная схема

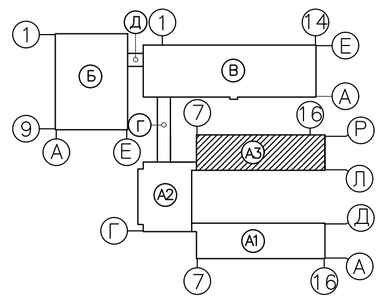

1. Ведомость и спецификация перемычек разработаны на л. АС-27.

Изм.	Кол.уч.	Лист	Nдок.	Подпись	Дата	100-1-АС		
						Строительство реабилитационного центра на 150 мест для инвалидов в г.Семей ВКО. Корректировка.		
Нач.отд		Елкеева				Блок А3	стадия	лист	листов
Проверил		Бычкова					РП	26	
Разработал		Байбусинова			12.20	План перемычек первого этажа. План перемычек второго этажа.	ТОО ПИИ "Семстройпроект"		
Н. Контр.		Бычкова							

формат А2

Ведомость перемычек

Марка, поз.	Схема сечения
1	2
ПР 1 1эт.-27шт. 2эт.-20шт.	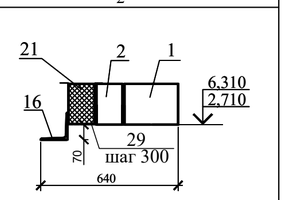
ПР 2 1эт.-шт.3	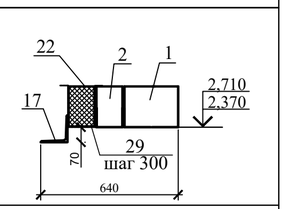
ПР 3 1эт.-шт.3 2эт.-шт.1	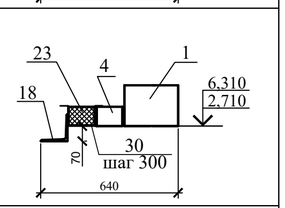
ПР 4 1эт.-шт.1 2эт.-шт.1	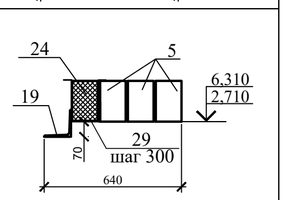
ПР 5 1эт.-шт.3 2эт.-шт.3	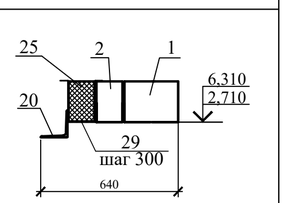
ПР 6 1эт.-шт.4 2эт.-шт.5	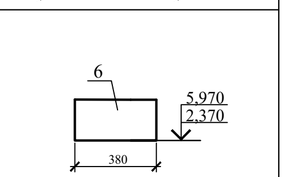
ПР 7 1эт.-шт.2 2эт.-шт.1	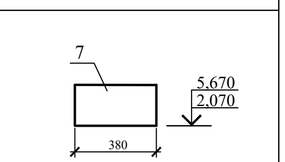
ПР 8 1эт.-шт.2 2эт.-шт.2	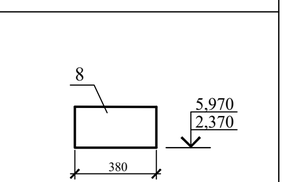

1	2
ПР 9 1эт.-шт.1 2эт.-шт.2	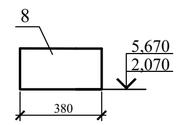
ПР 10 1эт.-шт.1 2эт.-шт.2	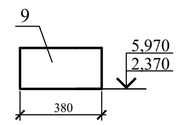
ПР 11 1эт.-шт.5 2эт.-шт.1	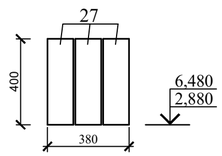
ПР 12 1эт.-шт.7 2эт.-шт.12	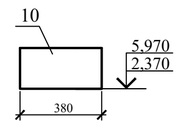
ПР 13 1эт.-шт.2 2эт.-шт.2 (ПР 13а) 1эт.-шт.1	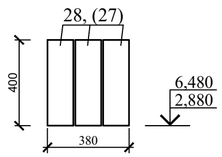
ПР 14 1эт.-шт.1	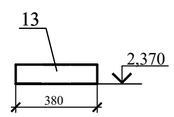
ПР 15 1эт.-шт.1 2эт.-шт.1	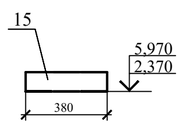
ПР 16 1эт.-шт.10 2эт.-шт.1 подвал-1шт.	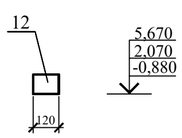

1	2
ПР 17 1эт.-шт.18 2эт.-шт.24	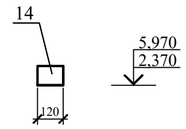
ПР 18 1эт.-шт.3 2эт.-шт.1	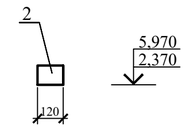
ПР 19 1эт.-шт.3	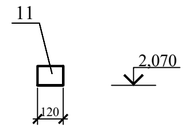
ПР 20 2эт.-шт.1	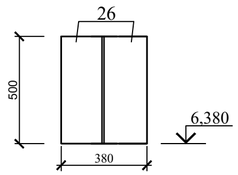
ПР 21 2эт.-шт.8	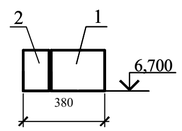
ПР 22 1эт.-шт.1 2эт.-шт.1	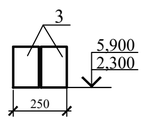
ПР 23 2эт.-шт.1	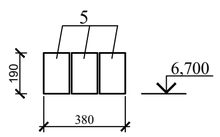
ПР 24 2эт.-шт.2	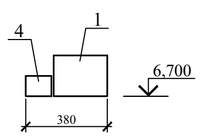

Спецификация перемычек

Марка поз.	Обозначение	Наименование	Количество: Подвал	1 этаж	2 этаж	Всего	Масса ед.кг.	Примечание
1	серия 1.038.1-1 вып.4	Перемычки 10ПБ25-37	-	36	34	70	291	
2	то же "	то же 9ПБ22-3	-	36	32	68	125	
3	" "	" 9ПБ13-37	-	2	2	4	73	
4	" "	" 8ПБ19-3	-	3	3	6	52	
5	" "	" 9ПБ26-4	-	3	6	9	148	
6	" вып.5	" 8ПП16-71	-	4	5	9	280	
7	" "	" 8ПП14-71	-	2	1	3	256	
8	" "	" 8ПП27-71	-	3	4	7	491	
9	" "	" 8ПП21-71	-	1	2	3	374	
10	" "	" 8ПП18-71	-	7	12	19	327	
11	" вып.4	" 8ПБ10-1	-	3	-	3	28	
12	" "	" 8ПБ13-1	1	10	1	12	35	
13	" вып.5	" 7ПП14-4	-	1	-	1	121	
14	" вып.4	" 8ПБ16-1	-	18	24	42	42	
15	" вып.5	" 8ПП18-5	-	1	1	2	327	
16	ГОСТ 8509-93	L125х 8 L=2500	-	27	20	47	38,75	
17	то же	то же L=2310	-	3	-	3	35,81	
18	"	" L=2010	-	3	1	4	31,16	
19	"	" L=2860	-	1	1	2	44,33	
20	"	" L=2410	-	3	3	6	37,36	
		Пенополистирольные плиты	-					
21	ГОСТ 15588-70*	ПСБ-С-50-2240-120х190	-	27	20	47		
22	то же	ПСБ-С-50-2050-120х190	-	3	-	3		
23	"	ПСБ-С-50-1750-120х90	-	3	1	4		
24	"	ПСБ-С-50-2600-120х190	-	1	1	2		
25	"	ПСБ-С-50-2150-120-190	-	3	3	6		
26	Серия 1.225-2 вып.11	Ж.бет. прогон ПРГ60.2.5-4т	-	-	2	2	1500	
27	то же	то же ПРГ36.1.4-4т	-	18	3	21	430	
28	"	" ПРГ32.1.4-4т	-	6	6	12	380	
ОП1	Серия 1.225-2 вып.11	Опорная подушка ОП4.4-т	-	16	8	24	50	
29	ГОСТ 34028-2016	Мет. скоба Ø 6А240 L=600	-	270	193	463	0,133	
30	то же	то же Ø 6А240 L=400	-	18	6	24	0,09	
	ГОСТ 34028-2016	Ø 12 А400 L=905	-	2	2	4	0,804	

1. Данный лист см. совместно с л. АС-26.

Изм.	Кол.уч.	Лист	Nдок.	Подпись	Дата	100-1-АС		
						Строительство реабилитационного центра на 150 мест для инвалидов в г.Семей ВКО. Корректировка.		
Нач.отд		Елкеева				Блок А3	стадия	лист	листов
Проверил		Бычкова					РП	27	
Разработал		Байбусинова			12.20	Ведомость перемычек.	ТОО ПИИ "Семстройпроект"	
Н. Контр.		Бычкова						

формат А2

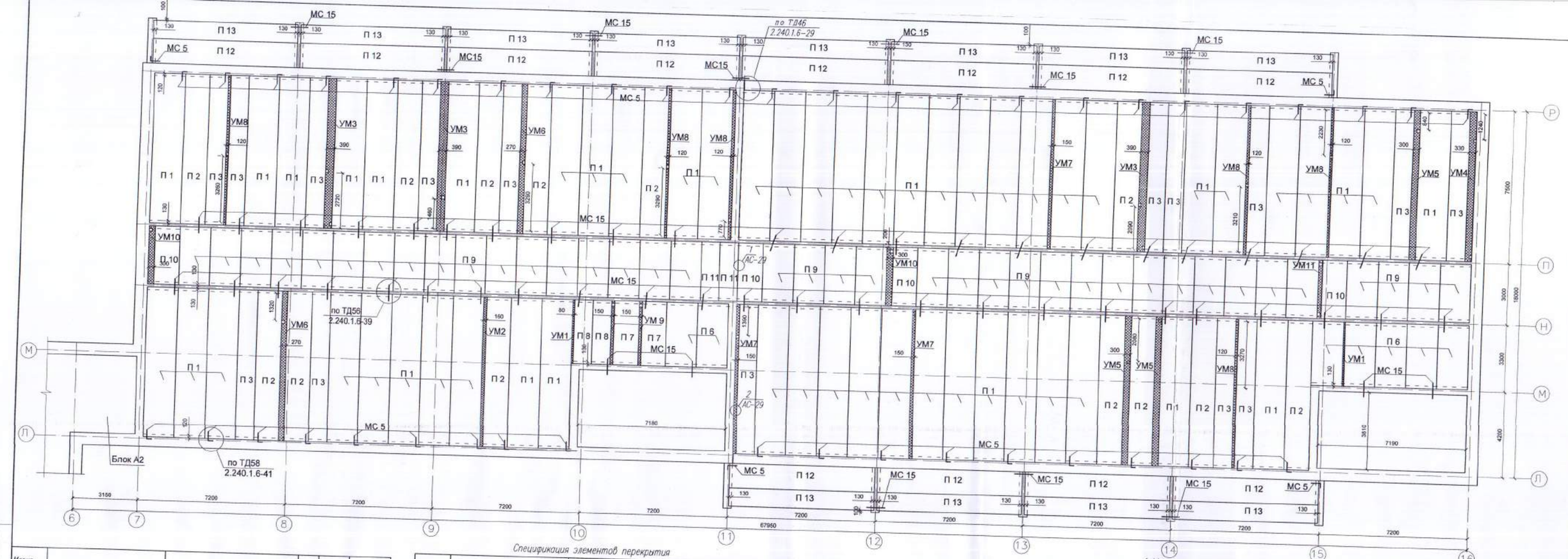

Спецификация элементов перекрытия

Марка	Обозначение	Наименование	Кол.	Масса	Примечания
П 1	Серия WI Tech 2012/kz вып.5	Панель перекр. ПБ-2.75.15-8К7	53	3474	L=7350мм
П 2	то же	то же ПБ-2.75.12-8К7	13	2764	L=7350мм
П 3	-"-	ПБ-2.75.9-8К7	15	2058	L=7350мм
П 6	-"-	ПБ-2.36.15-8К7	7	1490	L=3150мм
П 7	-"-	ПБ-2.36.12-8К7	2	1183	L=3150мм
П 8	-"-	ПБ-2.36.9-8К7	2	882	L=3150мм
П 9	-"-	ПБ-2.30.15-8К7	38	1351	L=2860мм
П 10	-"-	ПБ-2.30.12-8К7	4	1076	L=2860мм
П 11	-"-	ПБ-2.30.9-8К7	2	700	L=2860мм
П 12	-"-	ПБ-2.72.12-8К7	12	2655	L=7060мм
П 13	-"-	ПБ-2.72.9-8К7	12	1975	L=7060мм
МС 5	Серия 2.240-1 вып.6	Анкер МС 5	47	0,8	
	ГОСТ ~~5781-82*~~ 34028.8-2016	Ø12 А ~~III~~ IIпр L=300	47	0,27	
МС 15	Серия 2.240-1 вып.6	Анкер МС 15	60	1,154	
		Материалы: Бетон ~~В15~~ С12/15, м³	10,3		

Марка	Обозначение	Наименование	Кол.	Масса	Примечания
		Монолитные участки			
УМ 1	л. АС-31	УМ 1	2		
УМ 2	то же	УМ 2	1		
УМ 3	"	УМ 3	3		
УМ 4	"	УМ 4	1		
УМ 5	"	УМ 5	3		
УМ 6	"	УМ 6	2		
УМ 7	"	УМ 7	3		
УМ 8	"	УМ 8	6		
УМ 9	"	УМ 9	2		
УМ 10	"	УМ 10	2		
УМ 11	"	УМ 11	1		

Ситуационная схема

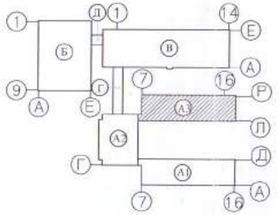

1. Монтаж плит перекрытия выполнять согласно требованиям СП РК 5.03-107-2013 ~~СНиП РК 5.03-37-2005~~ и указаниям серии 2.240-1.
2. Плиты покрытий укладывать на очищенную от строительного мусора и выровненную горизонтальную поверхность.
3. Укладку плит вести на цементном растворе М100 толщиной не менее 20мм.
4. Заделку стыков и швов производить бетоном класса С12/15 ~~В15~~ на мелком заполнителе после выверки правильности установки элементов конструкций, приемки сварных соединений и выполнения антикоррозийной защиты, а также очистки швов и стыков между плитами от пыли и грязи.
5. Анкеровку выполнять сразу после установки плит на раствор и проверки правильности их положения.
6. По окончании сварки анкеры и закладные детали покрыть цементным раствором.
7. Отверстия ОВ, ВК и ЭП для пропуска стояков и кабелей пробить по месту в пределах пустот, не нарушая несущих ребер плит и арматурных каркасов, с последующей заделкой отверстий цементным раствором М 100.
8. Данный лист смотри с листами АС-29

Согласовано: Спец. ОВ Бойтанова; Спец. ВК Гуляева

Взам. инв. № | Подпись и дата | Инв. № подл.

Приказ 100-1-АС

Исполнил Байбчанова | Проверил Бычкова | Н.контр. Бычкова | Инв. №

Изм.	Кол.уч.	Лист	Nдок.	Подп.	Дата

171-1-АС

Строительство реабилитационного центра на 150мест для детей-инвалидов в г. Семей ВКО

Нач.отд. Елкеева | Проверил Бычкова | Разработал Муратова

Блок А3

Схема расположения плит перекрытия на отм -0,330.

Стадия	Лист	Листов
РП	28	

ТОО ПИИ "Семстройпроект"

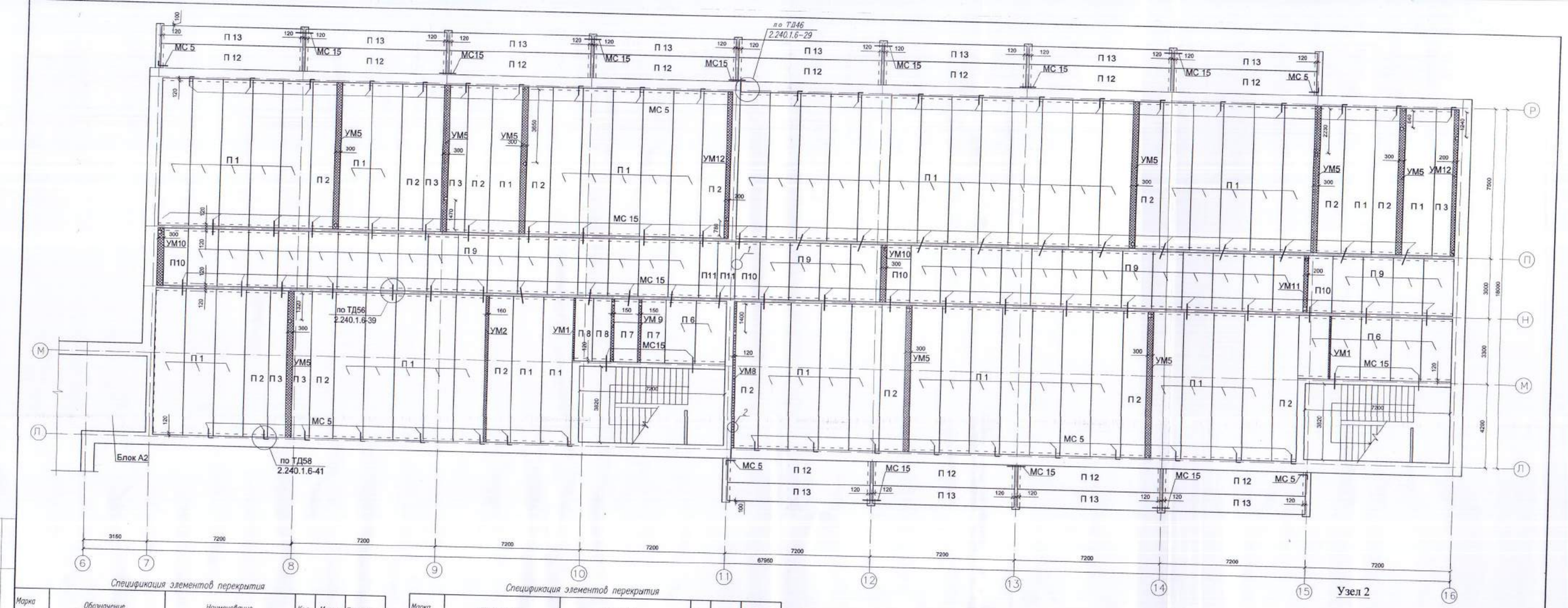

Спецификация элементов перекрытия

Марка	Обозначение	Наименование	Кол.	Масса	Примечания
П 1	Серия III Tech 2012/kz вып.5	Панель перекр. ПБ-2.75.15-8К7	58	3474	L=7350мм
П 2	то же	то же ПБ-2.75.12-8К7	15	2764	L=7350мм
П 3	-II-	ПБ-2.75.9-8К7	5	2058	L=7350мм
П 6	-II-	ПБ-2.36.15-8К7	7	1490	L=3150мм
П 7	-II-	ПБ-2.36.12-8К7	2	1183	L=3150мм
П 8	-II-	ПБ-2.36.9-8К7	2	882	L=3150мм
П 9	-II-	ПБ-2.30.15-8К7	38	1351	L=2860мм
П 10	-II-	ПБ-2.30.12-8К7	4	1076	L=2860мм
П 11	-II-	ПБ-2.30.9-8К7	2	800	L=2860мм
П 12	-II-	ПБ-2.72.12-8К7	12	2655	L=7060мм
П 13	-II-	ПБ-2.72.9-8К7	12	1975	L=7060мм

Спецификация элементов перекрытия

Марка	Обозначение	Наименование	Кол.	Масса	Примечания
МС 5	Серия 2.240-1 вып.6	Анкер МС 5	44	0,8	
	ГОСТ ~~5781-82~~ 34028-2016	⌀12 А ~~III~~ ТПО L=300	44	0,27	
МС 15	Серия 2.240-1 вып.6	Анкер МС 15	60	1,154	
		Материалы: Бетон ~~В15~~ С12/15, м³	10,6		
		Монолитные участки			
УМ 1	к. АС-31	УМ 1	2		
УМ 2	то же	УМ 2	1		
УМ 5	"	УМ 5	9		
УМ 8	"	УМ 8	1		
УМ 9	"	УМ 9	2		
УМ 10	"	УМ 10	2		
УМ 11	"	УМ 11	1		
УМ 12	"	УМ 12	2		

Ситуационная схема

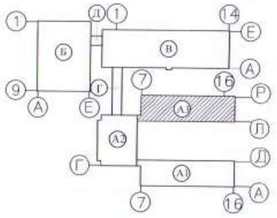

Узел 1

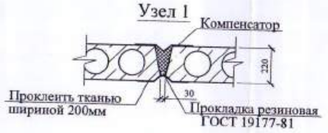

Узел 2

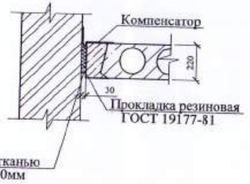

Согласовано
Спец ОВ Бойтанова
Спец ВК Гусева

Взам. инв. № | Подпись и дата | Инв. № подл.

Привязан 100-1-АС
Исполнил Бойтанова
Проверил Бычкова
Н. контр. Бычкова

Изм.	Кол.уч.	Лист	N док.	Подп.	Дата

171-1-АС

Строительство реабилитационного центра на 150мест для детей-инвалидов в г. Семей ВКО

Нач.отд. Елкеева
Проверил Бычкова
Разработал Муратова

Блок А3

Стадия: РП | Лист: 29 | Листов:

Схема расположения плит перекрытия на отм.3.300

ТОО ПИИ "Сенстройпроект"

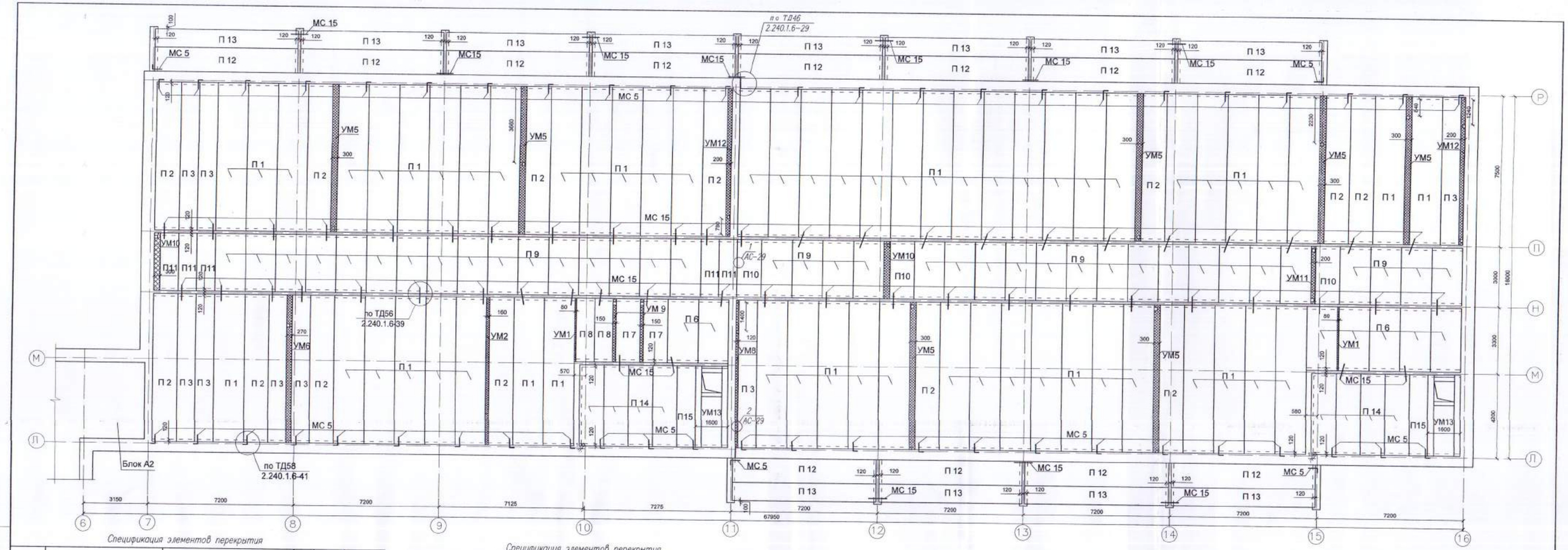

Спецификация элементов перекрытия

Марка	Обозначение	Наименование	Кол.	Масса	Примечания
П 1	Серия IT Tech 2012/kz вып.5	Панель перекр. ПБ-2.75.15-8К7	58	3474	L=7350мм
П 2	то же	то же ПБ-2.75.12-8К7	13	2764	L=7350мм
П 3	-"-	ПБ-2.75.9-8К7	8	2058	L=7350мм
П 6	-"-	ПБ-2.36.15-8К7	7	1490	L=3150мм
П 7	-"-	ПБ-2.36.12-8К7	2	1183	L=3150мм
П 8	-"-	ПБ-2.36.9-8К7	2	882	L=3150мм
П 9	-"-	ПБ-2.30.15-8К7	37	1351	L=2860мм
П 10	-"-	ПБ-2.30.12-8К7	3	1076	L=2860мм
П 11	-"-	ПБ-2.30.9-8К7	5	800	L=2860мм
П 12	-"-	ПБ-2.72.12-8К7	12	2655	L=7060мм
П 13	-"-	ПБ-2.72.9-8К7	12	1975	L=7060мм
П 14	-"-	ПБ-2.42.12-8К7	8	1527	L=4060мм
П 15	-"-	ПБ-2.42.9-8К7	2	1135	L=4060мм

Спецификация элементов перекрытия

Марка	Обозначение	Наименование	Кол.	Масса	Примечания
МС 5	Серия 2.240-1 вып.6	Анкер МС 5	52	0,8	
	ГОСТ ~~5781-82*~~ 34028.8-2016	ø12 А ~~III~~ К L=300	52	0,27	
МС 15	Серия 2.240-1 вып.6	Анкер МС 15	61	1,154	
		Материалы: Бетон ~~В15~~ С12/15, м³	11,7		
		Монолитные участки			
УМ 1	л. АС-31	УМ 1	2		
УМ 2	то же	УМ 2	1		
УМ 5	"	УМ 5	7		
УМ 6	"	УМ 6	1		
УМ 8	"	УМ 8	1		
УМ 9	"	УМ 9	2		
УМ 10	"	УМ 10	2		
УМ 11	"	УМ 11	1		
УМ 12	"	УМ 12	2		
УМ 13	"	УМ 13	2		

Ситуационная схема

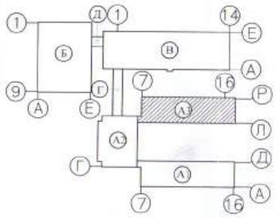

Согласовано
Степ. ОВ: Байтанова
Степ. ВК: Гурова

Взам. инв. № | Подпись и дата | Инв. № подл.

Принят 100-1-АС
Исполнил: Байбосинова 01.01
Пом.арх.: Бычкова
Н.контр.: Бычкова

Изм.	Кол.уч.	Лист	Nдок.	Подп.	Дата	171-1-АС		
						Строительство реабилитационного центра на 150 мест для детей-инвалидов в г. Семей ВКО		
Нач.отд.	Ежкеева					Блок А3	Стадия	Лист	Листов
Проверил	Бычкова						РП	30	
Разработал	Муратова					Схема расположения плит перекрытия на отм.6,900.	ТОО ПИИ "Семстройпроект"		

УМ1

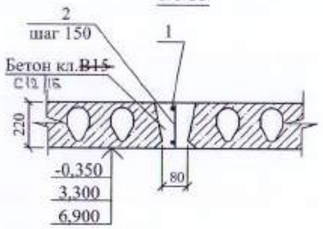

УМ2, УМ7, УМ8, УМ9

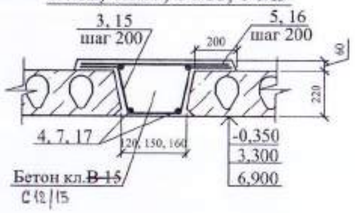

УМ3, УМ4

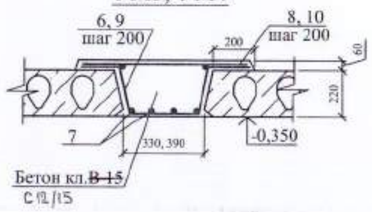

УМ5, УМ6, УМ10, УМ11, УМ12

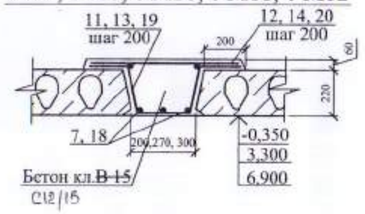

Спецификация элементов монолитных участков УМ1 - УМ7

Марка	Обозначение	Наименование	Кол. шт.	Масса ед., кг	Примечан.
		Монолитный участок УМ 1			
1		Ø 20 А~~III~~ 400 ГОСТ ~~5781-82*~~ 34028-2016 L=3150	2	14,77	
2		Ø 10 А~~I~~ 240 ГОСТ ~~5781-82*~~ 34028-2016 L=200	22	0,12	
		Материалы: Бетон ~~В 15~~ С12/15, м^3	0,09		
		Монолитный участок УМ 2			
3		Ø12 А~~III~~ 400 ГОСТ ~~5781-82*~~ 34028-2016 L=1080	37	0,96	
4		Ø10 А~~I~~ 240 ГОСТ ~~5781-82*~~ 34028-2016 L=7350	4	4,53	
5		Ø8 А~~I~~ 240 ГОСТ ~~5781-82*~~ 34028-2016 L=640	37	0,253	
		Материалы: Бетон ~~В 15~~ С12/15, м^3	-	-	0,51м^3
		Монолитный участок УМ 3			
6		Ø12 А~~III~~ 400 ГОСТ ~~5781-82*~~ 34028-2016 L=1310	37	1,163	
7		Ø10 А~~I~~ 240 ГОСТ ~~5781-82*~~ 34028-2016 L=7350	6	4,53	
8		Ø8 А~~I~~ 240 ГОСТ ~~5781-82*~~ 34028-2016 L=870	37	0,344	
		Материалы: Бетон ~~В 15~~ С12/15, м^3	-	-	1,15м^3
		Монолитный участок УМ 4			
9		Ø12 А~~III~~ 400 ГОСТ ~~5781-82*~~ 34028-2016 L=1250	37	1,11	
7		Ø10 А~~I~~ 240 ГОСТ ~~5781-82*~~ 34028-2016 L=7350	6	4,53	
10		Ø8 А~~I~~ 240 ГОСТ ~~5781-82*~~ 34028-2016 L=810	37	0,32	
		Материалы: Бетон ~~В 15~~ С12/15, м^3	-	-	1,03м^3
		Монолитный участок УМ 5			
11		Ø12 А~~III~~ 400 ГОСТ ~~5781-82*~~ 34028-2016 L=1220	37	1,08	
7		Ø10 А~~I~~ 240 ГОСТ ~~5781-82*~~ 34028-2016 L=7350	5	4,53	
12		Ø8 А~~I~~ 240 ГОСТ ~~5781-82*~~ 34028-2016 L=780	37	0,31	
		Материалы: Бетон ~~В 15~~ С12/15, м^3	-	-	0,96м^3
		Монолитный участок УМ 6			
13		Ø12 А~~III~~ 400 ГОСТ ~~5781-82*~~ 34028-2016 L=1190	37	1,06	
7		Ø10 А~~I~~ 240 ГОСТ ~~5781-82*~~ 34028-2016 L=7350	5	4,53	
14		Ø8 А~~I~~ 240 ГОСТ ~~5781-82*~~ 34028-2016 L=750	37	0,3	
		Материалы: Бетон ~~В 15~~ С12/15, м^3	-	-	0,9м^3
		Монолитный участок УМ 7			
3		Ø12 А~~III~~ 400 ГОСТ ~~5781-82*~~ 34028-2016 L=1080	37	0,96	
7		Ø10 А~~I~~ 240 ГОСТ ~~5781-82*~~ 34028-2016 L=7350	4	4,53	
5		Ø8 А~~I~~ 240 ГОСТ ~~5781-82*~~ 34028-2016 L=640	37	0,253	
		Материалы: Бетон ~~В 15~~ С12/15, м^3	-	-	0,65м^3

Спецификация элементов монолитных участков УМ8 - УМ13

Марка	Обозначение	Наименование	Кол. шт.	Масса ед., кг	Примечан.
		Монолитный участок УМ 8			
15		Ø12 А~~III~~ 400 ГОСТ ~~5781-82*~~ 34028-2016 L=1040	37	0,92	
7		Ø10 А~~I~~ 240 ГОСТ ~~5781-82*~~ 34028-2016 L=7350	4	4,53	
16		Ø8 А~~I~~ 240 ГОСТ ~~5781-82*~~ 34028-2016 L=600	37	0,24	
		Материалы: Бетон ~~В 15~~ С12/15, м^3	-	-	0,60м^3
		Монолитный участок УМ 9			
3		Ø12 А~~III~~ 400 ГОСТ ~~5781-82*~~ 34028-2016 L=1080	16	0,96	
17		Ø10 А~~I~~ 240 ГОСТ ~~5781-82*~~ 34028-2016 L=3150	4	1,94	
5		Ø8 А~~I~~ 240 ГОСТ ~~5781-82*~~ 34028-2016 L=640	16	0,253	
		Материалы: Бетон ~~В 15~~ С12/15, м^3	-	-	0,30м^3
		Монолитный участок УМ 10			
11		Ø12 А~~III~~ 400 ГОСТ ~~5781-82*~~ 34028-2016 L=1220	15	1,08	
18		Ø10 А~~I~~ 240 ГОСТ ~~5781-82*~~ 34028-2016 L=2860	5	1,765	
12		Ø8 А~~I~~ 240 ГОСТ ~~5781-82*~~ 34028-2016 L=780	15	0,31	
		Материалы: Бетон ~~В 15~~ С12/15, м^3	-	-	0,38м^3
		Монолитный участок УМ 11			
19		Ø12 А~~III~~ 400 ГОСТ ~~5781-82*~~ 34028-2016 L=1120	15	1,0	
18		Ø10 А~~I~~ 240 ГОСТ ~~5781-82*~~ 34028-2016 L=2860	5	1,765	
20		Ø8 А~~I~~ 240 ГОСТ ~~5781-82*~~ 34028-2016 L=680	15	0,27	
		Материалы: Бетон ~~В 15~~ С12/15, м^3	-	-	0,30м^3
		Монолитный участок УМ 12			
19		Ø12 А~~III~~ 400 ГОСТ ~~5781-82*~~ 34028-2016 L=1120	37	1,0	
7		Ø10 А~~I~~ 240 ГОСТ ~~5781-82*~~ 34028-2016 L=7350	5	4,53	
20		Ø8 А~~I~~ 240 ГОСТ ~~5781-82*~~ 34028-2016 L=680	37	0,27	
		Материалы: Бетон ~~В 15~~ С12/15, м^3	-	-	0,75м^3
		Монолитный участок УМ 13			
21		Ø16 А~~III~~ 400 ГОСТ ~~5781-82*~~ 34028-2016 L=4060	4	6,41	
22		Ø10 А~~III~~ 400 ГОСТ ~~5781-82*~~ 34028-2016 L=4060	4	2,51	
23		Ø6 А~~I~~ 240 ГОСТ ~~5781-82*~~ 34028-2016 L=1100	56	0,244	
24		Ø8 А~~III~~ 400 ГОСТ ~~5781-82*~~ 34028-2016 L=1550	27	0,61	
25		Ø8 А~~III~~ 400 ГОСТ ~~5781-82*~~ 34028-2016 L=2700	11	1,07	
26		Ø12 А~~III~~ 400 ГОСТ ~~5781-82*~~ 34028-2016 L=1560	8	1,39	
27		Ø6 А~~I~~ 240 ГОСТ ~~5781-82*~~ 34028-2016 L=920	18	0,20	
		Материалы: Бетон ~~В 15~~ С12/15, м^3			0,97м^3

УМ 13

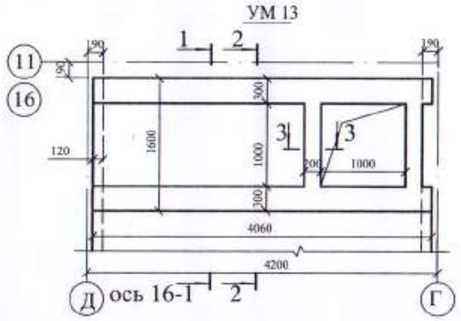

1 - 1

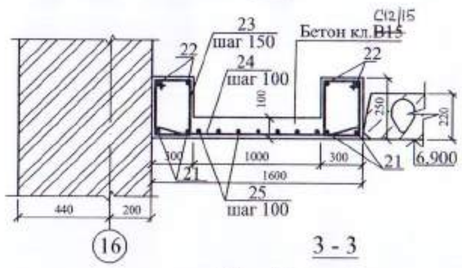

2 - 2

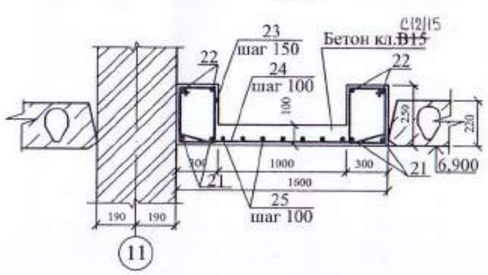

3 - 3

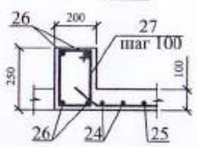

1. Данный лист см. совместно с листом АС- 28, 29, 30

Привязан 100-1-АС

Исполнил	Балбасинова		01.21
Проверил	Бычкова		
Н.контр.	Бычкова		
Инв. №			

Изм.	Кол.уч.	Лист	№док.	Подп.	Дата	171-1-АС			
						Строительство реабилитационного центра на 150мест для детей-инвалидов в г. Семей ВКО			
Нач.отд.		Елкеева				Блок А3	Стадия	Лист	Листов
Проверил		Северина					РП	31	
Разработал		Муратова				Монолитные участки УМ1 ÷ УМ13	ТОО ПИИ "Семстройпроект"		

СОГЛАСОВАНО

СОГЛАСОВАНО

1 - 1

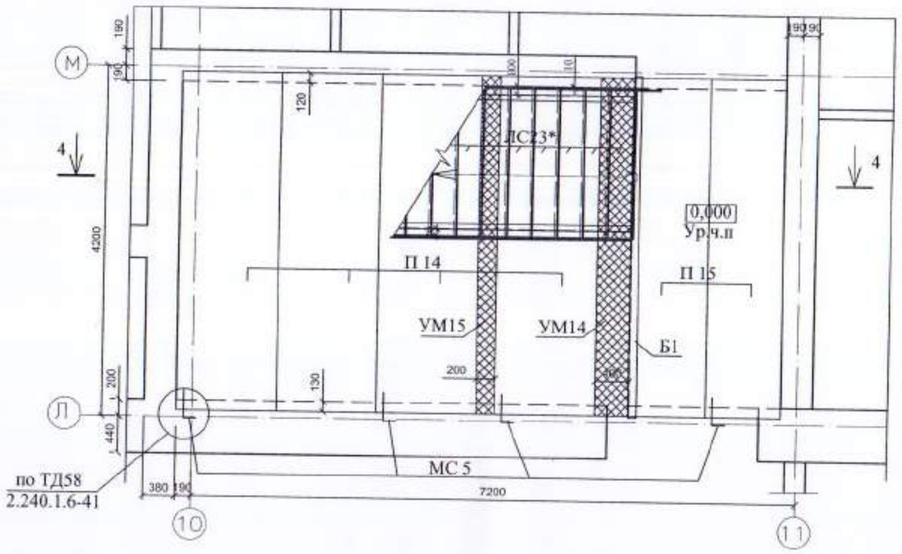

3 - 3

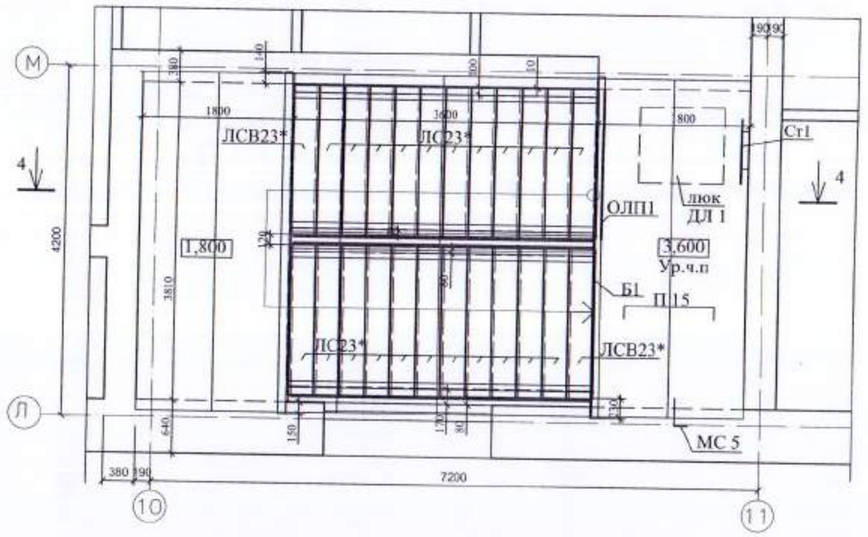

2 - 2

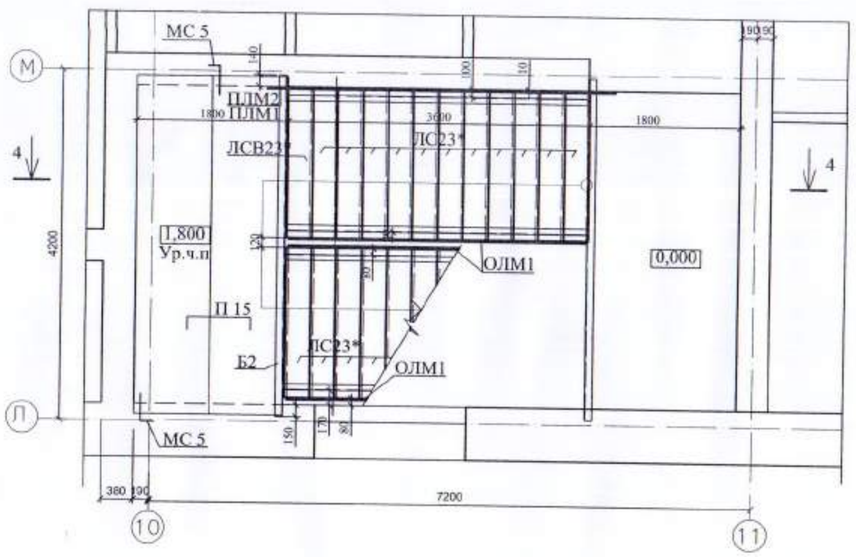

1. Данный лист см. совместно с листом АС- 33, 36, 37.
2. Металл всех конструкций - марки С245 по ГОСТ 27772-88. Все металлоконструкции соединять электродуговой сваркой по ГОСТ 5264-80* электродами Э-42 ГОСТ 9467-75*. Высоту сварных швов принять по наименьшей толщине свариваемых элементов, но не менее hшв.=6мм.
3. Косоуры крепить к площадочным балкам на болтах М 16 нормальной точности по ГОСТ 7798-70*.
4. Все отверстия под болты принимать d=18мм.
5. В тех случаях, когда уголок выступает за габариты косоура, выступающую часть его срезать.
6. После проверки правильности положения смонтированных конструкций, гайки и болты должны быть закреплены путем приварки их к стержню болта.
7. Антикоррозионную защиту всех металлических элементов производить эмалью ПФ-115 ГОСТ 6465-76 за 2 раза по грунтовке ГФ 021 ГОСТ 25129-82.
8. Длины всех элементов уточнить по месту.
9. Площадочные балки и косоуры обернуть штукатурной сеткой и оштукатурить цементно-песчаным раствором М 100 толщиной 30 мм.
10. Разрез 4-4 смотри на листе АС-33.

Привязан 100-1-АС

Исполнил	Байбусинова		01.21
Проверил	Бычкова		
Н. контр.	Бычкова		
Инв. №			

Изм.	Кол.уч.	Лист	№док.	Подп.	Дата	171-1-АС		
						Строительство реабилитационного центра на 150мест для детей-инвалидов в г. Семей ВКО		
Нач.отд.		Елкеева				Блок А3	Стадия	Лист	Листов
Проверил		Бычкова					РП	32	
Разработал		Муратова				Лестница №1. Планы.	ТОО ПИИ "Семстройпроект"		

Лестница №1
Разрез 4-4

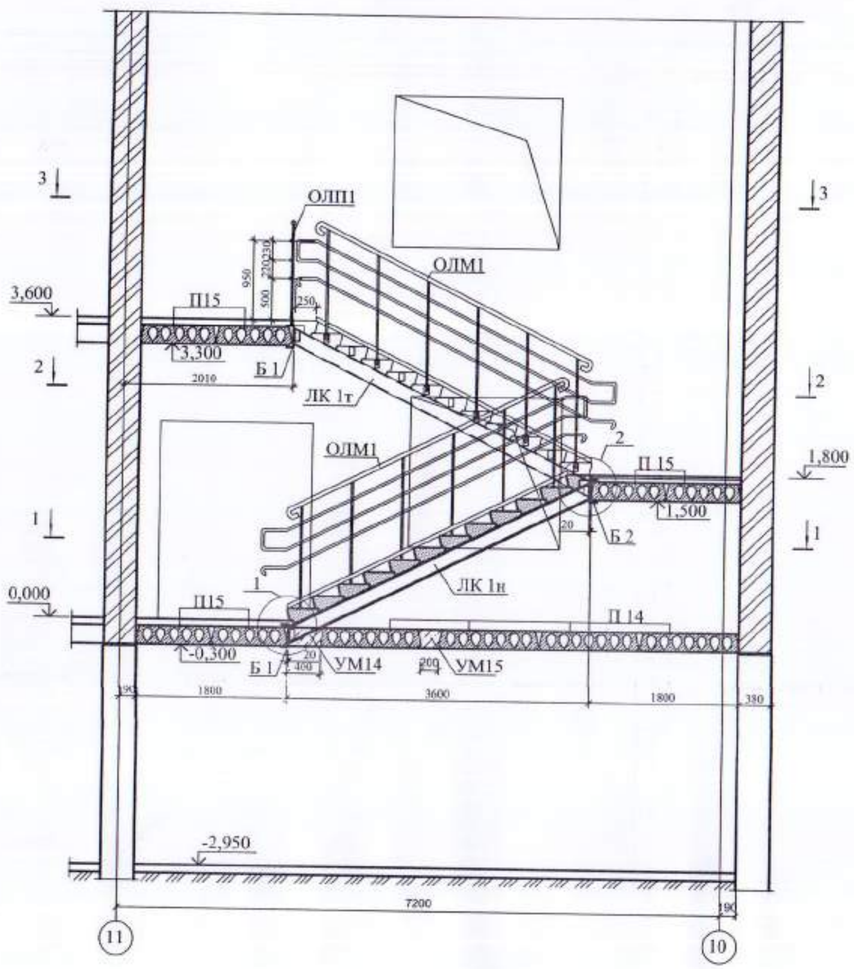

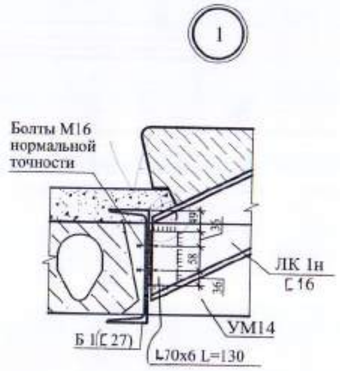

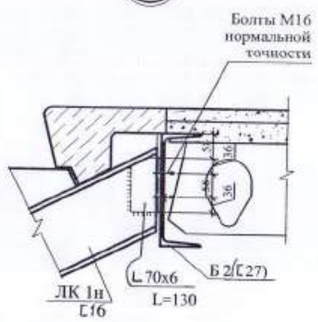

Спецификация элементов лестницы №1

Марка поз.	Обозначение	Наименование	Кол.	Масса ед.кг	Приме-чание
1	2	3	4	5	6
Б 1	л. АС-36	Балка площадочная Б 1	2	150,47	
Б 2	то же	Балка площадочная Б 2	1	150,47	
ЛК 1т	то же	Косоур ЛК 1т	2	67,66	
ЛК 1н	"	Косоур ЛК 1н	2	67,66	
ОЛМ1	л. АС-37	Ограждение лестничного марша ОЛМ1	3	75,56	
ОЛП1	то же	Ограждение лестничной площадки ОЛП1	1	34,39	
ПЛМ1	л. АС-36	Поручень лестничного марша ПЛМ1	1	44,88	
ПЛМ2	то же	Поручень лестничного марша ПЛМ2	1	20,64	
ЛС23*	ГОСТ 8717~~0-84~~-2016	Ступени ЛС 23-Ш	22	153	L=1800
ЛСВ23*	то же	то же ЛСВ 23-Ш	2	143	L=1800
П 14	серия WI Tech 2012/kz вып.5	ПБ-2.42.12-8К7	4	1526	L=4060
П 15	то же	ПБ-2.42.9-8К7	6	1136	то же
УМ14	см. данный лист	Монолитный участок УМ14	1		
УМ15	то же	Монолитный участок УМ15	1		
МС 5	Серия 2.240-1 вып.6	Анкер МС 5	7	0,8	
	ГОСТ ~~5781-82*~~ 34028-2016	Ø12 А ~~III~~ 400 L=300	7	0,27	
		Материалы: Бетон ~~В 15~~ С12/15, м^3	-	-	0,3м^3
Ст1	Серия 1.450.3-3	Стремянка СГ-34	1	64,7	
ДЛ1	ГОСТ 24698-81	Люк ДЛ 10-10	1		объект проектирования стадии по согласованию заказчику

Спецификация элементов монолитных участков УМ14, УМ15

Марка	Обозначение	Наименование	Кол.	Масса ед.кг	Примечания
		Монолитный участок УМ 14			
		Сборочные единицы			
1		Ø12 А ~~III~~ 400 ГОСТ ~~5781-82*~~ 34028-2016 L=1240	28	1,101	
2		Ø10 А ~~I~~ 240 ГОСТ ~~5781-82*~~ 34028-2016 L=4060	6	2,505	
3		Ø8 А ~~I~~ 240 ГОСТ ~~5781-82*~~ 34028-2016 L=880	28	0,35	
		Материалы: Бетон ~~В 15~~, м^3 С12/15	-	-	0,50м^3
		Монолитный участок УМ 15			
		Сборочные единицы			
4		Ø12 А ~~III~~ 400 ГОСТ ~~5781-82*~~ 34028-2016 L=1050	28	0,932	
5		Ø10 А ~~I~~ 240 ГОСТ ~~5781-82*~~ 34028-2016 L=4060	5	2,505	
6		Ø8 А ~~I~~ 240 ГОСТ ~~5781-82*~~ 34028-2016 L=700	28	0,276	
		Материалы: Бетон ~~В 15~~, м^3 С12/15	-	-	0,30м^3

1. Данный лист см. совместно с листом АС-32, 36, 37.

УМ 14

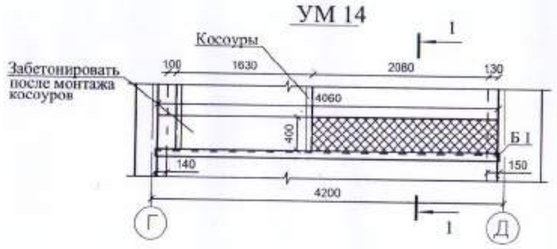

1 - 1

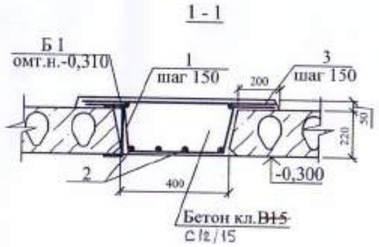

УМ 15

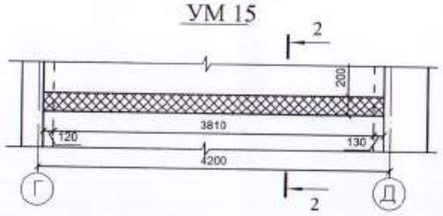

2 - 2

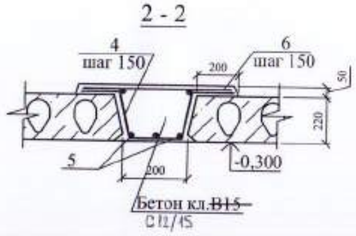

Изм.	Кол.уч.	Лист	№док.	Подп.	Дата	171-1-АС
						Строительство реабилитационного центра на 150мест для детей-инвалидов в г. Семей ВКО
Нач.отд.		Елкеева				Блок А3 — Стадия: РП; Лист: 33; Листов:
Проверил		Бычкова				
Разработал		Муратова				Лестница №1. Разрез 4-4. Спецификация.
						ТОО ПИИ "Семстройпроект"

Привязан 100-1-АС
Исполнил Байбусинова 01.21
Проверил Бычкова
Н.контр. Бычкова
Инв. №

1 - 1

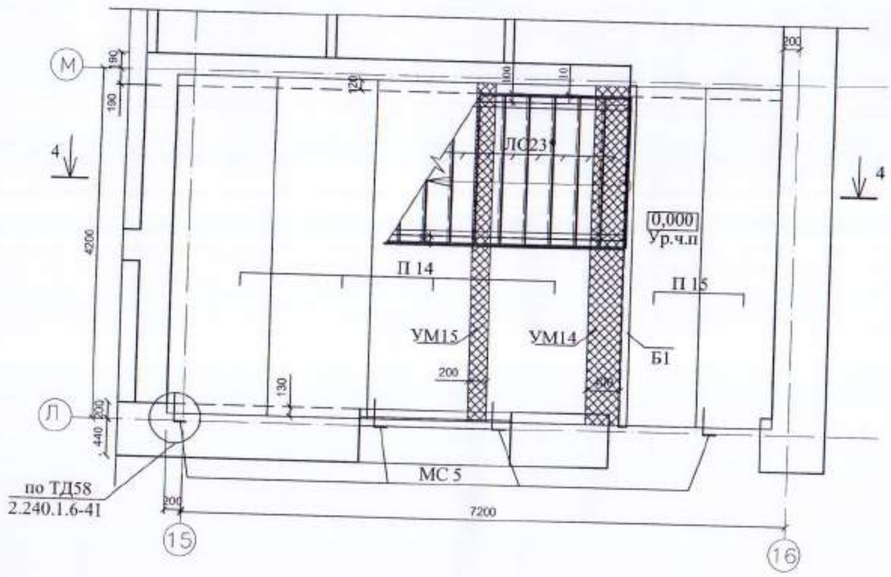

3 - 3

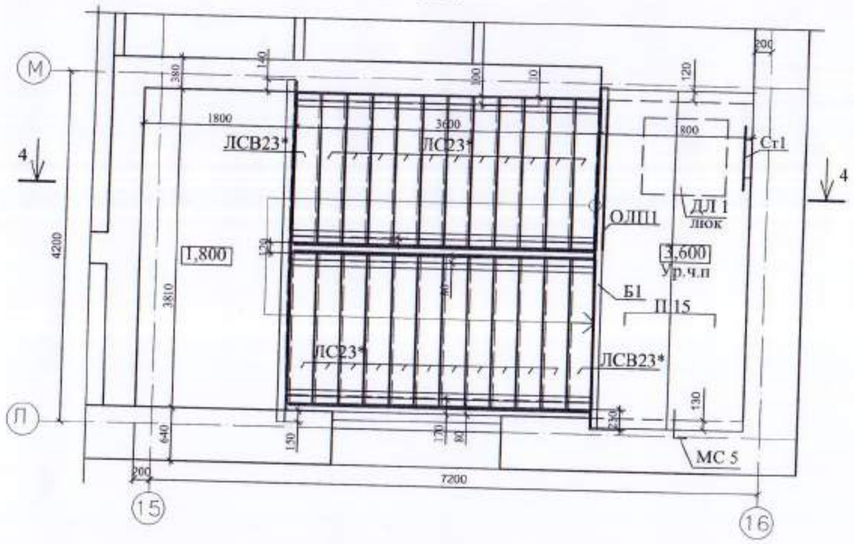

2 - 2

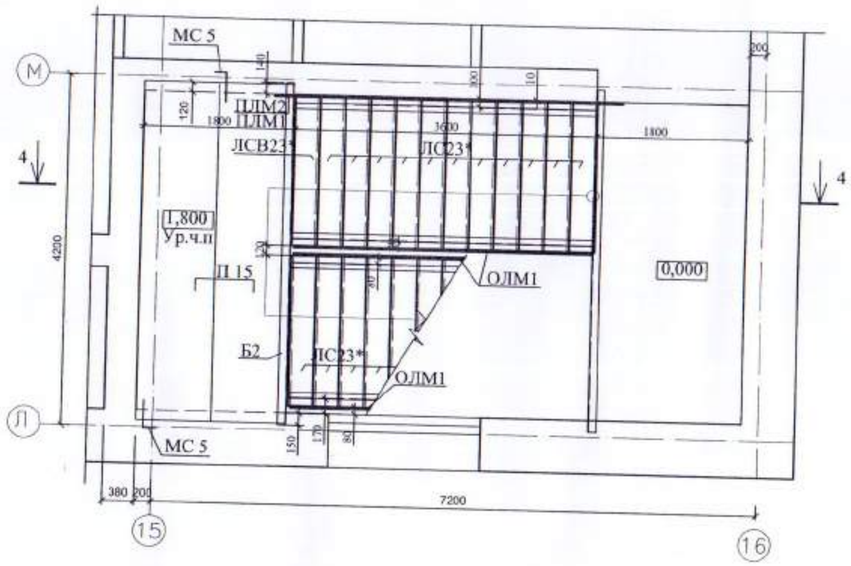

1. Данный лист см. совместно с листом АС- 35, 36, 37.
2. Металл всех конструкций - марки С245 по ГОСТ 27772-88. Все металлоконструкции соединять электродуговой сваркой по ГОСТ 5264-80* электродами Э-42 ГОСТ 9467-75*. Высоту сварных швов принять по наименьшей толщине свариваемых элементов, но не менее hшв.=6мм.
3. Косоуры крепить к площадочным балкам на болтах М 16 нормальной точности по ГОСТ 7798-70*.
4. Все отверстия под болты принимать d=18мм.
5. В тех случаях, когда уголок выступает за габариты косоура, выступающую часть его срезать.
6. После проверки правильности положения смонтированных конструкций, гайки и болты должны быть закреплены путем приварки их к стержню болта.
7. Антикоррозионную защиту всех металлических элементов производить эмалью ПФ-115 ГОСТ 6465-76 за 2 раза по грунтовке ГФ 021 ГОСТ 25129-82.
8. Длины всех элементов уточнить по месту.
9. Площадочные балки и косоуры обернуть штукатурной сеткой и оштукатурить цементно-песчаным раствором М 100 толщиной 30 мм.
10. Разрез 4-4 смотри на листе АС-35.

Привязан 100-1-КС

Исполнил	Балбусинова		01.24
Проверил	Бычкова		
Н.контр	Бычкова		
Инв. №			

Изм.	Кол.уч	Лист	№док.	Подп.	Дата	171-1-АС		
						Строительство реабилитационного центра на 150мест для детей-инвалидов в г. Семей ВКО		
Нач.отд.		Елкеева				Блок А3	Стадия	Лист	Листов
Проверил		Бычкова					РП	34	
Разработал		Муратова				Лестница №2. Планы.	ТОО ПИИ "Семстройпроект"		

Лестница №2

Разрез 4-4

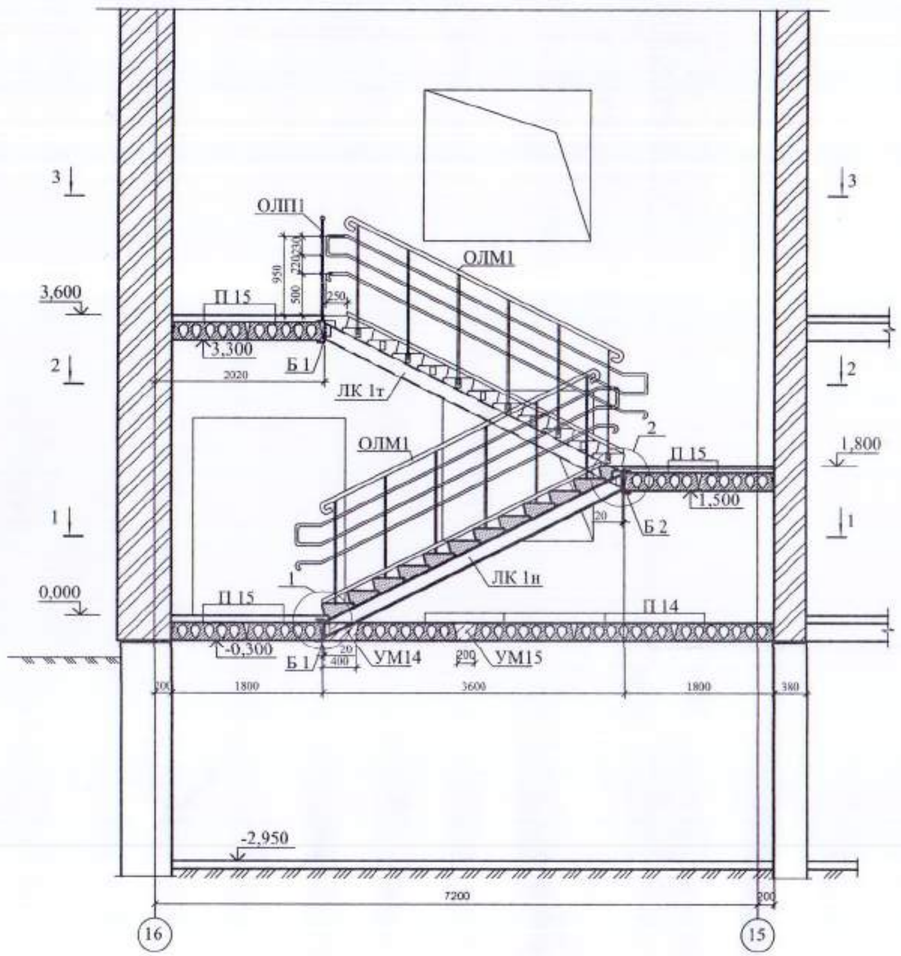

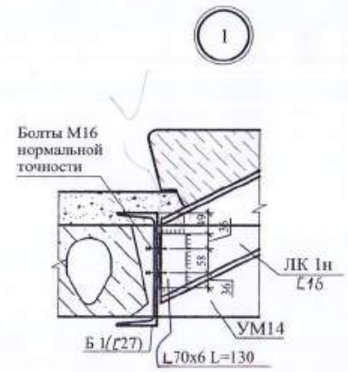

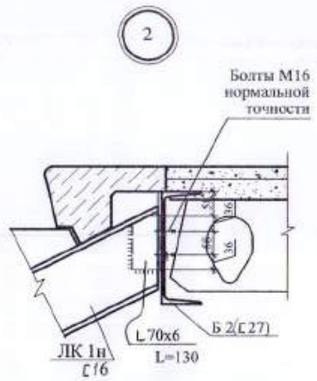

Спецификация элементов лестницы №2

Марка поз.	Обозначение	Наименование	Кол.	Масса ед.кг	Примечание
1	2	3	4	5	6
Б 1	л. АС- 36	Балка площадочная Б 1	2	150,47	
Б 2	то же	Балка площадочная Б 2	1	150,47	
ЛК 1т	то же	Косоур ЛК 1т	2	67,66	
ЛК 1н	"	Косоур ЛК 1н	2	67,66	
ОЛМ1	л. АС- 37	Ограждение лестничного марша ОЛМ1	3	75,56	
ОЛП1	то же	Ограждение лестничной площадки ОЛП1	1	34,39	
ПЛМ1	л. АС- 36	Поручень лестничного марша ПЛМ1	1	44,88	
ПЛМ2	то же	Поручень лестничного марша ПЛМ2	1	20,64	
ЛС23*	ГОСТ 8717.~~0-84~~ 2016	Ступени ЛС 23-Ш	22	153	L=1800
ЛСВ23*	то же	то же ЛСВ 23-Ш	2	143	L=1800
П 14	серия WI Tech 2012/kz вып.5	ПБ-2.42.12-8К7	4	1526	L=4060
П 15	то же	ПБ-2.42.9-8К7	6	1136	L=4060
УМ14	л.АС- 33	Монолитный участок УМ14	1		
УМ15	л.АС- 33	Монолитный участок УМ15	1		
МС 5	Серия 2.240-1 вып.6	Анкер МС 5	7	0,8	
	ГОСТ ~~5781-82*~~ 34088-2016	Ø12 А ~~III~~ 400 L=300	7	0,27	
		Материалы: Бетон В 15, м³	-	-	0,3м³
Ст1	Серия 1.450.3-3	Стремянка СГ-34	1	64,7	
ДЛ1	ГОСТ 24698-81	Люк ДЛ 10-10	1		обуть кровельной сталью по асбестовому картону

1. Данный лист см. совместно с листом АС-34, 36, 37.

Привязан 100-1-АС

Исполнил	Байбусинова		01.24
Проверил	Бычкова		
Н.контр.	Бычкова		
Инв. №			

Изм.	Кол.уч.	Лист	№док.	Подп.	Дата	171-1-АС		
						Строительство реабилитационного центра на 150мест для детей-инвалидов в г. Семей ВКО		
Нач.отд.		Елкеева				Блок А3	Стадия	Лист	Листов
Проверил		Бычкова					РП	35	
Разработал		Муратова				Лестница №2. Разрез 4-4. Спецификация.	ТОО ПИИ "Семстройпроект"		

Балки площадочные Б 1; Б2

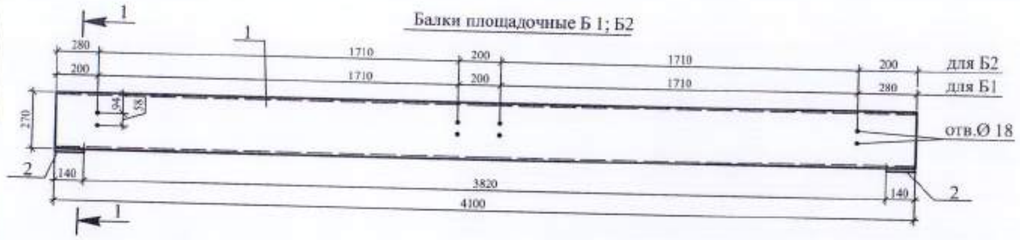

1 - 1

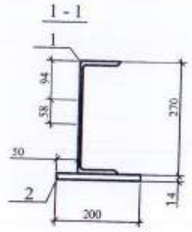

Косоур ЛК 1т

Косоур ЛК 1н (зеркально)

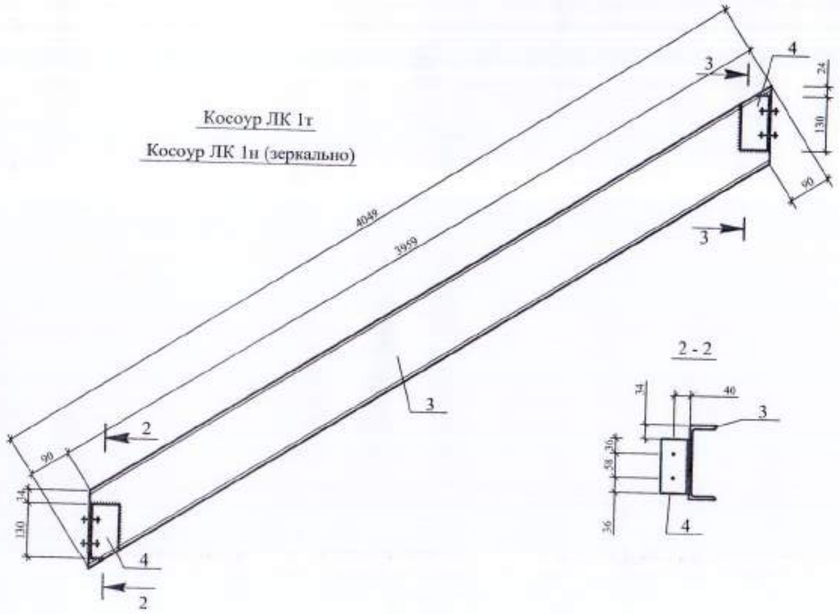

2 - 2

3 - 3

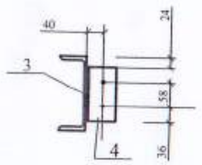

Поручни лестничного марша

ПЛМ1; ПЛМ2

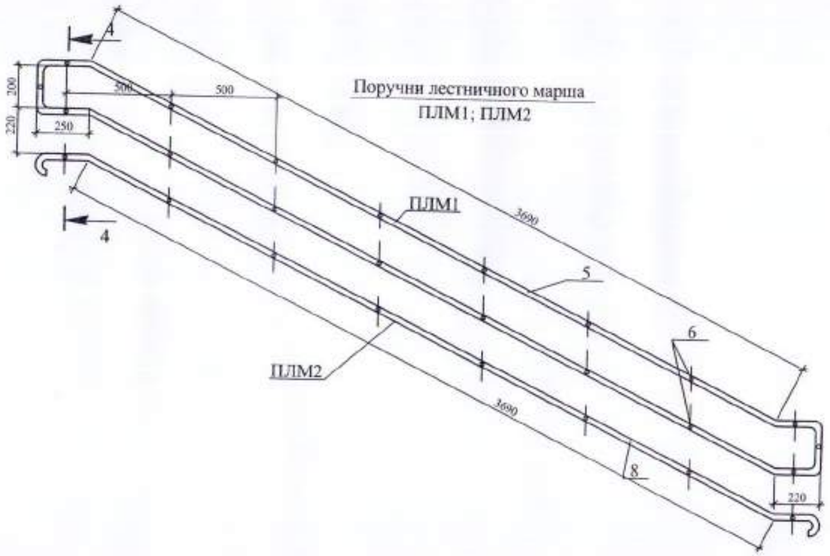

4 - 4

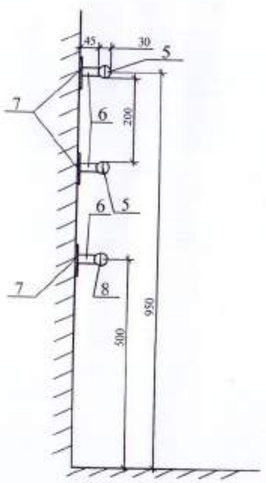

Спецификация элементов

Марка поз.	Обозначение	Наименование	Кол.	Масса ед.кг	Приме-чание
1	2	3	4	5	6
		Балка Б 1; Б2		150,47	
		Сборочные единицы			
1	ГОСТ 8240-~~89~~ 97	[27 L=4100	1	144,32	
2	ГОСТ 103-2006	-200х14 L=140	2	3,077	
		Косоур ЛК 1т; ЛК 1н		67,66	
		Сборочные единицы			
3	ГОСТ 8240-~~89~~ 97	[18 L=4049	1	66,00	
4	ГОСТ 8509-93	∟70х6 L=130	2	0,831	
		Поручень лестничного марша			
		ПЛМ1		44,88	
		Сборочные единицы			
5	ГОСТ 10704-91	Труба Dн 30х2,0 Lобщ.=8910	1	12,30	
6	то же	то же Dн 20х2,0 L=45	18	0,04	
7	ГОСТ 103-2006	-150х10 L=150	18	1,77	Полированная нержавеющая сталь
		ПЛМ2		20,64	
		Сборочные единицы			
8	ГОСТ 10704-91	Труба Dн 30х2,0 Lобщ.=4465	1	6,16	
6	то же	то же Dн 20х2,0 L=45	8	0,04	
7	ГОСТ 103-2006	-150х10 L=150	8	1,77	Полированная нержавеющая сталь

1. Данный лист см. совместно с листами АС-32 - 35.
2. Косоур марки ЛК1н готовить обратно косоуру ЛК1т.
3. Все отверстия d=18мм под болты нормальной точности.
4. Все сварные швы h=6мм. Сварку производить электродами типа Э42 по ГОСТ 9467-91*.
5. Поручни лестничного марша выполнить с гальваническим покрытием.
6. Пластину поз.7 пристрелить к стене.

Привязан 100-1-АС

Исполнил	Баббусанова	01.21
Проверил	Бычкова	
Н.контр.	Бычкова	

Инв. №

Изм.	Кол.уч.	Лист	№док.	Подп.	Дата
Нач.отд.		Елкеева			
Проверил		Бычкова			
Разработал		Еранцева			

171-1-АС

Строительство реабилитационного центра на 150мест для детей-инвалидов в г. Семей ВКО

Блок А3

Стадия	Лист	Листов
РП	36	

Балки площадочные Б1; Б2. Косоуры ЛК 1т; ЛК 1н. Поручни ПЛМ1; ПЛМ2.

ТОО ПИИ "Семстройпроект"

Ограждение лестничного марша ОЛМ1

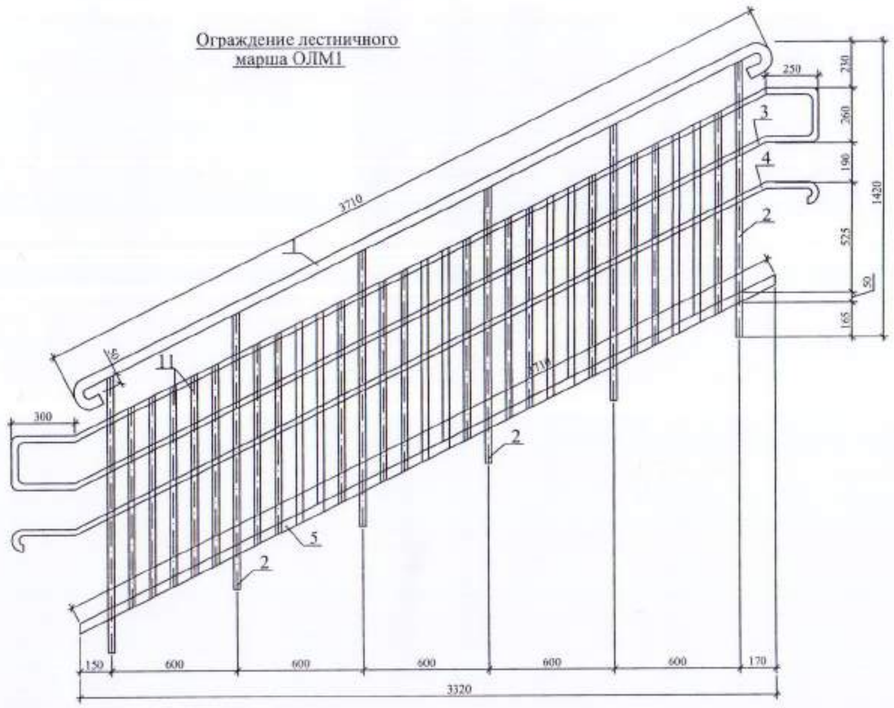

Ограждение лестничной площадки ОЛП1

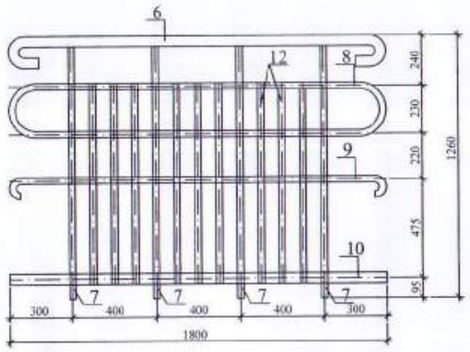

Спецификация элементов ограждения

Марка поз.	Обозначение	Наименование	Кол.	Масса ед.кг	Приме-чание
1	2	3	4	5	6
		Ограждение лестничного марша ОЛМ1		75,56	
		Сборочные единицы			
1	ГОСТ 10704-91	Труба Dн 50х2,0 L=4230	1	10,03	
2	то же	то же Dн 30х2,0 L=1330	6	1,84	
3	то же	Dн 30х2,0 Lобщ.=8910	1	12,30	
4	то же	Dн 30х2,0 L=4465	1	6,16	
5	ГОСТ 103-2006	Полоса -50х5 L=3710	1	7,28	
11	то же	Полоса -30х5 L=980	25	1,15	
		Ограждение лестничной площадки ОЛП1		34,39	
		Сборочные единицы			
6	ГОСТ 10704-91	Труба Dн 50х2,0 L=2420	1	5,74	
7	то же	то же Dн 30х2,0 L=1210	4	1,67	
8	то же	Dн 30х2,0 Lобщ.=3900	1	5,38	
9		Dн 30х2,0 L=2030	1	2,80	
10	ГОСТ 103-2006	Полоса -50х5 L=1800	1	3,53	
12	то же	Полоса -30х5 L=965	9	1,14	

1. Данный лист см. совместно с листами АС-32 - 35.
2. Стойки поз.2 приварить к закладным деталям ступеней.
3. Все сварные швы h=6мм. Сварку производить электродами типа Э42 по ГОСТ 9467-91*.
4. Поручни и стойки ограждения лестничного марша и площадки выполнить с гальваническим покрытием.
5. Пластины поз.5, 10 окрасить алкидной краской ПФ-115 по слою грунтовки ГФ-021.

Привязан 100-1-АС						171-1-АС			
						Строительство реабилитационного центра на 150мест для детей-инвалидов в г. Семей ВКО			
Исполнил	Байбусинова		01.21	Изм.	Кол.уч. Лист Nдок. Подп. Дата				
Проверил	Бычкова			Нач.отд.	Елкеева	Блок А3	Стадия	Лист	Листов
Н.контр.	Бычкова			Проверил	Бычкова		РП	37	
Инв. №				Разработал	Еранцева	Ограждение лестничного марша ОЛМ1. Ограждение лестничной площадки ОЛП1.	ТОО ПИИ "Семстройпроект"		

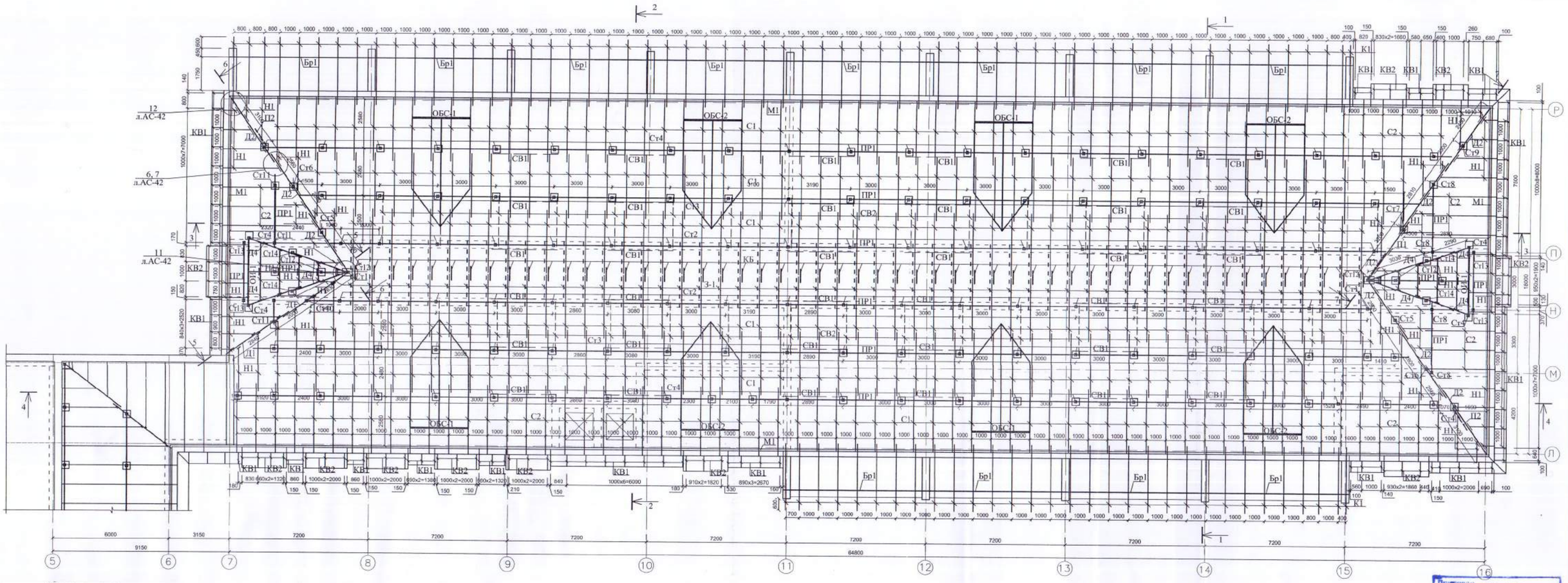

Ситуационная схема

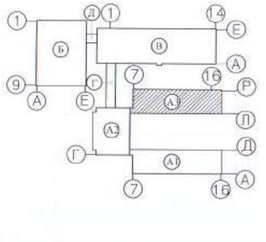

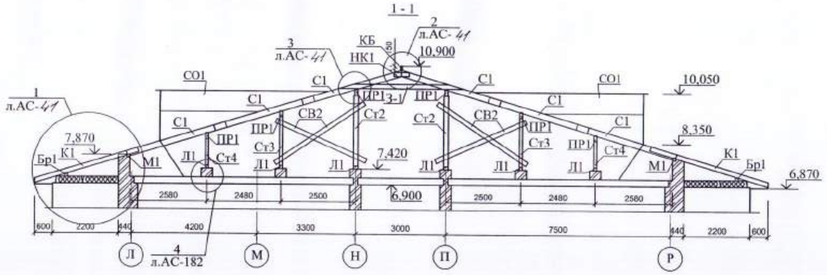

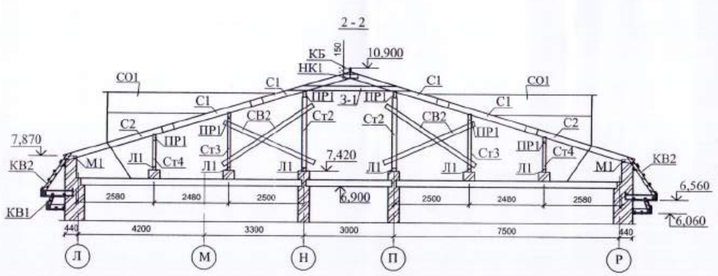

1. Данный лист см. совместно с листом АС- 41-48.
2. При выполнении КВ1 и КВ2 привязку к простенкам уточнять совместно с фасадами.

Привязан	100-1-АС	
Исполнил	Башкашова	01.11
Проверил	Быкова	
Н. контр.	Быкова	

Изм.	Кол.уч.	Лист	Док.	Подп.	Дата	171-1-АС		
						Строительство реабилитационного центра на 150мест для детей-инвалидов в г. Семей ВКО		
Нач.отд.		Елкеева				Блок А3	Стадия	Лист	Листов
Проверил		Бачкова					РП	40	
Разработал		Муратова				План стропил. Разрезы по стропилам 1-1, 2-2.	ТОО ПИИ "Семстройпроект"		

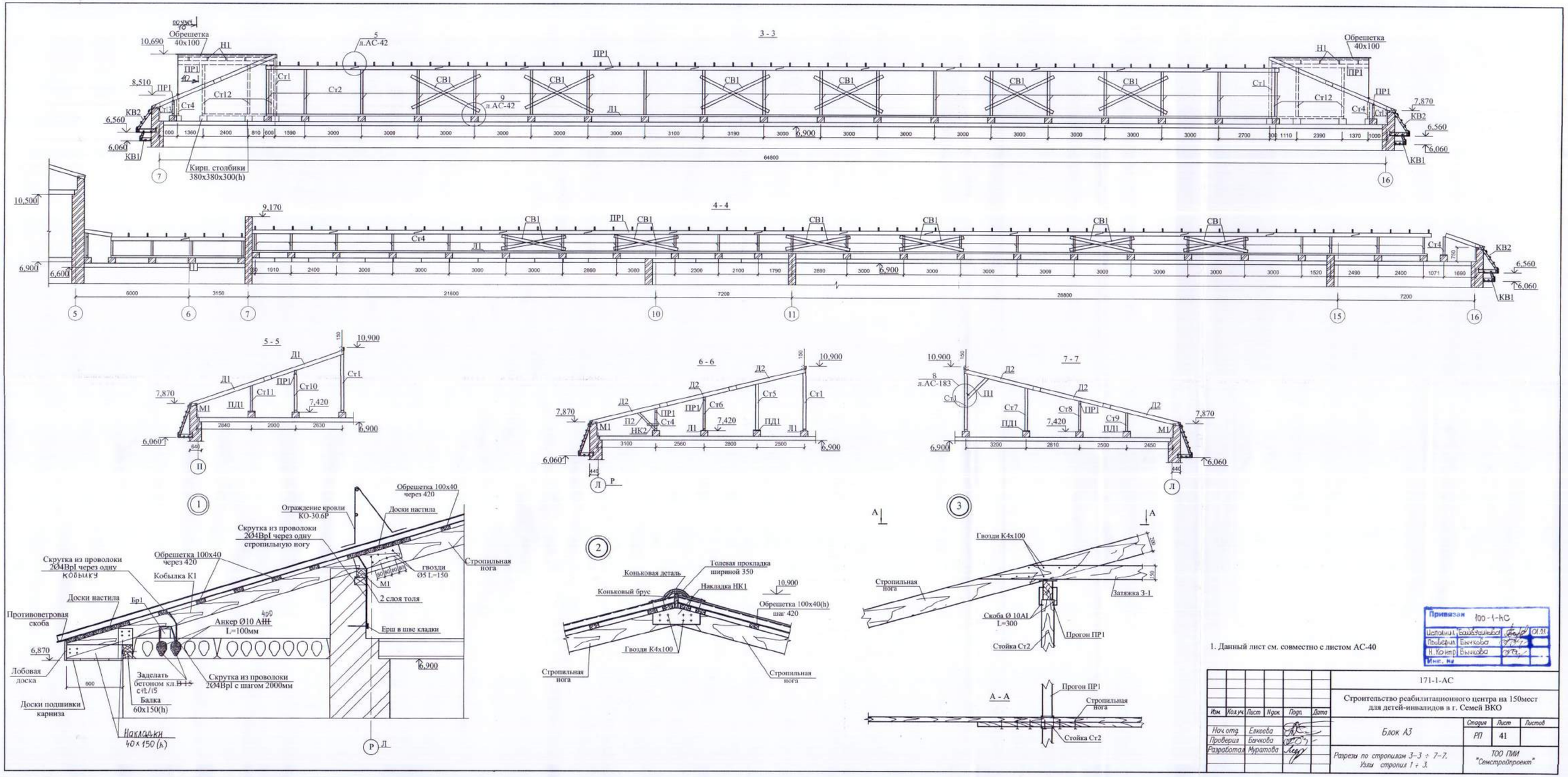

1. Данный лист см. совместно с листом АС-40

Привязан	100-1-АС								
Исполнил	Башкешева								01.21
Проверил	Бычкова								
Н. контр.	Бычкова								
Инв. №									

Изм.	Кол.уч.	Лист	N док.	Подп.	Дата	171-1-АС			
						Строительство реабилитационного центра на 150мест для детей-инвалидов в г. Семей ВКО			
Нач.отд.		Ежкеева				Блок А3	Стадия	Лист	Листов
Проверил		Бычкова					РП	41	
Разработал		Муратова				Разрезы по стропилам 3-3 ÷ 7-7. Узлы стропил 1 ÷ 3.	ТОО ПИИ "Семстройпроект"		

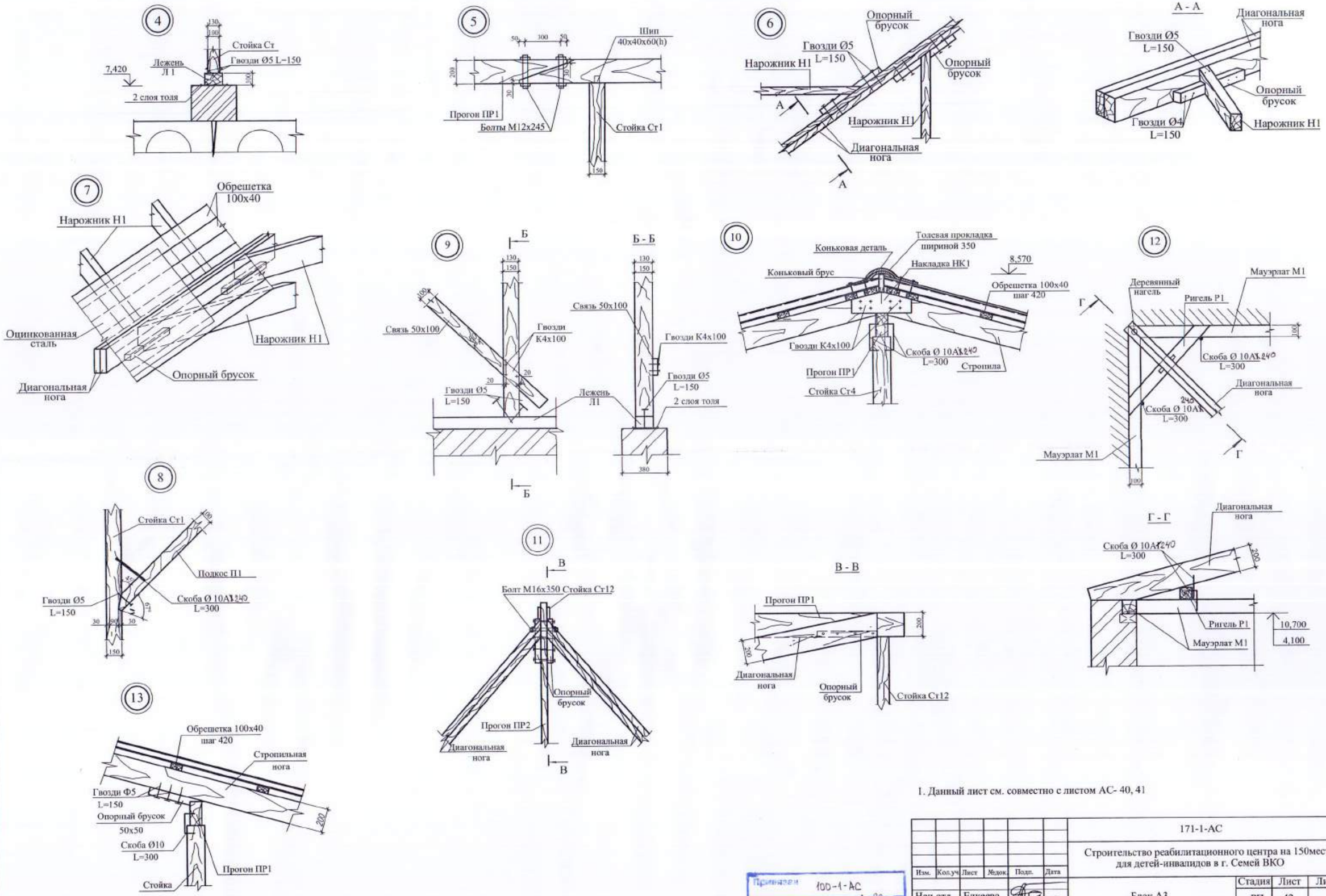

1. Данный лист см. совместно с листом АС- 40, 41

						171-1-АС			
						Строительство реабилитационного центра на 150мест для детей-инвалидов в г. Семей ВКО			
Изм.	Кол.уч	Лист	Nдок.	Подп.	Дата				
						Блок А3	Стадия	Лист	Листов
Нач.отд.		Елкеева					РП	42	
Проверил		Северина							
Разработал		Муратова				Узлы стропил 4 ÷ 13.	ТОО ПИИ "Семстройпроект"		

Привязан 100-1-АС
Исполнил Башбусинова 01.21
Проверил Быкова
Н.контр. Быкова
Инв. №

Козырек КВ1

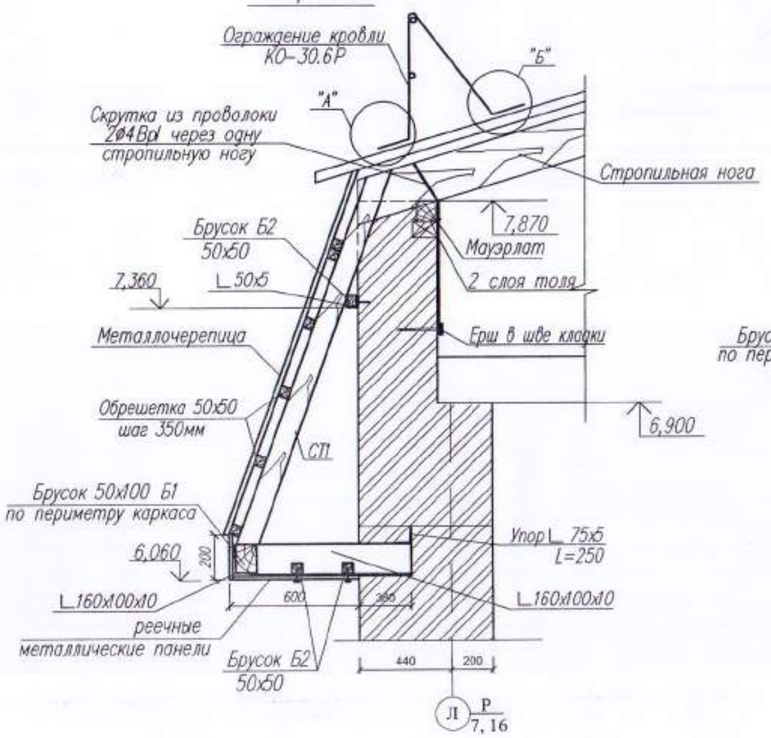

Козырек КВ2

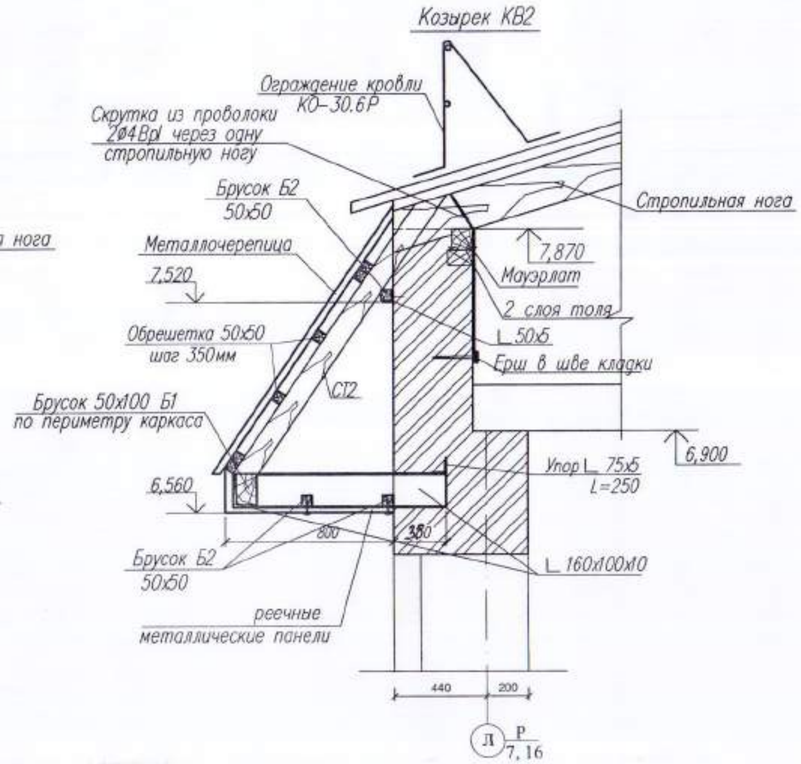

Марка поз.	Обозначение	Наименование	Кол.	Масса ед. кг.	Примечания
		Козырек КВ1.			
L160х100х9	ГОСТ 8510-~~86*~~93	Уголок N160х100х9 L=980	1	17,64	
L 75х6	ГОСТ 8509-93	Уголок N75х6 L=250	1	1,45	
СТ 1		Стропила 50х100 L=1900	1		0,03м3
		Козырек КВ2.			
L160х100х9	ГОСТ 8510-~~86*~~93	Уголок N160х100х9 L=1180	1	21,24	
L 75х6	ГОСТ 8509-93	Уголок N75х6 L=250	1	1,45	
СТ 2		Стропила 50х100 L=1600	1		0,03м3

Узел "А"

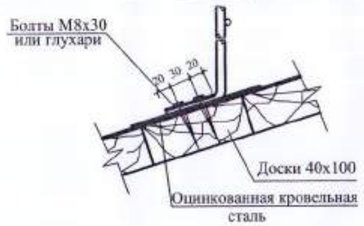

Узел "Б"

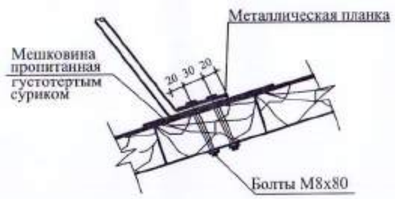

1. Данный лист см. совместно с листом АС-40

Привязан 100-1-АС

Исполнил	Байбузакова	01.21
Проверил	Бычкова	
Н. контр.	Бычкова	
Инв. №		

Изм.	Кол.уч.	Лист	№док.	Подп.	Дата
Нач.отд.	Елкеева				
Проверил	Северина				
Разработал	Муратова				

171-1-АС

Строительство реабилитационного центра на 150мест для детей-инвалидов в г. Семей ВКО

Блок А3

Стадия	Лист	Листов
РП	43	

Козырек КВ1, КВ2.

ТОО ПИИ "Семстройпроект"

А–А
Окно ОИ–1

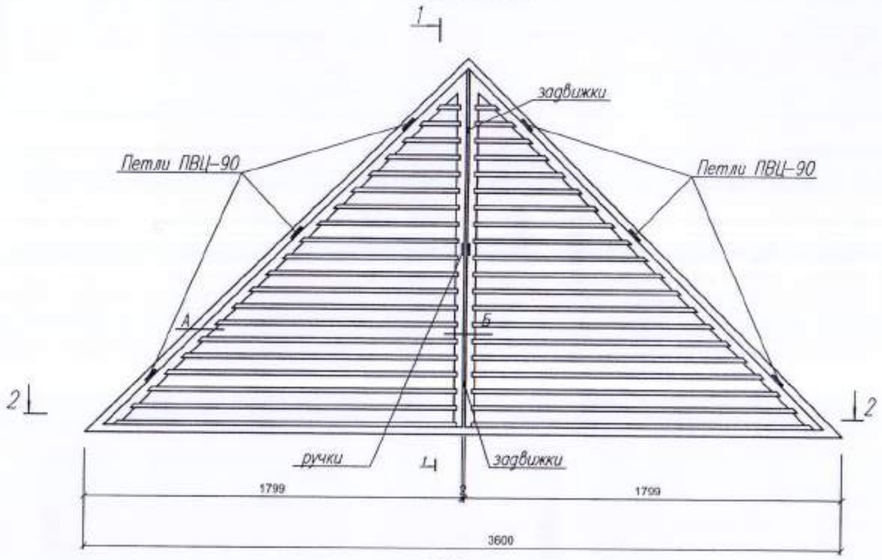

1–1

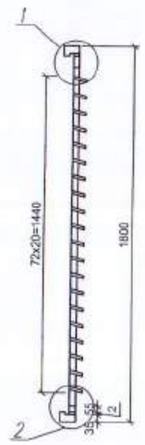

2–2

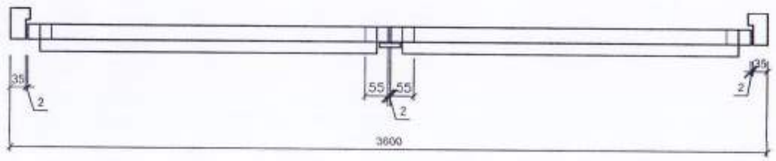

Узел 1

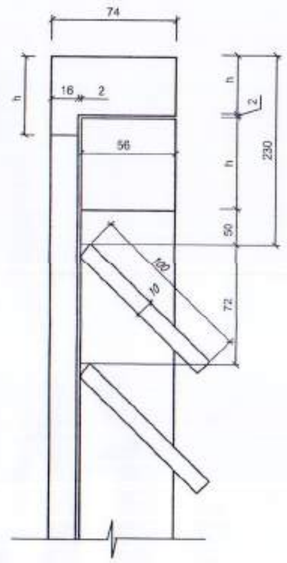

Сечение А

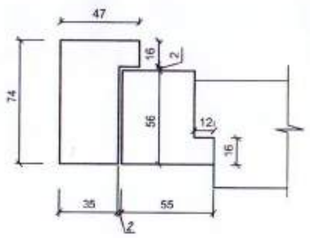

Сечение Б

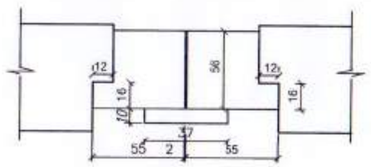

Узел 2

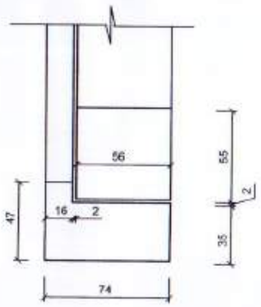

Поз	Обозначение	Наименование	Кол. шт.	Масса ед.кг.	Приме-ние.
		Оконный блок ОИ - 1			
	ГОСТ 24454-80*Е	Древесина коробки			0.12м3
	То же	Древесина жалюзей			0.036м3
	"	Древесина раскладки			0.004
	ГОСТ 5090-86	Задвижки оконные	2		
	ГОСТ 5087-80	Ручка скоба на лапках	2		
	ГОСТ 5088-94	Петли ПВЦ-90	6		

1. Данный лист см. совместно с листом АС-40

Привязан 100-1-АС

Исполнил	Байбулатова		01.21
Проверил	Бычкова		
Н. контр.	Бычкова		
Инв. №			

Изм.	Кол.уч.	Лист	№док.	Подп.	Дата
Нач.отд.		Елкеева			
Проверил		Северина			
Разработал		Муратова			

171-1-АС

Строительство реабилитационного центра на 150мест для детей-инвалидов в г. Семей ВКО

Блок А3

Стадия	Лист	Листов
РП	44	

Окно индивидуальное ОИ -1.

ТОО ПИИ "Семстройпроект"

Слуховое окно СО 1

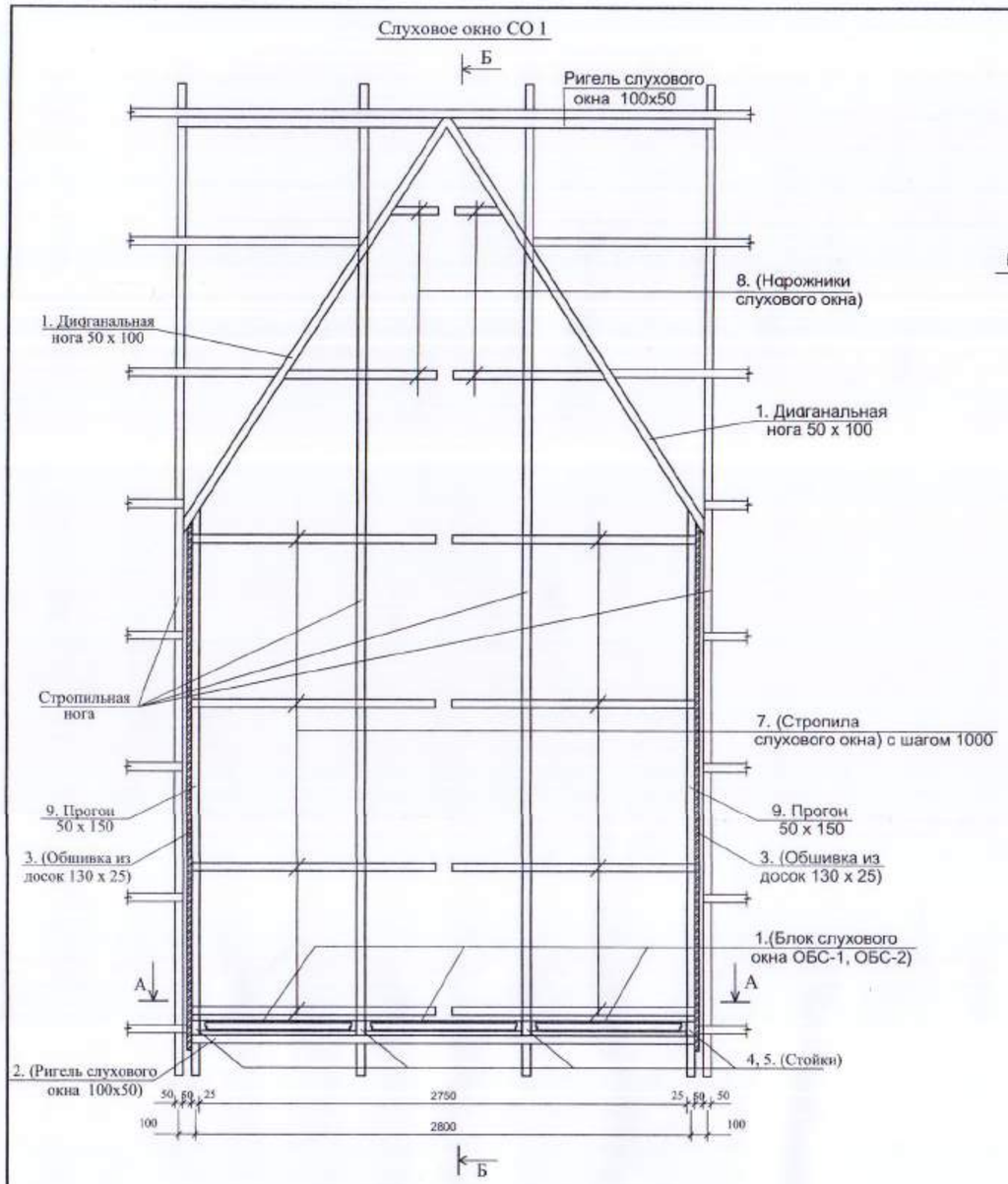

Б - Б

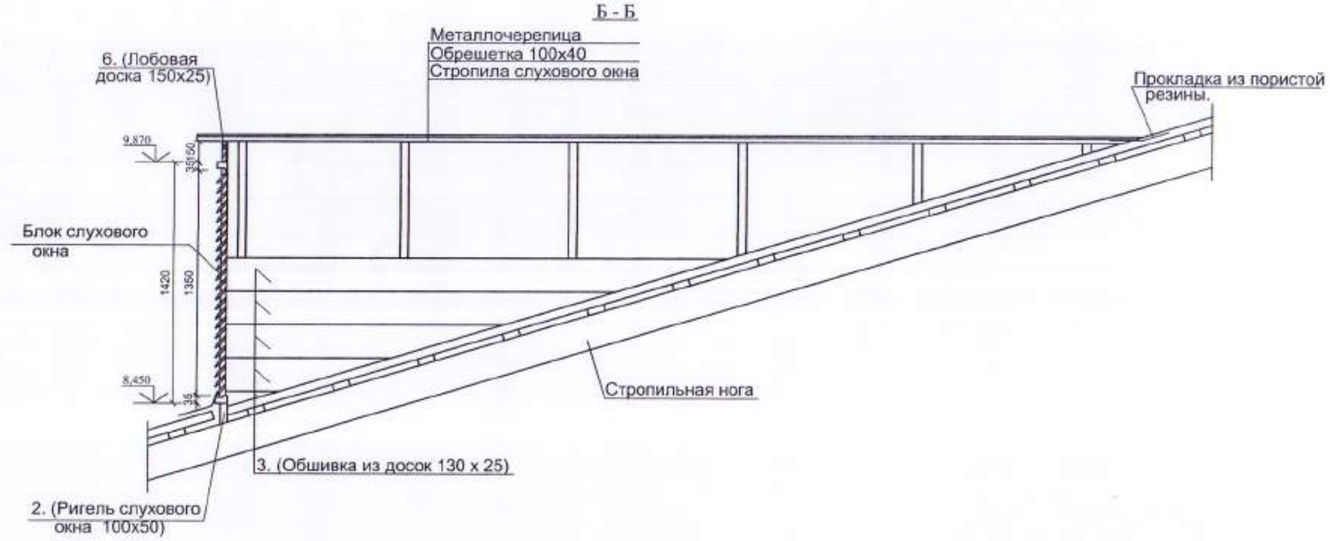

Поз	Обозначение	Наименование	Кол. шт.	Масса ед.кг.	Приме-ние.
1	ГОСТ 24454-80*Е	Диагональная нога (2)50х100, L=2500	2		0,05
2	ГОСТ 24454-80*Е	Ригель 100х50, Lобщ.=5,7п.м.			0.055
3	ГОСТ 24454-80*Е	Обшивка из досок 25х130,S=4,0м2			0,13
4	ГОСТ 24454-80*Е	Стойка 100х100, L=1350	2		0.027
5	ГОСТ 24454-80*Е	Стойка 100х100, L=700	2		0.018
6	ГОСТ 24454-80*Е	Лобовая доска 25х150, Lобщ.=3,32п.м			0.077
7	ГОСТ 24454-80*Е	Стропила 50х150, Lобщ.=13,3п.м. -			0,273
8	ГОСТ 24454-80*Е	Нарожники 50х150, Lобщ.=3,26п.м. -			0,273
9	ГОСТ 24454-80*Е	Прогон 50х150, L=3000	2		0,045
10		Оцинкованная кровельная сталь толщ. 0,7мм.	1,8		$м^2$
		Оконный блок ОБС - 1	1		
		Оконный блок ОБС - 2	1		

1. Данный лист см. совместно с л. АС-40.
2. По бокам слуховое окно обшить оцинкованной кровельной сталью и окрасить масляной краской под цвет кровли.

Привязан 100-1-АС

Исполнил	Байбусинова		от 21
Проверил	Бычкова		
Н.контр.	Бычкова		
Инв. №			

Изм.	Кол.уч.	Лист	№док.	Подп.	Дата	171-1-АС		
						Строительство реабилитационного центра на 150мест для детей-инвалидов в г. Семей ВКО		
Нач.отд.		Елкеева				Блок А3	Стадия	Лист	Листов
Проверил		Северина					РП	45	
Разработал		Муратова				Слуховое окно СО1.	ТОО ПИИ "Семстройпроект"		

Окно ОБС-1

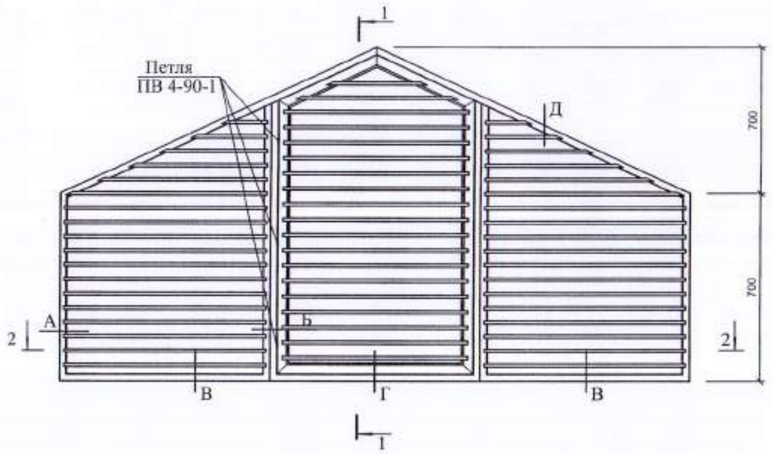

1 – 1

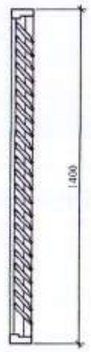

Сечение А

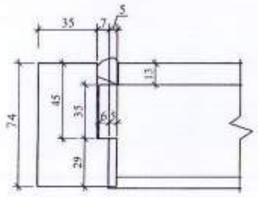

Сечение Б

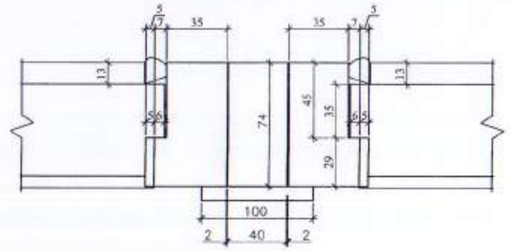

Сечение В

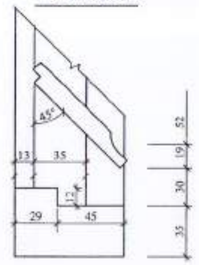

Сечение Д

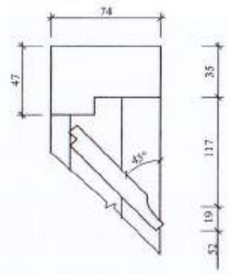

Сечение Г

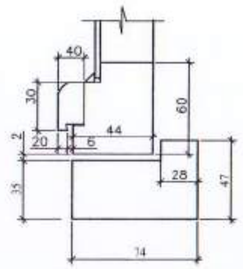

2 – 2

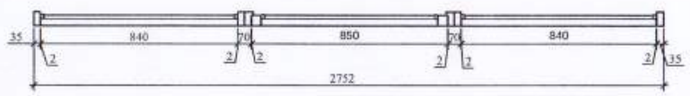

Окно ОБС-2

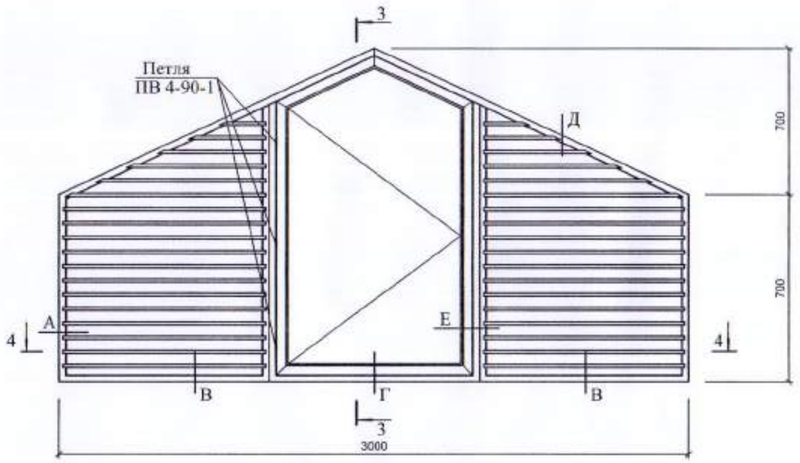

3 – 3

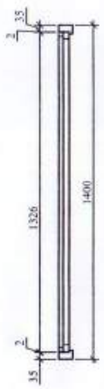

Сечение Е

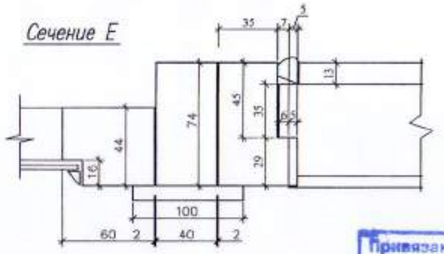

4 – 4

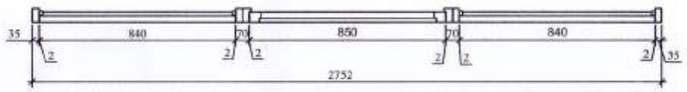

Спецификация древесины на окно ОБС -1, ОБС -2

Марка, поз.	Обозначение	Наименование	Кол. шт.	Масса кг	Приме-чание
1	2	3	4	5	6
		Оконный блок ОБС - 1			
	ГОСТ 24454-80*Е	Древесина коробки	-	-	0,036м^3
	То же	Древесина переплета	-	-	0,016м^3
	То же	Древесина жалюзей	-	-	0,032м^3
		Стандартные изделия			
	ГОСТ 5088-~~78~~ 2005	Петля ПВ 4-90-1	3		
		Оконный блок ОБС - 2			
	ГОСТ 24454-80*Е	Древесина коробки	-	-	0,036м
	То же	Древесина переплета	-	-	0,016м^3
	То же	Древесина жалюзей	-	-	0,032м^3
	ГОСТ 111-78*	Стекло оконное 830 х 1350	1		толщ.4мм
		Стандартные изделия			
	ГОСТ 5088-~~78~~ 2005	Петля ПВ 4-90-1	3		

1. Данный лист см. совместно с листом АС-45

Привязан 100-1-АС

Исполнил	Балобанова	01.20
Проверил	Бычкова	
Н. контр.	Бычкова	
Инв. №		

Изм.	Кол.уч.	Лист	№док.	Подп.	Дата
Нач.отд.		Елкеева			
Проверил		Северина			
Разработал		Муратова			

171-1-АС

Строительство реабилитационного центра на 150мест для детей-инвалидов в г. Семей ВКО

Блок А3

Стадия	Лист	Листов
РП	46	

Окно индивидуальное ОБС -1, ОБС -2.

ТОО ПИИ "Семстройпроект"

Спецификация древесины

Марка	Обозначение	Наименование	Кол. шт.	Объем, м³	Примечан.
1	2	3	4	5	6
С1		Стропила 50 x 200(h) L=3470	307	10,653	
С2		50 x 200(h) L=3700	51	1,89	
С3		50 x 200(h) L=1850	8	0,148	
Ст1		Стойка 150 x 150 L=3030	2	0,136	
Ст2		130 x 130 L=2380	38	1,528	
Ст3		100 x 100 L=1640	40	0,656	
Ст4		100 x 100 L=900	54	0,486	
Ст5		130 x 130 L=2460	2	0,083	
Ст6		100 x 100 L=1510	8	0,121	
Ст7		130 x 130 L=2290	1	0,04	
Ст8		100 x 100 L=1340	4	0,054	
Ст9		100 x 100 L=970	2	0,02	
Ст10		100 x 100 L=1950	1	0,02	
Ст11		100 x 100 L=1380	3	0,041	
Ст12		130 x 130 L=2620	6	0,27	
Ст13		100 x 100 L=500	5	0,025	
Ст14		100 x 100 L=1800	4	0,072	
ПР1		Прогон 100x200 Lобщ.=421,32п.м.		8,43	
Л1		Лежень 150x100 Lобщ.=388,12п.м.		5,822	
Бр1		Брус 100x100 Lобщ.=92,0 п.м.		0,92	
М-1		Мауэрлат100x100 Lобщ.=174,03п.м.		1,74	
Р1		Ригель 100x100 Lобщ.=5,0 п.м.		0,05	
Н-1		Нарожник 200x50 Lобщ.=150,48п.м.		1,505	
Д1		Диагональная нога 2(50 x 200) L=4550	2	0,182	
Д2		2(50 x 200) L=4200	9	0,756	
Д3		2(50 x 200) L=3950	2	0,158	
Д4		2(50 x 200) L=3650	8	0,584	
П1		Подкос 150 x 150 L=1700	1	0,038	
П2		100 x 100 L=1300	2	0,026	
3-1		Затяжка 50 x 150 L=4150	53	1,65	
НК 1		Накладка 50 x 175 L=500	60	0,263	
НК 2		40 x 150 L=1000	2	0,012	
К1		Кобылка 40 x 150 L=3700	92	2,042	
КБ		Коньковый брус 60x150 Lобщ.=60,0п.м.	-	0,54	
СВ1		Связи 50 x 150 L=267,6п.м	-	2,007	
СВ2		Связи 50 x 150 L=3500	72	1,89	
		Обрешетка 100x40 Lобщ.=3970,32 п.м.		15,9	
		Обрешетка 50x50 Lобщ.=534,0 п.м.		1,34	
		Опорный брусок 50 x 50 L=600	190	0,285	
		Упорный брусок 50 x 50 L=350	6	0,0053	
		Лобовая доска 19x200 Lобщ.=87,2п.м.	-	0,33	
ПД1		Подкладная доска 380x50 L=380	18	0,13	
		Доски подшивки карниза 19 x 150 Sобщ.=52,32, м²	-	1,0	
		Доски настила 100x40 Sобщ.=183,64м2	-	7,346	
		Балка 60x150 Lобщ.=87,2п.м.	-	0,785	
		Накладка 40 x150 Lобщ.=84,64п.м.	-	0,51	
Б1		Брусок 50x100 Lобщ.=89,56 п.м.		0,45	
Б2		Брусок 50x50 Lобщ.=268,7 п.м.		0,672	
СО1	л.АС-45	Слуховое окно СО1	8		
ОИ-1	л.АС-44	Окно индивидуальное ОИ-1	2		
КВ1	л.АС-43	Козырек КВ1	72		
КВ2	То же	Козырек КВ2	37		
		Металлочерепица ПП t=0,55S, м²	-	-	1757,8
		Металлрешетчатые панели, м²	-	-	133,6

Марка	Обозначение	Наименование	Кол. шт.	Масса ед.,кг.	Примечан.
1	2	3	4	5	6
	ГОСТ 8510-~~86*~~93	Уголок N160x100x9 Lобщ.=74,5м.п	-	18	1341кг
	ГОСТ 8509-93	Уголок N50x5 Lобщ.=89,56м.п	-	3,77	337,64кг
	ГОСТ 7798-70*	Болт М 12x245	167		
	То же	Болт М 16x350	2		
	ГОСТ 5916-70*	Гайка М 12	167		
	То же	Гайка М 16	2		
	ГОСТ ~~5781-82*~~ 34028-16	Скоба Ø 10АI L=300	362	0,185	
	ГОСТ ~~5781-82*~~ 34028-16	Анкер Ø 10АIII L=100	90	0,0617	
	ГОСТ 1.100.2-5 вып.1	Стремянка ЛВ-6.18	10	18,06	

1. Материалом элементов стропил служит сосна 2-й категории, влажностью не более 20%.
2. Деревянные элементы, соприкасающиеся с кирпичными стенами или бетонными конструкциями, покрываются толем и тщательно антисептируются водным раствором фтористого натрия.
3. Пиломатериалы пропитать огнезащитной композицией "СПАРК"-древесина (ТУ 647РК19770309-ТОО-001-2000).
4. Основными элементами подстропильной конструкции являются прогоны, опирающиеся на деревянные стойки и передающие давление от веса крыши на несущие стены.
5. Вентиляция чердачной крыши естественная через слуховые окна.
6. Данный лист смотри с листами АС- 40÷46.
7. Кирпичные столбики, карнизную часть выкладывать из силикатного кирпича марки СУР100/25, ГОСТ 379-~~95~~ 2015 на растворе М-25. Столбики размерами 250x250x300(h) выкладывать в местах стыков плит перекрытия.
8. В местах прохождения вентиляционных каналов стропила раздвинуть в зависимости от размера шахты.
9. По периметру здания по поверхности теплоизоляционного слоя уложить защитную полосу из рубероида шириной 1м.

Привязан 100-1-АС

Исполнил	Байбяшнова		01.21
Проверил	Бычкова		
Н.контр.	Бычкова		

Изм.	Кол.уч.	Лист	№док.	Подп.	Дата			
						171-1-АС		
						Строительство реабилитационного центра на 150мест для детей-инвалидов в г. Семей ВКО		
Нач.отд.		Елкеева				Блок А3	Стадия	Лист	Листов
Проверил		Северина					РП	47	
Разработал		Муратова				Спецификация древесины.	ТОО ПИИ "Семстройпроект"		

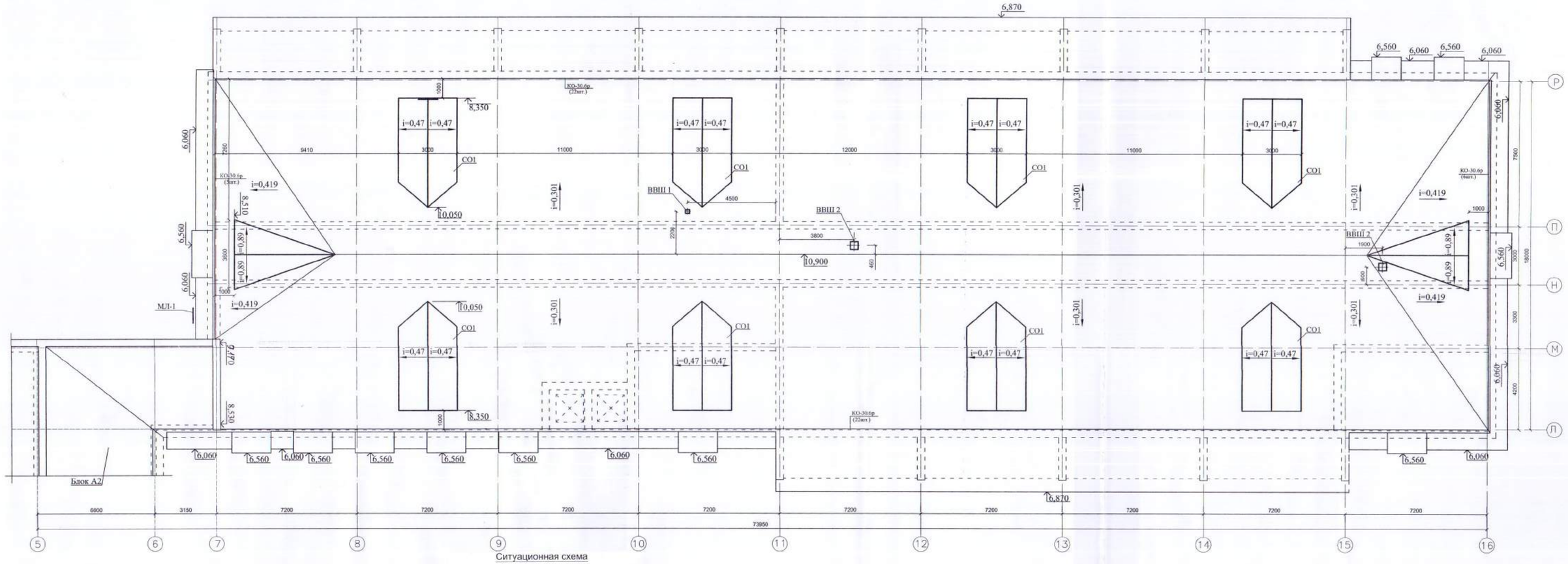

Ситуационная схема

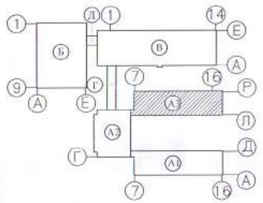

Марка, поз.	Обозначение	Наименование	Кол. шт.	Масса кг	Примечание
1	2	3	4	5	6
КО-30.6р	Серия 1.100.2-5 вып.1	Ограждение крыши КО-30.6р	155	13,95	
МЛ-1	171-1 л.АС-19	Пожарная лестница МЛ-1	1	237,8	
ВВШ-1	Серия 2.800-2 вып.9	ВВШ-2-4ж	1		
ВВШ-2	То же	ВВШ-4-4ж	2		

1. Кровлю выполнить из металлочерепицы ПП 0,5мм по деревянной обрешетке
2. Укладку металлочерепицы производить с нахлестом не менее 200мм и герметизацией стыков.
3. Крепление металлочерепицы производить самонарезающими винтами с шайбой и герметизирующими прокладками. Расход крепежных элементов -6-8шт. на 1м².
4. Размещение вентканалов на плане условно не показано. Развертки вентканалов и привязки их по стенам смотри на листах АС-17 ÷19.
5. Примыкание вентиляционных шахт к кровле принято по серии 2.160-9 в.1 узел 10 и по серии 2.160-1 в.2 по типу узла 32, премыкание слуховых окон -по типу узлов 29,30.

Привязан 100-1-АС

Исполнил	Байбосинова		01.11
Проверил	Бычкова		
Н. контр.	Бычкова		
И. г. №			

Изм.	Кол.уч.	Лист	Nдок.	Подп.	Дата
Нач.отд.	Елкеева				
Проверил	Бычкова				
Разработал	Муратова				

171-1-АС

Строительство реабилитационного центра на 150мест для детей-инвалидов в г. Семей ВКО

Блок А3

План кровли

Стадия	Лист	Листов
РП	48	

ТОО ПИИ "Семстройпроект"

Схема установки лестницы МЛ 1

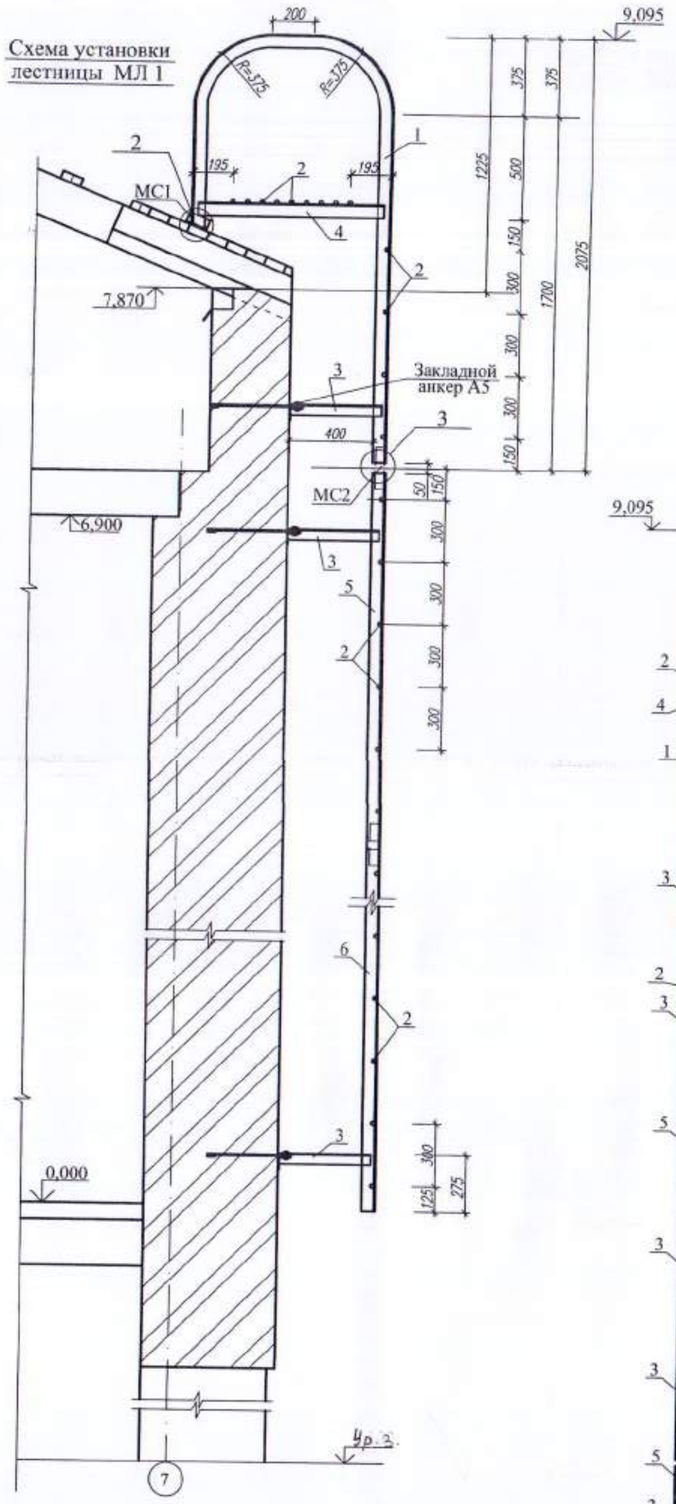

Монтажная схема пожарной лестницы МЛ 1

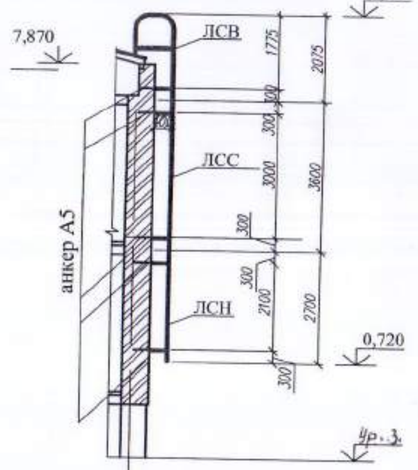

Анкер А5

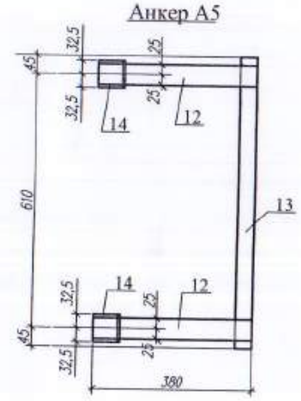

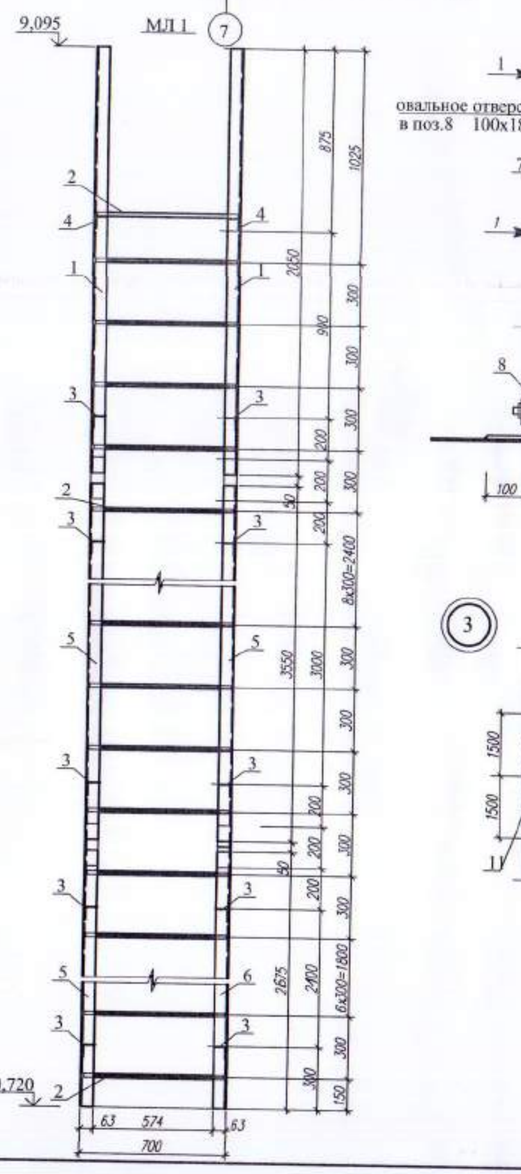

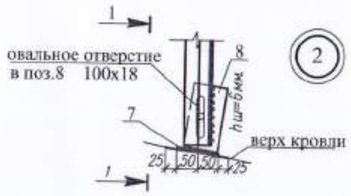

2

1 - 1

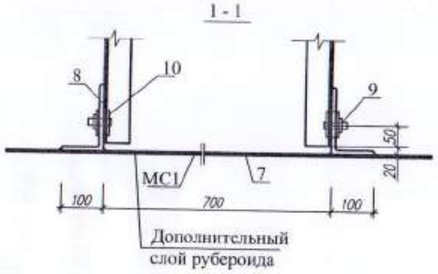

3

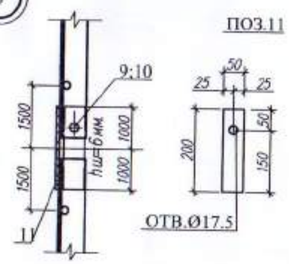

Марка	Обозначение	Наименование	Кол. шт.	Масса ед., кг	Примеч.
		Металлическая лестница МЛ 1		237,8	
		Сборочные единицы			
		ЛСВ	1	75,36	
1	ГОСТ 8509-93	∟ 63 x 6 L=3700	1+1	21,16	
2	ГОСТ ~~5781-82*~~ 34028-2016	∅ 18 L=670	13	1,34	
3	ГОСТ 8509-93	∟ 63 x 6 L=445	1+1	2,55	
4	~~ГОСТ 8510-86~~ то же	∟ 63 x 6 L=920	2	5,26	
		ЛСС	1	66,90	
5	ГОСТ 8509-93	∟ 63 x 6 L=3550	1+1	20,31	
2	ГОСТ ~~5781-82*~~ 34028-2016	∅ 18 L=670	12	1,34	
3	ГОСТ 8509-93	∟ 63 x 6 L=445	2+2	2,55	
		ЛСН	1	52,9	
6	ГОСТ 8509-93	∟ 63 x 6 ГОСТ L=2675	1+1	15,301	
2	ГОСТ ~~5781-82*~~ 34028-2016	∅ 18 L=670	9	1,34	12,06
3	ГОСТ 8509-93	∟ 63 x 6 L=445	2+2	2,55	
		МС 1	1	9,68	
7	ГОСТ 103-2006	— 100 x 6 L=1300	1	6,12	
8	ГОСТ 8510-~~86~~ 93	∟ 160 x 100 x 10 L=80	2	1,59	
9		Болт М 16 с гайкой L=50	2	0,16	
10		Шайба 32 x 16,5 x 3	4	0,014	
		МС 2	4	0,82	
11	ГОСТ 103-2006	— 50 x 8 L=200	1	0,63	
9		Болт М 16 с гайкой L=50	1	0,16	
10		Шайба 32 x 16,5 x 3	2	0,014	
		Анкер А-5	5	5,28	
12	ГОСТ 103-2006	— 50 x 8 L=380	2	1,19	
13	То же	— 40 x 8 L=700	1	1,76	
14	ГОСТ 8509-93	∟ 63 x 6 L=65	2	0,37	
		Болт М16 с гайкой и шайбой L=50	2	0,20	

1. Данный лист смотри совместно с листом АС-48.
2. Сварку производить по ГОСТ 5264-80* электродами Э42 по ГОСТ 9467-91*. Катеты швов принимать по минимальной толщине свариваемых элементов.

Приказ 100-1-АС

Исполнил	Байбусинова	01.21
Проверил	Бычкова	
Н. Контр.	Бычкова	
Инв. №		

Изм.	Кол.уч.	Лист	№док.	Подп.	Дата	171-1-АС		
						Строительство реабилитационного центра на 150мест для детей-инвалидов в г. Семей ВКО		
Нач.отд.		Елкеева				Блок А3	Стадия	Лист	Листов
Проверил		Бычкова					РП	49	
Разработал		Муратова				Монтажная схема пожарной лестницы МЛ 1. Пожарная лестница МЛ 1.	ТОО ПИИ "Семстройпроект"	

1–1

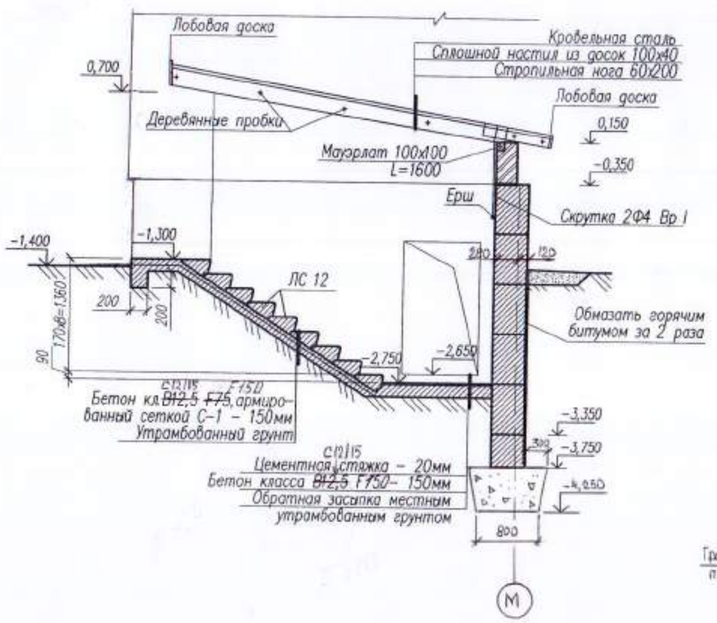

2–2

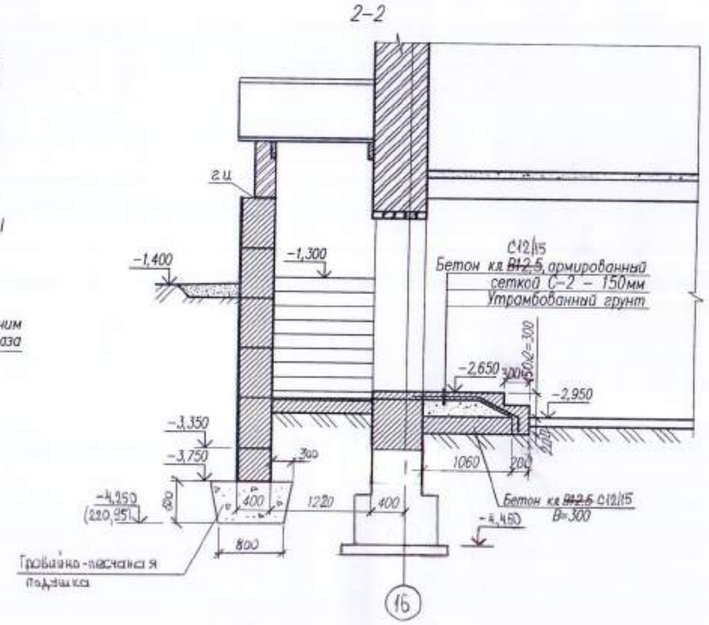

Марка поз.	Обозначение	Наименование	Кол.	Масса ед. кг.	Примечания
1	ГОСТ 13579-~~78*~~ 2018	Блок фундаментный ФБС 24.4.6-Т	3	1300	на сульфатостойком портландцементе
2	то же	то же ФБС 12.4.6-Т	10	640	
3	"	" ФБС 9.4.6-Т	6	470	
ЛС 12	ГОСТ 8717.1-~~84~~ 2016	Ступени бетонные ЛС12.17-Б	9	128	
С-1	ГОСТ 8478-81*	Сетка $\frac{5\ Вр\ I-100}{5\ Вр\ I-100}$ 1200х3350	1	13,0	
С-2	то же	Сетка $\frac{5\ Вр\ I-100}{5\ Вр\ I-100}$ 1500х1450	1	7,04	
		Мауэрлат 100х100 L=1600	1		0,016м3
		Стропильная нога 60х200 L=4100	2		0,098м3
		Кобылка 40х150 L=800	2		0,01м3
		Настил из досок 100х40 S=7,41м2			0,30м3
		Лобовая доска 25х150 L=1600	3		0,018м3
	ГОСТ 14918-80*	Оцинк кровельная сталь б=0,7мм,м2	8,0	5,7	45,6кг

Вход в подвал

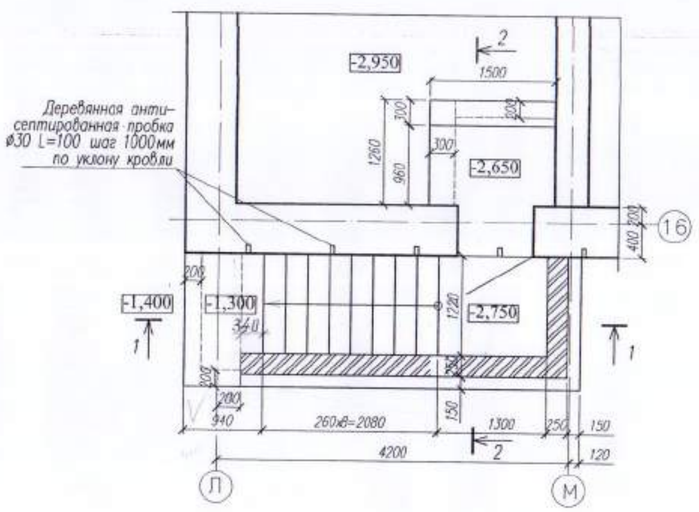

План фундаментов

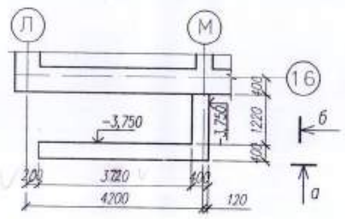

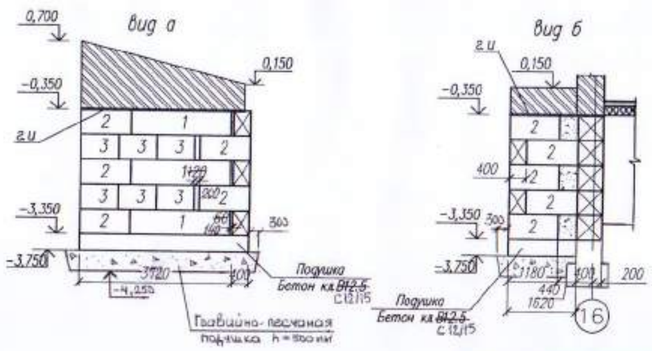

Керамического Кр-р-по 250×120×88/1,4 нф/100/2,0/50 ~~СУР-100/25 ГОСТ 379-95 2015~~ ГОСТ 530-2012 ~~силикатного~~ кирпича на цементно-песчаном растворе М25.

2. Кладку бетонных блоков выполнять на цементно-песчаном растворе М 50.
3. Горизонтальная гидроизоляция (г.и) из слоя цементного раствора состава ½ толщиной 20мм.
4. Монолитные заделки фундаментов из бетона класса В7,5. Расход бетона-0,6м3.
5. Расход бетона класса С 12/15-3,97м3.
6. Стропильную ногу по оси 16 прибить гвоздями К 5х200.
7. Все деревянные конструкции антисептировать и подвергнуть обработке огнезащитными составами.
8. Бетон кл. В 7,5 и С12/15 выполнить на сульфатостойком портландцементе.

Привязан 100-1-АС

Исполнил	Байбачшинова		01.21
Проверил	Бычкова		
Н. Контр.	Бычкова		
Инв. №			

Изм.	Кол.уч.	Лист	№док.	Подп.	Дата	171-1-АС		
						Строительство реабилитационного центра на 150мест для детей-инвалидов в г. Семей ВКО		
Нач.отд.		Елкеева				Блок А3	Стадия	Лист	Листов
Проверил		Бычкова					РП	50	
Разработал		Муратова				Вход в подвал.	ТОО ПИИ "Семстройпроект"		

Приямок

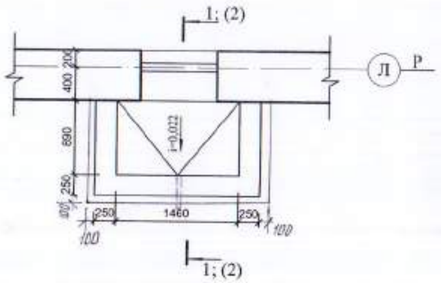

1 - 1

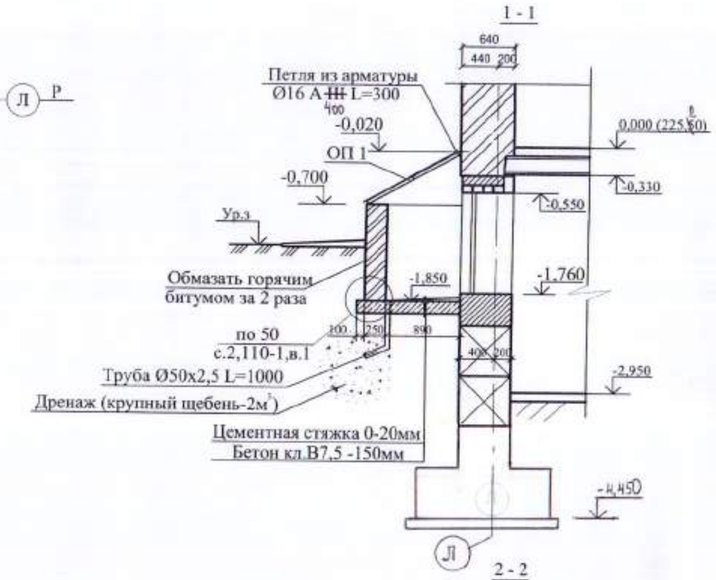

2 - 2

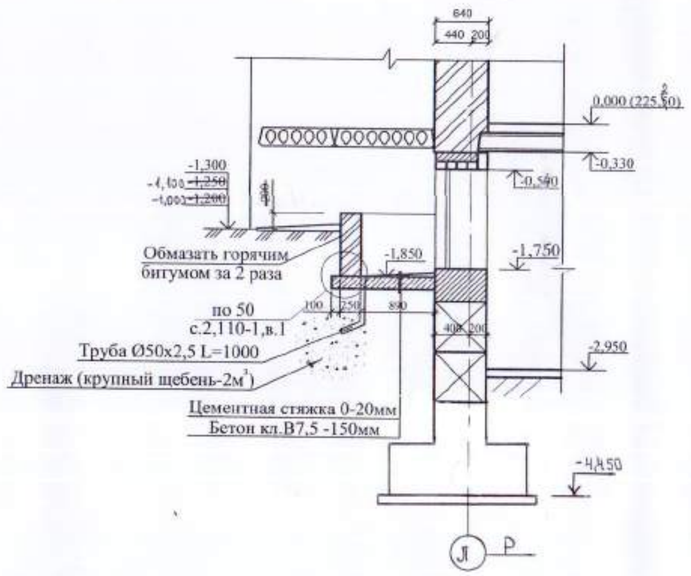

Ограждение
приямка ОП 1

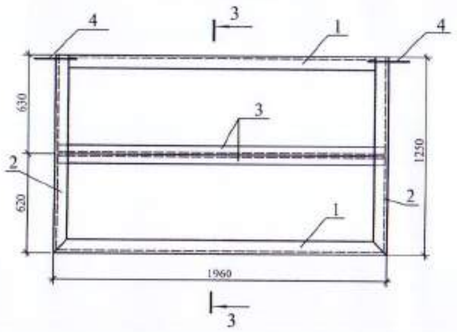

3 - 3

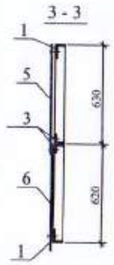

Спецификация элементов приямка (дано на 1 приямок)

Марка поз.	Обозначение	Наименование	Кол. шт.	Масса ед., кг	Примеч.
1	2	3	4	5	6
		Приямок	1		
	ГОСТ 10704-91	Труба Ø50х2,5 L=1000мм	1	2,93	
ОП 1		Ограждение приямка ОП 1	1	38,76	
		Материалы: Бетон В 7,5, м³			0,40м³
		Приямок	3		
	ГОСТ 10704-91	Труба Ø50х2,5 L=1000мм	1	2,93	
		Материалы: Бетон В 7,5, м³			0,40м³
		Ограждение приямка ОП 1		38,76	
1	ГОСТ 8510-~~86~~ 93	∟ 63х40х5 L=1960	2	7,66	
2	То же	∟ 63х40х5 L=1250	2	4,89	
3	ГОСТ 8509-93	∟ 40х5 L=1950	2	5,79	
4	ГОСТ ~~То же~~ 34028-2016	Ø12А240 L=200	2	0,18	
5		Оцинкованный лист с полимер. покрытием б=0,7мм, м²	1,40	0,77	
6		Полигаль б=10мм, м²	1,40		
		Петля Ø16 А III L=300	2	0,474	
		Профиль алюминиевый торцевой б=10мм, м.п	5,20		

1. Кирпичные стенки выполнить из керамического кирпича КР р-по 250х120х65/1НФ100/1,4/50ГОСТ530-2012 на цементно-песчаном растворе М 50.
2. Перемычки учтены в спецификации на листе АС-22.

Изм.	Кол.уч	Лист	№док.	Подп.	Дата	171-1-АС
						Строительство реабилитационного центра на 150мест для детей-инвалидов в г. Семей ВКО
Нач.отд.		Елкеева				Блок А3 — Стадия: РП; Лист: 51; Листов:
Проверил		Бычкова				
Разработал		Муратова				Приямок. План. Разрез. — ТОО ПИИ "Семстройпроект"

Привязан 100-1-АС

Исполнил	Башбачинова	01.21
Проверил	Бычкова	
Н. Контр.	Бычкова	
Инв. №		

Крыльцо №1

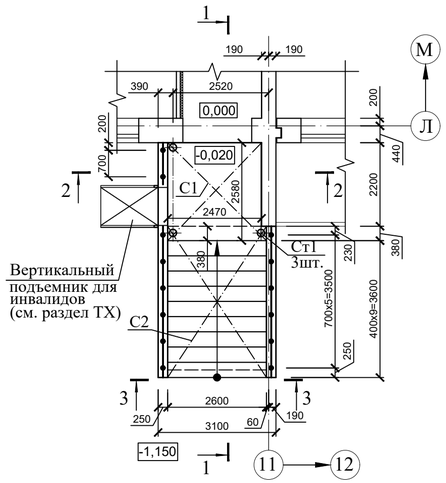

1 - 1

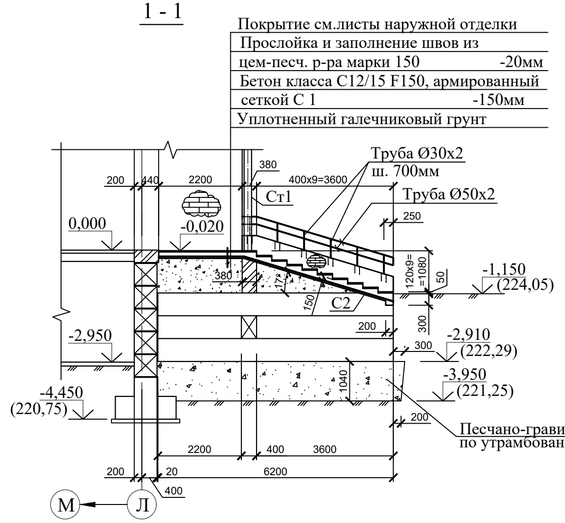

2 - 2

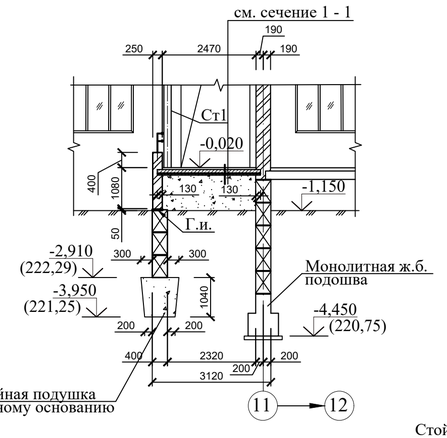

3 - 3

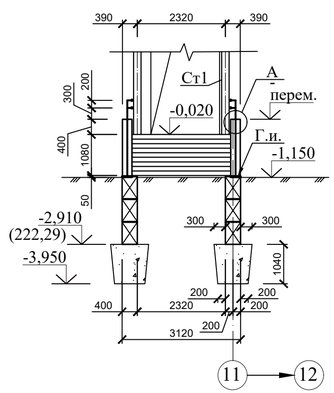

Деталь А

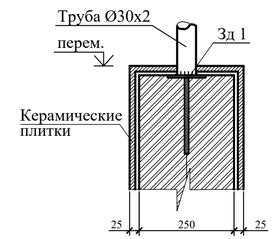

Зд 1

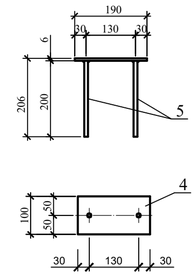

План фундаментов

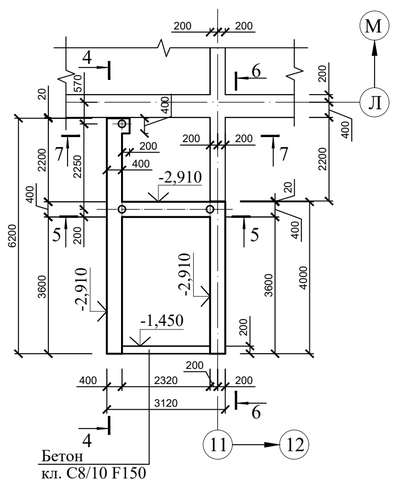

4 - 4

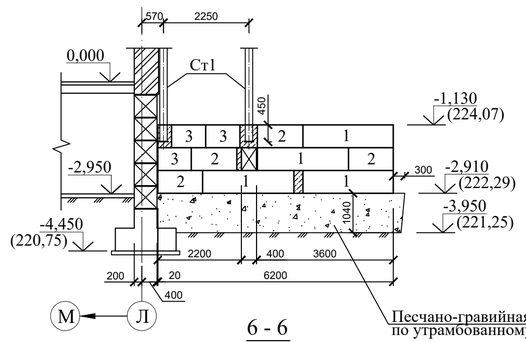

5 - 5

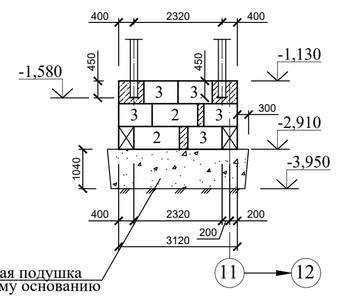

6 - 6

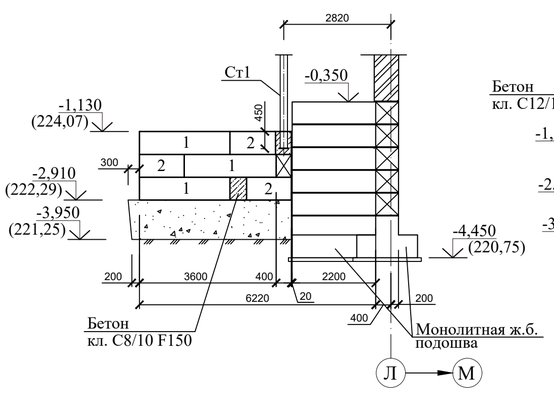

7 - 7

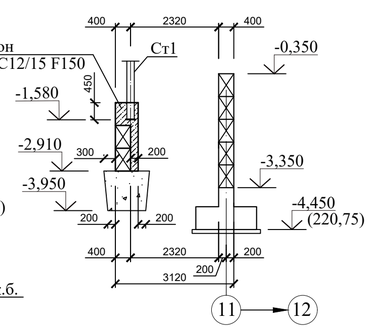

Стойка Ст1

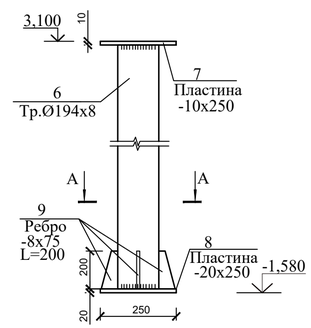

А-А

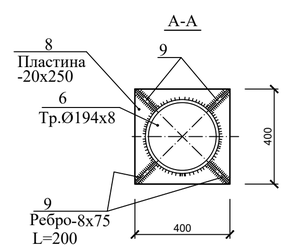

Ситуационная схема

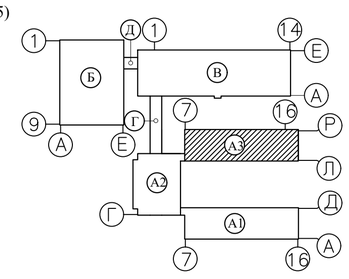

Спецификация элементов крыльца №1

Марка поз.	Обозначение	Наименование	Кол. шт.	Масса ед., кг	Примеч.
1	ГОСТ 13579-2018	Бетонный блок ФБС 24.4.6-т	7	1300	на сульфатостойком портландцементе
2	то же	то же ФБС 12.4.6-т	9	640	
3	"	" ФБС 9.4.6-т	8	470	
С 1	ГОСТ 8478-81*	Сетка 5Вр1-100/5Вр1-100 2580х2700	1	21,6	
С 2	то же	Сетка 5Вр1-100/5Вр1-100 2600х4100	1	33,0	
Зд 1	см. данный лист	Закладной элемент Зд 1	14	1,14	
Ст1	то же	Металлическая стойка Ст1	3	189,15	
	ГОСТ 10704-91	Труба Дн 50х2 Lобщ.=19,7п.м		2,37	
	то же	Труба Дн 30х2 L=500	14	0,70	
	"	то же Дн 30х2 L=100	28	0,14	
		Материалы:			
		Бетон класса С12/15, F150	4,0м3		см.п.п.4
		Бетон класса С8/10, F150	0,5м3		
		Зд 1		1,14	
4	ГОСТ 103-2006	Полоса -6х100 L=190	1	0,89	
5	ГОСТ 34028-2016	Арматура Ø10 А400 L=200	2	0,124	
		Стойка Ст1		189,15	
6	ГОСТ 8732-78*	Труба стальная Ø194х8, L=4650	1	170,66	
7	ГОСТ 19903-2015	Пластина -10х250 L=250	1	4,906	
8	То же	Пластина -20х250 L=250	1	9,813	
9	ГОСТ 103-2006	Ребро -8х75 L=200	4	0,942	

1. Кладку ограждающих конструкций крыльца выполнить из керамического кирпича КР-р-по 250х120х88/1,4НФ/100/2,0/50/ГОСТ 530-2012 на цементно--песчаном растворе М50.
2. Горизонтальная гидроизоляция стен на отм.-1,130 выполняется из слоя цементного растворе состава 1:2 толщиной 20мм.
3. Цоколь, боковые поверхности крыльца облицовываются фасадными керамическими плитками.
4. Основание стоек обетонировать бетоном кл. С12/15 F150.

Изм.	Кол.уч.	Лист	Nдок.	Подпись	Дата	100-1-АС			
						Строительство реабилитационного центра на 150 мест для инвалидов в г.Семей ВКО. Корректировка.			
Нач.отд		Елкеева				Блок А3	стадия	лист	листов
Проверил		Бычкова					РП	52	
Разработал		Байбусинова			01.21	Крыльцо №1.	ТОО ПИИ "Семстройпроект"		
Н. Контр.		Бычкова							

формат А2

Крыльцо №2

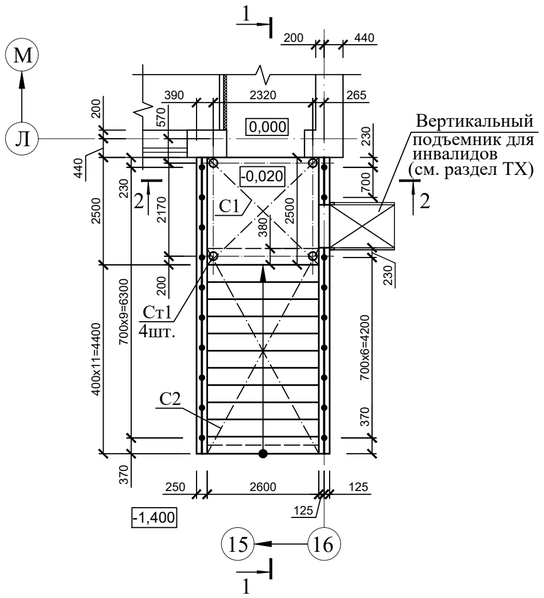

1 - 1

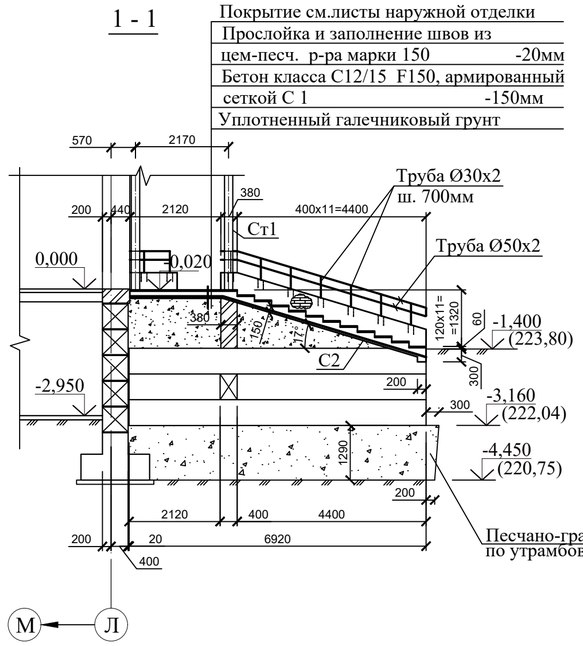

2 - 2

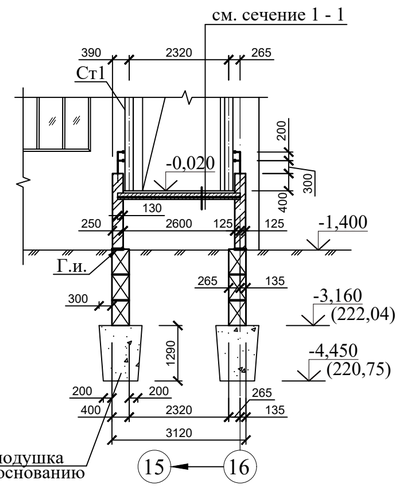

Стойка Ст2

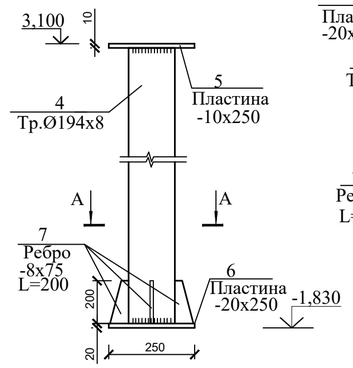

А-А

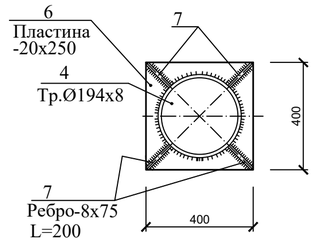

План фундаментов

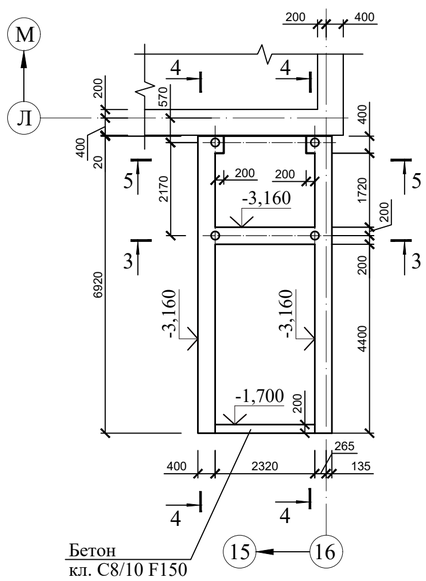

4 - 4
(2шт.)

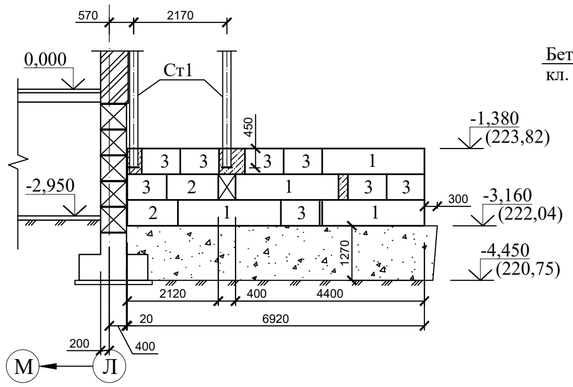

5 - 5

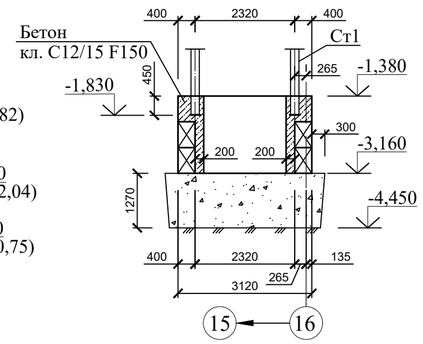

3 - 3

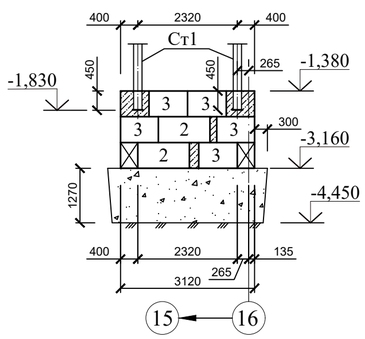

Спецификация элементов крыльца №2

Марка поз.	Обозначение	Наименование	Кол. шт.	Масса ед., кг	Примеч.
1	ГОСТ 13579-2018	Бетонный блок ФБС 24.4.6-т	8	1300	на сульфатостойком портландцементе
2	то же	то же ФБС 12.4.6-т	6	640	
3	"	" ФБС 9.4.6-т	21	470	
С 1	ГОСТ 8478-81*	Сетка 5Вр1-100/5Вр1-100 2500х2840	1	21,71	
С 2	то же	Сетка 5Вр1-100/5Вр1-100 2600х5000	1	40,0	
Зд 1	см. лист АС-52	Закладной элемент Зд 1	19	1,14	
Ст2	см. данный лист	Металлическая стойка Ст2	4	198,32	
	ГОСТ 10704-91	Труба Дн 50х2 Lобщ.=27,0п.м		2,37	
	то же	Труба Дн 30х2 L=500	19	0,70	
	"	то же Дн 30х2 L=100	38	0,14	
		Материалы:			
		Бетон класса С12/15, F150	4,6м3		см.п.п.4
		Бетон класса С8/10, F150	0,4м3		
		Стойка Ст2		198,32	
4	ГОСТ 8732-78*	Труба стальная Ø194х8, L=4900	1	179,83	
5	ГОСТ 19903-2015	Пластина -10х250 L=250	1	4,906	
6	То же	Пластина -20х250 L=250	1	9,813	
7	ГОСТ 103-2006	Ребро -8х75 L=200	4	0,942	

1. Кладку ограждающих конструкций крыльца выполнить из керамического кирпича КР-р-по 250х120х88/1,4НФ/100/2,0/50/ГОСТ 530-2012 на цементно--песчаном растворе М50.
2. Горизонтальная гидроизоляция стен на отм.-1,380 выполняется из слоя цементного раствора состава 1:2 толщиной 20мм.
3. Цоколь, боковые поверхности крыльца облицовываются фасадными керамическими плитками.
4. Основание стоек обетонировать бетоном кл. С12/15 F150.

Ситуационная схема

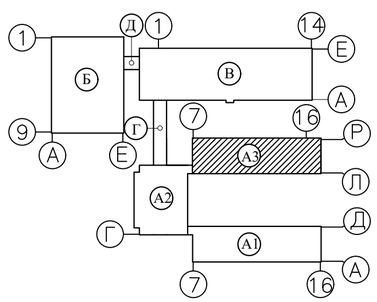

Изм.	Кол.уч.	Лист	Nдок.	Подпись	Дата	100-1-АС		
						Строительство реабилитационного центра на 150 мест для инвалидов в г.Семей ВКО. Корректировка.		
Нач.отд		Елкеева				Блок А3	стадия	лист	листов
Проверил		Бычкова					РП	53	
Разработал		Байбусинова			01.21	Крыльцо №2.	ТОО ПИИ "Семстройпроект"	
Н. Контр.		Бычкова						

формат А2

Козырек входа N 1

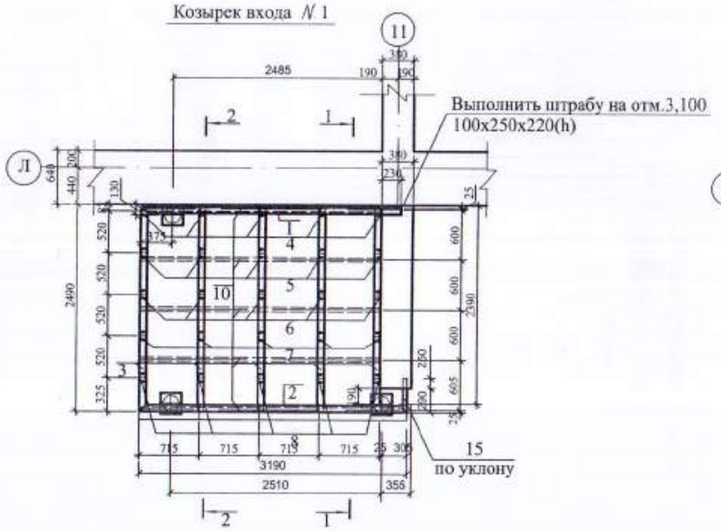

Козырек входа N 2

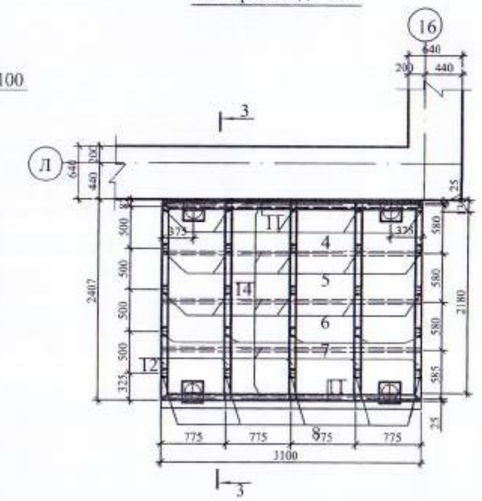

1 - 1

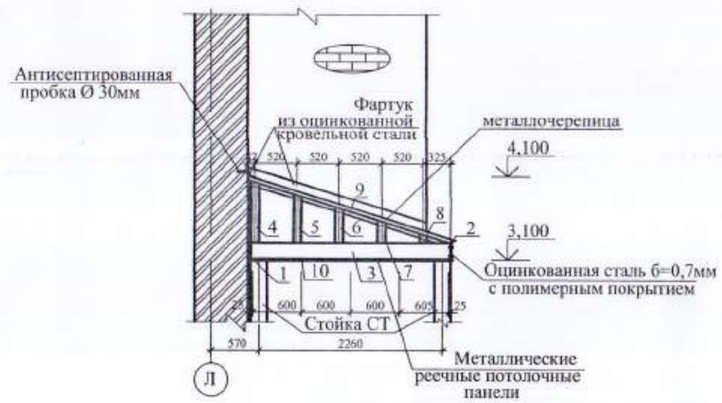

2 - 2

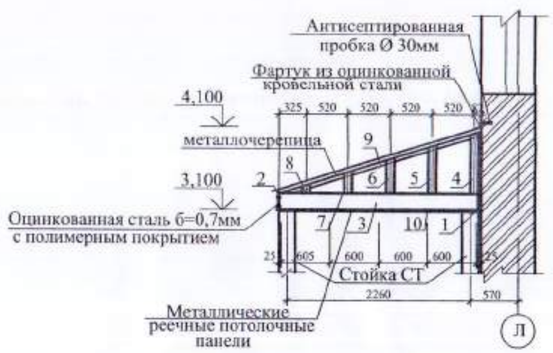

3 - 3

Спецификация элементов козырьков входа

Марка поз.	Обозначение	Наименование	Кол. шт.	Масса ед., кг	Примеч.
1	2	3	4	5	6
		Козырек входа N 1	1		
1	ГОСТ 8240-97	Швеллер №20, L=3090	1	56,86	
2	то же	Швеллер №20, L=2850	1	52,44	
3	"	Швеллер №20, L=2460	5	45,26	
4	"	Швеллер №10, L=735	5	6,31	
5	"	Швеллер №10, L=580	5	4,98	
6	"	Швеллер №10, L=420	5	3,61	
7	"	Швеллер №10, L=260	5	2,23	
8	"	Швеллер №10, L=103	5	0,88	
9	ГОСТ ~~8510-93~~ 8509-93	Уголок ∟50 x 5 L=2595	5	9,78	
10	ГОСТ 103-2006	Пластина 50x10 L=2850	5	11,19	
		Металлочерепица S, $м^2$	-	-	7,85$м^2$
		Металлические реечные потолочные панели S, $м^2$	-	-	8,48$м^2$
	ГОСТ 14918-80*	Листовая кровельная сталь -0,7, S, $м^2$	-	-	2,00$м^2$
	ГОСТ 30246-94	Оцинкованная сталь с полимерным покрытием б=0,7, S, $м^2$	-	-	1,30$м^2$
		Козырек входа N 2	1		
11	ГОСТ 8240-97	Швеллер №20, L=3100	2	57,04	
12	то же	Швеллер №20, L=2375	5	43,70	
4	"	Швеллер №10, L=735	5	6,31	
5	"	Швеллер №10, L=580	5	4,98	
6	"	Швеллер №10, L=420	5	3,61	
7	"	Швеллер №10, L=260	5	2,23	
8	"	Швеллер №10, L=103	5	0,88	
13	ГОСТ ~~8510-93~~ 8509-93	Уголок ∟50 x 5 L=2515	5	9,48	
14	ГОСТ 103-2006	Пластина 50x10 L=3100	5	12,17	
		Металлочерепица S, $м^2$	-	-	8,28$м^2$
		Металлические реечные потолочные панели S, $м^2$	-	-	9,38$м^2$
	ГОСТ 14918-80*	Листовая кровельная сталь -0,7, S, $м^2$	-	-	2,20$м^2$
	ГОСТ 30246-94	Оцинкованная сталь с полимерным покрытием б=0,7, S, $м^2$	-	-	1,80$м^2$

1. Сварку производить электродами Э-42 по ГОСТ 9467-91* hшв.=6мм.
2. Металлочерепица укладывается по металлическим конструкциям с креплением самонарезающими винтами с шагом 500мм. Отверстия под болты сверлятся по месту.
3. Стойку СТ см. на листе АС-52,53.
4. Металлические конструкции окрасить эмалью ПФ115 по грунтовке лаком ГФ 021.
5. Подшивка низа и торцов козырька из металлических реечных потолочных панелей.

Привязан 100-1-АС

Исполнил	Евай Бычкова		01.21
Проверил	Бычкова		
Н.контр.	Бычкова		

Изм.	Кол.уч.	Лист	№док.	Подп.	Дата	171-1-АС		
						Строительство реабилитационного центра на 150мест для детей-инвалидов в г. Семей ВКО		
Нач.отд.		Елкеева				Блок А3	Стадия: РП	Лист: 54	Листов:
Проверил		Бычкова						
Разработал		Муратова				Козырьки входа N 1, N 2.	ТОО ПИИ "Семстройпроект"	

1 - 1

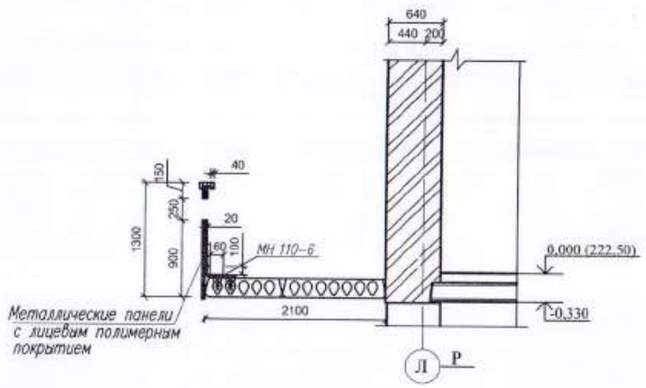

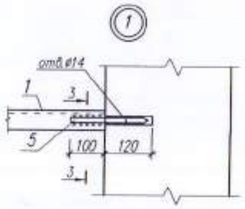

3-3

2-2

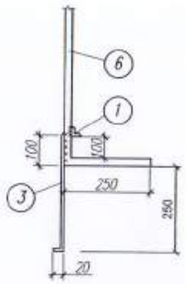

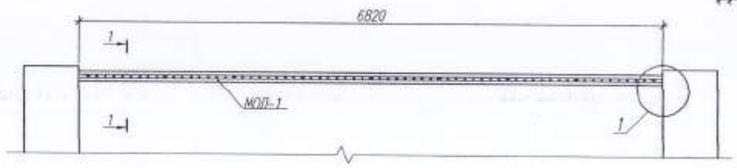

МОЛ-1

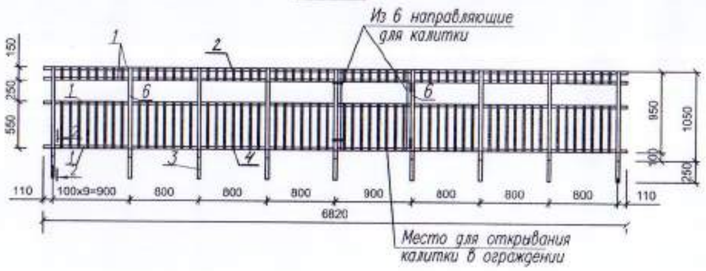

Спецификация элементов

Марка поз.	Обозначение	Наименование	Кол.	Масса ед.кг	Приме-чание
1	2	3	4	5	6
		Элементы устройства лоджий			
		МОЛ 1	24		213,13
1	ГОСТ 8509-93	∟ 32х4 L=6820	4	13,03	52,12
2	ГОСТ 2591-~~71~~*2006	◻ 20х20 L=150	58	0,471	27,32
3	ГОСТ 82-70*	-6х 40 L=370	9	0,7	6,3
4	ГОСТ 2591-~~71~~ 2006	◻ 20х20 L=550	58	1,727	100,17
5	ГОСТ ~~5781-82*~~ 34028-2016	Ø12АI L=200	8	0,178	1,42
6	ГОСТ 8639-82*	◻ 40х2 L=1200	9	2,87	25,83
	серия 1.400-15 в.0	Закладная деталь МН 110-6	9	3,00	
		Поручень (сосна)	1	–	6,82м.п
		Металлические панели с лицевым полимерным покрытием б=0,5мм м2	14,33		с обеих сторон
	ГОСТ 5088-2005	Петля ПН1-150	2		
	ГОСТ 5089-2003	Защелка врезная ЗЩ1	2		

Примененн 100-1-АС

Исполнил	Байбоканова	01.21
Проверил	Бычкова	
Н. Контр.	Бычкова	

Изм.	Кол.уч.	Лист	№док.	Подп.	Дата
Нач.отд.		Елкеева			
Проверил		Бычкова			
Разработал		Петрич			

171-1-АС

Строительство реабилитационного центра на 150мест для детей инвалидов в г. Семей ВКО

Блок А3

Стадия	Лист	Листов
РП	55	

Ограждения лоджий МОЛ-1

ТОО ПИИ "Семстройпроект"

Ведомость объемов работ

Марка, поз.	Обозначение	Наименование	Кол-во	Масса ед.кг	Примеч.
1	2	3	4	5	6
		Кладка наружных стен из силикатного кирпича М100	583,47	-	м3
		Кладка внутренних стен из силикатного кирпича М100	361,79	-	м3
		Кладка перегородок неармированных из керамического кирпича М100	396,83	-	м2
		Кладка перегородок армированных из керамического кирпича М100	172,35	-	м2
		Кладка перегородок из ячеистых газобетонных блоков	91,04	-	м2

Изм.	Кол.уч	Лист	Nдок.	Подпись	Дата	100-1-АС		
						Строительство реабилитационного центра на 150 мест для инвалидов в г.Семей ВКО. Корректировка.		
Нач.отд		Елкеева				Блок А3	стадия	лист	листов
Проверил		Бычкова					РП	56	
Разработал		Байбусинова			01.21	Ведомость объемов работ.	ТОО ПИИ "Семстройпроект"		
Н. Контр.		Бычкова							

формат А3