ТОО ПИИ "СЕМСТРОЙПРОЕКТ"

Государственная лицензия №001372 от 26 сентября 2000 года

РАБОЧИЙ ПРОЕКТ
ЗАКАЗ №:100

Строительство реабилитационного центра на 150 мест для инвалидов в г.Семей ВКО. Корректировка

Блок Б

Том 3.1.1. Архитектурно-строительные решения

Директор института	Слямканов Е.С.
Главный инженер института	Колесников Е.В.
Главный инженер проекта	Слямканов С.Е.

2020 г.

ВЕДОМОСТЬ ОСНОВНЫХ КОМПЛЕКТОВ РАБОЧИХ ЧЕРТЕЖЕЙ

Обозначение	Наименование	Примечание
-АС	Архитектурно-строительные решения	
-ТХ	Технологические решения	
-ОВ	Отопление и вентиляция	
-ВК	Внутренние водопровод и канализация	
-ЭЛ	Силовое электрооборудование и электро-освещение	
-СС1	Связь и сигнализация	

ВЕДОМОСТЬ ЧЕРТЕЖЕЙ ОСНОВНОГО КОМПЛЕКТА

Лист	Наименование	Примечание
1	2	3
АС-1	Общие данные (начало).	
АС-2	Общие данные (окончание).	
АС-3	Фасады в осях 1-9, 9-1.	
АС-4	Фасады в осях А-Е, Е-А.	
АС-5	План первого этажа в осях 1-9, А-Б.	
АС-6	План первого этажа в осях 1-9, Б-Е.	
АС-7	План второго этажа в осях 1-9, А-Б.	
АС-8	План второго этажа в осях 1-9, Б-Е.	
АС-9	План подвала в осях 1-9, А-Б.	
АС-10	План подвала в осях 1-9, Б-Е.	
АС-11	Разрез 1-1.	
АС-12	Разрез 2-2.	
АС-13	Ведомость отделки помещений.	
АС-14	Спецификация элементов заполнения проемов.	
АС-15	Экспликация полов.	
АС-16	Схемы витражей Вв-,Вв-2,Вв-3,Вв-4,Вв-5.	
АС-17	План отверстий и вентканалов.	
АС-18	Венткамера №1.	
АС-19	Венткамера №2.	
АС-20	Развертки вентканалов по осям 5,2,3.	
АС-21	Развертки вентканалов по оси Б.	
АС-22	Развертки вентканалов по осям 4, Д, В.	
АС-23	План фундаментов в осях А-Б.	
АС-24	План фундаментов в осях Б-Е.	
АС-25	Сечения фундаментов 1-1...12-12.	
АС-25.1	Схема армирования монолитных фундаментов на отм.-4,150 в осях А-Б (нижнее армирование).	
АС-25.2	Схема армирования монолитных фундаментов на отм.-4,150 в осях Б-Е (нижнее армирование).	
АС-25.3	Схема армирования монолитных фундаментов на отм.-4,150 в осях А-Б (верхнее армирование).	
АС-25.4	Схема армирования монолитных фундаментов на отм.-4,150 в осях Б-Е (верхнее армирование).	
АС-25.5	Сечения фундаментов 13-13...20-20.	
АС-25.6	Спецификация элементов монолитных фундаментов.	
АС-26	Развертки фундаментов по осям"А"; "Б"; "Е"; "В"; "Д"; "8".	
АС-27	Развертки фундаментов по осям"1" ÷ "5"; "9"; по а-а, б-б, в-в.	
АС-28	Монолитные фундаменты ФМ1, ФМ2.	
АС-29	Монолитный фундамент ФМ3, ФМ4.	
АС-29.1	Монолитный фундамент ФМ5.	
АС-30	Монолитные колонны К1, К2, К3.	
АС-31	Арматурные сетки Сф1, Сф2, Сф3, Сф4, Сф5, Сф6.	

Данный проект разработан в соответствии с действующими нормами и правилами и отвечает требованиям пожаробезопасности и взрывобезопасности при соблюдении предусмотренных проектом мероприятий.

Главный инженер проекта Слямканов С.Е.

1	2	3
АС-32	Приямок. План. Разрез. Фундаменты бассейнов.	
АС-33	План ванны большого бассейна. Разрезы 1-1,2-2. Узлы.	
АС-34	Армирование ванны большого бассейна. Разрезы 1-1,2-2. Планы раскладки сеток.	
АС-35	Армирование ванны большого бассейна. Сетки С-1 - С-6. Спецификация.	
АС-36	План ванны малого бассейна. Разрезы 1-1, 2-2.	
АС-37	Армирование ванны малого бассейна. Разрезы 1-1, 2-2. Планы раскладки сеток.	
АС37-1	Сетки ванны малого бассейна С-1...С-6.	
АС-38	Планы перемычек	
АС-39	Ведомость перемычек. Спецификация перемычек.	
АС-40	План плит перекрытия на отм.-0,330 в осях А-Б.	
АС-41	План перекрытия на отм.-0,330 в осях Б-Е.	
АС-42	План плит перекрытия на отм. 3,300в осях А-Б.	
АС-43	План плит перекрытия на отм. 3,300 в осях Б-Е.	
АС-44	План плит покрытия в осях А-Б.	
АС-45	План плит покрытия в осях Б-Е. Балка 2БДР18-4А IV-1.	
АС-46	Монолитные участки УМ1÷ УМ12.	
АС-47	Монолитные участки УМ13 ÷ УМ21. Опорная плита ОП 1.	
АС-48	Спецификация элементов монолитных участков.	
АС-49	Лестница №1. Планы.	
АС-50	Лестница №1. Разрез 4-4. Спецификация. Узлы 1,2.	
АС-51	Лестница №2. Планы.	
АС-52	Лестница №2. Разрез 4-4. Спецификация. Узлы 1,2.	
АС-53	Балки площадочные Б1; Б2. Косоуры ЛК 1т; ЛК 1н.	
	Поручни ПЛМ1; ПЛМ2.	
АС-54	Балка площадочная Б3. Косоуры ЛК 2т; ЛК 2н.	
	Поручни ПЛМ3; ПЛМ4.	
АС-55	Ограждение лестничных маршей ОЛМ1, ОЛМ2. Ограждение	
	лестничной площадки ОЛП1.	
АС-56	План шахты лифта. План машинного помещения.	
	Разрез 1-1.Сечения X-X, Y-Y, Z-Z.	
АС-57	Чертеж на заказ лифтов.	
АС-58	План стропил в осях А-Е.	
АС-59	Разрезы стропил "1-1", "2-2", "3-3".	
АС-60	Разрез стропил "4-4". Узлы стропил 1, 2.	
АС-61	Узлы стропил 3 ÷ 10.	
АС-62	Индивидуальные окна ОИ-1,ОИ-2.	
АС-63	Спецификация древесины.	
АС-64	План кровли.	
АС-65	Пожарная лестница МЛ 1.	
АС-66	Сцена. Спецификация.	
АС-67	Ограждение отопительных приборов спортивного зала.	
АС-67.1	Ограждение оконных проемов спортивного зала.	
АС-68	Крыльца входа №1 и №2.	
АС-69	Крыльца входа №3 и №4. Металлические стойки СТ1 ÷ СТ4.	
АС-70	Крыльца входа №5 и №6.	
АС-71	Крыльцо входа №7.	
АС-72	Козырьки входа КВ1 ÷ КВ4.	
АС-73	Козырек входа КВ5.	
АС-74	Электротехнический шкаф ЭЩ-1.	
АС-75	План расположения закладных деталей для крепления спорт. оборуд-я.	
АС-76	Крепление тренировочного баскетбольного щита. Детали 1, 2. Спецификация.	
АС-77	Металлическая лестница ЛМ-1. Разрезы 1-1; 2-2. Спецификация.	
АС-78	Металлическая лестница ЛМ-1. Стойки СТ1; СТ2. Балки Б1, Б2. Косоуры К1(К2); К3(К4).	
АС-79	Камера сухого пара. Фрагмент плана №1. Разрез 1-1. Узел.1.	
АС-80	Камера сухого пара. Разрез 2-2. Узлы 2, 3.	
АС-81	Каркас подвесного полтолка. Каркас конструкции пола и стен. Вид А-А. Узел "4" , "5".	
АС-82	Виды Б-Б, В-В. Спецификация.	
АС-83	Разрез по каркасу 1-1. Сечения по полкам а-а.	
АС-84	Дверь ИД-1. Детали, разрезы, сечения.	
АС-85	Ведомость объемов работ.	

ВЕДОМОСТЬ ССЫЛОЧНЫХ И ПРИЛАГАЕМЫХ ДОКУМЕНТОВ

Обозначение	Наименование	Примечание
ГОСТ 24698-81	Двери наружные деревянные для жилых и общественных зданий.	
ГОСТ 6629-88*	Двери деревянные внутренние для жилых и общественных зданий.	
ГОСТ 23166-99	Блоки оконные .	
ГОСТ 13579-2018	Блоки бетонные для стен подвала.	
WI Tech 2012/kz вып.5	Плиты перекрытий железобетонные многопустотные предварительно напряженные.	
СТ РК 938-92	Плиты покрытий железобетонные для производственных зданий.	
Серия 1.038.1-1 вып.4	Перемычки брусковые.	
Серия 1.038.1-1 вып.5	Перемычки плитные.	
Серия 1.225-2 вып.11	Железобетонные прогоны.	
Серия 1.462.1-3/89	Железобетонные стропильные решетчатые балки для покрытий одноэтажных зданий.	
Серия 1.400-6/76	Унифицированные закладные детали сборных ж/б конструкций зданий промышленных предпр-й.	
Серия 2.244-1, вып.4, 5	Детали полов общественных зданий	
ГОСТ 8717-2016	Ступени железобетонные и бетонные	
СП РК EN 1990	Основы проектирования несущих конструкций	
СП РК EN 1991	Воздействия на несущие конструкции	
СП РК EN 1992	Проектирование железобетонных конструкций	
СП РК EN 1996	Проектирование каменнных конструкций	

Взам.инв.N | Подпись и дата | Инв.N подл.

Изм.	Кол	Лист	Nдок	Подп.	Дата	100-1-АС		
						Строительство реабилитационного центра на 150 мест для инвалидов в г.Семей ВКО. Коректировка.		
ГИП		Слямканов				Блок Б	Стадия	Лист	Листов
Нач.отд.		Елкеева					РП	1	
Проверил		Бычкова							
Разработал		Еранцева				Общие данные (начало)	ТОО ПИИ "Семстройпроект"		
Н.контр.		Бычкова							

ОБЩИЕ ДАННЫЕ

Рабочий проект "Строительство реабилитационного центра на 150 мест для инвалидов в г. Семей ВКО. Корректировка" разработан на основании задания на проектирование для строительства реабилитационного центра в г. Семей ВКО со следующими природно-климатическими условиями:

- площадка расположена в III климатическом районе, подрайон А;
- расчетная температура наружного воздуха - 35,7 С°;
- вес снегового покрова - 150 кг/м² ;
- скоростной напор ветра - 56 кг/м².
- грунты в основании -пески аллювиально-проллювиальные со следующими расчетными характеристиками: Сіі=1,0кПа; Чіі=27 ; Р іі=1,59г/см3. Грунтовые воды вскрыты на глубине 1,8 : 6,5м (абсолютными отметками 219,00-220,95м). Возможное повышение УГВ на 1,0 : 1,5м в паводковый период и-период обильных атмосферных осадков.
- уровень ответственности - II, степень огнеопасности - II.
- расчетный срок эксплуатации здания -50лет (категория 4).

АРХИТЕКТУРНО-ПЛАНИРОВОЧНОЕ РЕШЕНИЕ

Реабилитационный центр размещен на отведенном участке в жилом районе "Карагайлы". Здание центра сложной формы в плане и состоит из четырех двухэтажных, одного трехэтажного блоков и двух двухэтажных блоков-переходов. Под всем зданием блока Б запроектирован подвал-техподполье. Высота этажей надземной части центра принята 3,6м, помещений подвала - 2,65м, в отделении социально-бытовой адаптации отметка низа несущих конструкций 8,1м, высота спортзала до низа несущих конструкций 7,0м. Объемно-планировочным решением предусмотрена коридорная система планировки с горизонтальными коммуникационными помещениями во взаимосвязи с вертикальными коммуникациями - лестницами, лифтом. Планировка центра выполнена на основе принципа зонирования и схемы функциональных процессов реабилитационного центра, включающего в себя необходимые элементы учебно-воспитательного (детский сад и школа), медико-восстановительного учреждений, временного интерната и осуществляющего комплексную реабилитацию инвалидов г.Семей. Структура и состав основных и вспомогательных помещений приняты согласно задания на проектирование в соответствии с требованиями СП РК 3.02-107-2014 "Общественные здания и сооружения", СП 35-116-2006 "Реабилитационные центры для детей и подростков с ограниченными возможностями", СП РК 3.02-104-2012 "Дома и интернаты для детей - инвалидов", СП РК 3.02-105-2013 «Дома-интернаты для инвалидов и престарелых», СП РК 3.02-113-2014 "Лечебно-профилактические учреждения", СП РК 3.02-111-2012* "Общеобразовательные учреждения", СП РК 3.02-110-2012 "Дошкольные учреждения", СП РК 2.02-101-2014 "Пожарная безопасность зданий и сооружений", СП РК 3.06-101-2012 "Проектирование зданий и сооружений с учетом доступности для маломобильных групп населения. Общие положения".

Архитектурно-планировочное и конструктивное решение реабилитационного центра обеспечивают соблюдение санитарно-гигиенических и противоэпидемических режимов и создание благоприятных условий для пребывания реабилитируемых и работы персонала. Основные помещения сгруппированы по функциональному признаку и размещены с учетом целесообразности зонирования.

Архитектурно-планировочное и конструктивное решение реабилитационного центра обеспечивают соблюдение санитарно-гигиенических и противоэпидемических режимов и создание благоприятных условий для пребывания реабилитируемых и работы персонала. Основные помещения сгруппированы по функциональному признаку и размещены с учетом целесообразности зонирования.

В блоке Б размещены отделения медико-социальной реабилитации и социально-бытовой адаптации, социально-культурный центр, служба социальной защищенности. На первом этаже по центру находится распределительный вестибюль с местом хранения колясок и медицинских тележек;

в осях 1-2, Б-Г запроектированы помещения аэротепло-, гидролечения: камера сухого пара с комнатой отдыха на четыре кушетки, душевой, санузлом и узлом управления. Смежно находится кабинет гидропатии - душевой зал с кафедрой на четыре душевые установки и раздевальной. В осях 3-5, Б-Г размещен ванный зал на три ванны без кабин с раздевальной и комнатой персонала. В осях 5-9, Б-Е запроектирован зал гидрокинезотерапии с двумя лечебно-плавательными бассейнами - большим с зеркалом воды 8,5х3,5м для инвалидов на 5 человек и малым для лечения физическими упражнениями в воде для инвалидов с габаритами зеркала воды 5,0х4,0м. Раздевальные с душевыми и санузлами при зале, раздельные для мужчин и женщин, имеют непосредственную связь с залом и оборудованы ножными ваннами, расположенными по направлению движения из раздевальной в зал бассейна. В осях 3-6, Д-Е находятся комната инструктора-методиста ЛФК с санузлом и душевой, кабинет медсестры и массажный кабинет. С противоположной стороны к залу примыкают кладовая спортивного инвентаря, комната отдыха, лаборатория анализа воды и узел управления.

В осях 1-3, А-Б на первом этаже блока Б запроектирован производственный участок (лечебно-трудовые мастерские) отделения трудотерапии и профориентации, включающий в себя швейно-вязальную и столярную мастерские с местами для производственных отходов, кладовую сырья и готовой продукции, комнаты инструкторов трудотерапии, ремонтно-слесарную мастерскую, комнату уборочного инвентаря, приготовления и хранения дезсредств. В составе отделения предусмотрены помещения медицинского контроля: кабинет врача с картотекой, процедурный кабинет, две палаты временного пребывания со шлюзами.

В осях 4-5, А-Б симметрично расположены раздевальные для мальчиков и девочек с санузлами и душевыми, посредством коридора связанные с залом лечебной физкультуры. В зале предполагаются зоны для учебно-тренировочных занятий по игровым видам спорта, гимнастическая для занятий на снарядах, зоны лечебной физкультуры для групповых- индивидуальных занятий и занятий на тренажерах. При спортзале предусмотрена инструкторская-инвентарная.

На втором этаже в осях А-Б, 1-3 размещено отделение трудотерапии, в том числе кабинет профориентации и профподготовки, кладовые сырья и готовой продукции, помещения инструкторов трудотерапии, кабинет врача, бытовое помещение для персонала и реабилитируемых.

Расположенная смежно с отделением парикмахерская наряду с обслуживанием реабилитируемых используется с целью их профессиональной ориентации.

В осях 3-5, А-Б расположены помещения социально-культурного центра - библиотека с открытым доступом к книгам с читальным залом и лекотека.

В центре блока запроектирован санитарно-гигиенический блок, включающий в себя туалетную, мужской и женский санузлы, комнату личной гигиены пресонала, детскую туалетную, санузлы для девочек, мальчиков, маломобильных детей, комнату личной гигиены девочек.

По лестнице, посредством перехода и лифта попадаем в вестибюль отделения социально-бытовой реабилитации с музеем-экспозицией о деятельности реабилитационного центра с зонами, оборудованными для игры в настольный теннис и бильярд.

В осях 3-5, В-Е запроектирован кабинет социально-бытовой адаптации с комнатой для приема гостей - классом домоводства, зал с моделями коммуникативных систем. В осях 5-8, В-Е расположен актовый зал - элемент социально-культурного центра со вспомогательными помещениями: кабинетом музыкального руководителя, артистическими-гримерными, кладовой оборудования, костюмов, декораций и аппаратуры.

КОНСТРУКТИВНЫЕ РЕШЕНИЯ

Конструктивная схема блока Б принята с неполным каркасом, с опиранием плит покрытия на балки и поперечные стены, с опиранием междуэтажных перекрытий на поперечные и продольные кирпичные стены. Пространственная жесткость здания обеспечивается совместной работой стен и перекрытий.

Наружные и внутренние стены выполняются из силикатного кирпича СУРПо-М100/F35 ГОСТ 379-2015 на цементно-песчаном растворе М 50. Наружные и внутренние стены помещений лечебных бассейнов выполнить сплошной кладки из керамического кирпича Кр-р-по 250х120х88/4,4НФ/100/2,5/50 ГОСТ 530-2012 толщиной 640мм, 510мм, 380мм на цементно -песчаном растворе М25 (см. АС-6). Наружные стены лечебных бассейнов с наружной стороны утеплить теплоизоляционным материалом ПЖ-100 толщиной 150мм с последующей облицовкой керамогранитом по металлическому каркасу. Перегородки запроектированы из газоблоков Ɣ=600кг/м3 толщиной 100мм. Стены облегченной кладки утеплить теплоизоляционным материалом в актовом зале - утеплитель ПЖ-100 - 100мм, в спортивном зале - утеплитель ПЖ-100 - 80мм. Облегченная кладка выполняется по серии 2.130-8, вып. 0,1. Тип кладки "А-64". Перегородки в помещениях с влажным и мокрым режимом работы выполнить из керамического кирпича КР-р-по 250х120х88/1,4НФ/100/2,0/25 ГОСТ 530-2012 на цементно-песчаном растворе М 25. Перегородки длиной более 3 м армируются 2Ø 4ВрI через 500мм кладки по высоте и крепятся к стенам при помощи ершей, забитых в швы кладки, а к перекрытию-скобами из полосовой стали с шагом 1500 мм.

Подошва фундаментов под наружные и внутренние стены таврового сечения монолитная железобетонная из бетона кл.С20/25, F150,W4. Под колонны каркаса фундаменты приняты монолитные таврового сечения из бетона кл.С20/25, F150, W4.

Колонны каркаса - монолитные железобетонные из бетона кл.С20/ 25.

Стены подвала - из бетонных блоков по ГОСТ 13579-2018. Горизонтальная гидроизоляция на отметке -0,350 выполняется из 2 слоев гидроизола на битумной мастике, на отметке -3,050м из слоя цементного раствора состава 1:2 толщиной 20мм. Вертикальную гидроизоляцию стен выполнить обмазкой горячим битумом за 2 раза.

Перемычки-сборные железобетонные по серии 1.038.1-1 в.4,5. Прогоны - по серии 1.225-2 вып.11.

Балки покрытия - сборные железобетонные по серии 1.462.1-3/89 в.0,1.

Плиты перекрытия - сборные многопустотные железобетонные по серии WI Tech 2012/kz вып.5. Плиты покрытия - сборные железобетонные ребристые по СТ РК 938-92.

Лестница - из сборных железобетонных ступеней по металлическим косоурам.

Крыльца и входы - монолитные железобетонные.

Полы-деревянные, реечные, бетонные, из керамогранита, керамических плиток и линолеума.

Оконные блоки металлопластиковые с тройным остеклением по ГОСТ 30674-99.

Двери наружные, противопожарные - металлические по серии 1.236-5 выпуск 3, внутренние - деревянные по ГОСТ 6629-88.

Утеплитель покрытия - жесткие минераловатные плиты ППЖ-160 толщиной 170 мм, под чердаком - 150мм.

Стропила, стойки, прогоны и обрешетка из пиломатериалов. Кровля из металлочерепицы с полимерным покрытием и профилированного листа с полимерным покрытием. Крыша раздельная с наружным неорганизованным водостоком.

По периметру наружных стен выполняется бетонная отмостка из бетона класса С8/10 шириной 1,0 м с уклоном 3% от здания.

НАРУЖНАЯ И ВНУТРЕННЯЯ ОТДЕЛКА

Внутренняя отделка - согласно ведомости отделки помещений.
Наружная отделка - согласно ведомости наружной отделки.

ПРОТИВОПОЖАРНЫЕ МЕРОПРИЯТИЯ

Противопожарные мероприятия предусмотрены в соответствии со СП РК 3.02-107-2014 "Общественные здания и сооружения", СП РК 2.02-101-2014 "Пожарная безопасность зданий и сооружений" и технического регламента "Общие требования к пожарной безопасности" от 16 января 2009г. Двери на путях эвакуации открываются по направлению выхода из здания.

Внутренняя отделка помещений предусмотрена из несгораемых и трудносгораемых материалов.

Проектом предусмотрена автоматическая охранно-пожарная сигнализация в виде тепловых и дымовых датчиков, которые устанавливаются на потолках.

В здании устанавливаются огнетушители (см. раздел ВК).

АНТИКОРРОЗИОННЫЕ МЕРОПРИЯТИЯ

Антикоррозионные мероприятия приняты в соответствии с требованиями СП РК 2.01.101-2013 "Защита строительных конструкций от коррозии". Закладные и соединительные металлические элементы и металлоконструкции после сварки окрашиваются масляной краской. Фундаментные блоки, соприкасающиеся с грунтом обмазать горячим битумом за 2 раза.

ЗАЩИТА ДЕРЕВЯННЫХ КОНСТРУКЦИЙ ОТ ГНИЕНИЯ И ВОЗГОРАНИЯ

Все деревянные элементы тщательно антисептируются водным раствором фтористого и кремнефтористого натрия, а соприкасающиеся со стенами или бетонными и железобетонными конструкциями, покрываются толем. Для защиты от возгорания все несущие деревянные конструкции подлежат покрытию за 2 раза огнезащитной композицией "СПАРК"-древесина ТУ 647 РК-19770309ТОО-001-2000.

ТЕХНИКО-ЭКОНОМИЧЕСКИЕ ПОКАЗАТЕЛИ

№ п.п.	Наименование	Ед.изм.	Кол-во	Примечание
1	Строительный объем,	м3	21303,8	
	в т.ч. ниже 0,000	м3	5325,9	
2	Площадь застройки	м2	1805,4	
3	Общая площадь	м2	4222,2	
4	Расчетная площадь	м2	2406,4	
5	Полезная площадь	м2	3878,2	

СОГЛАСОВАНО:
Гл. спец. ВК Мустафина
Гл. спец. ЭЛ Плешаков
СОГЛАСОВАНО:
Гл. спец. ОВ Бойтанова

Взам.инв.N
Подпись и дата
Инв.N подл.

Изм.	Кол	Лист	Nдок	Подп.	Дата
ГИП		Слямканов			
Гл. спец.		Бычкова			
Рук.гр.		Токтагужинова			
Вед. арх.		Саркеева			
Арх.		Акимов			

100-1-АС

Строительство реабилитационного центра на 150 мест для инвалидов в г.Семей ВКО. Корректировка

Блок Б

Стадия	Лист	Листов
РП	2	

Общие данные (окончание)

ТОО ПИИ "Семстройпроект"

План венткамеры № 1

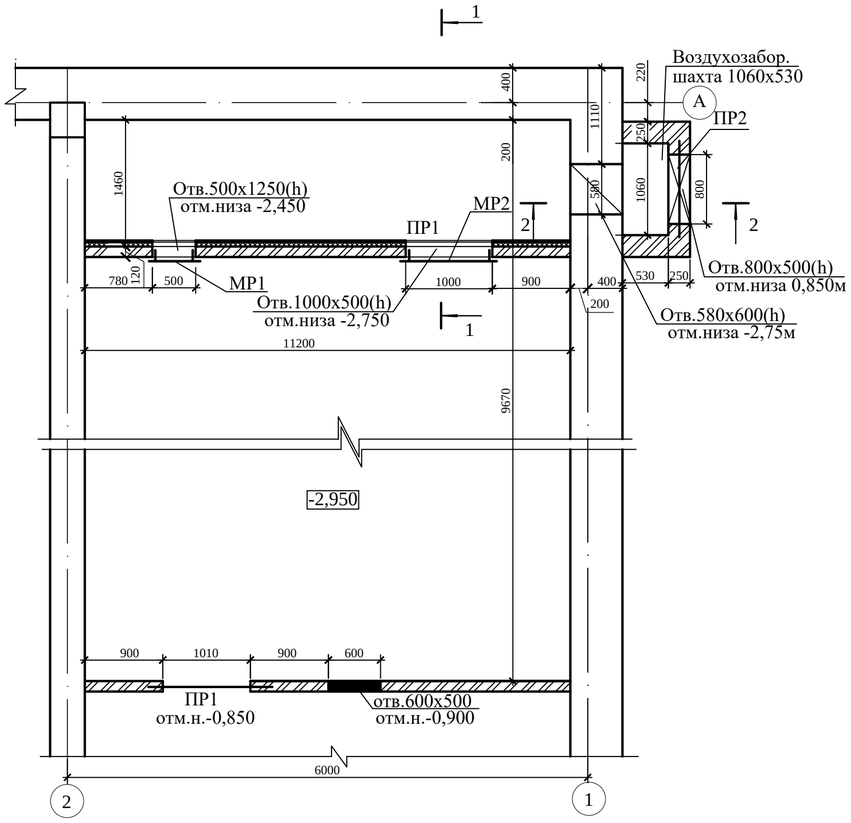

1 - 1

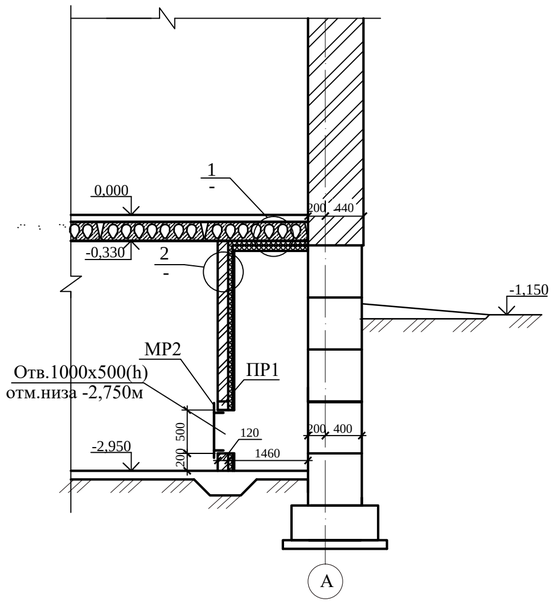

2 - 2

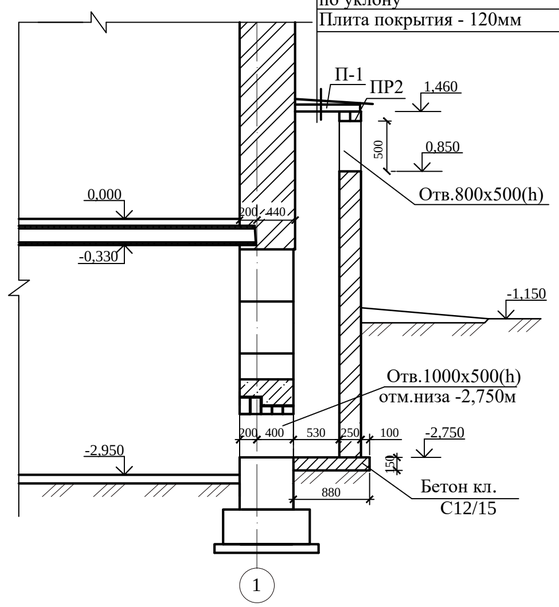

1 Деталь утепления потолка

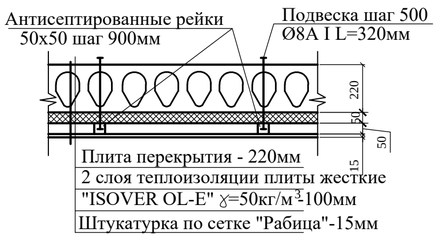

2 Деталь утепления перегородки

Рамка металлическая МР-1

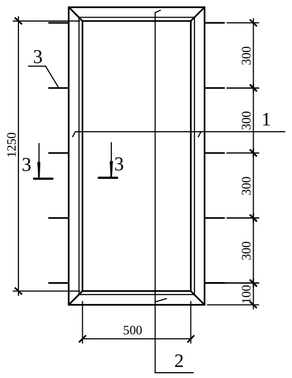

Спецификация изделий

Марка	Поз. дет.	Наименование	Кол.	Масса 1 дет., кг	Масса изделий, кг
МР 1	1	∟63х6 ГОСТ 8509-93 L=1376	2	7,87	24,90
	2	∟63х6 ГОСТ 8509-93 L=626	2	3,58	
	3	Ø10А240ГОСТ34028-2016L=320	10	0,20	
МР 2	3	Ø10А240ГОСТ34028-2016L=320	4	0,20	13,62
	4	∟50х5 ГОСТ 8509-93 L=1100	2	4,15	
	5	∟50х5 ГОСТ 8509-93 L=600	2	2,26	

Рамка металлическая МР-2

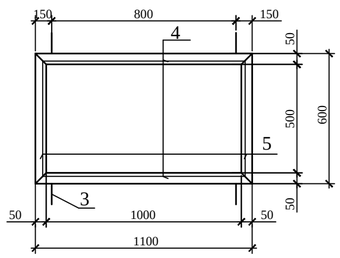

2 - 2

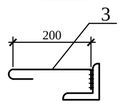

Ведомость перемычек

Марка, поз.	Эскиз
ПР1 шт.2	-0,850 -2,250 8ПБ13-1 120
ПР2 шт.1	8ПБ10-1 1,350 250

Спецификация

Марка поз.	Обозначение	Наименование	Кол. шт.	Масса ед., кг	Примеч.
1	2	3	4	5	6
МР 1	данный лист	Рамка металлическая МР 1	1	24,90	
МР 2	то же	Рамка металлическая МР 2	1	13,62	
8ПБ13-1	серия 1.038.1-1 в.4	Перемычка 8ПБ13-1	2	35	
8ПБ10-1	то же	Перемычка 8ПБ10-1	2	28	
Ø12А400		Ø12А400 ГОСТ34028-2016 L=1000	2	0,888	
П-1	Серия 3.006.1-8.3-1-5	Плита ПД75.150.12-3	1	330	
		Материалы :			
		Бетон кл.С12/15, м3	0,23		

1. Кладку стен воздухозаборной шахты и перегородки выполнить из керамического кирпича КР-р-по 250х120х88/1,4НФ/100/2,0/50/ГОСТ 530-2012 на цементно-песчаном растворе М 50.
2. В кирпичной перегородке над дверным проемом уложить арматуру 2Ø12А400 в слое бетона кл.В15 толщиной 100мм, с заведением концов арматуры на 250мм.
3. Сварку производить электродами Э-42 по ГОСТ 9467-75* h=6мм.
4. Кирпичную кладку стен воздухозаборной шахты, соприкасающуюся с грунтом, обмазать горячим битумом за 2 раза.

Изм.	Кол.уч.	Лист	№док.	Подп.	Дата	100 - 1 - АС		
						Строительство реабилитационного центра на 150мест для инвалидов в г. Семей ВКО. Корректировка.		
Нач.отд.	Елкеева					Блок Б	Стадия	Лист	Листов
Проверил	Бычкова						РП	18	
Разработал	Еранцева								
Н.контр.	Бычкова					План венткамеры № 1.	ТОО ПИИ "Семстройпроект"		

Взам.инв.N | Подпись и дата | Инв.N подл.

План венткамеры № 2

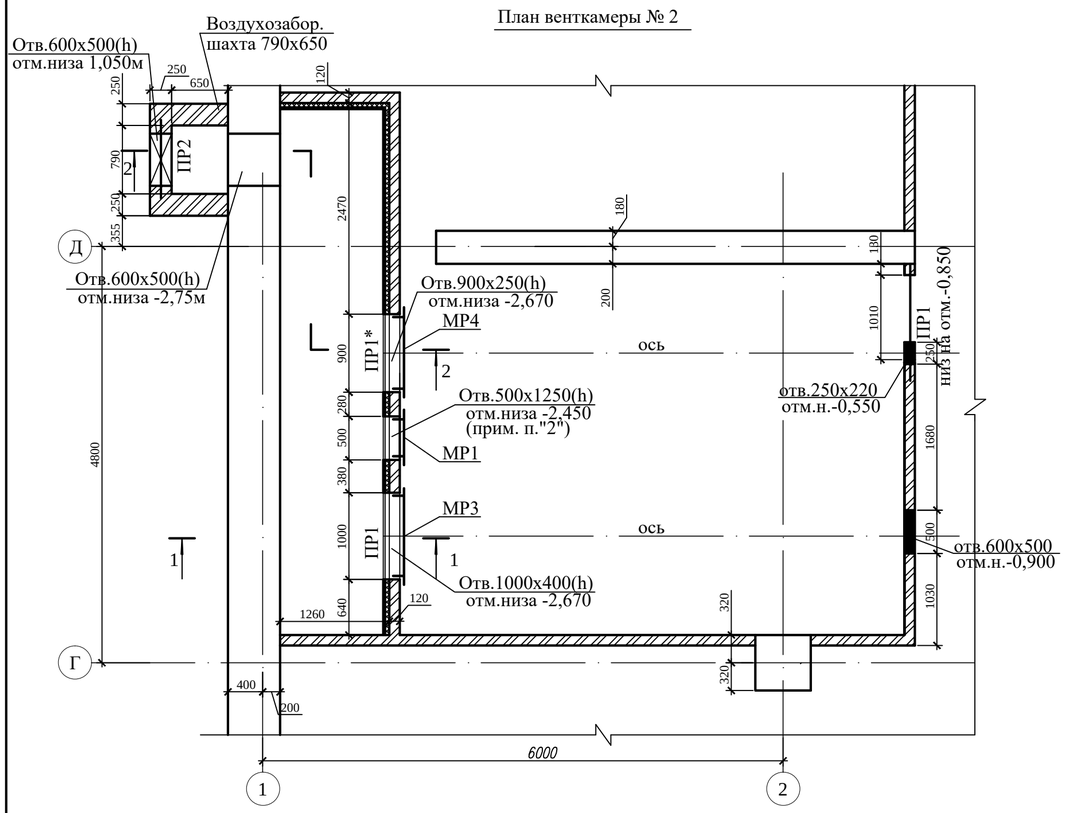

1 - 1

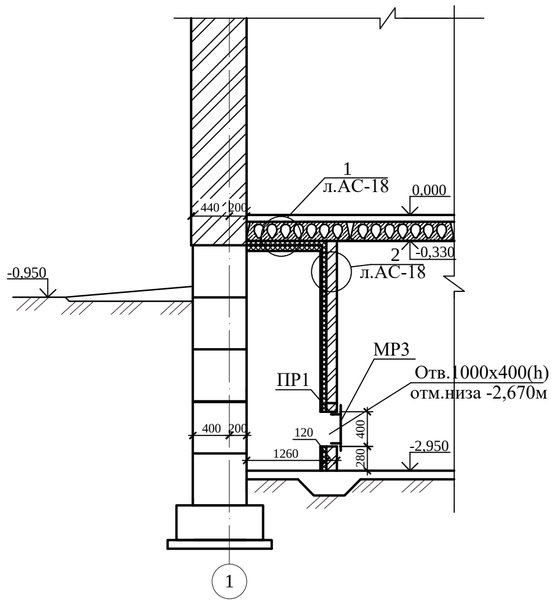

2 - 2

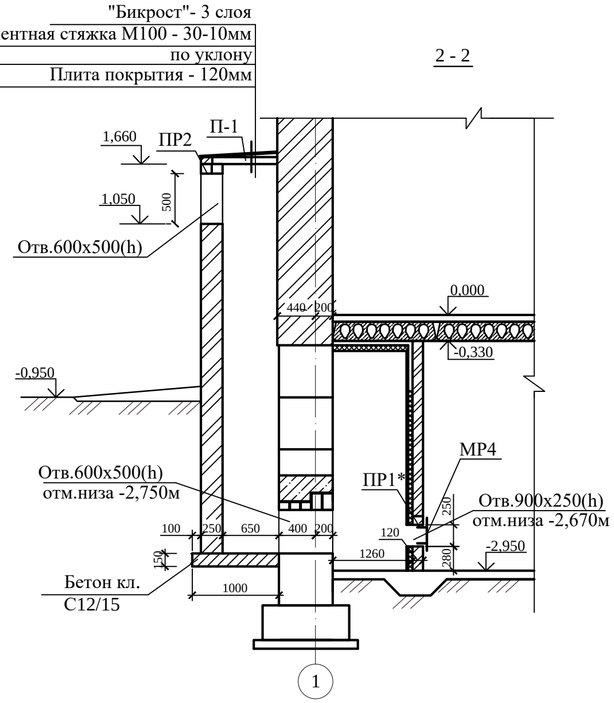

Рамка металлическая МР-3

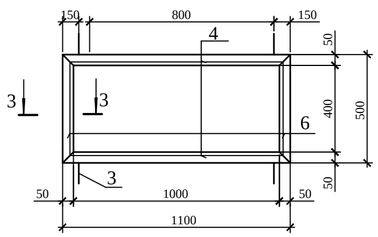

Рамка металлическая МР-4

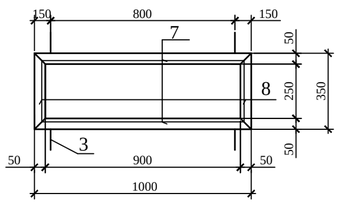

3 - 3

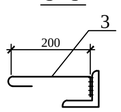

Спецификация изделий

Марка	Поз. дет.	Наименование	Кол.	Масса 1 дет., кг	Масса изделий, кг
МР 3	4	∟ 50х5 ГОСТ 8509-93 L=1100	2	4,15	12,88
	6	∟ 50х5 ГОСТ 8509-93 L=500	2	1,89	
	3	Ø10А240ГОСТ34028-2016L=320	4	0,20	
МР 4	3	Ø10А240ГОСТ34028-2016L=320	4	0,20	10,98
	7	∟ 50х5 ГОСТ 8509-93 L=1000	2	3,77	
	8	∟ 50х5 ГОСТ 8509-93 L=350	2	1,32	

Ведомость перемычек

Марка, поз.	Эскиз
ПР1 шт.2 (ПР1*) шт.1	(-2,420)* -2,270 -0,850 8ПБ13-1 120
ПР2 шт.1	8ПБ10-1 1,550 250

Спецификация

Марка поз.	Обозначение	Наименование	Кол. шт.	Масса ед., кг	Примеч.
1	2	3	4	5	6
МР 1	л.АС-18	Рамка металлическая МР 1	1	24,90	
МР 3	данный лист	Рамка металлическая МР 3	1	12,88	
МР 4	то же	Рамка металлическая МР 4	1	10,98	
8ПБ13-1	серия 1.038.1-1 в.4	Перемычка 8ПБ13-1	3	35	
8ПБ10-1	то же	Перемычка 8ПБ10-1	2	28	
Ø12А400		Ø12А400 ГОСТ34028-2016 L=1000	2	0,888	
П-1	Серия 3.006.1-8.3-1-5	Плита ПД75.150.12-3	1	330	
		Материалы :			
		Бетон кл.С12/15, м3	0,22		

1. Кладку стен воздухозаборной шахты и перегородки выполнить из керамического кирпича КР-р-по 250х120х88/1,4НФ/100/2,0/50/ГОСТ 530-2012 на цементно-песчаном растворе М 50.
2. В кирпичной перегородке над дверным проемом уложить арматуру 2Ø12А400 в слое бетона кл.В15 толщиной 100мм, с заведением концов арматуры на 250мм.
3. Сварку производить электродами Э-42 по ГОСТ 9467-75* h=6мм.
4. Данный лист смотри совместно с листом АС-18.
5. Кирпичную кладку стен воздухозаборной шахты, соприкасающуюся с грунтом, обмазать горячим битумом за 2 раза.

Изм.	Кол.уч.	Лист	№док.	Подп.	Дата	100 - 1 - АС		
						Строительство реабилитационного центра на 150мест для инвалидов в г. Семей ВКО. Корректировка.		
Нач.отд.	Елкеева					Блок Б	Стадия	Лист	Листов
Проверил	Бычкова						РП	19	
Разработал	Еранцева								
Н.контр.	Бычкова					План венткамеры № 2.	ТОО ПИИ "Семстройпроект"		

Взам.инв.N | Подпись и дата | Инв.N подл.

Развертка вентканалов по оси "5"

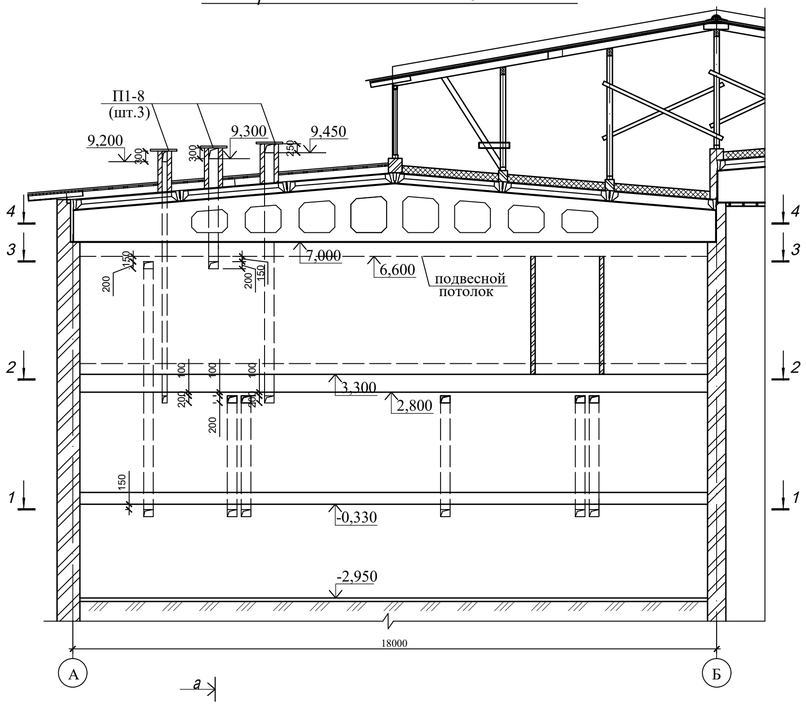

Развертка вентканалов по оси "2"

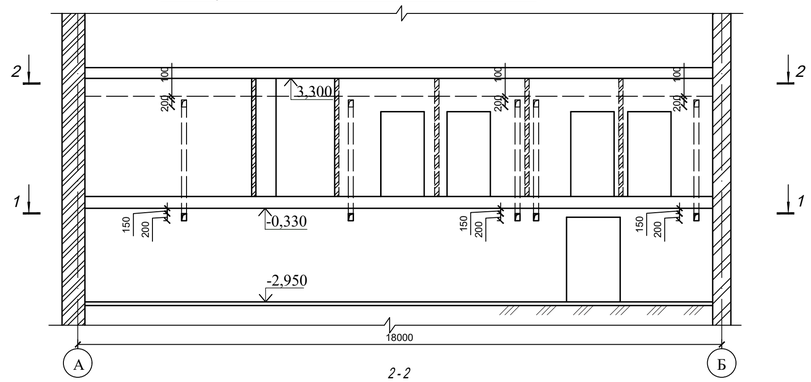

2 - 2

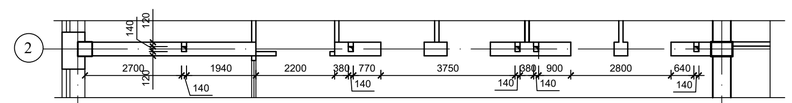

1 - 1

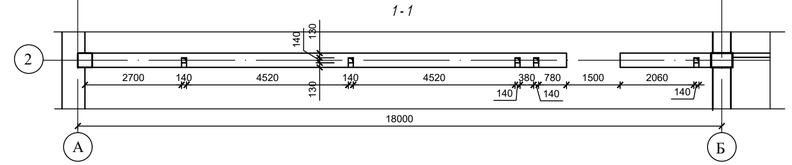

Спецификация элементов вентканалов (Блок Б)

Марка, поз.	Обозначение	Наименование	Кол.	Масса ед.кг.	Примечан.
П 1-8	Серия 3.006.1-2.87 вып.2	Плита П1-8	23	40	

Короб из оцинкован. стали б=0,7мм

4 - 4

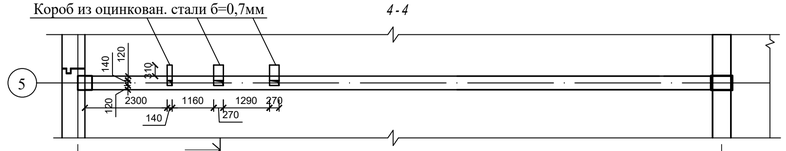

3 - 3

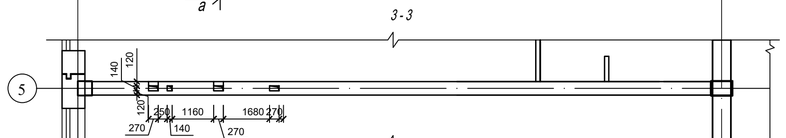

2 - 2

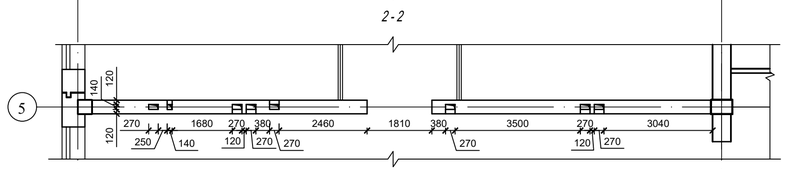

1 - 1

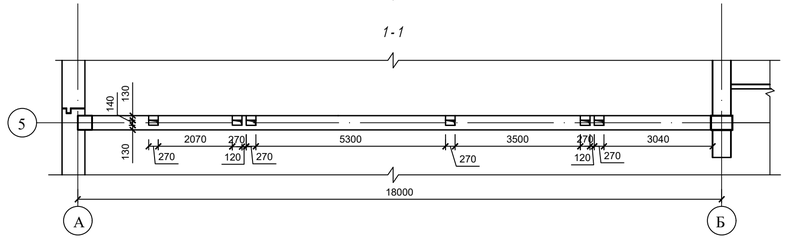

Развертка вентканалов по оси "3"

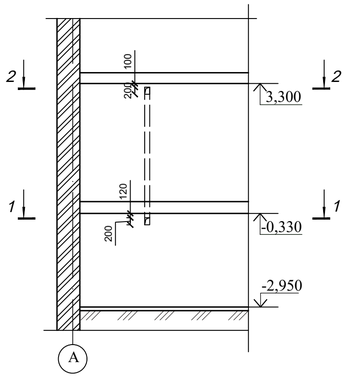

2 - 2

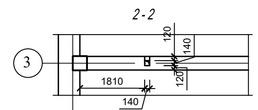

1 - 1

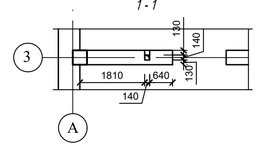

а - а

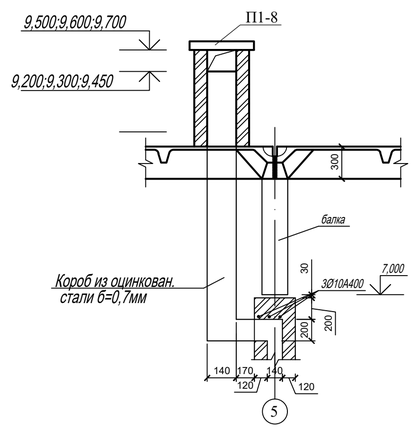

1. Вентиляционные шахты выполнить из керамического кирпича КР-р-по 250х120х88/1,4НФ/ /100/2,0/50/530-2012 на цементно-песчаном растворе М50, толщина стенок шахты 120мм.
2. Вентиляционные каналы выполнить из силикатного кирпича СУРПо-М100/F35/1,8 ГОСТ 379-2015 на цементно-песчаном растворе М50.
3. Околотые поверхности не обращать внутрь каналов.
4. Внутренние поверхности каналов должны быть прошваброваны глиняно-песчаным раствором.
5. Стены вентиляционных шахт утеплить жесткими минераловатными плитами толщиной 50мм Y=150кг/м3 в пределах чердака и оштукатурить цементно-песчанным раствором по металлической сетке.
6. Расход оцинк.кровельной стали б=0,7мм, S=53,52м^2 (294,1кг).

Изм.	Кол.уч.	Лист	Nдок.	Подп.	Дата	100-1-АС		
						Строительство реабилитационного центра на 150мест для инвалидов в г. Семей ВКО. Корректировка.		
Нач.отд.		Елкеева				Блок Б	Стадия	Лист	Листов
Проверил		Бычкова					РП	20	
Разработал		Муратова				Развертки вентканалов по осям "5", "2", "3".	ТОО ПИИ "Семстройпроект"		
Разработал		Еранцева							
Н.контр.		Бычкова							

Инв.N подл. | Подпись и дата | Взам.инв.N

Развертка вентканалов по оси "Б"

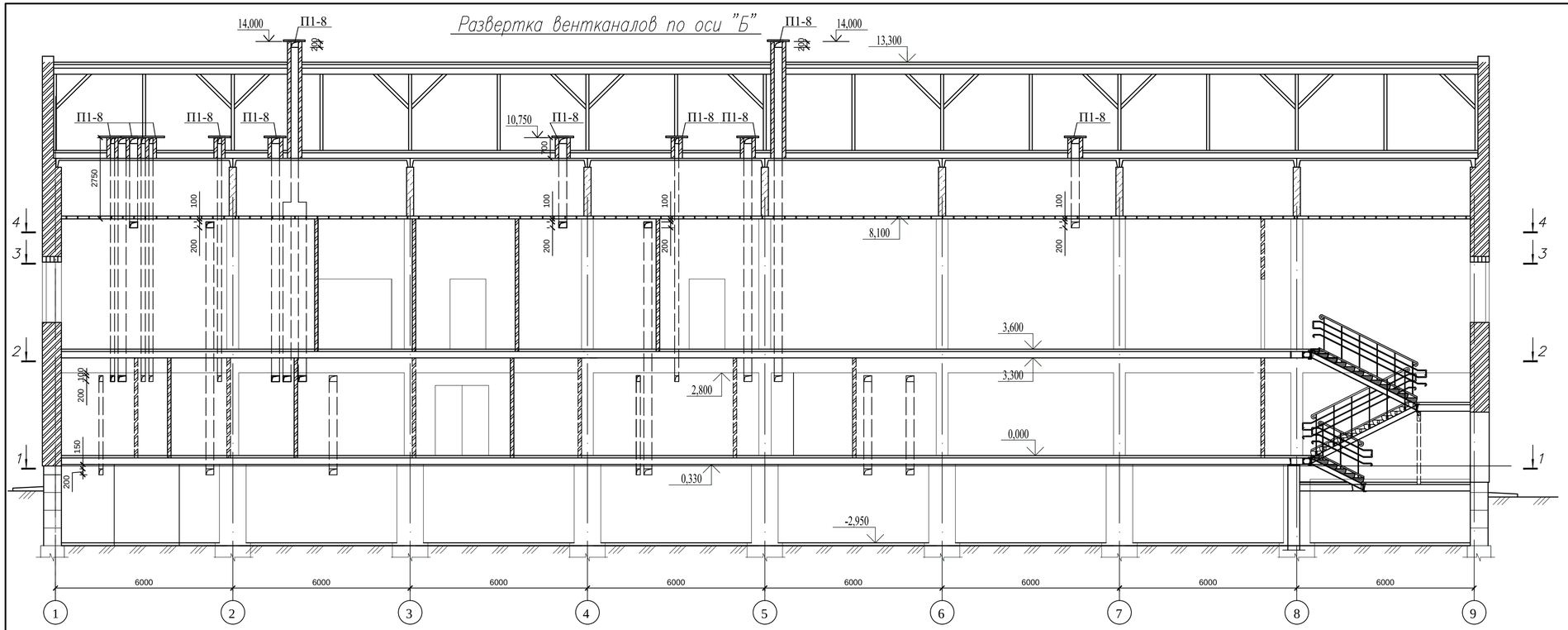

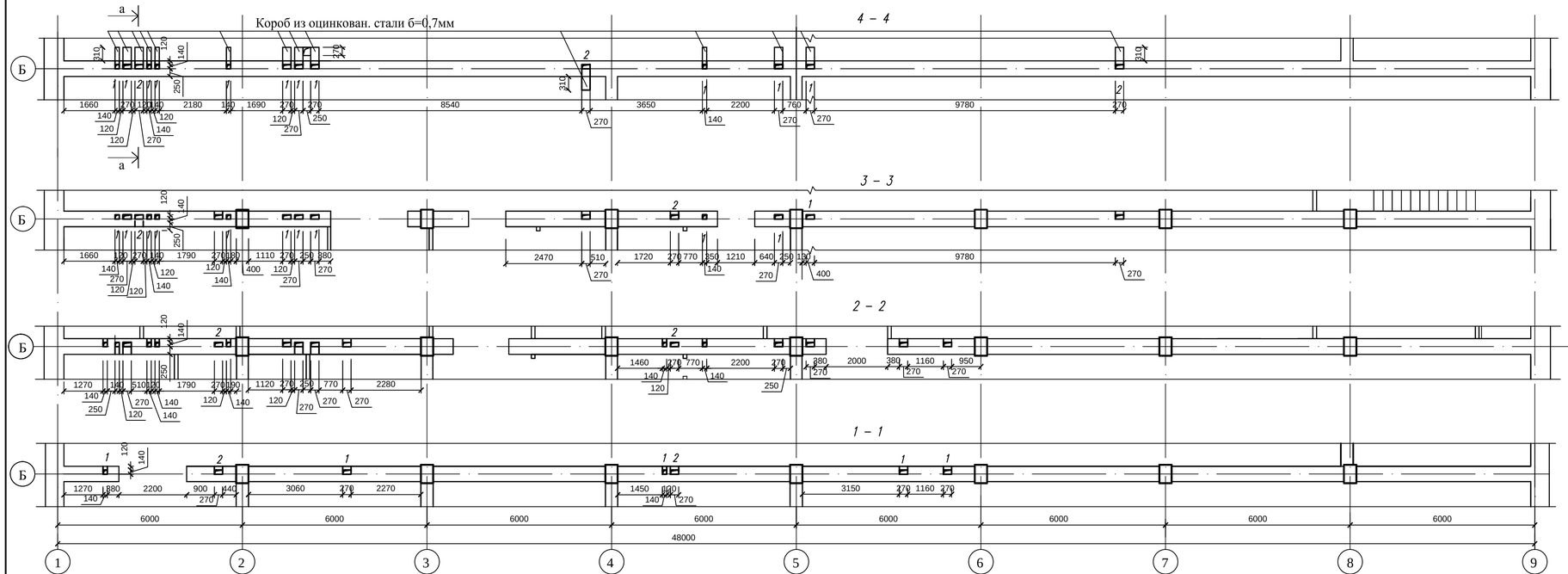

а – а

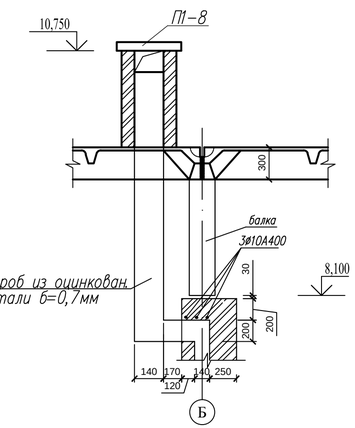

1. Общие примечания даны на листе АС-20
2. Спецификацию плит и расход оцинкован. стали б=0,7мм смотри на листе АС-20.

						100-1-АС			
Изм.	Кол.уч.	Лист	Nдок.	Подп.	Дата	Строительство реабилитационного центра на 150мест для инвалидов в г. Семей ВКО. Корректировка.			
Нач.отд.		Елкеева				Блок Б	Стадия	Лист	Листов
Проверил		Бычкова					РП	21	
Разработал		Муратова				Развертка вентканалов по оси "Б".	ТОО ПИИ "Семстройпроект"		
Разработал		Еранцева							
Н.контр.		Бычкова							

Инв.N подл. Подпись и дата Взам.инв.N

Развертка вентканалов по оси "4"

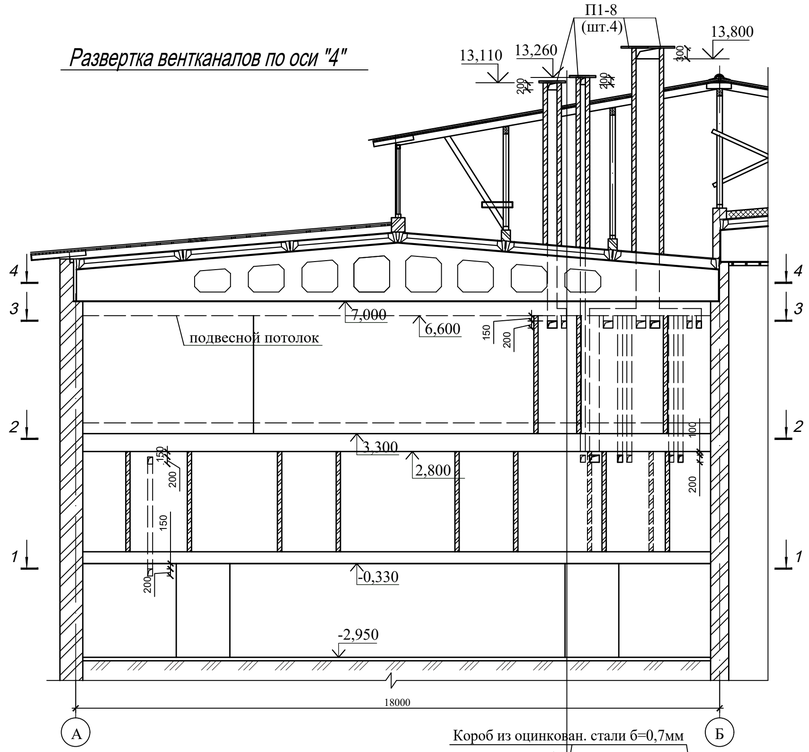

Короб из оцинкован. стали б=0,7мм

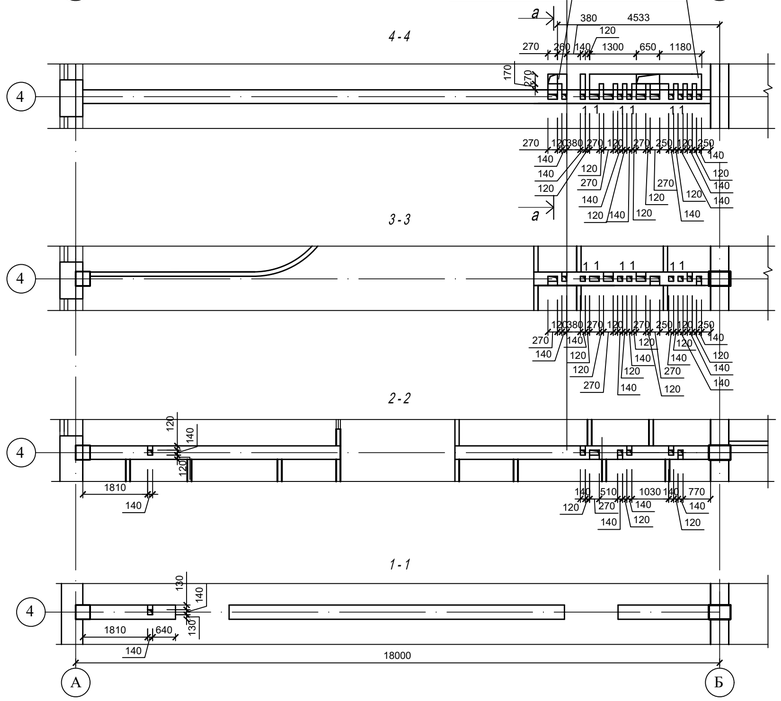

Развертка вентканалов по оси "Д"

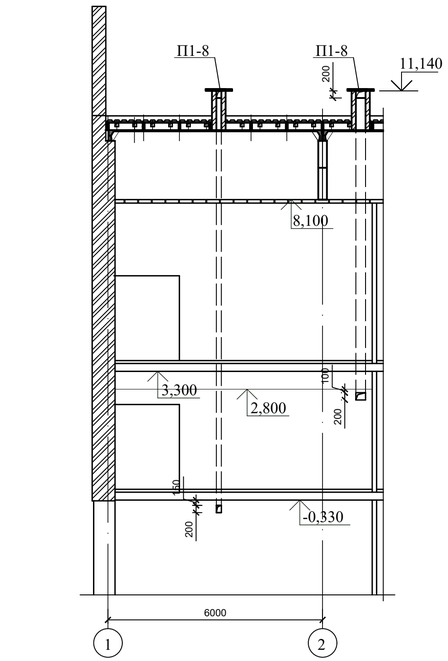

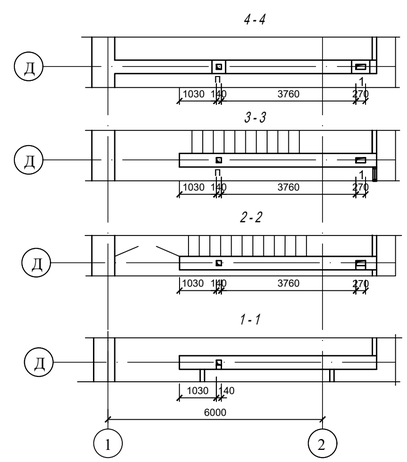

Развертка вентканалов по оси "В"

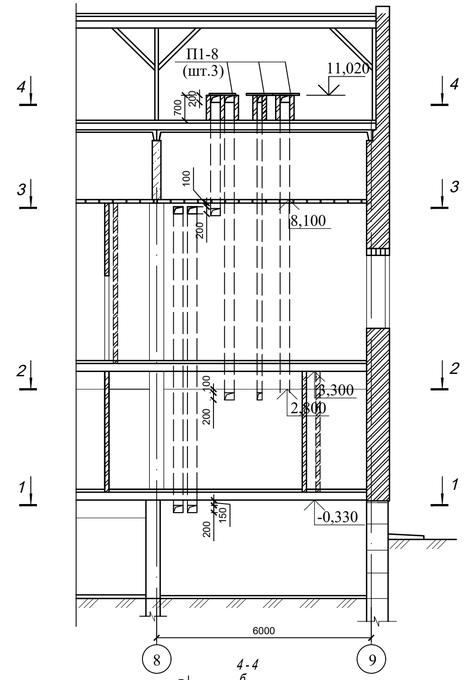

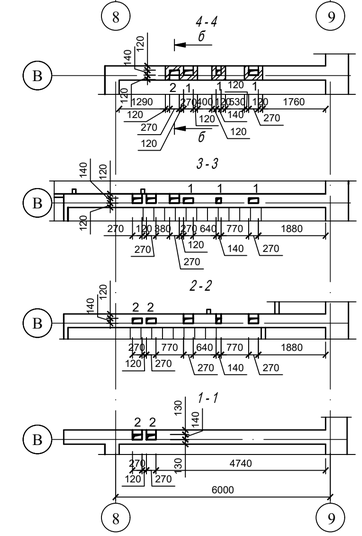

б - б

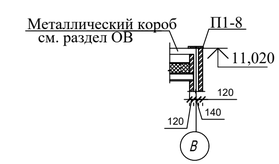

а - а

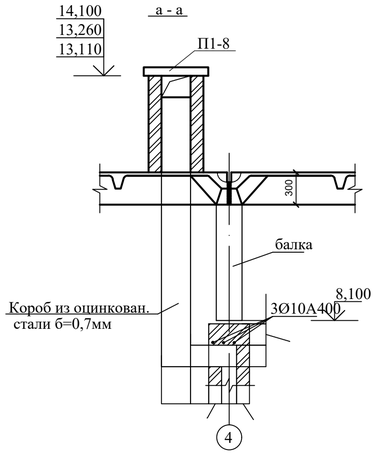

1. Общие примечания даны на листе АС-20
2. Спецификацию плит и расход оцинкован. стали б=0,7мм смотри на листе АС-20.

Изм.	Кол.уч.	Лист	Nдок.	Подп.	Дата	100-1-АС		
						Строительство реабилитационного центра на 150мест для инвалидов в г. Семей ВКО. Корректировка.		
Нач.отд.		Елкеева				Блок Б	Стадия	Лист	Листов
Проверил		Бычкова					РП	22	
Разработал		Муратова				Развертки вентканалов по осям "4", "Д", "В".	ТОО ПИИ "Семстройпроект"		
Разработал		Еранцева							
Н.контр.		Бычкова							

Инв.N подл. | Подпись и дата | Взам.инв.N

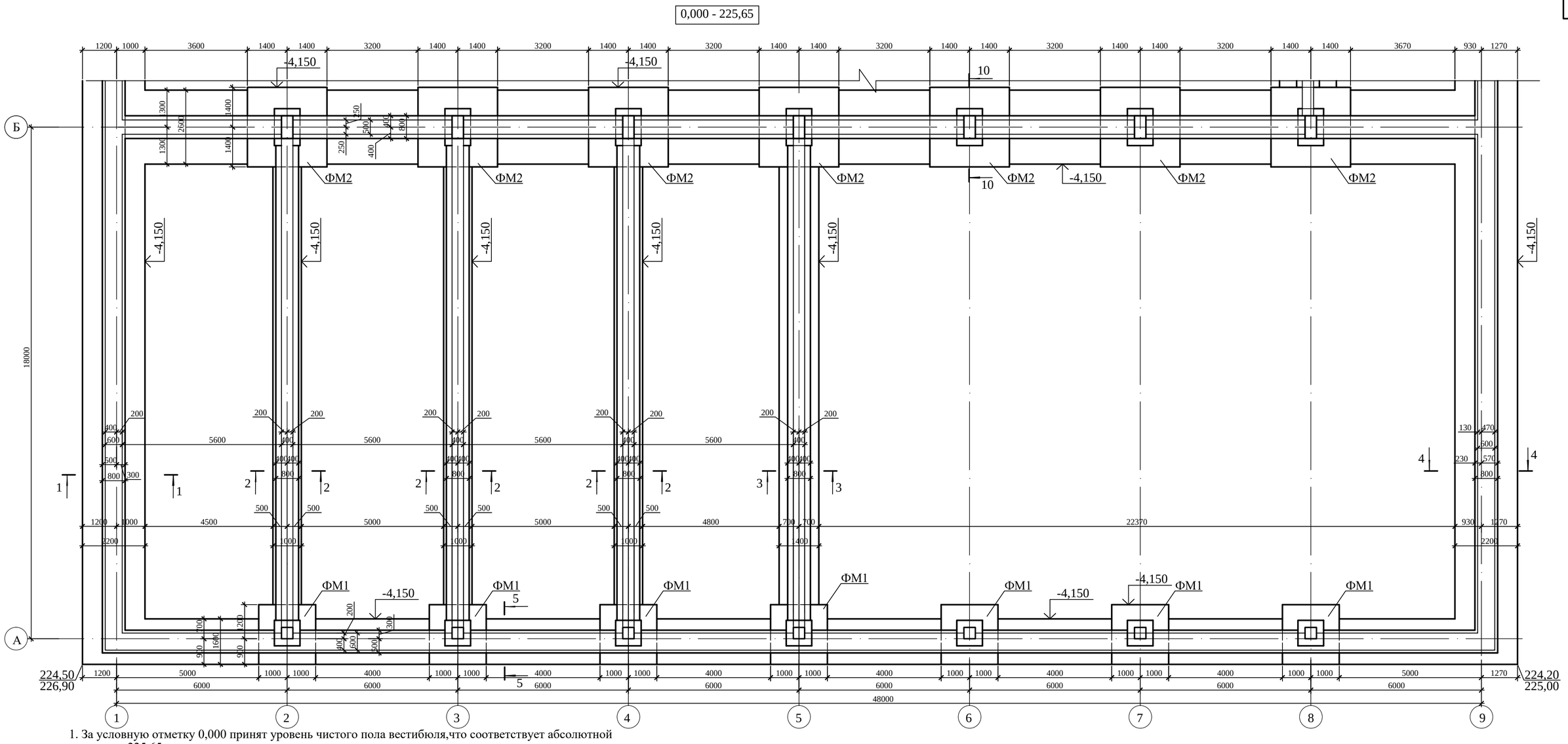

1. За условную отметку 0,000 принят уровень чистого пола вестибюля,что соответствует абсолютной отметке 225,65 по генплану.
2. Основанием фундаментов служат пески мелкие аллювиально-проллювиальные средней плотности сложения от маловлажных и влажных в верхней части слоя до водонасыщенных в нижней части слоя со следующими расчетными характеристиками: Сii=1,0 кПа; Чii=27 ; Рii=1,59г/см3. Грунтовые воды вскрыты на глубине 2,2 ÷ 6,5м., (с абсолютными отметками 220,08 - 220,88м). Возможное повышение УГВ в паводковый период и период обильных атмосферных осадков на 1,00 : 1,50м.
Грунты по содержанию сульфатов к портландцементу на бетоны марок W4 обладают сильноагрессивными свойствами.
3. Подошва фундаментов монолитная бетонная таврового сечения из бетона класса С20/25 на сульфастойком портландцементе.
4. Фундаменты в проекте приняты ленточные сборные из бетонных блоков по ГОСТ 13579-2018, монтаж блоков вести на цементно-песчаном растворе М50, толщиной не более 20мм.
Кладку фундаментных стен из блоков выполнять с перевязкой вертикальных швов в каждом ряду, а также во всех углах и пересечениях на глубину не менее 1/3 высоты блока.
5. Наружные поверхности фундаментных блоков, соприкасающихся с грунтом, обмазать горячим битумом за 2 раза.
6. Монолитные участки в стенах фундаментов выполнить из бетона класса С8/10 на сульфатостойком портландцементе.
7. В уровне обреза фундаментов на отм.-0,350 выполнить горизонтальную гидроизоляцию из 2-х слоев гидроизола на битумной мастике, на отм.-3,050 из цементного раствора состава 1:2 толщиной 20мм.
8. Отмостку выполнить из бетона класса С8/10 шириной 1,0м. с уклоном 3% от здания.
9. Данный лист смотри совместно с листами АС-24, 26, 27.
10. Сечения фундаментов смотри на листе АС-25.
11. Производство работ по устройству фундаментов производить согласно СП РК 5.03-107-2013 "Несущие и ограждающие конструкции".
12. В случае обнаружения в котловане грунтовых вод, необходимо до начала ведения работ по устройству фундаментов выполнить водопонижение.
13. Производство земляных работ производить согласно СП 5.01-101-2013 "Земляные сооружения. Основания и фундаменты".
14. При отрывке котлована и обнаружении отличий грунта от принятого в проекте, сообщить в проектную организацию.
15. Предоставить акт на скрытые работы по устройству основания и фундаментов под перегородки.

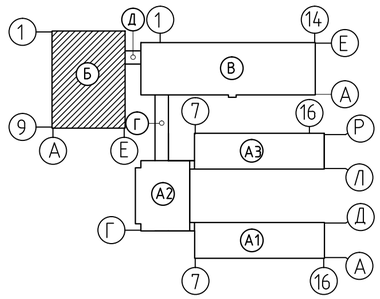

Взам.инв.N	Подпись и дата	Инв.N подл.

Изм.	Кол.уч.	Лист	№док.	Подп.	Дата	100-1-АС		
						Строительство реабилитационного центра на 150мест для инвалидов в г. Семей ВКО. Корректировка.		
Нач.отд.		Елкеева				Блок Б	Стадия: РП	Лист: 23 / Листов:
Проверил		Бычкова						
Разработал		Еранцева				План фундаментов в осях А-Б.	ТОО ПИИ "Семстройпроект"	
Н.контр.		Бычкова						

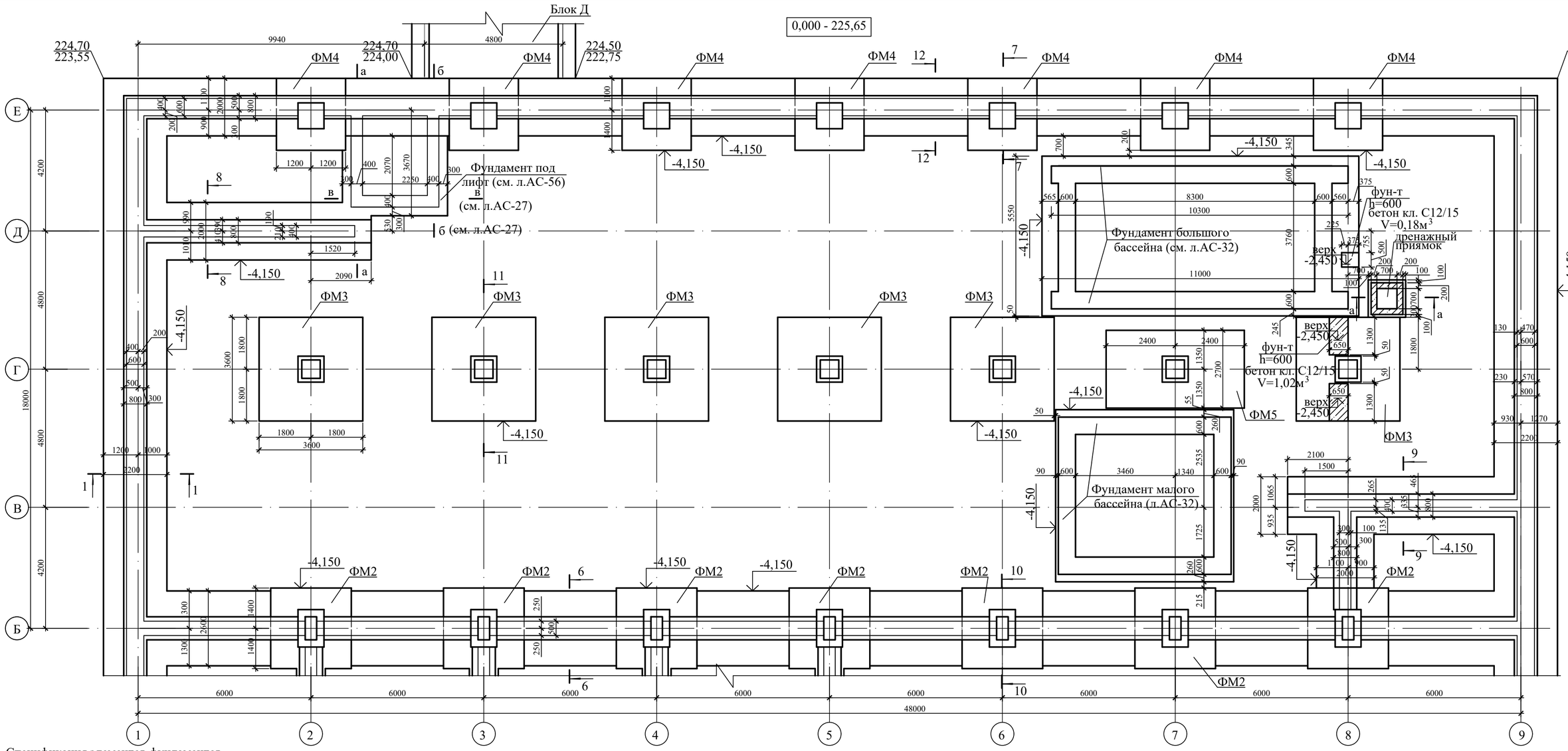

Спецификация элементов фундаментов

Марка поз.	Обозначение	Наименование	Кол. шт.	Масса ед., кг	Примеч.
1	2	3	4	5	6
ФМ1	л. АС-28	Фундаменты монолитные ФМ1	7		
ФМ2	л. АС-28	Фундаменты монолитные ФМ2	7		
ФМ3	л. АС-29	Фундаменты монолитные ФМ3	6		
ФМ4	л. АС-29	Фундаменты монолитные ФМ4	7		
ФМ5	л. АС-29.1	Фундаменты монолитные ФМ5	1		
1	ГОСТ 13579-2018	Бетонные блоки стен подвала ФБС 24.6.6-т	166	1960	на сульфатостойком портландцементе F150, W4
2	то же	ФБС 12.6.6-т	52	960	
3	"	ФБС 9.6.6-т	155	700	
4	"	ФБС 12.6.3-т	110	460	
5	"	ФБС 24.5.6-т	29	1630	
6	"	ФБС 12.5.6-т	21	790	
7	"	ФБС 9.5.6-т	66	590	
8	"	ФБС 12.5.3-т	21	380	
9	"	ФБС 24.4.6-т	85	1300	
10	"	ФБС 12.4.6-т	48	640	
11	"	ФБС 9.4.6-т	76	470	
12	"	ФБС 12.4.3-т	43	310	

1	2	3	4	5	6
8ПБ10-1	Серия 1.038.1-1 вып.4	Перемычки брусковые 8ПБ10-1	12	28	
8ПБ13-1	то же	то же 8ПБ13-1	22	35	
8ПБ16-1	"	" 8ПБ16-1	3	42	
8ПБ19-3	"	" 8ПБ19-3	4	52	
9ПБ27-8	"	" 9ПБ27-8	2	155	
9ПБ13-37	"	" 9ПБ13-37	6	74	
9ПБ18-37	"	" 9ПБ18-37	1	103	
10ПБ27-27	"	" 10ПБ27-27	1	323	
8ПП18-71	Серия 1.038.1-1 вып.5	Перемычки плитные 8ПП18-71	1	327	
8ПП21-71	то же	то же 8ПП21-71	5	374	
8ПП27-71	"	то же 8ПП27-71	1	491	
		Материалы:			
		бетон кл.С8/10, F150, W4, м3		44,6м3	заделка швов

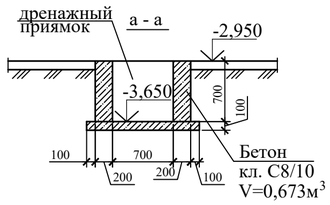

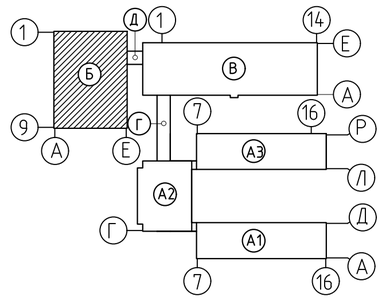

1. Общие данные даны на листе АС-23.
2. Данный лист смотри совместно с листами АС-25-27.

Изм.	Кол.уч.	Лист	№док.	Подп.	Дата	100-1-АС		
						Строительство реабилитационного центра на 150мест для инвалидов в г. Семей ВКО. Корректировка.		
Нач.отд.		Елкеева				Блок Б	Стадия: РП	Лист: 24 / Листов:
Проверил		Бычкова						
Разработал		Еранцева				План фундаментов в осях Б-Е.	ТОО ПИИ "Семстройпроект"	
Разработал		Токшараев						
Н.контр.		Бычкова						

Взам.инв.N | Подпись и дата | Инв.N подл.

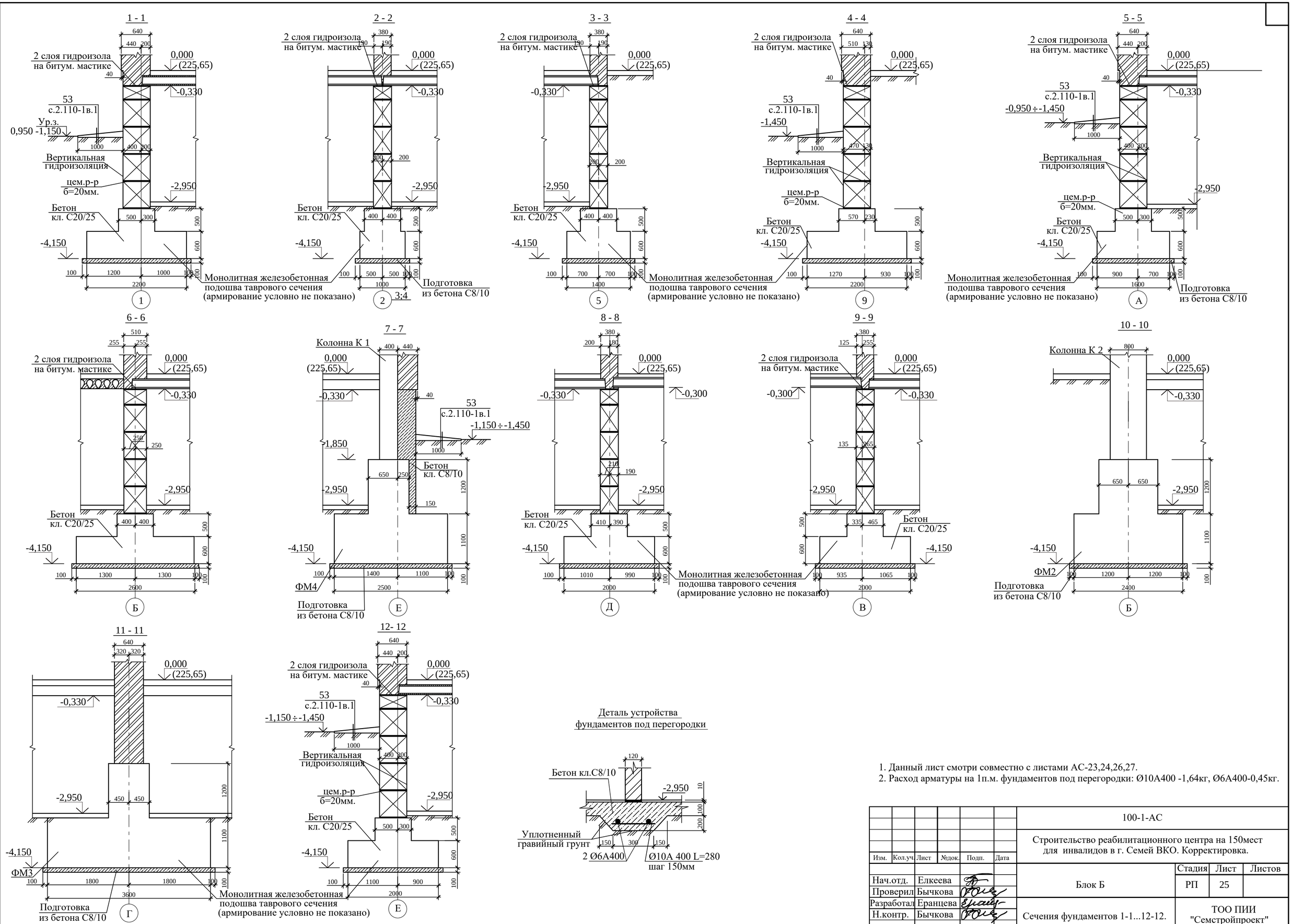

1. Данный лист смотри совместно с листами АС-23,24,26,27.
2. Расход арматуры на 1п.м. фундаментов под перегородки: Ø10А400 -1,64кг, Ø6А400-0,45кг.

						100-1-АС			
						Строительство реабилитационного центра на 150мест для инвалидов в г. Семей ВКО. Корректировка.			
Изм.	Кол.уч.	Лист	№док.	Подп.	Дата				
Нач.отд.	Елкеева					Блок Б	Стадия	Лист	Листов
Проверил	Бычкова						РП	25	
Разработал	Еранцева					Сечения фундаментов 1-1...12-12.	ТОО ПИИ "Семстройпроект"		
Н.контр.	Бычкова								

Взам.инв.N | Подпись и дата | Инв.N подл.

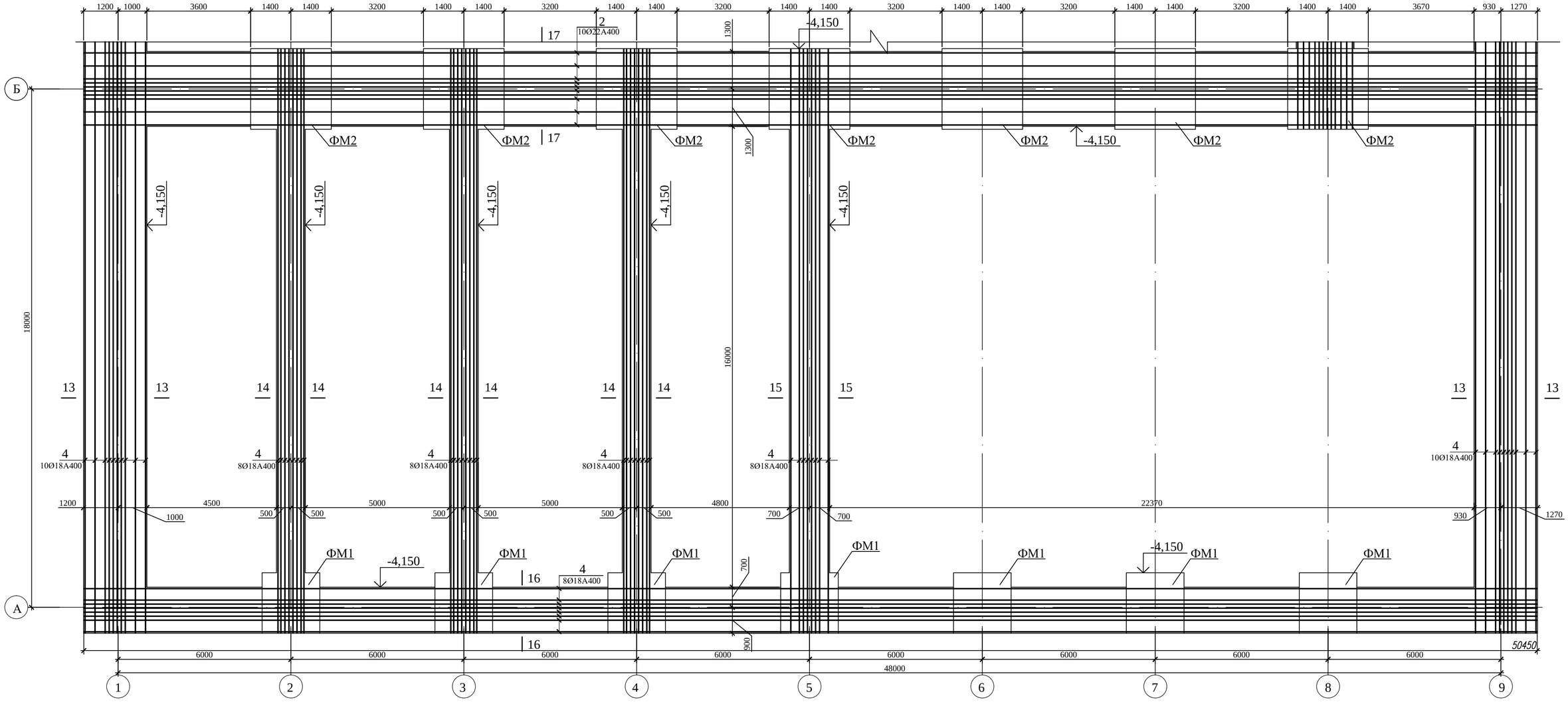

1. Общие указания по фундаментам см. лист АС-23.
2. Монолитную железобетонную подошву таврового сечения высотой 1100мм выполнить из бетона класса С20/25 F150 на сульфатостойком портландцементе.
3. Сечения 13-13 ... 20-20 смотри на листе АС-25.1, спецификацию элементов подошвы монолитного фундамента см. на л. АС-25.6.
8. Продольную арматуру подошвы монолитного фундамента стыковать внахлестку без сварки на скрутках из вязальной проволоки не менее 3шт. на стык, при этом стыки должны располагаться в разбежку, в одном сечении стыковать не более 50% арматуры.
9. Концы гнутых хомутов должны быть загнуты вокруг продольной арматуры и заведены вглубь сечения на длину не менее 6d и не менее 80мм. Хомуты привязывать к продольной арматуре вязальной проволокой.
10. Хомуты перевязывать в разбежку, чтобы стыки смежных хомутов не сходились на одном стержне.

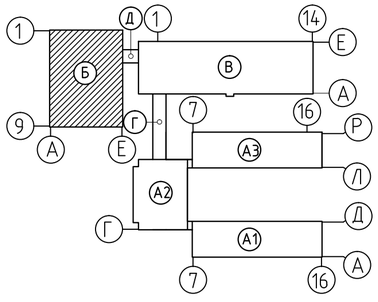

Узел стыковки арматурных стержней внахлест

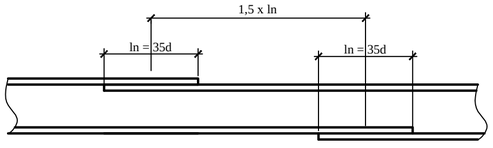

						100-1-АС		
Изм.	Кол.уч.	Лист	№док.	Подп.	Дата	Строительство реабилитационного центра на 150мест для инвалидов в г. Семей ВКО. Корректировка.		
Нач.отд.		Елкеева				Блок Б	Стадия	Лист	Листов
Проверил		Бычкова					РП	25.1	
Разработал		Еранцева				Схема армирования монолитных фундаментов на отм. -4,150 в осях А-Б (нижнее армирование).	ТОО ПИИ "Семстройпроект"		
Н.контр.		Бычкова							

Взам.инв.N | Подпись и дата | Инв.N подл.

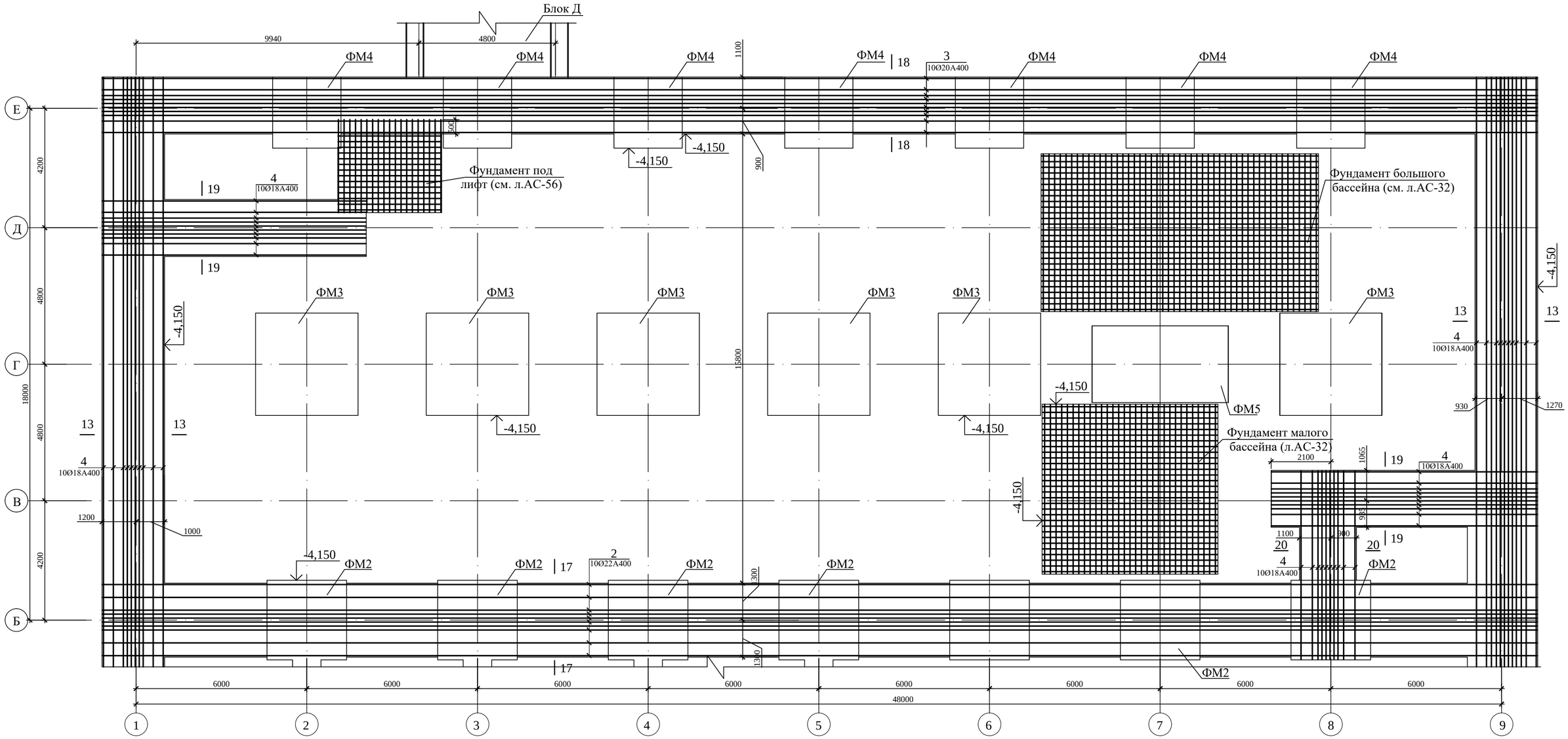

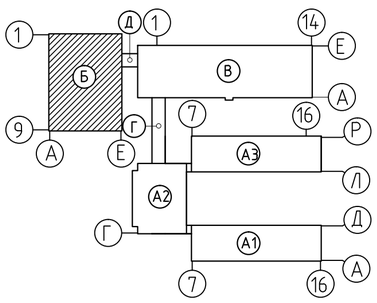

1. Общие примечания смотри на л. АС-25.1.
2. Сечения 13-13... 20-20 разработаны на л. АС-25.5.

Изм.	Кол.уч.	Лист	№док.	Подп.	Дата	100-1-АС		
						Строительство реабилитационного центра на 150мест для инвалидов в г. Семей ВКО. Корректировка.		
Нач.отд.		Елкеева				Блок Б	Стадия: РП	Лист: 25.2 / Листов:
Проверил		Бычкова						
Разработал		Еранцева				Схема армирования монолитных фундаментов на отм. -4,150 в осях Б-Е (нижнее армирование).	ТОО ПИИ "Семстройпроект"	
Н.контр.		Бычкова						

Взам.инв.N | Подпись и дата | Инв.N подл.

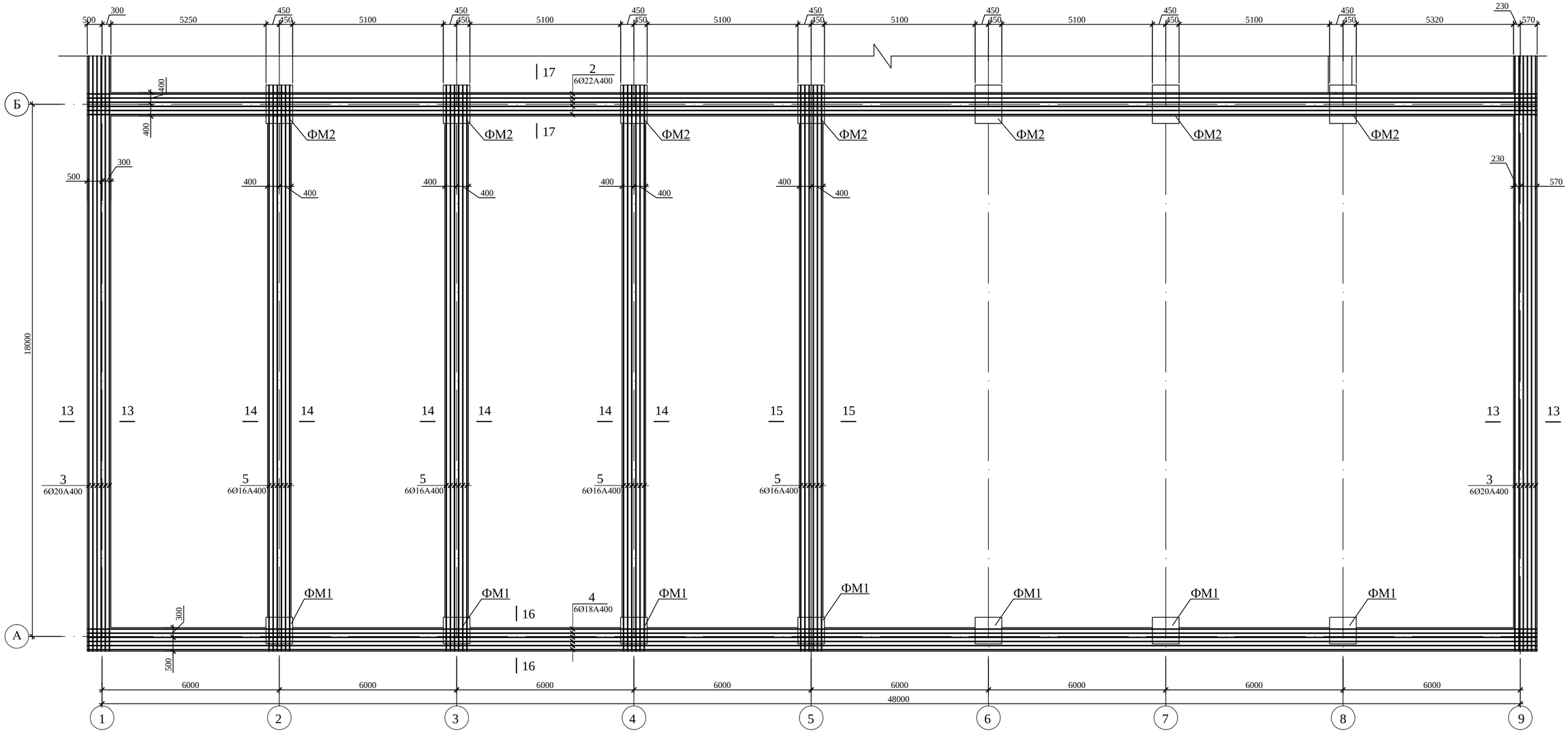

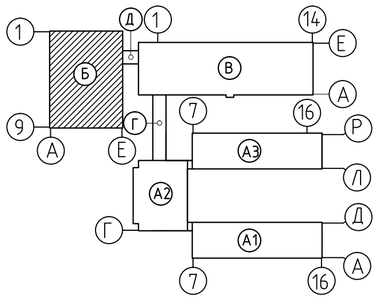

1. Общие примечания смотри на л. АС-25.1.
2. Сечения 13-13... 20-20 разработаны на л. АС-25.5.

						100-1-АС		
						Строительство реабилитационного центра на 150мест для инвалидов в г. Семей ВКО. Корректировка.		
Изм.	Кол.уч.	Лист	№док.	Подп.	Дата			
						Блок Б	Стадия	Лист	Листов
Нач.отд.		Елкеева					РП	25.3	
Проверил		Бычкова							
Разработал		Еранцева				Схема армирования монолитных фундаментов на отм. -4,150 в осях А-Б (верхнее армирование).	ТОО ПИИ "Семстройпроект"		
Н.контр.		Бычкова							

Взам.инв.N | Подпись и дата | Инв.N подл.

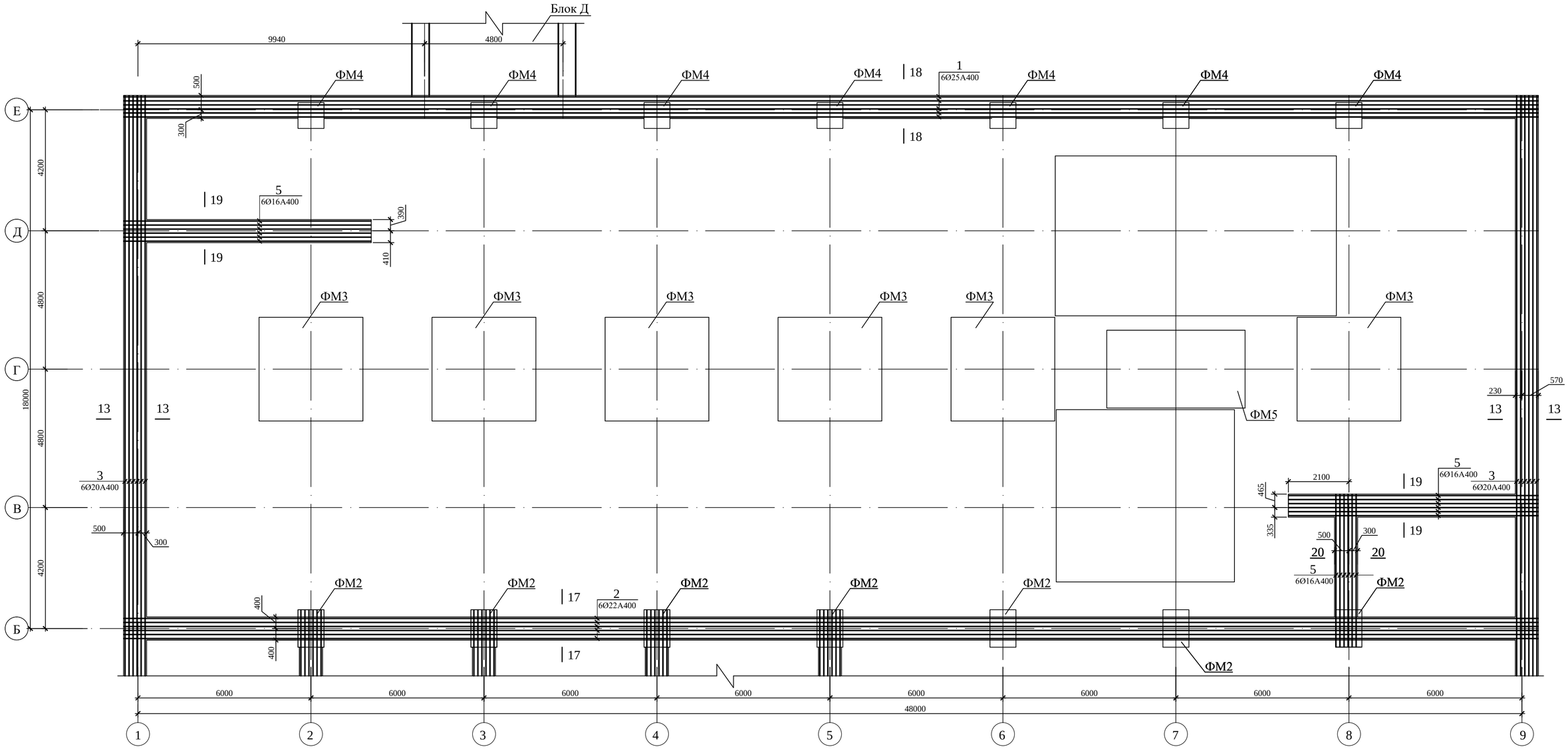

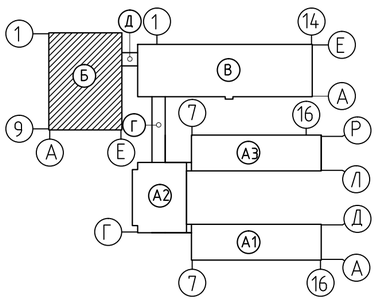

1. Общие примечания смотри на л. АС-25.1.
2. Сечения 13-13... 20-20 разработаны на л. АС-25.5.

						100-1-АС			
						Строительство реабилитационного центра на 150мест для инвалидов в г. Семей ВКО. Корректировка.			
Изм.	Кол.уч.	Лист	№док.	Подп.	Дата				
Нач.отд.		Елкеева				Блок Б	Стадия	Лист	Листов
Проверил		Бычкова					РП	25.4	
Разработал		Еранцева				Схема армирования монолитных фундаментов на отм. -4,150 в осях Б-Е (верхнее армирование).	ТОО ПИИ "Семстройпроект"		
Н.контр.		Бычкова							

Взам.инв.N | Подпись и дата | Инв.N подл.

13 - 13

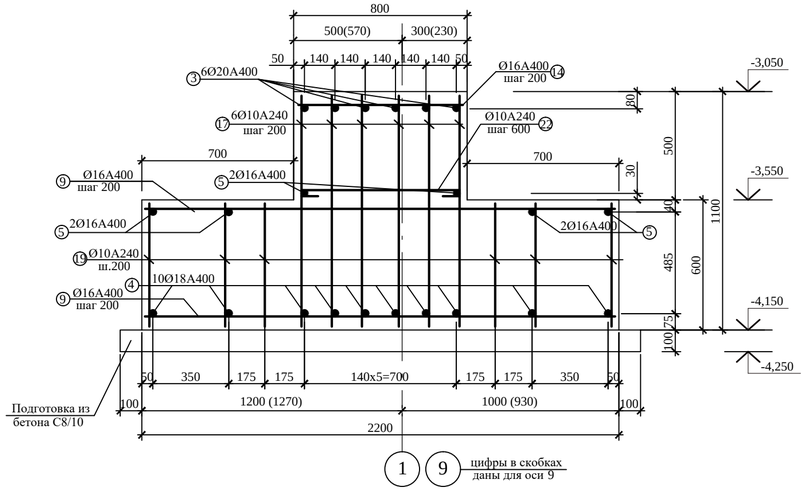

1 9 цифры в скобках даны для оси 9

14 - 14

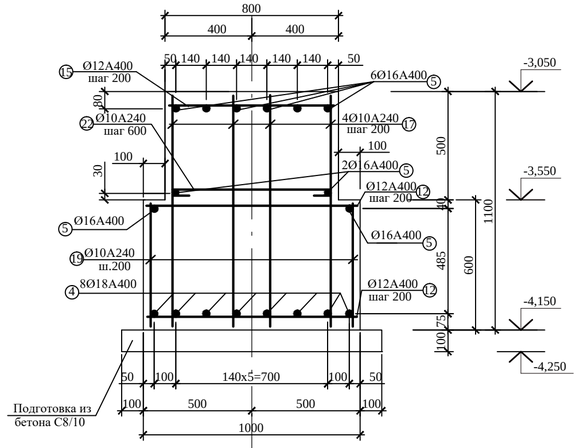

2 3,4

15-15

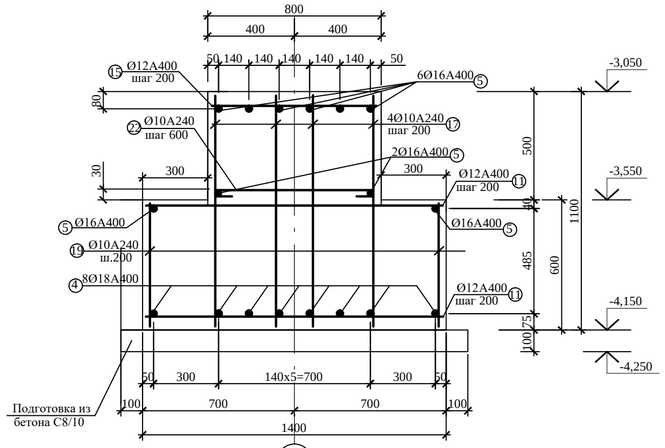

5

16 - 16

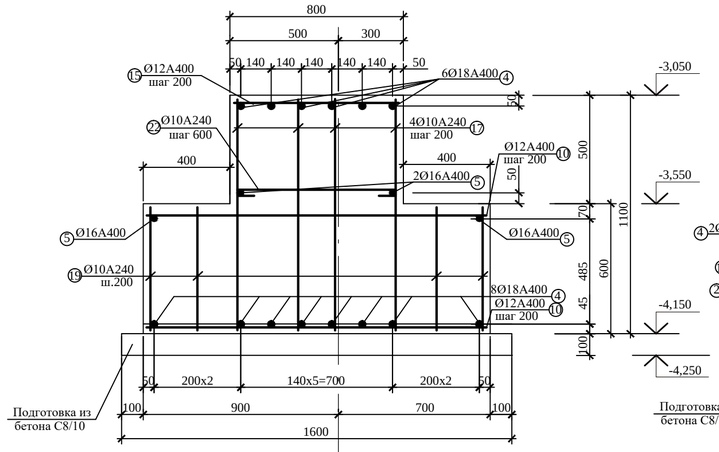

А

17 - 17

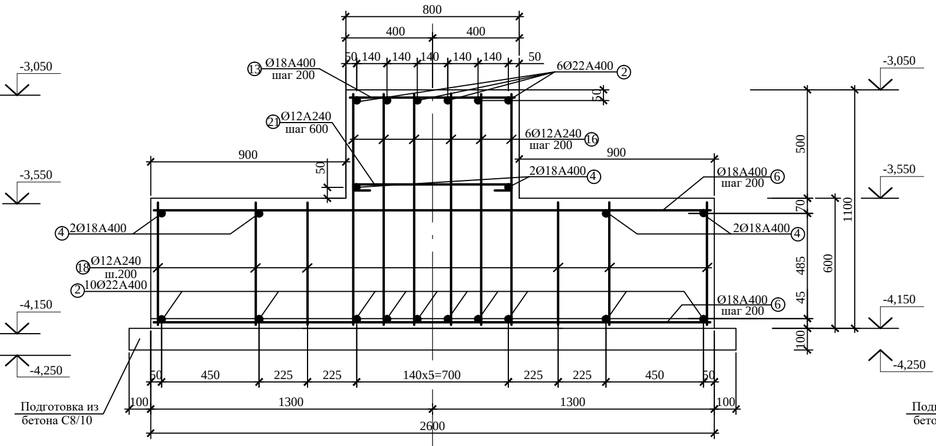

Б

18 - 18

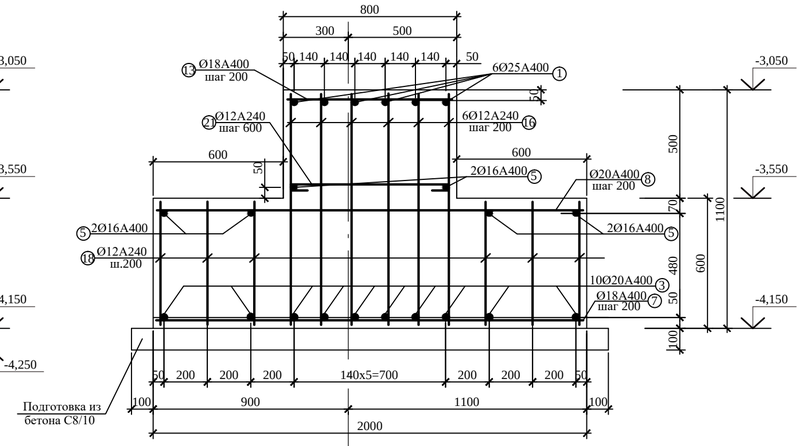

Е

19 - 19

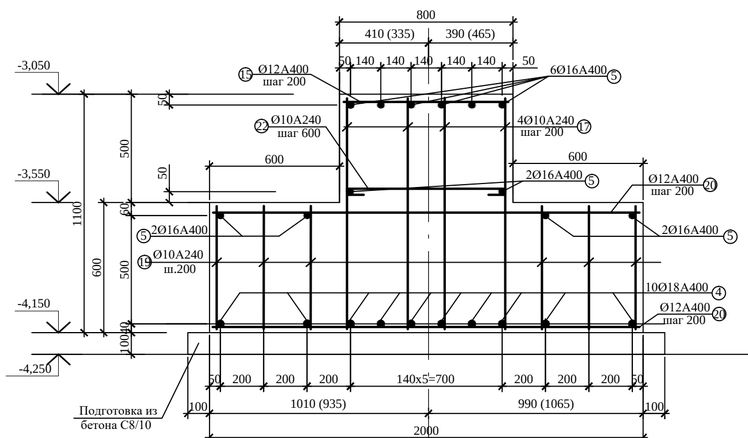

Д В цифры в скобках даны для оси В

20 - 20

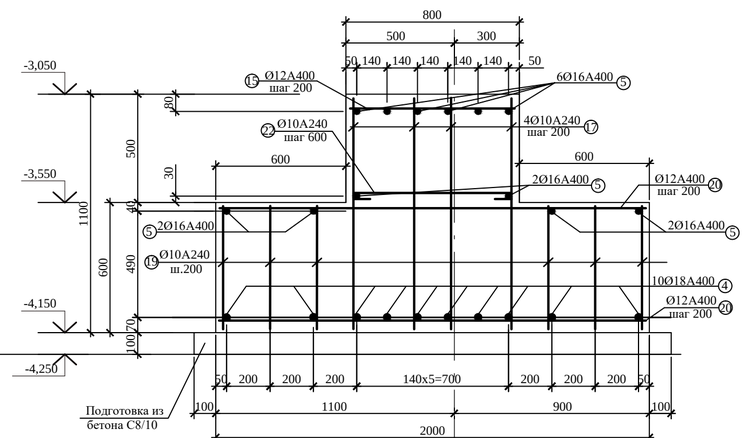

8

1. Общие примечания смотри на л. АС-25.1.
2. Данный лист смотри совместно с л. АС-25.1... АС-25-4.

						100-1-АС			
						Строительство реабилитационного центра на 150мест для инвалидов в г. Семей ВКО. Корректировка.			
Изм.	Кол.уч.	Лист	№док.	Подп.	Дата				
Нач.отд.		Елкеева				Блок Б	Стадия	Лист	Листов
Проверил		Бычкова					РП	25.5	
Разработал		Еранцева				Сечения фундаментов 13-13... 20-20.	ТОО ПИИ "Семстройпроект"		
Н.контр.		Бычкова							

Взам.инв.N | Подпись и дата | Инв.N подл.

Спецификация элементов монолитной подошвы фундаментов

Марка, поз.	Обозначение	Наименование	Кол-во	Масса ед.кг	Примеч.
1	ГОСТ 34028-2016	Ø25А400 Lобщ.м.п.	324	3,853	1248,4кг
2	то же	Ø22А400 Lобщ.м.п.	848	2,984	2530,4кг
3	"	Ø20А400 Lобщ.м.п.	1009	2,466	2488,2кг
4	"	Ø18А400 Lобщ.м.п.	2804	1,998	5602,4кг
5	"	Ø16А400 Lобщ.м.п.	2126	1,578	3354,8кг
6	"	Ø18А400 L=2580	506	5,160	2610,96кг
7	"	Ø18А400 L=1980	253	3,960	1001,88кг
8	"	Ø20А400 L=1980	253	4,891	1237,42кг
9	"	Ø16А400 L=2180	764	3,444	2631,22кг
10	"	Ø12А400 L=1580	506	1,403	710,0кг
11	"	Ø12А400 L=1380	204	1,225	250,0кг
12	"	Ø12А400 L=980	612	0,870	532,44кг
13	"	Ø18А400 L=780	506	1,560	789,36кг
14	"	Ø16А400 L=780	382	1,232	470,62кг
15	"	Ø12А400 L=780	789	0,693	546,78кг
16	"	Ø12А240 L=1080	3036	0,959	2911,5кг
17	"	Ø10А240 L=1080	5448	0,666	3628,4кг
18	"	Ø12А240 L=580	3036	0,515	1563,5кг
19	"	Ø10А240 L=580	4888	0,358	1750,0кг
20	"	Ø12А400 L=1980	256	1,758	450,0кг
21	"	Ø12А240 L=1000	170	0,888	151,0кг
22	"	Ø10А240 L=1000	393	0,617	242,5кг
		Материалы:			
		Бетон класса С20/25 F150, W4, м3	376,7		на сульфатост. портландцем.
		Бетон класса С8/10 F150, W4, м3	48,3		

Ведомость деталей

Поз.	Эскиз
21, 22 L=1000	740; 125 125

Обрамление кирпичных колонн

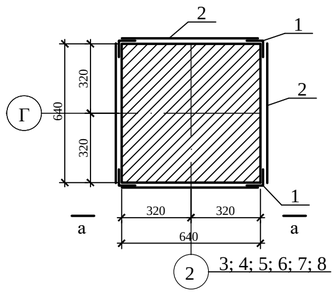

вид а-а

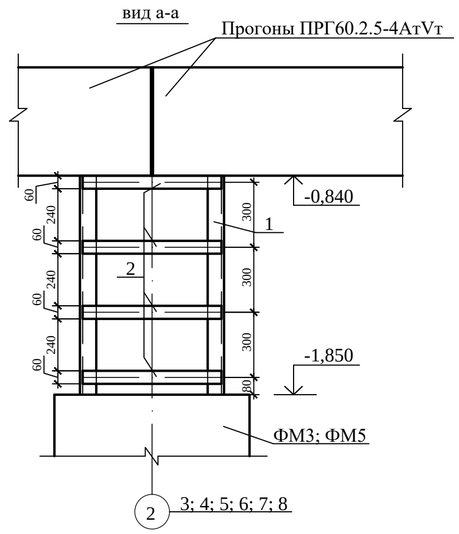

Спецификация элементов обрамления кирпичных колонн (расход дан на одну колонну)

Марка, поз.	Обозначение	Наименование	Кол-во	Масса ед.кг	Примеч.
1	ГОСТ 8509-93	уголок L75х6 L=1000	1	6,89	
2	ГОСТ 106-2006	планка - 60х6 L=600	16	1,70	

Ведомость расхода стали на монолитную подошву фундаментов, кг

Марка элемента	Изделия арматурные											Всего	Общий расход
	Арматура класса												
	А 240				А 400								
	ГОСТ 34028-2016												
	Ø12	Ø10		Итого	Ø25	Ø22	Ø20	Ø18	Ø16	Ø12	Итого		
фундаменты монолитные	4626,0	5620,9		10246,9	1248,4	2530,4	3725,62	10004,6	6456,64	2489,22	26454,88	36701,78	36701,78

1. Сварку элементов обрамления колонн производить по ГОСТ 5264-80 электродами Э42 по ГОСТ 9467-91. Катеты швов принимать по минимальной толщине свариваемых элементов.

Взам.инв.N | Подпись и дата | Инв.N подл.

Изм.	Кол.уч.	Лист	№док.	Подп.	Дата	100-1-АС		
						Строительство реабилитационного центра на 150мест для инвалидов в г. Семей ВКО. Корректировка.		
Нач.отд.		Елкеева				Блок Б	Стадия	Лист	Листов
Проверил		Бычкова					РП	25.6	
Разработал		Еранцева				Спецификация элементов монолитных фундаментов. Обрамление кирпичных колонн.	ТОО ПИИ "Семстройпроект"		
Н.контр.		Бычкова							

Развертка фундаментов по оси "А"

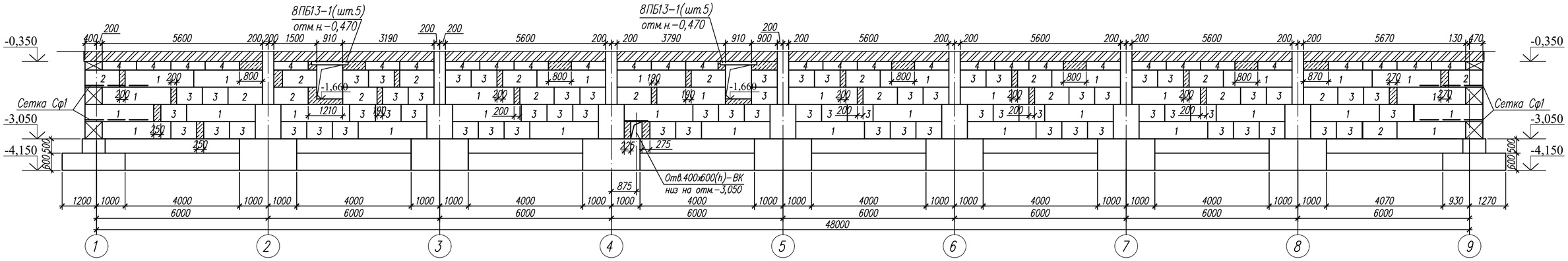

Развертка фундаментов по оси "Б"

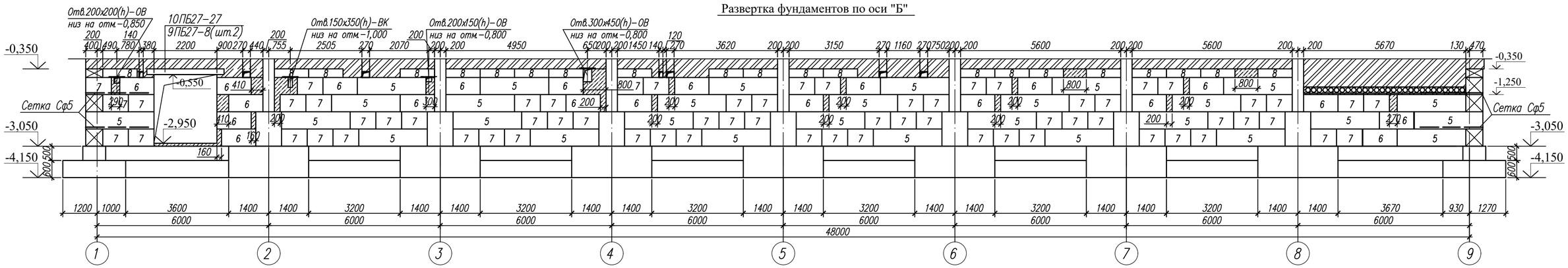

Развертка фундаментов по оси "Е"

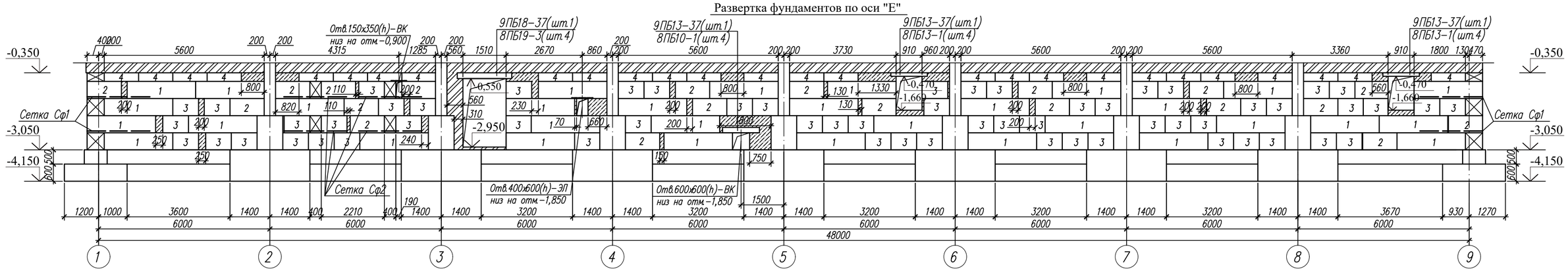

Развертка фундаментов по оси "Д"

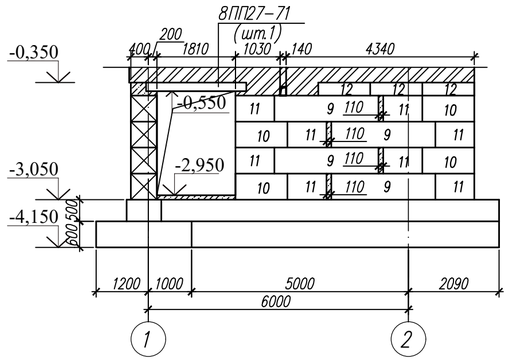

Развертка фундаментов по оси "В"

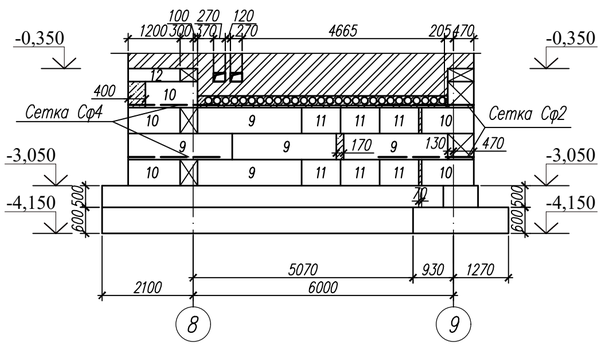

Развертка фундаментов по оси "8"

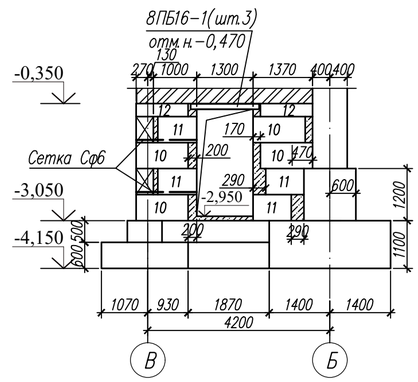

1. Данный лист смотри совместно с листом АС-23,24.
2. Над отверстиями >500мм. уложить арматуру Ø8А400 с заведением на 200мм. с каждой стороны с шагом 100мм. Расход арматуры Ø8А400 -7,4кг.(L=18,74п.м.).
3. Кирпичные участки стен подвала выполнить из керамического кирпича КР-р-по 250х120х88/1,4НФ/ /100/2,0/50/ГОСТ 530-2012.

						171-1-АС		
Изм.	Кол.уч.	Лист	№док.	Подп.	Дата	Строительство реабилитационного центра на 150мест для детей инвалидов в г. Семей ВКО		
Нач.отд.		Елкеева				Блок Б	Стадия	Лист	Листов
Проверил		Северина					РП	26	
Разработал		Токшараев				Развертки фундаментов по осям "А"; "Б"; "Е"; "В"; "Д"; "8".	ТОО ПИИ "Семстройпроект"		
Норм.контр.		Северина							

Взам.инв.N | Подпись и дата | Инв.N подл.

Развертка фундаментов по оси "1"

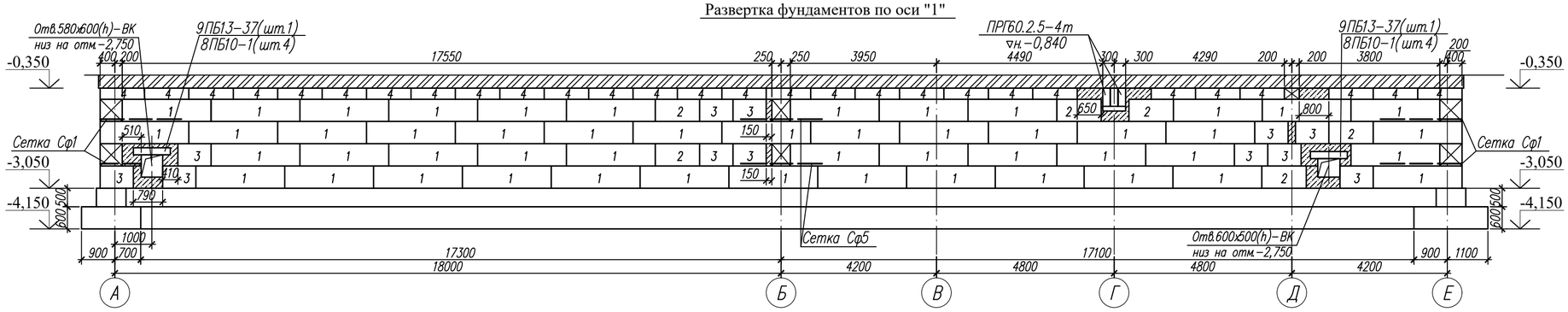

Развертка фундаментов по а-а

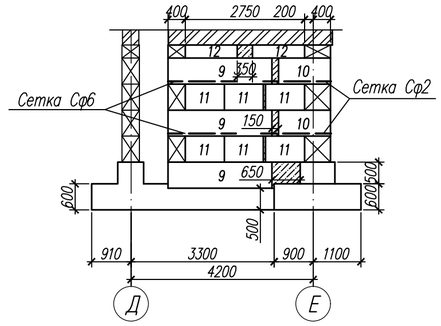

Развертка фундаментов по оси "9"

Развертка фундаментов по б-б

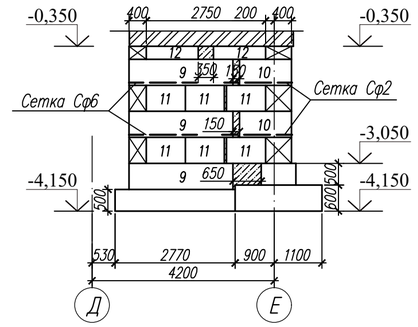

Развертка фундаментов по оси "2"

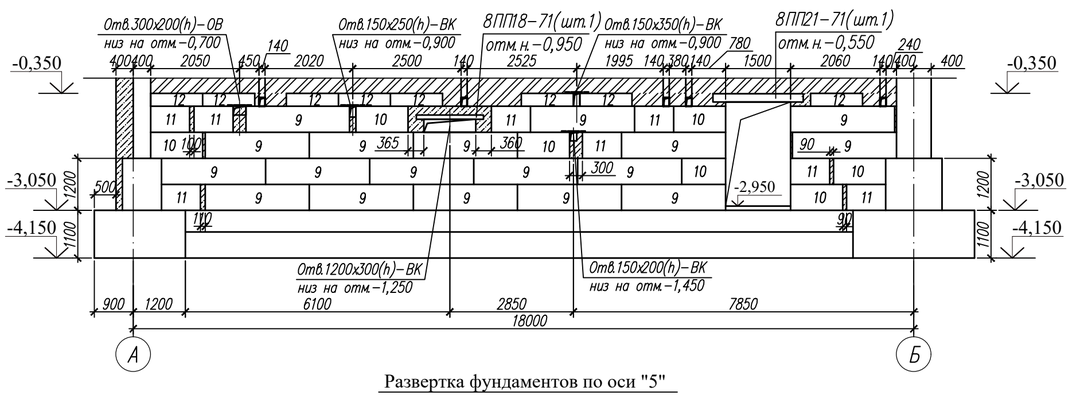

Развертка фундаментов по оси "3"

Развертка фундаментов по оси "5"

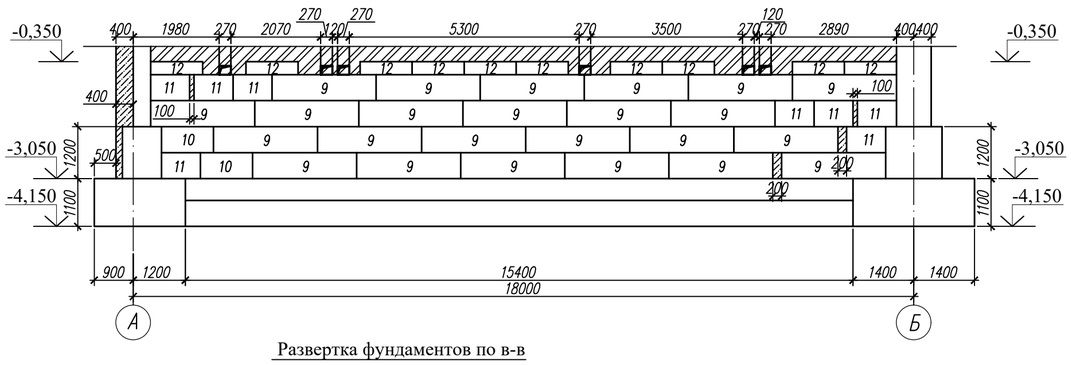

Развертка фундаментов по оси "4"

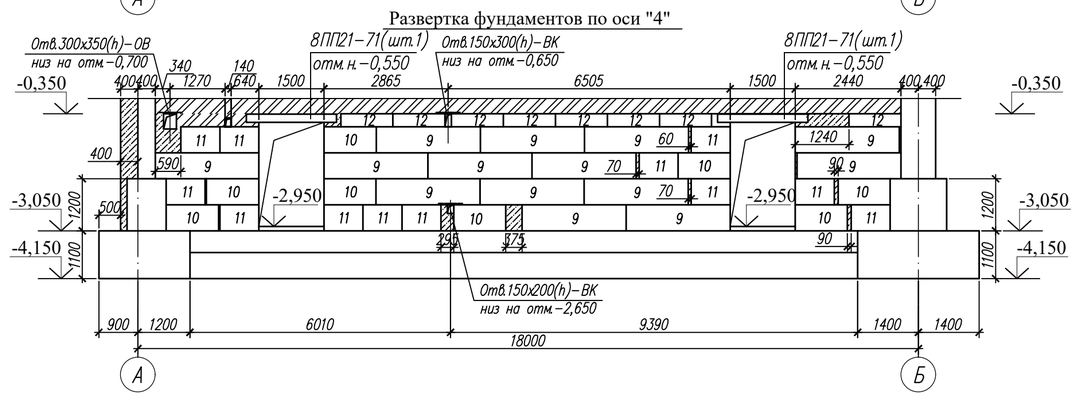

Развертка фундаментов по в-в

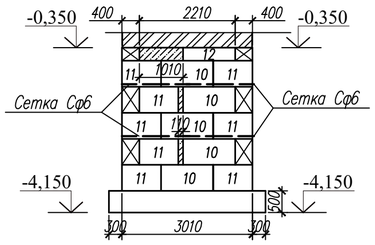

1. Данный лист смотри совместно с листом АС-23,24.
2. Кирпичные участки стен подвала выполнить из керамического кирпича КР-р-по 250х120х88/1,4НФ/ /100/2,0/50/ГОСТ 530-2012.

Изм.	Кол.уч.	Лист	№док.	Подп.	Дата	171-1-АС
						Строительство реабилитационного центра на 150мест для детей инвалидов в г. Семей ВКО
Нач.отд.		Елкеева				Блок Б
Проверил		Северина				Стадия: РП; Лист: 27; Листов:
Разработал		Токшараев				Развертки фундаментов по осям "1" : "5"; "9"; по а-а, б-б, в-в.
Норм.контр.		Северина				ТОО ПИИ "Семстройпроект"

Взам.инв.N | Подпись и дата | Инв.N подл.

Опалубочный чертеж
фундамента ФМ 1

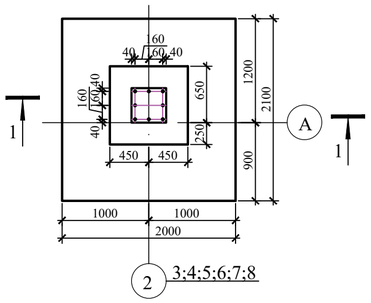

Опалубочный чертеж
фундамента ФМ 2

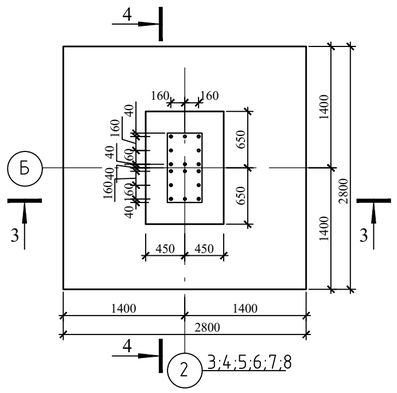

4 - 4

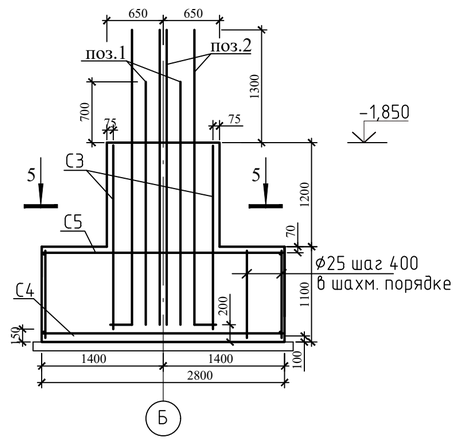

1 - 1

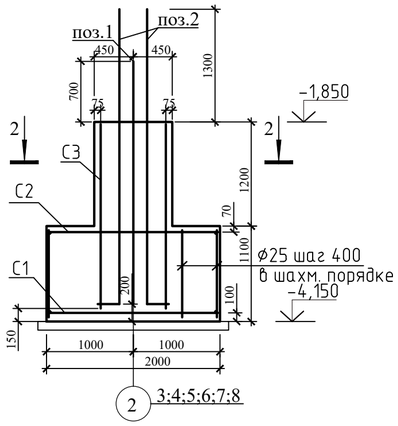

Сетка С 1

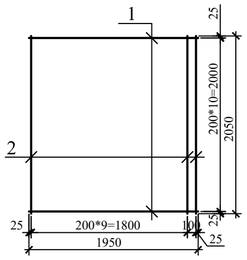

3 - 3

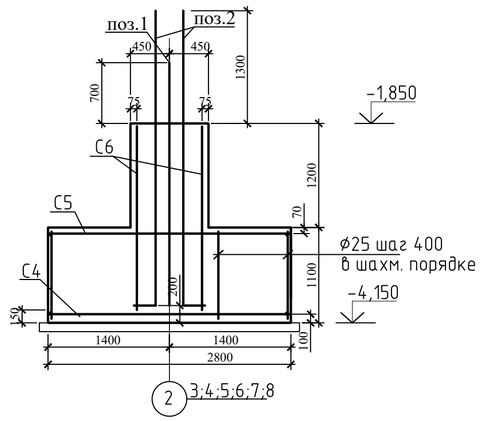

Сетка С 2

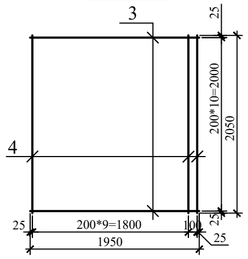

5 - 5

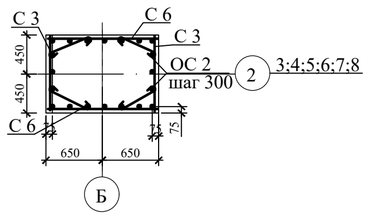

2 - 2

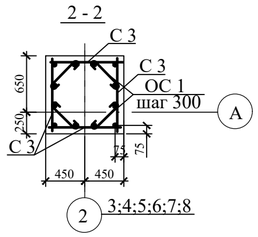

Сетка С 6

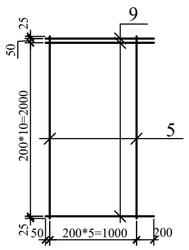

Сетка С 3

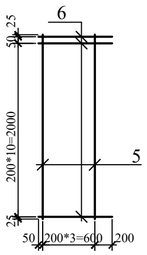

Сетка С 4

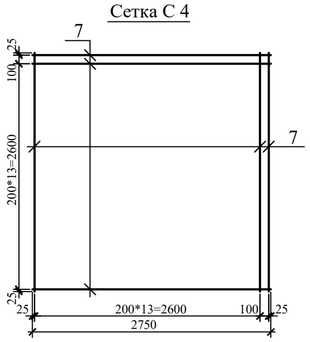

Сетка С 5

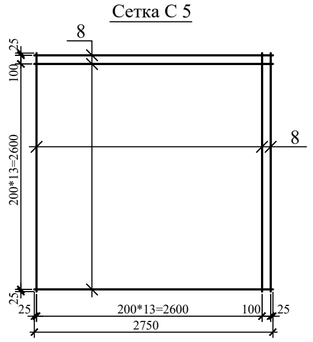

Спецификация элементов колонн

Марка поз.	Обозначение	Наименование	Кол. шт.	Масса ед., кг	Примеч.
1	2	3	4	5	6
		Фундамент монолитный ФМ 1	7		
		Сборочные единицы			
С 1	л. АС-28	Сетка С 1	1	88,00	
С 2	то же	то же С 2	1	39,07	
С 3	то же	то же С 3	4	29,16	
		Отдельные стержни			
поз.1	ГОСТ34028-2016	Ø18 А400 ГОСТ34028-2016 L=3050	4	6,1	
поз.2	то же	Ø25 А400 ГОСТ34028-2016 L=3650	4	14,05	
ОС 1	ГОСТ34028-2016	Ø10 А240 ГОСТ34028-2016 L=570	28	0,36	
	ГОСТ34028-2016	Ø25 А400 ГОСТ34028-2016 L=1000	36	3,85	
		Материалы: бетон кл.С10/15,W4,F150			$5,59м^3$
		бетон кл. В3,5, $м^3$			$0,51м^3$
		Фундамент монолитный ФМ 2	7		
		Сборочные единицы			
С 3	л. АС-28	Сетка С 3	2	29,16	
С 4	то же	то же С 4	1	203,7	
С 5	то же	то же С 5	1	73,2	
С 6	то же	то же С 6	2	43,32	
		Отдельные стержни			
поз.1	ГОСТ34028-2016	Ø18 А400 ГОСТ34028-2016 L=3050	8	6,1	
поз.2	то же	Ø25 А400 ГОСТ34028-2016 L=3650	8	14,05	
ОС 2	ГОСТ34028-2016	Ø10 А240 ГОСТ34028-2016 L=660	28	0,41	
	ГОСТ34028-2016	Ø25 А400 ГОСТ34028-2016 L=1000	49	3,85	
		Материалы: бетон кл.С10/15,W4,F150			$10,03м^3$
		бетон кл. В3,5, $м^3$			$0,90м^3$

Спецификация изделий

Марка	Поз. дет.	Наименование	Кол.	Масса 1 дет., кг	Масса изделий кг
С 1	1	Ø18 А400 ГОСТ34028-2016 L=1950	11	3,9	88,00
	2	Ø18 А400 ГОСТ34028-2016 L=2050	11	4,1	
С 2	3	Ø12 А400 ГОСТ34028-2016 L=1950	11	1,732	39,07
	4	Ø12 А400 ГОСТ34028-2016 L=2050	11	1,82	
С 3	5	Ø18 А400 ГОСТ34028-2016 L=2100	4	4,2	29,16
	6	Ø14 А400 ГОСТ34028-2016 L=850	12	1,03	
С 4	7	Ø20 А400 ГОСТ34028-2016 L=2750	30	6,79	203,7
С 5	8	Ø12 А400 ГОСТ34028-2016 L=2750	30	2,44	73,2
С 6	5	Ø18 А400 ГОСТ34028-2016 L=2100	6	4,2	43,32
	9	Ø14 А400 ГОСТ34028-2016 L=1250	12	1,51	

Ведомость деталей

поз.	Эскиз
ОС 1	40 60 370 60 40
ОС 2	40 60 460 60 40

поз.1

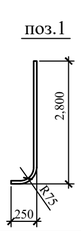

поз.2

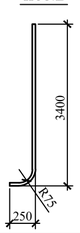

Изм.	Кол.уч.	Лист	№док.	Подп.	Дата
Нач.отд.		Елкеева			
Проверил		Бычкова			
Разработал		Камалиев			
Н.контр.		Бычкова			

100-1-АС

Строительство реабилитационного центра на 150мест для инвалидов в г. Семей ВКО. Корректировка.

Блок Б	Стадия	Лист	Листов
	РП	28	

Монолитные фундаменты ФМ1, ФМ2.

ТОО ПИИ "Семстройпроект"

Опалубочный чертеж
фундамента ФМ 3

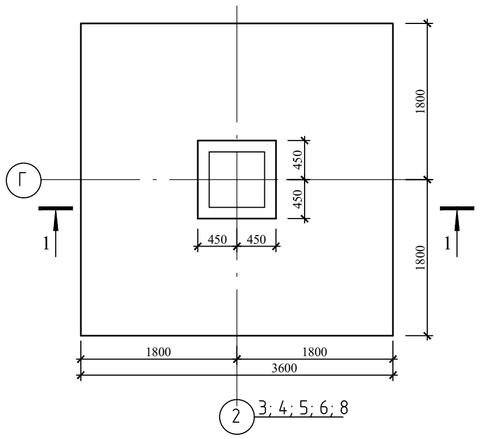

2 - 2

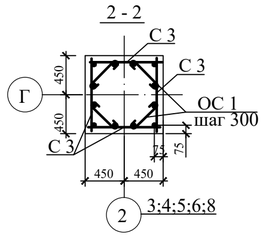

4 - 4

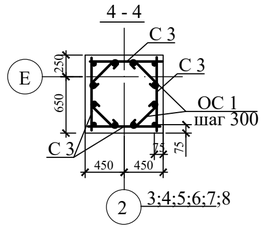

Опалубочный чертеж
фундамента ФМ 4

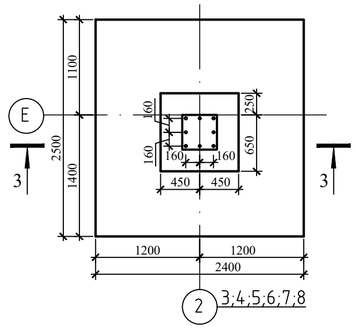

1 - 1

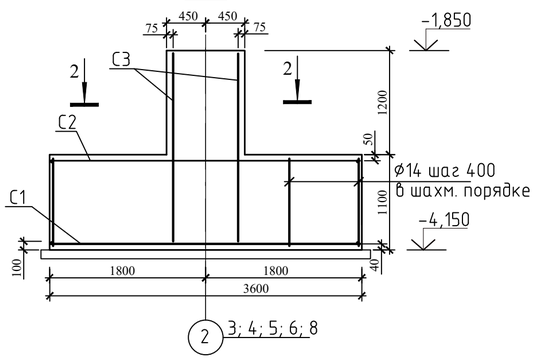

Сетка С 3

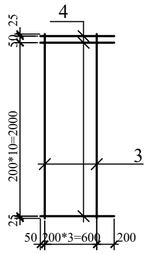

3 - 3

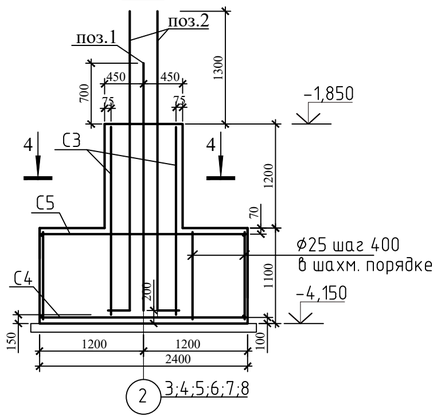

Спецификация элементов колонн

Марка поз.	Обозначение	Наименование	Кол. шт.	Масса ед., кг	Примеч.
1	2	3	4	5	6
		Фундамент монолитный ФМ 3	6		
		Сборочные единицы			
С 1	л. АС-29	Сетка С 1	1	402,04	
С 2	то же	то же С 2	1	119,78	
С 3	то же	то же С 3	4	29,16	
		Отдельные стержни			
ОС 1	ГОСТ34028-2016	Ø10 А240 ГОСТ34028-2016 L=570	28	0,36	
	ГОСТ34028-2016	Ø14 А400 ГОСТ34028-2016 L=1050	81	1,27	
		Материалы: бетон кл.С10/15,W4,F150			15,23м^3
		бетон кл. В3,5, м^3			1,45м^3
		Фундамент монолитный ФМ 4	7		
		Сборочные единицы			
С 3	л. АС-29	Сетка С 3	4	29,16	
С 4	то же	то же С 4	1	124,8	
С 5	то же	то же С 5	1	55,51	
		Отдельные стержни			
поз.1	ГОСТ34028-2016	Ø18 А400 ГОСТ34028-2016 L=3050	4	6,1	
поз.2	то же	Ø25 А400 ГОСТ34028-2016 L=3650	4	14,05	
ОС 1	ГОСТ34028-2016	Ø10 А240 ГОСТ34028-2016 L=570	28	0,36	
	ГОСТ34028-2016	Ø25 А400 ГОСТ34028-2016 L=1000	36	3,85	
		Материалы: бетон кл.С10/15,W4,F150			7,57м ^{3}
		бетон кл. В3,5, м^3			0,70м^3

Сетка С 1

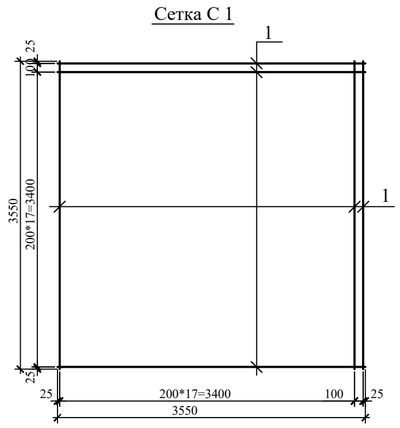

Сетка С 2

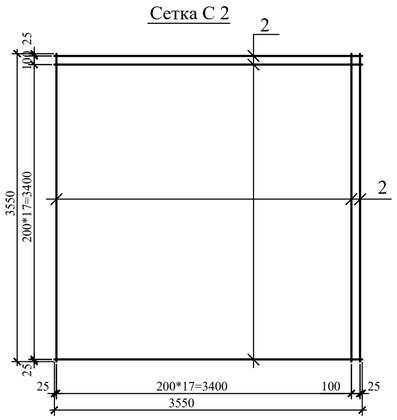

Сетка С 4

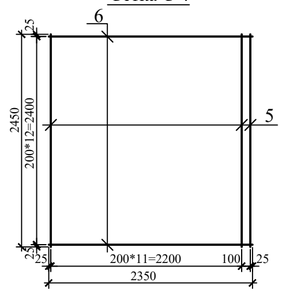

Сетка С 5

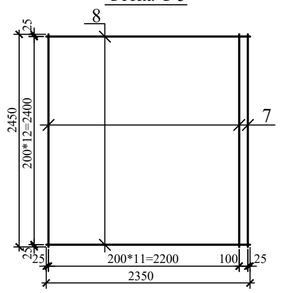

Спецификация изделий

Марка	Поз. дет.	Наименование	Кол.	Масса 1 дет., кг	Масса изделий кг
С 1	1	Ø22 А400 ГОСТ34028-2016 L=3550	38	10,58	402,04
С 2	2	Ø12 А400 ГОСТ34028-2016 L=3550	38	3,152	119,78
С 3	3	Ø18 А400 ГОСТ34028-2016 L=2100	4	4,2	29,16
	4	Ø14 А400 ГОСТ34028-2016 L=850	12	1,03	
С 4	5	Ø18 А400 ГОСТ34028-2016 L=2450	13	4,9	124,8
	6	Ø18 А400 ГОСТ34028-2016 L=2350	13	4,7	
С 5	7	Ø12 А400 ГОСТ34028-2016 L=2450	13	2,18	55,51
	8	Ø12 А400 ГОСТ34028-2016 L=2350	13	2,09	

Ведомость деталей

поз.	Эскиз
ОС 1	40 370 40 / 60 60

Изм.	Кол.уч.	Лист	№док.	Подп.	Дата
Нач.отд.		Елкеева			
Проверил		Бычкова			
Разработал		Камалиев			
Н.контр.		Бычкова			

100-1-АС

Строительство реабилитационного центра на 150мест для инвалидов в г. Семей ВКО. Корректировка.

Блок Б	Стадия	Лист	Листов
	РП	29	

Монолитные фундаменты ФМ3, ФМ4.

ТОО ПИИ "Семстройпроект"

Опалубочный чертеж
фундамента ФМ 5

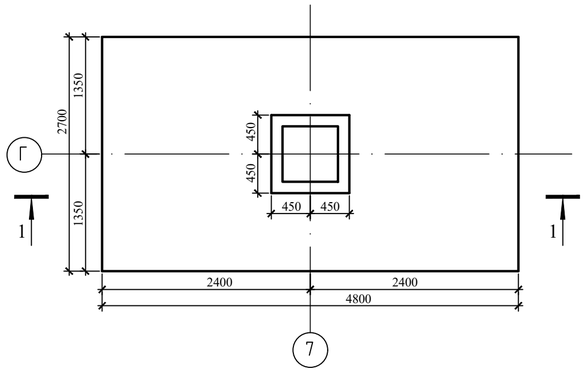

1 - 1

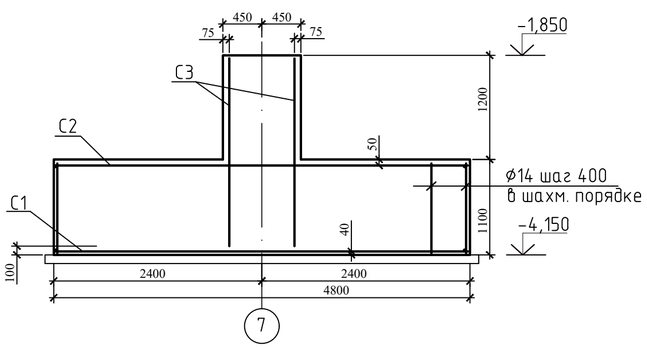

Сетка С 3

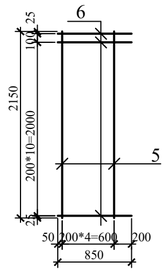

Сетка С 1

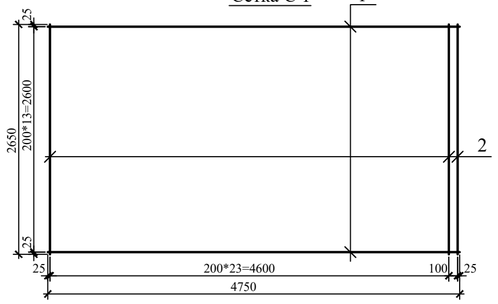

Сетка С 2

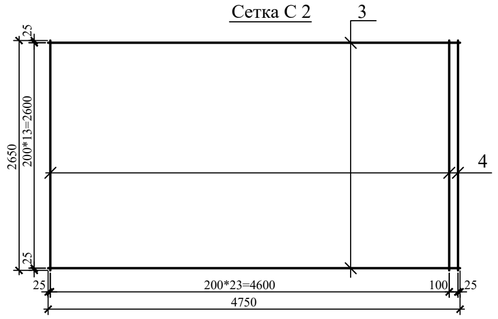

Спецификация элементов колонн

Марка поз.	Обозначение	Наименование	Кол. шт.	Масса ед., кг	Примеч.
1	2	3	4	5	6
		Фундамент монолитный ФМ 5	1		
		Сборочные единицы			
С 1	л. АС-29.1	Сетка С 1	1	395.74	
С 2	то же	то же С 2	1	117.83	
С 3	то же	то же С 3	4	29,56	
		Отдельные стержни			
ОС 1	ГОСТ34028-2016	Ø10 А240 ГОСТ34028-2016 L=570	28	0,36	
	ГОСТ34028-2016	Ø14 А400 ГОСТ34028-2016 L=1050	84	1,27	
		Материалы: бетон кл.С10/15,W4,F150			15,23м^3
		бетон кл. В3,5, м^3			1,45м^3

Спецификация изделий

Марка	Поз. дет.	Наименование	Кол.	Масса 1 дет., кг	Масса изделий кг
С 1	1	Ø22 А400 ГОСТ34028-2016 L=4750	14	14,16	395,74
	2	Ø22 А400 ГОСТ34028-2016 L=2650	25	7,90	
С 2	3	Ø12 А400 ГОСТ34028-2016 L=4750	14	4,22	117,83
	4	Ø12 А400 ГОСТ34028-2016 L=2650	25	2,35	
С 3	5	Ø18 А400 ГОСТ34028-2016 L=2150	4	4,3	29,56
	6	Ø14 А400 ГОСТ34028-2016 L=850	12	1,03	

Ведомость расхода стали на элемент, кг

Марка элемента	Изделия арматурные									Всего
	Арматура класса									
	А400							А240		
	ГОСТ 34028-2016									
	Ø25	Ø22	Ø20	Ø18	Ø14	Ø12	**Итого**	Ø10	**Итого**	
Фундамент ФМ 1	194,8	-	-	179,6	49,44	39,07	462.91	10.08	10.08	472.99
Фундамент ФМ 2	301.05	-	203.7	132.8	60.96	73.2	771.71	11.48	11.48	783.19
Фундамент ФМ 3	-	402.04	-	67.2	152.31	119.78	741.33	10.08	10.08	751.41
Фундамент ФМ 4	194.8	-	-	216.4	49.44	55.51	516.15	10.08	10.08	526.23
Фундамент ФМ 5	-	395.74	-	68.8	156.12	117.83	738.49	10.08	10.08	748.57

Ведомость деталей

поз.	Эскиз
ОС 1	40 $\frac{370}{60}$ 40 60

Изм.	Кол.уч.	Лист	№док.	Подп.	Дата
Нач.отд.		Елкеева			
Проверил		Бычкова			
Разработал		Камалиев			
Н.контр.		Бычкова			

100-1-АС

Строительство реабилитационного центра на 150мест для инвалидов в г. Семей ВКО. Корректировка.

Блок Б	Стадия	Лист	Листов
	РП	29.1	

Монолитный фундамент ФМ5

ТОО ПИИ "Семстройпроект"

Колонна К 1

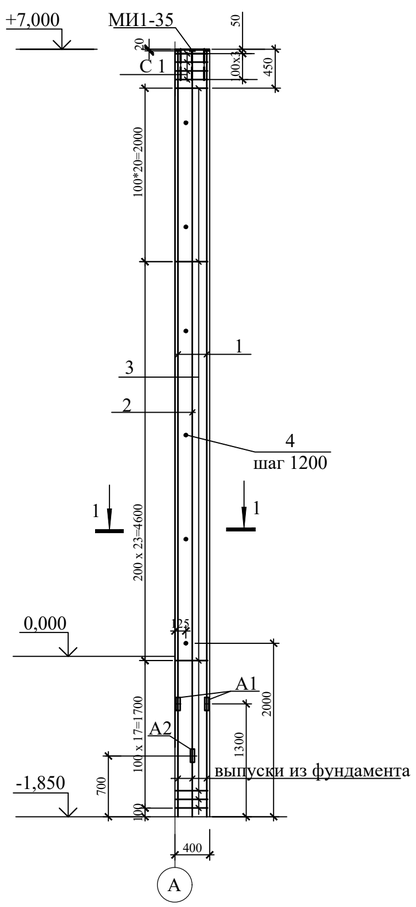

Колонна К 2

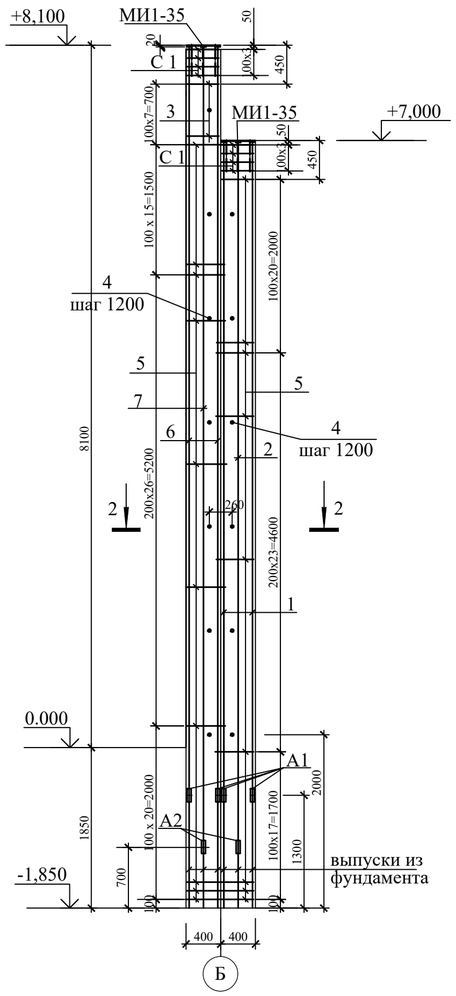

Колонна К 3

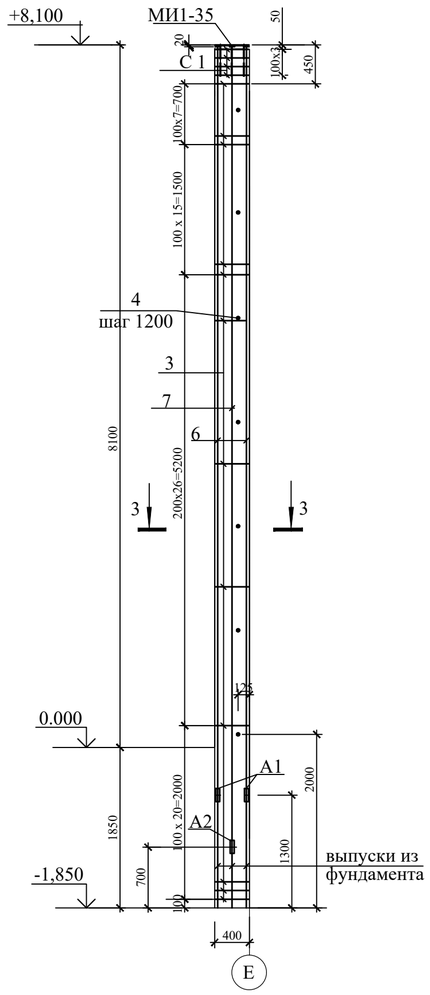

1 - 1

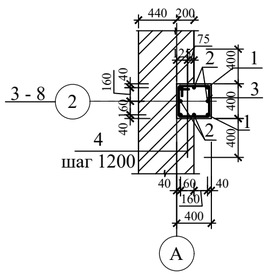

2 - 2

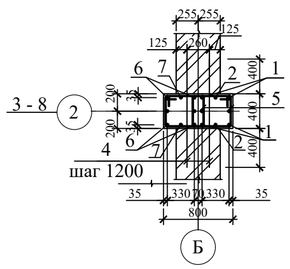

3 - 3

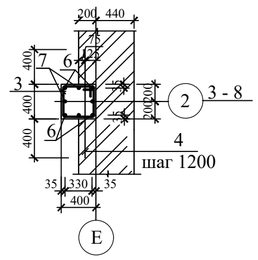

Спецификация элементов колонн

Марка поз.	Обозначение	Наименование	Кол. шт.	Масса ед., кг	Примеч.
		Колонна К1	7		
		Сборочные единицы			
1		Ø25 А400 ГОСТ 34028-2016 L=7520	4	28,95	
		Полоса 18x90 ГОСТ 103-2006 / С245 ГОСТ 27772-2015 L=90	4	1,15	
2		Ø18 А400 ГОСТ 34028-2016 L=8120	4	16,24	
		Полоса 18x90 ГОСТ 103-2006 / С245 ГОСТ 27772-2015 L=90	4	1,15	
3		Ø8 А240 ГОСТ 34028-2016 L=1600	63	0,632	
4		Ø10 А400 ГОСТ 34028-2016 L=1200	6	0,74	
А1		Ø25 А400 ГОСТ 34028-2016 L=230	8	0,89	
А2		Ø18 А400 ГОСТ 34028-2016 L=230	8	0,46	
С 1		Сетка С 1	4	1,95	
МИ1-35	серия 3.400-6/76	Закладная деталь МИ1-35	1	13,7	
		Материалы:бетон кл.С20/25,F50,W4			1,42м³
		Колонна К2	7		
		Сборочные единицы			
1		Ø25 А400 ГОСТ 34028-2016 L=7520	4	28,95	
		Полоса 18x90 ГОСТ 103-2006 / С245 ГОСТ 27772-2015 L=90	4	1,15	
2		Ø18 А400 ГОСТ 34028-2016 L=8120	4	16,24	
		Полоса 18x90 ГОСТ 103-2006 / С245 ГОСТ 27772-2015 L=90	4	1,15	
3		Ø8 А240 ГОСТ 34028-2016 L=1600	7	0,632	
4		Ø10 А400 ГОСТ 34028-2016 L=1200	13	0,74	
5		Ø8 А240 ГОСТ 34028-2016 L=1740	127	0,687	
6		Ø25 А400 ГОСТ 34028-2016 L=8620	4	33,19	
		Полоса 18x90 ГОСТ 103-2006 / С245 ГОСТ 27772-2015 L=90	4	1,15	
7		Ø18 А400 ГОСТ 34028-2016 L=9220	4	18,44	
		Полоса 18x90 ГОСТ 103-2006 / С245 ГОСТ 27772-2015 L=90	4	1,15	
А1		Ø25 А400 ГОСТ 34028-2016 L=230	16	0,89	
А2		Ø18 А400 ГОСТ 34028-2016 L=230	16	0,46	
С 1		Сетка С 1	8	1,95	
МИ1-35	серия 3.400-6/76	Закладная деталь МИ1-35	2	13,7	
		Материалы:бетон кл.С20/25,F50,W4			3,01м³
		Колонна К3	7		
		Сборочные единицы			
6		Ø25 А400 ГОСТ 34028-2016 L=8620	4	33,19	
		Полоса 18x90 ГОСТ 103-2006 / С245 ГОСТ 27772-2015 L=90	4	1,15	
7		Ø18 А400 ГОСТ 34028-2016 L=9220	4	18,44	
		Полоса 18x90 ГОСТ 103-2006 / С245 ГОСТ 27772-2015 L=90	4	1,15	
3		Ø8 А240 ГОСТ 34028-2016 L=1600	72	0,632	
4		Ø10 А400 ГОСТ 34028-2016 L=1200	7	0,74	
А1		Ø25 А400 ГОСТ 34028-2016 L=230	8	0,89	
А2		Ø18 А400 ГОСТ 34028-2016 L=230	8	0,46	
С 1		Сетка С 1	4	1,95	
МИ1-35	серия 3.400-6/76	Закладная деталь МИ1-35	1	13,7	
		Материалы:бетон кл.С20/25,F50,W4			1,592м³

Спецификация изделий

Марка	Поз. дет.	Наименование	Кол.	Масса 1 дет., кг	Масса изделий, кг
С 1	8	8 А240 ГОСТ 34028-2016 L=380	13	0,15	1,95

Ведомость деталей

Поз.	Эскиэ
3 L=1600	440; 440; 360; 360
5 L=1740	510; 440; 430; 360

Сетка С 1

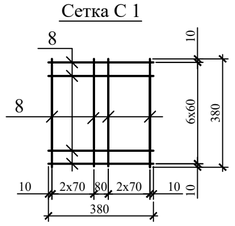

Ведомость расхода стали на элемент, кг

Марка элемента	Изделия арматурные						Изделия закладные						Всего
	Арматура класса						Арматура класса			Прокат марки			
	А400				А240		А400			С245			
	ГОСТ 34028-2016						ГОСТ 34028-2016			ГОСТ 103-2006			
	Ø25	Ø18	Ø10	Итого	Ø8	Итого	Ø10		Итого	t18	t10	Итого	
Колонна К 1	122.92	68.64	4,44	196.0	47.62	47.62	1,80		1,80	9.20	11,9	21.1	266.52
Колонна К 2	262.8	146.08	9,62	418.5	107.27	107.27	3,60		3,60	18.4	23,8	42.2	571.57
Колонна К 3	139.88	77.44	5.18	222.5	53.30	53.30	1,80		1,80	9.2	11,9	21.1	298.7

Изм.	Кол.уч.	Лист	№док.	Подп.	Дата

100-1-АС

Строительство реабилитационного центра на 150мест для инвалидов в г. Семей ВКО. Корректировка.

Нач.отд.	Елкеева		
Проверил	Бычкова		
Разработал	Камалиев		
Н.контр.	Бычкова		

Блок Б

Стадия	Лист	Листов
РП	30	

Монолитные колонны К1; К2; К3.

ТОО ПИИ "Семстройпроект"

Сетка Сф1

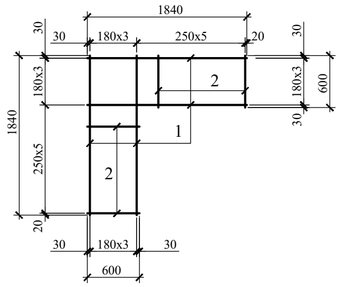

Сетка Сф2

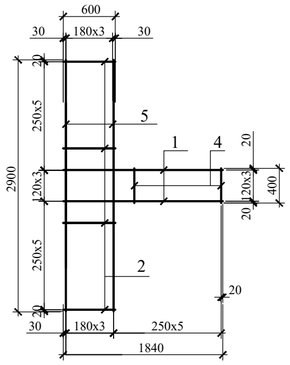

Сетка Сф6

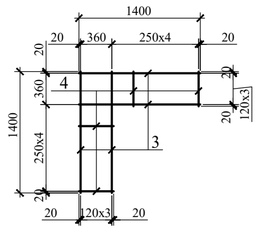

Спецификация

Марка, поз.	Обозначение	Наименование	Кол-во	Масса ед.кг	Примеч.
Сф 1		Сетки фундаментов Сф 1	8	8,24	
Сф 2		то же Сф 2	6	10,76	
Сф 4		" Сф 4	2	8,12	
Сф 5		" Сф 5	4	11,4	
Сф 6		Сф 6	4	6,08	

Сетка Сф4

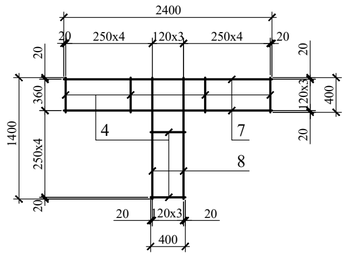

Сетка Сф5

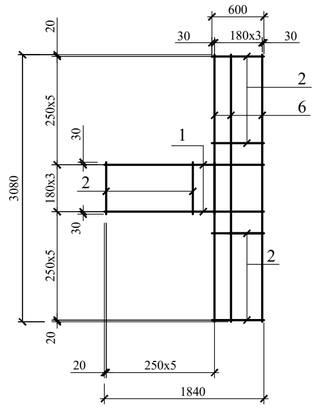

Спецификация изделий

Марка	Поз. дет.	Наименование	Кол.	Масса 1 дет., кг	Масса изделий, кг
Сф 1	1	Ø8 А240 ГОСТ34028-2016 L=1840	8	0,73	8,24
	2	Ø8 А240 ГОСТ34028-2016 L=600	10	0,24	
Сф 2	1	Ø8 А240 ГОСТ34028-2016 L=1840	4	0,73	10,76
	2	Ø8 А240 ГОСТ34028-2016 L=600	10	0,24	
	5	Ø8 А240 ГОСТ34028-2016 L=2900	4	1,16	
	4	Ø8 А240 ГОСТ34028-2016 L=400	5	0,16	
Сф 4	4	Ø8 А240 ГОСТ34028-2016 L=400	12	0,16	8,12
	7	Ø8 А240 ГОСТ34028-2016 L=2400	4	0,95	
	3	Ø8 А240 ГОСТ34028-2016 L=1400	4	0,6	
Сф 5	1	Ø8 А240 ГОСТ34028-2016 L=1840	4	0,73	11,4
	2	Ø8 А240 ГОСТ34028-2016 L=600	15	0,24	
	6	Ø8 А240 ГОСТ34028-2016 L=3080	4	1,22	
Сф 6	4	Ø8 А240 ГОСТ34028-2016 L=400	8	0,16	6,08
	3	Ø8 А240 ГОСТ34028-2016 L=1400	8	0,6	

1. Сварку производить электродами Э 42 по ГОСТ 9467-75*.

Изм.	Кол.уч.	Лист	№док.	Подп.	Дата	171-1-АС		
						Строительство реабилитационного центра на 150мест для детей инвалидов в г. Семей ВКО		
Нач.отд.		Елкеева				Блок Б	Стадия	Лист	Листов
Проверил		Северина					РП	31	
Разработал		Токшараев				Арматурные сетки Сф1, Сф2, Сф4, Сф5, Сф6.	ТОО ПИИ "Семстройпроект"		
Норм.контр.		Северина							

Приямок

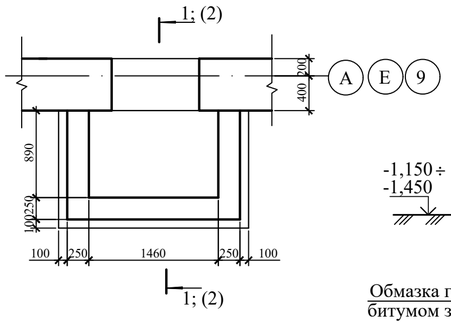

1 - 1

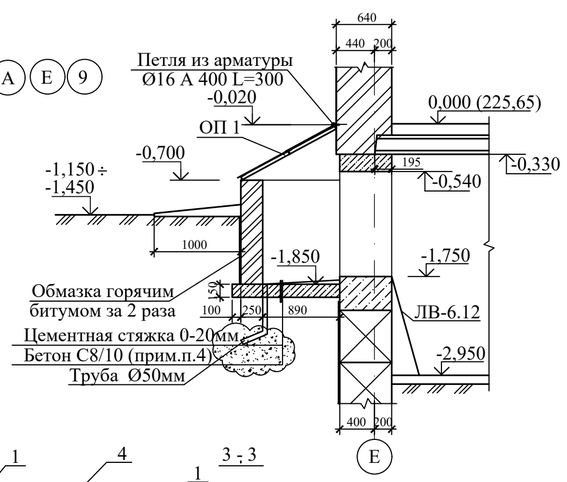

2 - 2

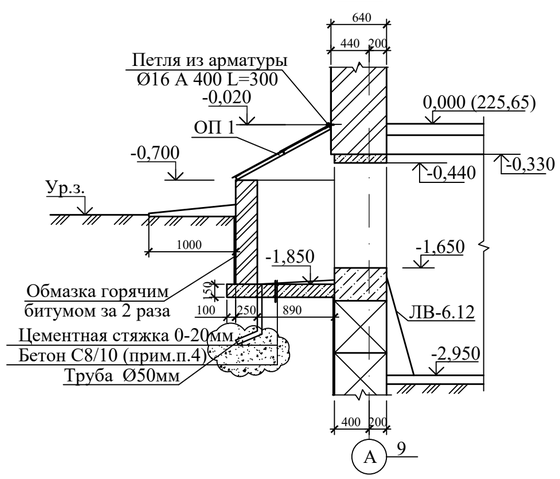

Ограждение
приямка ОП 1

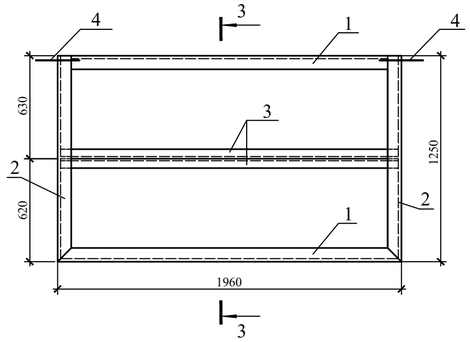

3 - 3

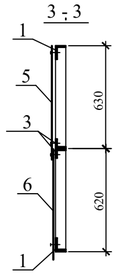

План фундамента большого бассейна

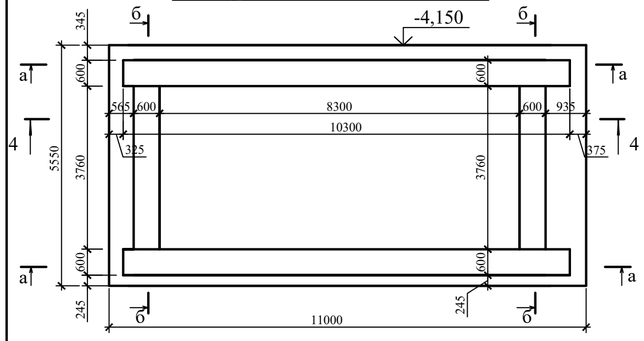

План фундамента малого бассейна

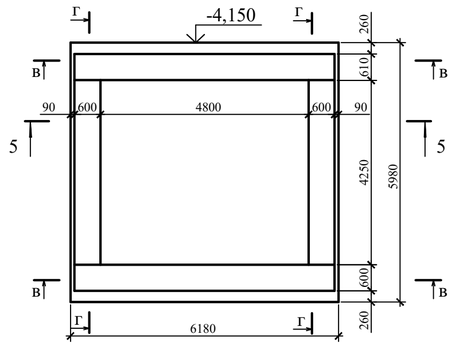

Развертка фундаментов по а-а (шт.2)

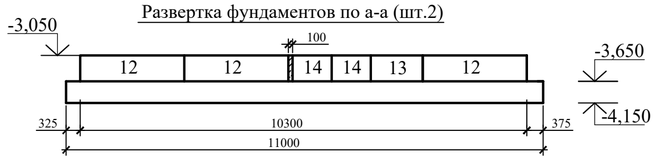

Развертка фундаментов по в-в (шт.2)

Развертка фундаментов по б-б (шт.2)

Развертка фундаментов по г-г (шт.2)

4 - 4

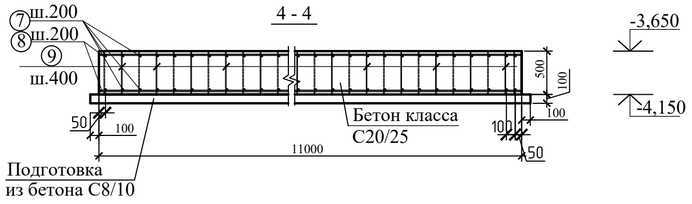

5 - 5

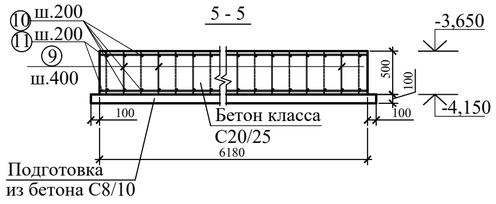

Спецификация элементов приямка и фундаментов бассейнов

Марка поз.	Обозначение	Наименование	Кол. шт.	Масса ед., кг	Примеч.
1	2	3	4	5	6
		Приямок	5		на один приямок
ОП 1	л. АС-32	Ограждение приямка ОП 1	1	31,50	
ЛВ-6.12	Серия 1.100.2-5 вып.1	Стремянка ЛВ-6.12	1	11,71	
		Материалы: Бетон кл.С8/10, $м^3$			$0,40м^3$
		Ограждение приямка ОП 1			
1	ГОСТ 8510-86	∟ 63х40х5 L=1960	2	7,66	15,32
2	То же	∟ 63х40х5 L=1250	2	4,89	9,78
3	ГОСТ 8509-93	∟ 40х5 L=1950	2	5,79	11,58
4	ГОСТ 34028-2016	Ø12А240 L=200	2	0,18	0,36
5		Оцинкованный лист с полимер. покрытием б=0,7мм, $м^2$	1,40	0,77	
6		Полигаль б=10мм, $м^2$	1,40		
	ГОСТ 34028-2016	Петля Ø16 А400 L=300	2	0,474	0,948
		Профиль алюминиевый торцевой б=10мм, м.п	5,20		
		Фундаменты бассейнов			
7	ГОСТ 34028-2016	Ар-ра Ø18А400 L=5530	112	11,06	1238,72
8	то же	Ø18А400 L=10960	56	21,92	1227,52
9	"	Ø12А400 L=480	648	0,43	278,64
10	"	Ø18А400 L=5960	62	11,92	739,04
11	"	Ø18А400 L=6160	60	12,32	739,20
		Материалы:			
		бетон кл.С20/25, F50, W4, $м^3$		$49,00м^3$	на сульфатостойком портландцементе
		бетон кл.С8/10, $м^3$ (подготовка)		$10,4м^3$	
12	ГОСТ 13579-2018	ФБС 24.6.6-т	14	1960	
13	то же	ФБС 12.6.6-т	6	960	
14	"	ФБС 9.6.6-т	8	700	
		Материалы: (монолит. заделки)			
		бетон кл.С8/10, F150, W4, $м^3$		$0,39м^3$	

Ведомость расхода стали на монолитные фундаменты бассейнов, кг

Марка элемента	Изделия арматурные				
	Арматура класса				Всего
	А 400				
	ГОСТ 34028-2016				
	Ø18	Ø12		Итого	
монолитные фундаменты бассейнов	3944,48	278,64		4223,12	4223,12

1. Данный лист смотри совместно с листами АС-9, АС-10.
2. Кирпичные стенки выполнить из керамического кирпича КР-р-по 250х120х88/1,4НФ100/2,0/50 на цементно-песчаном растворе М-50.
3. Стенки приямка облицевать плиткой "Керамогранит".
4. В основании бетонной подготовки приямков предусмотреть послойно утрамбованную подушку из песчано-гравийной смеси толщиной 50см размером 1,5 х 2,6м.

Изм.	Кол.уч.	Лист	№док.	Подп.	Дата	100-1-АС		
						Строительство реабилитационного центра на 150мест для инвалидов в г. Семей ВКО. Корректировка.		
Нач.отд.		Елкеева				Блок Б	Стадия	Лист	Листов
Проверил		Бычкова					РП	32	
Разработал		Еранцева				Приямок. План. Разрез. Фундаменты бассейнов.	ТОО ПИИ "Семстройпроект"	
Н.контр.		Бычкова						

Взам.инв.N | Подпись и дата | Инв.N подл.

План ванны большого бассейна

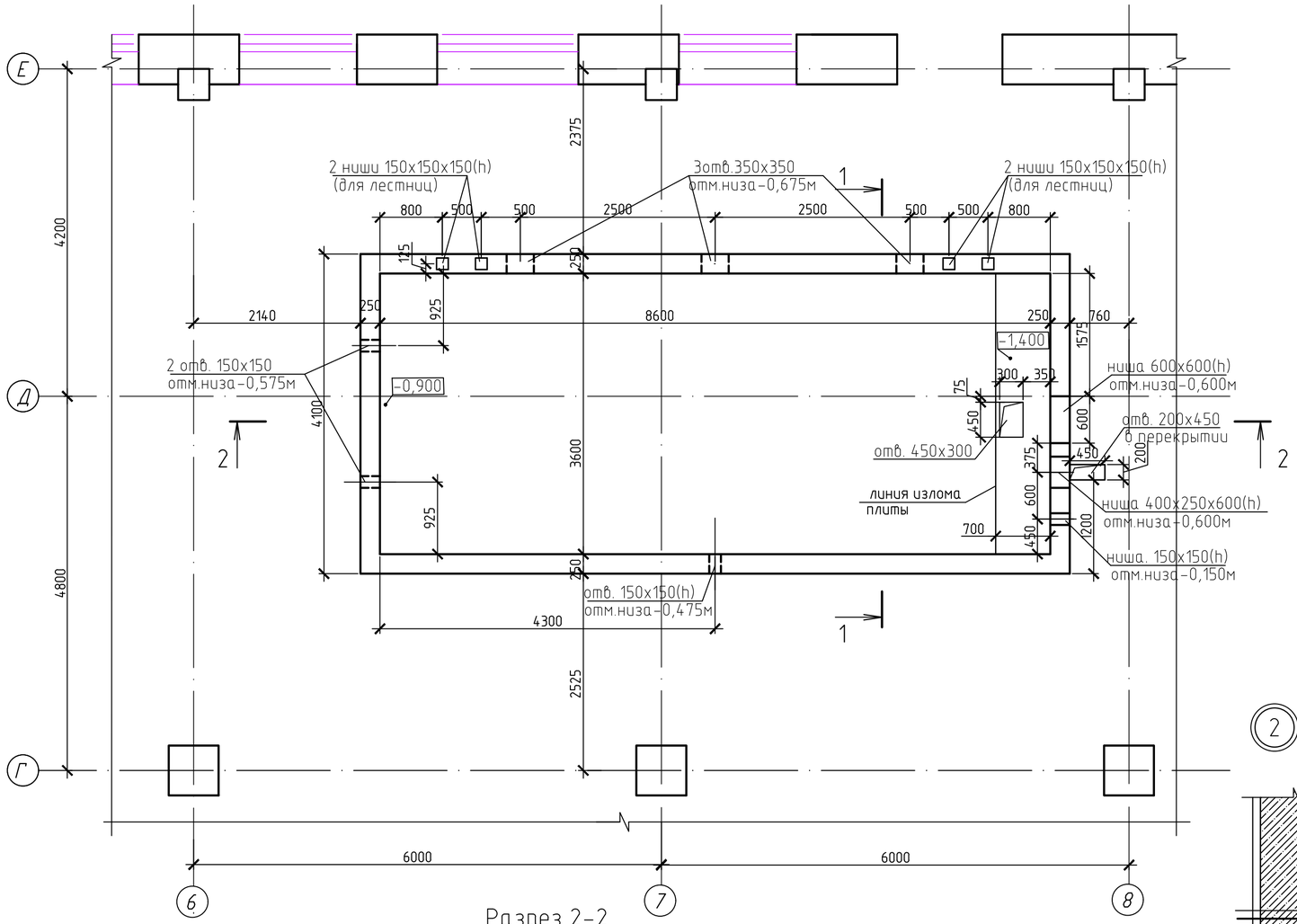

Разрез 1-1

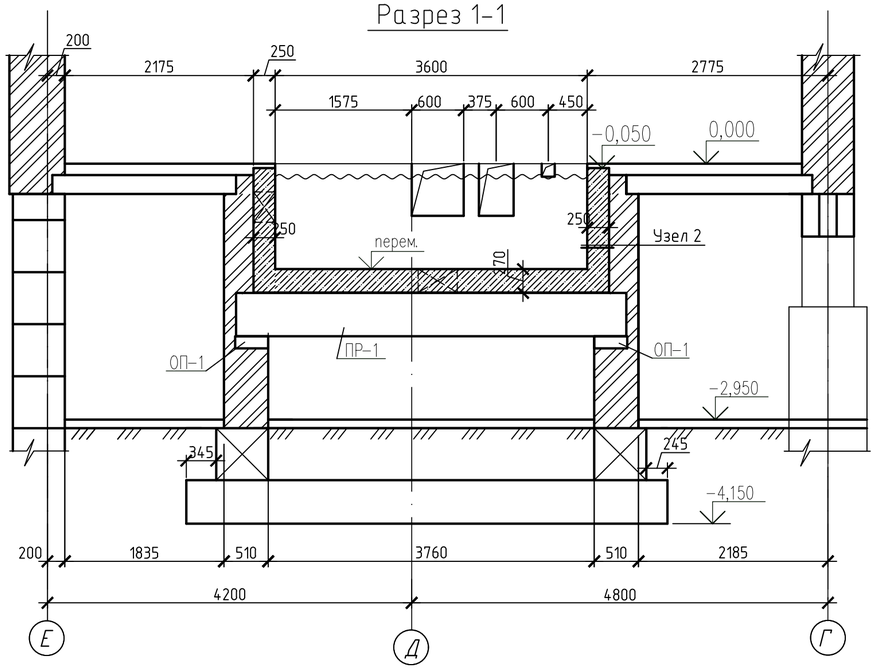

Спецификация на большой бассейн

Поз.	Обозначение	Наименование	Кол. шт.	Масса кг.	Примеч.
		Ж/Б Прогоны			
ПР-1	Серия 1.225-2 в.11	ПРГ 45-2,5-4т	15	1040	
ОП-1	то же	ОП 6-4Т	10	140	
	ГОСТ 6727-80	Сетка 100/100/3/3Врl , м2 (для торкретирования)	32,55	1,12	36,52кг
		Бетон на ванну бассейна			
	ГОСТ 4795-68	Бетон гидротехнический кл. С20/25(300), W6	13,50		м3
	ГОСТ 4795-68	Бетон гидротехнический мелкозернистый и торкретбетон кл. С20/25(300), W6	3,00		м3

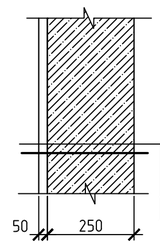

Отделку смотри раздел ТХ. В.1 -50
Железобетонная стенка ванны - 250

Разрез 2-2

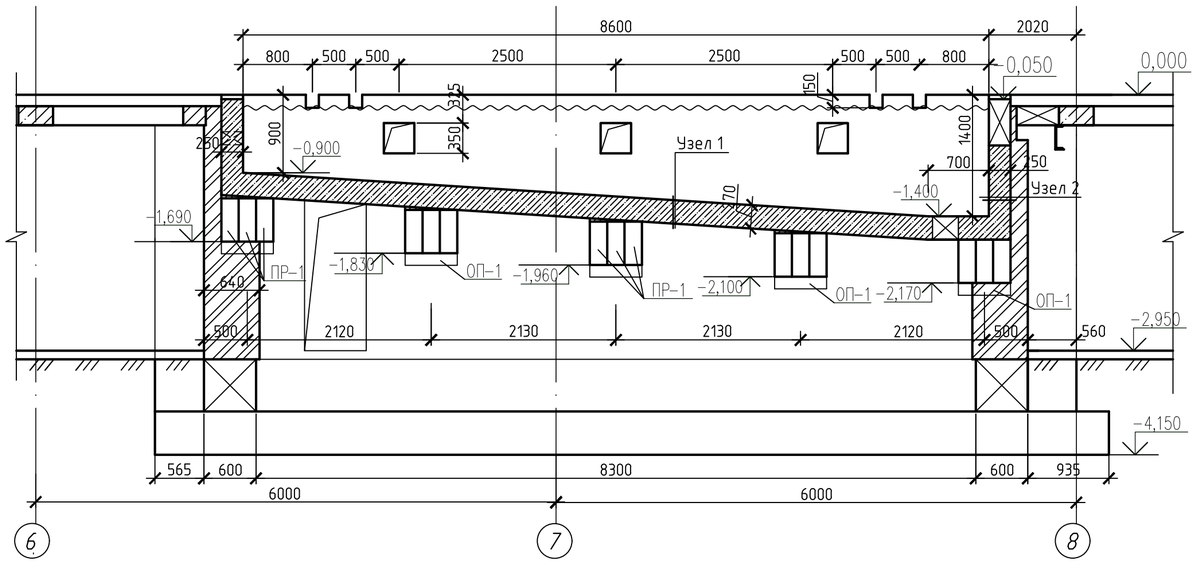

1. Ванна бассейна разработана согласно технологического задания на проектирование по разделу ТХ.В.1 л.9
2 При бетонировании ванны, выполнение технологических отверстий для инженерных сетей смотреть совместно с разделом ТХ.В.1.
3. Размеры ванны даны без отделочного слоя.
4. До устройства гидроизоляции железобетонную чашу ванны тщательно обследовать и все обнаруженные раковины тщательно расчистить и заторкретировать бетоном кл.С25/30 на расширяющем цементе. Железобетонную чашу испытать на водонепроницаемость пробной заливкой воды.
5. Оклеечную гидроизоляцию наклеивать на ровную огрунтованную поверхность.
6. Бетонирование бассейнов вести непрерывно в соответствии с требованиями СП РК 5.03-102-2013, СП РК 5.03-107-2013.
7. В местах опирания прогонов стены армировать под опорной подушкой на высоту 300мм, сетками из проволоки Ø4Врl с ячейками 50х50 (в каждом ряду). Расход проволоки - 49,50кг.
8. Стены под прогоны выполнить из керамического кирпича КР-р-по 250х120х88/1,4НФ/ 100/2,0/25/ГОСТ 530-2012.
9. Прогоны ПРГ 45-2,5-4т, ПРГ 50-2,5-4т выполнять в опалубке и с армированием аналогично прогонов ПРГ 60-2,5-4т по серии 1.225-2 в.11.
10. Армирование бассейна смотри на листах АС-34,35.

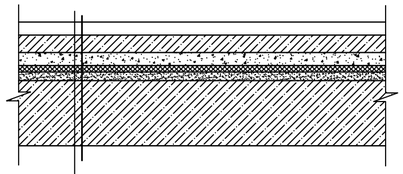

Отделку смотри раздел ТХ. В.1 -50
Защитный слой торкретбетона С20/25 по сетке 100/100/3/3 Врl -40
Защитный слой бетона С20/25 на мелкозернистом заполнителе -40
Оклеечная битумная гидроизоляция-3слоя-20
Цементная выравнивающая стяжка -20
Железобетонная плита днища ванны -150

Изм.	Кол.уч	Лист	№док.	Подп.	Дата	100-1-АС		
						Строительство реабилитационного центра на 150мест для инвалидов в г. Семей ВКО. Корректировка		
Нач.отд.	Елкеева					Блок Б	Стадия: РП	Лист: 33 / Листов:
Проверил	Бычкова							
Разработ.	Северина					План ванны большого бассейна. Разрезы 1-1,2-2. Узлы.	ТОО ПИИ "Семстройпроект"	
Н.контроль	Бычкова							

Разрез 2-2 Армирование

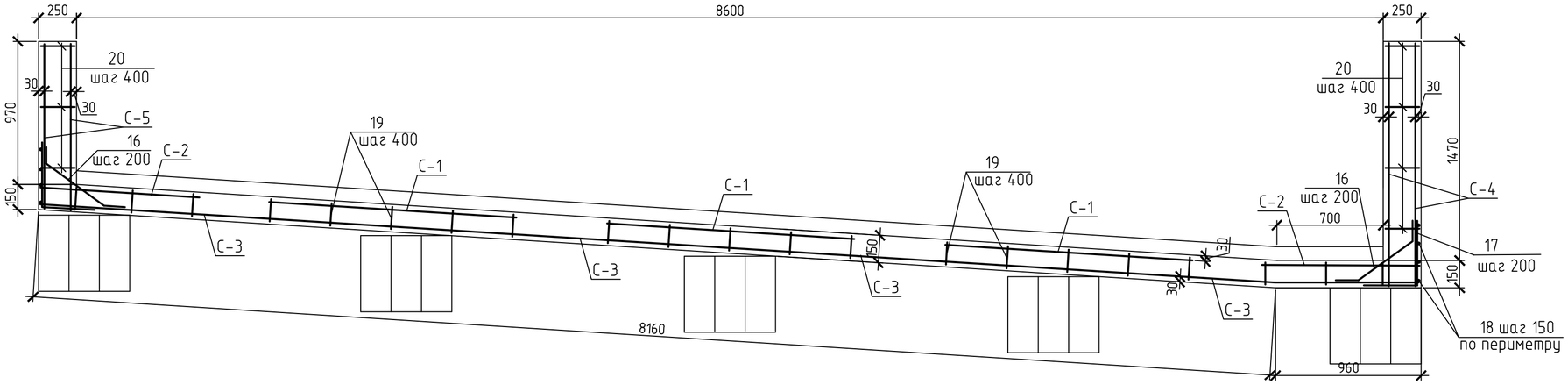

Ведомость деталей

Поз.	Эскиз
1	2
16	⌀12А 400 L=1310
17	⌀8 А 240 L=1100
19	⌀8 А 240 L=200
20	⌀8 А 240 L=300

Разрез 1-1 Армирование

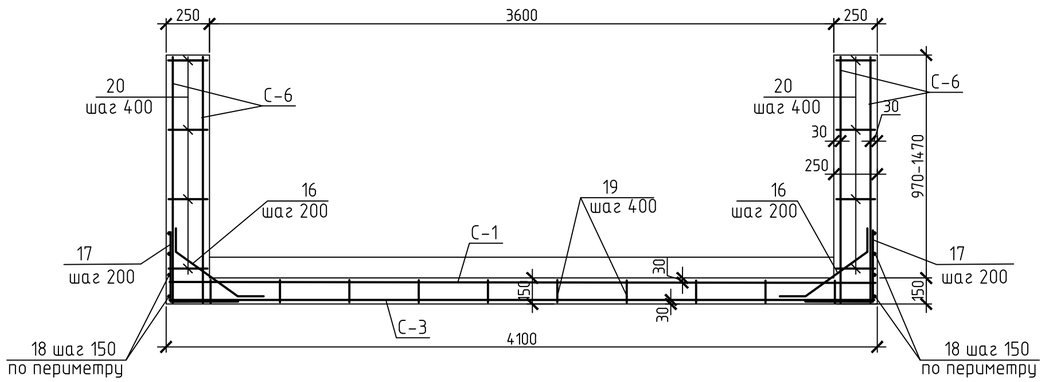

План нижних сеток ванны большого бассейна

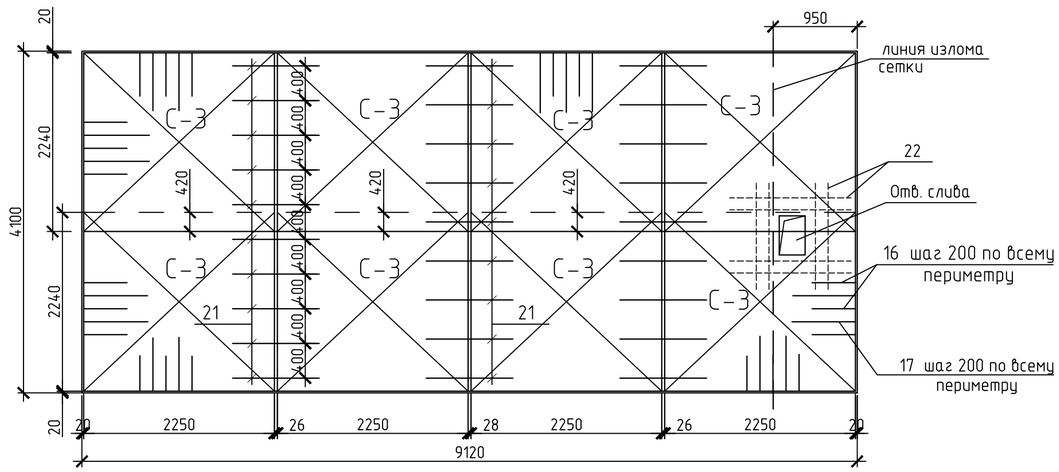

План верхних сеток ванны большого бассейна

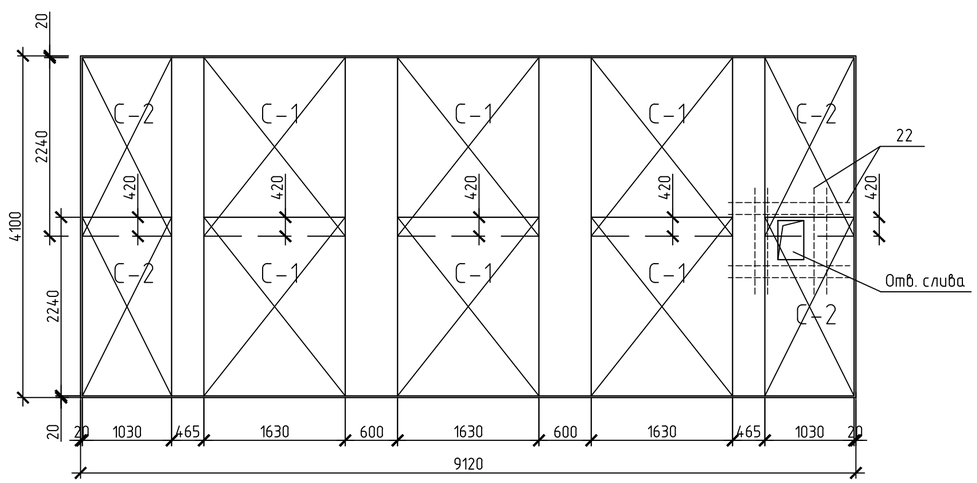

1. Арматурные сетки в местах расположения отверстий и ниш обрезать по месту.
Выпуски арматуры в отверстия и ниши оставить не менее чем на 50мм для дальнейшей заделки.
2. Данный лист смотри с листами АС-33, 35.
3. Позиция 18 соединяет позиции 16,17 по периметру бассейна.
3. Отверстия 350х350 и более обрамить арматурой поз.22.
4. Арматурные сетки изготавливать с помощью контактно-точечной электросварки.
5. Сварку производить электродами Э 42.
6. Спецификацию армирования ванны большого бассейна смотри на л.АС-35.

						100-1-АС			
						Строительство реабилитационного центра на 150мест для инвалидов в г. Семей ВКО. Корректировка			
Изм.	Кол.уч	Лист	№док.	Подп.	Дата				
						Блок Б	Стадия	Лист	Листов
Нач.отд.		Елкеева					РП	34	
Проверил		Бычкова							
Разработ.		Северина				Армирование ванны большого бассейна. Разрезы 1-1,2-2. Планы раскладки сеток.	ТОО ПИИ "Семстройпроект"		
Н.контроль		Бычкова							

Сетка С-1, С-2

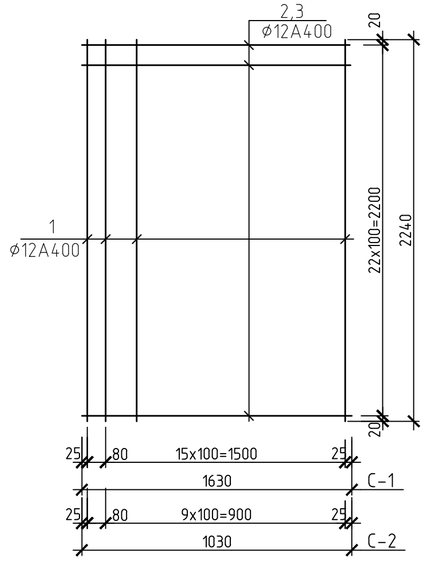

Сетка С-3

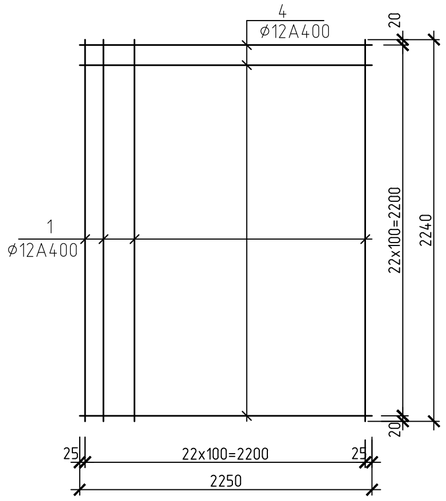

Сетка С-4, С-5

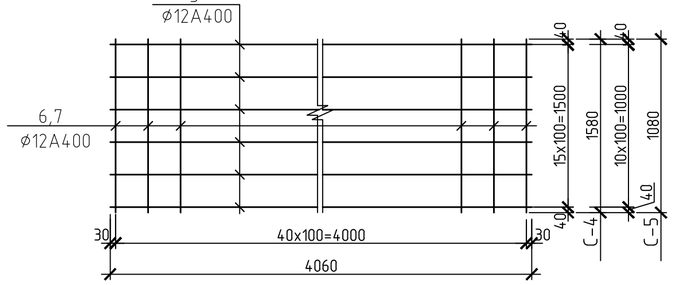

Сетка С-6

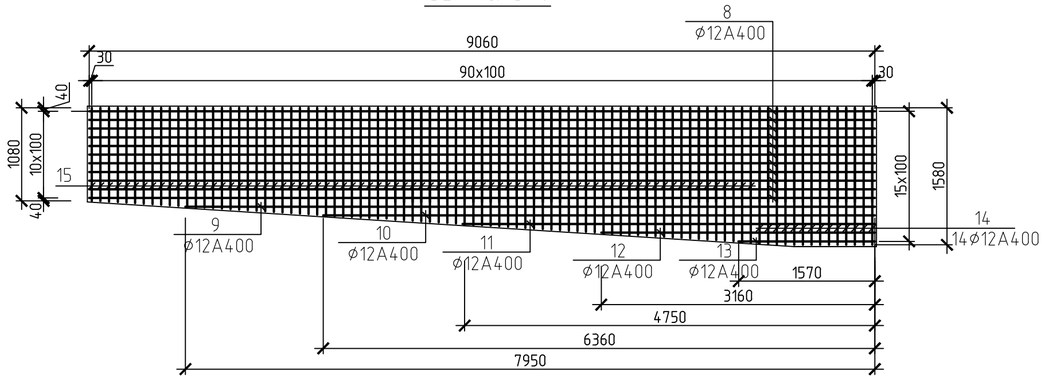

Спецификация элементов армирования ванны большого бассейна

Марка поз.	Обозначение	Наименование	Кол.	Масса ед.кг	Приме-чание
1	2	3	4	5	6
		Сетка С-1	6	67,18	403,08кг
1	ГОСТ 34028-2016	⌀12 А 400 L=2240	17	1,99	
2	то же "	⌀12 А 400 L=1630	23	1,45	
		Сетка С-2	4	43,05	172,2кг
1	ГОСТ 34028-2016	⌀12 А 400 L=2240	11	1,99	
3	то же "	⌀12 А 400 L=1030	23	0,92	
		Сетка С-3	8	91,77	734,16кг
1	ГОСТ 34028-2016	⌀12 А 400 L=2240	23	1,99	
4	то же "	⌀12 А 400 L=2250	23	2,0	
		Сетка С-4	2	115,57	231,14кг
5	ГОСТ 34028-2016	⌀12 А 400 L=4060	16	3,61	
6	то же "	⌀12 А 400 L=1580	41	1,41	
		Сетка С-5	2	79,07	158,14кг
5	ГОСТ 34028-2016	⌀12 А 400 L=4060	11	3,61	
7	то же "	⌀12 А 400 L=1080	41	0,96	
		Сетка С-6	4	219,38	877,52кг
8	ГОСТ 34028-2016	⌀12 А 400 L=9060	11	8,05	
9	то же "	⌀12 А 400 L=7950	1	7,06	
10	то же "	⌀12 А 400 L=6360	1	5,65	
11	то же "	⌀12 А 400 L=4750	1	4,22	
12	то же "	⌀12 А 400 L=3160	1	2,81	
13	то же "	⌀12 А 400 L=1570	1	1,40	
14	то же "	⌀12 А 400 L=1580	14	1,40	
15	то же "	⌀12 А 400 L=1550-1080	77	1,38/0,96	
		Отдельные стержни			
16	ГОСТ 34028-2016	⌀12 А 400 L=1310	134	1,17	156,78кг
17	то же "	⌀8 А 240 L=1100	134	0,44	58,96кг
18	то же "	⌀8 А 240 Lобщ.=110,9м.п	-	0,395	43,81кг
19	то же "	⌀8 А 240 L=200	210	0,08	16,8кг
20	то же "	⌀8 А 240 L=300	253	0,12	30,36кг
21	то же "	⌀8 А 240 L=1000	30	0,395	11,85кг
22	то же "	⌀10 А 400 L=1400	96	0,87	83,52кг

Ведомость расхода стали на элемент, кг

Марка элемента	Изделия арматурные					
	Арматура класса					Всего
	А 240		А 400			
	ГОСТ 34028-2016					
	⌀18	итого	⌀10	⌀12	итого	
Ванна большого бассейна	161,78	161,78	83,52	2733,02	2816,54	2978,32

1. Данный лист смотри с листами АС-33,34.
2. Арматурные сетки изготавливать с помощью контактно-точечной электросварки.
3. Сварку производить электродами Э 42.

Изм.	Кол.уч	Лист	№док.	Подп.	Дата	100-1-АС			
						Строительство реабилитационного центра на 150мест для инвалидов в г. Семей ВКО. Корректировка			
Нач.отд.		Елкеева				Блок Б	Стадия	Лист	Листов
Проверил		Бычкова					РП	35	
Разработ.		Северина				Армирование ванны большого бассейна Сетки С-1 - С-6. Спецификация.	ТОО ПИИ "Семстройпроект"		
Н.контроль		Бычкова							

План ванны малого бассейна

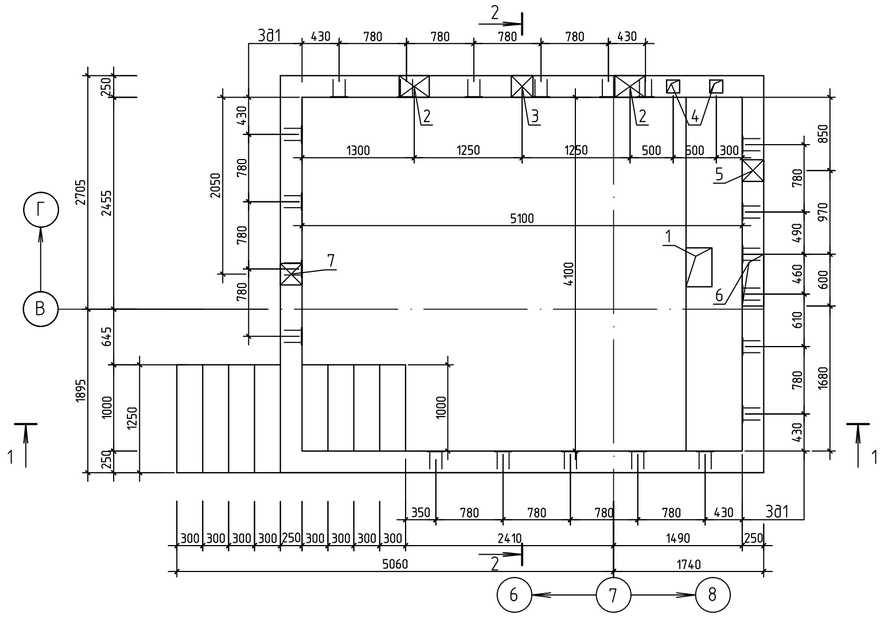

Разрез 2 – 2

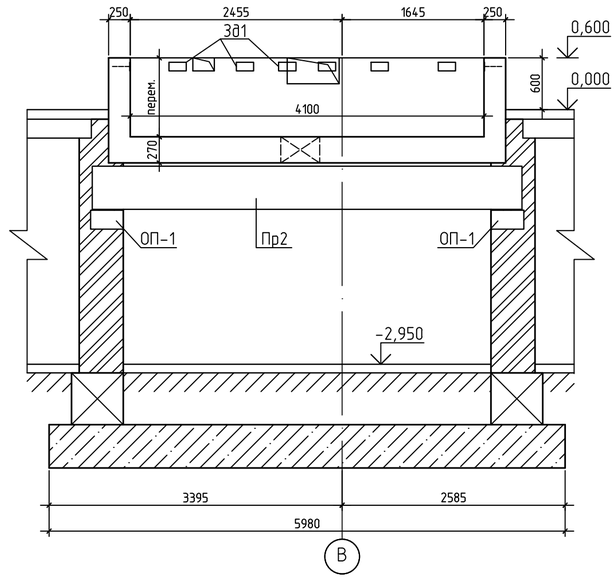

Разрез 1 – 1

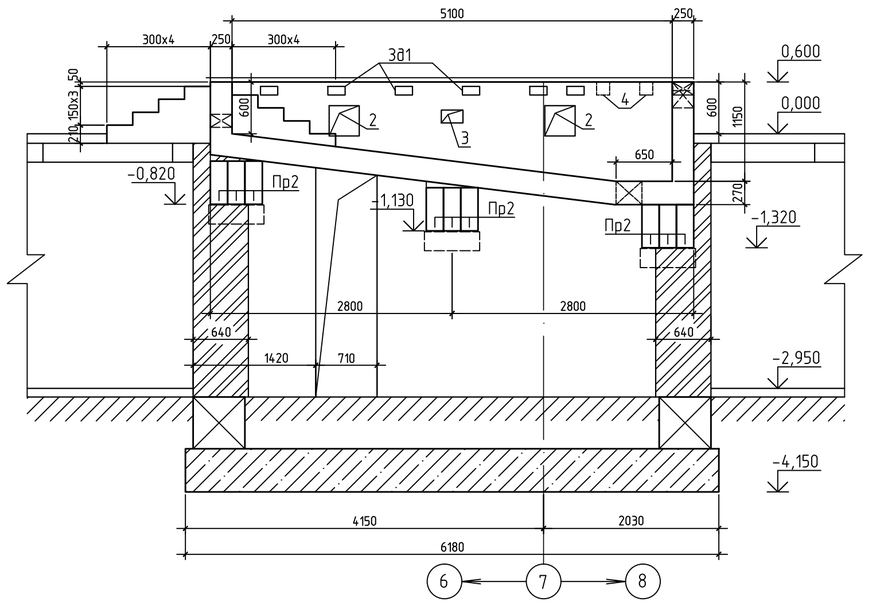

Таблица отверстий

Тип отв.	Размеры ВхН, мм	Отметка низа отв.	Назначение
1	450x300		отв. донного слива
2	350x350	-0,025	отв. подводного светильника
3	250x150	0,125	отв. форсунки пылесоса
4	150x150x150	0,450	ниша для крепления стрем.
5	300x150	0,450	отв. форсунки заполнения
6	600x300	0,300	отверстие скиммера
7	250x150	0,075	отв. бортовой форсунки

Зд 1

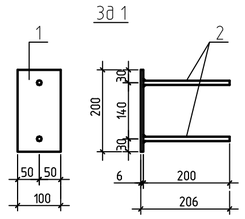

Спецификация на малый бассейн

Марка поз.	Обозначение	Наименование	Кол. шт.	Масса кг	Примеч.
Пр2	Серия 1.225-2 в.11	ПРГ 50-2,5-4т	9	1155	
ОП-1	то же	ОП 6-4Т	6	140	
ЗД 1		Закладной элемент ЗД-1	21	1,19	
	ГОСТ 6727-80*	ФЗ Вр I Lобщ.=429,5		23,63	сетка в слое торкрета
	ГОСТ 4795-68	Бетон гидротехнический кл. С20/25(300), W6	9,99		м3
	то же	Бетон гидротехнический на мелкозернистом заполнителе кл. С20/25(300), W6	1,7		м3
		Закладной элемент ЗД-1		1,19	
1	ГОСТ 103-2006	Полоса -6х100 l=200	1	0,94	
2	ГОСТ 34028-2016	Арматура Ф10 А 400 l=200	2	0,123	

1. Ванна бассейна разработана согласно технологического задания на проектирование по разделу ТХ.В.1 л.9
2. При бетонировании ванны все технологические отверстия для инженерных сетей смотреть совместно с разделом ТХ.В.1.
3. Размеры ванны даны без отделочного слоя.
4. Данный лист смотри с листами АС-37,37-1.
5. До устройства гидроизоляции железобетонную чашу ванны тщательно обследовать и все обнаруженные раковины тщательно расчистить и заторкретировать бетоном кл.С25/30 на расширяющем цементе. Железобетонную чашу испытать на водонепроницаемость пробной заливкой воды.
6. Оклеечную гидроизоляцию наклеивать на ровную огрунтованную поверхность.
7. Бетонирование бассейнов вести непрерывно в соответствии с требованиями СП РК 5.03-102-2013, СП РК 5.03-107-2013.
8. Металлические закладные детали установить в опалубку перед бетонированием, для предохранения закладных деталей от смещения они должны быть приварены к горизонтальной и вертикальной арматуре.
9. В местах опирания прогонов стены армировать под опорной подушкой на высоту 300мм, сетками из проволоки Ф4ВрI с ячейками 50х50 (в каждом ряду). Расход проволоки - 52,30кг.
10. Стены под прогоны выполнить из керамического кирпича КР-р-по 250х120х88/1,4НФ/100/2,0/25/ГОСТ 530-2012.
11. Прогоны ПРГ 50-2,5-4т выполнять в опалубке и с армированием аналогично прогонов ПРГ 60-2,5-4т по серии 1.225-2 в.11.
12. Узлы стен и днища ванны см. лист АС-33(аналогично большому бассейну).
13. Все отверстия обрамить арматурой Ф10А400(поз.8 л.АС-37,37-1) по 2шт. с каждой стороны.

Изм.	Кол.	Лист	Nдок.	Подпись	Дата	100-1-АС		
						Строительство реабилитационного центра на 150 мест для инвалидов в г.Семей ВКО. Корректировка.		
Нач.отд.		Елкеева				Блок Б	Стадия	Лист	Листов
Проверил		Северина					РП	36	
Выполнил		Проскура				План ванны малого бассейна. Разрезы 1-1, 2-2.	ТОО ПИИ "Семстройпроект"	
Н.контр.		Бычкова						

Разрез 1 – 1
Армирование

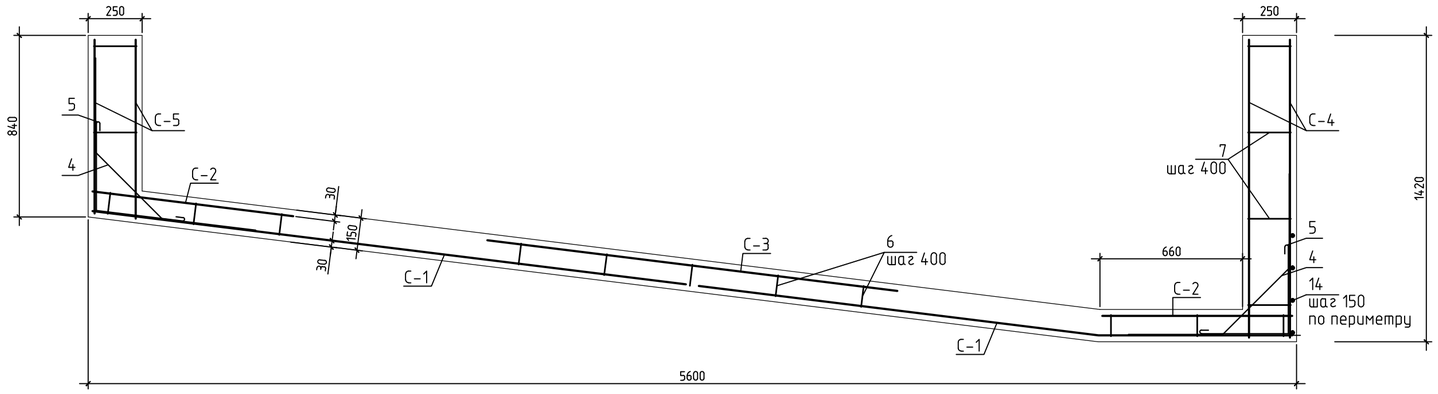

Разрез 2 – 2
Армирование

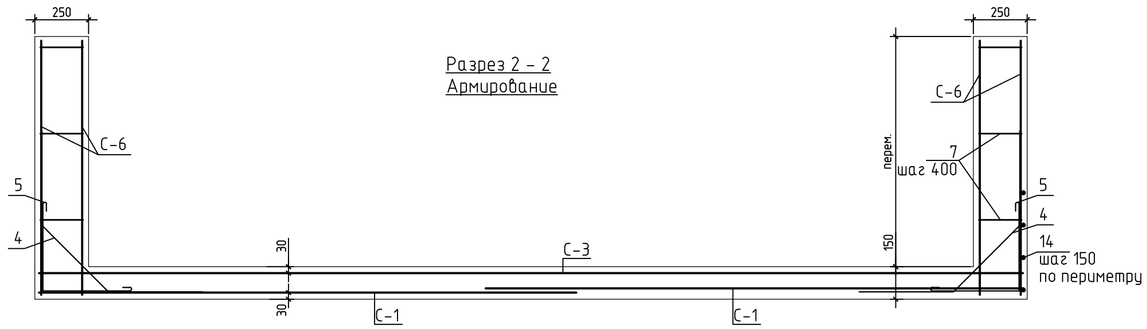

План верхних сеток ванны малого бассейна

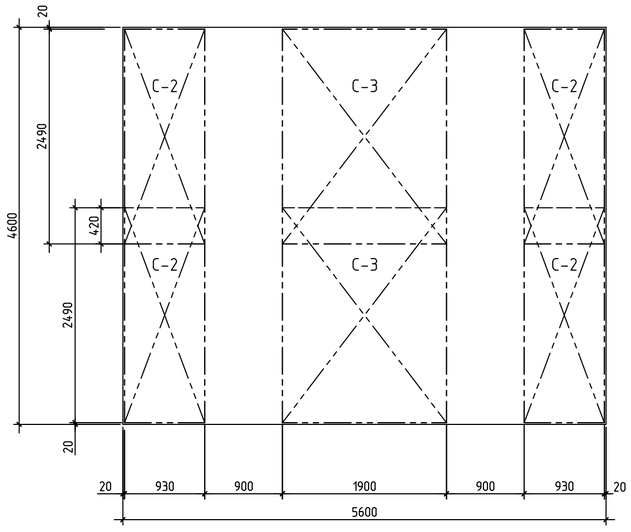

План нижних сеток ванны малого бассейна

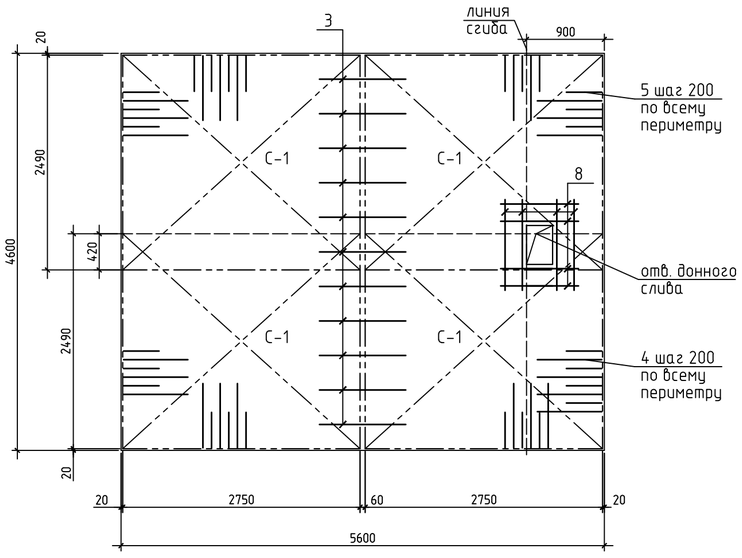

Ведомость деталей

Поз.	Эскиз
1	2
4	⌀12А400 L=1310
5	⌀8А240 L=900
6	⌀8А240 L=200
7	⌀8А240 L=300

1. Арматурные сетки в местах расположения отверстий и ниш обрезать по месту. Выпуски арматуры в отверстия и ниши оставить не менее чем на 50мм для дальнейшей заделки.
2. Данный лист смотри с листами АС-36, 37-1.
3. Позиция 14 соединяет позиции 4,5 по периметру бассейна.
3. Отверстия 350х350 и более обрамить арматурой поз.8.
4. Арматурные сетки изготавливать с помощью контактно-точечной электросварки.
5. Сварку производить электродами Э 42.
6. Спецификацию армирования ванны малого бассейна смотри на л.АС-37-1.

Изм.	Кол.	Лист	Nдок.	Подпись	Дата	100-1-АС		
						Строительство реабилитационного центра на 150 мест для инвалидов в г.Семей ВКО. Корректировка.		
						Блок Б	Стадия	Лист	Листов
Нач.отд.		Елкеева					РП	37	
Проверил		Северина				Армирование ванны малого бассейна. Разрезы 1-1,2-2. Планы раскладки сеток.	ТОО ПИИ "Семстройпроект"	
Выполнил		Проскура						
Н.контр.		Бычкова						

Сетка С-1

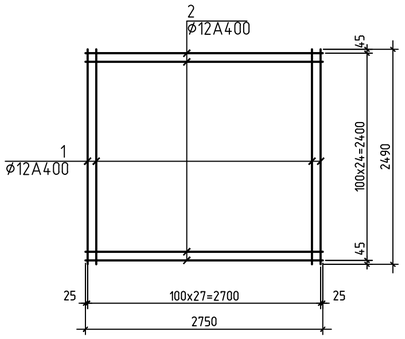

Сетка С-2

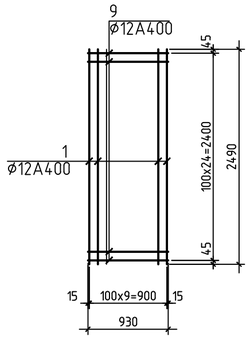

Сетка С-3

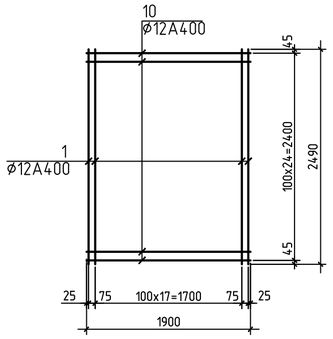

Сетка С-4

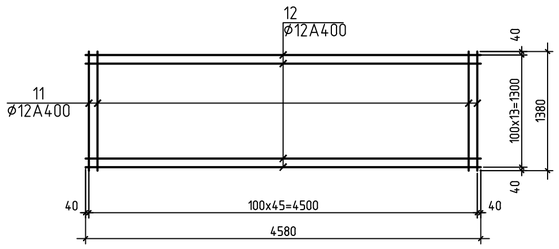

Сетка С-5

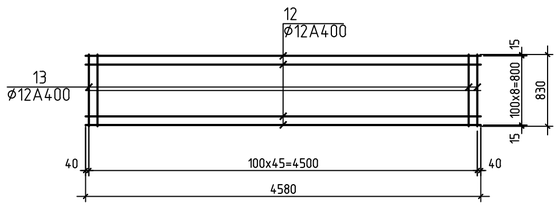

Сетка С-6

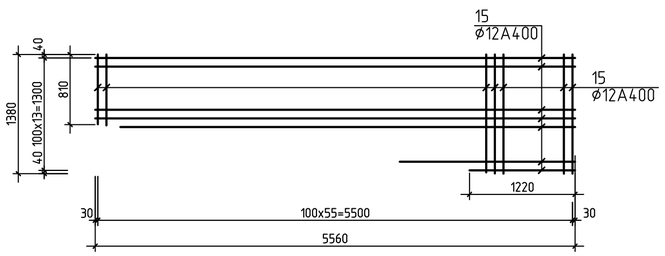

Марка поз.	Обозначение	Наименование	Кол.	Масса ед.кг	Приме-чание
		Сетка С-1	4	124,1	
1	ГОСТ 34028-2016	ø12А400 L=2490	28	2,2	61,6
2	то же	ø12А400 L=2750	25	2,5	62,5
		Сетка С-2	4	42,75	
1	ГОСТ 34028-2016	ø12А400 L=2490	10	2,2	22,0
9	то же	ø12А400 L=930	25	0,83	20,75
		Сетка С-3	2	86,5	
1	ГОСТ 34028-2016	ø12А400 L=2490	20	2,2	44,0
10	то же	ø12А400 L=1900	25	1,7	42,5
		Сетка С-4	2	113,56	
11	ГОСТ 34028-2016	ø12А400 L=1380	46	1,23	56,58
12	то же	ø12А400 L=4580	14	4,07	56,98
		Сетка С-5	2	70,67	
13	ГОСТ 34028-2016	ø12А400 L=830	46	0,74	34,04
12	то же	ø12А400 L=4580	9	4,07	36,63
		Сетка С-6	4	103,16	
15	ГОСТ 34028-2016	ø12А400 Lобщ.,м.п.	119,51	0,888	106,13
		Отдельные стержни			
4	ГОСТ 34028-2016	ø12А400 L=1310	102	1,17	
5	"	ø8А240 L=900	102	0,36	
6	"	ø8А240 L=200	132	0,08	
7	"	ø8А240 L=300	219	0,12	
14	"	ø8А240 Lобщ.,м.п.	185,8	0,395	73,4кг
3	"	ø8А240 L=1000	11	0,395	
8	"	ø10А400 Lобщ.,м.п.	24,1	0,617	14,87кг

1. Данный лист смотри с листами АС-36,37.
2. Арматурные сетки изготавливать с помощью контактно-точечной электросварки.
3. Сварку производить электродами Э 42.

Ведомость расхода стали на элемент, кг

Марка элемента	Изделия арматурные					
	Арматура класса					Всего
	А 240		А 400			
	ГОСТ34028-2016		ГОСТ 34028-2016			
	ø8	Итого	ø10	ø12	Итого	
Ванна малого бассейна	151,31	151,31	14,87	1740,84	1755,71	1907,02

Изм.	Кол.	Лист	Nдок.	Подпись	Дата	100-1-АС		
						Строительство реабилитационного центра на 150 мест для инвалидов в г.Семей ВКО. Корректировка.		
Нач.отд.		Елкеева				Блок Б	Стадия	Лист	Листов
Проверил		Северина					РП	37-1	
Выполнил		Проскура				Сетки ванны малого бассейна. С-1...С-6.	ТОО ПИИ "Семстройпроект"		
Н.контр.		Бычкова							

План перемычек 1 этажа в осях Б-Е

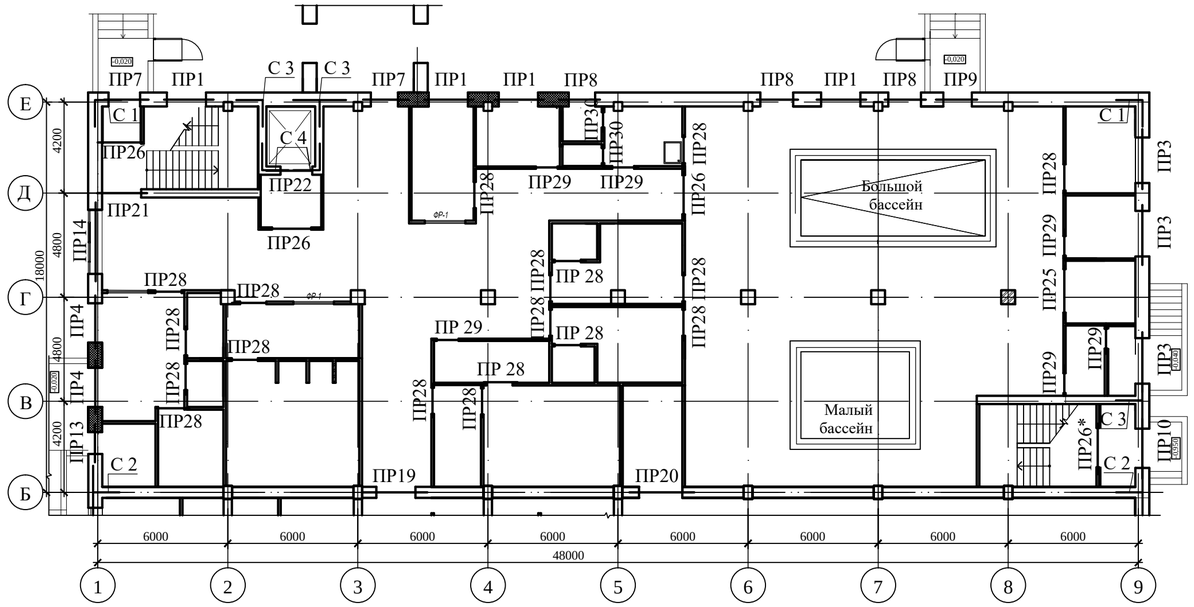

План перемычек 2 этажа в осях Б-Е

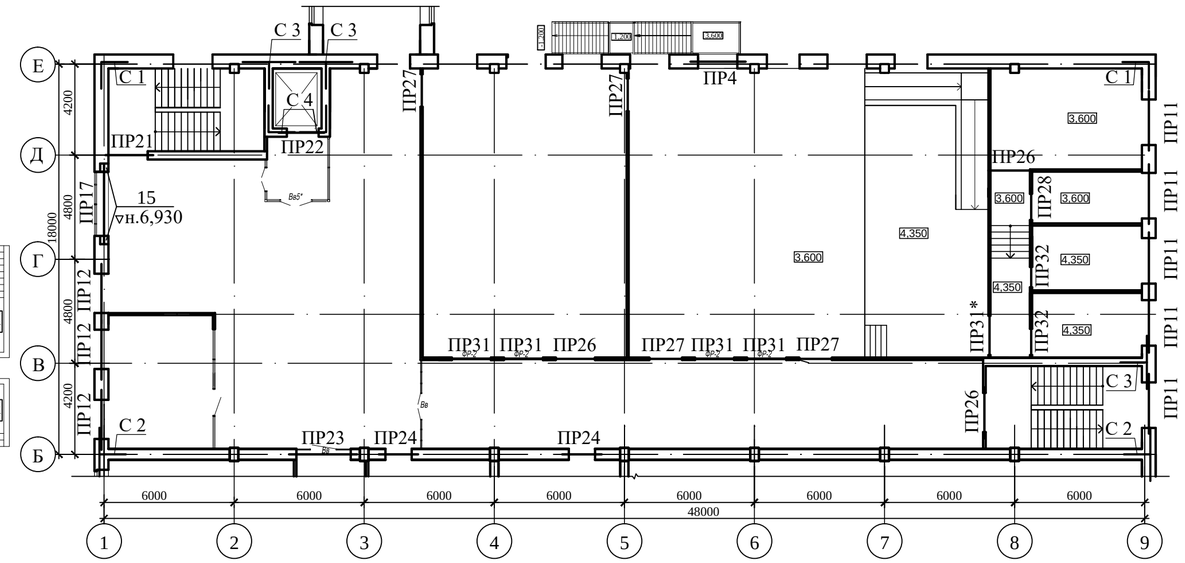

План перемычек 1 этажа в осях А-Б

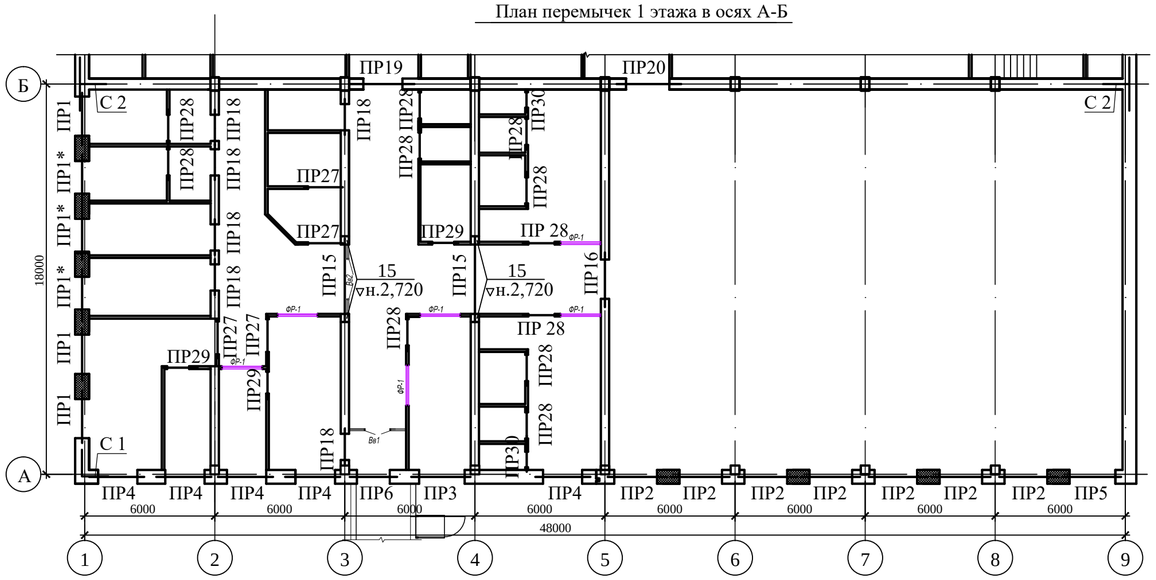

План перемычек 2 этажа в осях А-Б

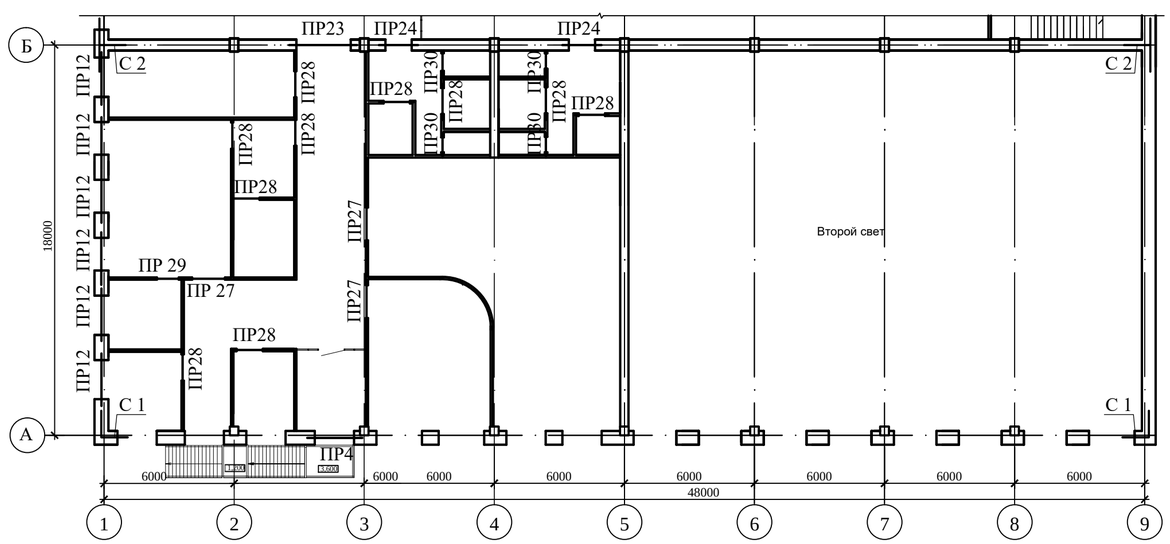

Ситуационная схема

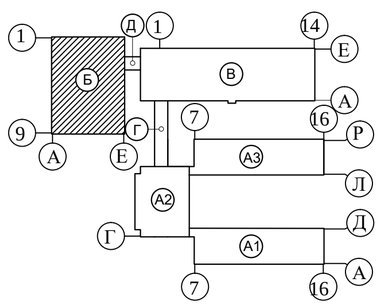

1. Данный лист смотри совместно с листами АС-39, АС-39-1.

						100-1-АС			
Изм.	Кол.уч.	Лист	№док.	Подп.	Дата	Строительство реабилитационного центра на 150 мест для инвалидов в г.Семей ВКО. Корректировка			
Нач.отд.		Елкеева				Блок Б	Стадия	Лист	Листов
Проверил		Бычкова					РП	38	
Разработал		Еранцева				Планы перемычек выше отм.0,000.	ТОО ПИИ "Семстройпроект"		
Н.контр.		Бычкова							

Взам.инв.N | Подпись и дата | Инв.N подл.

Ведомость перемычек

Марка, поз.	Схема сечения
1	2
ПР 1 шт.7 (ПР 1*) шт.3	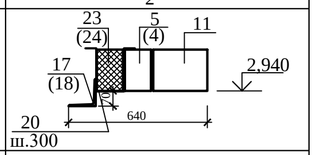
ПР 2 шт.7	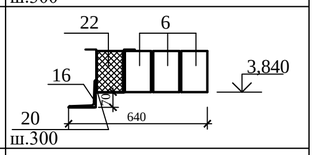
ПР 3 шт.4	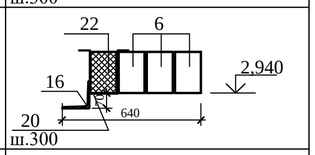
ПР 4 шт.7 шт.2	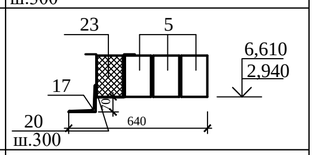
ПР 5 шт.1	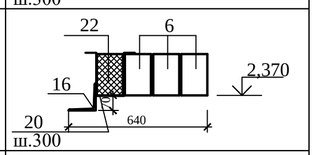
ПР 6 шт.1	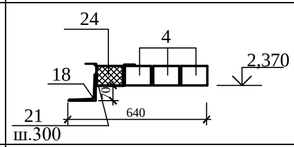
ПР 7 шт.2	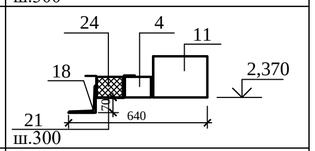
ПР 8 шт.3	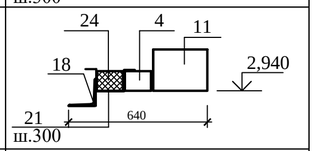
ПР 9 шт.1	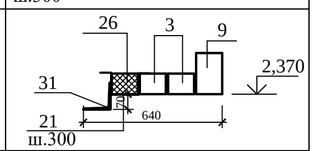
ПР 10 шт.1	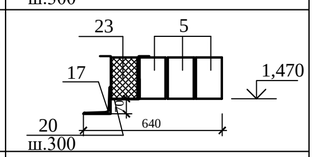
ПР 11 шт.5	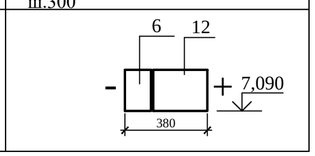

1	2
ПР 12 шт.9	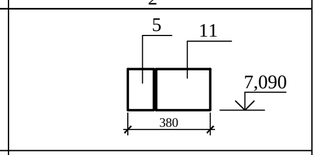
ПР 13 шт.1	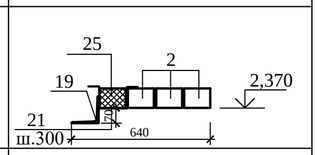
ПР 14 шт.1	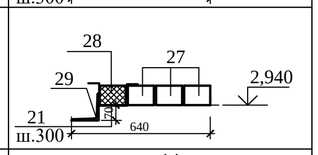
ПР 15 шт.2	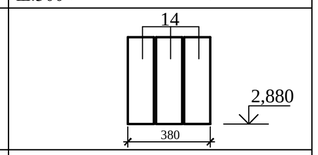
ПР 16 шт.1	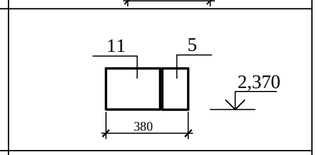
ПР 17 шт.1	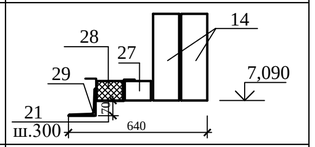
ПР 18 шт.6	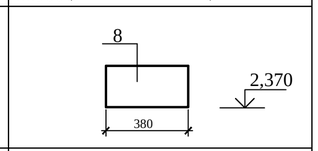
ПР 19 шт.1	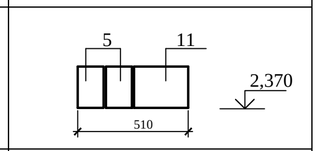
ПР 20 шт.1	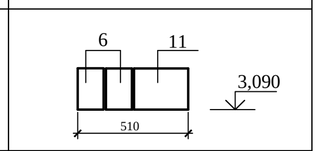
ПР 21 шт.1 шт.1	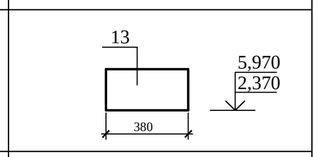
ПР 22 шт.1 шт.1	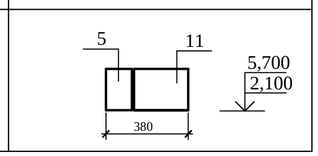

1	2
ПР 23 шт.1	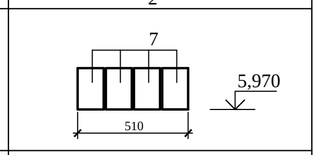
ПР 24 шт.2	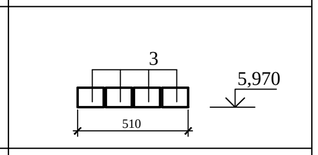
ПР 25 шт.1	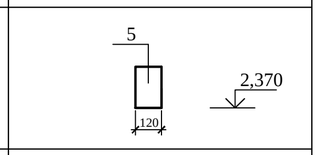
ПР 26* шт.1 ПР 26 шт.3 шт.3	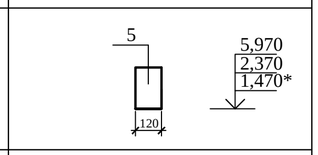
ПР 27 шт.4 шт.7	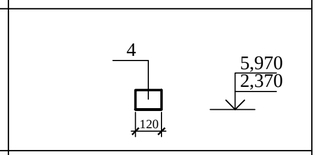
ПР 28 шт.29 шт.11	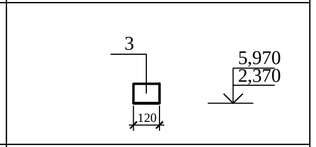
ПР 29 шт.9 шт.1	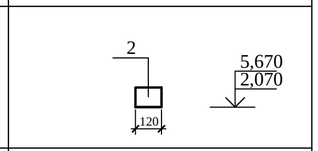
ПР 30 шт.4 шт.4	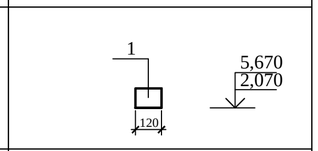
ПР 31 шт.4 ПР 31* шт.1	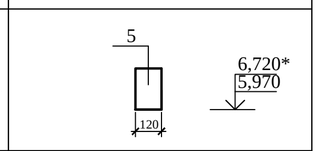
ПР32 шт.2	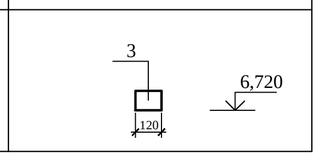

Спецификация элементов перемычек

Марка поз.	Обозначение	Наименование	Количество 1-й этаж	Количество 2-й этаж	Количество Всего	Масса ед.кг	Приме-чание
1	2	3	4	5	6	7	8
		Перемычки железобетонные					
1	серия 1.038.1-1 вып.4	8ПБ10-1	4	4	8	28	
2	то же	8ПБ13-1	12	1	13	35	
3	"	8ПБ16-1	31	21	52	42	
4	"	8ПБ19-3	15	7	22	52	
5	"	9ПБ22-3	40	24	64	125	
6	"	9ПБ25-3	38	5	43	140	
7	"	9ПБ29-4	-	4	4	162	
8	серия 1.038.1-1 вып.5	8ПП16-71	6	-	6	280	
9	серия 1.038.1-1 вып.4	9ПБ18-37	1	-	1	103	
11	то же	10ПБ25-37	19	10	29	292	
12	"	10ПБ27-37	-	5	5	323	
13	серия 1.038.1-1 вып.5	8ПП27-71	1	1	2	491	
27	серия 1.038.1-1 вып.1	3ПБ34-4	3	1	4	222	
		Прогоны					
14	серия 1.225-2 вып.11	ПРГ36.1.4-4т	6	2	8	430	
		Опорные плиты					
15	серия 1.225-2 вып.11	ОП4.4-т	4	2	6	50	
16	ГОСТ 8509-93	Уголок 125х 8 L=2610	12	-	12	40,5	
17	то же	Уголок 125х 8 L=2310	15	2	17	35,8	
18	"	Уголок 125х 8 L=2010	9	-	9	31,2	
19	"	Уголок 125х 8 L=1510	1	-	1	23,4	
29	"	Уголок 125х 8 L=3460	1	1	2	53,6	
31		Уголок 125х 8 L=1810	1	-	1	28,1	
20	ГОСТ 5781-82*	Арматура Ø 6А240 L=630	222	-	222	0,14	
21	то же	Арматура Ø 6А240 L=480	58	11	69	0,11	
		Пенополистирольные плиты					
22	ГОСТ 15588-86	ПСБ-С-50-2350-120х190	12	-	12		
23	то же	ПСБ-С-50-2050-120х190	15	2	17		
24	"	ПСБ-С-50-1750-120х90	9	-	9		
25	"	ПСБ-С-50-1250-120х90	1	-	1		
26	"	ПСБ-С-50-1550-120х90	1	-	1		
28	"	ПСБ-С-50-3200-120х90	1	1	2		

1. Данный лист смотри совместно с листом АС-38.
2. В ведомости перемычек в числителе дано количество для 1-го этажа, в знаменателе для 2-го этажа.

Изм.	Кол.уч.	Лист	№док.	Подп.	Дата	100-1-АС		
						Строительство реабилитационного центра на 150 мест для инвалидов в г.Семей ВКО. Корректировка		
Нач.отд.		Елкеева				Блок Б	Стадия: РП	Лист: 39 / Листов:
Проверил		Бычкова						
Разработал		Еранцева				Ведомость перемычек. Спецификация перемычек.	ТОО ПИИ "Семстройпроект"	
Н.контр.		Бычкова						

Взам.инв.N | Подпись и дата | Инв.N подл.

С 1

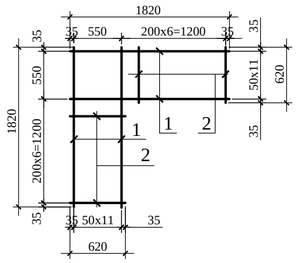

С 2

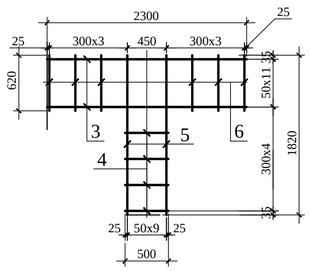

С 3

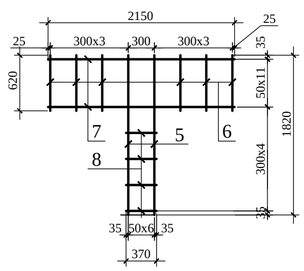

С 4

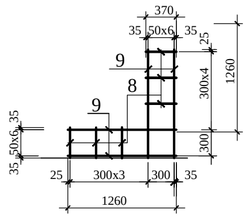

Спецификация элементов армирования стен

Марка, поз.	Обозначение	Наименование	Кол-во	Масса ед.кг	Приме-чание
С 1	данный лист	Сетки С 1	7	7,37	
С 2	то же	С 2	4	4,49	
С 3	"	С 3	6	4,07	
С 4	"	С 4	4	1,60	

Спецификация изделий

Марка	Поз.	Наименование	Кол.	Масса 1 дет., кг	Масса изделий, кг
1	2	3	4	5	6
С 1	1	Ø5 Вр I ГОСТ6727-80* L=1820	24	0,262	7,37
	2	Ø5 Вр I ГОСТ6727-80* L=620	12	0,090	
С 2	5	Ø4 Вр I ГОСТ6727-80* L=1820	7	0,17	4,49
	6	Ø4 Вр I ГОСТ6727-80* L=620	10	0,057	
	3	Ø4 Вр I ГОСТ6727-80* L=2300	12	0,212	
	4	Ø4 Вр I ГОСТ6727-80* L=500	4	0,046	
С 3	5	Ø4 Вр I ГОСТ6727-80* L=1820	7	0,17	4,07
	6	Ø4 Вр I ГОСТ6727-80* L=620	6	0,057	
	7	Ø4 Вр I ГОСТ6727-80* L=2150	12	0,20	
	8	Ø4 Вр I ГОСТ6727-80* L=370	4	0,034	
С 4	8	Ø4 Вр I ГОСТ6727-80* L=370	6	0,034	1,60
	9	Ø4 Вр I ГОСТ6727-80* L=1260	12	0,116	

Ведомость расхода стали на армирование стен, кг

Марка элемента	Изделия арматурные			
	Арматура класса			Всего
	ВрI			
	ГОСТ 6727-80*			
	Ø4	Ø5	Итого	
Армирование стен	48,78	51,59	100,37	100,37

1. Расположение арматурных сеток С1...С4 смотри на листе АС-38.
2. Арматурные сетки С1...С4 укладывать в углах и пересечениях наружных и внутренних стен под плитами перекрытий.

Изм.	Кол.уч.	Лист	№док.	Подп.	Дата	100-1-АС			
						Строительство реабилитационного центра на 150 мест для инвалидов в г.Семей ВКО. Корректировка			
Нач.отд.		Елкеева				Блок Б	Стадия	Лист	Листов
Проверил		Бычкова					РП	39-1	
Разработал		Еранцева				Сетки для армирования стен С1...С3. Спецификация сеток.	ТОО ПИИ "Семстройпроект"		
Н.контр.		Бычкова							

Взам.инв.N | Подпись и дата | Инв.N подл.

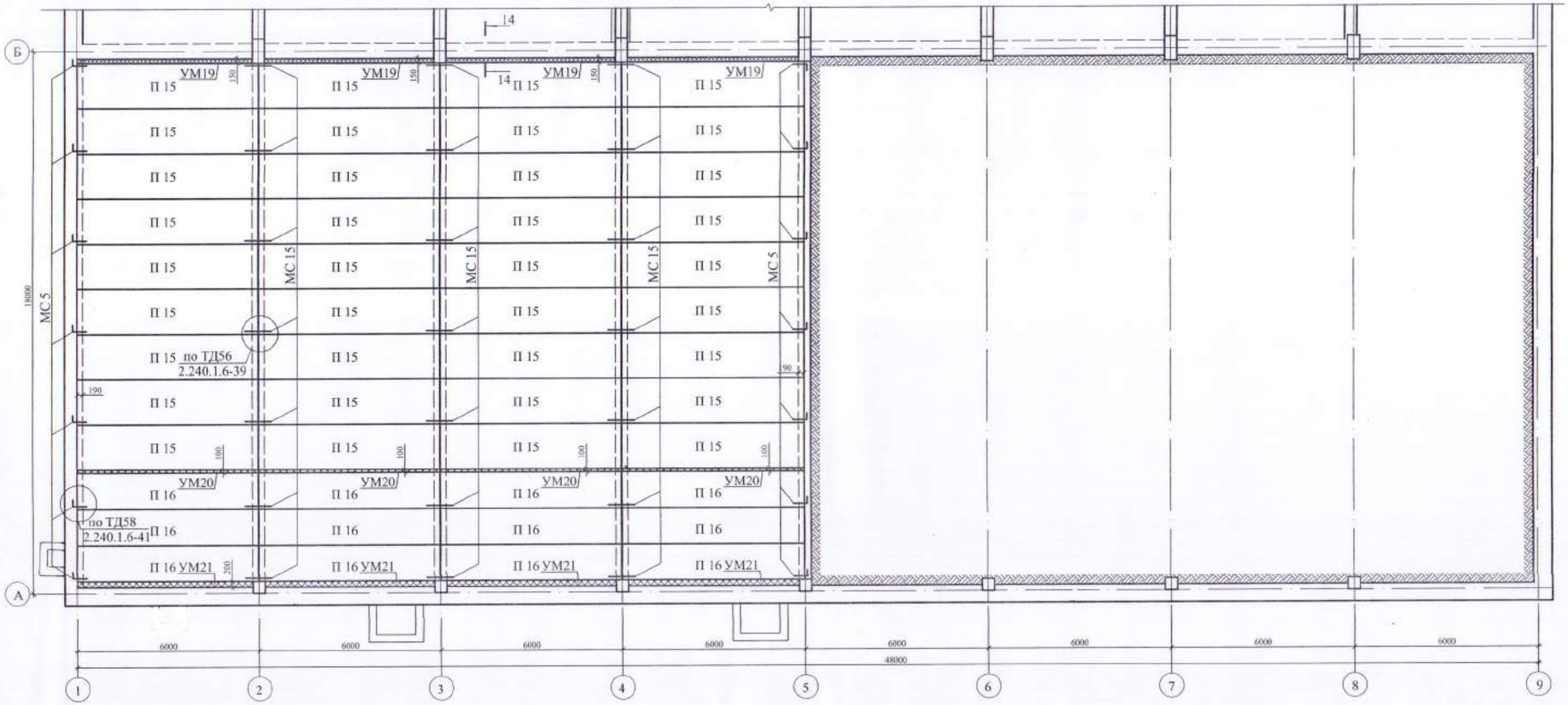

Спецификация элементов перекрытия

Марка поз.	Обозначение	Наименование	Кол.	Масса ед.кг	Приме-чание
1	2	3	4	5	6
		Плиты перекрытия			
П 15	серия WI Tech 2012/kz вып.5	ПБ-2.60.15-8К7	36	2826	
П 16	то же	ПБ-2.60.12-8К7	12	2248	
УМ19	л.АС-47	Монолитный участок УМ19	4		
УМ20	то же	Монолитный участок УМ20	4		
УМ21	"	Монолитный участок УМ21	4		
МС 5	Серия 2.240-1 вып.6	Анкер МС 5	14	0,8	
		Ø12 А ~~III~~ 400 L=300	14	0,27	
МС 15	Серия 2.240-1 вып.6	Анкер МС 15	21	1,154	
		Материалы: Бетон ~~В 15~~ С12/15 м³	-	-	1,67м³

1. Монтаж плит перекрытия выполнять согласно требованиям СНиП РК 5.03-37-2005 и указаниям серии 2.240-1.
2. Плиты покрытий укладывать на очищенную от строительного мусора и выравненную горизонтальную поверхность.
3. Укладку плит вести на цементном растворе М100 толщиной не менее 20мм.
4. Заделку стыков и швов производить бетоном класса В15 на мелком заполнителе после выверки правильности установки элементов конструкций, приемки сварных соединений и выполнения антикоррозийной защиты,а также очистки швов и стыков между плитами от пыли и грязи.
5. Анкеровку выполнять сразу после установки плит на раствор и проверки правильности их положения.
6. По окончании сварки анкеры и закладные детали покрыть цементным раствором.
7. Отверстия ОВ, ВК и ЭЛ для пропуска стояков и кабелей пробить по месту в пределах пустот, не нарушая несущих ребер плит и арматурных каркасов, с последующей заделкой отверстий цементным раствором М 100.
8. Данный лист смотри с листами АС-41,46-48.

Привязан 100-1-АС
Исполнил Еранцева
Проверил Бычкова
Н.контр. Бычкова

Изм.	Кол.уч.	Лист	№док.	Подп.	Дата	171-1-АС		
						Строительство реабилитационного центра на 150мест для детей инвалидов в г. Семей ВКО		
Нач.отд.		Елкеева				Блок Б	Стадия: РП	Лист: 40 / Листов:
Проверил		Северина						
Разработал		Еранцева				План плит перекрытия на отм.-0,330 в осях А-Б.	ТОО ПИИ "Семстройпроект"	

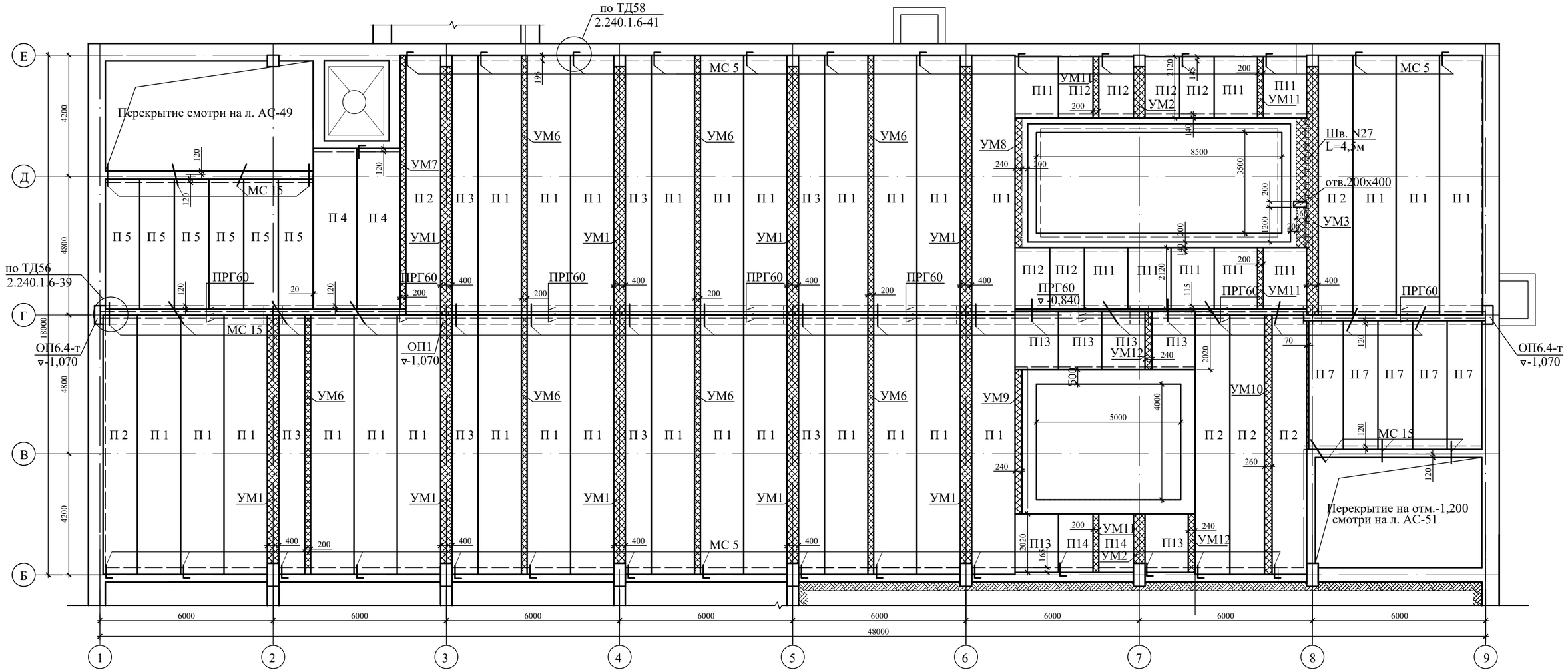

Спецификация элементов перекрытия

Марка поз.	Обозначение	Наименование	Кол.	Масса ед.кг	Приме-чание
1	2	3	4	5	6
		Плиты перекрытия			
П 1	серия WI Tech 2012/kz вып.5	ПБ-2.90.15-8К7	29	4243	
П 2	то же	ПБ-2.90.12-8К7	6	3376	
П 3	"	ПБ-2.90.9-8К7	7	2512	
П 4	"	ПБ-2.60.15-8К7	2	2632	L=5570
П 5	"	ПБ-2.48.12-8К7	6	1692	L=4500
П 7	"	ПБ-2.48.12-8К7	5	1673	L=4450
П 11	"	ПБ-2.30.15-8К7	8	1002	L=2120
П 12	"	ПБ-2.30.12-8К7	6	797	то же
П 13	"	ПБ-2.30.15-8К7	6	954	L=2020
П 14	"	ПБ-2.30.12-8К7	2	760	то же
ПРГ60	Серия 1.225-2 вып.11	Прогоны ПРГ60.2.5-4АтVт	24	1500	
ОП6.4-т	то же	Опорные плиты ОП6.4-т	2	140	
ОП1	л.АС-47	то же ОП1	7	225	
МС 5	Серия 2.240-1 вып.6	Анкер МС 5	36	0,8	
	ГОСТ 34028-2016	Ø12 А 400 L=300	36	0,27	
МС 15	Серия 2.240-1 вып.6	Анкер МС 15	25	1,154	
Шв.N27	ГОСТ8240-97	Швеллер N27 L=4500	1	124,65	
		Материалы: Бетон С12/ 15, $м^3$	-	-	$2,50м^3$

1	2	3	4	5	6
УМ1	л.АС-46	Монолитный участок УМ1	9		
УМ2	то же	Монолитный участок УМ2	2		
УМ3	то же	Монолитный участок УМ3	1		
УМ6	"	Монолитный участок УМ6	7		
УМ7	"	Монолитный участок УМ7	1		
УМ8	"	Монолитный участок УМ8	1		
УМ9	"	Монолитный участок УМ9	1		
УМ10	"	Монолитный участок УМ10	1		
УМ11	"	Монолитный участок УМ11	4		
УМ12	"	Монолитный участок УМ12	2		

1. Общие примечания см. лист АС-40.
2. Данный лист смотри с листами АС-46 ÷ 48.

Изм.	Кол.уч.	Лист	№док.	Подп.	Дата	100-1-АС		
						Строительство реабилитационного центра на 150мест для инвалидов в г. Семей ВКО. Корректировка.		
Нач.отд.		Елкеева				Блок Б	Стадия: РП	Лист: 41 / Листов:
Проверил		Бычкова						
Разработал		Еранцева				План перекрытия на отм.-0,330 в осях Б-Е.	ТОО ПИИ "Семстройпроект"	
Н.контр.		Бычкова						

Взам.инв.N | Подпись и дата | Инв.N подл.

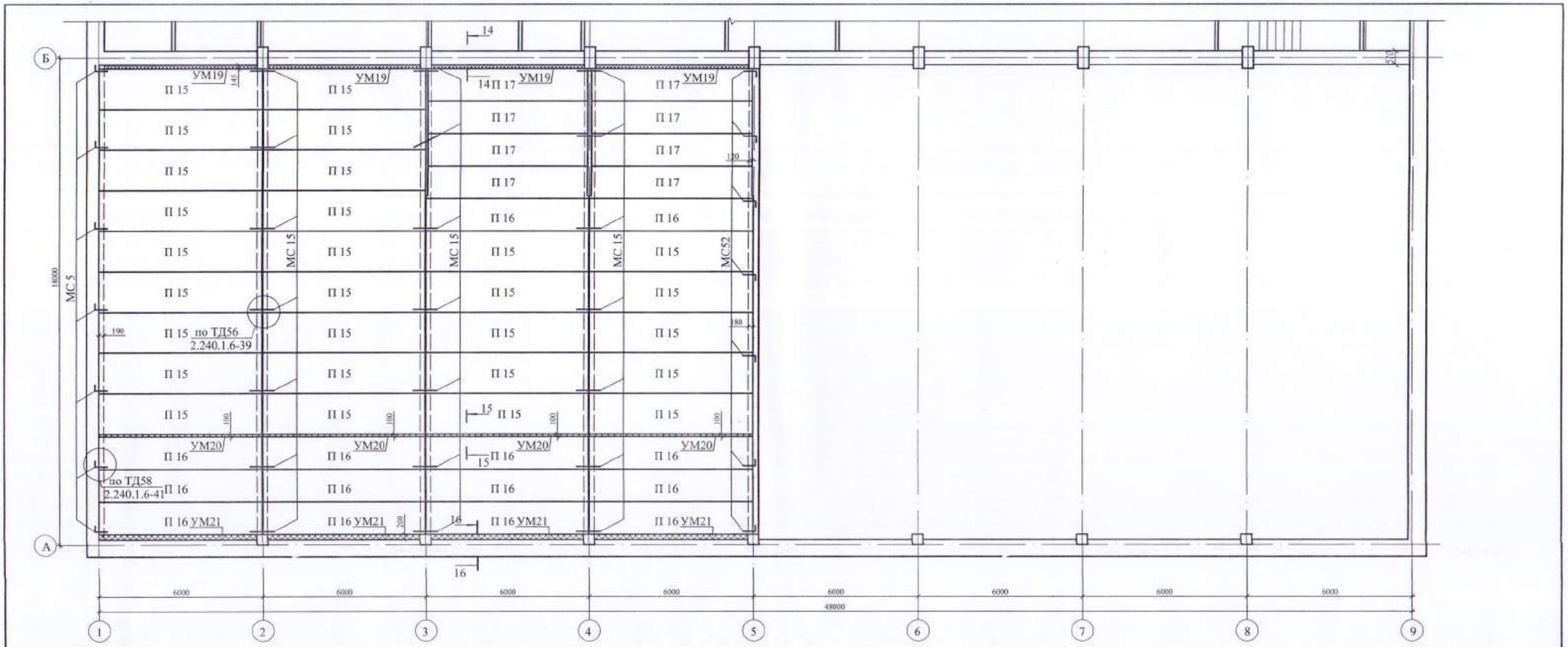

Спецификация элементов перекрытия

Марка поз.	Обозначение	Наименование	Кол.	Масса ед.кг	Приме-чание
1	2	3	4	5	6
		Плиты перекрытия			
П 15	серия WI Tech 2012/kz вып.5	ПБ-2.60.15-8К7	28	2826	
П 16	то же	ПБ-2.60.12-8К7	14	2248	
П 17	"	ПБ-2.60.12-8К7*	8	2248	L=5860
УМ19	л.АС-47	Монолитный участок УМ19	4		
УМ20	то же	Монолитный участок УМ20	4		
УМ21	"	Монолитный участок УМ21	4		
МС 5	Серия 2.240-1 вып.6	Анкер МС 5	14	0,8	
	ГОСТ 34028-2016	Ø12 А ~~III~~ 500 L=300	14	0,27	
МС 15	Серия 2.240-1 вып.6	Анкер МС 15	21	1,154	
		Материалы: Бетон ~~В15~~ С12/15, м³	-	-	1,67м³

1. Общие примечания см. лист АС-40.
2. Данный лист смотри с листами АС-43,46-48.

Согласовано 100-1-АС
Исполнил Еранцева 12.20
Проверил Бычкова
Н.контр. Бычкова
Инв. №

Изм.	Кол.уч	Лист	№док.	Подп.	Дата	171-1-АС		
						Строительство реабилитационного центра на 150мест для детей инвалидов в г. Семей ВКО		
Нач.отд.		Елкеева				Блок Б	Стадия	Лист	Листов
Проверил		Северина					РП	42	
Разработал		Еранцева				План плит перекрытия на отм. 3,300в осях А-Б.	ТОО ПИИ "Семстройпроект"		

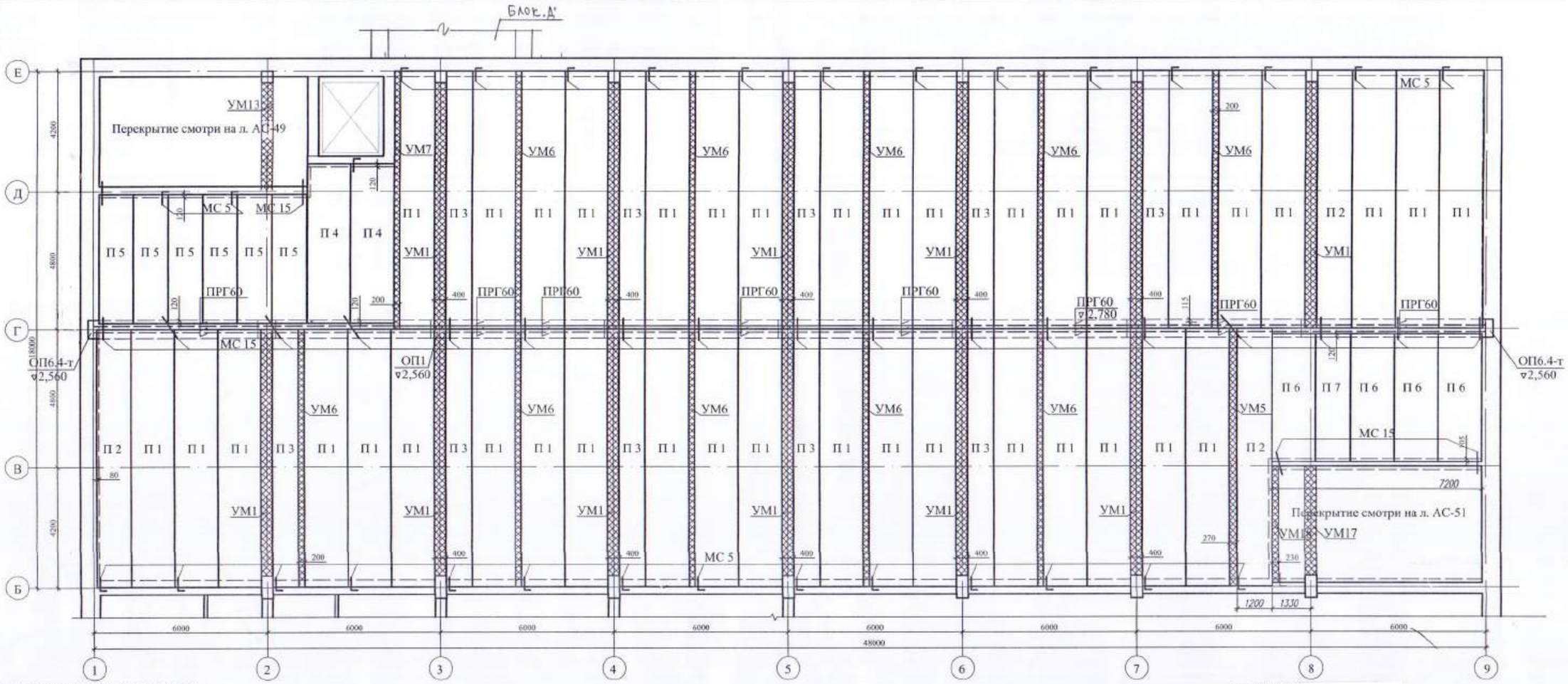

Спецификация элементов перекрытия

Марка поз.	Обозначение	Наименование	Кол.	Масса ед.кг	Приме-чание
1	2	3	4	5	6
		Плиты перекрытия			
П 1	серия WI Tech 2012/kz вып.5	ПБ-2.90.15-8К7	39	4243	
П 2	то же	ПБ-2.90.12-8К7	3	3376	
П 3	"	ПБ-2.90.9-8К7	10	2512	
П 4	"	ПБ-2.60.15-8К7*	2	2632	L=5570
П 5	"	ПБ-2.48.12-8К7*	6	1692	L=4500
П 6	"	ПБ-2.48.15-8К7*	4	2102	L=4450
П 7	"	ПБ-2.48.12-8К7*	1	1673	то же
ПРГ60	Серия 1.225-2 вып.11	Прогоны ПРГ60.2.5-4АтVт	24	1500	
ОП6.4-т	то же	Опорные плиты ОП6.4-т	2	140	
ОП1	л.АС-47	то же ОП1	7	225	
УМ1	л.АС-~~47~~ 46	Монолитный участок УМ1	12		
УМ5	"	Монолитный участок УМ5	1		
УМ6	"	Монолитный участок УМ6	10		
УМ7	"	Монолитный участок УМ7	1		

1	2	3	4	5	6
МС 5	Серия 2.240-1 вып.6	Анкер МС 5	35	0,8	
	ГОСТ ~~5781-82*~~ 34028-2016	Ø12 А ~~III~~ 400 L=300	35	0,27	
МС 15	Серия 2.240-1 вып.6	Анкер МС 15	17	1,154	
		Материалы: Бетон ~~В 15~~ С12/15, м³	-	-	2,10м³

Ситуационная схема

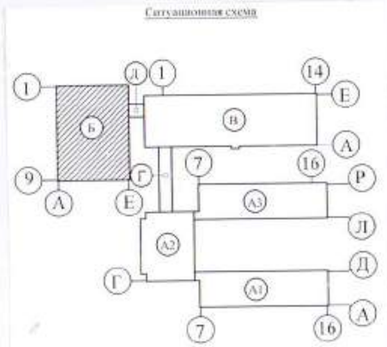

1. Общие примечания см. лист АС-40.
2. Данный лист смотри с листами АС-42,46-48.

Примерен 100-1-АС
Исполнил Еранцева
Проверил Бычкова
Н.контр. Бычкова

Изм.	Кол.уч.	Лист	Nдок.	Подп.	Дата	171-1-АС		
						Строительство реабилитационного центра на 150мест для детей инвалидов в г. Семей ВКО		
Нач.отд.		Елкеева				Блок Б	Стадия	Лист	Листов
Проверил		Северина					РП	43	
Разработал		Еранцева				План плит перекрытия на отм. 3,300 в осях Б-Е.	ТОО ПИИ "Семстройпроект"	

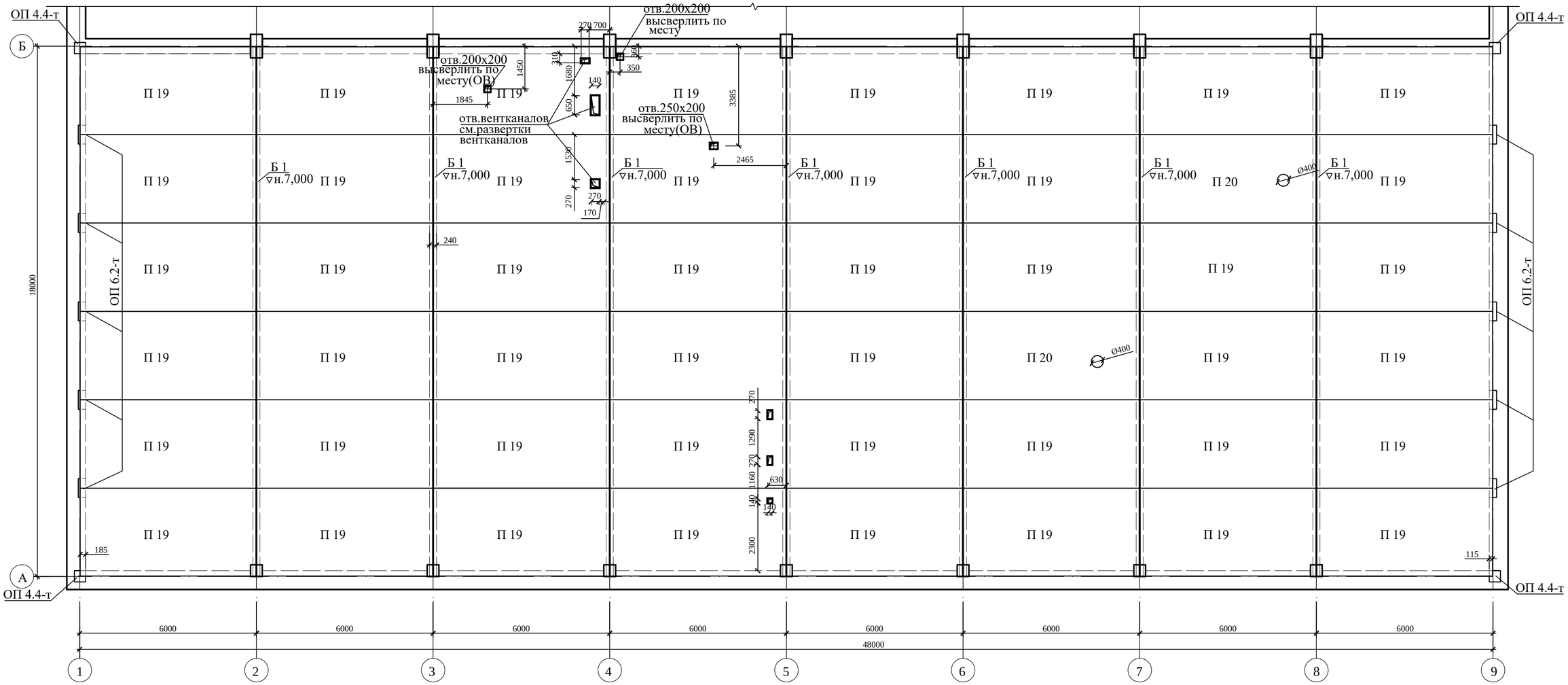

Спецификация элементов покрытия

Марка поз.	Обозначение	Наименование	Кол.	Масса ед.кг	Приме-чание
1	2	3	4	5	6
Б 1	серия 1.462.1-3/89 в.0,1, АС-45	Балка 2БДР 18-4А IV-1	7	10400	
		Плиты покрытия			
П 19	СТ РК 938-92	ПГ-5А IVT	46	2650	
П 20	то же	ПВ4-5А IVT	2	3300	
ОП4.4-т	Серия 1.225-2 вып.11	Опорные плиты ОП4.4-т	10	50	
ОП6.2-т	то же	то же ОП6.2-т	4	90	

1. Отверстия в ребристых плитах под вытяжные стояки высверлить по месту и обрамить уголками ∟28х3 по ГОСТ 8509-93. Расход металла -2,73кг (2,15п.м.).
2. Общие указания смотри на листе АС-40.
3. Данный лист смотри совместно с л. АС-45,46-48.

Изм.	Кол.уч.	Лист	№док.	Подп.	Дата	100-1-АС
						Строительство реабилитационного центра на 150мест для инвалидов в г. Семей ВКО. Корректировка.
Нач.отд.		Елкеева				Блок Б — Стадия: РП; Лист: 44; Листов:
Проверил		Бычкова				
Разработал		Еранцева				План плит покрытия. в осях А-Б.
Н.контр.		Бычкова				ТОО ПИИ "Семстройпроект"

Взам.инв.N | Подпись и дата | Инв.N подл.

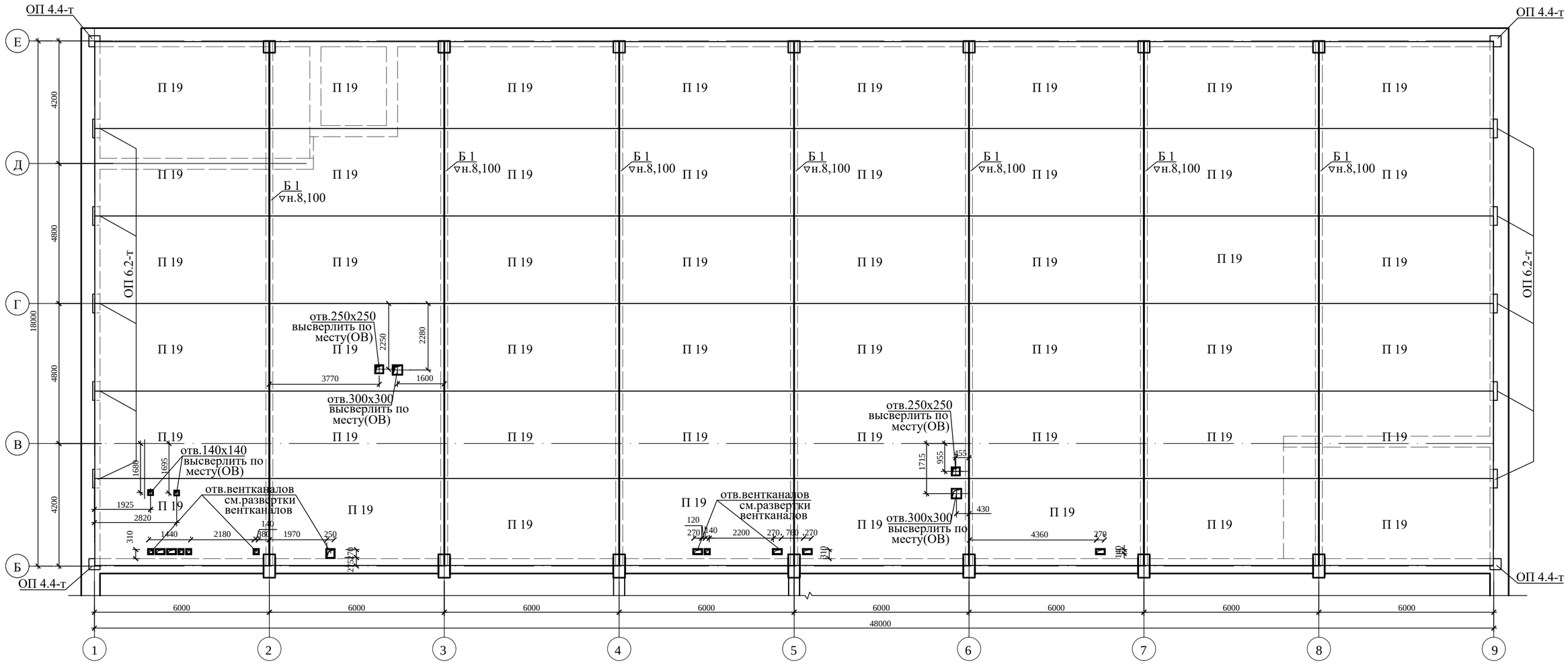

2БДР 18-4 А IV -1

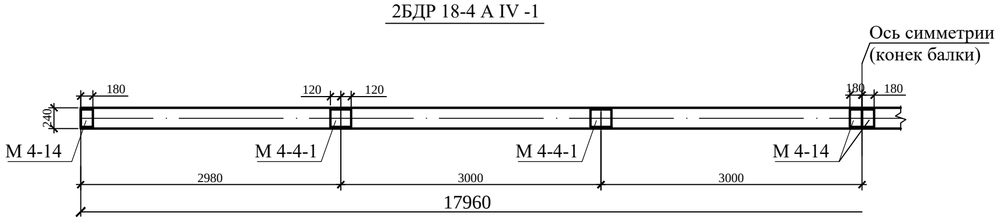

Спецификация элементов покрытия

Марка поз.	Обозначение	Наименование	Кол.	Масса ед.кг	Приме-чание
1	2	3	4	5	6
Б 1	серия 1.462.1-3/89 в.0,1, АС-45	Балка 2БДР 18-4А IV-1	7	10400	
		Плиты покрытия			
П 19	СТ РК 938-92	ПГ-5А IVT	48	2650	
ОП4.4-т	Серия 1.225-2 вып.11	Опорные плиты ОП4.4-т	10	50	
ОП6.2-т	то же	то же ОП6.2-т	4	90	
		2БДР 18-4 А IV -1			
	Серия 1.462.1-3/89 вып.1	Балка 2БДР 18-4 А IV	1	10400	
М4-14	серия 1.400-6/76 в.1	Изд. закладное М 4-14	4	2,20	
М4-4-1	то же	то же М 4-4-1	4	2,80	

1. Отверстия в ребристых плитах под вытяжные стояки высверлить по месту и обрамить уголками ∟28х3 по ГОСТ 8509-93. Расход металла -8,72кг (6,863п.м.).
2. Общие указания смотри на листе АС-40
3. Данный лист смотри совместно с л. АС-44,46-48.
4. Отверстия для вентканалов смотри совместно с листами АС-20-22 "Развертки вентканалов".
5. Отверстия для вентканалов просверлить по месту и обрамить уголками ∟32х3, расход металла - 26,56кг. (18,20п.м.).

Изм.	Кол.уч.	Лист	№док.	Подп.	Дата
Нач.отд.	Елкеева				
Проверил	Бычкова				
Разработал	Еранцева				
Н.контр.	Бычкова				

100-1-АС

Строительство реабилитационного центра на 150мест для инвалидов в г. Семей ВКО. Корректировка.

Стадия	Лист	Листов
РП	45	

Блок Б

План плит покрытия. в осях Б-Е. Балка 2БДР18-4А IV-1.

ТОО ПИИ "Семстройпроект"

Взам.инв.N | Подпись и дата | Инв.N подл.

Монолитный участок УМ 1

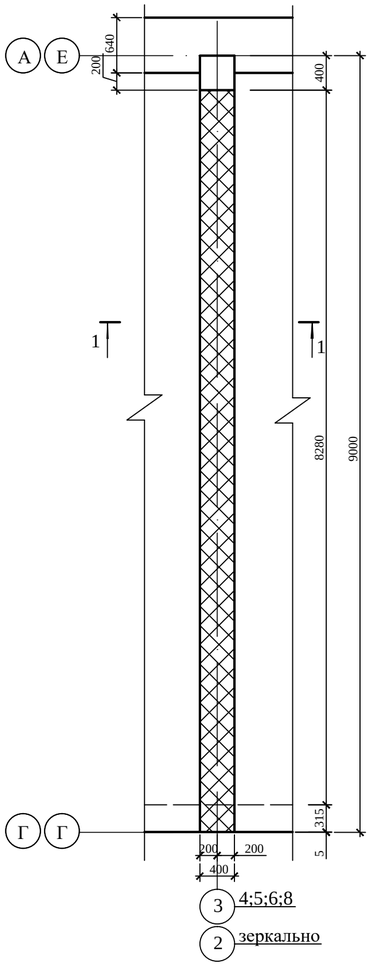

3 - 3

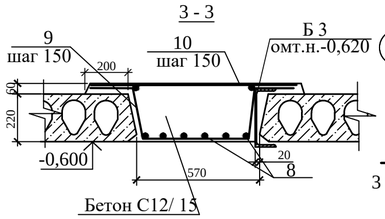

Монолитный участок УМ 4
(Смотри л.АС- 52)

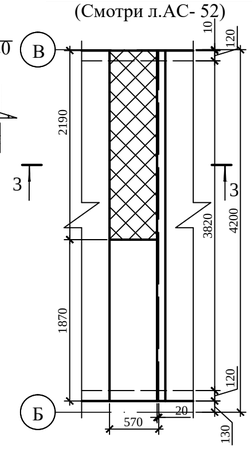

Монолитный участок УМ 3

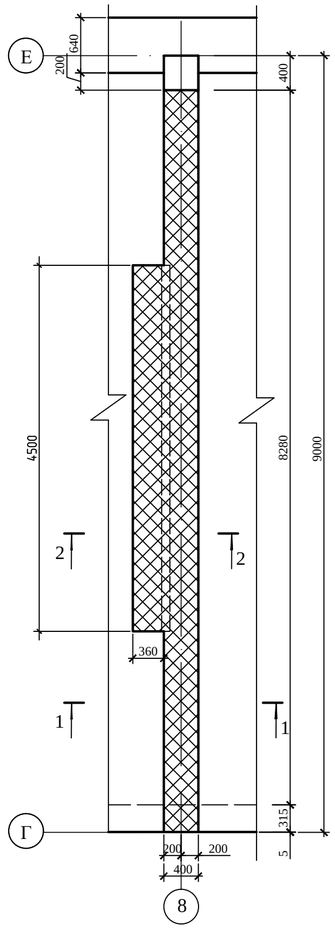

Монолитный участок УМ 8

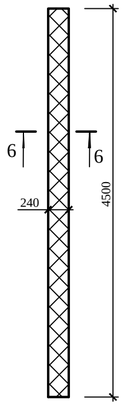

Монолитный участок УМ 9

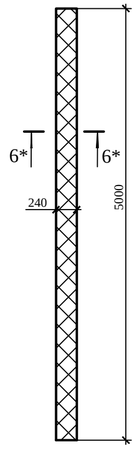

6 - 6

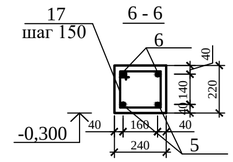

6* - 6*

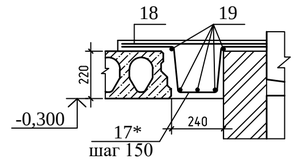

Монолитный участок УМ 7

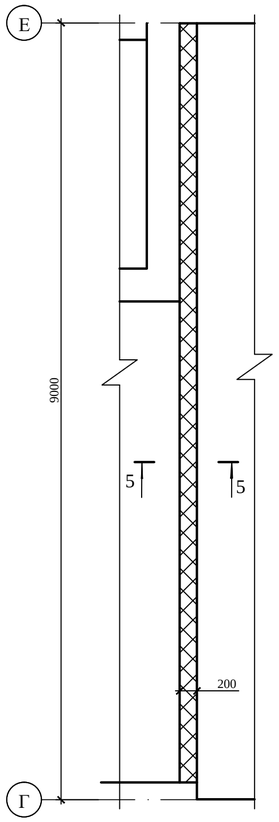

Монолитный участок УМ 11

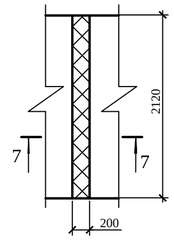

Монолитный участок УМ 12

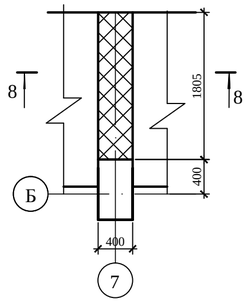

Монолитный участок УМ 5
Монолитный участок УМ 10
Монолитный участок УМ 6

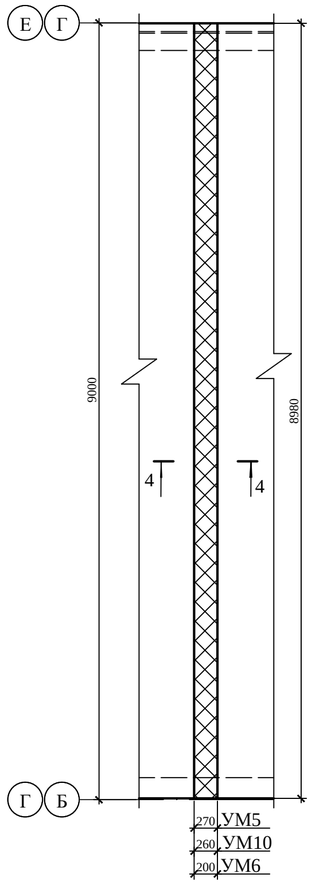

Монолитный участок УМ 2

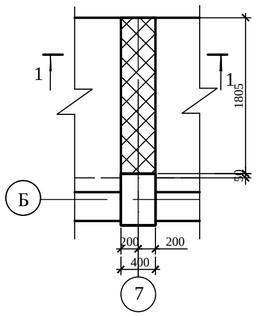

1 - 1

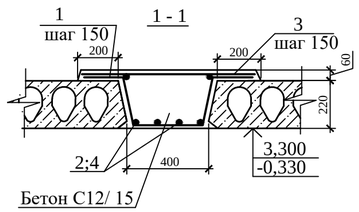

4 - 4

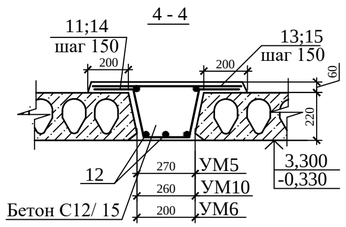

5 - 5

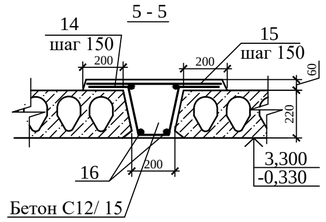

7 - 7

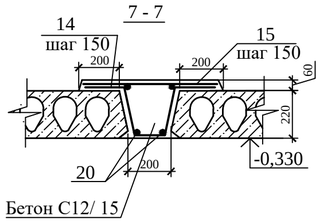

8 - 8

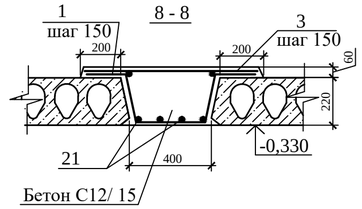

2 - 2

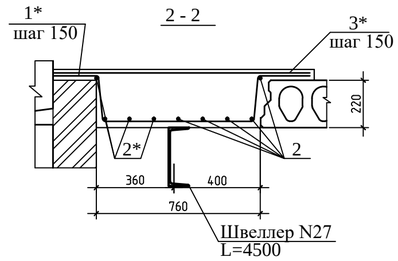

Ведомость деталей
монолитных участков

Марка, поз.	Эскиз
1	2
7	245 / 390 / 310 / 165
17	245 / 270 / 190 / 165
29	245 / 240 / 160 / 165
33	245 / 300 / 220 / 165

3. Данный лист смотри совместно с л. АС-48.

						100-1-АС			
						Строительство реабилитационного центра на 150мест для инвалидов в г. Семей ВКО. Корректировка.			
Изм.	Кол.уч.	Лист	№док.	Подп.	Дата				
Нач.отд.		Елкеева				Блок Б	Стадия	Лист	Листов
Проверил		Бычкова					РП	46	
Разработал		Еранцева				Монолитные участки УМ1÷ УМ12.	ТОО ПИИ "Семстройпроект"		
Н.контр.		Бычкова							

Взам.инв.N | Подпись и дата | Инв.N подл.

Монолитный участок УМ 13

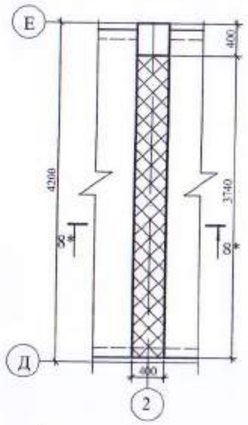

Монолитный участок УМ 14

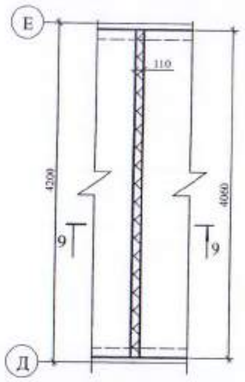

Монолитный участок УМ 15
(Смотри л.АС-59)

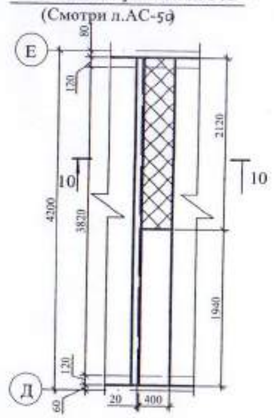

Монолитный участок УМ 16
(Смотри л.АС-59)

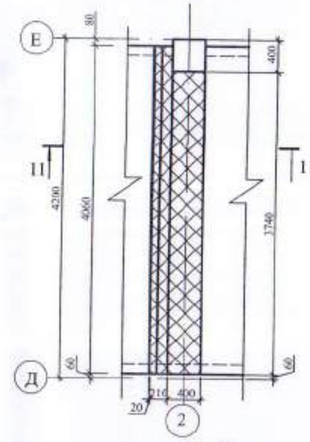

Монолитный участок УМ 17
(Смотри л.АС-43)

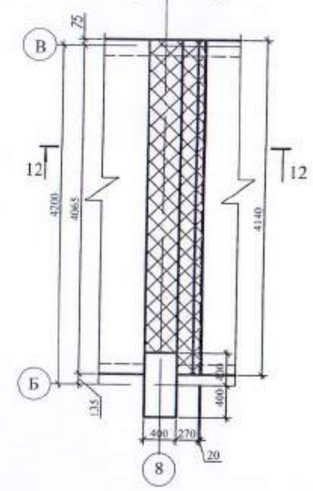

12 - 12

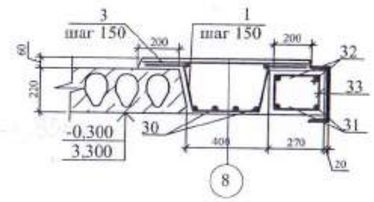

8* - 8*

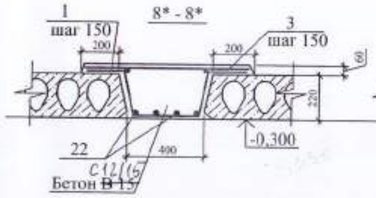

9 - 9

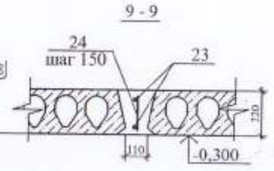

10 - 10

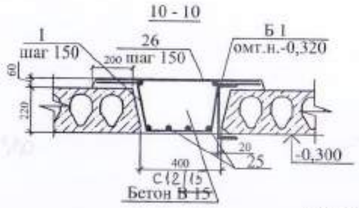

11 - 11

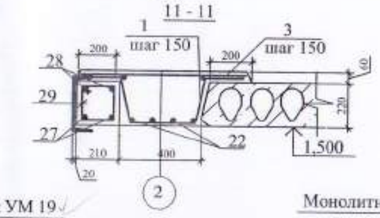

Монолитный участок УМ 21

~~14 - 14~~ 16 - 16

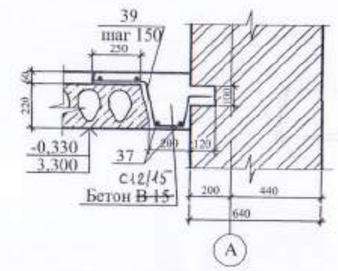

Монолитный участок УМ 18
(Смотри л.АС-43)

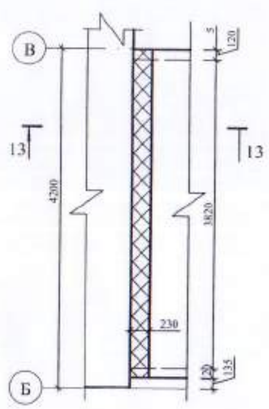

13 - 13

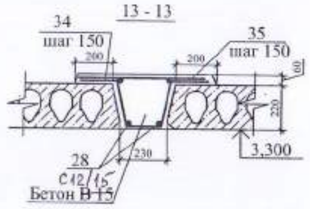

Монолитный участок УМ 19

14 - 14

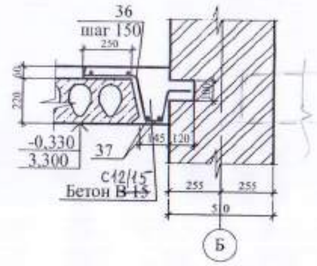

Монолитный участок УМ 20

15 - 15

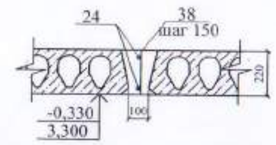

Опорная плита ОП 1

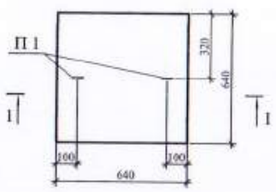

1-1

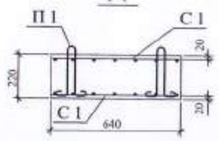

П 1

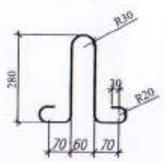

С 1

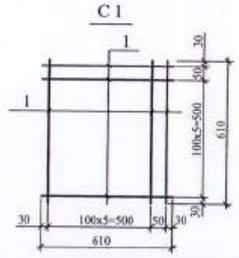

1. Данный лист смотри совместно с л. АС-48.

Марка поз.	Обозначение	Наименование	Кол. шт.	Масса ед.кг	Примечан
		Опорная плита ОП 1			
		Сборочные единицы			
С 1		Сетка С 1	1	5,32	
П 1		Петля П 1	1	0,22	
		Материалы:			
		Бетон ~~В 15~~ С12/15 $м^3$	0,09		
		Сетка С 1		5,32	
1	ГОСТ ~~5781-82*~~ 34028-2016	Ø10 А ~~III~~ 400 L=610	14	0,38	
		Петля П 1			
П 1	ГОСТ ~~5781-82*~~ 34028-2016	Ø6 А ~~I~~ 240 L=980	1	0,22	

Примерен 100-1-АС
Исполнил Еранцева 12.20
Проверил Быкова
Н. контроль Быкова

Изм.	Кол.уч	Лист	Nдок.	Подп.	Дата	171-1-АС		
						Строительство реабилитационного центра на 150мест для детей инвалидов в г. Семей ВКО		
Нач.отд.	Елкеева					Блок Б	Стадия	Лист	Листов
Проверил	Северина						РП	47	
Разработал	Еранцева					Монолитные участки УМ13 ; УМ21. Опорная плита ОП 1.	ТОО ПИИ "Семстройпроект"		

Спецификация элементов монолитных участков

Марка поз.	Обозначение	Наименование	Кол. шт.	Масса ед., кг	Примеч.
1	2	3	4	5	6
		Монолитный участок УМ 1	21		
1	ГОСТ 34028-2016	Ø12 А400 L=1200	58	1,070	62,06
2	то же	Ø10 А240 L=8570	6	5,29	31,74
3	"	Ø8 А240 L=830	58	0,328	19,024
		Материалы: Бетон С12/ 15, $м^3$	1,10		
		Монолитный участок УМ 2	2		
1	ГОСТ 34028-2016	Ø12 А400 L=1200	14	1,070	14,98
4	то же	Ø10 А240 L=2060	6	1,27	7,62
3	"	Ø8 А240 L=830	14	0,328	4,592
		Материалы: Бетон С12/15, $м^3$	0,25		
		Монолитный участок УМ 3	1		
1	ГОСТ 34028-2016	Ø12 А400 L=1200	27	1,070	28,89
2	то же	Ø10 А400 L=8570	5	5,29	26,45
3	"	Ø8 А240 L=830	27	0,328	8,856
1*	ГОСТ 34028-2016	Ø12 А400 L=1560	31	1,39	43,09
2*	то же	Ø10 А400 L=4470	4	2,76	11,04
3*	"	Ø8 А240 L=1190	31	0,47	14,57
	ГОСТ 8240-97	Швеллер N27 L=4500	1	124,65	
		Материалы: Бетон С12/ 15, $м^3$	1,46		
		Монолитный участок Ум4	1		
8	ГОСТ 34028-2016	Ø 10 А240 L=2170	8	1,339	10,712
9	то же	Ø12 А400 L=1400	15	1,243	18,645
10	"	Ø 8 А240 L=1000	15	0,395	5,925
		Материалы: Бетон С12/15, $м^3$	0,42		
		Монолитный участок Ум5,Ум10	1/1		
		Сборочные единицы			
11	ГОСТ 34028-2016	Ø12 А400 L=1130	60	1,003	61,80
12	то же	Ø10 А240 L=8970	5	5,534	27,67
13	"	Ø8 А240 L=700	60	0,277	16,62
		Материалы: Бетон С12/15, $м^3$	0,97		
		Монолитный участок Ум6	17		
		Сборочные единицы			
14	ГОСТ 34028-2016	Ø12 А400 L=1000	60	0,888	53,28
12	то же	Ø10 А240 L=8970	4	5,534	22,136
15	"	Ø8 А240 L=630	60	0,249	14,94
		Материалы: Бетон С12/15, $м^3$	0,79		
		Монолитный участок Ум7	2		
		Сборочные единицы			
14	ГОСТ 34028-2016	Ø12 А400 L=1000	59	0,888	52,392
16	то же	Ø10 А240 L=8780	4	5,417	21,668
15	"	Ø8 А240 L=630	59	0,249	14,691
		Материалы: Бетон С12/15, $м^3$	0,78		
		Монолитный участок УМ 8	1		
		Сборочные единицы			
5	ГОСТ 34028-2016	Ø16 А400 L=4480	2	7,08	14,16
6	то же	Ø10 А400 L=4480	2	2,76	5,52
17	"	Ø 8 А240 L=870	30	0,34	10,20
		Материалы: Бетон С12/15, $м^3$	0,24		
		Монолитный участок УМ 9	1		
		Сборочные единицы			
18	ГОСТ 34028-2016	Ø8 А240 L=670	34	0,27	9,18
19	то же	Ø10 А400 L=4980	5	3,07	15,35
17*	"	Ø12 А400 L=1050	34	0,94	31,96
		Материалы: Бетон С12/15, $м^3$	0,26		

1	2	3	4	5	6
		Монолитный участок Ум11	4		
		Сборочные единицы			
14	ГОСТ 34028-2016	Ø12 А 400 L=1000	15	0,888	13,32
20	то же	Ø10 А240 L=2100	4	2,300	9,20
15	"	Ø8 А240 L=630	15	0,249	3,735
		Материалы: Бетон С12/15, $м^3$	0,20		
		Монолитный участок УМ 12	2		
		Сборочные единицы			
1	ГОСТ 34028-2016	Ø12 А400 L=1200	13	1,070	13,91
21	то же	Ø10 А240 L=1785	6	1,10	6,60
3	"	Ø8 А240 L=830	13	0,328	4,264
		Материалы: Бетон С12/15, $м^3$	0,26		
		Монолитный участок УМ 13	1		
		Сборочные единицы			
1	ГОСТ 34028-2016	Ø12 А400 L=1200	26	1,070	27,82
22	то же	Ø10 А240 L=3720	6	2,30	13,80
3	"	Ø8 А240 L=830	26	0,328	8,528
		Материалы: Бетон С12/15, $м^3$	0,54		
		Монолитный участок УМ 14	1		
		Сборочные единицы			
23	ГОСТ 34028-2016	Ø16 А400 L=4040	2	6,38	12,76
24	то же	Ø6 А240 L=200	27	0,04	1,08
		Материалы: Бетон С12/15, $м^3$	0,12		
		Монолитный участок Ум15	1		
		Сборочные единицы			
25	ГОСТ 34028-2016	Ø 10 А240 L=2100	6	1,300	7,80
1	то же	Ø12 А400 L=1200	15	1,070	16,05
26	"	Ø 8 А240 L=800	15	0,316	4,74
		Материалы: Бетон С12/15, $м^3$	0,30		
		Монолитный участок Ум16	1		
		Сборочные единицы			
1	ГОСТ 34028-2016	Ø12 А400 L=1200	26	1,070	27,82
3	то же	Ø8 А240 L=830	26	0,328	8,528
22	"	Ø10 А240 L=3720	6	2,30	13,80
27	"	Ø16 А400 L=4040	2	6,38	12,76
28	"	Ø10 А 400 L=4040	2	2,50	5,00
29	"	Ø 8 А240 L=810	28	0,32	8,96
		Материалы: Бетон С12/15, $м^3$	0,73		
		Монолитный участок Ум17	2		
		Сборочные единицы			
1	ГОСТ 34028-2016	Ø12 А400 L=1200	27	1,070	28,89
3	то же	Ø8 А240 L=830	27	0,328	8,856
30	"	Ø10 А240 L=3955	6	2,44	14,64
31	"	Ø16 А400 L=4120	2	6,51	13,02
32	"	Ø10 А400 L=4120	2	2,54	5,08
33	"	Ø 8 А240 L=930	28	0,37	10,36
		Материалы: Бетон С12/15, $м^3$	0,81		
		Монолитный участок Ум18	1		
		Сборочные единицы			
34	ГОСТ 34028-2016	Ø12 А 400 L=1030	28	0,888	24,864
28	то же	Ø10 А240 L=4040	4	2,50	10,0
35	"	Ø8 А240 L=660	28	0,261	7,308
		Материалы: Бетон С12/15, $м^3$	0,39		
		Монолитный участок УМ 19	8		
		Сборочные единицы			
36	ГОСТ 34028-2016	Ø12 А400 L=815	38	0,724	27,512
37	то же	Ø10 А240 L=5770	4	3,560	14,24

1	2	3	4	5	6
		Материалы: Бетон С12/15, $м^3$	0,40		
		Монолитный участок УМ 20	8		
		Сборочные единицы			
38	ГОСТ 34028-2016	Ø16 А400 L=5960	2	9,42	18,84
24	то же	Ø6 А240 L=200	40	0,04	1,60
		Материалы: Бетон С12/15, $м^3$	0,17		
		Монолитный участок УМ 21	8		
		Сборочные единицы			
39	ГОСТ 34028-2016	Ø12 А400 L=870	38	0,773	29,374
37	то же	Ø10 А240 L=5770	4	3,560	14,24
	"	Материалы: Бетон С12/15, $м^3$	0,55		

Ведомость расхода стали на монолитные участки, кг (дан на один участок)

Марка элемента	Изделия арматурные								Всего
	Арматура класса								
	А 240				А 400				
	ГОСТ 34028-2016								
	Ø6	Ø8	Ø10	Итого	Ø10	Ø12	Ø16	Итого	
Мон. уч-ок УМ1		19,024	31,74	50,764		62,06		62,06	112,824
Мон. уч-ок УМ2		4,592	7,62	12,212		14,98		14,98	27,192
Мон. уч-ок УМ3		9,18		9,18	15,35	31,96		47,31	56,49
Мон. уч-ок УМ4		5,925	10,712	16,637		18,645		18,645	35,282
Мон. уч-ок УМ5		16,62	27,67	44,29		61,80		61,80	106,09
Мон. уч-ок УМ6		14,94	22,136	37,076		53,28		53,28	90,356
Мон. уч-ок УМ7		14,691	21,668	36,359		52,392		52,392	88,751
Мон. уч-ок УМ8		10,20		10,20	5,52		14,16	19,68	29,88
Мон. уч-ок УМ9		23,426		23,426	37,49	71,98		109,47	132,896
Мон. уч-ок УМ10		16,62	27,67	44,29		61,80		61,80	106,09
Мон. уч-ок УМ11		3,735	9,20	12,935		13,32		13,32	26,255
Мон. уч-ок УМ12		4,264	6,60	10,864		13,91		13,91	24,774
Мон. уч-ок УМ13		8,528	13,80	22,328		27,82		27,82	50,148
Мон. уч-ок УМ14	1,08			1,08			12,76	12,76	13,84
Мон. уч-ок УМ15		4,74	7,80	12,54		16,05		16,05	28,59
Мон. уч-ок УМ16		17,488	13,80	31,288	5,00	27,82	12,76	45,58	76,868
Мон. уч-ок УМ17		19,216	14,64	33,856	5,08	28,89	13,02	46,99	80,846
Мон. уч-ок УМ18		7,308	10,00	17,308		24,864		24,864	42,172
Мон. уч-ок УМ19			14,24	14,24		27,512		27,512	41,752
Мон. уч-ок УМ20	1,60			1,60			18,84	18,84	20,44
Мон. уч-ок УМ21			14,24	14,24		29,374		29,374	43,614

1. Данный лист смотри совместно с л. АС-46,47.

Изм.	Кол.уч.	Лист	№док.	Подп.	Дата	100-1-АС
						Строительство реабилитационного центра на 150мест для инвалидов в г. Семей ВКО. Корректировка.
Нач.отд.		Елкеева				Блок Б
Проверил		Бычкова				Стадия: РП; Лист: 48; Листов:
Разработал		Еранцева				Спецификация элементов монолитных участков.
Н.контр.		Бычкова				ТОО ПИИ "Семстройпроект"

Взам.инв.N | Подпись и дата | Инв.N подл.

1 - 1

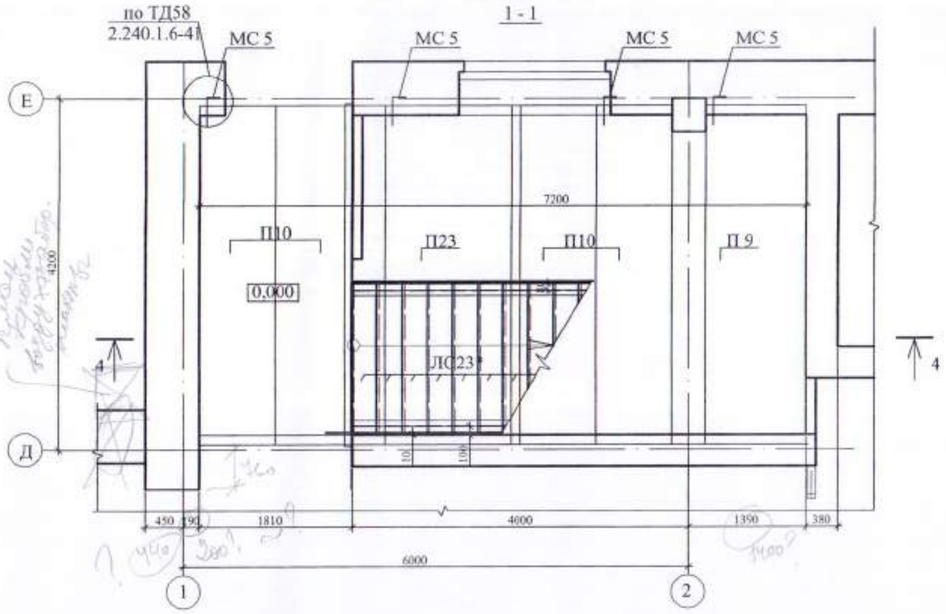

2 - 2

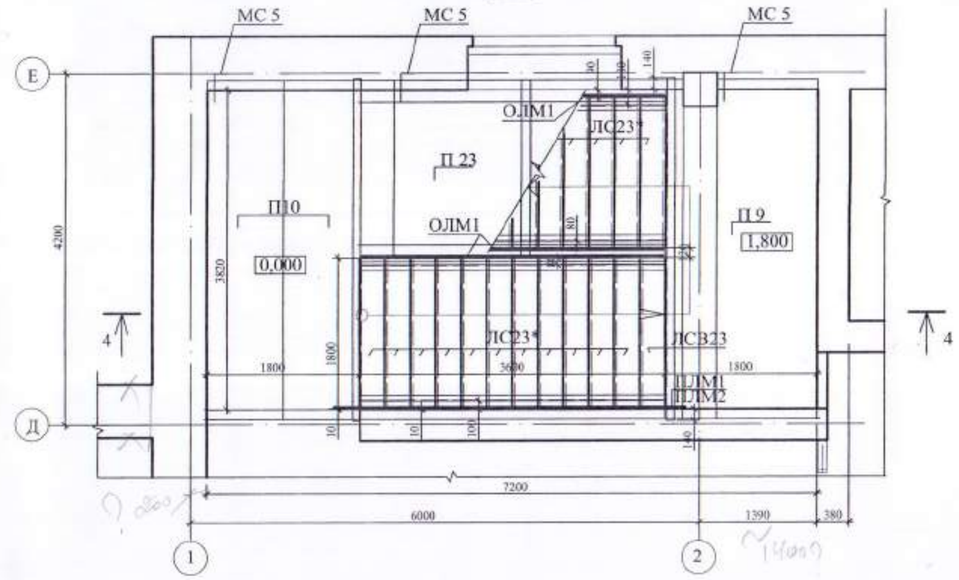

3 - 3

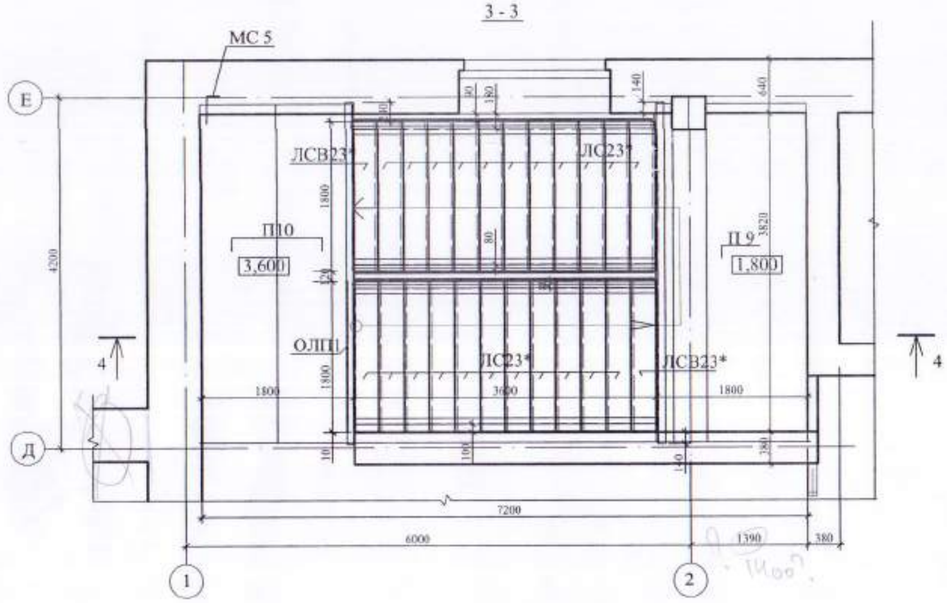

1. Данный лист см. совместно с листом АС- 50, 53-55.
2. Металл всех конструкций - марки С245 по ГОСТ 27772-88.2015.
   Все металлоконструкции соединять электродуговой сваркой по ГОСТ 5264-80* электродами Э-42 ГОСТ 9467-75*.
   Высоту сварных швов принять по наименьшей толщине свариваемых элементов, но не менее hшв.=6мм.
3. Косоуры крепить к площадочным балкам на болтах М 16 нормальной точности по ГОСТ 7798-70*.
4. Все отверстия под болты принимать d=18мм.
5. В тех случаях, когда уголок выступает за габариты косоура, выступающую часть его срезать.
6. После проверки правильности положения смонтированных конструкций, гайки и болты должны быть закреплены путем приварки их к стержню болта.
7. Антикоррозионную защиту всех металлических элементов производить эмалью ПФ-115 ГОСТ 6465-76 за 2 раза по грунтовке ГФ 021 ГОСТ 25129-82.
8. Длины всех элементов уточнить по месту.
9. Площадочные балки и косоуры обернуть штукатурной сеткой и оштукатурить цементно-песчаным раствором М 100 толщиной 30 мм.
10. Разрез 4-4 смотри на листе АС-50.

Примененный 100-1-АС
Исполнил Еранцева 01.21
Проверил Бычкова
Н.контр. Бычкова
Взам. №

Изм.	Кол.уч.	Лист	№док.	Подп.	Дата	171-1-АС		
						Строительство реабилитационного центра на 150мест для детей инвалидов в г. Семей ВКО		
Нач.отд.		Елкеева				Блок Б	Стадия: РП	Лист: 49 / Листов:
Проверил		Северина						
Разработал		Еранцева				Лестница №1. Планы.	ТОО ПИИ "Семстройпроект"	

Лестница №1

Разрез 4-4

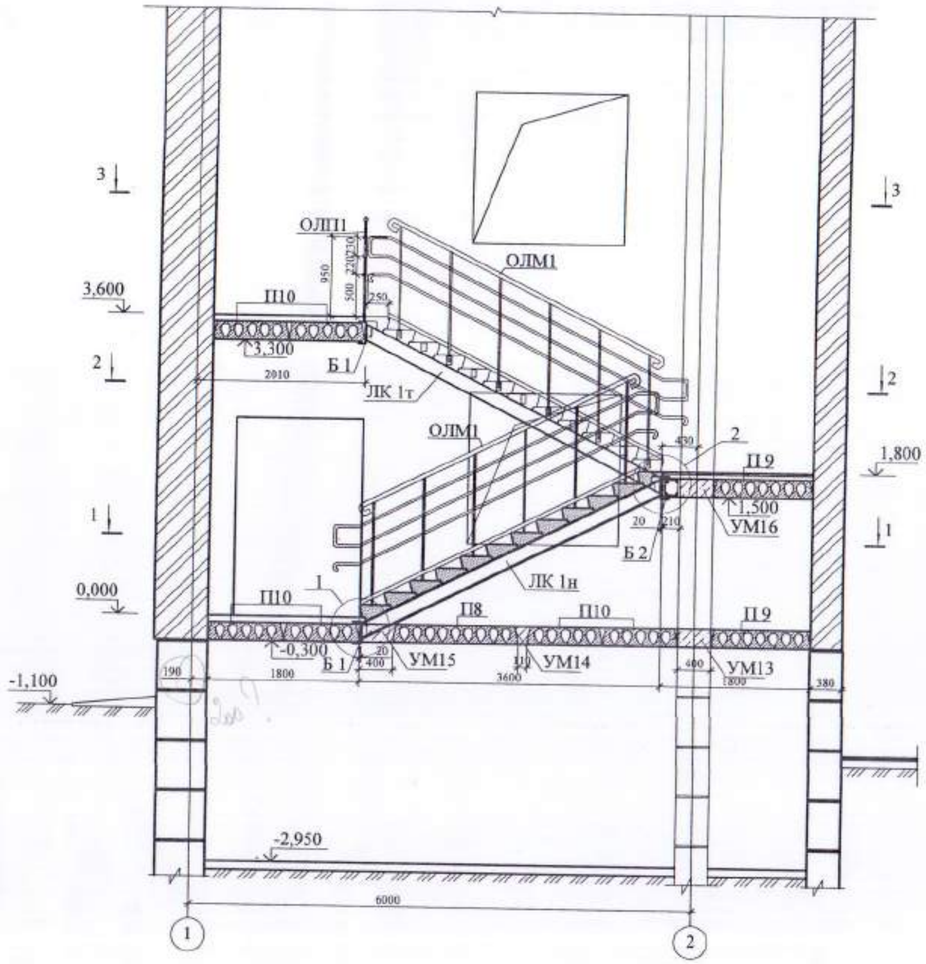

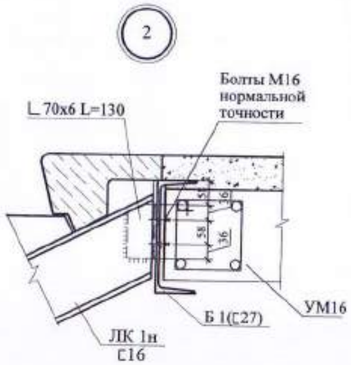

Спецификация элементов лестницы №1

Марка поз.	Обозначение	Наименование	Кол.	Масса ед.кг	Приме-чание
1	2	3	4	5	6
Б 1	л. АС-53	Балка площадочная Б 1	2	150,47	
Б 2	то же	Балка площадочная Б 2	1	150,47	
ЛК 1т	то же	Косоур ЛК 1т	2	67,66	
ЛК 1н	"	Косоур ЛК 1н	2	67,66	
ОЛМ1	л. АС-55	Ограждение лестничного марша ОЛМ1	3	75,56	
ОЛП1	то же	Ограждение лестничной площадки ОЛП1	1	34,39	
ПЛМ1	л. АС-53	Поручень лестничного марша ПЛМ1	1	44,88	
ПЛМ2	то же	Поручень лестничного марша ПЛМ2	1	20,64	
ЛС23*	ГОСТ 8717.~~0-84~~ -2016	Ступени ЛС 23-Ш	22	153	L=1800
ЛСВ23*	то же	то же ЛСВ 23-Ш	2	143	L=1800
П 8	серия WI Tech 2012/kz вып.5	ПБ-2.42.15-8К7	1	1678	L=4060
П 9	то же	ПБ-2.42.12-8К7	2	1526	то же
П 10	"	ПБ-2.42.9-8К7	6	1136	"
УМ13	л.АС-47	Монолитный участок УМ13	1		
УМ14	то же	Монолитный участок УМ14	1		
УМ15	"	Монолитный участок УМ15	1		
УМ16	"	Монолитный участок УМ16	1		
МС 5	Серия 2.240-1 вып.6	Анкер МС 5	6	0,8	
	ГОСТ ~~5781-82*~~ 34028-2016	Ø12 А ~~III~~ 400 L=300	6	0,27	
		Материалы: Бетон ~~В 15~~ С12/15, м³	-	-	0,256м³

1. Данный лист см. совместно с листом АС-49.

Примененный 100-1-АС

Исполнил	Еранцева		01.21
Проверил	Бычкова		
Н.контр.	Бычкова		
Инв. №			

Изм.	Кол.уч.	Лист	№док.	Подп.	Дата	171-1-АС		
						Строительство реабилитационного центра на 150мест для детей инвалидов в г. Семей ВКО		
Нач.отд.		Елкеева				Блок Б	Стадия	Лист	Листов
Проверил		Северина					РП	50	
Разработал		Еранцева				Лестница №1. Разрез 4-4. Спецификация. Узлы 1,2.	ТОО ПИИ "Семстройпроект"		

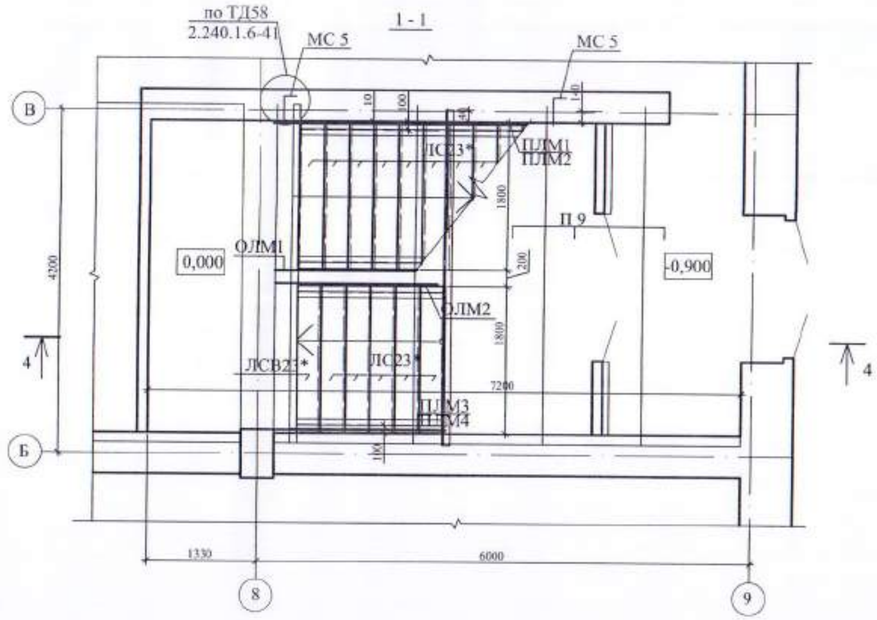

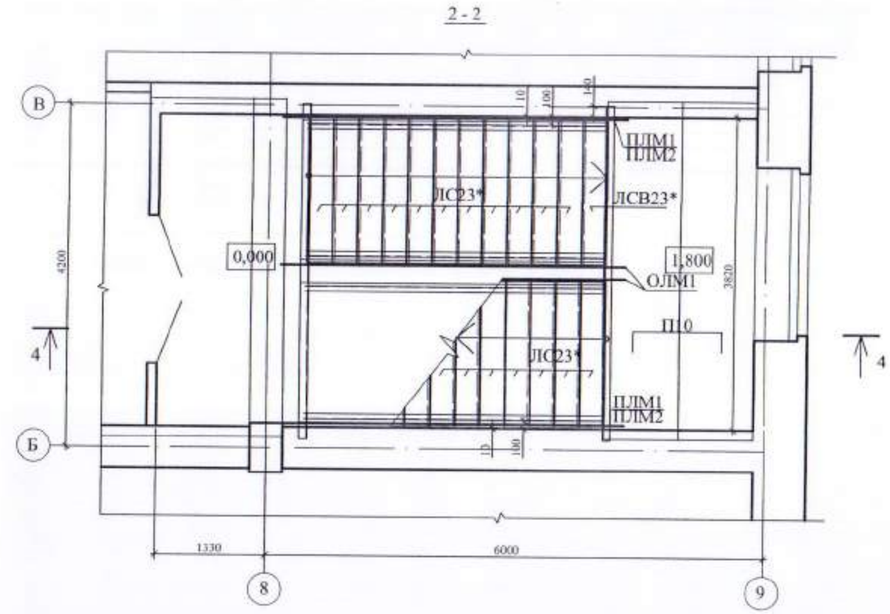

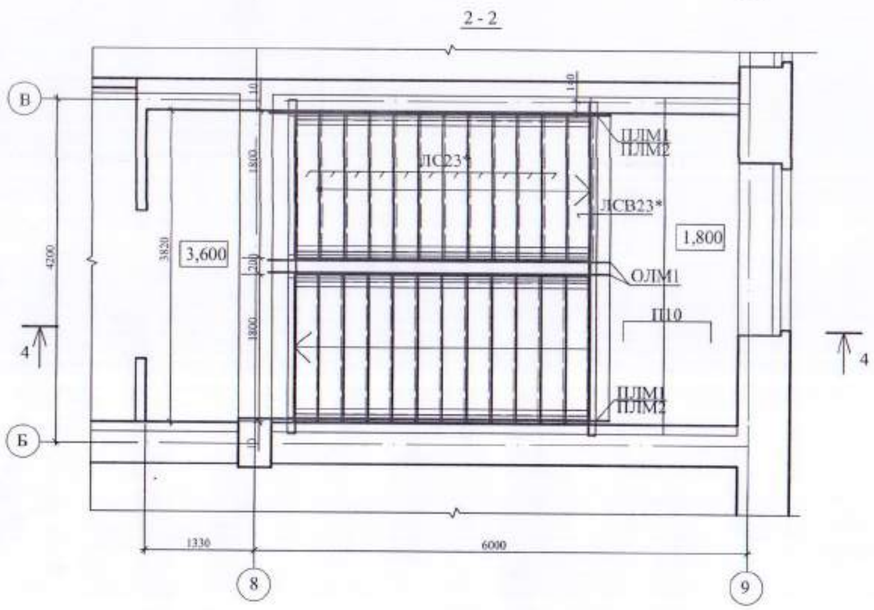

1. Данный лист см. совместно с листом АС-52-55.
2. Металл всех конструкций - марки С245 по ГОСТ 27772-~~88~~ 2015.
   Все металлоконструкции соединять электродуговой сваркой по ГОСТ 5264-80* электродами Э-42 ГОСТ 9467-75*.
   Высоту сварных швов принять по наименьшей толщине свариваемых элементов, но не менее hшв.=6мм.
3. Косоуры крепить к площадочным балкам на болтах М 16 нормальной точности по ГОСТ 7798-70*.
4. Все отверстия под болты принимать d=18мм.
5. В тех случаях, когда уголок выступает за габариты косоура, выступающую часть его срезать.
6. После проверки правильности положения смонтированных конструкций, гайки и болты должны быть закреплены путем приварки их к стержню болта.
7. Антикоррозионную защиту всех металлических элементов производить эмалью ПФ-115 ГОСТ 6465-76 за 2 раза по грунтовке ГФ 021 ГОСТ 25129-82.
8. Длины всех элементов уточнить по месту.
9. Площадочные балки и косоуры обернуть штукатурной сеткой и оштукатурить цементно-песчаным раствором М 100 толщиной 30 мм.
10. Разрез 4-4 смотри на листе АС-52.

Приказом 100-1-АС

Исполнил	Еранцева	01.21
Проверил	Бычкова	
Н.контр.	Бычкова	
Инв. №		

Изм.	Кол.уч.	Лист	№док.	Подп.	Дата	171-1-АС		
						Строительство реабилитационного центра на 150мест для детей инвалидов в г. Семей ВКО		
Нач.отд.		Елкеева				Блок Б	Стадия	Лист	Листов
Проверил		Северина					РП	51	
Разработал		Еранцева				Лестница №2. Планы.	ТОО ПИИ "Семстройпроект"	

Лестница №2

Разрез 4-4

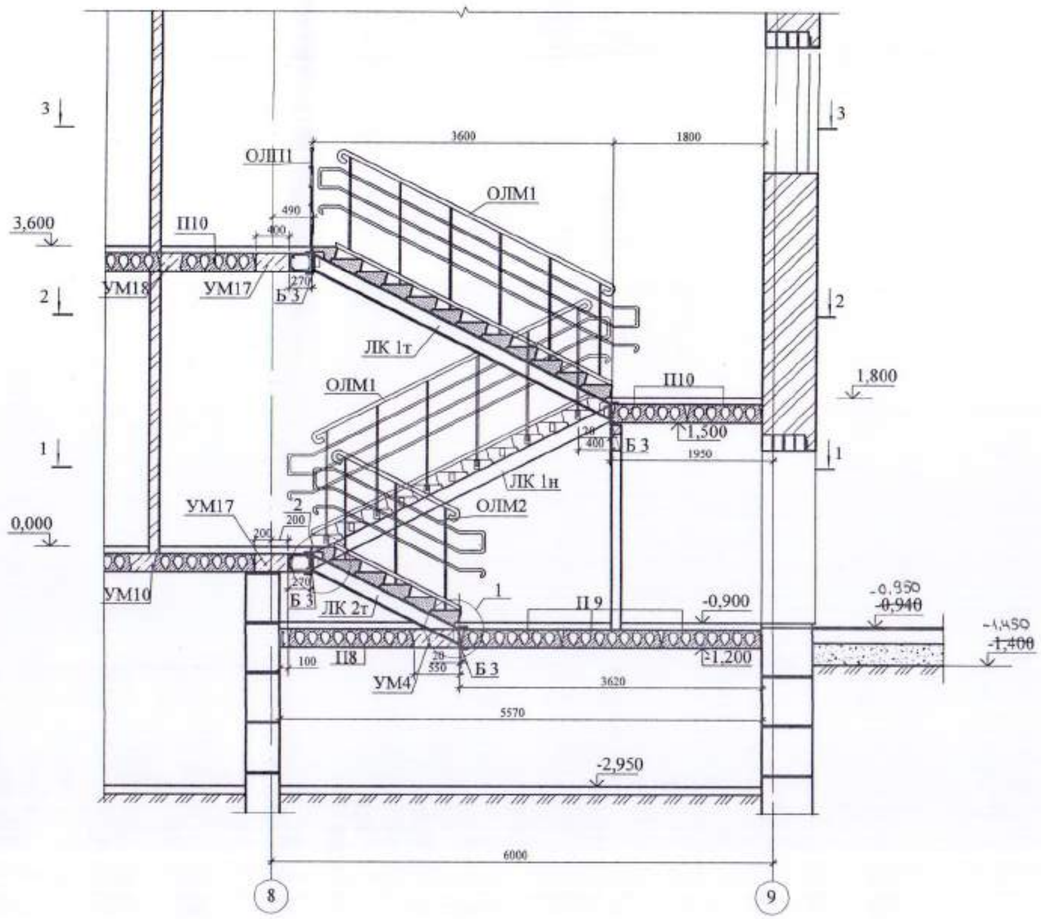

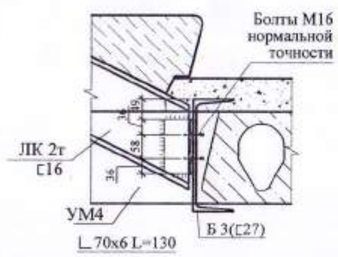

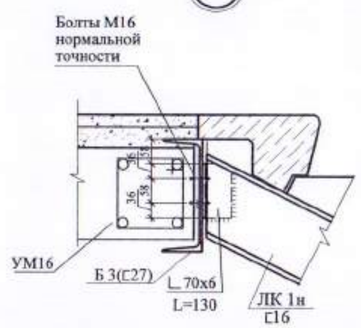

Спецификация элементов лестницы №2

Марка поз.	Обозначение	Наименование	Кол.	Масса ед.кг	Приме-чание
1	2	3	4	5	6
Б 3	л. АС-54	Балка площадочная Б 1	4	150,47	
ЛК 1т	то же	Косоур ЛК 1т	2	67,66	
ЛК 1н	"	Косоур ЛК 1н	2	67,66	
ЛК 2т	л. АС-54	Косоур ЛК 2т	1	34,85	
ЛК 2н	то же	Косоур ЛК 2н	1	34,85	
ОЛМ1	л. АС-55	Ограждение лестничного марша ОЛМ1	2	75,56	
ОЛМ2	л. АС-55	то же ОЛМ2	1	35,38	
ОЛП1	л. АС-55	Ограждение лестничной площадки ОЛП1	1	34,39	
ПЛМ1	л. АС-53	Поручень лестничного марша ПЛМ1	2	44,88	
ПЛМ2	то же	Поручень лестничного марша ПЛМ2	2	20,64	
ПЛМ3	л. АС-54	Поручень лестничного марша ПЛМ3	1	24,89	
ПЛМ4	то же	Поручень лестничного марша ПЛМ4	1	12,47	
ЛС23*	ГОСТ 8717.~~0-84~~ -2016	Ступени ЛС 23-Ш	27	153	L=1800
ЛСВ23*	то же	то же ЛСВ 23-Ш	3	143	L=1800
П 8	серия WI Tech 2012/kz вып.5	ПБ-2.42.15-8К7	1	1918	L=4060
П 9	то же	ПБ-2.42.12-8К7	3	1526	то же
П 10	"	ПБ-2.42.9-8К7	3	1136	
УМ4	л.АС-46	Монолитный участок УМ4	1		
УМ17	то же	Монолитный участок УМ17	2		
УМ18	"	Монолитный участок УМ18	1		
МС 5	Серия 2.240-1 вып.6	Анкер МС 5	6	0,8	
	ГОСТ ~~5781-82*~~ 34028-2016	Ø12 А ~~III~~ 400 L=300	6	0,27	
		Материалы: Бетон ~~В 15~~ С12/15, м³	-	-	0,256м³

1. Данный лист см. совместно с листом АС-51.

Приказ 100-1-АС

Исполнил	Еранцева		01.21
Проверил	Быцкова		
Н.контр.	Быцкова		
Инв. №			

Изм.	Кол.уч.	Лист	№док.	Подп.	Дата
Нач.отд.		Елкеева			
Проверил		Северина			
Разработал		Еранцева			

171-1-АС

Строительство реабилитационного центра на 150мест для детей инвалидов в г. Семей ВКО

Блок Б

Стадия	Лист	Листов
РП	52	

Лестница №2. Разрез 4-4. Спецификация. Узлы 1,2.

ТОО ПИИ "Семстройпроект"

Балки площадочные Б 1; Б2

1 - 1

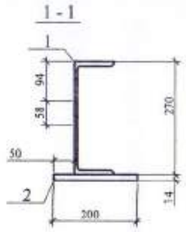

Косоур ЛК 1т

Косоур ЛК 1н (зеркально)

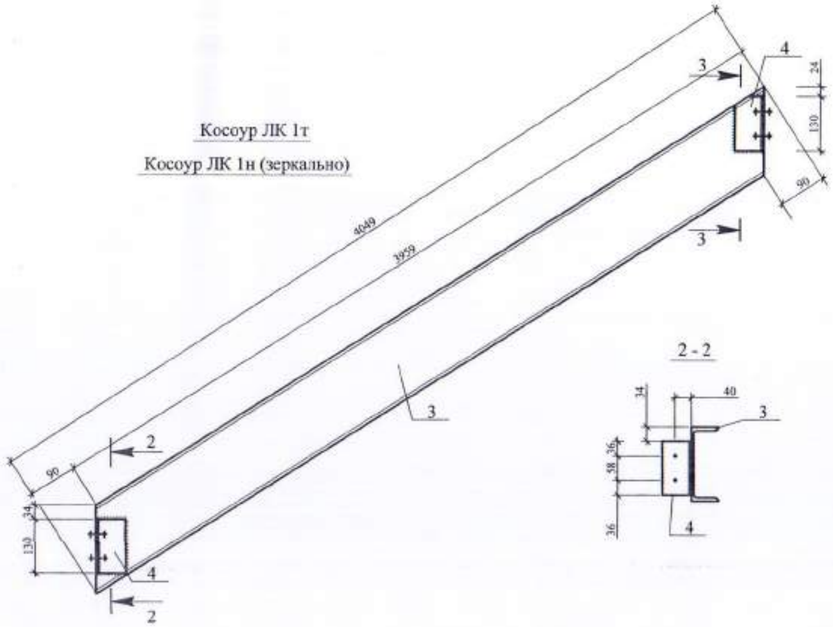

2 - 2

3 - 3

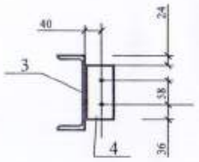

Поручни лестничного марша

ПЛМ1; ПЛМ2

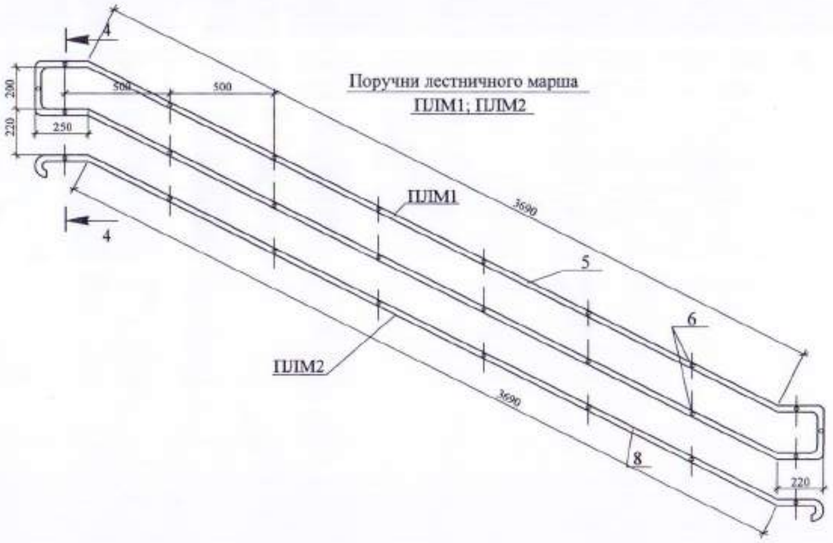

4 - 4

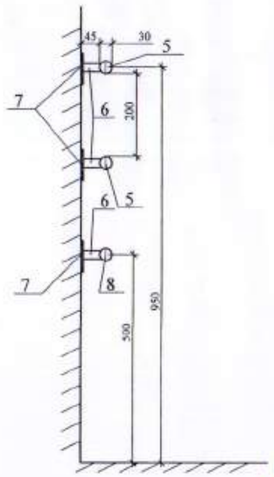

Спецификация элементов

Марка поз.	Обозначение	Наименование	Кол.	Масса ед.кг	Приме-чание
1	2	3	4	5	6
		Балка Б 1; Б2		150,47	
		Сборочные единицы			
1	ГОСТ 8240-~~89~~ 97	[27 L=4100	1	144,32	
2	ГОСТ 103-2006	-200x14 L=140	2	3,077	
		Косоур ЛК 1т; ЛК 1н		67,66	
		Сборочные единицы			
3	ГОСТ 8240-~~89~~ 97	[18 L=4049	1	66,00	
4	ГОСТ 8509-93	∟70x6 L=130	2	0,831	
		Поручень лестничного марша			
		ПЛМ1		44,88	
		Сборочные единицы			
5	ГОСТ 10704-91	Труба Dн 30x2,0 Lобщ.=8910	1	12,30	
6	то же	то же Dн 20x2,0 L=45	18	0,04	
7	ГОСТ 103-2006	-150x10 L=150	18	1,77	Полированная, нержавеющая сталь
		ПЛМ2		20,64	
		Сборочные единицы			
8	ГОСТ 10704-91	Труба Dн 30x2,0 Lобщ.=4465	1	6,16	
6	то же	то же Dн 20x2,0 L=45	8	0,04	
7	ГОСТ 103-2006	-150x10 L=150	8	1,77	Полированная, нержавеющая сталь

1. Данный лист см. совместно с листами АС-49,51.
2. Косоур марки ЛК1н готовить обратно косоуру ЛК1т.
3. Все отверстия d=18мм под болты нормальной точности.
4. Все сварные швы h=6мм. Сварку производить электродами типа Э42 по ГОСТ 9467-91*.
5. Поручни лестничного марша выполнить с гальваническим покрытием.
6. Пластину поз.7 пристрелить к стене.

Примерен 100-1-АС

Исполнил	Еранцева		01.21
Проверил	Бычкова		
Н.контр.	Бычкова		
Инв. №			

Изм.	Кол.уч.	Лист	Nдок.	Подп.	Дата	171-1-АС		
						Строительство реабилитационного центра на 150мест для детей инвалидов в г. Семей ВКО		
Нач.отд.		Елкеева				Блок Б	Стадия	Лист	Листов
Проверил		Северина					РП	53	
Разработал		Еранцева				Балки площадочные Б1; Б2. Косоуры ЛК 1т; ЛК 1н. Поручни ПЛМ1; ПЛМ2.	ТОО ПИИ "Семстройпроект"	

Балка площадочная Б 3

1 - 1

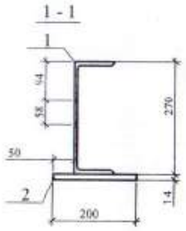

Косоур ЛК 2г

Косоур ЛК 2н (зеркально)

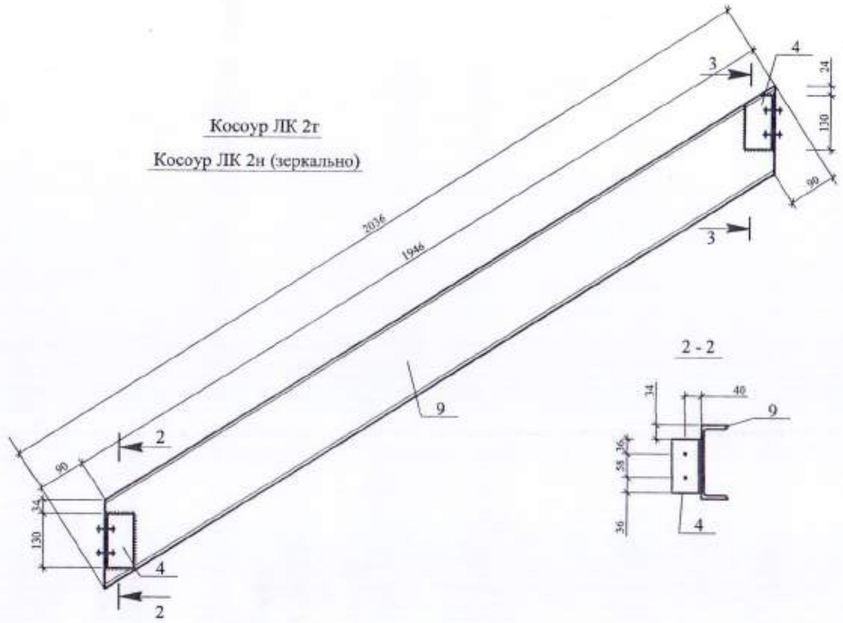

2 - 2

3 - 3

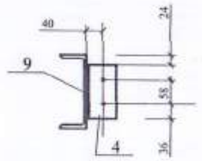

Поручни лестничного марша

ПЛМ3; ПЛМ4

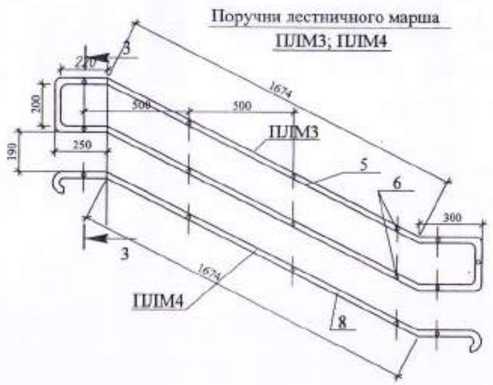

4 - 4

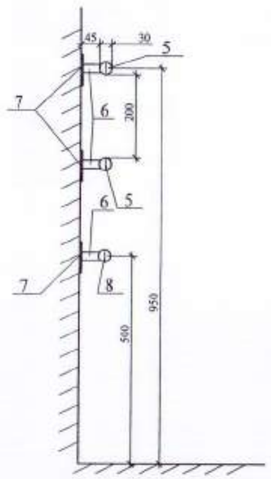

Спецификация элементов

Марка поз.	Обозначение	Наименование	Кол.	Масса ед.кг	Приме-чание
1	2	3	4	5	6
		Балка Б 3		150,47	
		Сборочные единицы			
1	ГОСТ 8240-~~89~~ 97	[27 L=4100	1	144,32	
2	ГОСТ 103-2006	-200x14 L=140	2	3,077	
		Косоур ЛК 2т; ЛК 2н		34,85	
		Сборочные единицы			
9	ГОСТ 8240-~~89~~ 97	[18 L=2036	1	33,19	
4	ГОСТ 8509-93	∟70x6 L=130	2	0,831	
		Поручень лестничного марша			
		ПЛМ3		24,89	
		Сборочные единицы			
5	ГОСТ 10704-91	Труба Dн 30x2,0 Lобщ.=4920	1	6,79	
6	то же	то же Dн 20x2,0 L=45	10	0,04	
7	ГОСТ 103-2006	-150x10 L=150	10	1,77	Полированная, нержавеющая сталь
		ПЛМ4		12,47	
		Сборочные единицы			
8	ГОСТ 10704-91	Труба Dн 30x2,0 Lобщ.=2480	1	3,42	
6	то же	то же Dн 20x2,0 L=45	5	0,04	
7	ГОСТ 103-2006	-150x10 L=150	5	1,77	Полированная, нержавеющая сталь

1. Данный лист см. совместно с листами АС-49,51.
2. Косоур марки ЛК2н готовить обратно косоуру ЛК2т.
3. Все отверстия d=18мм под болты нормальной точности.
4. Все сварные швы h=6мм. Сварку производить электродами типа Э42 по ГОСТ 9467-91*.
5. Поручни лестничного марша выполнить с гальваническим покрытием.
6. Пластину поз.7 пристрелить к стене.

Примерен 100-1-АС

Исполнил	Иванцева	01.21
Проверил	Бочкова	
Н.контр.	Бочкова	
Инв. №		

Изм.	Кол.уч.	Лист	№док.	Подп.	Дата

171-1-АС

Строительство реабилитационного центра на 150мест для детей инвалидов в г. Семей ВКО

Нач.отд.	Елкеева	
Проверил	Северина	
Разработал	Еранцева	

Блок Б

Стадия	Лист	Листов
РП	54	

Балка площадочная Б3. Косоуры ЛК 2т; ЛК 2н. Поручни ПЛМ3; ПЛМ4.

ТОО ПИИ "Семстройпроект"

Ограждение лестничного марша ОЛМ1

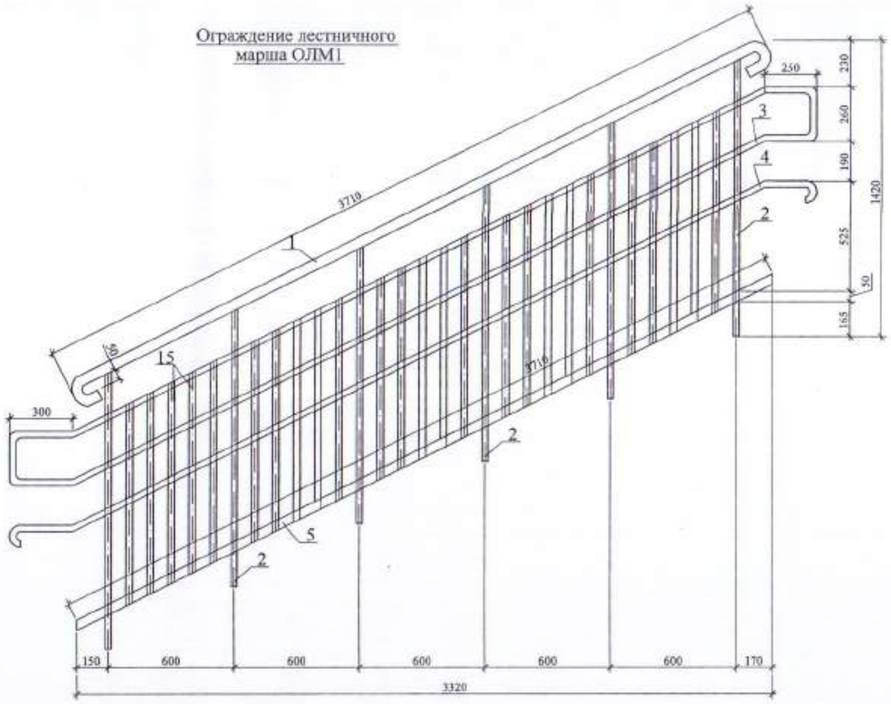

Ограждение лестничной площадки ОЛП1

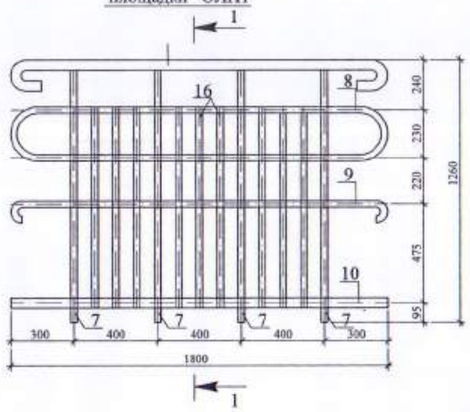

1 - 1

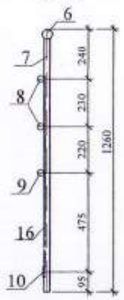

Ограждение лестничного марша ОЛМ2

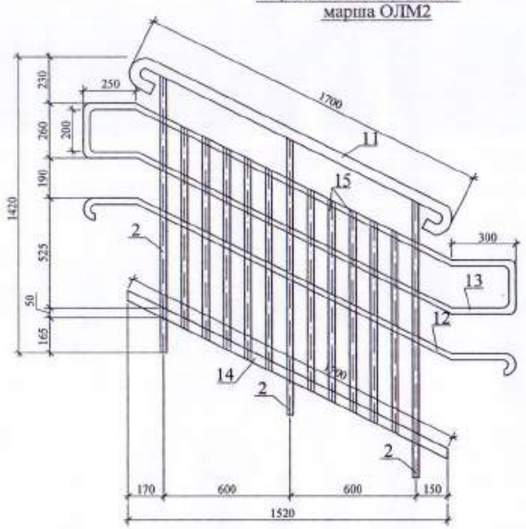

Спецификация элементов ограждения

Марка поз.	Обозначение	Наименование	Кол.	Масса ед.кг	Приме-чание
1	2	3	4	5	6
		Ограждение лестничного марша ОЛМ1		75,56	
		Сборочные единицы			
1	ГОСТ 10704-91	Труба Dн 50х2,0 L=4230	1	10,03	
2	то же	то же Dн 30х2,0 L=1330	6	1,84	
3	то же	Dн 30х2,0 Lобщ.=8910	1	12,30	
4	то же	Dн 30х2,0 L=4465	1	6,16	
5	ГОСТ 103-2006	Полоса -50х5 L=3710	1	7,28	
15	то же	Полоса -30х5 L=980	25	1,15	
		Ограждение лестничной площадки ОЛП1		34,39	
		Сборочные единицы			
6	ГОСТ 10704-91	Труба Dн 50х2,0 L=2420	1	5,74	
7	то же	то же Dн 30х2,0 L=1210	4	1,67	
8	то же	Dн 30х2,0 Lобщ.=3900	1	5,38	
9		Dн 30х2,0 L=2030	1	2,80	
10	ГОСТ 103-2006	Полоса -50х5 L=1800	1	3,53	
16	то же	Полоса -30х5 L=965	9	1,14	
		Ограждение лестничного марша ОЛМ2		35,38	
		Сборочные единицы			
11	ГОСТ 10704-91	Труба Dн 50х2,0 L=2100	1	4,98	
2	то же	то же Dн 30х2,0 L=1330	3	1,84	
12	то же	Dн 30х2,0 Lобщ.=4820	1	6,65	
13	то же	Dн 30х2,0 L=2456	1	3,39	
14	ГОСТ 103-2006	Полоса -50х5 L=1700	1	3,34	
15	то же	Полоса -30х5 L=980	10	1,15	

1. Данный лист см. совместно с листами АС-49,51.
2. Стойки поз.2 приварить к закладным деталям ступеней.
3. Все сварные швы h=6мм. Сварку производить электродами типа Э42 по ГОСТ 9467-91*.
4. Поручни и стойки ограждения лестничного марша и площадки выполнить с гальваническим покрытием.
5. Пластины поз.5, 9 окрасить алкидной краской ПФ-115 по слою грунтовки ГФ-021.
6. Поручни ограждения лестничных маршей и площадки выполнить непрерывными.

Привязан 100-1-АС

Исполнил	Еранцева	01.21
Проверил	Бычкова	
Н.контр.	Бычкова	

Изм.	Кол.уч.	Лист	№док.	Подп.	Дата
Нач.отд.		Елкеева			
Проверил		Северина			
Разработал		Еранцева			

171-1-АС

Строительство реабилитационного центра на 150мест для детей инвалидов в г. Семей ВКО

Блок Б

Стадия	Лист	Листов
РП	55	

Ограждение лестничного марша ОЛМ1. Ограждение лестничной площадки ОЛП1.

ТОО ПИИ "Семстройпроект"

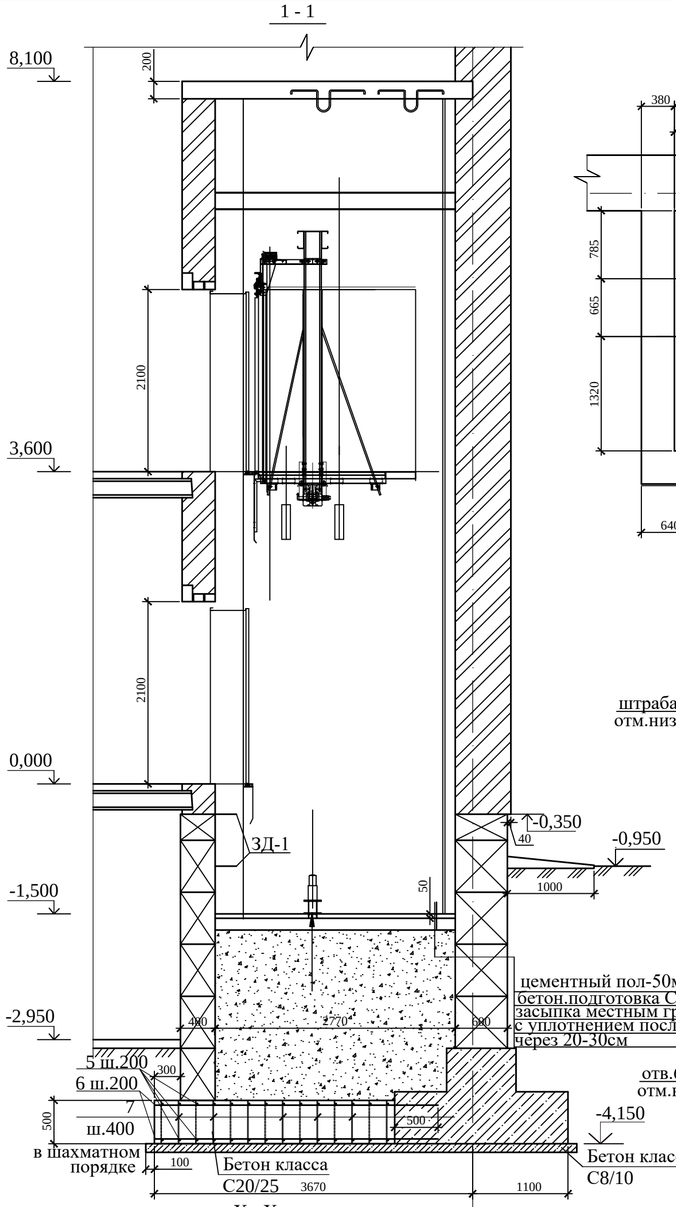

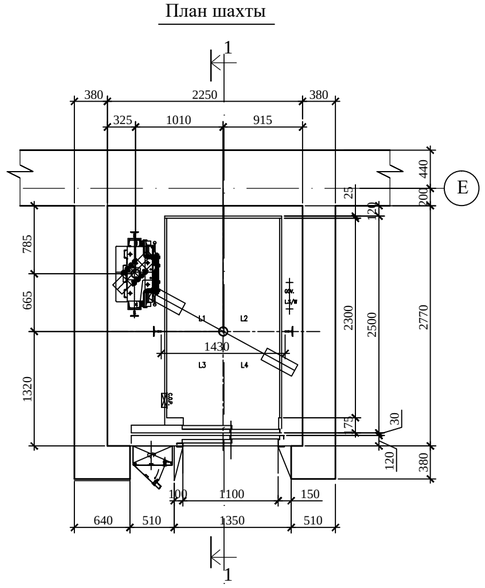

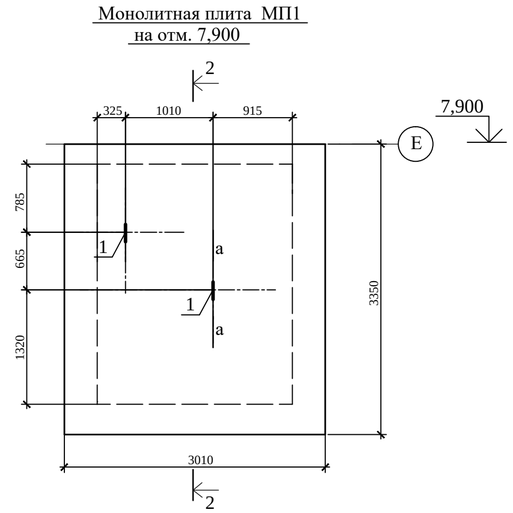

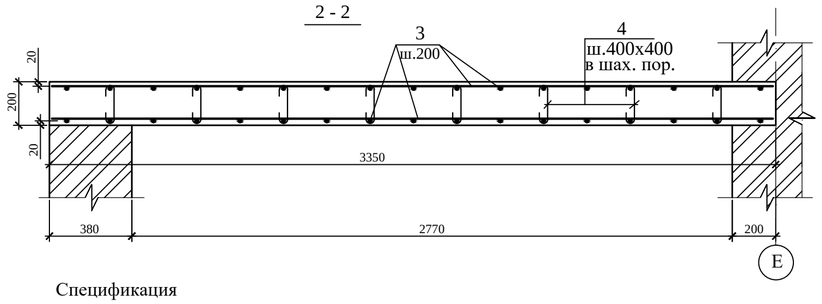

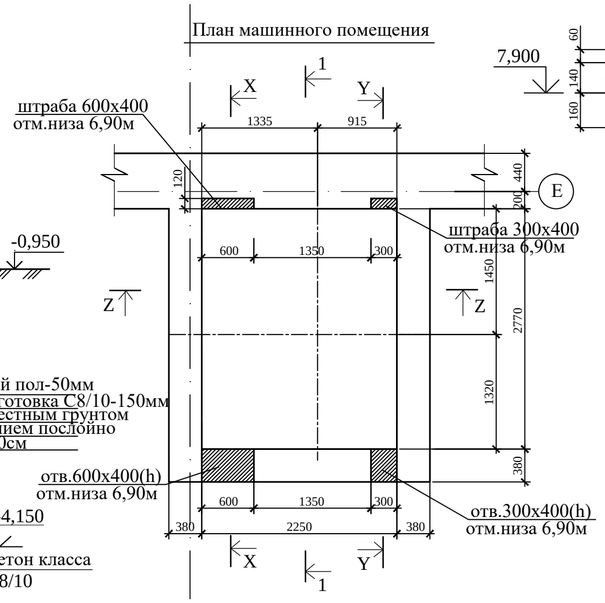

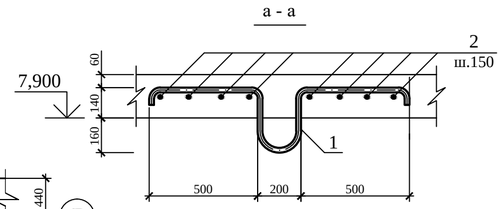

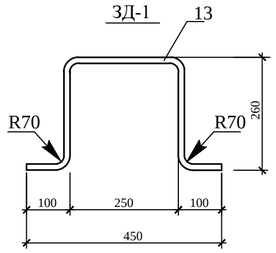

Спецификация

Марка, поз.	Обозначение	Наименование	Кол. шт.	Масса ед.,кг	Примеч.
	данный лист	Монолитная плита МП1	1		
	Серия 1.038.1-1 вып.5	Плитная перемычка 8ПП14-71	1	256	
	Серия 1.038.1-1 вып.4	Брусковая перемычка 9ПБ13-37	1	74	
	ГОСТ 34028-2016	Арматура Ø8 А400 L=700	6	0,28	
3Д-1	то же	то же Ø14 А 400 L=1000	2	1,21	
		Монолитная плита МП1			
		Детали			
1	ГОСТ 34028-2016	Арматура Ø22 А240 L=1960	2	5,84	
2	то же	то же Ø22 А400 L=1000	16	2,98	
3	"	то же Ø12 А400 L=201,56п.м.	-	0,888	
4	"	то же Ø6 А240 L=320	53	0,071	
		Материалы: Бетон кл.С12/15, $м^3$	-	-	2,02$м^3$
		Фундамент под лифт			
		Детали			
5	ГОСТ 34028-2016	Ø18 А400 L=3630	28	7,26	
6	то же	Ø18 А400 L=3260	38	6,52	
7	"	Ø14 А400 L=480	126	0,58	
		Бетон класса С20/25, F150,W4,$м^3$	5,0		на сульфато-стойком портланд-цементе
		С8/10,м3 (подготовка)	1,0		

Ведомость деталей

Поз.	Эскиз
1	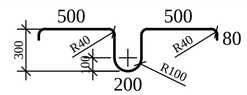
4	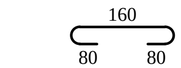

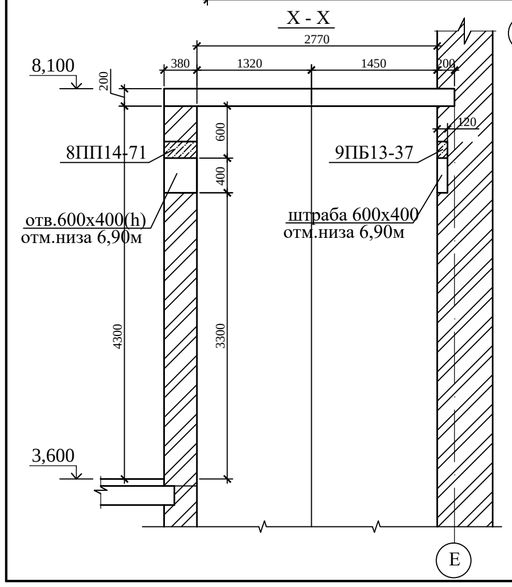

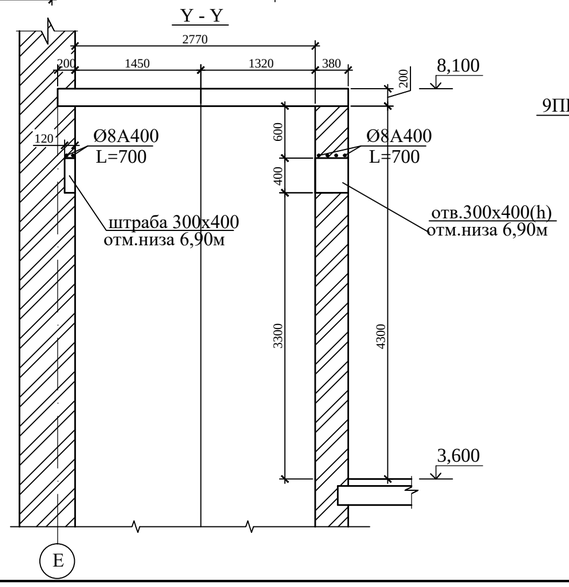

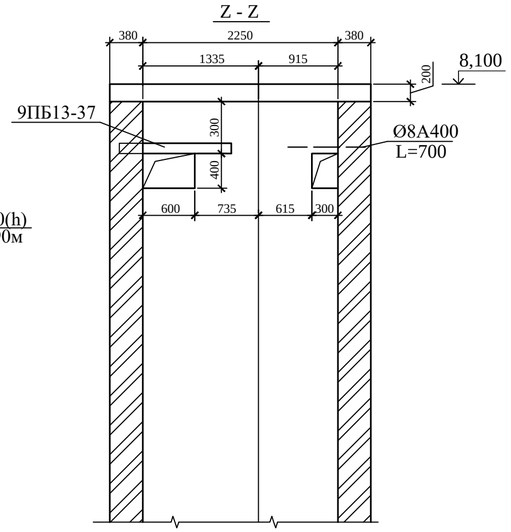

1.Кладку стен шахты выполнить из силикатного кирпича марки СУРПо 150/F35 (ГОСТ 379-2015). на растворе марки 50 с расшивкой швов. Внутреннюю поверхность шахты не штукатурить.

2. Заливку пола на 50мм в приямке производить после установки оборудования и прокладке труб электропроводки.

3. Строительная часть лифта выполнена в соответствии с чертежами SE 001-2 фирмы SONGSAN и технологическими решениями.

Изм.	Кол.уч.	Лист	№док.	Подп.	Дата	100-1-АС		
						Строительство реабилитационного центра на 150мест для инвалидов в г. Семей ВКО. Корректировка.		
Нач.отд.		Елкеева				Блок Б	Стадия	Лист	Листов
Проверил		Бычкова					РП	56	
Разработал		Еранцева				План шахты лифта. План машинного помещения. Разрез 1-1.Сечения X-X, Y-Y, Z-Z.	ТОО ПИИ "Семстройпроект"		
Н.контр.		Бычкова							

1 - 1

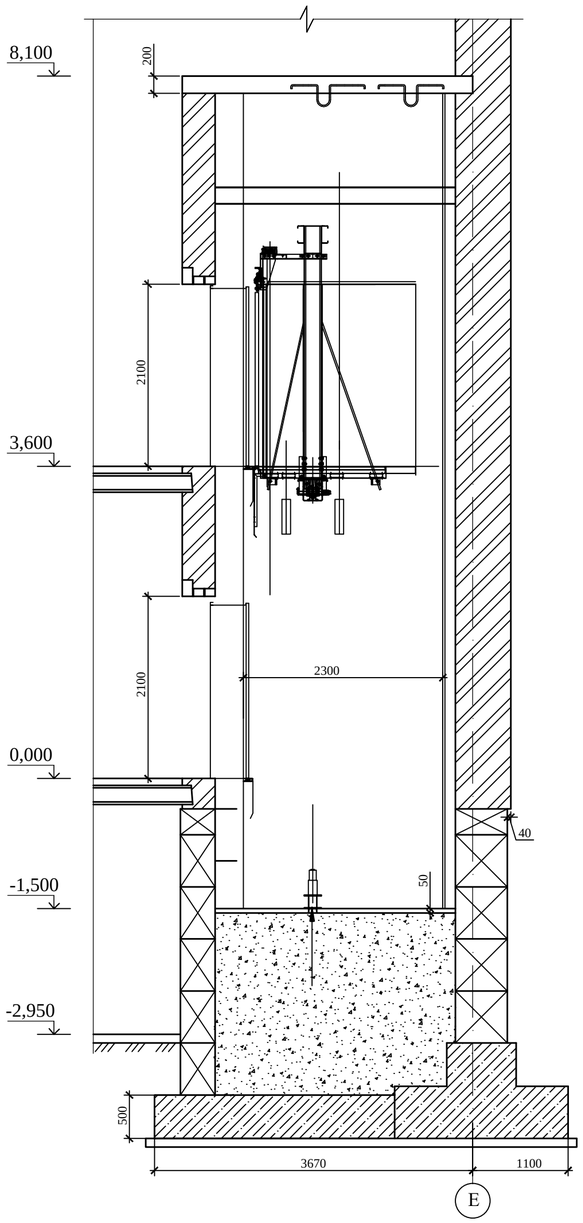

План шахты

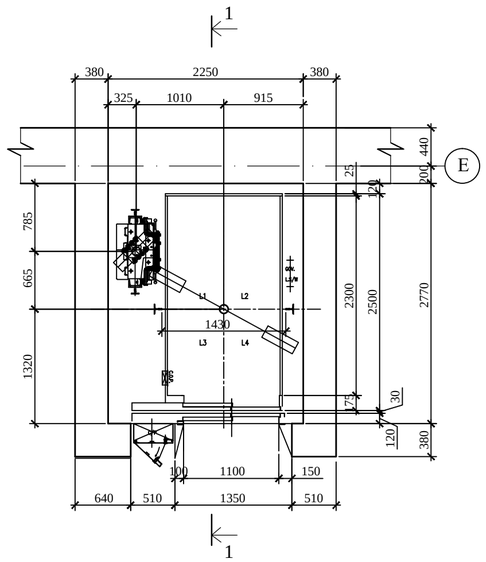

План машинного помещения

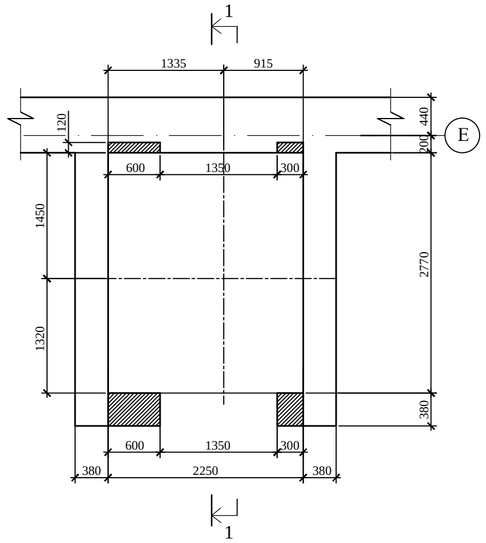

		Лифт №1
1	Наименование, адрес и телефон заказчика	
2	Реквизиты грузополучателя (почтовые, телеграфные, отгрузочные)	
3	Назначение здания, в котором устанавливается лифт и его почтовый ящик	Блок Б
4	Назначение лифта	Больничный
5	Грузоподъемность лифта в кг. и его скорость в м/с	Q=1350 кг; V=1,0 м/с
6	Высота подъема кабины в м.	3,60
7	Размеры кабины (ширина х глубина х высота) в мм.	1300 х 2300 х 2100
8	Требуется ли выход из кабины в две противоположенные стороны	Не требуется
9	Количество дверей шахты	2
10	Число остановок кабины	2
11	Напряжение сети, питающей лифт	380 в
12	Система управления	Кнопочная, внутренняя с проводником, с сигнальным вызовом кабины с любого этажа
13	Число заказываемых лифтов одинаковой характеристики	1
14	Месторасположения шахты лифта	Внутри здания
15	Желательный срок поставки (год. квартал)	
16	Фирма SONGSAN	

1. Строительная часть лифта выполнена в соответствии с чертежами SE 001-2 фирмы SONGSAN.

						100-1-АС			
						Строительство реабилитационного центра на 150мест для инвалидов в г. Семей ВКО. Корректировка.			
Изм.	Кол.уч.	Лист	№док.	Подп.	Дата				
Нач.отд.		Елкеева				Блок Б	Стадия	Лист	Листов
Проверил		Бычкова					РП	57	
Разработал		Еранцева				Чертеж на заказ лифтов.	ТОО ПИИ "Семстройпроект"		
Н.контр.		Бычкова							

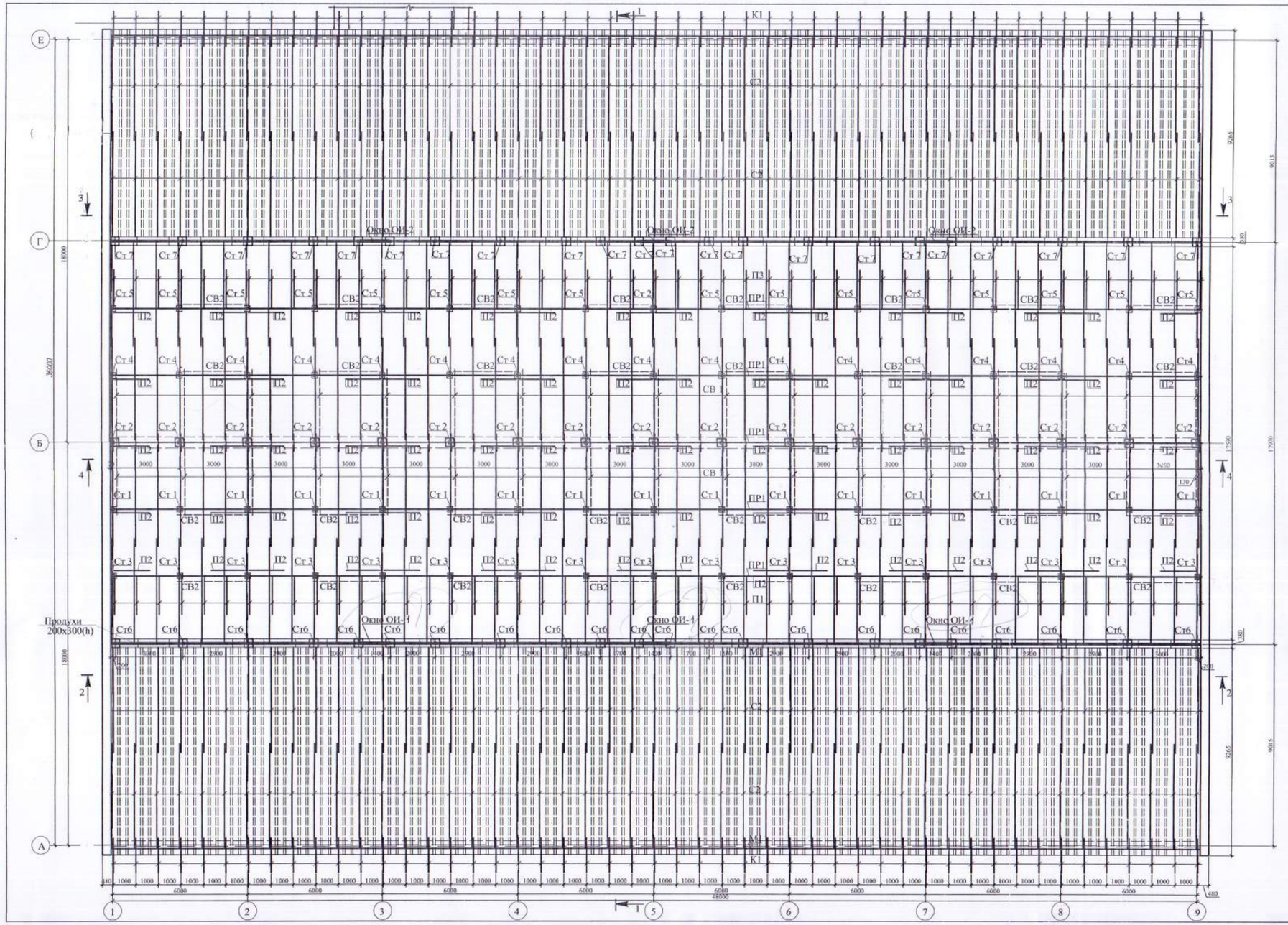

1. Материалом элементов стропил служит сосна 2-й категории, влажностью не более 20%.
2. Все деревянные элементы, покрасить за 2 раза огнезащитной композицией "СПАРК"-древесина ТУ 647 РК-19770309ТОО-001-2000.
3. Деревянные элементы, соприкасающиеся с кирпичными стенами или бетонными конструкциями, покрывают водным раствором фтористого натрия.
4. Основными элементами подстропильной конструкции являются прогоны, опирающиеся на деревянные стойки и передающие давление от веса крыши на несущие стены. Между стойками прогоны усиливаются.
5. Вентиляция чердачной крыши естественная через слуховые окна и продухи.
6. Продухи 300х300(h) затянуть сеткой из проволоки Ø3 Вр I с ячейками 20х20. Расход проволоки Ø3 Вр I на один продух составляет 0,88кг. Всего продухов -56шт.
7. По периметру чердачного пространства по поверхности теплоизоляционного слоя уложить защитную полосу из рубероида шириной 1,0м
8. Мауэрлаты крепить к несущим наружным стенам анкерными болтами Ø12мм, с шагом 3000мм.
9. Кирпичные столбики выкладывать из керамического кирпича КР-р-по 250х120х88/1,4НФ/100/2,0/50/ (ГОСТ 530-2012) на цементно-песчаном растворе М 50 размерами 380х380х300(h) в местах стыков плит перекрытия.
10. Вент.каналы на разрезах условно не показаны.
11. В местах прохождения вентиляционных каналов стропила раздвинуть в зависимости от размера шахты.
12. Спецификацию древесины смотри на листе АС-63.
13. Данный лист смотри с листами АС-59-61.

Привязан 100-1-АС

Исполнил	Еранцева		04.21г
Проверил	Бычкова		
Н.контр.	Бычкова		
Инв. №			

						171-1-АС			
Изм.	Кол.уч.	Лист	№док.	Подп.	Дата	Строительство реабилитационного центра на 150мест для детей инвалидов в г. Семей ВКО			
Нач.отд.		Елкеева				Блок Б	Стадия	Лист	Листов
Проверил		Северина					РП	58	
Разработал		Еранцева				План стропил в осях А-Е.	ТОО ПИИ "Семстройпроект"		

Разрез 1-1

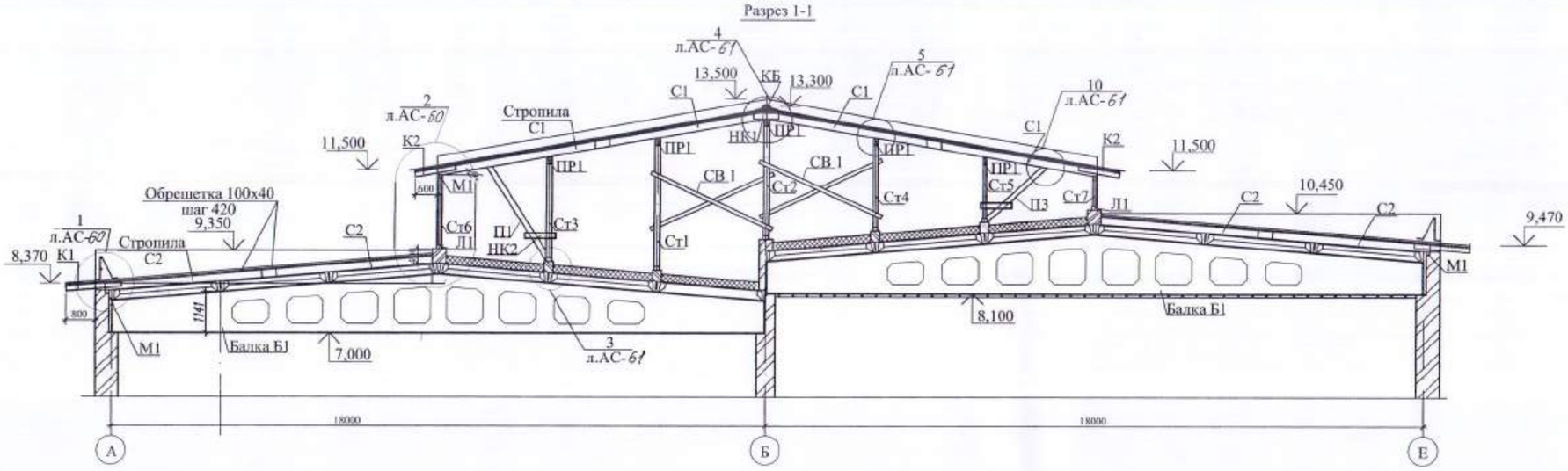

Разрез 2-2

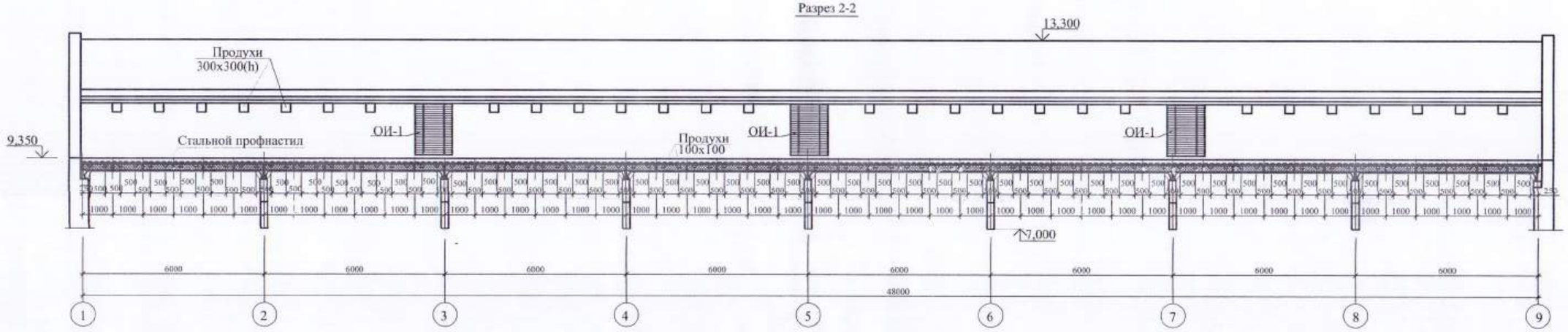

Разрез 3-3

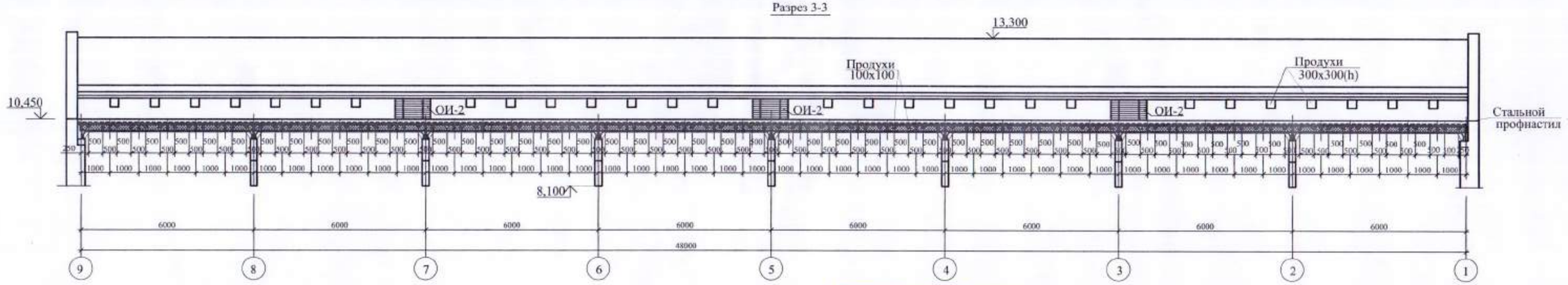

Привязан 100-1-АС

Исполнил	Еранцева	01.21
Проверил	Бычкова	
Н.контр.	Бычкова	
Инв. №		

1.Данный лист смотри с листами АС-58,59-61.

Изм.	Кол.уч.	Лист	№док.	Подп.	Дата
Нач.отд.	Елкеева				
Проверил	Северина				
Разработал	Еранцева				

171-1-АС

Строительство реабилитационного центра на 150мест для детей инвалидов в г. Семей ВКО

Блок Б

Стадия	Лист	Листов
РП	59	

Разрезы стропил "1-1", "2-2", "3-3".

ТОО ПИИ "Семстройпроект"

Разрез 4-4

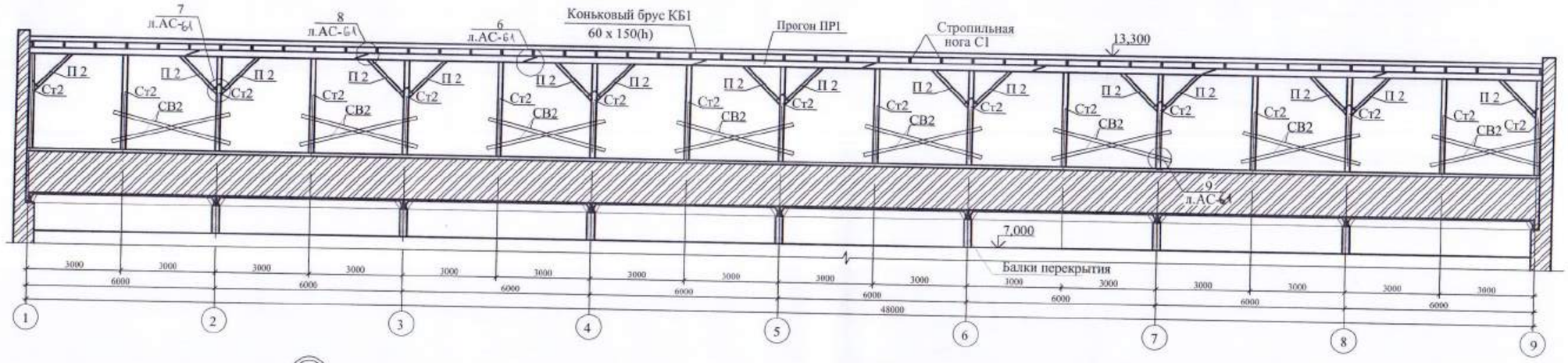

1

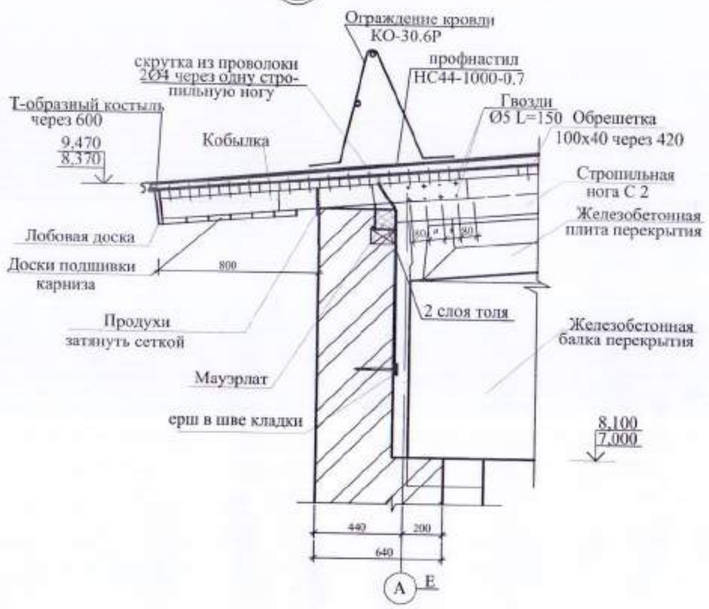

2

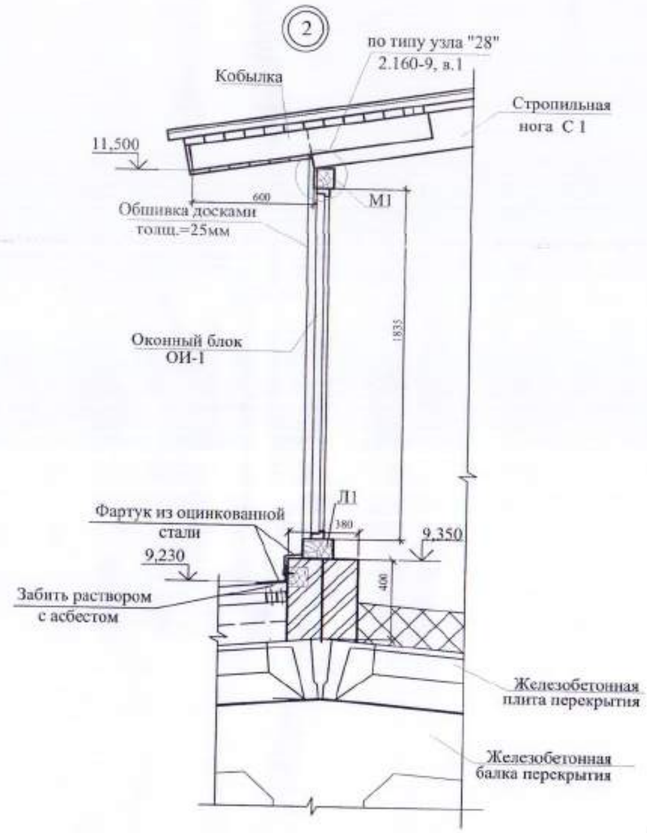

Узел "А"

Узел "Б"

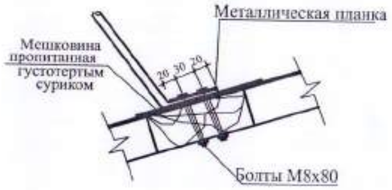

Деталь крепления профнастила

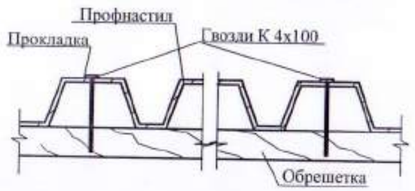

1.Данный лист смотри с листами АС-58,59-61.

Примерен 100-1-АС

Исполнил	Еранцева		01.21
Проверил	Бычкова		
Н.контр.	Бычкова		

						171-1-АС			
Изм.	Кол.уч.	Лист	№док.	Подп.	Дата	Строительство реабилитационного центра на 150мест для детей инвалидов в г. Семей ВКО			
Нач.отд.		Елкеева				Блок Б	Стадия	Лист	Листов
Проверил		Северина					РП	60	
Разработал		Еранцева				Разрез стропил "4-4". Узлы стропил 1, 2.	ТОО ПИИ "Семстройпроект"		

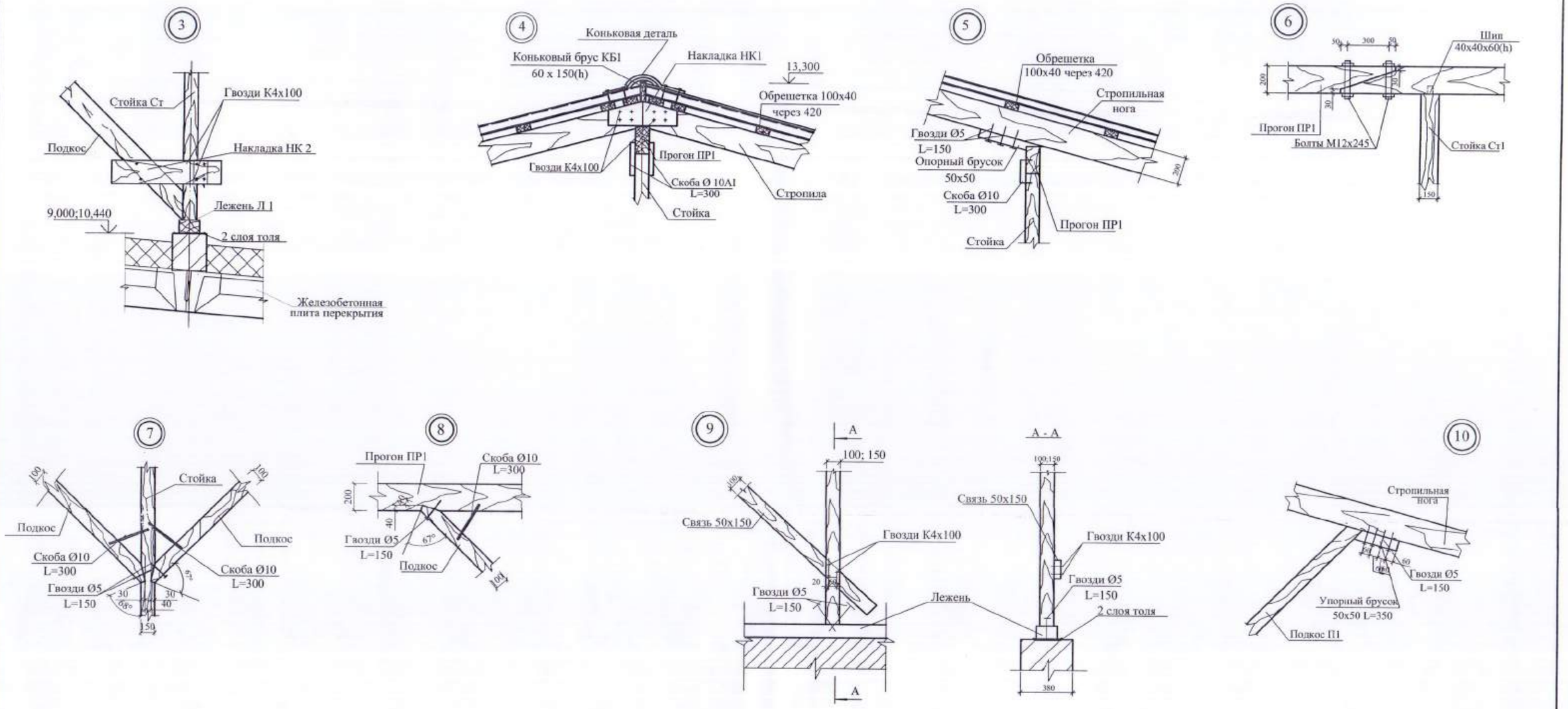

Привязан 100-1-АС

Исполнил	Еранцева		01.21
Проверил	Бычкова		
Н.контр.	Бычкова		
Инв. №			

						171-1-АС		
Изм.	Кол.уч.	Лист	№док.	Подп.	Дата	Строительство реабилитационного центра на 150мест для детей инвалидов в г. Семей ВКО		
Нач.отд.		Елкеева				Блок Б	Стадия	Лист	Листов
Проверил		Северина					РП	61	
Разработал		Еранцева				Узлы стропил 3÷10.	ТОО ПИИ "Семстройпроект"		

Окно ОИ-1

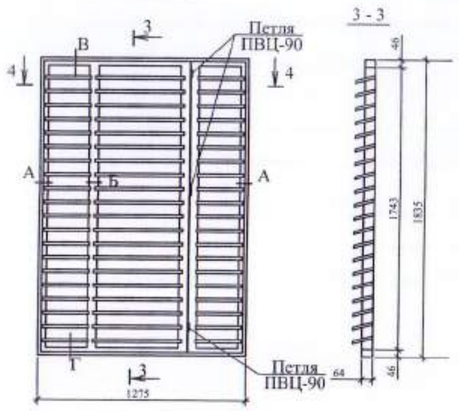

3 - 3

Окно ОИ-2

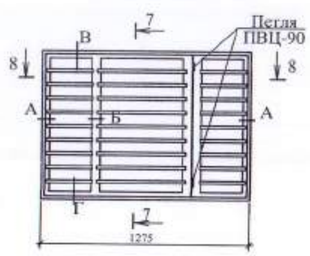

7 - 7

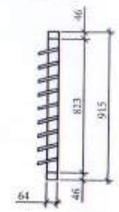

8 - 8

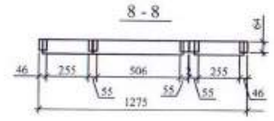

4 - 4

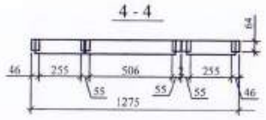

5 - 5

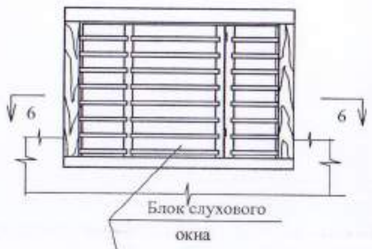

1 - 1

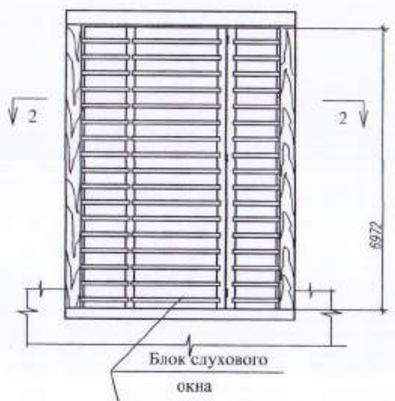

6 - 6

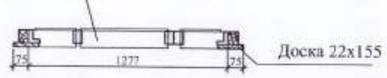

2 - 2

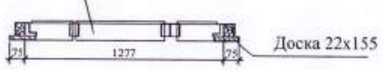

Спецификация материалов на одно слуховое окно.

Марка, поз.	Наименование	Сечение в х h, мм	Кол.	Объем древесины
	Окно индивидуальное ОИ1		3	
	Брусок	64х55 64х46	5,2п.м 6,0п.м	0,036м3
	Доска L=295мм	10 х 100	40	0,0118м3
	Доска L=546мм	10 х 100	20	0,0109м3
	Доска L=1835мм	22 х 155	2	0,0125м3
	Слив	20 х 40	1,28п.м.	0,00102м3
	Петля ПВЦ-90 (ГОСТ 5088-~~78~~ 2005)		3	
	Ручка РС-200 (ГОСТ ~~5087-80~~ 6690-2016)		1	
	Окно индивидуальное ОИ2		3	
	Брусок	64х55 64х46	2,5п.м 4,2п.м	0,021м3
	Доска L=295мм	10 х 100	18	0,0053м3
	Доска L=546мм	10 х 100	9	0,0049м3
	Доска L=915мм	22 х 155	2	0,0062м3
	Слив	20 х 40	1,28п.м.	0,00102м3
	Петля ПВЦ-90 (ГОСТ 5088-~~78~~ 2005)		2	
	Ручка РС-200 (ГОСТ ~~5087-80~~ 6690-2016)		1	

Сечение А

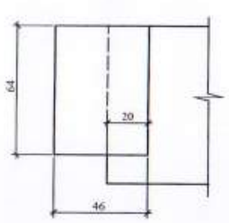

Сечение Б

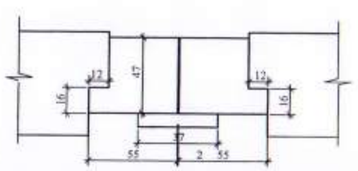

Сечение В

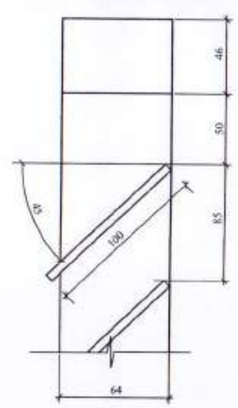

Сечение Г

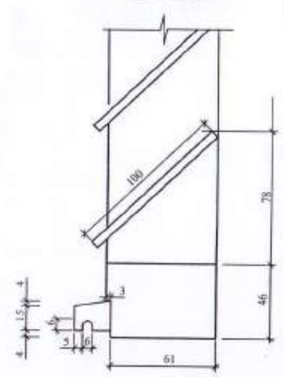

Примерен 1.00-1-АС
Исполнил Еранцева
Проверил Бычкова
Н.контр. Бычкова

1. Данный лист смотри совместно с листами АС-57:59.

Изм.	Кол.уч.	Лист	№док.	Подп.	Дата	171-1-АС Строительство реабилитационного центра на 150мест для детей инвалидов в г. Семей ВКО
Нач.отд.		Елкеева				Блок Б — Стадия: РП; Лист: 62; Листов:
Проверил		Северина				
Разработал		Еранцева				Индивидуальные окна ОИ-1,ОИ-2. — ТОО ПИИ "Семстройпроект"

Спецификация древесины

Марка	Обозначение	Наименование	Кол. шт.	Объем, $м^3$	Примечан.
1	2	3	4	5	6
С1		Стропила 50 x 200(h) L=4790	196	9,39	
С2		50 x 200(h) L=4720	196	9,25	
Ст1		Стойка 150 x 150 L=3365	17	1,287	
Ст2		150 x 150 L=3040	17	1,163	
Ст3		130 x 130 L=2590	17	0,744	
Ст4		100 x 100 L=2265	17	0,385	
Ст5		100 x 100 L=1495	17	0,254	
Ст6		100 x 100 L=1835	22	0,404	
Ст7		100 x 100 L=715	22	0,157	
ПР1		Прогон 100x200 Lобщ.=243,0п.м.	-	4,860	
Л1		Лежень 150x100 Lобщ.=337,4п.м.	-	5,061	
М-1		Мауэрлат100x100 Lобщ.=192,8п.м.	-	1,928	
П1		Подкос 150 x 150 L=3080	49	3,400	
П2		100 x 100 L=1720	80	1,376	
П3		130 x 130 L=2230	49	1,847	
НК 1		Накладка 50 x 175 L=500	49	0,214	
НК 2		40 x 150 L=1000	34	0,204	
К1		Кобылка 40 x 125 L=1500	98	0,735	
К2		40 x 125 L=1200	98	0,588	
КБ		Коньковый брус 60x150 Lобщ.=48,20п.м.	-	0,434	
СВ1		Связи 50 x 150 L=3670	68	1,872	
СВ2		Связи 50 x 150 L=3850	64	1,848	
		Обрешетка 100x40 Lобщ.=4048,8п.м.		16,20	
		Сплошной настил δ=40мм, S=260,3$м^2$	-	10,412	
		Опорный брусок 50 x 50 L=600	196	0,294	
		Упорный брусок 50 x 50 L=350	98	0,086	
		Лобовая доска 19x200 Lобщ.=192,8п.м.	-	0,733	
		Доски подшивки карниза 19 x 150 S, $м^2$	115,7	2,198	
		Доски подшивки фронтона 25 x 150 S, $м^2$	121,9	3,048	
		Рубероид шириной 1,0м, S $м^2$	96,4		
ОИ-1	л.АС- 62	Окно индивидуальное ОИ-1	3		
ОИ-2	л.АС- 62	Окно индивидуальное ОИ-2	3		

Марка	Обозначение	Наименование	Кол. шт.	Объем, $м^3$	Примечан.
1	2	3	4	5	6
		Металлические изделия			
	ГОСТ 7798-70*	Болт М 12 x 245	80		
	ГОСТ 5916-70*	Гайка М 12	80		
	то же	Т-образный костыль из полосы 4x40 ГОСТ 103-91,L=380	324	0,48кг	155,5кг.
		Скоба Ø10 L=300	198	0,185	36,65
		Металлочерепица марки НС42(ПП) $м^2$	957,3		
	ГОСТ 24045-80 2016	Профнастил НС44-1000-0,7 $м^2$	983,3		

Приказом 100-1-АС
Исполнил Еранцева 01.21г
Проверил Бычкова
Н.контр Бычкова
Отв. вз

1. Данный лист смотри совместно с листами АС-58÷61.

Изм.	Кол.уч.	Лист	№док.	Подп.	Дата	171-1-АС		
						Строительство реабилитационного центра на 150мест для детей инвалидов в г. Семей ВКО		
Нач.отд.		Елкеева				Блок Б	Стадия: РП	Лист: 63 / Листов:
Проверил		Северина						
Разработал		Еранцева				Спецификация древесины.	ТОО ПИИ "Семстройпроект"	

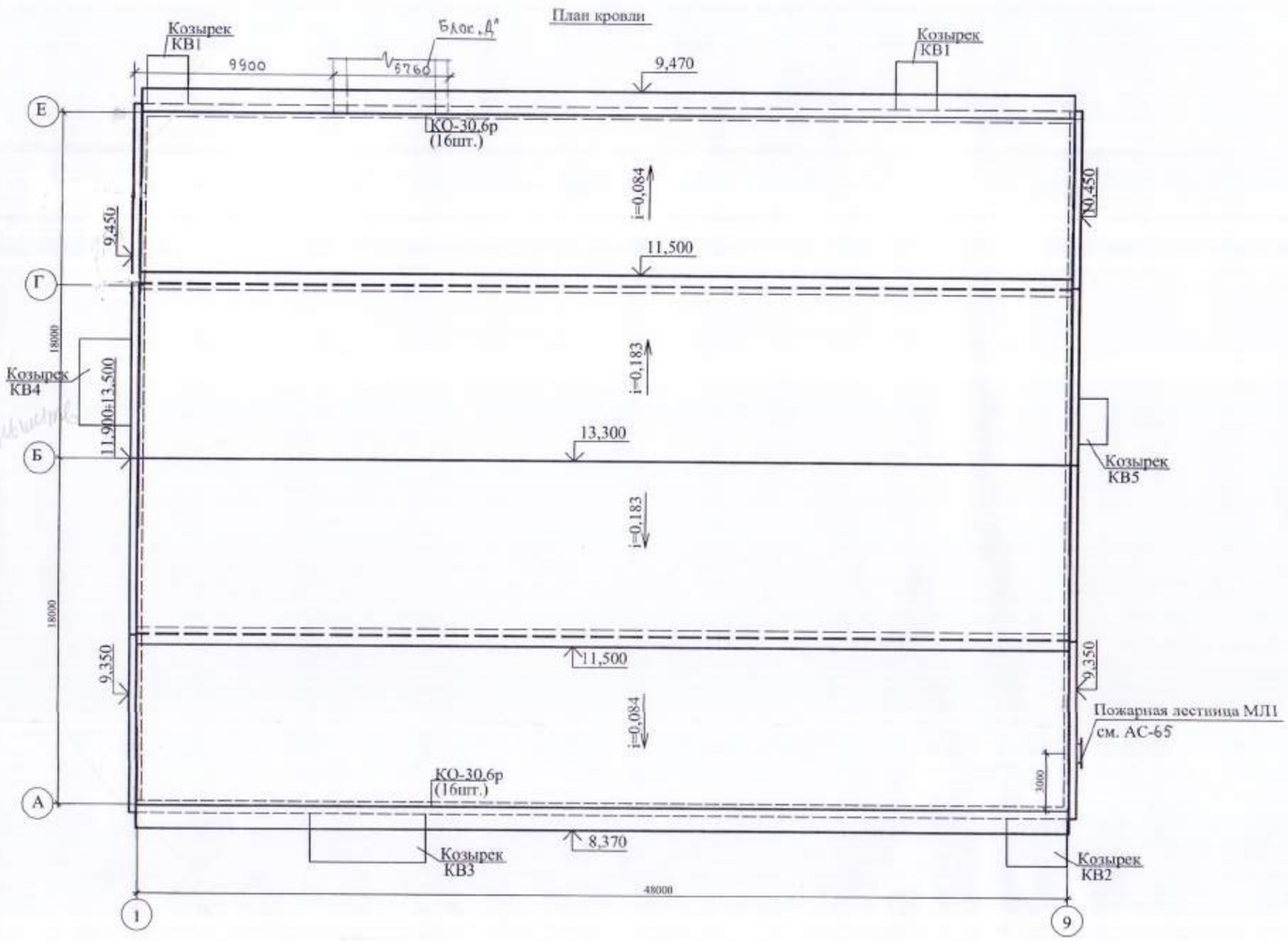

1. Кровлю выполнить из металлочерепицы ПП 0,7мм по деревянной обрешетке, и профнастила НС 44-1000-0,7 по ГОСТ24045-~~94~~.2016.
2. Укладку металлочерепицы производить с нахлестом не менее 200мм и герметизацией стыков.
3. Крепление металлочерепицы производить самонарезающими винтами с шайбой и герметизирующими прокладками. Расход крепежных элементов -6-8шт. на 1м^2.
4. Размещение вентканалов на плане условно не показано. Развертки вентканалов и привязки их по стенам смотри на листах АС-20-22.
5. Примыкание вентиляционных шахт к кровле принято по серии 2.160-9 в.1 узел 10 и по серии 2.160-1 в.2 по типу узла 32, премыкание слуховых окон -по типу узлов 28,29.

Спецификация

Марка, поз.	Обозначение	Наименование	Кол. шт.	Масса кг	Примечание
1	2	3	4	5	6
КО-30.6р	Серия 1.100.2-5 вып.1	Ограждение крыши КО-30.6р	32	13,95	
МЛ1	см. АС-65	Пожарная лестница МЛ1	1	246,78	

Привязан 100-1-АС

Исполнил	ЕРАНЦЕВА	01.21
Проверил	БЫЧКОВА	
Н.контр.	БЫЧКОВА	
Инв. №		

Изм.	Кол.уч.	Лист	№док.	Подп.	Дата
Нач.отд.	Елкеева				
Проверил	Северина				
Разработал	Еранцева				

171-1-АС

Строительство реабилитационного центра на 150мест для детей инвалидов в г. Семей ВКО

Блок Б

Стадия	Лист	Листов
РП	64	

План кровли.

ТОО ПИИ "Семстройпроект"

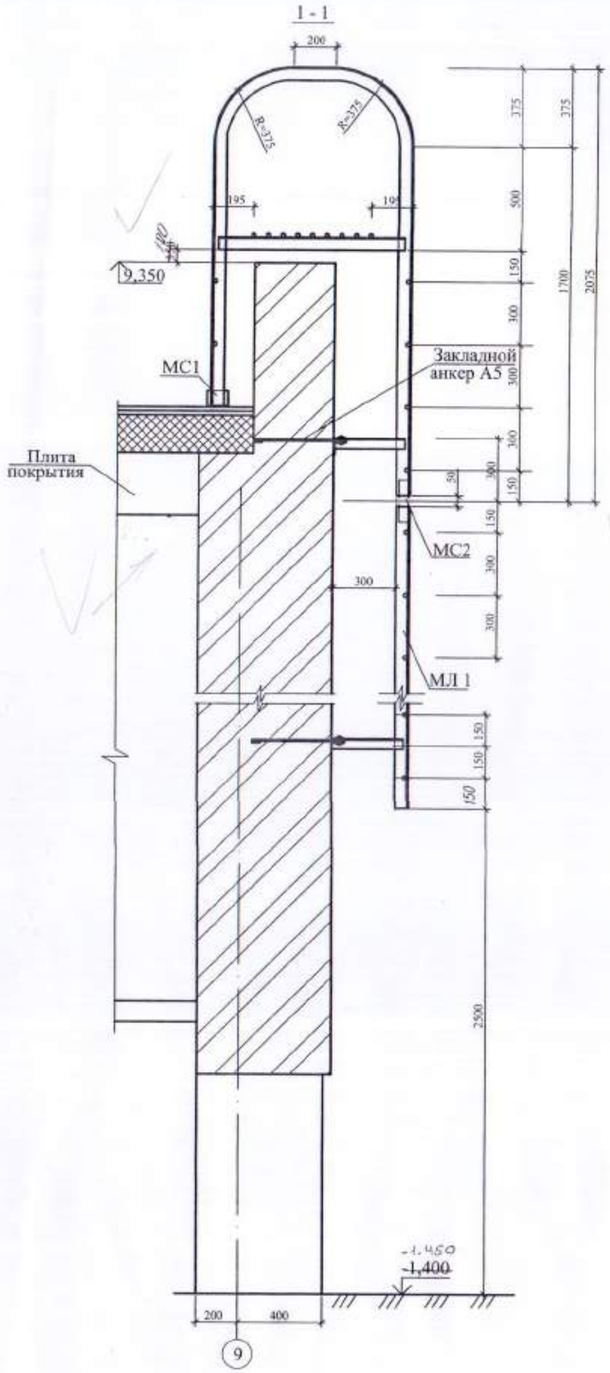

Монтажная схема пожарной лестницы МЛ 1

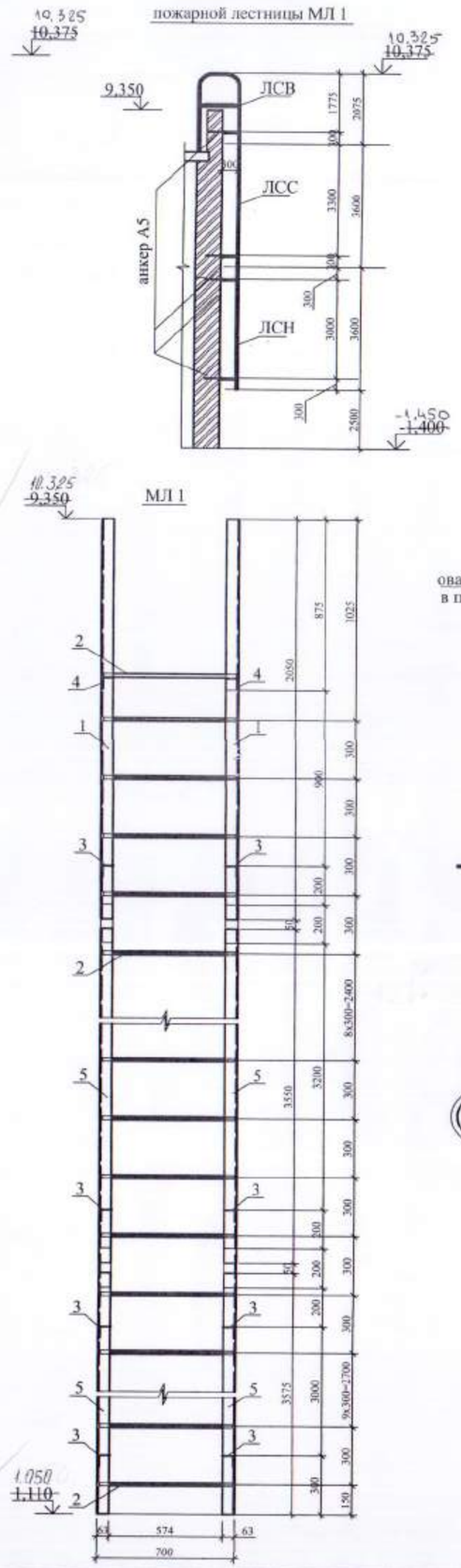

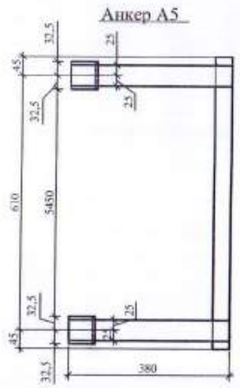

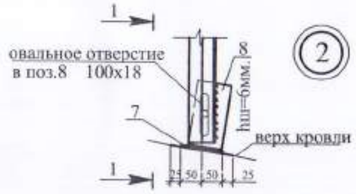

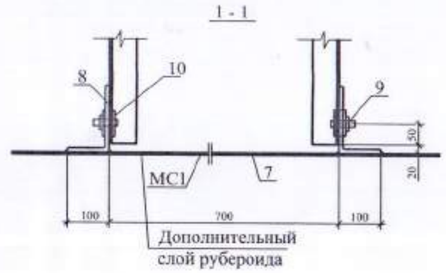

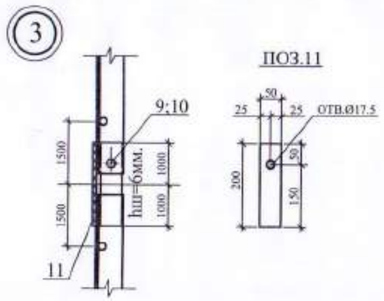

Спецификация элементов металлической лестницы МЛ1

Марка, поз.	Обозначение	Наименование	Кол. шт.	Масса ед., кг	Примечан.
		Металлическая лестница МЛ 1		246,78	
		Сборочные единицы			
		ЛСВ	1	83,92	
1	ГОСТ 8509-93	∟ 63 х 6 L=4315	1+1	24,68	
2	ГОСТ ~~5781-82~~*34028-2016	∅ 18А400 L=670	15	1,34	
3	ГОСТ 8509-93	∟ 63 х 6 L=345	1+1	1,97	
4	ГОСТ 8510-86	∟ 63 х 6 L=920	2	5,26	
		ЛСС	1	60,64	
5	ГОСТ 8509-93	∟ 63 х 6 L=3550	1+1	20,31	
2	ГОСТ ~~5781-82~~*34028-2016	∅ 18А400L=670	12	1,34	
3	ГОСТ 8509-93	∟ 63 х 6 L=345	1+1	1,97	
		ЛСН	1	64,86	
6	ГОСТ 8509-93	∟ 63 х 6 ГОСТ L=3575	1+1	20,45	
2	ГОСТ ~~5781-82~~*34028-2016	∅ 18А400 L=670	12	1,34	
3	ГОСТ 8509-93	∟ 63 х 6 L=345	2+2	1,97	
		МС 1	1	9,68	
7	ГОСТ 103-2006	— 100 х 6 L=1300	1	6,12	
8	ГОСТ 8510-8693	∟ 160 х 100 х 10 L=80	2	1,59	
9		Болт М 16 с гайкой L=50	2	0,16	
10		Шайба 32 х 16,5 х 3	4	0,014	
		МС 2	8	0,82	
11	ГОСТ 103-2006	— 50 х 8 L=200	1	0,63	
9		Болт М 16 с гайкой L=50	1	0,16	
10		Шайба 32 х 16,5 х 3	2	0,014	
		Анкер А-5	4	5,28	
12	ГОСТ 103-2006	— 50 х 8 L=380	2	1,19	
13	То же	— 40 х 8 L=700	1	1,76	
14	ГОСТ 8509-93	∟ 63 х 6 L=65	2	0,37	
		Болт М 16 с гайкой и шайбой L=50	2	0,20	

Привязан 100-1-АС

Исполнил	Еранцева		01.21г
Проверил	Бычкова		
Н.контр.	Бычкова		

Изм.	Кол.уч	Лист	№док.	Подп.	Дата
Нач.отд.	Елкеева				
Проверил	Северина				
Разработал	Еранцева				

171-1-АС

Строительство реабилитационного центра на 150мест для детей инвалидов в г. Семей ВКО

Блок Б

Пожарная лестница МЛ 1.

Стадия	Лист	Листов
РП	65	

ТОО ПИИ "Семстройпроект"

План покрытия сцены

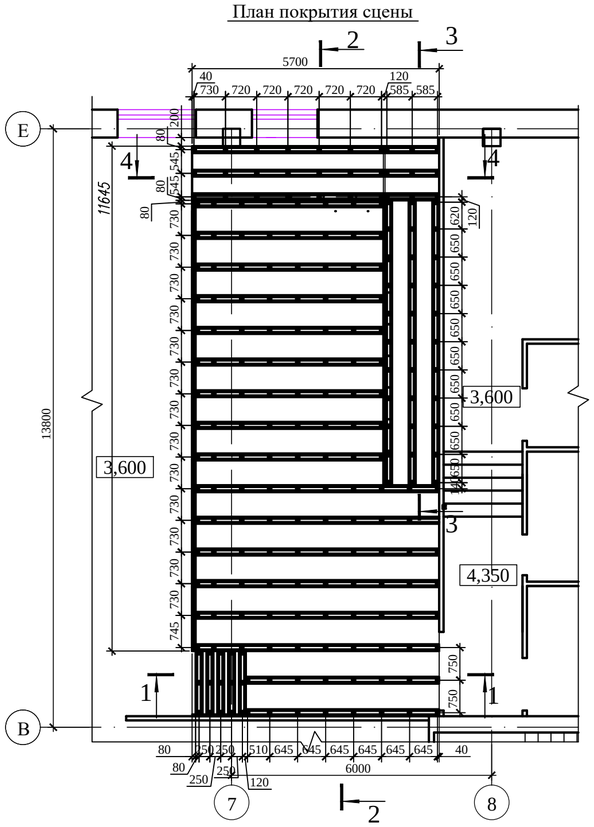

3 - 3

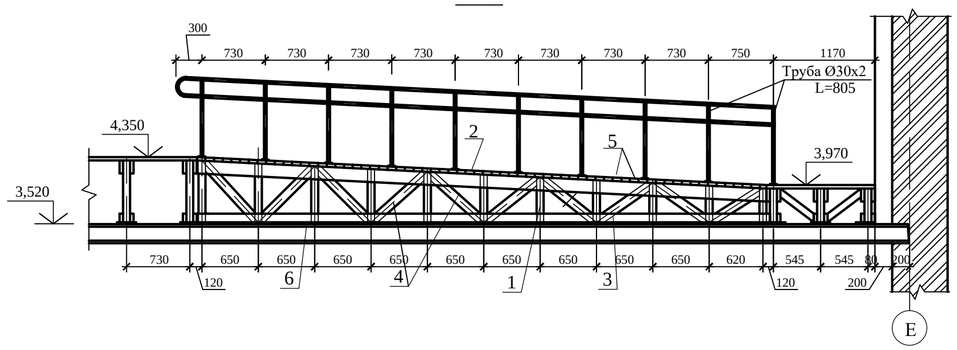

4 - 4

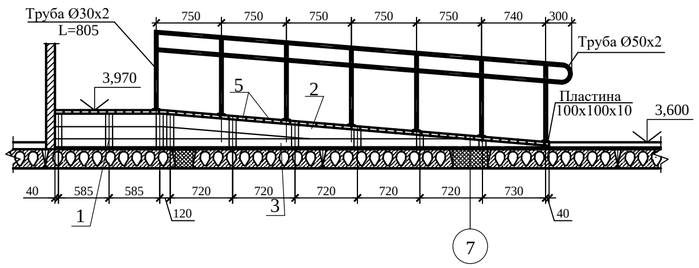

Спецификация древесины

Марка поз.	Обозначение	Наименование	Кол.	Объем, $м^3$	Приме-чание
1		Стойки 80х80 Lобщ.=148,20м.п.		0,950	
2		Балки (верх.)40х150Lобщ.=270,61м.п.		1,624	
3		Балки(нижн.)40х100 Lобщ.=270,55м.п.		1,082	
4		Связи 40х100 Lобщ.=314,88м.п.		1,260	
5		Доски 40х100 Lобщ.=866,4м.п.		3,466	
6		Подкладка 20х200 Lобщ.=126,9м.п.		0,508	

1 - 1

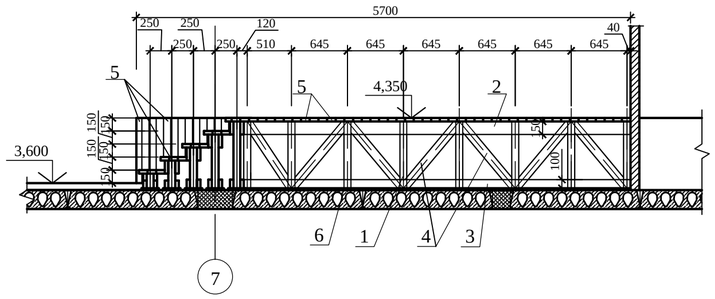

2 - 2

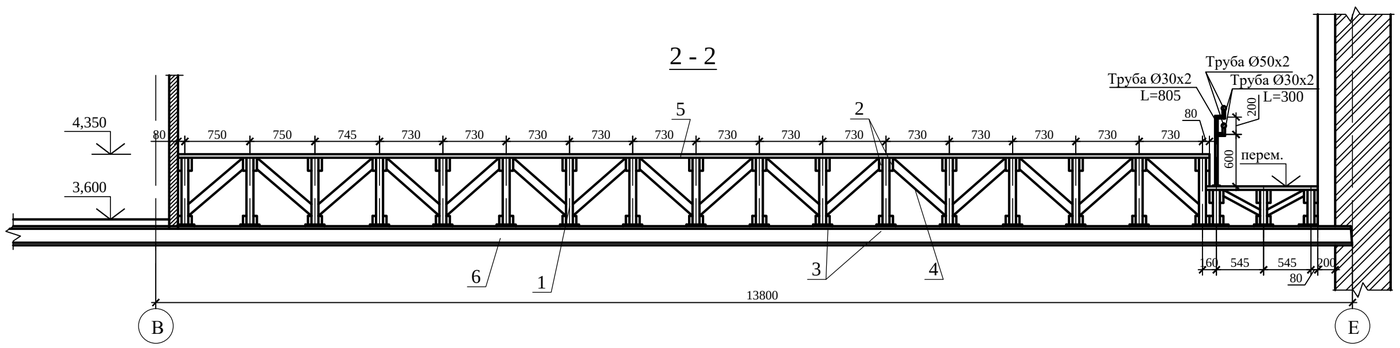

1. Данный лист смотри с листом АС-8.
2. Пиломатериалы покрыть огнезащитной композицией "СПАРК"-древесина (ТУ647РК19770309-ТОО-001-200).
3. Гидроизоляцию выполнить из 2-х слоев толя на битумной мастике.
4. Расход труб с глянцевым покрытием на ограждение пандуса сцены:
   труба Ø 50х2 (ГОСТ 10704-91) Lобщ.=24,7 п.м. (58,54г.),
   труба Ø 30х2 (ГОСТ 10704-91) Lобщ.=22,5 п.м. (31,05кг.),
   пластина 100х100х10 (h) (ГОСТ103-2006) - 16шт. (0,785 кг.)

Изм.	Кол.уч.	Лист	№док.	Подп.	Дата	171-1-АС		
						Строительство реабилитационного центра на 150мест для детей инвалидов в г. Семей ВКО		
Нач.отд.		Елкеева				Блок Б	Стадия: РП	Лист: 66 / Листов:
Проверил		Бычкова						
Разработал		Еранцева				Сцена. Спецификация.	ТОО ПИИ "Семстройпроект"	
Н.контр.		Бычкова						

Взам. инв.N | Подпись и дата | Инв.N подл.

Ограждение отопительных приборов спортивного зала

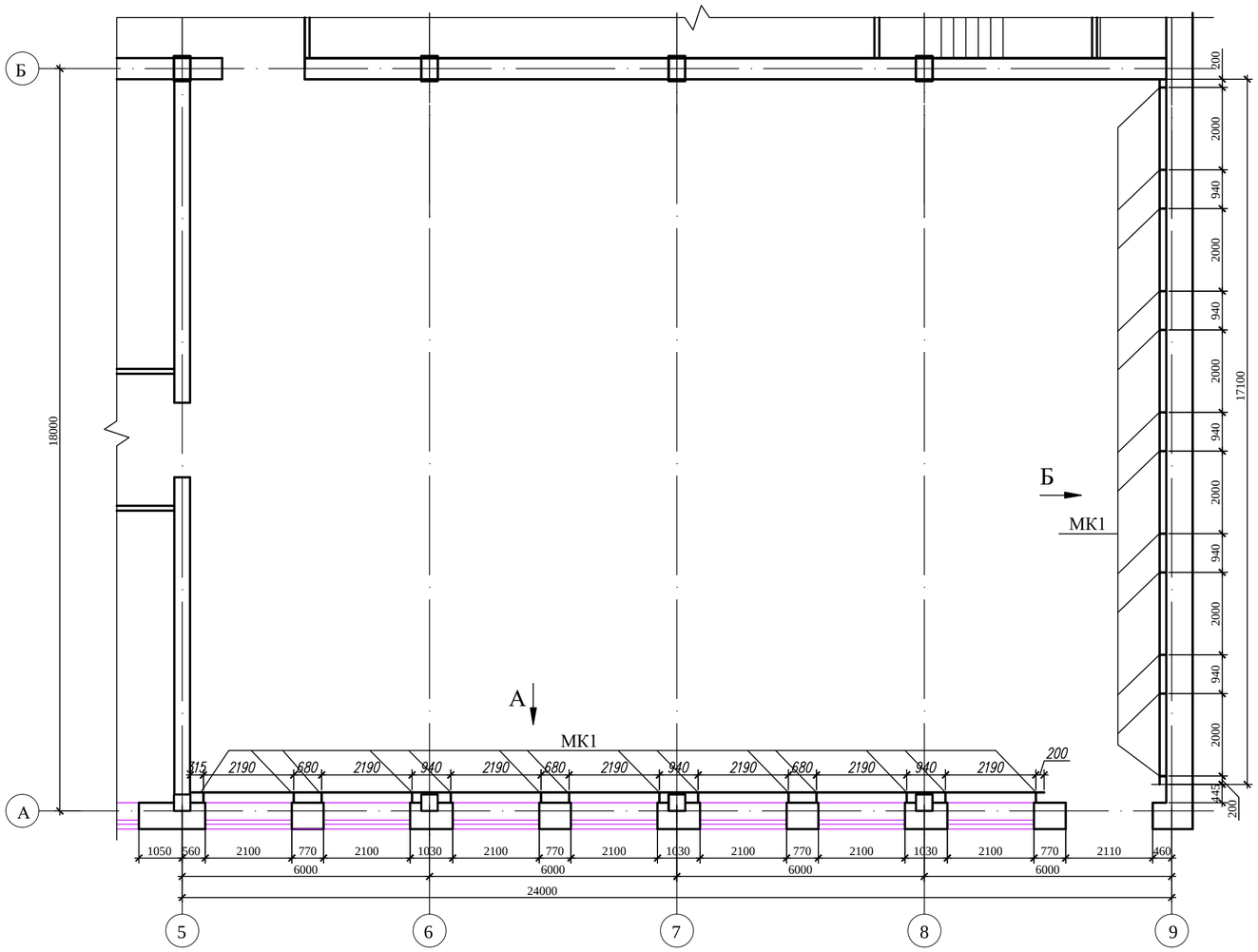

Вид по А

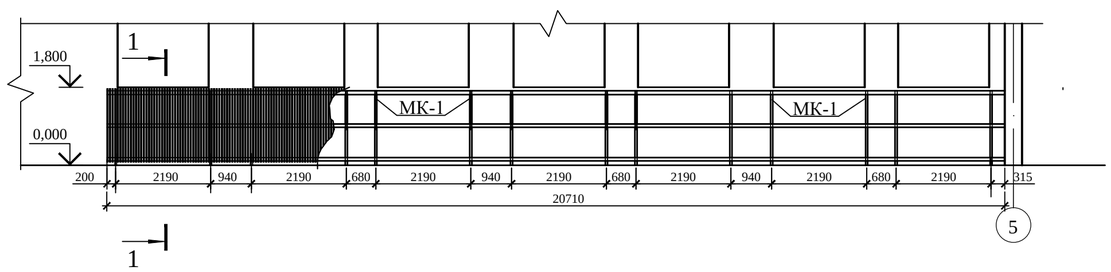

Вид по Б

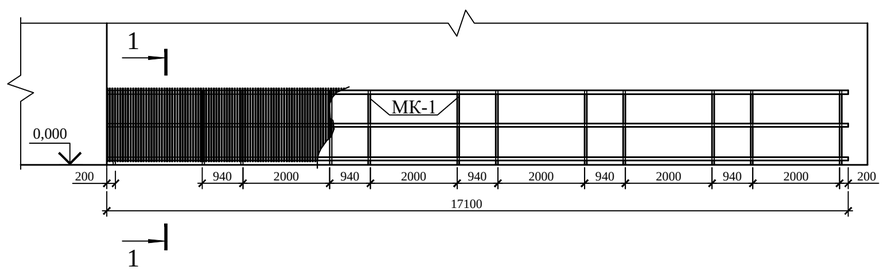

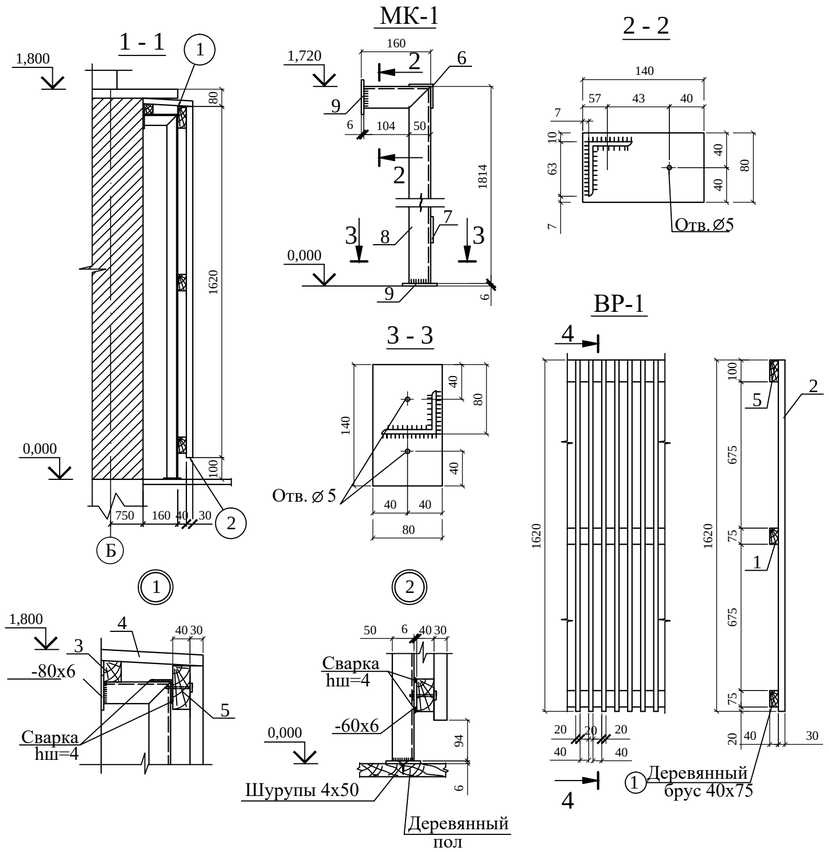

Спецификация элементов ограждения приборов отопления

Марка поз.	Обозначение	Наименование	Кол.	Масса ед.кг.	Приме-чание
		ВР-1			1,27м^3
1		Брусок 40х75 Lобщ.=75,62.п.	-		0,23м^3
2		Рейка 20х30 L=1620	630		0,612м^3
3		Брусок 40х50 Lобщ.=37,81м.п.	-		0,076м^3
4		Доска 25х210 Lобщ.=37,81м.п.	-		0,200м^3
5		Брусок 40х100 Lобщ.=37,81м.п.	-		0,151м^3
		МК-1			
6	ГОСТ 8509-93	Уголок ∟ 50х5 Lобщ.=37,81м.п.	-	142,5	
7	ГОСТ 103-2006	Пластина -60х6 Lобщ.=75,62м.п.	-	213,7	
8	ГОСТ 8509-93	Уголок ∟ 50х5 L=1870	26	7,05	
9	ГОСТ 103-2006	Пластина -80х6 L=140	52	0,53	
		Шуруп 4х50	104	-	

1. Древесина для ограждения приборов отопления - сосна.
2. Доски и рейки антисептировать и подвергнуть глубокой пропитке огнезащитными составами.

						100-1-АС			
						Строительство реабилитационного центра на 150мест для инвалидов в г. Семей ВКО. Корректировка.			
Изм.	Кол.уч.	Лист	№док.	Подп.	Дата				
Нач.отд.		Елкеева				Блок Б	Стадия	Лист	Листов
Проверил		Бычкова					РП	67.1	
Разработал		Еранцева				Ограждение отопительных приборов спортивного зала.	ТОО ПИИ "Семстройпроект"		
Н.контр.		Бычкова							

Взам.инв.N | Подпись и дата | Инв.N подл.

Крыльцо входа №1

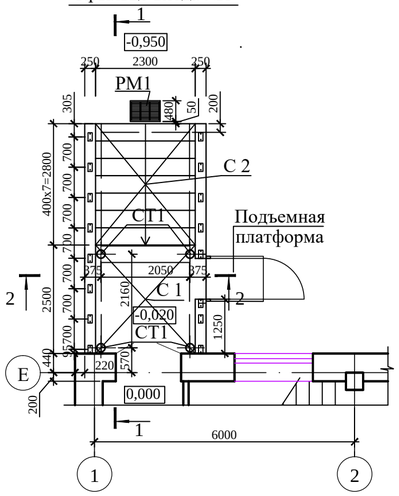

План фундаментов

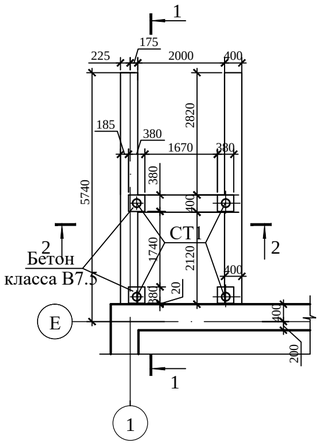

1 - 1

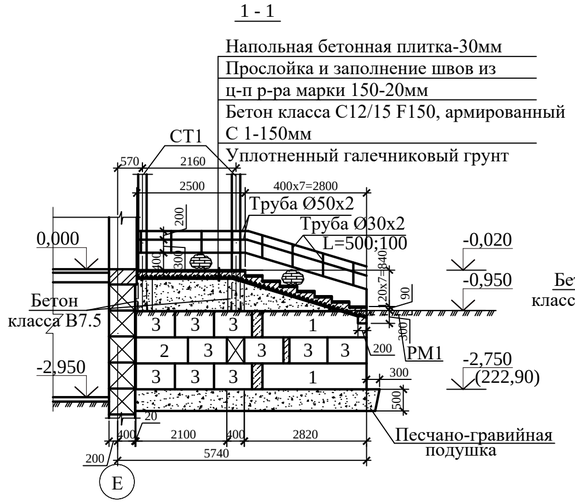

2 - 2

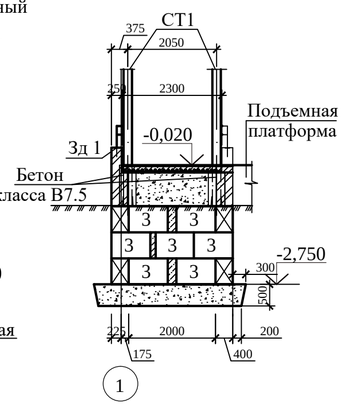

Крыльцо входа №2

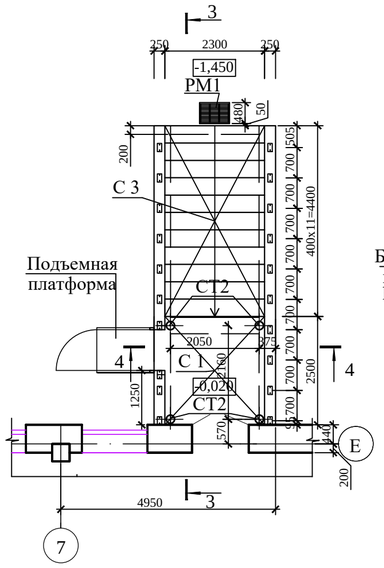

План фундаментов

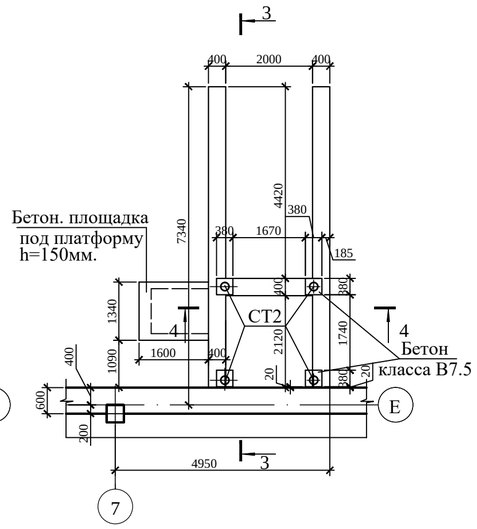

3 - 3

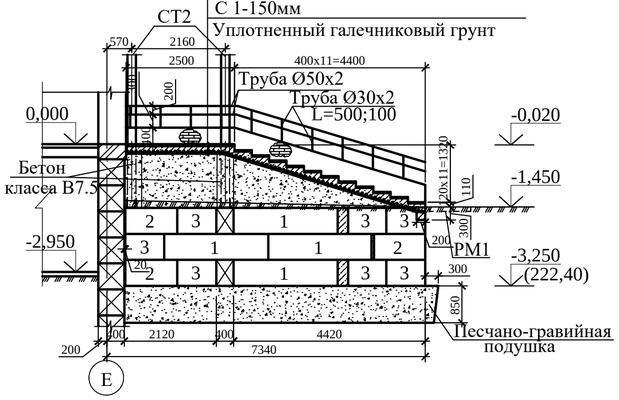

4 - 4

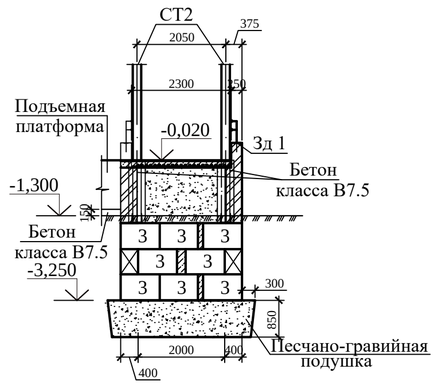

Деталь А

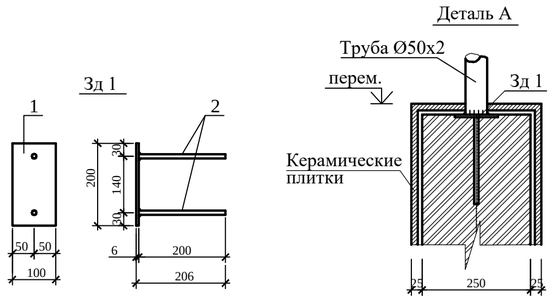

Спецификация элементов крылец №1 и №2

Марка поз.	Обозначение	Наименование	Кол. шт.	Масса ед., кг	Примеч.
		Крыльцо №1			
		Бетонные блоки стен подвала			
1	ГОСТ 13579-2018	ФБС 24.4.6-т	4	1300	на сульфато-стойком портланд-цементе
2	то же	ФБС 12.4.6-т	2	640	
3	"	ФБС 9.4.6-т	27	470	
С 1	ГОСТ 8478-81	Сетка 5Врl-100 5Врl-100 2300х2500	1	18,4	
С 2	то же	Сетка 5Врl-100 5Врl-100 2300х3500	1	23,2	
СТ1	л.АС-69	Металлическая стойка СТ1	4	112,66	
Зд 1	данный лист	Закладной элемент Зд 1	16	1,19	
	ГОСТ 10704-91	Труба Дн 50х2 Lобщ.=19,4м.п.		45,98	
	то же	Труба Дн 30х2 L=500	16	0,70	
		Труба Дн 30х2 L=100	32	0,14	
РМ 1	серия 1.100.2-5 вып.1	Решетка метал. РН-7.5-1	1	15,17	
		Материалы:			
		Бетон класса С12/15, F150, $м^3$			$2,33м^3$
		Бетон класса В7,5, F150, $м^3$			$0,43м^3$
		Крыльцо №2			
		Бетонные блоки стен подвала			
1	ГОСТ 13579-2018	ФБС 24.4.6-т	8	1300	на сульфато-стойком портланд-цементе
2	то же	ФБС 12.4.6-т	6	640	
3	"	ФБС 9.4.6-т	22	470	
С 1	ГОСТ 8478-81	Сетка 5Врl-100 5Врl-100 2300х2500	1	18,4	
С 3	то же	Сетка 5Врl-100 5Врl-100 2300х5000	1	33,1	
СТ2	л.АС-69	Металлическая стойка СТ2	4	124,32	
Зд 1	данный лист	Закладной элемент Зд 1	20	1,19	
	ГОСТ 10704-91	Труба Дн 50х2 Lобщ.=26,1м.п.		61,86	
	то же	Труба Дн 30х2 L=500	20	0,70	
		Труба Дн 30х2 L=100	40	0,14	
РМ 1	серия 1.100.2-5 вып.1	Решетка метал. РН-7.5-1	1	15,17	
		Материалы:			
		Бетон класса С12/15, F150, $м^3$			$3,14м^3$
		Бетон класса В7,5, F150, $м^3$			$1,04м^3$

1. Кладку ограждающих конструкций крыльца выполнить из керамического кирпича Кр-р-по 250х120х88/1,4НФ/100/2,0/50/ГОСТ 530-2012 на цементно-песчаном растворе М50.
2. Горизонтальная гидроизоляция стен на отм.-0,970 (крыльцо №1) и -1,470 (крыльцо №2), выполняется из слоя цементного раствора состава 1:2 толщиной 20мм.
3. Ступени и площадка облицовываются напольной бетонной плиткой не скользкой, стойкой к истиранию.
4. Расход бетона на монолитные заделки класса В7,5 - $0,423м^3$(крыльцо №1) и - $0,269м^3$(крыльцо №2) .
5. В основании фундаментов предусмотреть подушку из песчано-гравийной смеси толщиной h=50см. и h=85см. с послойным уплотнением до объемного веса скелета грунта 1,6г/см3.
6. Конструкцию подъемной платформы крепить к основанию и стенке площадки крыльца.

Спецификация стали

Формат	Зона	Позиция	Обозначение	Наименование	Кол.	Примеч.
				Закладной элемент Зд 1		1,19кг
		1	ГОСТ 103-2006	Полоса -6х100 L=200	1	0,94кг
		2	ГОСТ 34028-2016	Арматура Ø10 А 400 L=200	2	0,123кг

Изм.	Кол.уч.	Лист	№док.	Подп.	Дата	100-1-АС		
						Строительство реабилитационного центра на 150мест для инвалидов в г. Семей ВКО. Корректировка.		
Нач.отд.		Елкеева				Блок Б	Стадия	Лист	Листов
Проверил		Бычкова					РП	68	
Разработал		Еранцева				Крыльца входа №1 и №2.	ТОО ПИИ "Семстройпроект"		
Н.контр.		Бычкова							

Взам.инв.N | Подпись и дата | Инв.N подл.

Крыльца входа №3 и №4

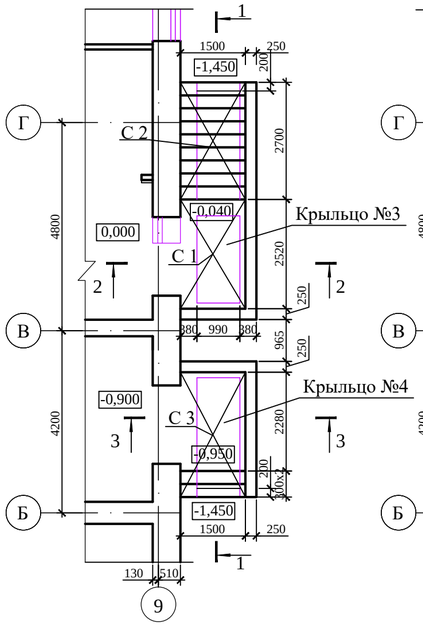

План фундаментов крылец входа №3, №4

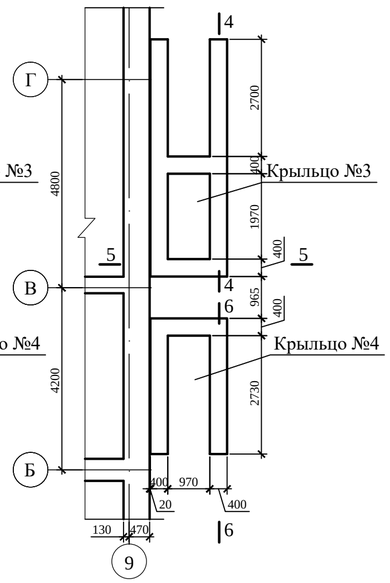

1 - 1

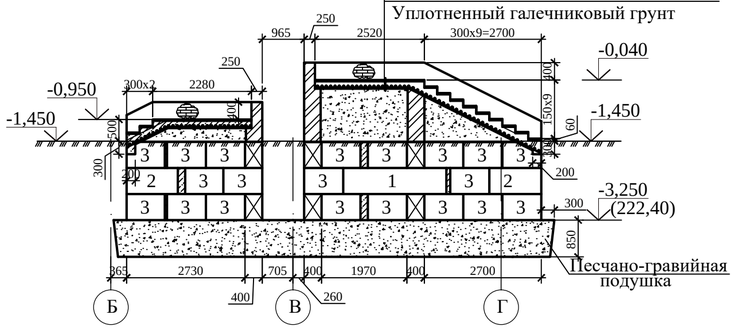

2 - 2

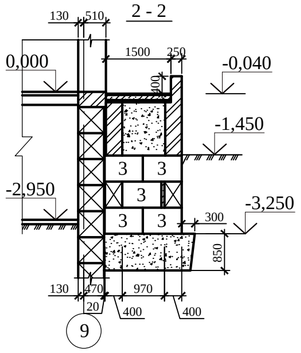

3 - 3

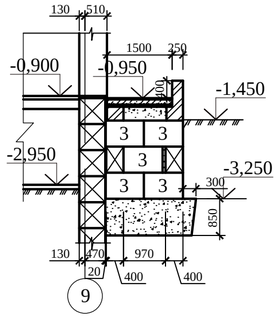

4 - 4

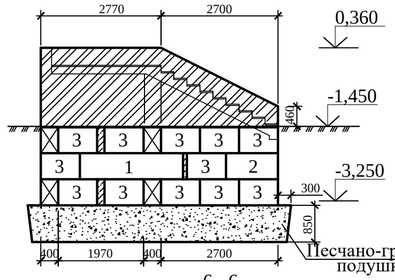

5 - 5

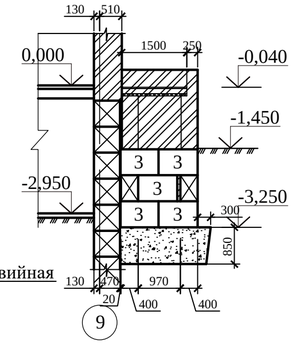

6 - 6

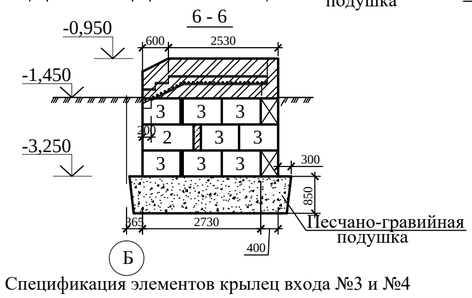

Спецификация элементов крылец входа №3 и №4

Марка поз.	Обозначение	Наименование	Кол. шт.	Масса ед., кг	Примеч.
		Крыльцо №3			
		Бетонные блоки стен подвала			
1	ГОСТ 13579-2018	ФБС 24.4.6-т	2	1300	на сульфато-стойком портланд-цементе
2	то же	ФБС 12.4.6-т	2	640	
3	"	ФБС 9.4.6-т	34	470	
С 1	ГОСТ 8478-81*	Сетка 5Врі-100 / 5Врі-100 1500х2300	1	10,9	
С 2	то же	Сетка 5Врі-100 / 5Врі-100 1500х3300	1	14,5	
		Материалы:			
		Бетон класса С12/15, F150, $м^3$			$1,98м^3$
		Крыльцо №4			
		Бетонные блоки стен подвала			
2	ГОСТ 13579-2018	ФБС 12.4.6-т	2	640	на сульфато-стойком портланд-цементе
3	то же	ФБС 9.4.6-т	26	470	
С 3	ГОСТ 8478-81*	Сетка 5Врі-100 / 5Врі-100 1500х3000	1	14,1	
		Материалы:			
		Бетон класса С12/15, F150, $м^3$			$1,00м^3$

Стойка Ст

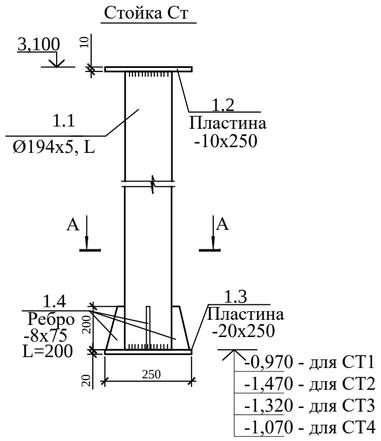

А - А

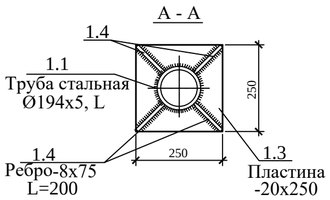

Спецификация стали на металлические стойки

Формат	Зона	Позиция	Обозначение	Наименование	Кол.	Примечание
				Стойка СТ1		112,66
		1.1	ГОСТ 8732-78	Труба стальная 194х5, L=4040	1	94,17
		1.2	ГОСТ 103-2006	Пластина -10х250, L=250	1	4,906
		1.3	ГОСТ 103-2006	Пластина -20х250, L=250	1	9,813
		1.4	То же	Ребро -8х75, L=200	4	0,942
				Стойка СТ2		124,32
		1.1	ГОСТ 8732-78	5стальная 194х5, L=4540	1	105,83
		1.2	ГОСТ 103-2006	Пластина -10х250, L=250	1	4,906
		1.3	ГОСТ 103-2006	Пластина -20х250, L=250	1	9,813
		1.4	То же	Ребро -8х75, L=200	4	0,942
				Стойка СТ3		120,82
		1.1	ГОСТ 8732-78	Труба стальная 194х5, L=4390	1	102,33
		1.2	ГОСТ 103-2006	Пластина -10х250, L=250	1	4,906
		1.3	ГОСТ 103-2006	Пластина -20х250, L=250	1	9,813
		1.4	То же	Ребро -8х75, L=200	4	0,942
				Стойка СТ4		114,99
		1.1	ГОСТ 8732-78	Труба стальная 194х5, L=4140	1	96,50
		1.2	ГОСТ 103-2006	Пластина -10х250, L=250	1	4,906
		1.3	ГОСТ 103-2006	Пластина -20х250, L=250	1	9,813
		1.4	То же	Ребро -8х75, L=200	4	0,942

1. Кладку ограждающих конструкций крыльца выполнить из керамического кирпича Кр-р-по 250х120х88/1,4НФ/100/2,0/50/ГОСТ 530-2012 на цементно-песчаном растворе М50.
2. Горизонтальная гидроизоляция стен на отм.-1,470 выполняется из слоя цементного раствора состава 1:2 толщиной 20мм.
3. Ступени и площадка облицовываются напольной бетонной плиткой не скользкой, стойкой к истиранию.
4. Расход бетона на монолитные заделки класса В7,5 -0,24м3 (крыльцо №3).
5. Расход бетона на монолитные заделки класса В7,5 -0,163м3 (крыльцо №4).
6. В основании фундаментов предусмотреть подушку из песчано-гравийной смеси толщиной h=85см. с послойным уплотнением до объемного веса скелета грунта 1,6г/см3.

						100-1-АС			
						Строительство реабилитационного центра на 150мест для инвалидов в г. Семей ВКО. Корректировка.			
Изм.	Кол.уч.	Лист	№док.	Подп.	Дата				
Нач.отд.		Елкеева				Блок Б	Стадия	Лист	Листов
Проверил		Бычкова					РП	69	
Разработал		Еранцева				Крыльца входа №3 и №4. Металлические стойки СТ1 ÷-СТ4.	ТОО ПИИ "Семстройпроект"		
Н.контр.		Бычкова							

Взам.инв.N | Подпись и дата | Инв.N подл.

Крыльцо входа №5

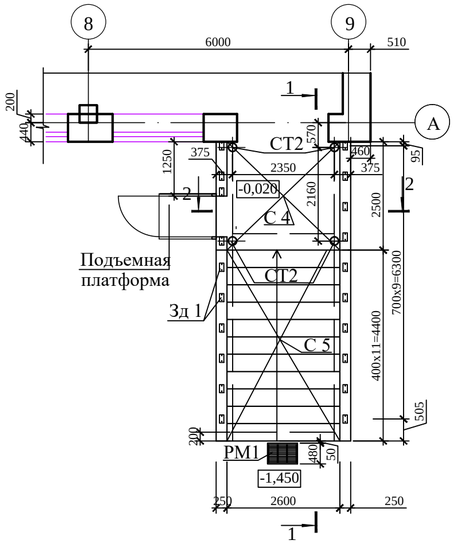

План фундаментов

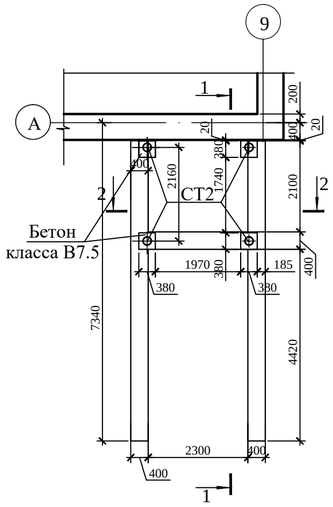

1 - 1

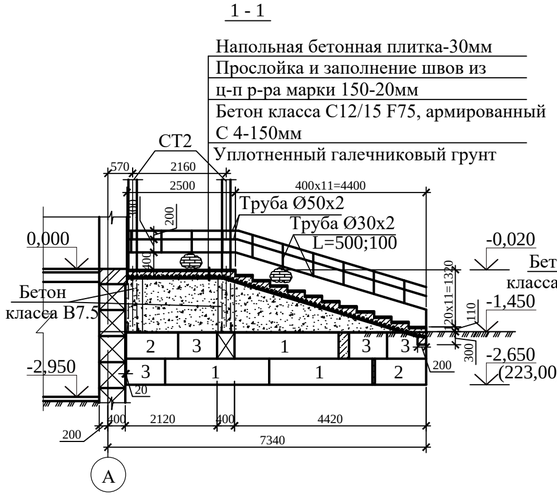

2 - 2

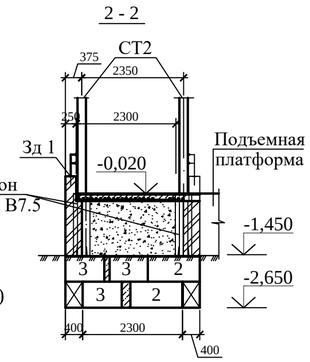

Крыльцо входа №6

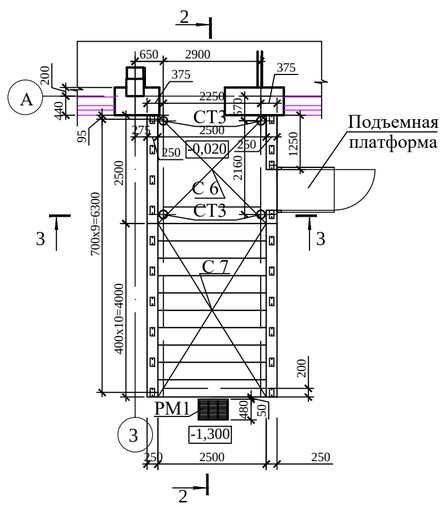

План фундаментов

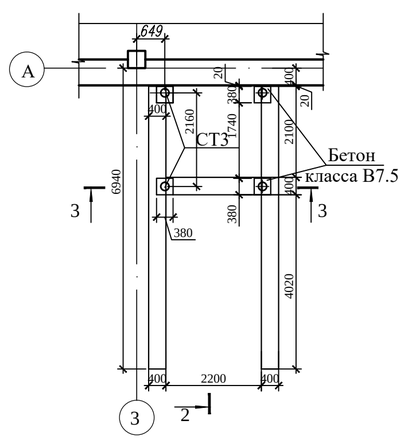

2 - 2

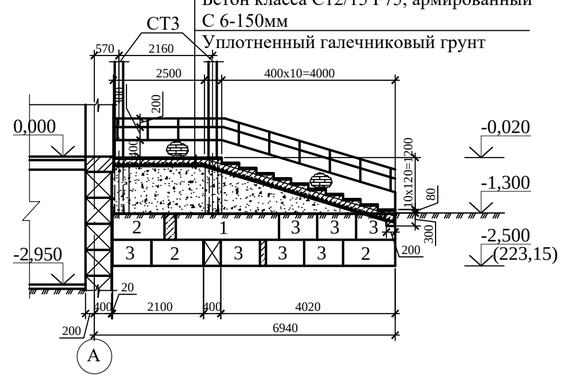

3 - 3

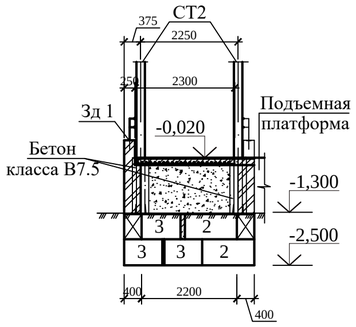

Спецификация элементов крылец №5 и №6

Марка поз.	Обозначение	Наименование	Кол. шт.	Масса ед., кг	Примеч.
		Крыльцо №5			
		Бетонные блоки стен подвала			
1	ГОСТ 13579-2018	ФБС 24.4.6-т	6	1300	на сульфато-стойком портланд-цементе
2	то же	ФБС 12.4.6-т	6	640	
3		ФБС 9.4.6-т	11	470	
С 4	ГОСТ 8478-81	Сетка 5Вр1-100 / 5Вр1-100 2500х2600	1	19,5	
С 5	то же	Сетка 5Вр1-100 / 5Вр1-100 2600х5000	1	37,4	
СТ2	л.АС-69	Металлическая стойка СТ2	4	124,32	
Зд 1	данный лист	Закладной элемент Зд 1	20	1,19	
	ГОСТ 10704-91	Труба Дн 50х2 Lобщ.=26,1м.п.		61,86	
	то же	Труба Дн 30х2 L=500	20	0,70	
		Труба Дн 30х2 L=100	40	0,14	
РМ 1	серия 1.100.2-5 вып.1	Решетка метал. РН-7.5-1	1	15,17	
		Материалы:			
		Бетон класса С12/15, F150, $м^3$			$3,55м^3$
		Бетон класса В7,5, F150, $м^3$			$0,72м^3$
		Крыльцо №6			
		Бетонные блоки стен подвала			
1	ГОСТ 13579-2018	ФБС 24.4.6-т	2	1300	на сульфато-стойком портланд-цементе
2	то же	ФБС 12.4.6-т	8	640	
3		ФБС 9.4.6-т	17	470	
С 6	ГОСТ 8478-81	Сетка 5Вр1-100 / 5Вр1-100 2500х2500	1	18,0	
С 7	то же	Сетка 5Вр1-100 / 5Вр1-100 2500х4800	1	34,6	
СТ3	л.АС-69	Металлическая стойка СТ3	4	120,82	
Зд 1	данный лист	Закладной элемент Зд 1	20	1,19	
	ГОСТ 10704-91	Труба Дн 50х2 Lобщ.=24,4м.п.		57,83	
	то же	Труба Дн 30х2 L=500	20	0,70	
		Труба Дн 30х2 L=100	40	0,14	
РМ 1	серия 1.100.2-5 вып.1	Решетка метал. РН-7.5-1	1	15,17	
		Материалы:			
		Бетон класса С12/15, F150, $м^3$			$3,16м^3$
		Бетон класса В7,5, F150, $м^3$			$0,64м^3$

1. Кладку ограждающих конструкций крыльца выполнить из керамического кирпича Кр-р-по 250х120х88/1,4НФ/100/2,0/50/ГОСТ 530-2012 на цементно-песчаном растворе М50.
2. Горизонтальная гидроизоляция стен на отм.-1,470 (крыльцо №5) и -1,320 (крыльцо №6), выполняется из слоя цементного раствора состава 1:2 толщиной 20мм.
3. Ступени и площадка облицовываются напольной бетонной плиткой не скользкой, стойкой к истиранию.
4. Расход бетона на монолитные заделки класса В7,5 - $0,221м^3$(крыльцо №5) и - $0,226м^3$(крыльцо №6) .
6. Конструкцию подъемной платформы крепить к основанию и стенке площадки крыльца.

						100-1-АС			
						Строительство реабилитационного центра на 150мест для инвалидов в г. Семей ВКО. Корректировка.			
Изм.	Кол.уч.	Лист	№док.	Подп.	Дата				
Нач.отд.		Елкеева				Блок Б	Стадия	Лист	Листов
Проверил		Бычкова					РП	70	
Разработал		Еранцева				Крыльца входа №5 и №6.	ТОО ПИИ "Семстройпроект"		
Н.контр.		Бычкова							

Взам.инв.N | Подпись и дата | Инв.N подл.

Крыльцо входа №7

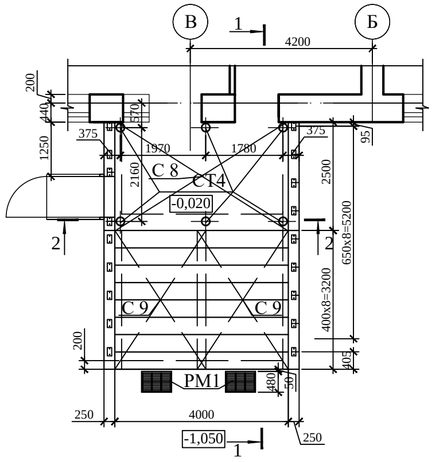

План фундаментов

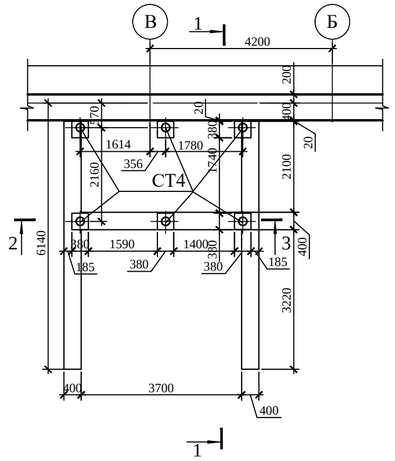

1 - 1

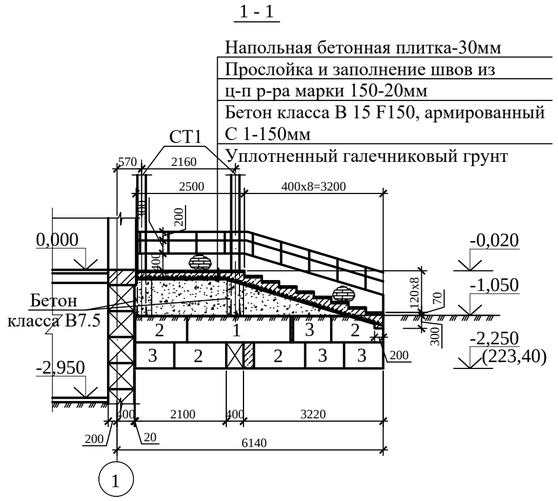

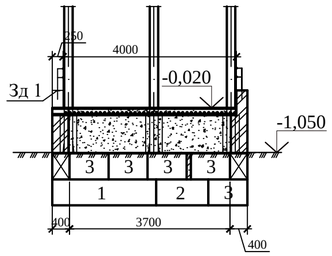

Спецификация элементов крыльца №7

Марка поз.	Обозначение	Наименование	Кол. шт.	Масса ед., кг	Примеч.
		Бетонные блоки стен подвала			
1	ГОСТ 13579-2018	ФБС 24.4.6-т	3	1300	на сульфато-стойком портланд-цементе
2	то же	ФБС 12.4.6-т	9	640	
3	"	ФБС 9.4.6-т	13	470	
С 8	ГОСТ 8478-81*	Сетка 5Врl-100 5Врl-100 2500х4000	1	28,8	
С 9	то же	Сетка 5Врl-100 5Врl-100 2100х3900	2	23,6	
СТ4	л.АС-69	Металлическая стойка СТ4	6	114,99	
Зд 1	л.АС-68	Закладной элемент Зд 1	18	1,19	
	ГОСТ 10704-91	Труба Дн 50х2 Lобщ.=21,1м.п.		50,01	
	то же	Труба Дн 30х2 L=500	18	0,70	
		Труба Дн 30х2 L=100	36	0,14	
РМ 1	серия 1.100.2-5 вып.1	Решетка метал. РН-7.5-1	2	15,17	
		Материалы:			
		Бетон класса С12/15, F150, $м^3$			$4,36м^3$
		Бетон класса В7,5, F150, $м^3$			$0,74м^3$

1. Кладку ограждающих конструкций крыльца выполнить из керамического кирпича Кр-р-по 250х120х88/1,4НФ/100/2,0/50/ГОСТ 530-2012 на цементно--песчаном растворе М 50.
2. Горизонтальная гидроизоляция стен на отм.-1,070 выполняется из слоя цементного раствора состава 1:2 толщиной 20мм.
3. Ступени и площадка облицовываются напольной бетонной плиткой не скользкой, стойкой к истиранию.
4. Расход бетона на монолитные заделки класса В7,5 -0,168м3.
5. Узел А смотри на листе АС-68.
6. Конструкцию подъемной платформы крепить к основанию и стенке площадки крыльца.

Изм.	Кол.уч.	Лист	№док.	Подп.	Дата	100-1-АС		
						Строительство реабилитационного центра на 150мест для инвалидов в г. Семей ВКО. Корректировка.		
Нач.отд.		Елкеева				Блок Б	Стадия: РП	Лист: 71 / Листов:
Проверил		Бычкова						
Разработал		Еранцева				Крыльцо входа №7.	ТОО ПИИ "Семстройпроект"	
Н.контр.		Бычкова						

Взам.инв.N | Подпись и дата | Инв.N подл.

Козырек входа КВ1

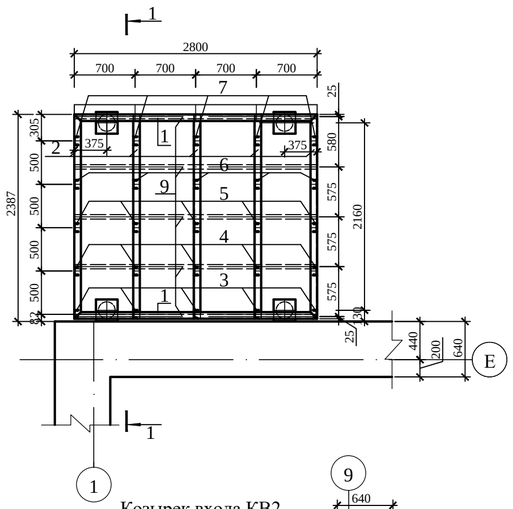

Козырек входа КВ1

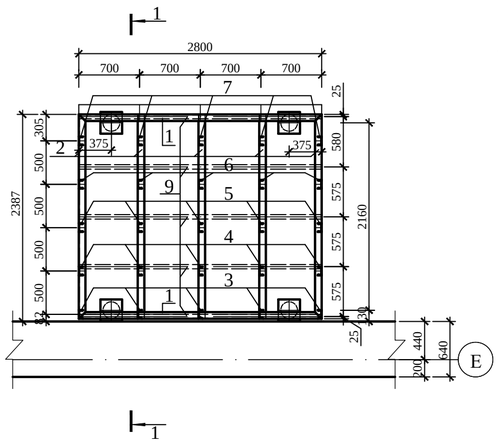

1 - 1

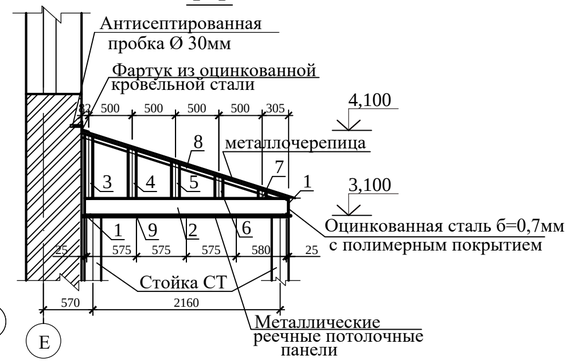

Козырек входа КВ2

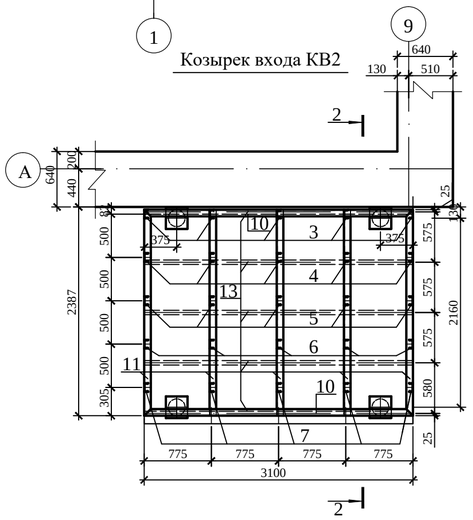

Козырек входа КВ3

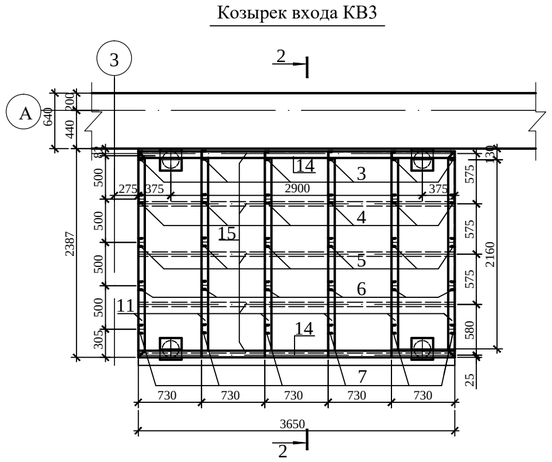

2 - 2

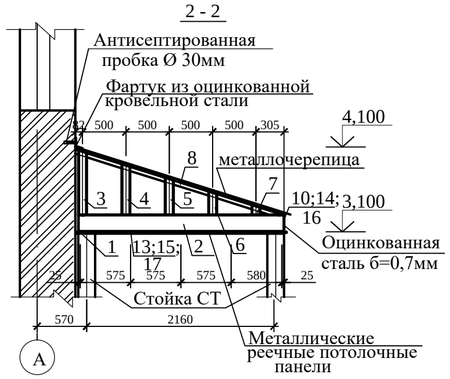

Козырек входа КВ4

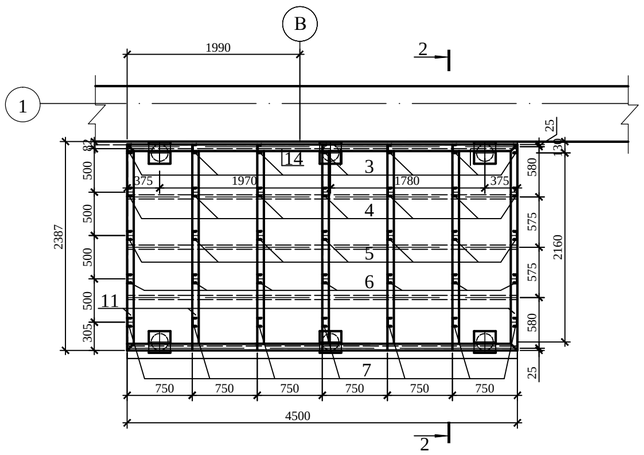

Спецификация элементов козырьков входа

Марка поз.	Обозначение	Наименование	Кол. шт.	Масса ед., кг	Примеч.
1	2	3	4	5	6
		Козырек входа КВ1	2		
1	ГОСТ 8240-97	Швеллер №20, L=2800	2	51,52	
2	то же	Швеллер №20, L=2355	5	43,33	
3	"	Швеллер №10, L=735	5	6,31	
4	"	Швеллер №10, L=580	5	4,98	
5	"	Швеллер №10, L=420	5	3,61	
6	"	Швеллер №10, L=260	5	2,23	
7	"	Швеллер №10, L=103	5	0,88	
8	ГОСТ 8510-93	Уголок ∟50 х 5 L=2495	5	9,41	
9	ГОСТ 103-2006	Пластина 50х10 L=2800	5	10,99	
		Металлочерепица S, м^2	-	-	7,48м^2
		Металлические реечные потолочные панели S, м^2	-	-	6,68м^2
	ГОСТ 14918-80*	Листовая кровельная сталь -0,7, S, м^2	-	-	2,00м^2
	ГОСТ 30246-2016	Оцинкованная сталь с полимерным покрытием б=0,7, S, м^2	-	-	1,55м^2
		Козырек входа КВ2	1		
10	ГОСТ 8240-97	Швеллер №20, L=3100	2	57,04	
2	то же	Швеллер №20, L=2355	5	43,33	
3	"	Швеллер №10, L=735	5	6,31	
4	"	Швеллер №10, L=580	5	4,98	
5	"	Швеллер №10, L=420	5	3,61	
6	"	Швеллер №10, L=260	5	2,23	
7	"	Швеллер №10, L=103	5	0,88	
8	ГОСТ 8510-93	Уголок ∟50 х 5 L=2495	5	9,41	
13	ГОСТ 103-2006	Пластина 50х10 L=3100	5	12,17	
		Металлочерепица S, м^2	-	-	8,28м^2
		Металлические реечные потолочные панели S, м^2	-	-	7,40м^2
	ГОСТ 14918-80*	Листовая кровельная сталь -0,7, S, м^2	-	-	2,20м^2
	ГОСТ 30246-2016	Оцинкованная сталь с полимерным покрытием б=0,7, S, м^2	-	-	1,60м^2
		Козырек входа КВ3	1		
14	ГОСТ 8240-97	Швеллер №20, L=3650	2	67,16	
2	то же	Швеллер №20, L=2355	6	43,33	
3	"	Швеллер №10, L=735	6	6,31	
4	"	Швеллер №10, L=580	6	4,98	
5	"	Швеллер №10, L=420	6	3,61	
6	"	Швеллер №10, L=260	6	2,23	
7	"	Швеллер №10, L=103	6	0,88	
8	ГОСТ 8510-93	Уголок ∟50 х 5 L=2495	6	9,41	
15	ГОСТ 103-2006	Пластина 50х10 L=3650	5	14,33	
		Металлочерепица S, м^2	-	-	9,70м^2
		Металлические реечные потолочные панели S, м^2	-	-	8,71м^2
	ГОСТ 14918-80*	Листовая кровельная сталь -0,7, S, м^2	-	-	2,63м^2
	ГОСТ 30246-2016	Оцинкованная сталь с полимерным покрытием б=0,7, S, м^2	-	-	1,70м^2
		Козырек входа КВ4	1		
16	ГОСТ 8240-97	Швеллер №20, L=4500	2	82,80	
2	то же	Швеллер №20, L=2355	7	43,33	
3	"	Швеллер №10, L=735	7	6,31	
4	"	Швеллер №10, L=580	7	4,98	
5	"	Швеллер №10, L=420	7	3,61	
6	"	Швеллер №10, L=260	7	2,23	
7	"	Швеллер №10, L=103	7	0,88	
8	ГОСТ 8510-93	Уголок ∟50 х 5 L=2495	7	9,41	
17	ГОСТ 103-2006	Пластина 50х10 L=4500	5	17,66	
		Металлочерепица S, м^2	-	-	12,00м^2
		Металлические реечные потолочные панели S, м^2	-	-	10,76м^2
	ГОСТ 14918-80*	Листовая кровельная сталь -0,7, S, м^2	-	-	3,20м^2
	ГОСТ 30246-2016	Оцинкованная сталь с полимерным покрытием б=0,7, S, м^2	-	-	1,86м^2

1. Сварку производить электродами Э-42 по ГОСТ 9467-91* hшв.=6мм.
2. Металлочерепица укладывается по металлическим конструкциям с креплением самонарезающими винтами с шагом 500мм. Отверстия под болты сверлятся по месту.
3. Стойку СТ см. на листе АС-69.
4. Подшивка низа и торцов козырька из металлических реечных потолочных панелей.

Взам.инв.N | Подпись и дата | Инв.N подл.

Изм.	Кол.уч.	Лист	№док.	Подп.	Дата

100-1-АС

Строительство реабилитационного центра на 150мест для инвалидов в г. Семей ВКО. Корректировка.

Нач.отд.	Елкеева	
Проверил	Бычкова	
Разработал	Еранцева	
Н.контр.	Бычкова	

Блок Б

Стадия	Лист	Листов
РП	72	

Козырьки входа КВ1 ÷ КВ4.

ТОО ПИИ "Семстройпроект"

Козырек входа КВ5

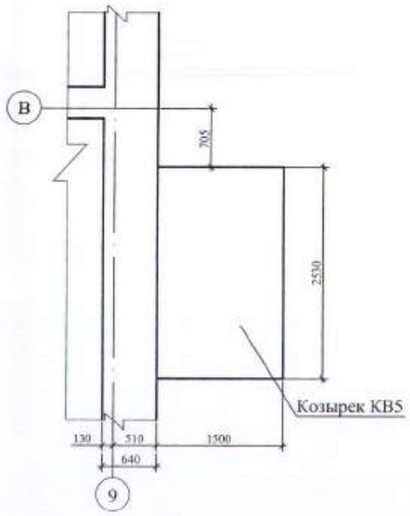

Схема каркаса козырька КВ5

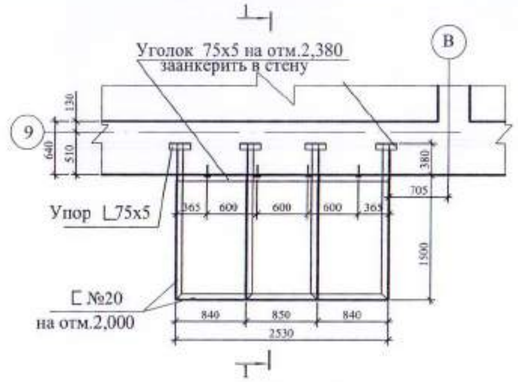

Схема стропил козырька

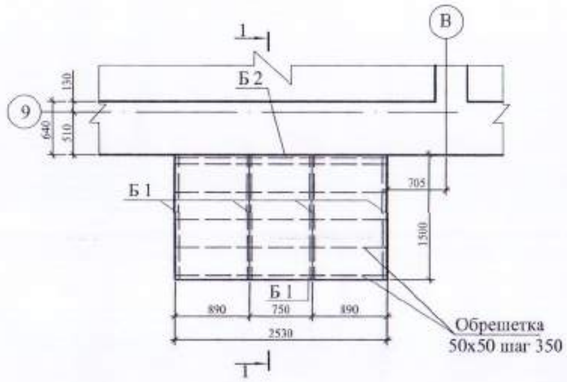

1 - 1

Спецификация элементов козырьков входа

Марка поз.	Обозначение	Наименование	Кол. шт.	Масса ед., кг	Примеч.
1	2	3	4	5	6
		Козырек входа КВ 5	1		
L75х5	ГОСТ 8509-93	Уголок L75х5 Lобщ.=3,53п.м.		19,00	
С 20	ГОСТ 8240-89	Швеллер С№20 Lобщ.=10,05п.м.		185,00	
Б 1		Брусок 50х140 Lобщ=11,53п.м			0,081м^3
Б 2		то же 50х50 Lобщ=2530			0,006м^3
		Обрешетка 50х50 Lобщ=15,2м.п.			0,038м^3
	ГОСТ 103-2006	Пластина 50х10 L=2530	4	9,93	39,72
		Металлочерепица S, м^2			4,26м^2
		Металлические реечные потолочные панели S, м^2	-	-	4,55м^2
	ГОСТ 14918-80*	Листовая кровельная сталь -0,7, S, м^2	-	-	1,77м^2
	ГОСТ 30246-~~94~~ 2016	Оцинкованная сталь с полимерным покрытием б=0,7, S, м^2	-	-	1,23м^2

1. Сварку производить электродами Э-42 по ГОСТ 9467-91* hшв.=6мм.
2. Металлочерепица укладывается по обрешетке 50х50 с креплением самонарезающими винтами с шагом 500мм. Отверстия под болты сверлятся по месту.
3. Подшивка низа и торцов козырька из металлических реечных потолочных панелей.

Примерен 100-1-АС
Исполнил Еранцева 01.21
Проверил Бычкова
Н. контр. Бычкова
Инв. №

Изм.	Кол.уч	Лист	Nдок.	Подп.	Дата	171-1-АС		
						Строительство реабилитационного центра на 150мест для детей инвалидов в г. Семей ВКО		
Нач.отд.		Елкеева				Блок Б	Стадия	Лист	Листов
Проверил		Северина					РП	25/73	
Разработал		Еранцева				Козырек входа КВ5.	ТОО ПИИ "Семстройпроект"		

Электротехнический шкаф ЭЩ-1

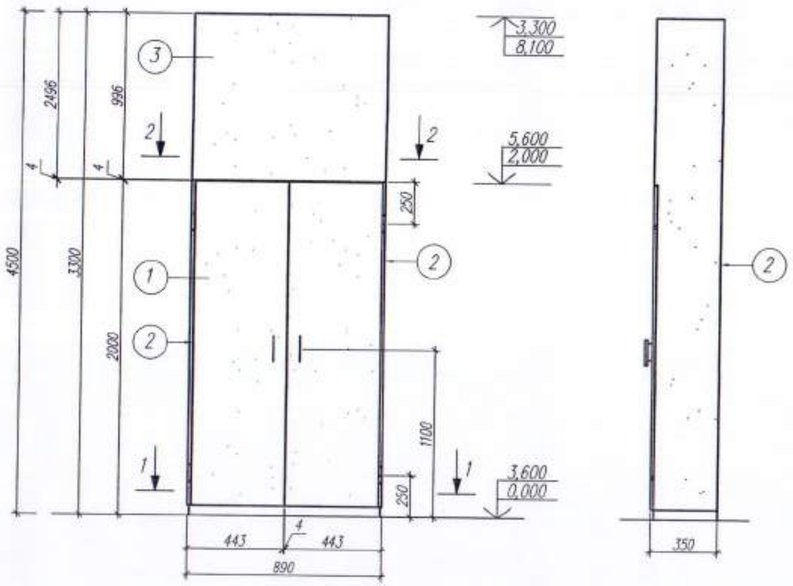

1-1

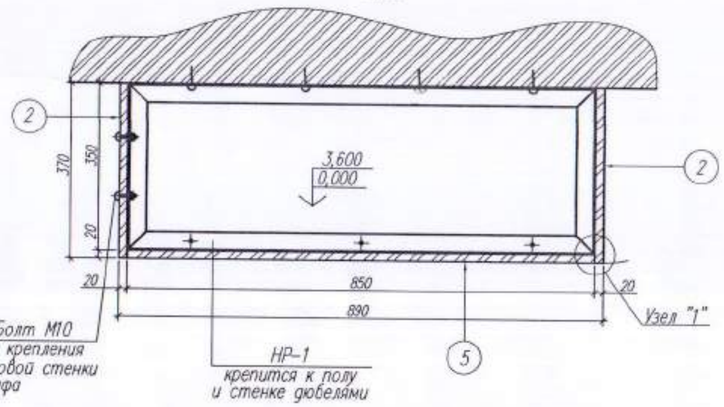

2-2

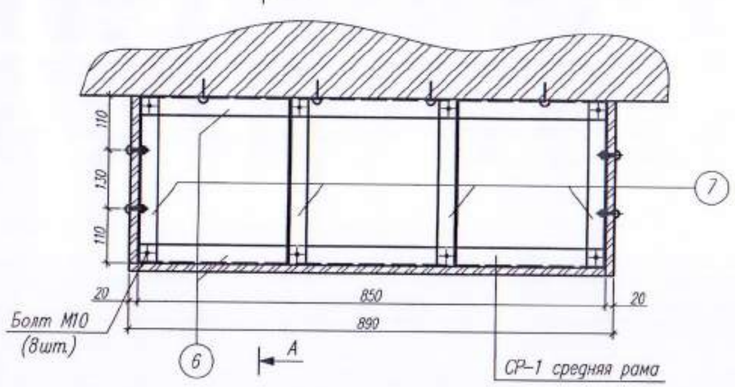

А-А

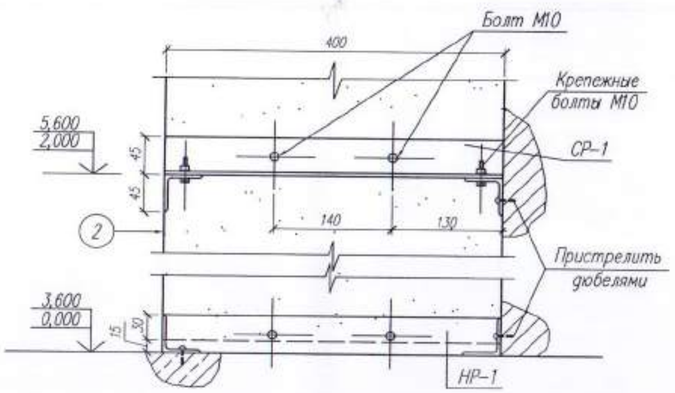

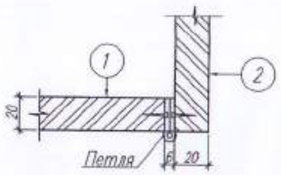

ВР-1 (верхняя рама)
НР-1 (нижняя рама)

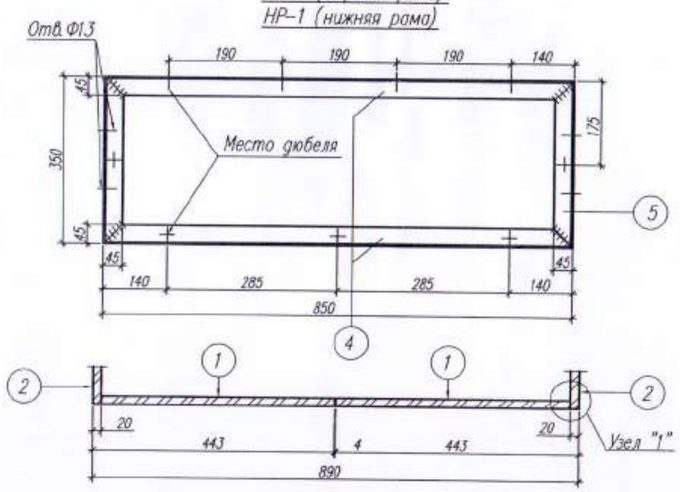

СПЕЦИФИКАЦИЯ РАСХОДА МАТЕРИАЛОВ НА ШКАФЫ

Марка по проекту	Поз	Сечение	Длина (мм)	Кол. (шт)	Масса в кг			Объем "ЦСП" (м3)
					1шт	общ	марки	
Обшивка	1	443х20	2000	4	–	–	–	0,071м3
	2	370х20	общая 15,6м.п	–	–	–	–	0,115м3
	3	890х20	общая 3,5м.п	–	–	–	–	0,063м3
НР-1 2шт.	4	L 45х4	850	2	2,32	4,64	6,56	13,12кг
	5	L 45х4	350	2	0,96	1,92		
СР-1 2шт.	6	L 45х4	850	2	2,32	4,64	8,48	16,96кг
	7	L 45х4	350	4	0,96	3,84		
ВР-1 2шт.	4	L 45х4	850	2	2,32	4,64	6,56	13,12кг
	5	L 45х4	350	2	0,96	1,92		

Принято: 100-1-АС
Исполнил Еранцева 01.21
Проверил Бычкова
Н.контр. Бычкова

Изм.	Кол.уч.	Лист	№док.	Подп.	Дата
Нач.отд.		Елкеева			
Проверил		Елкеева			
Разработал		Северина			

171 - 1 - АС

Строительство реабилитационного центра на 150мест для детей инвалидов в г. Семей ВКО

Блок Б

Стадия	Лист	Листов
РП	76 74	

Электротехнический шкаф ЭЩ 1

ТОО ПИИ "Семстройпроект"

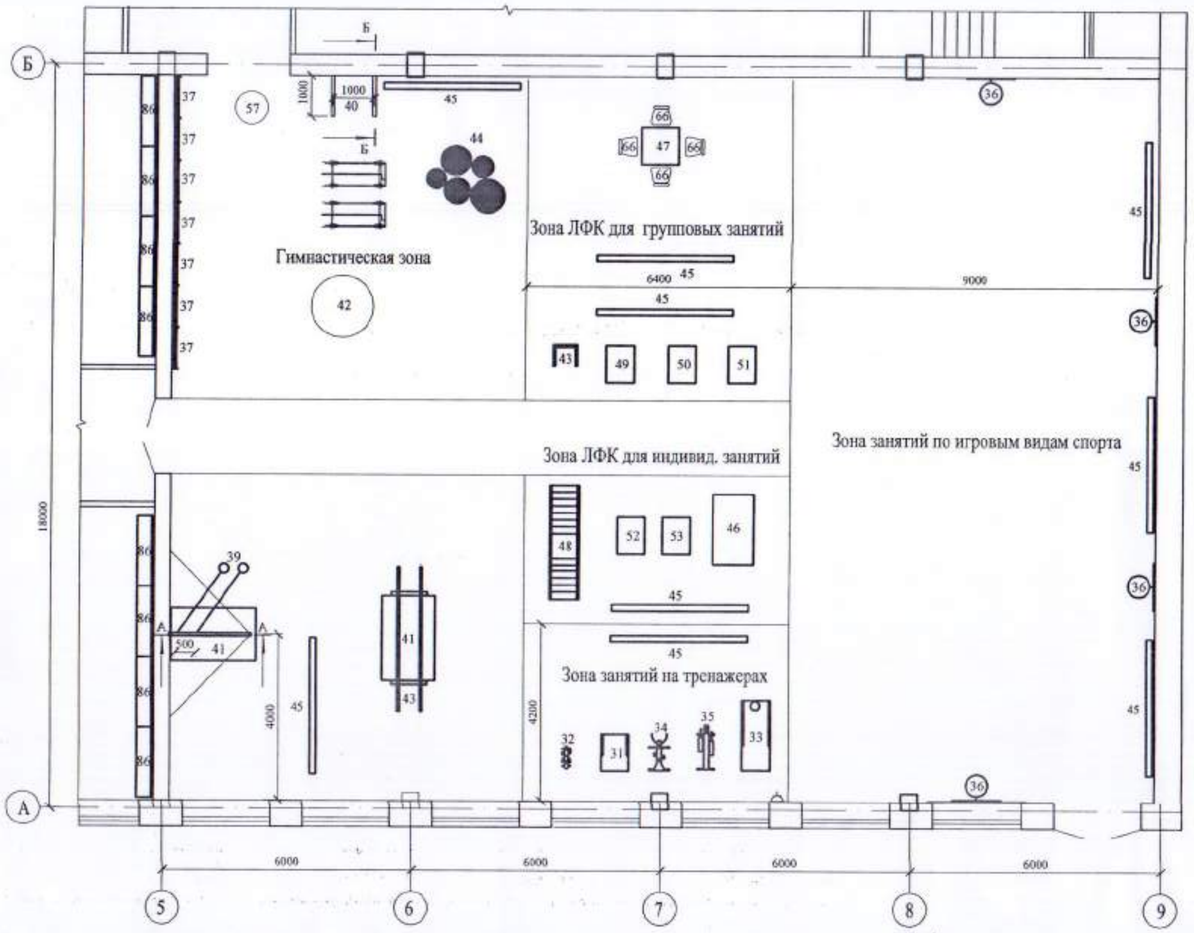

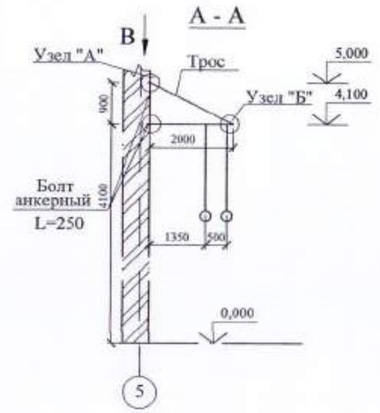

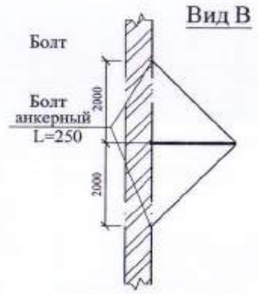

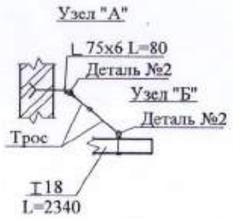

Крепление гимнастической стенки по оси "5"

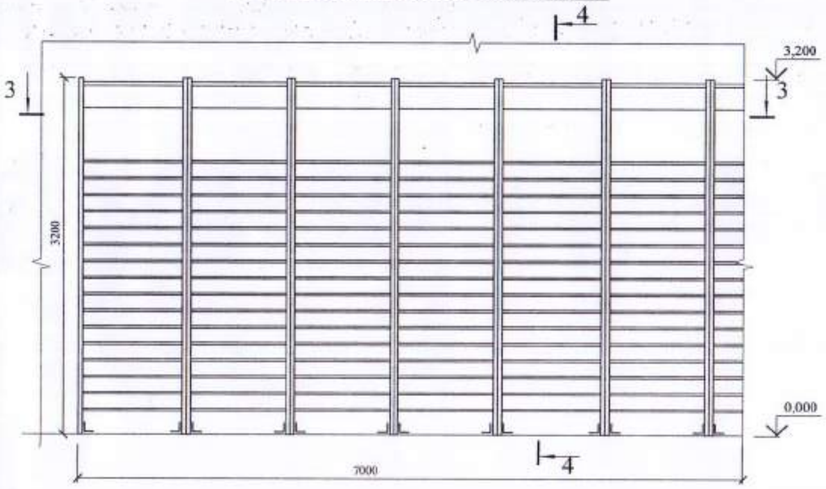

4 - 4

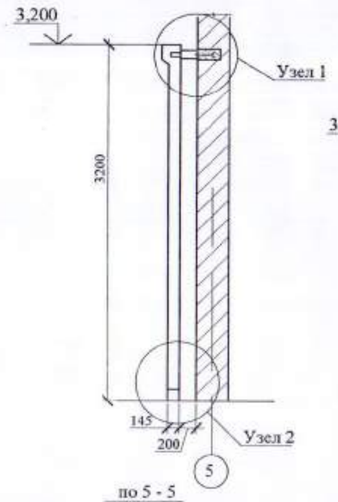

Гнездо 270х260х150(h)
заделать цементным раствором

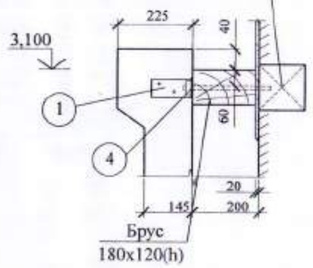

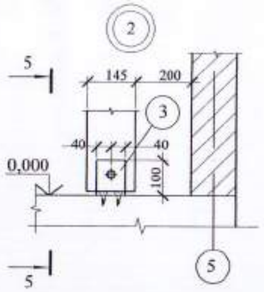

по 3-3

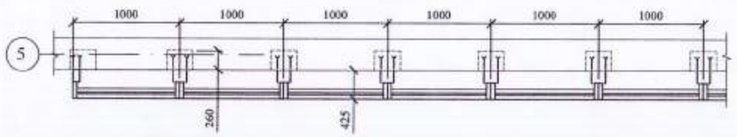

по 5 - 5

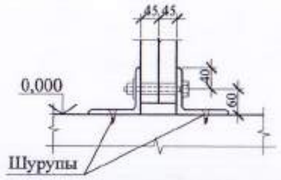

Согласовано 100-1-АС
Исполнил Еранцева 01.21
Проверил Бычкова
Н.контр. Бычкова

1. Для крепления консолей для колец и канатов предусмотреть в стене отверстия размером 380 х 450 и глубиной 340 мм .
2. Детали крепления спортивного оборудования см. листы АС-~~78~~. 76
3. Спецификацию элементов крепления см. лист АС-~~78~~. 76
4. Спецификацию спортивного оборудования см. листы ТХ.С

Изм.	Кол.уч.	Лист	№док.	Подп.	Дата	171-1-АС			
						Строительство реабилитационного центра на 150мест для детей инвалидов в г. Семей ВКО			
Нач.отд.		Елкеева				Блок Б	Стадия	Лист	Листов
Проверил		Северина					РП	~~77~~ 75	
Разработал		Еранцева				План расположения закладных деталей для крепления спортивного оборудования.	ТОО ПИИ "Семстройпроект"		

27.08.15

Крепление тренировочного баскетбольного щита по осям "9"; "Б"

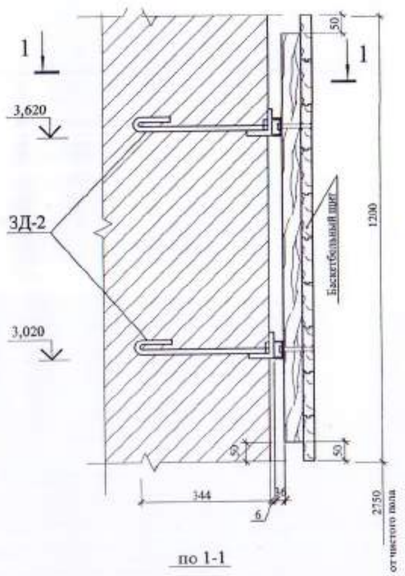

Крепление тренировочного баскетбольного щита по оси "А"

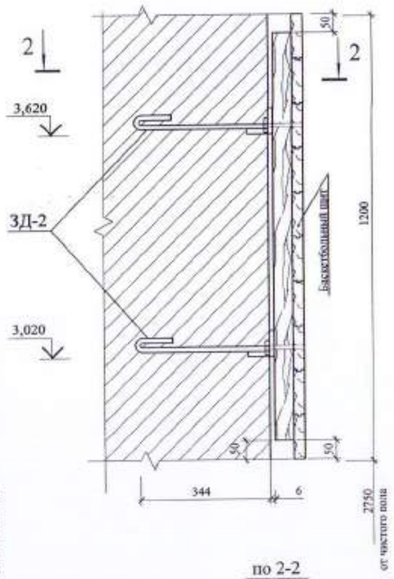

по 1-1

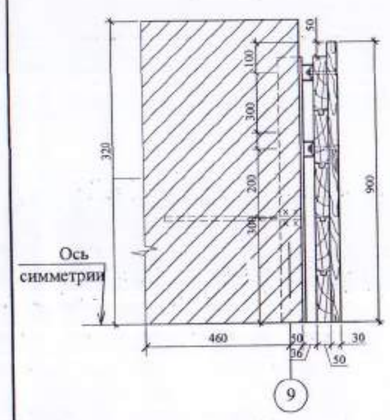

по 2-2

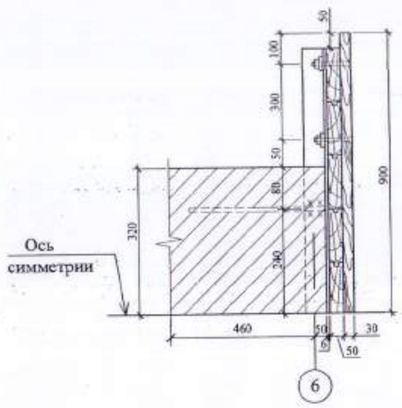

Деталь №1 в сборе с деталью №2

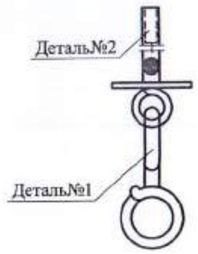

Деталь №2

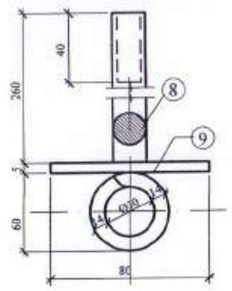

Деталь №1

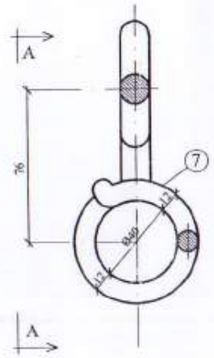

по А-А

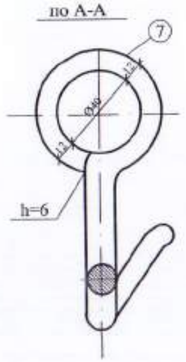

ЗД-2

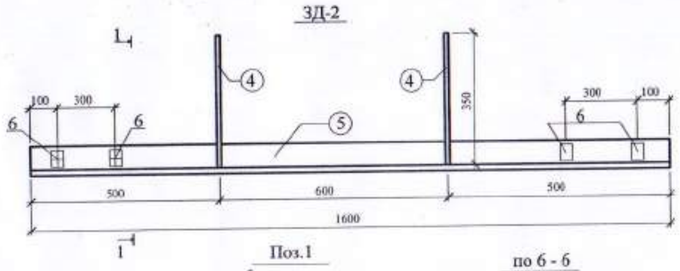

по 1-1

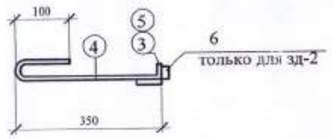

Поз.1

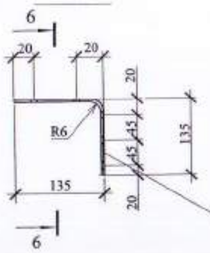

по 6 - 6

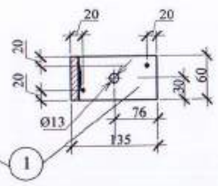

Спецификация

Марка поз.	Обозначение	Наименование	Кол.	Масса ед.кг	Примечание
		Крепление баскетбольных щитов			
ЗД-2	Данный лист	Закладная деталь ЗД-2	12	13,46	
		Крепление каната и гимнастических колец			
	л.АС-~~77~~ 75	[18 ГОСТ 8240-97, L=2340	1	38,14	
	то же	[18 ГОСТ 8240-97, L=1340	2	21,84	
	"	∟50х5 ГОСТ8509-93, L=300	3	1,13	
	"	- 10х250 ГОСТ103-2006, L=250	3	4,91	
	л.АС-~~77~~ 75	∟75х6 ГОСТ8509-93, L=80	2	0,55	
	Данный лист	Деталь №1	4	0,29	
	то же	Деталь №2	4	0,71	
	ГОСТ 24379.1-80	Анкерный болт М16, L=250	2	0,51	
		Крепление гимнастической стенки			
1	л.АС-~~77~~ 75	- 8х60 ГОСТ103-2006, L=270	14	1,02	
2	то же	∟100х7 ГОСТ8509-93, L=80	14	0,864	
3	"	Болт М10х160 с гайкой	14		
4	"	Болт М12х460 с гайкой	14		

Спецификация закладных деталей

Марка поз.	Обозначение	Наименование	Кол.	Масса ед.кг	Примечание
		Закладная деталь ЗД-2		13,5	
5		∟75х6 ГОСТ8509-93, L=1600	1	11,0	
4	ГОСТ 34028-2016	Ø10АI ~~ГОСТ5781-91~~, L=470	2	0,29	
6		[65 ГОСТ8240-97, L=80	4	0,47	
		Деталь№1		0,29	
7	ГОСТ 34028-2016	Ø12АI ~~ГОСТ 5781-82*~~, L=328		0,29	
		Деталь№2		0,71	
8	ГОСТ 34028-2016	Ø14АI ~~ГОСТ 5781-82*~~, L=420	1	0,51	
9		- 4х80 ГОСТ103-2006, L=80	1	0,20	

1. Данный лист смотри совместно с листом АС-~~77~~ 75.
2. Сварку производить электродами Э-42А по ГОСТ 9467-75*, h=4мм.
3. Детали №1, №2 соединить при изготовлении.

Приказ 100-1-АС
Исполнил Еранцева 01.21
Проверил Бычкова
Н.контр. Бычкова

Изм.	Кол.уч.	Лист	№док.	Подп.	Дата	171-1-АС		
						Строительство реабилитационного центра на 150мест для детей инвалидов в г. Семей ВКО		
Нач.отд.		Елкеева				Блок Б	Стадия	Лист	Листов
Проверил		Северина					РП	~~78~~ 76	
Разработал		Еранцева				Крепление тренировочного баскетбольного щита. Детали 1,2. Спецификация.	ТОО ПИИ "Семстройпроект"		

24.08.21

Металлическая лестница ЛМ1 (у оси "Е")

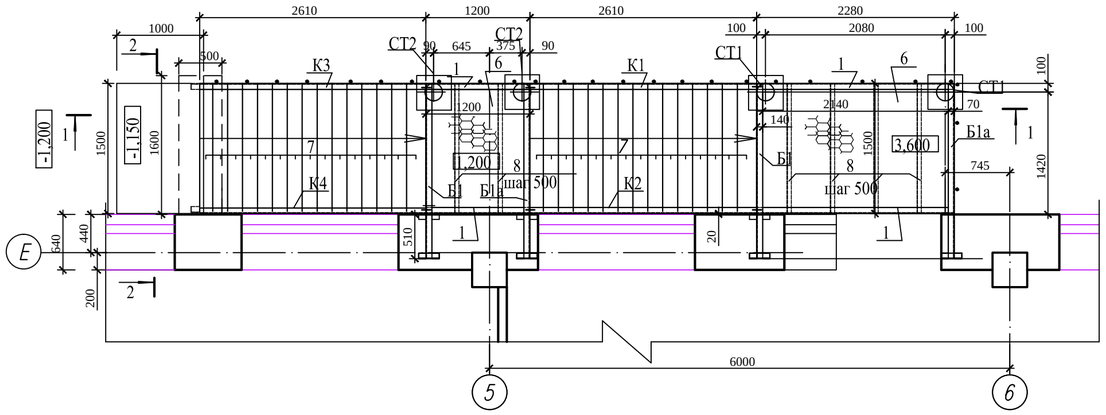

Металлическая лестница ЛМ1 (у оси "А")

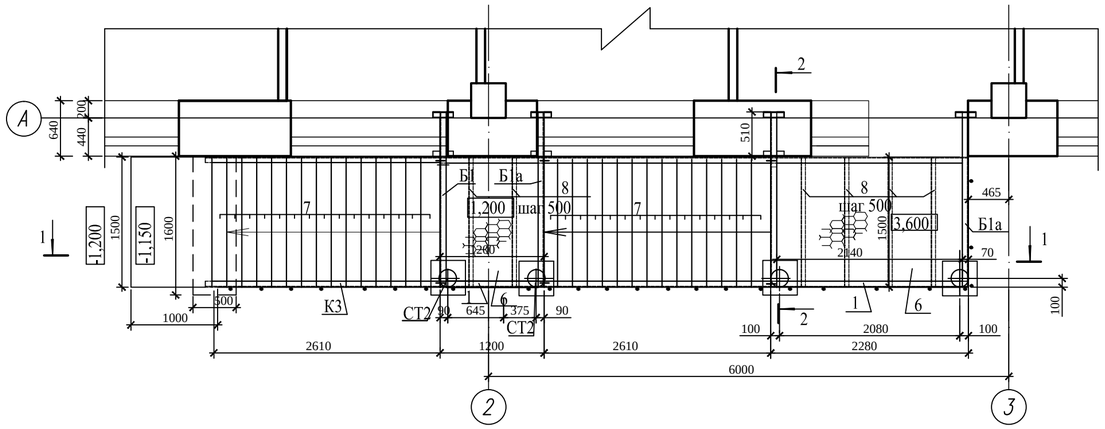

1-1

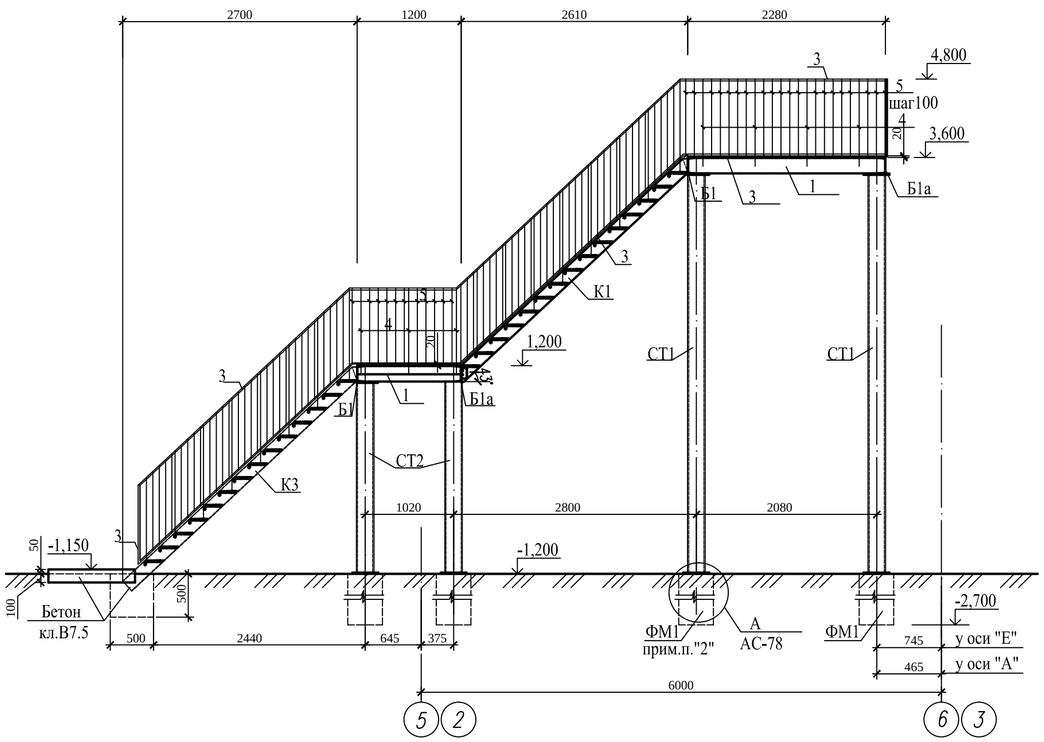

2-2

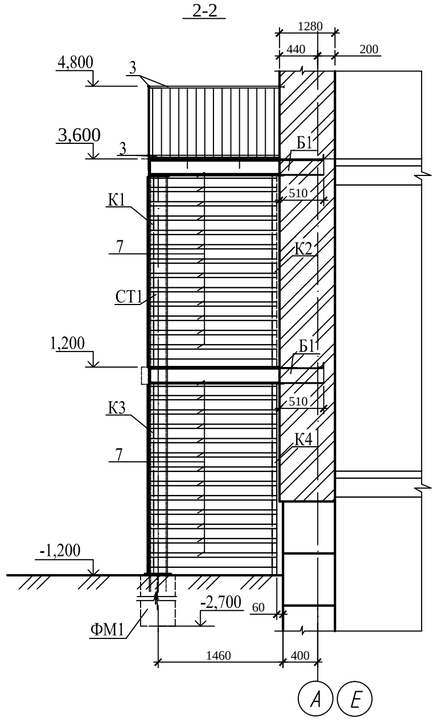

Спецификация элементов металлической лестницы ЛМ1 (расход дан на одну лестницу)

Марка	Обозначение	Наименование	Кол. шт.	Вес ед., кг	Примечан.
		Металлическая лестница ЛМ1	2		
Б1	100-1-АС-80	Балка Б 1	2	39,19	
Б1а	то же	то же Б1а	2	39,19	
1	ГОСТ 8240-97	Швеллер N18 Lобщ.=6,40п.м.	–	104,32	
СТ1	100-1-АС-80	Стойка СТ 1	2	152,16	
СТ2	то же	Стойка СТ 2	2	82,22	
К1(К2)	100-1-АС-80	Косоуры К1(К2)	1(1)	53,76	
К3(К4)	100-1-АС-80	Косоуры К3(К4)	1(1)	52,55	
3	ГОСТ 8509-93	Уголок∟32х4 Lобщ.= 25,16п.м.	–	48,06	
4	ГОСТ34028-2016	Арматура Ø 20 А240, L=1350	25	3,33	
5	то же	Арматура Ø10 А240 L=1170	103	0,72	
6	ГОСТ 8568-77*	Лист рифленный-ПН-5.0,ВСТ3КП2 S=5,22м2		220,8	
7	то же	Лист рифленный-ПН-5.0,ВСТ3КП2 В х L=260х1480 S=0,385м2	29	16,28	
8	ГОСТ 8509-93	Уголок∟ 50х5 L= 1480	6	5,58	
		Материалы:			
		Бетон класса В7.5, $м^3$	0,63		
		Фундамент ФМ 1	4		
	ГОСТ 24379.1-80	Анкерный болт 1.1 М20х700	4	2,09	
		Материалы:			
		Бетон класса С12/15, $м^3$ (на сульфатостойком портланд-цементе)	0,24		

1. Данный лист смотреть совместно с листами АС-80.
2. Под монолитными фундаментами ФМ1 выполнить подушку размерами 1000х1000мм из песчано-гравийной смеси толщиной 50см с послойным уплотнением через 20-30см. Объемный вес скелета грунта должен составлять не менее 1,6 г/см3.

Изм.	Кол.уч.	Лист	№док.	Подп.	Дата	100-1-АС			
						Строительство реабилитационного центра на 150 мест для инвалидов в г.Семей ВКО. Корректировка			
Нач.отд.		Елкеева				Блок Б	Стадия	Лист	Листов
Проверил		Бычкова					РП	77	
Разработал		Еранцева				Металлическая лестница ЛМ1. Разрезы 1-1 ÷ 2-2. Спецификация.	ТОО ПИИ "Семстройпроект"		
Н.контр.		Бычкова							

Взам.инв.N | Подпись и дата | Инв.N подл.

Стойка СТ1

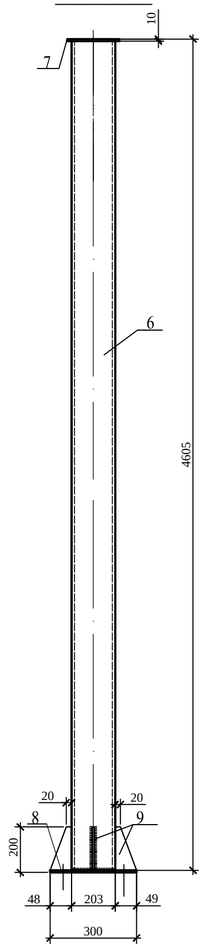

Стойка СТ2

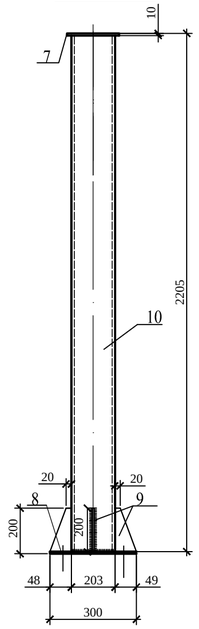

Балка Б1

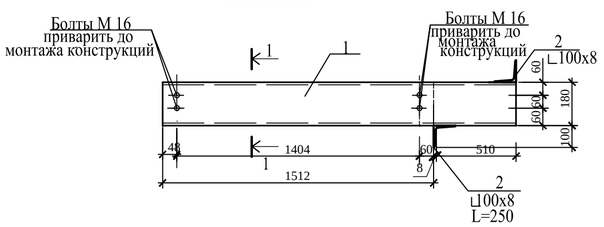

1-1

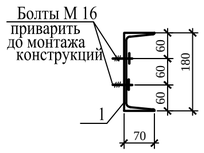

Косоур К1(К2)
(см. прим. п.5)

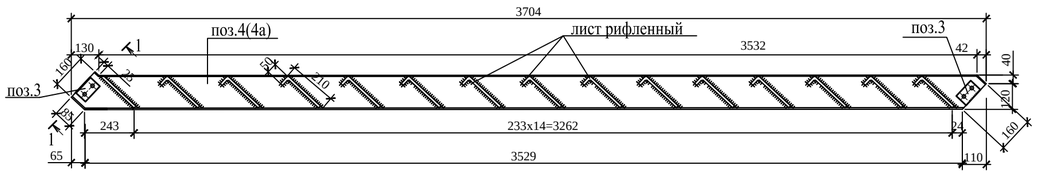

Косоур К3(К4)
(см. прим. п.5)

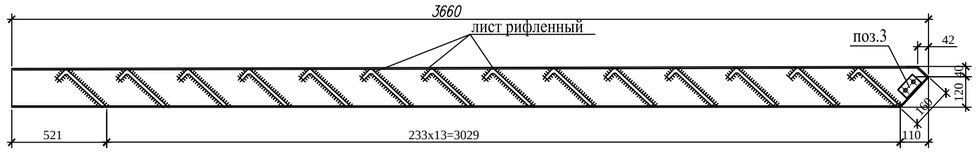

Спецификация элементов замаркированных на листе

Марка поз.	Обозначение	Наименование	Кол.	Вес ед.кг	Приме-чание
		Балка Б1 (Б1а)		39,19	
1	ГОСТ 8240-97	⊏ N18, L=2030	1	33,09	
2	ГОСТ 8509-93	Уголок ∟ 100х8, L=250	2	3,05	
		Косоур К 1(К2)		53,76	
		Детали			
4(4а)	ГОСТ 8240-97	Швеллер N16, L=3704	1	52,60	
3	ГОСТ 8509-93	∟70х6 , L=90	2	0,58	
		Косоур К 3(К4)		52,55	
5(5а)	ГОСТ 8240-97	Швеллер N16, L=3660	1	51,97	
3	ГОСТ 8509-93	∟70х6 , L=90	1	0,58	
		Стойка СТ 1		152,16	
6	ГОСТ 10704-91	Труба Ø 203х6 L=4595	1	133,90	
7	ГОСТ 103-2006	Полоса -10х250, L=250	1	4,91	
8	то же	Полоса -10х300, L=300	1	7,07	
9	ГОСТ 82-70	Косынка -10х100 L=200	4	1,57	
		Стойка СТ 2		82,22	
10	ГОСТ 10704-91	Труба Ø 203х6 L=2195	1	63,96	
7	ГОСТ 103-2006	Полоса -10х250, L=250	1	4,91	
8	то же	Полоса -10х300, L=300	1	7,07	
9	ГОСТ 82-70	Косынка -10х100 L=200	4	1,57	

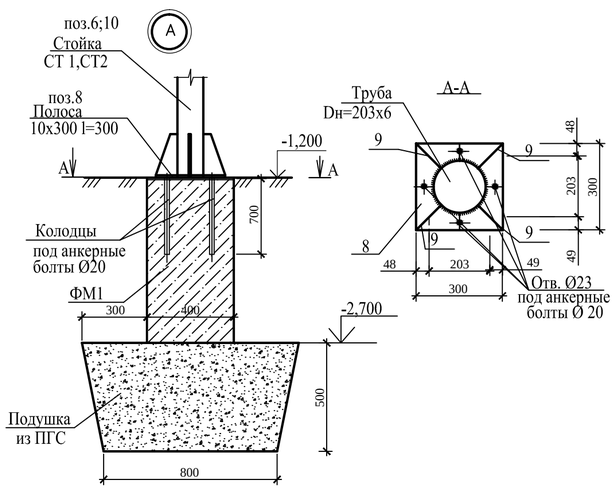

1. Сварку производить электродами Э-42 по ГОСТ 9467-91* hшва =6 мм.
2. Металлические изделия окрасить эмалью ПФ-115 по грунту ГФ 021.
3. Данный лист смотреть совместно с листом АС-77.
4. После проверки правильности положения смонтированных конструкций гайки болтов должны быть закреплены путем приварки их к стержням
5. Косоуры марки К2,К4 изготовить обратно настоящему чертежу.
6. Все отверстия Ø 18мм под болты М16 нормальной точности.
7. Балку марки Б1а изготовить обратно настоящему чертежу.

						100-1-АС			
Изм.	Кол.уч.	Лист	№док.	Подп.	Дата	Строительство реабилитационного центра на 150 мест для инвалидов в г.Семей ВКО. Корректировка			
Нач.отд.		Елкеева				Блок Б	Стадия	Лист	Листов
Проверил		Бычкова					РП	78	
Разработал		Еранцева				Металлическая лестница ЛМ1. Стойки СТ1; СТ2. Балки Б1;Б1а Косоуры К1(К2); К3(К4).	ТОО ПИИ "Семстройпроект"		
Н.контр.		Бычкова							

Взам.инв.N | Подпись и дата | Инв.N подл.

Фрагмент плана №1

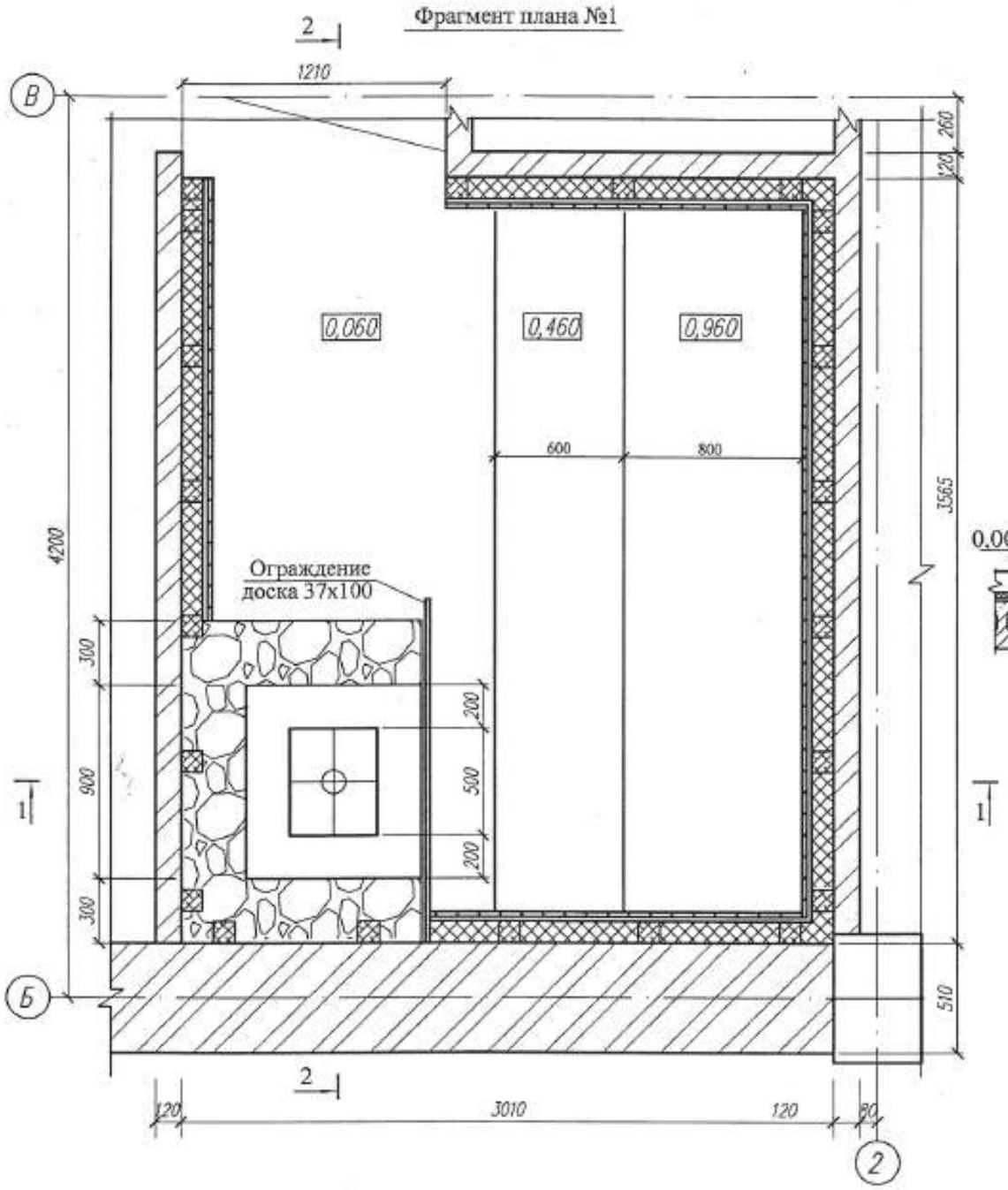

1 - 1

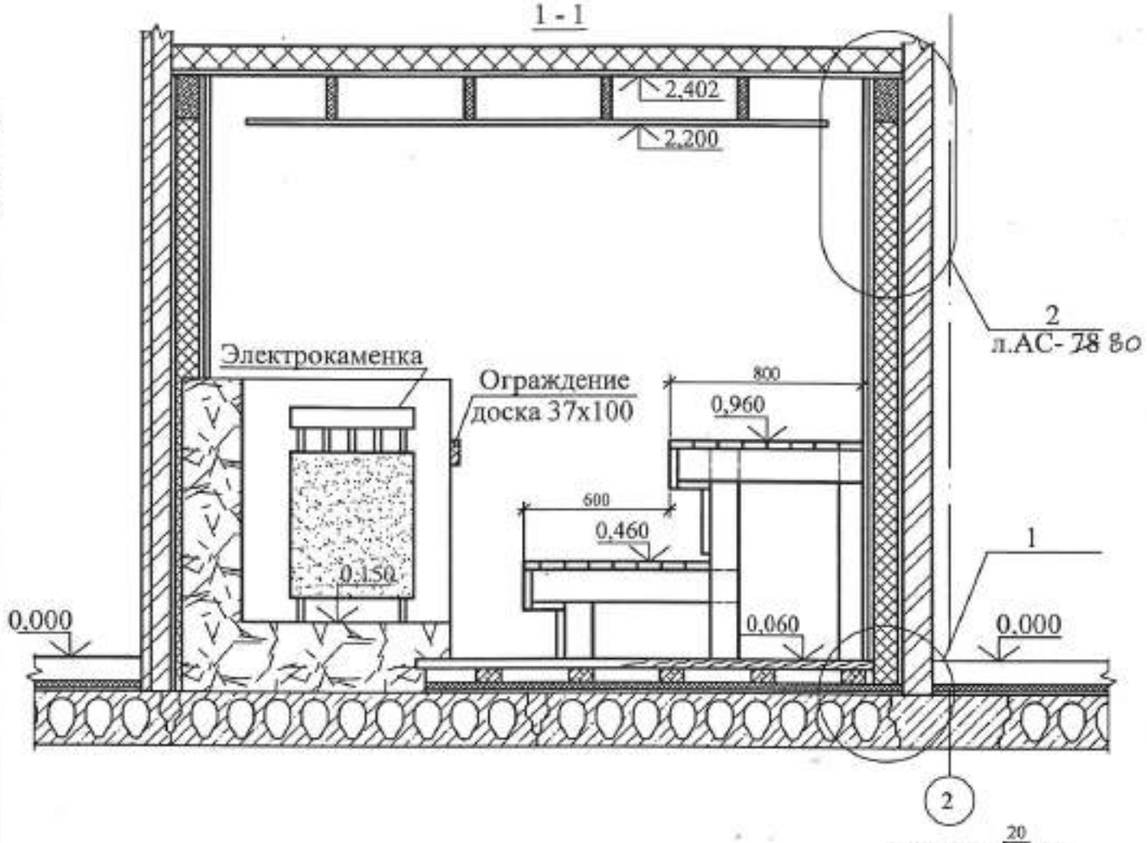

Доски лиственных пород	-37
Лаги деревянные100 х 60(h)	
IZOTERM П-150	-30
Прокладка из ДВП	-13мм.
Ж/Б плита перекр.	-220мм

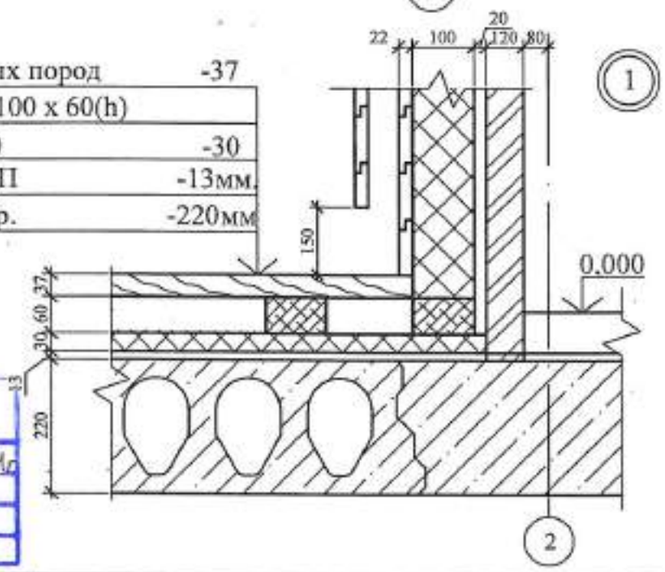

Привязан 100-1-АС

Исполнил	Еранцева		01.81
Проверил	Бычкова		
Н.контр.	Бычкова		
Инв. №			

1. Данный лист смотри с листами АС- ~~78;82~~ 80÷84.

						171-1-АС			
Изм	Кол.уч	Лист	Nдок	Подп	Дата	Строительство реабилитационного центра на 150мест для детей инвалидов в г. Семей ВКО			
Нач.отд		Елкеева				Блок Б	Стадия	Лист	Листов
Проверил		Бычкова					РП	~~84~~ 79	
Разработ.		Кенжебек				Камера сухого пара. Фрагмент плана N1. Разрез 1-1. Узлел 1.	ТОО ПИИ "Семстройпроект"		

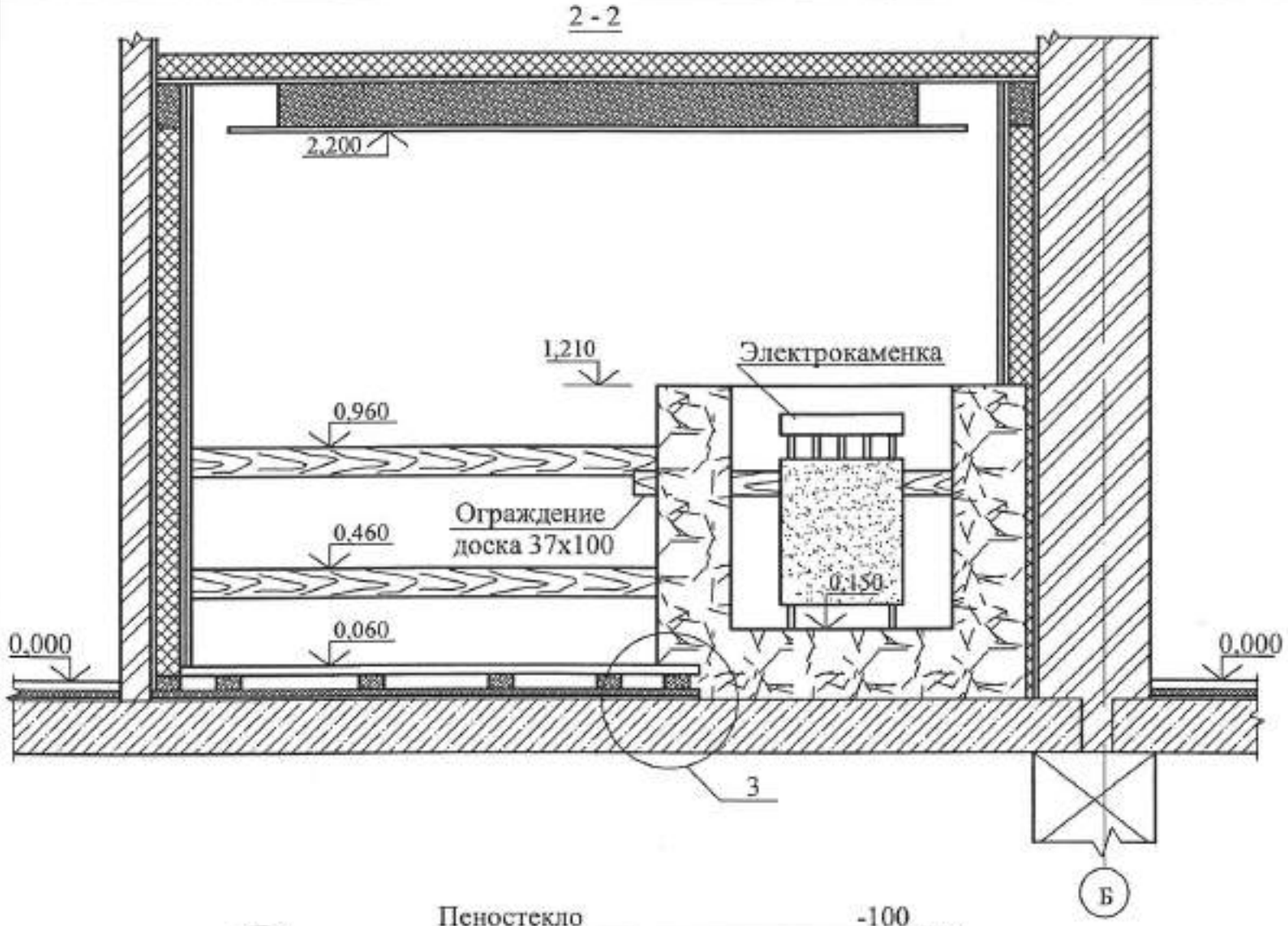

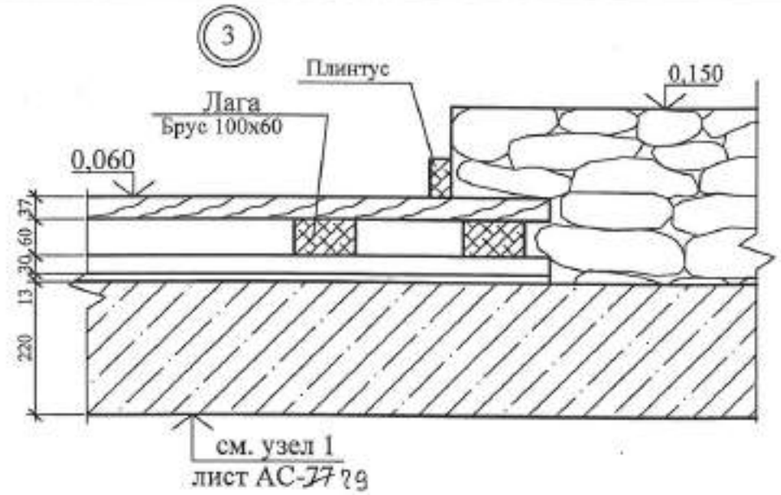

Привязан	100-1-АС		
Исполнил	Ерлицева		01.21
Проверил	Бычкова		
Н.контр.	Бычкова		

1.Стены ниши для установки электрокаменки и столбики для опирания лаг выполняются из керамического кирпича марки КУРПу 1,4НФ/125/1,4/25 ГОСТ 530-~~2007~~-2012 на цементно-песчаном растворе М25.
Ниша электрокаменки облицовывается тесанным камнем-известняком. Стены камеры сухого жара облицовываются деревянной решеткой по деревянному каркасу, который заполняется плитным пеностеклом. Между утеплителем и облицовкой прокладывается слой алюминиевой фольги толщ.0,1м. Пиломатериалы для облицовки приняты из лиственных пород дерева. Крепление реек гвоздевое. Шляпки гвоздей должны быть сплющены и втоплены на глубину не менее 5мм. Гвоздевые гнезда заделываются мастикой из синтетического клея с опилочным наполнением. Полки камеры сухого жара выполняются из осиновых досок.

2. Спецификацию деревянных изделий камеры сухого жара см.лист АС-~~80~~ 82.

3. Данный лист смотри с листом АС-~~77~~ 79.

Изм.	Кол.уч.	Лист	Nдок.	Подп.	Дата	171-1-АС		
						Строительство реабилитационного центра на 150мест для детей инвалидов в г. Семей ВКО		
Нач.отд.		Елкеева				Блок Б	Стадия	Лист	Листов
Проверил.		Бычкова					РП	~~82~~ 80	
Разработ.		Кенжебек				Камера сухого пара. Разрез 2-2. Узлы 2, 3.	ТОО ПИИ "Семстройпроект"		

Каркас подвесного потолка

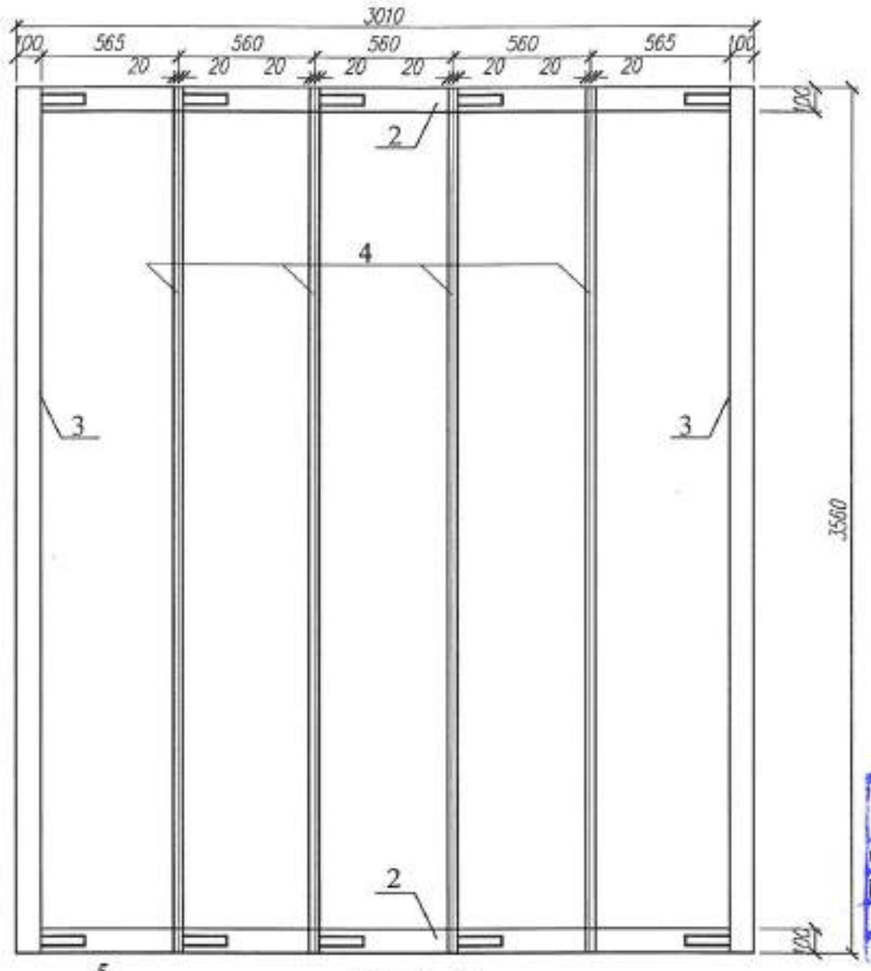

Вид А - А

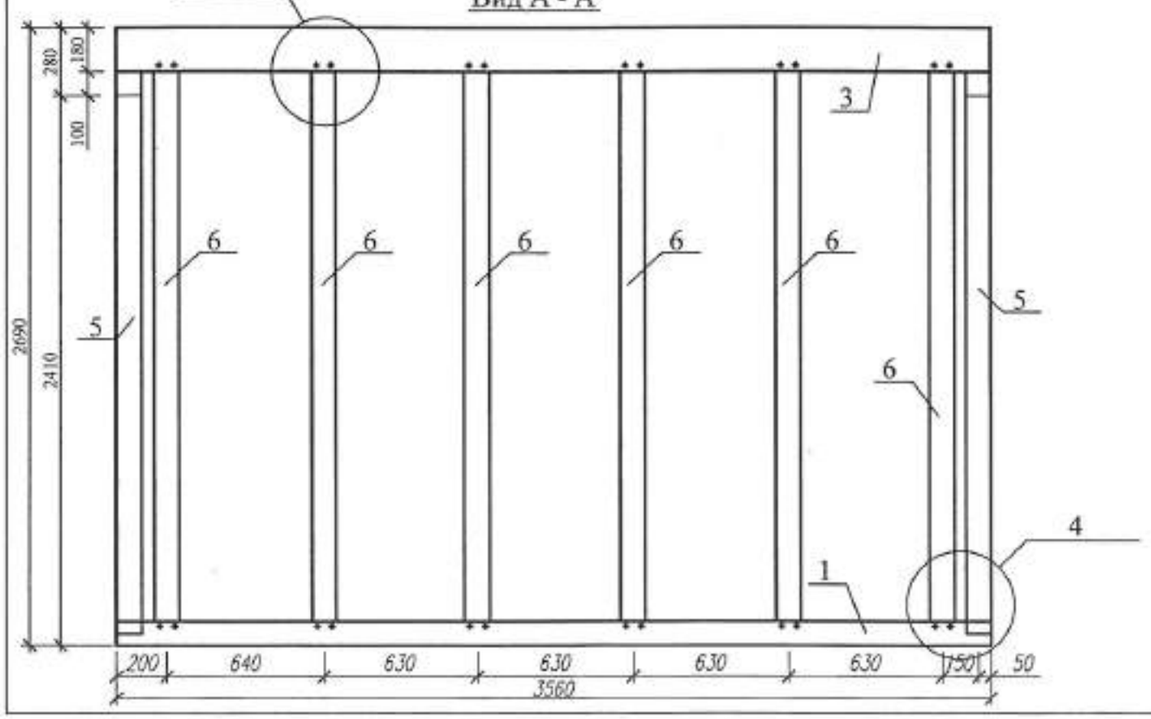

Каркас конструкции пола и стен

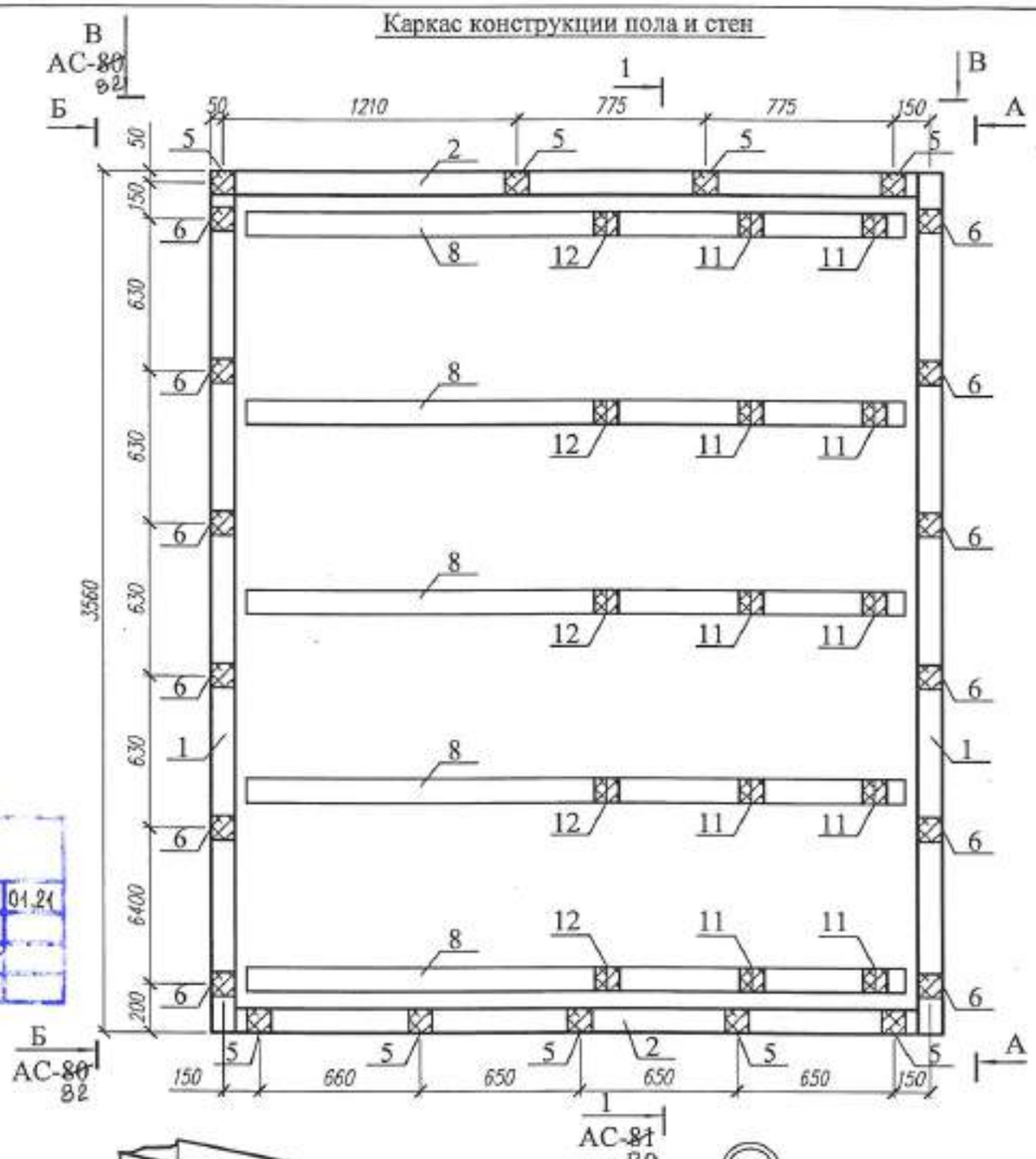

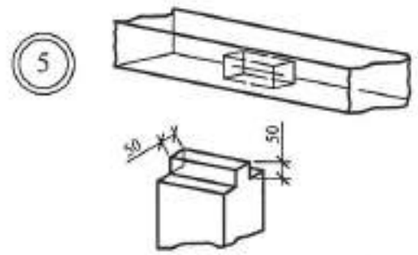

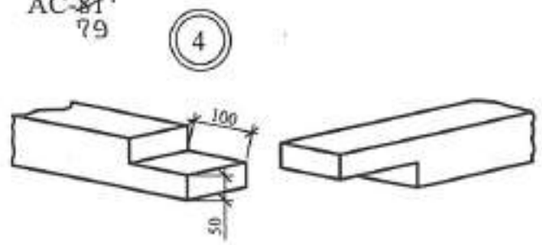

100-1-АС					
Исполнил	Еранцева			01.21	
Проверил	Бычкова				
Н.контр.	Бычкова				

Изм	Кол.уч	Лист	Nдок	Подп	Дата	171-1-АС		
						Строительство реабилитационного центра на 150мест для детей инвалидов в г. Семей ВКО		
Нач.отд		Елкеева				Блок Б	Стадия	Лист	Листов
Проверил		Бычкова					РП	~~83~~ 81	
Разработ.		Кенжебек				Каркас подвесного потолка Каркас конструкции пола и стен Вид А-А Узел "4", "5".	ТОО ПИИ "Семстройпроект"	

Вид Б - Б

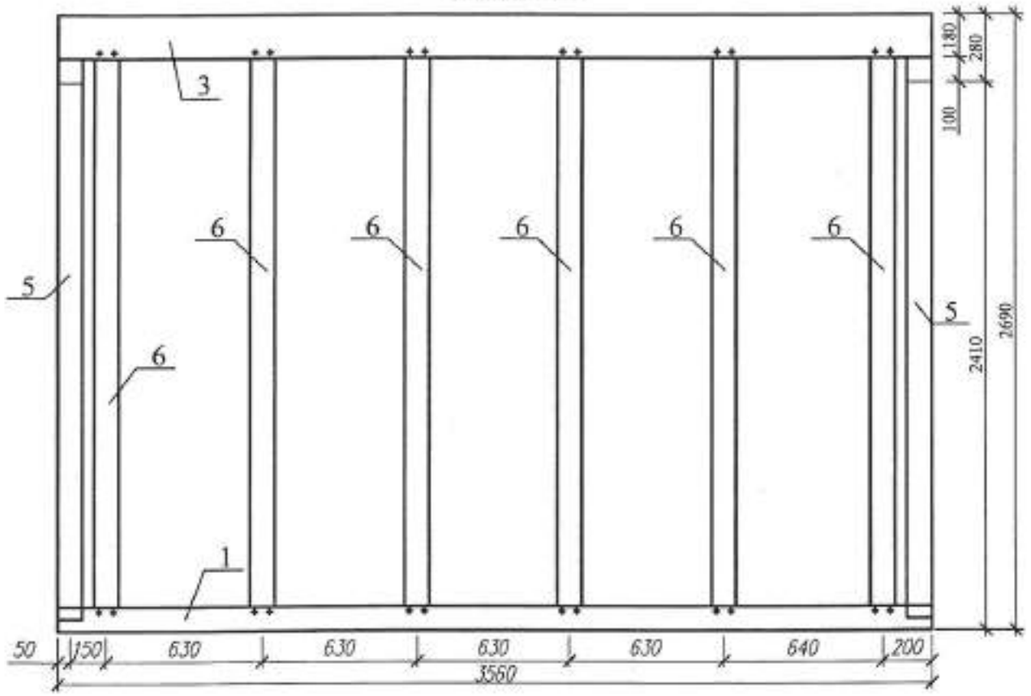

Вид В - В

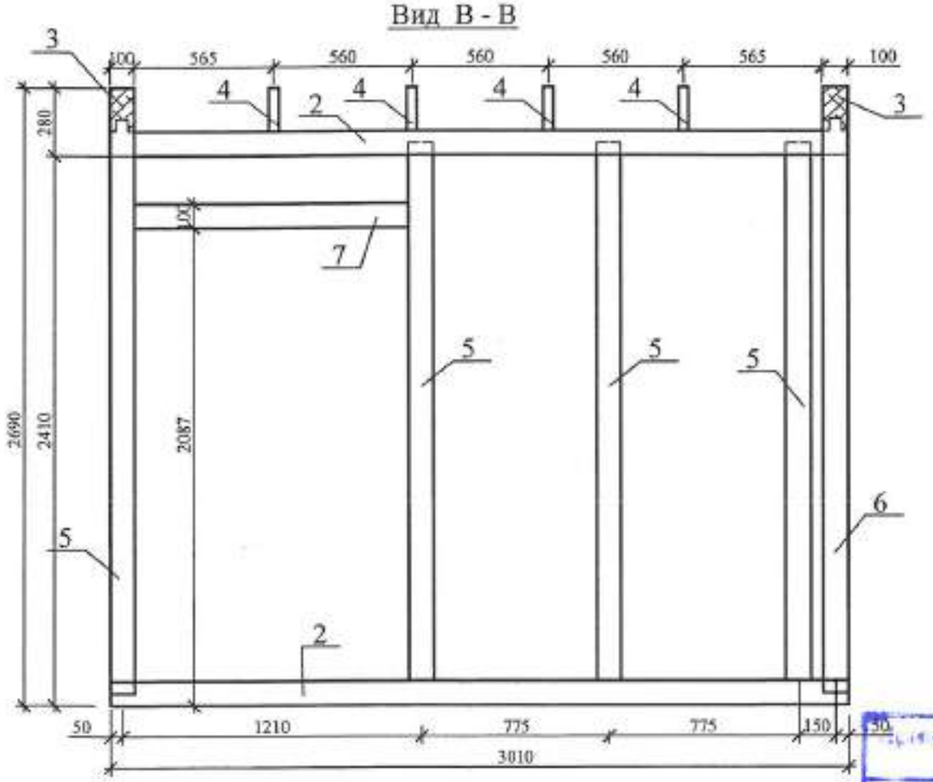

СПЕЦИФИКАЦИЯ ДРЕВЕСИНЫ САУНЫ

Поз	Обозначение	Наименование	Кол. шт.	Объем древ. м³ (ед-цы)	Приме-чание.
		Каркас			
1	ГОСТ 8486-86*Е	Брус 100х100, L=3560	2	0,036	0,072
2	то же	Брус 100х100, L=3010	4	0,030	0,12
3	"	Брус 180х100, L=3560	2	0,064	0,13
4	"	Доска 180х40, L=3560	4	0,026	0,104
5	"	Брус 100х100, L=2360	9	0,024	
6	"	Брус 100х100, L=2510	12	0,025	0,3
7	"	Брус 100х100, L=1110	1	0,011	0,011
8	"	Брус 100х100, L=2710	5	0,027	0,135
9	"	Доска 30х100, L=850	8	0,003	0,024
10	"	Брус 50х100, L=736	8	0,004	0,032
11	"	Брус 100х100, L=900	10	0,010	0,10
12	"	Брус 100х100, L=400	5	0,004	0,02
-	"	Обшивка			12,64
-	"	Доска шпунт. 124х37, L=48,2м/п	-	0,190	
-	"	Доска профил. 100х37, L=12,6м/п	-	0,047	
-	"	Доска в четверть 84х22,L=615м/п	-	1,140	
-	"	Доска профил. 84х22, L=470м/п	-	0,870	
-	"	Доска профил. 97х22, L=28м/п	-	0,050	
		Доска профил. 160х80, L=5м/п	-	0,060	
-	"	Брусок 50х50, L=7,60м/п	2	0,020	0,04
-	"	Поручень 37х100, L=1,8м/п	-	0,007	
-	"	Наличник 22х90, L=4,6м/п	-	0,009	

100-1-АС
Исполнил Еранцева 01.21
Проверил Бычкова
Н.контр. Бычкова

Изм.	Кол.уч.	Лист	N док	Подп.	Дата	171-1-АС		
						Строительство реабилитационного центра на 150мест для детей инвалидов в г. Семей ВКО		
Нач.отд.		Елкеева				Блок Б	Стадия	Лист	Листов
Проверил		Бычкова					РП	84 82	
Разработ.		Кенжебек				Виды Б – Б; В – В. Спецификация	ТОО ПИИ "Семстройпроект"		

1 - 1

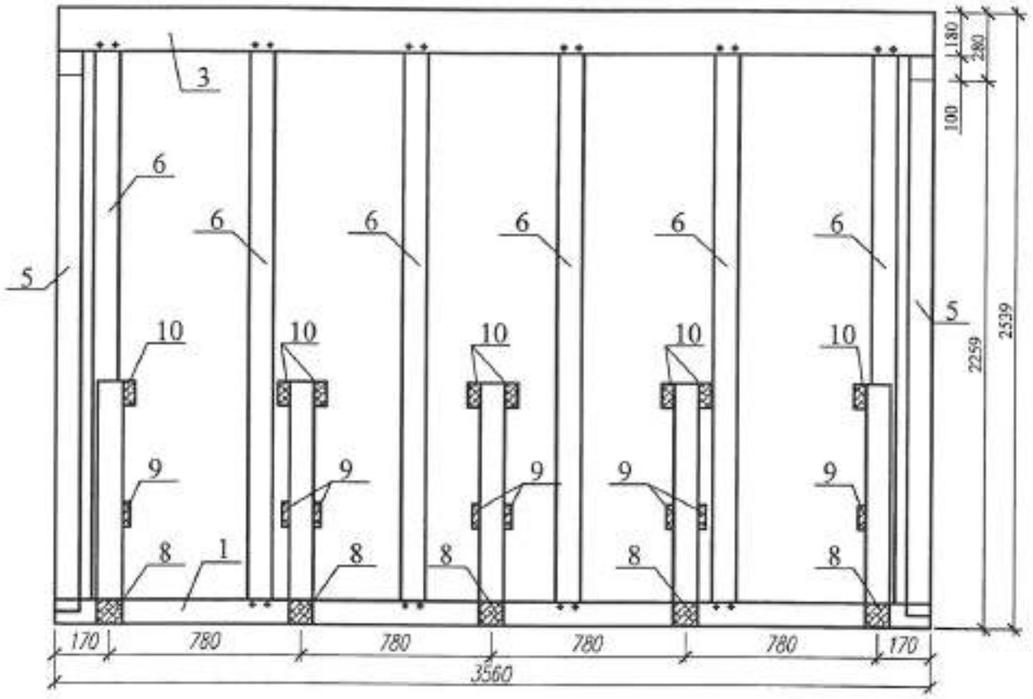

Подшивной потолок
(вид со стороны конструкций)

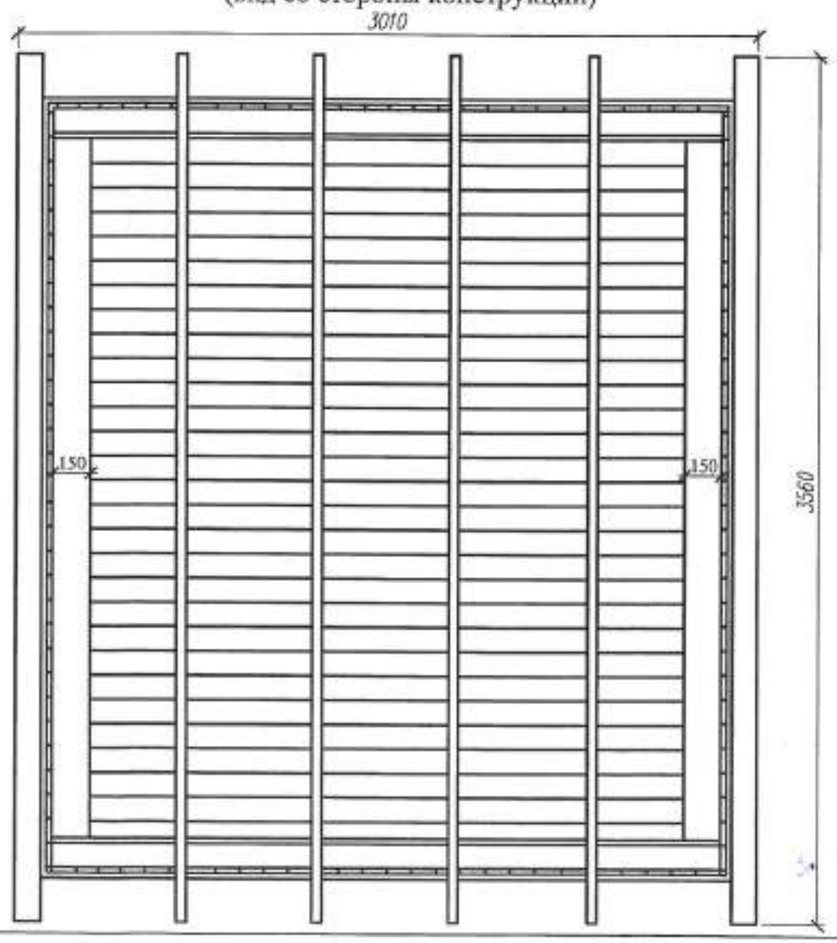

Сечение по полкам

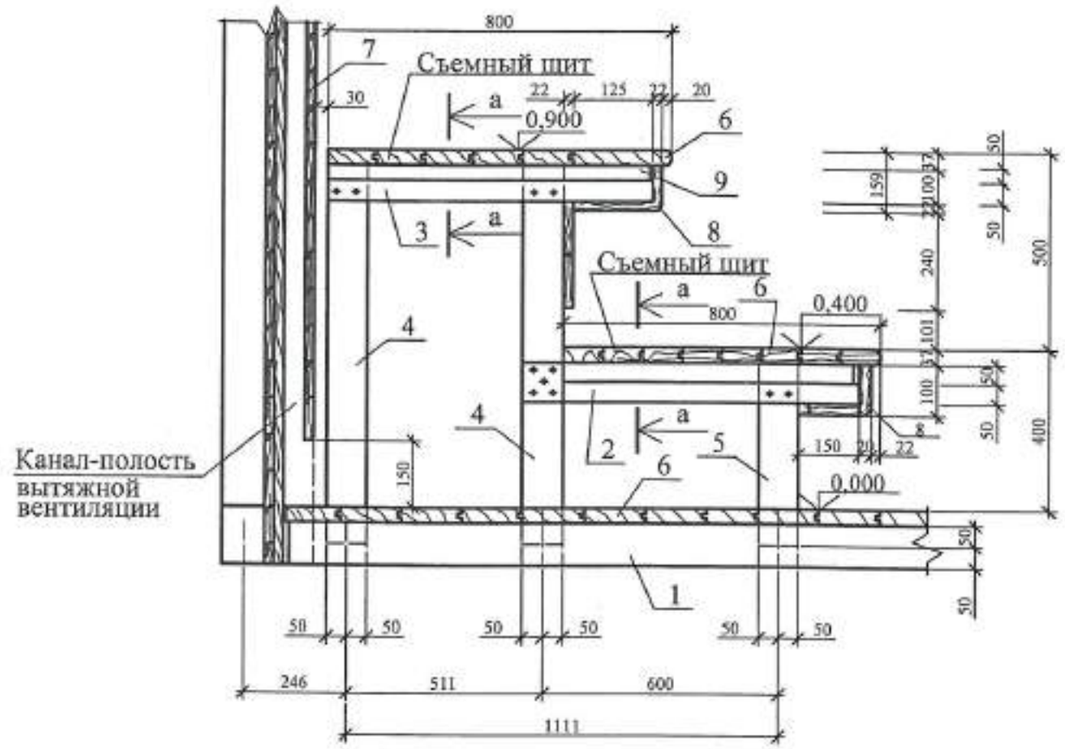

Сечение а-а

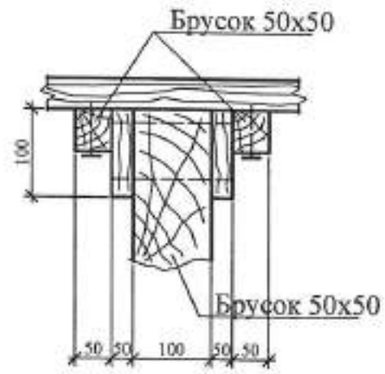

Согласовано 100-1-АС

Исполнил	Еранцева		01.21
Проверил	Бычкова		
Н.контр.	Бычкова		

Изм.	Кол.уч.	Лист	Nдок.	Подп.	Дата
Нач.отд.		Елкеева			
Проверил.		Бычкова			
Разработ.		Кенжебек			

171-1-АС

Строительство реабилитационного центра на 150мест для детей инвалидов в г. Семей ВКО

Блок Б

Стадия	Лист	Листов
РП	25 83	

Разрез по каркасу 1-1.
Сечение по полкам, а-а

ТОО ПИИ "Семстройпроект"

ИД-1

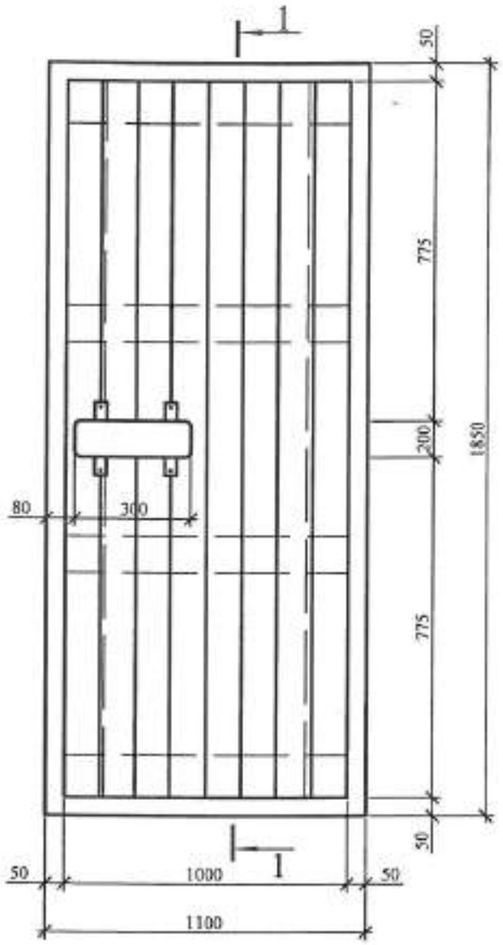

1 - 1

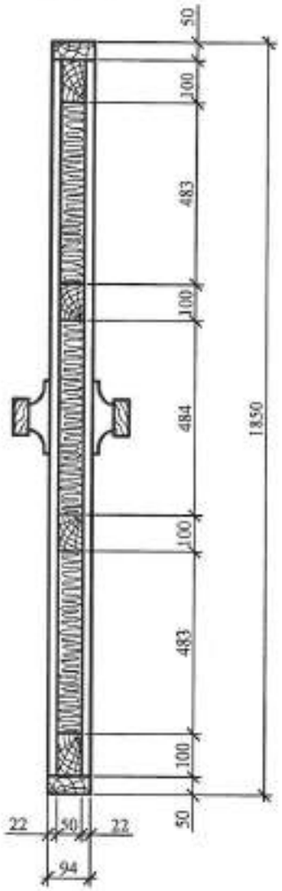

Коробка двери ИД1

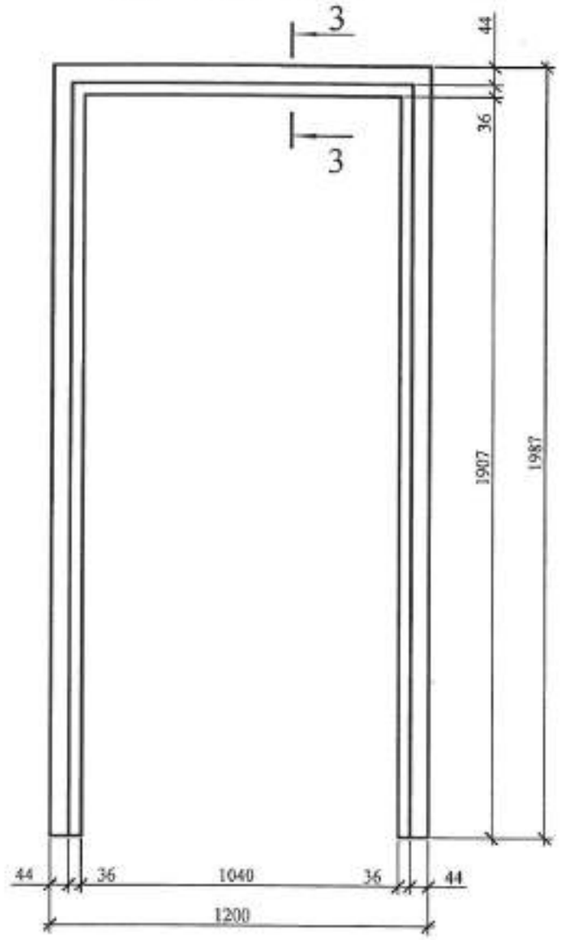

3 - 3
(лиственная порода)

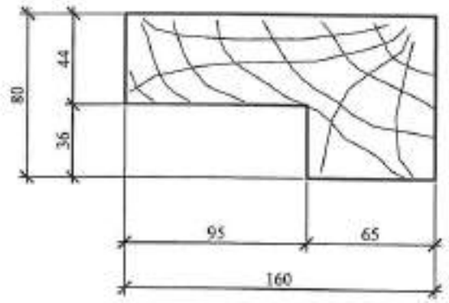

Плинтус
(лиственная порода)

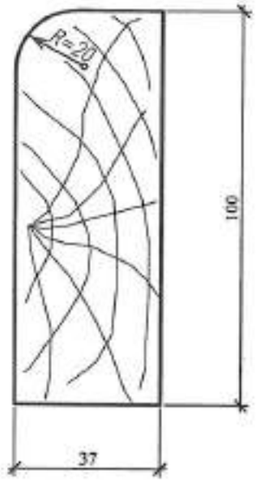

Профиль облицовочной доски
(лиственная порода)

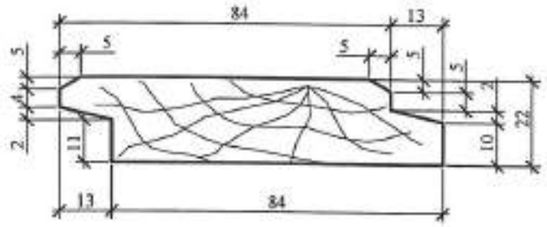

Наличник
(лиственная порода)

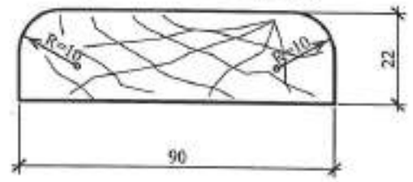

1. Раму двери соединить на шипах и паз.
2. Поверхность ручки шлифовать.
3. Под внутренней облицовочной рейкой предусмотреть 1 слой алюминиевой фольги.
4. Данный лист смотри с листами АС-~~77~~,80.
79.

Дверная ручка

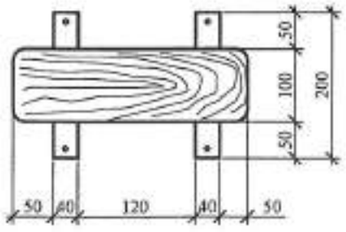

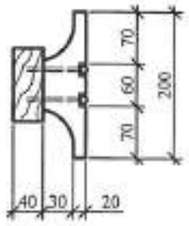

Привязан 100-1-АС

Исполнил	Еранцева	
Проверил	Бычкова	
Н.контр.	Бычкова	

Изм	Кол.уч	Лист	Nдок	Подп	Дата
Нач.отд.		Елкеева			
Проверил		Бычкова			
Разработ.		Кенжебек			

171-1-АС

Строительство реабилитационного центра на 150мест для детей инвалидов в г. Семей ВКО

Блок Б

Стадия	Лист	Листов
РП	~~86~~ 84	

Дверь ИД-1.
Детали, разрезы, сечения

ТОО ПИИ "Семстройпроект"

Сводная спецификация изделий

Марка поз.	Обозначение	Наименование	Кол.	Масса ед.кг	Приме-чание
1	2	3	4	5	6
		Кирпичная кладка ниже отм. 0,000			
		Кладка стен наружных из керами-ческого кирпича утолщенного М100 при Нэт. до 4м.	15,6		м3
		Кладка стен внутренних из керами-ческого кирпича М100 при Нэт. до 4м.	5,12		м3
		Перегородки ниже отм. 0,000			
		Кладка перегородок армированных толщ. в 1/2к. при высоте этажа до 4м. из керам.утолщ.кирпича М100	135,26		м3
		Кладка столбов из кирпича М100 армированных при Нэт. до 4м.	8,45		м3
		Кладка стен приямков кирпича керамического М100	8,45		м3
		Кладка стен приямков из кирпича керамического М 100			
		Кладка стен наружных из керамичес-кого кирпича утолщенного М 100 при Нэт. до 4м (воздухозаб.шахта)	5,52		м3
		Кладка стен наружных из керамичес-кого кирпича утолщенного М 100 при Нэт. до 4м	34,21		м3
		Кирпичная кладка выше отм.0,000			
		Кладка стен из силикатного кирпича СУРПо М150 с облиц. лицевым силикат. кирпичом желтого цвета т.380мм при Нэт. до 4м	136,38		м3
		Кладка стен из силикатного кирпича СУРПо М150 с облиц. лицевым силикат.кирпичом желтого и красного цветов т.510мм при Нэт. до 4м	246,25		м3
		Кладка стен из силикатного кирпича с облиц. лицевым кирпичом т.510мм при Нэт.свыше 4м	337,83		м3
		Кладка стен наружных из керамичес-кого кирпича утолщенного М 100	79,03		м3
		Кладка стен внутренних из силикат-ного кирпича СУРПо М100 при Нэт. до 4м	133,95		м3
		Кладка стен внутренних из силикат-ного кирпича СУРПо М100 при Нэт. свыше 4м	117,46		м3
		Кладка стен внутренних из керами-ческого кирпича утолщенного М 100 при Нэт. до 4м	51,45		м3
		Кладка столбов из силикатного кирп. СУРПо М100	5,59		м3
		Кладка столбов из керамического кирпича	4,19		м3

1	2	3	4	5	6
		Перегородки выше 0,000			
		Кладка перегородок неармированных толщ. в1/2к. при высоте этажа до 4 м из керам.утолщ. кирпича М100	180,43		м3
		Кладка перегородок неармированных толщ. в1/2к. при высоте этажа свыше 4 м из керам.утолщ. кирпича М100	104,61		м3
		Кладка перегородок неармированных толщ. в1/2к. при высоте этажа до 4м из силикатного кирпича М100	216,08		м3
		Кладка перегородок из ячеистых газобетонных блоков	741,62		м3

Взам.инв.N

Подпись и дата

Инв.N подл.

Изм.	Кол.уч.	Лист	№док.	Подп.	Дата
Нач.отд.		Елкеева			
Проверил		Бычкова			
Разработал		Еранцева			
Н.контр.		Бычкова			

100-1-АС

Строительство реабилитационного центра на 150мест для инвалидов в г. Семей ВКО. Корректировка.

Блок Б

Стадия	Лист	Листов
РП	85	

Ведомость объемов работ.

ТОО ПИИ "Семстройпроект"