ТОО ПИИ "СЕМСТРОЙПРОЕКТ"

Государственная лицензия №001372 от 26 сентября 2000 года

РАБОЧИЙ ПРОЕКТ
ЗАКАЗ №:100

Строительство реабилитационного центра на 150 мест для инвалидов в г.Семей ВКО. Корректировка

Блок В

Том 3.1.2. Конструктивные решения

Директор института	Слямканов Е.С.
Главный инженер института	Колесников Е.В.
Главный инженер проекта	Слямканов С.Е.

2020 г.

ВЕДОМОСТЬ ОСНОВНЫХ КОМПЛЕКТОВ РАБОЧИХ ЧЕРТЕЖЕЙ

Обозначение	Наименование	Примечание
100-1-АС	Архитектурно-строительные решения	
100-1-ТХ	Технологические решения	
100-1-ОВ	Отопление и вентиляция	
100-1-ВК	Внутренние водопровод и канализация	
100-1-ЭЛ	Силовое электрооборудование и электро-освещение	
100-1-СС1	Связь и сигнализация	

ВЕДОМОСТЬ ССЫЛОЧНЫХ И ПРИЛАГАЕМЫХ ДОКУМЕНТОВ

Обозначение	Наименование	Примечание
ГОСТ 24698-81	Двери деревянные наружные для жилых и общественных зданий.	
ГОСТ 30674-99	Блоки оконные	
Серия 1.236-5, вып.3	Противопожарные двери металлические	
Серия 2.244-1, вып.4, 5	Детали полов общественных зданий	
ГОСТ 13579-2018	Блоки бетонные для стен подвалов.	
Серия WI Tech 2012/kz, вып.5	Плиты перекрытий железобетонные многопустотные	
Серия 1.038.1-1 вып.4	Перемычки брусковые	
Серия 1.038.1-1 вып.5	Перемычки плитные	

ТЕХНИКО-ЭКОНОМИЧЕСКИЕ ПОКАЗАТЕЛИ

№ п.п.	Наименование	Ед.изм.	Кол-во	Примечание
1	Строительный объем,	м3	21568,9	
	в т.ч. ниже 0,000	м3	6362,8	
2	Площадь застройки	м2	2156,9	
3	Общая площадь	м2	6039,3	
4	Расчетная площадь	м2	2810,5	
5	Полезная площадь	м2	5316,1	

ВЕДОМОСТЬ ЧЕРТЕЖЕЙ ОСНОВНОГО КОМПЛЕКТА

Лист	Наименование	Примечание
АС-1	Общие данные (начало)	
АС-2	Общие данные (окончание)	
АС-3	Фасады в осях 1-14, А-Е	
АС-4	Фасады в осях 14-1, Е-А	
АС-5	План первого этажа	
АС-6	План второго этажа	
АС-7	План подвала	
АС-8	Разрез 1-1	
АС-9	Разрез 2-2	
АС-10	Ведомость отделки помещений.	
АС-11	Спецификация элементов заполнения проемов	
АС-12	Экспликация полов	
АС-13	Схемы витражей	
АС-14	Схемы витражей, схема ИД-1	
АС-15	Планы отверстий и вентканалов	
АС-16	Развертка вентканалов по оси "Б"	
АС-17	Развертка вентканалов по оси "В"	
АС-18	Развертка вентканалов по оси "Г"	
АС-19	Развертка вентканалов по оси "Д"	
АС-20	Развертка вентканалов по осям "4; 7"	
АС-21	Опалубочный план фундаментов.	
АС-21.1	Схема армирования монолитных фундаментов на отм.-4,150 (нижнее армирование).	
АС-21.2	Схема армирования монолитных фундаментов на отм.-3,050 (верхнее армирование).	
АС-22	Развертки фундаментов по осям "А; Е; Б"	
АС-23	Развертки фундаментов по осям "В; Г; Д"	
АС-24	Развертки фундаментов по осям "1;2; 4-8; 13;14; А-А; Б-Б; В-В; В -В; Г-Г; Д-Д; Е-Е; И-И.	
АС-25	Сечения фундаментов 1-1 - 5-5. Спецификация. Арматурные сетки СФ1; СФ2; СФ3.	
АС-25.1	Армирование. Сечения подошвы фундаментов 1-1...3-3.	
АС-25.2	Армирование уступа по осям В и Г, Б и Д. Ведомость расхода стали на монолитный фундамент.	
АС-25.3	Армирование ж/б плиты под шахту лифта №1.	
АС-25.4	Армирование ж/б плиты под шахту лифта №2, 3, 4.	
АС-26	Приямок.	
АС-27	План перемычек подвала	
АС-28	План перемычек 1 этажа.	
АС-29	План перемычек 2 этажа.	
АС-30	План перекрытия на отм. -0,330	
АС-31	План перекрытия на отм. 3,300	
АС-32	План перекрытия на отм. 6,900	
АС-33	Плита монолитная ПМ1; ПМ2; ПМ3; ПМ4.	
АС-34	Участок монолитный УМ1-УМ4	
АС-35	Участки монолитные УМ2; УМ3,УМ4; УМ5,УМ6;УМ7;УМ8;УМ9;УМ10.	
АС-36	Лестница N1. Разрезы.	
АС-37	Лестница N2. Разрезы.	
АС-38	Лестница N3. Разрезы.	
АС-39	Лестница N1;2. Площадочные балки. Косоуры.Узлы N1;2.Ограждение окна ОК1	
АС-40	Лестница N3. Балки. Косоуры.	
АС-41	План стропил.	
АС-42	Разрезы стропил 1-1 - 5-5.	
АС-43	Узлы стропил 1-4; 4а; А; Б.	
АС-44	Узлы стропил 5-9.	
АС-45	Узлы стропил 10-15.	
АС-46	Слуховое окно СО 2.	
АС-47	Оконный блок ОБС-1	
АС-48	Спецификация древесины.	
АС-49	План кровли	
АС-50	Лифт N 1	
АС-51	Лифт N 2	
АС-52	Лифт N 3	
АС-53	Лифт N 4	
АС-54	План венткамеры.	
АС-55	Крыльцо главного входа. План. Разрезы 1-1; 2-2.	
АС-56	Крыльцо главного входа. Разрезы 4-4; 5-5. Стойка СТ-1.	
АС-57	Крыльцо главного входа. Разрезы 3-3. План фундаментов. Развертки фундаментов.	
АС-58	Козырек главного входа. План балочного перекрытия.	
	План покрытия. План кровли.	
АС-59	Крыльцо N1 с пандусом. Разрезы 1-1-4-4. План фундаментов.Развертки.	
АС-60	Крыльцо N2 с пандусом. Разрезы 1-1 - 4-4.План фундаментов.Развертки	
АС-61	Крыльцо N3 с пандусом. Разрезы 1-1 - 4-4.План фундаментов.Развертки	
АС-62	Крыльцо N4 с пандусом. Разрезы 1-1 - 4-4.План фундаментов.Развертки.	
АС-63	Свободный лист	
АС-64	Вход в подвал в осях "6-7". Разрезы 1-1; 2-2; 3-3; 4-4. Узлы N 1; 2.	
АС-65	Вход в подвал в осях "А-Б". Разрезы 1-1; 2-2; 3-3; 4-4. Узлы N 1; 2.	
АС-66	Козырек входа КВ1-КВ3, Сечение 2-2. Спецификация.	
АС-67	Монтажная схема пожарной лестницы МЛ1. Пожарная лестница МЛ1.	
АС-68	Барьер гардероба БГ-1	
АС-69	Ведомость объёмов работ	

Настоящий проект разработан в соответствии с действующими нормами и правилами и обеспечивает безопасную эксплуатацию зданий и сооружений при соблюдении предусмотренных проектом мероприятий.

Главный инженер проекта Слямканов С.Е.

Изм.	Кол	Лист	Nдок.	Подп.	Дата
ГИП		Слямканов			
Гл. спец.		Бычкова			
Рук.гр.		Токтагужинова			
Вед. арх.		Саркеева			
Арх.		Акимов			

100-1-АС

Строительство реабилитационного центра на 150 мест для инвалидов в г.Семей ВКО. Корректировка

Блок В

Стадия	Лист	Листов
РП	1	

Общие данные (начало)

ТОО ПИИ "Семстройпроект"

ОБЩИЕ ДАННЫЕ

Рабочий проект "Строительство реабилитационного центра на 150 мест для инвалидов в г. Семей ВКО. Корректировка" разработан на основании задания на проектирование для строительства реабилитационного центра в г. Семей ВКО со следующими природно-климатическими условиями:

- площадка расположена в III климатическом районе, подрайон А;
- расчетная температура наружного воздуха - 35,7 С°;
- вес снегового покрова - 150 кг/м^2 ;
- скоростной напор ветра - 56 кг/м^2.
- уровень ответственности - II, степень огнестойкости - II.

-основанием фундаментов служат пески мелкие аллювиально-проллювиальные, полимиктового состава, средней плотности сложения, от маловлажных в верхней части слоя до водонасыщенных в нижней части слоя со следующими расчетными характеристиками при е = 0,652:
СII= 1,0 кПа; фII = 27°; EII= 24,9 МПа; рII= 1,59 г/см3; (водонасыщ.гр).
Грунтовые воды на момент проведения изысканий – октябрь 2020 г. всеми выработками вскрыты на глубине 2,4 – 3,0 м, (с абсолютными отметками 219,78 – 220,95 м). Возможное повышение уровня грунтовых вод в паводковый период и период обильных атмосферных осадков на 1,00 - 1,50 м.
-расчетный срок эксплуатации здания -50лет (категория 4).

АРХИТЕКТУРНО-ПЛАНИРОВОЧНОЕ РЕШЕНИЕ

Реабилитационный центр размещен на отведенном участке в жилом районе "Карагайлы" и предназначен для комплексной реабилитации инвалидов с физическими и психическими нарушениями здоровья . Здание центра сложной формы в плане и состоит из четырех двухэтажных, одного трехэтажного блоков и двух двухэтажных блоков-переходов. Под всем зданием запроектирован подвал-техподполье. Высота этажей надземной части центра принята 3,6м, помещений подвала - 2,65м, в отделении социально-бытовой адаптации отметка низа несущих конструкций 8,1м, высота спортзала до низа несущих конструкций 7,0м. Объемно-планировочным решением предусмотрена коридорная система планировки с горизонтальными коммуникационными помещениями во взаимосвязи с вертикальными коммуникациями - лестницами, лифтами, пандусом. Планировка центра выполнена на основе принципа зонирования и схемы функциональных процессов реабилитационного центра, включающего в себя необходимые элементы учебно-воспитательного (детский сад и школа), медико-восстановительного учреждений, временного интерната и осуществляющего комплексную реабилитацию инвалидов г.Семей. Структура и состав основных и вспомогательных помещений приняты согласно задания на проектирование в соответствии с требованиями СП РК 3.02-107-2014 "Общественные здания и сооружения", СП 35-116-2006 "Реабилитационные центры для детей и подростков с ограниченными возможностями", СП РК 3.02-104-2012 "Дома и интернаты для детей - инвалидов", СП РК 3.02-105-2013 «Дома-интернаты для инвалидов и престарелых», СП РК 3.02-113-2014 "Лечебно-профилактические учреждения", СП РК 3.02-111-2012* "Общеобразовательные учреждения", СП РК 3.02-110-2012 "Дошкольные учреждения", СП РК 2.02-101-2014 "Пожарная безопасность зданий и сооружений", СП РК 3.06-101-2012 "Проектирование зданий и сооружений с учетом доступности для маломобильных групп населения. Общие положения".
Архитектурно-планировочное и конструктивное решение реабилитационного центра обеспечивают соблюдение санитарно-гигиенических и противоэпидемических режимов и создание благоприятных условий для получения реабилитируемым специальных социальных услуг по реабилитации и работы персонала. Основные помещения сгруппированы по функциональному признаку и размещены с учетом целесообразности зонирования.
В подвале блока В размещена группа технических помещений, в том числе венткамеры, электрощитовая, тепловой пункт, насосная станция, помещения для обслуживания здания (лифты с тамбу- рами-шлюзами, помещение хранения и ремонта светильников, кладовая медицинских отходов, помещение ремонта инвентаря), подсобные помещения. В осях 1-7, Д-Е находят- ся помещения для размещения архива, канцелярских товаров, инвентаря, хозяйственных товаров и посуды.
На первом этаже блока В размещены приемно-диагностическое и консультативное отделения центра, помещения выписки больных и гардеробные персонала. Главный вход в здание запроектирован доступным и удобным в использовании для людей с любыми физическими недостатками, оборудован подъемниками для инвалидов, обеспечивающим попадание инвалида на кресле-коляске на уровень вестибюля первого этажа, площадкой с подогревом, защищенной от атмосферных осадков козырьком. Через тамбур родители с детьми попадают в вестибюль со справочной, гардеробной и постом охраны и пожарно-охранной сигнализации. Справа от входа по коридорам позиций 66, 71 размещены кабинеты приема врачей-специалистов лечебно-диагностического отделения: психолога, офтальмолога, лора-сурдолога, реабилитолога, невропатолога, педиатра, ортопеда-травматолога, стоматолога, дефектолога, логопеда, гинеколога, уролога, используемые как для консультативного приема инвалидов, так и для лечения проходящих реабилитацию в центре, санузлы для посетителей, комнаты уборочного инвентаря. В осях А-Б, 5-7 размещены комната старшей медицинской сестры с комнатой для хранения медикаментов, комната сестры-хозяйки, лаборатории срочных анализов.
Слева по коридору поз.66 в осях 8-10, Д-Е расположены кабинет заведующего приемно-диагностическим отделением, блок помещений выписки в составе комнаты медсестры, кабин для переодевания, помещения ожидания выписывающихся.
Приемно-карантинное отделение для вновьпоступающих реабилитируемых включает смотровые боксы и служит одновременно изолятором для реабилитируемых с неинфекционными заболеваниями. При этом каждый из четырех боксов, представляющих собой двухместные палаты, оборудован полным санитарным узлом (унитаз, умывальник, ванная) и имеет выход на участок через входной (наружный) тамбур. Для входа персонала из коридора предусмотрен преддбокс, переходной тамбур-шлюз. В составе приемно-карантинного отделения предусмотрены кабинет врача, процедурная, пост дежурной медсестры, санпропускник (раздевальная, ванная с душем, одевальная), помещение хранения вещей больных, санпропускник и санузел для персонала, кладовая инвентаря, помещения для мытья и стерилизации суден, мытья и сушки клеенок, хранения дезинфицирующих средств, хранения и сортировки грязного белья, предметов уборки. В осях 11-14, Д-Е расположены женские и мужские гардеробные верхней , домашней и рабочей одежды с душевыми, санузлы и комната личной гигиены персонала, помещение уборочного инвентаря, приготовления и хранения дезинфицирующих средств.
В осях В-Г, 2-5 размещены помещение для бесед посетителей с лечащими врачами, комната хранения передвижного рентгеновского аппарата с фотолабораторией, кладовая санитарно-гигиенической одежды, специальной обуви и защитных приспособлений, кладовая чистого белья. В осях 5-7 находятся лифты: больничный и пассажирский для транспортировки пассажиров, грузовые чистый и грязный для перемещения по вертикали различных грузов, пищи в том числе, поставляемой из блока А2 по подвалу в буфетную приемно- карантинного отделения, подвергающиеся ежедневной обработке дезинфициру- ющими средствами.
В осях А-В второго этажа блока В размещено отделение социально-медицинской реабили- тации, осуществляющее выполнение индивидуальных программ социальной реабилитации инвалидов с ограниченными возможностями с использованием прогрессивных традиционных и новых методов и технологий. В отделении предусмотрены кабинеты заведующего, врачей лечебной физической культуры, смежно - зал для занятий ЛФК на тренажерах, кабинеты биологической обратной связи для психологической разгрузки, механотерапии, мануаль- ной терапии и массажа, кабинеты врача- физиотерапевта, логопедов, кабинет кислородной терапии, фотарий с пультовой и ожидальной, кабинет индивидуальных ингаляций с поме- щением медицинской сестры и стерилизации наконечников, кабинет теплолечения с поме- щением для подогревания парафина и озекерита, кабинет электро- и светолечения с поме- щением для обработки прокладок, кабинеты ультравысокочастотной и аэроионотерапии, кабинет лечения электросном с аппаратной и шлюзом при входе, кладовые чистого и грязного белья, кладовая переносной аппаратуры.
В осях В-Е второго этажа бока В размещено отделение социально-педагогической реабилитации, включающее специализированные классы и кабинеты: класс кондуктивной педагогики, мягкая зона для детей,класс рисования (изостудию), игро-сказкотерапии, креативную студию- кабинет арт-терапии, релаксационную и интерактивную сенорную комнаты, солевая шахта, учебные классы малой наполняемости, компьютерный класс. Также предусмотрены учительская, методический кабинет, ресурсный центр, группа санитарно-гигиенических помещений для реабилитируемых и персонала (санузлы, комнаты личной гигиены, помещения уборочного инвентаря с местом для приготовления и хранения дезинфицирующих средств.

КОНСТРУКТИВНЫЕ РЕШЕНИЯ

Конструктивная схема здания принята с несущими продольными стенами. Пространственная жесткость здания обеспечивается совместной работой стен и перекрытий, рассматриваемых как жесткие неизменяемые диски. Фундаменты в проекте приняты ленточные - из бетонных блоков по ГОСТ 13579-2018 по монолитной железобетонной подошве из бетона кл. С20/25 на сульфатостойком портландцементе. Горизонтальная гидроизоляция стен на отм. -0,350 выполняется из 2-х слоев гидроизола на битумной мастике, на отм. -2,950 -из цементного раствора состава 1:2 толщиной 20мм .

Наружные и внутренние стены выполнить из силикатного кирпича марки СУРПо-М100/F25/1,8 ГОСТ 379-2015 на цементно-песчаном растворе М 50. Перегородки выполнить из газоблоков Y=600кг/м3 толщиной 100 мм. Во влажных помещениях из керамического кирпича КР-р-по 250х120х88/1,4НФ/100/2,0/25/ ГОСТ 530-2012. Наружные стены облегченной кладки с утеплением плитами ПЖ-100 толщиной 100 мм. Тип кладки А 64 по серии 2.130-8 вып. 0,1. Перемычки- сборные железобетонные по серии 1.038.1-1 вып. 4

Плиты перекрытия- сборные железобетонные многопустотные по серии WI Tech 2012/kz вып. 5. Кровля выполняется из металлочерепицы. Стропила, стойки, прогоны и обрешетка из пиломатериалов. Крыша-раздельная с наружным неорганизованным водостоком. По периметру наружных стен выполняется бетонная отмостка шириной 1,0м. Утеплитель перекрытия - ППЖ-160 толщиной 180мм.
Оконные блоки из ПВХ профилей одинарной конструкции с двухкамерным стеклопакетом (тройное остекление) по ГОСТ 30674-99.

Двери деревянные: наружные по ГОСТ 24698-81, внутренние по ГОСТ 6629-88*.

Противопожарные двери по серии 1.236-5, вып.3. Полы приняты из бетона, керамической плитки и линолеума.

НАРУЖНАЯ И ВНУТРЕННЯЯ ОТДЕЛКА

Внутренняя отделка - см. ведомость отделки помещений.
Наружная отделка - см. ведомость наружной отделки.

ПРОТИВОПОЖАРНЫЕ МЕРОПРИЯТИЯ

Противопожарные мероприятия предусмотрены в соответствии со СП РК 3.02-107-2014 "Общественные здания и сооружения", СП РК 2.02-101-2014 "Пожарная безопасность зданий и сооружений" и технического регламента "Общие требования к пожарной безопасности" от 16 января 2009г. Двери на путях эвакуации открываются по направлению выхода из здания.
Внутренняя отделка помещений предусмотрена из несгораемых и трудносгораемых материалов.

Проектом предусмотрена автоматическая охранно-пожарная сигнализация в виде тепловых и дымовых датчиков, которые устанавливаются на потолках.

В здании устанавливаются огнетушители (см. раздел ВК).

АНТИКОРРОЗИОННЫЕ МЕРОПРИЯТИЯ

Антикоррозионные мероприятия приняты в соответствии с требованиями СП РК 2.01.101-2013. Закладные и соединительные металлические элементы и метал- локонструкции после сварки окрашиваются масляной краской. Фундаментные блоки, соприкасающиеся с грунтом обмазать горячим битумом за 2 раза.

ЗАЩИТА ДЕРЕВЯННЫХ КОНСТРУКЦИЙ ОТ ГНИЕНИЯ И ВОЗГОРАНИЯ

Все деревянные элементы тщательно антисептируются водным раствором фтористого и кремнефтористого натрия, а соприкасающиеся со стенами или бетонными и железобетонными конструкциями, покрываются толем. Для защиты от возгорания все несущие деревянные конструкции подлежат покрытию за 2 раза огнезащитной композицией "СПАРК"-древесина ТУ 647 РК-19770309ТОО-001-2000.

						100-1-АС			
						Строительство реабилитационного центра на 150 мест для инвалидов в г.Семей ВКО. Корректировка			
Изм.	Кол	Лист	Nдок.	Подп.	Дата				
ГИП		Слямканов				Блок В	Стадия	Лист	Листов
Гл. спец.		Бычкова					РП	2	
Рук.гр.		Токтагужинова							
Вед. арх.		Саркеева				Общие данные (окончание)	ТОО ПИИ "Семстройпроект"		
Арх.		Акимов							

Развертка вентканалов по оси "Д"

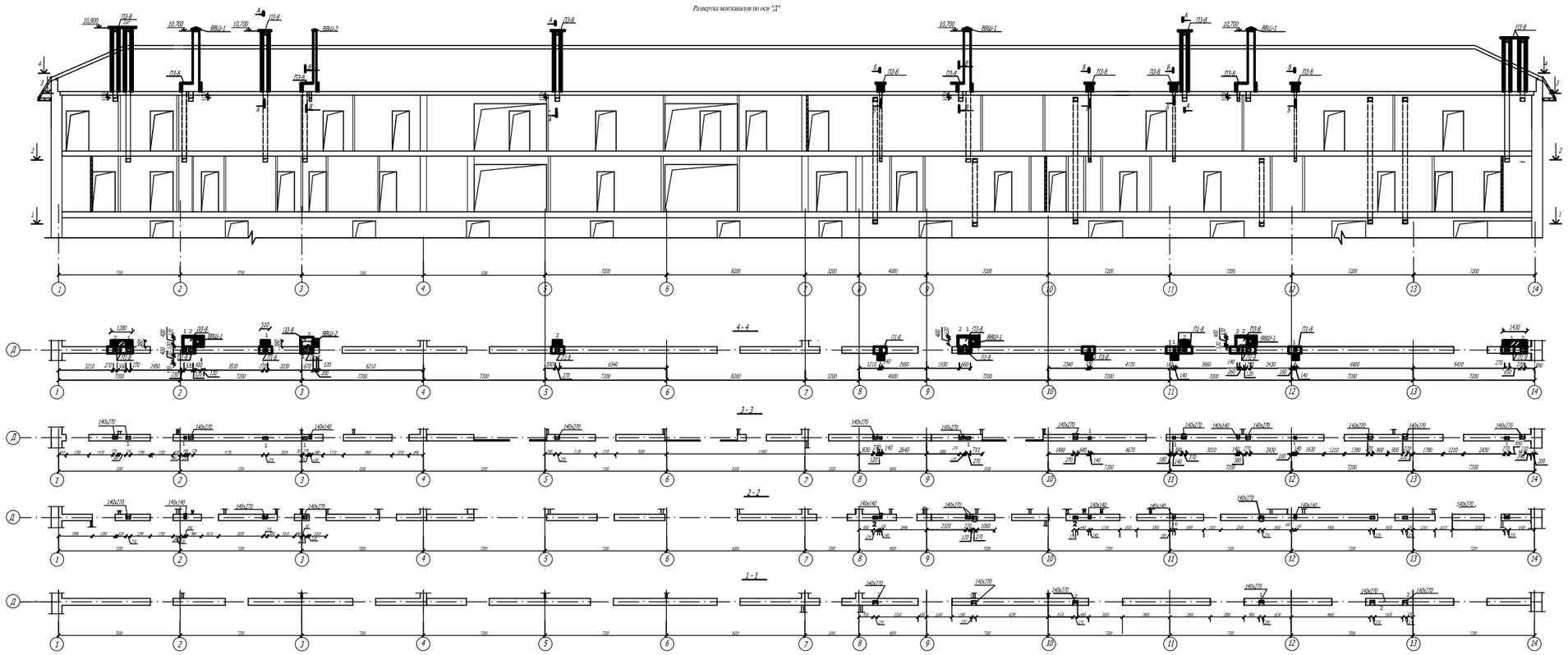

1. Данный лист смотреть совместно с листами АС-5;6;7;20 и листами ОВ.

Привязан	100-1-АС		
Исполнил	Миронова		
Проверил	Северина		
Н.контр.	Бычкова		01.13
Инв. №			

						171-1-АС			
Изм.	Кол.	Лист	Nдок.	Подп.	Дата	Строительство реабилитационного центра на 150мест для детей-инвалидов в г.Семей ВКО			
Нач.отд.		Елиева				Блок В	Стадия	Лист	Листов
Проверил.		Бычкова					Р.П.	16	
Разраб.		Крыпова				Развертка вентканалов по оси "Д"	ТОО ПИИ "Семстройпроект"		

Развертка вентканалов по оси "Б"

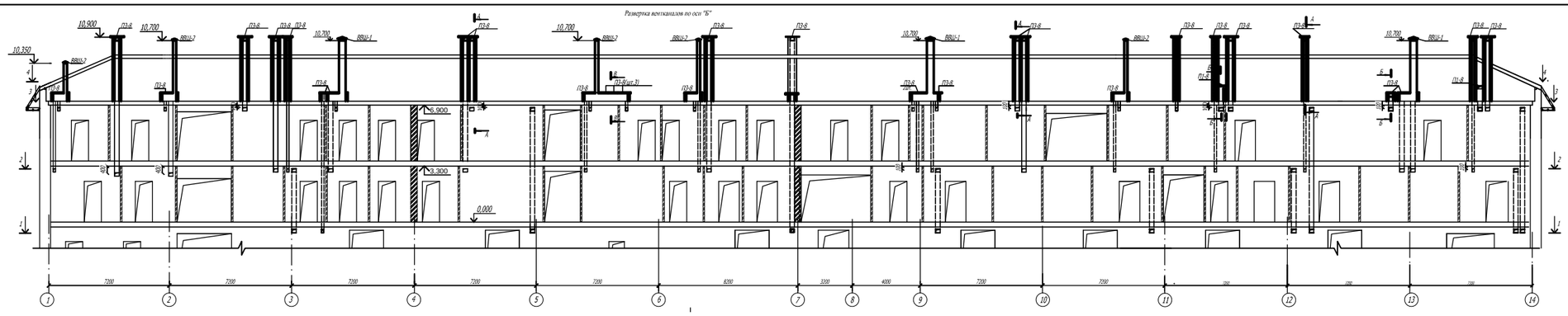

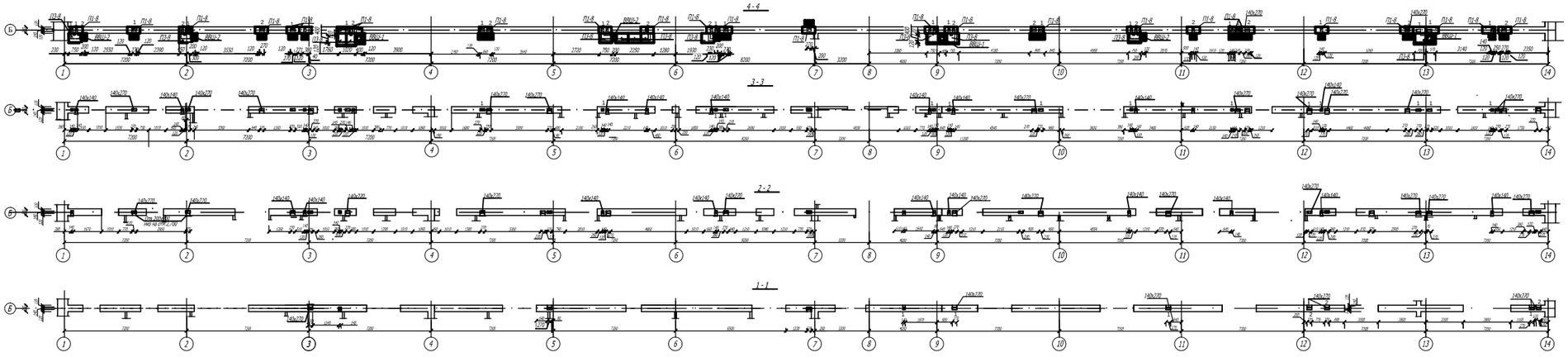

1.Вентиляционные шахты выполнить из керамического кирпича КР-р-по 250х(120х88)1,4НФ/100/2,0/50/ ГОСТ 530-2012 толщина стенок шахты 120мм.
2.Окончатые поверхности не обсыпать внутрь каналов.
3.Участки стен с вентканалами в пределах чердака, утеплить жесткими минераловатными плитами "ISOVER OL-E" толщ.30мм γ=150кг/м3. и оштукатурить цементным раствором по металлической сетке
4.Одновременно с кладкой вентканалов выполнить заделку внутренних поверхностей.
5. Данный лист смотреть совместно с листами АС-

Привязан	100-1-АС		
Исполнил	Мурзтова		
Проверил	Себерина		
Н.контр.	Бычкова		
Инв. №			

						171-1-АС			
						Строительство реабилитационного центра на 150мест для детей-инвалидов в г.Семей ВКО			
Изм.	Кол.	Лист	Nдок.	Подп.	Дата				
Нач.отд.		Елиева				Блок В	Стадия	Лист	Листов
Проверил		Бычкова					Р.П.	17	
Разраб.		Крылова				Развертка вентканалов по оси "Б"	ТОО ПИИ "Семстройпроект"		

Развертка вентканалов по оси "В"

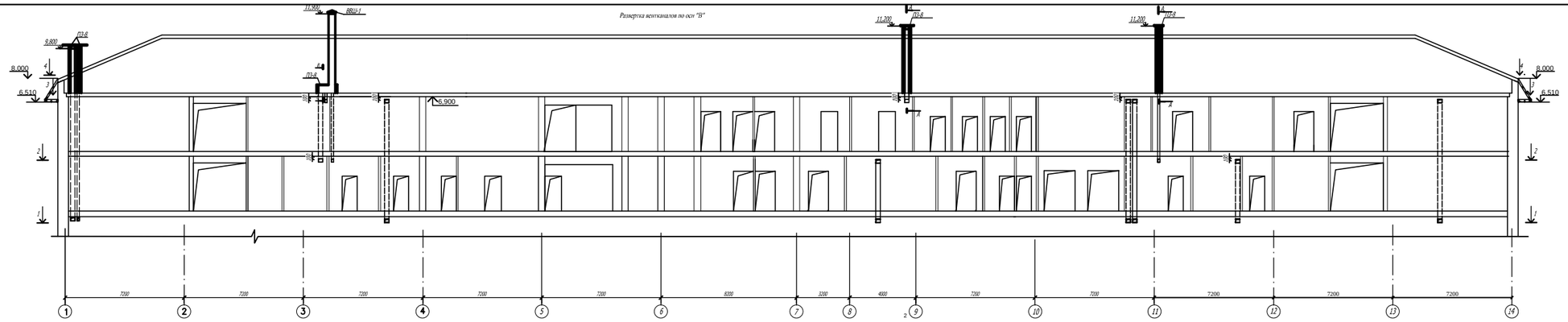

4 - 4

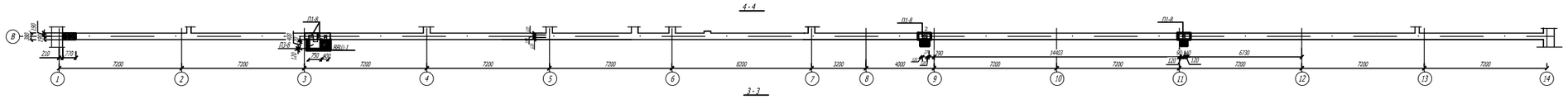

3 - 3

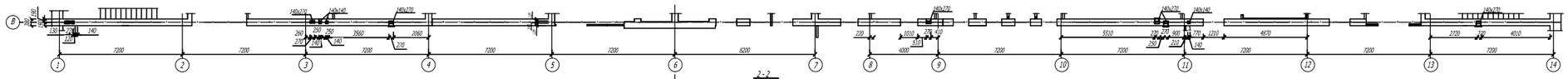

2 - 2

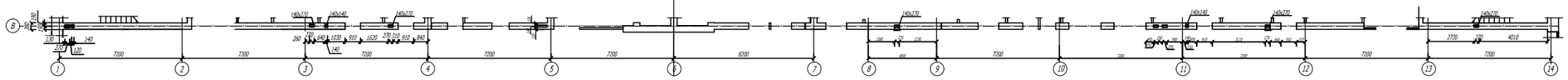

1 - 1

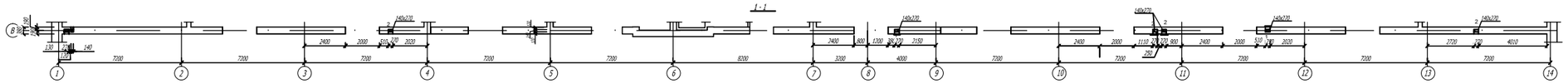

1. Данный лист смотреть совместно с листами АС-5;6;7;20 и листами ОВ.

Привязан	100-1-АС	
Исполнил	Мирошева	
Проверил	Сафарина	
Н.контр.	Бычкова	
Инв. №		

						171-1-АС			
Изм.	Кол.	Лист	Док.	Подп.	Дата	Строительство реабилитационного центра на 150мест для детей-инвалидов в г.Семей ВКО			
Нач.отд.		Елкеева				Блок В	Стадия	Лист	Листов
Проверил		Бычкова					Р.П.	18	
Разраб.		Крылова				Разверткa вентканалов по оси "В"	ТОО ПИИ "Семстройпроект"		

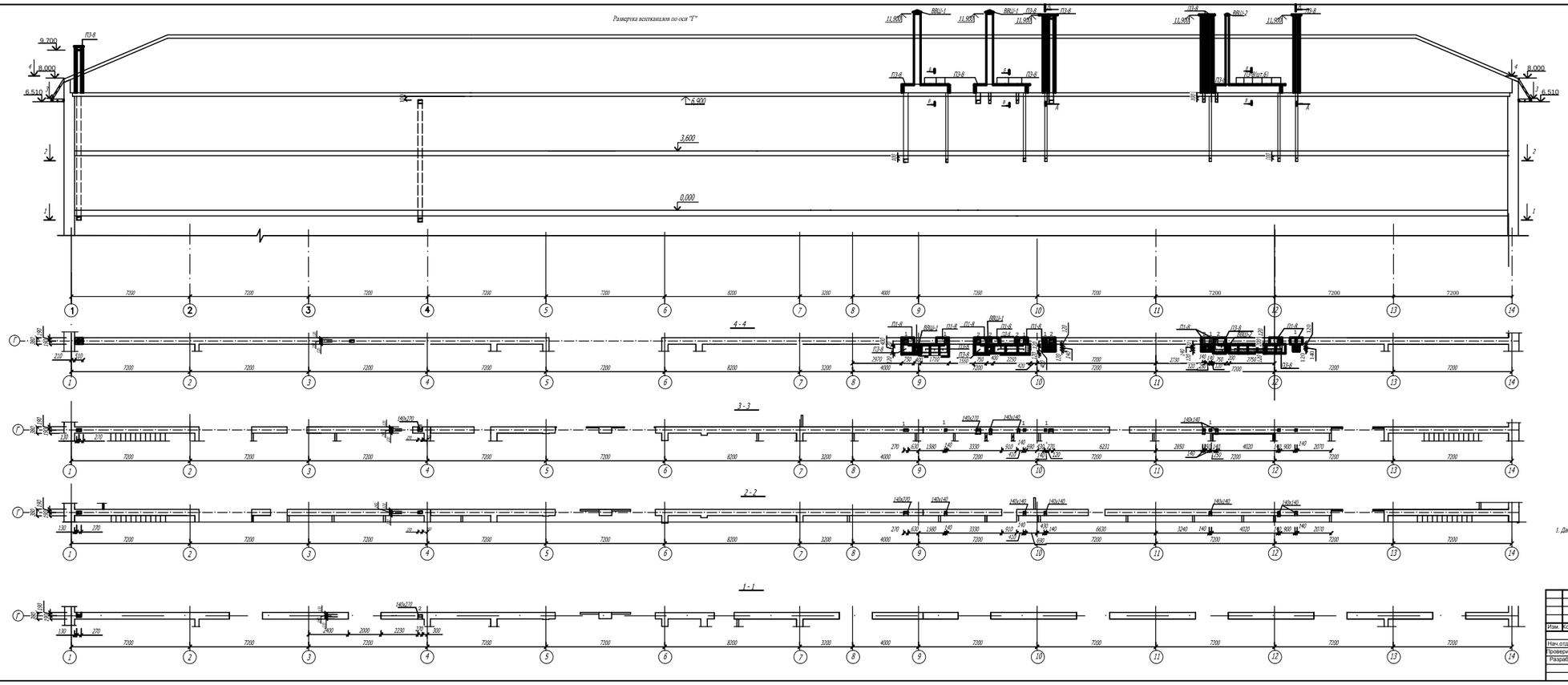

Привязан	100-1-АС	
Исполнил	Нурлыбаева	
Проверил	Елеевина	
Н.контр.	Бычкова	01.21
Инв. №		

1. Данный лист смотреть совместно с листами АС-5(6;7;20 и листами ОВ.

Изм.	Кол.	Лист	Nдок.	Подп.	Дата	171-1-АС
						Строительство реабилитационного центра на 150мест для детей-инвалидов в г.Семей ВКО
Нач.отд.		Елеева				Блок В
Проверил		Бычкова				Развертка вентканалов по оси "Г"
Разраб.		Крылова				

Стадия	Лист	Листов
Р.П.	19	

ТОО ПИИ "Семстройпроект"

Развертка вентканалов по оси "4"

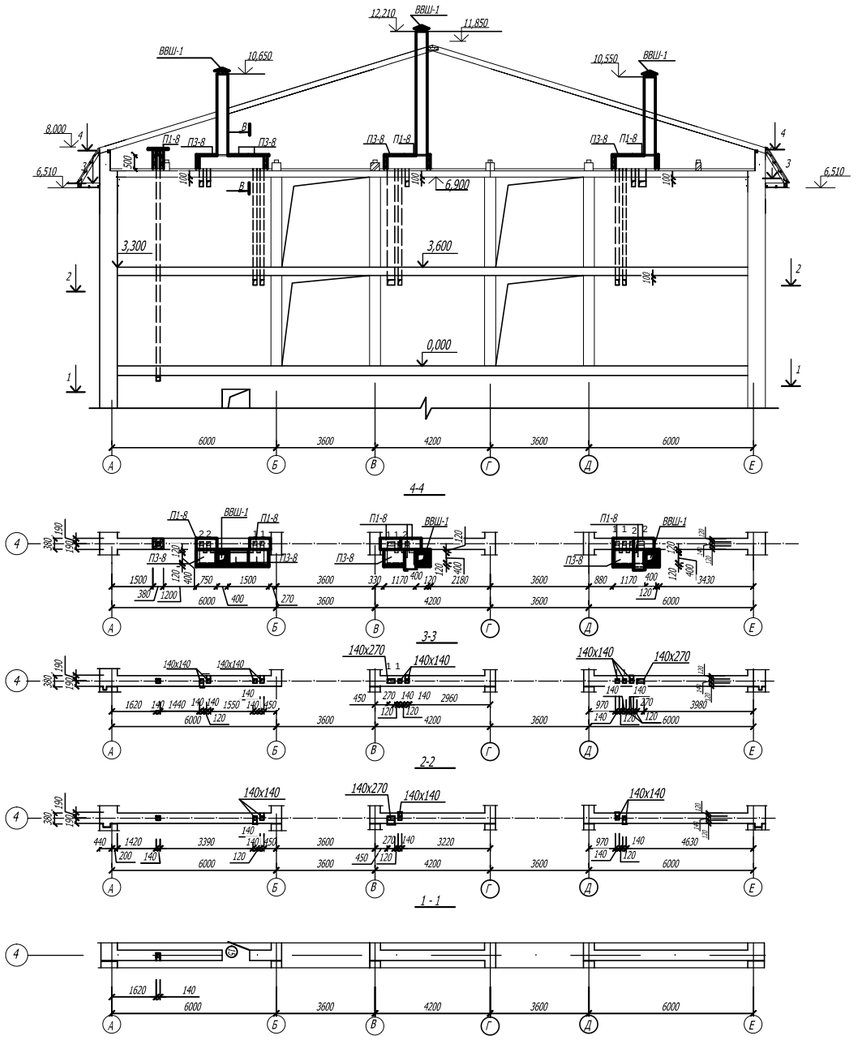

Развертка вентканалов по оси "7"

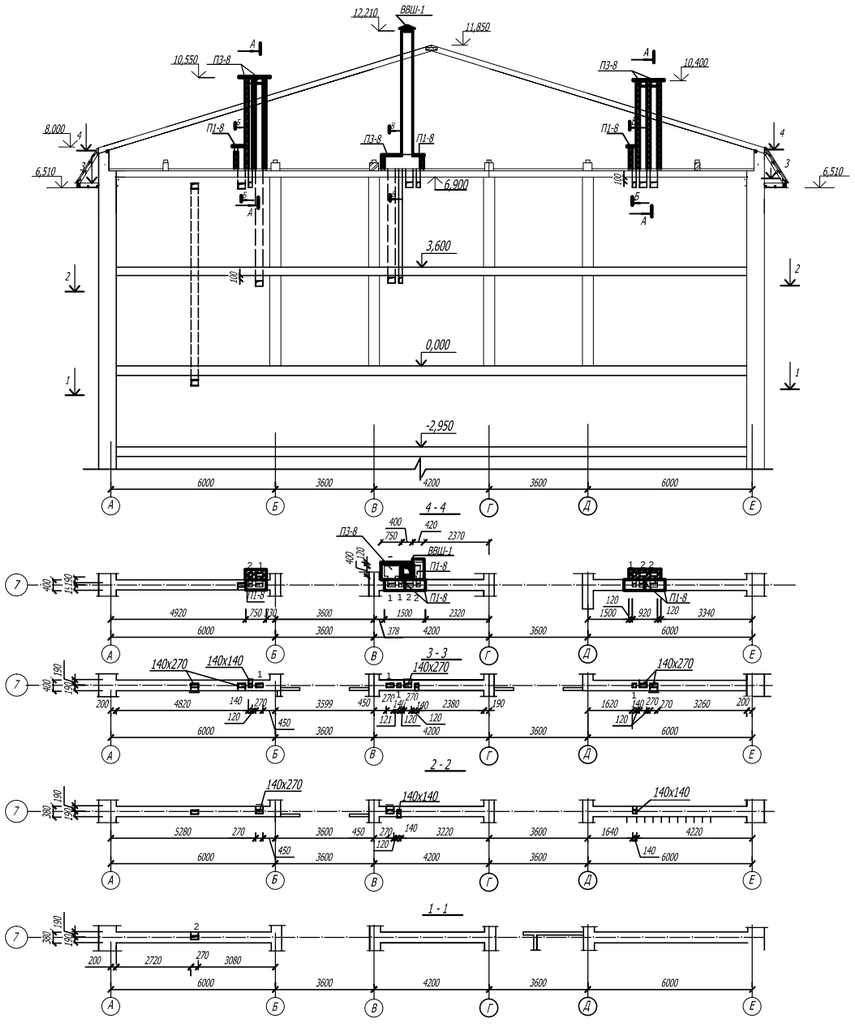

Спецификация элементов вентшахт по осям Б; В; Г;Д;4;7.

Марка поз.	Обозначение	Наименование	Кол.	Масса ед. кг.	Примечания
П1-8	Серия 3.006-2.87 вып.2	Плита перекрытия канала П 1-8	70	40	
П3-8	Серия 3.006-2.87 вып.2	Плита перекрытия канала П 3-8	83	50	
ВВШ-1	Серия 2.800-2, вып.9	Выносная вентиляционная шахта ВВШ-4-4к	13		
ВВШ-2	то же	Выносная вентиляционная шахта ВВШ-2-4к	8		

А-А

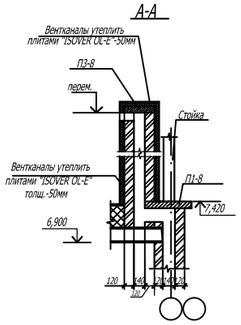

В-В

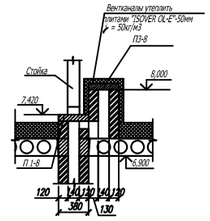

Б-Б

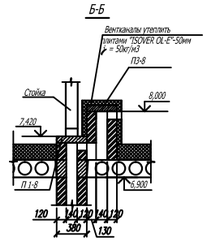

1. Данный лист смотреть совместно с листами АС-5;6;7;16-18 и листами ОВ.

Привязан	100-1-АС		
Исполнил.	Муратова		
Проверил.	Северина		
Н.контр.	Бычкова		01.21
Инв. №			

Изм.	Кол.	Лист	Nдок.	Подп.	Дата				
						171-1-АС			
						Строительство реабилитационного центра на 150мест для детей-инвалидов в г.Семей ВКО			
Нач.отд.		Елкеева				Блок В	Стадия	Лист	Листов
Проверил		Бычкова					Р.П.	20	
Разраб.		Крылова				Развертка вентканалов по осям "4; 7" Сечения А-А; Б-Б; В-В.	ТОО ПИИ "Семстройпроект"		

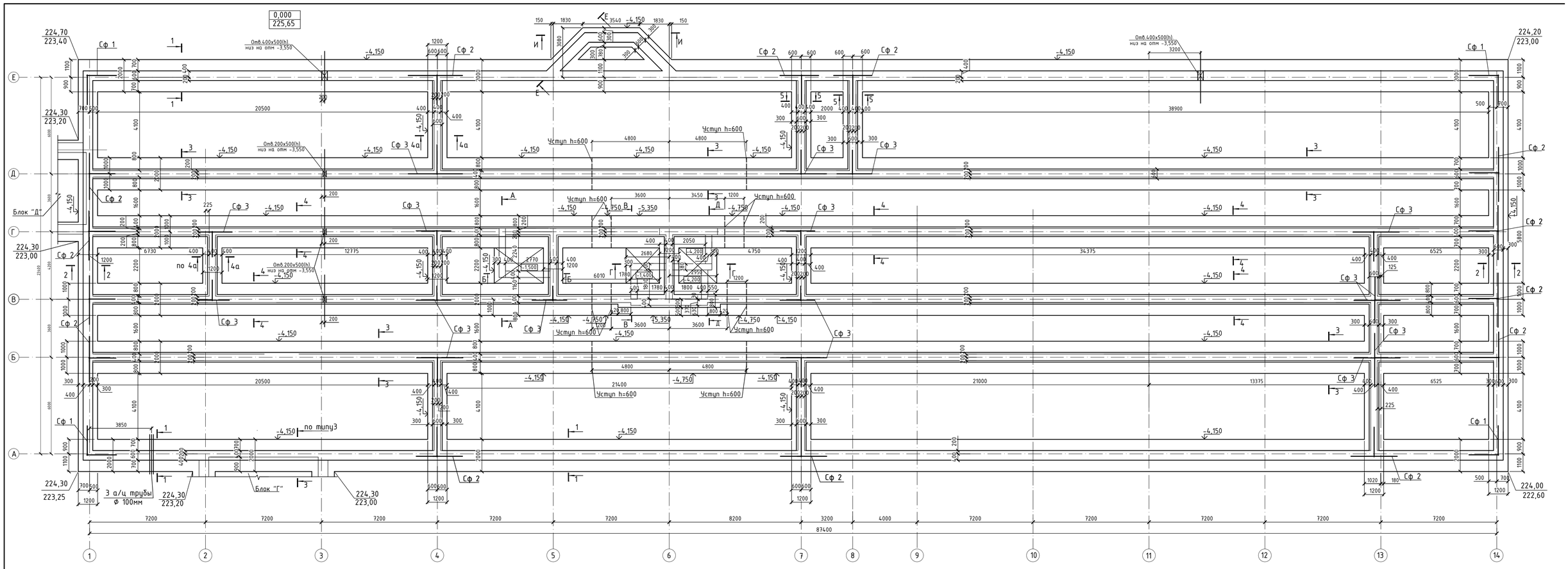

1. Фундамент под лифт см.лист АС-25.3, 25.4
2. Сечения см. лист АС-25.1.

						100-1-АС			
Изм.	Кол.уч.	Лист	Nдок.	Подп.	Дата	Строительство реабилитационного центра на 150 мест для инвалидов в г.Семей ВКО. Корректировка			
Нач.отд.		Елкеева				Блок В	Стадия	Лист	Листов
Проверил		Бычкова					РП	21	
Разраб.		Муратова				Опалубочный план фундаментов	ТОО ПИИ "Семстройпроект"		
Н.контр.		Бычкова							

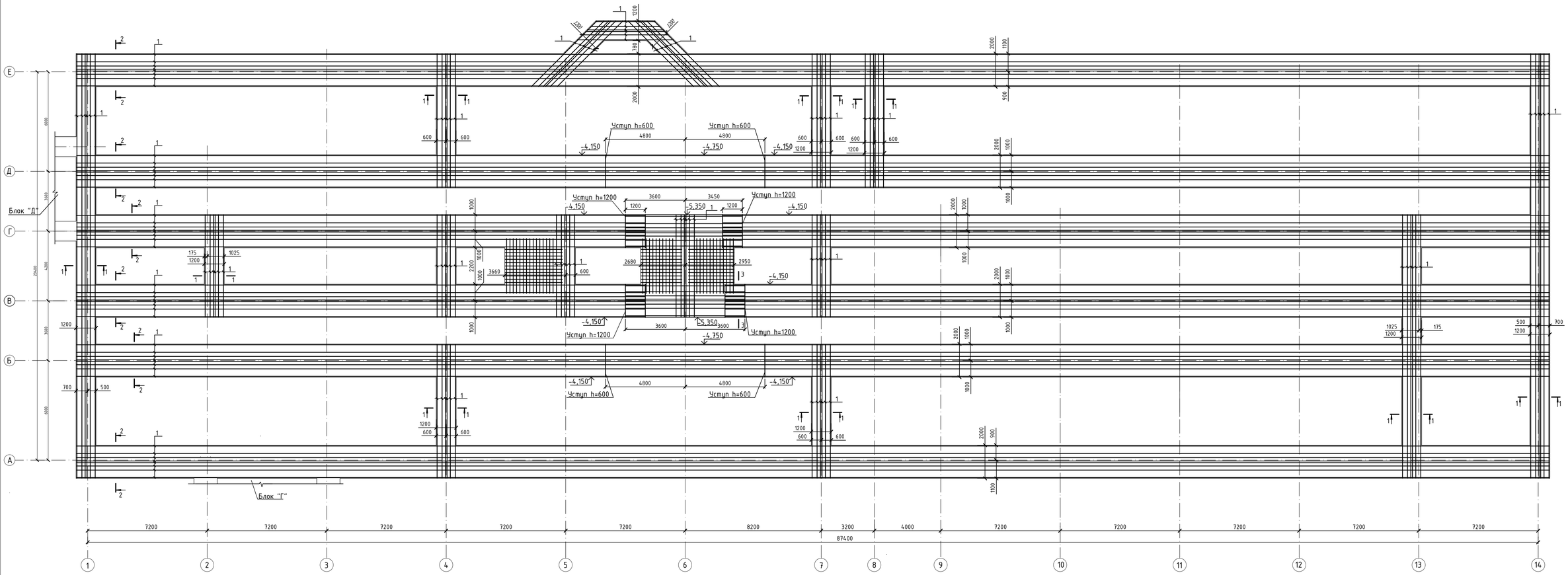

1. Общие указания по фундаментам см. лист АС-25.
2. Спецификацию элементов фундаментов см. лист АС-25.
3. Сечения см.листы АС-25.1.
4. Фундамент под лифт см.лист АС-25.3 и 25.4.
5. Ведомость деталей см. лист АС-25.1.
6. Ведомость расхода стали см. лист АС-25.2.
7. Поперечную арматуру крепить к продольной на скрутках, кроме мест уступов у лифта по осям В и Г, где соединения поперечной и продольной арматуры выполнять при помощи сварки.

						100-1-АС			
Изм.	Кол.уч.	Лист	№док.	Подп.	Дата	Строительство реабилитационного центра на 150 мест для инвалидов в г.Семей ВКО. Корректировка			
Нач.отд.		Елкеева				Блок В	Стадия	Лист	Листов
Проверил		Бычкова					РП	21.1	
Разраб.		Муратова				Схема армирования монолитных фундаментов на отм.-4,150 (нижнее армирование).	ТОО ПИИ "Семстройпроект"		
Н.контр.		Бычкова							

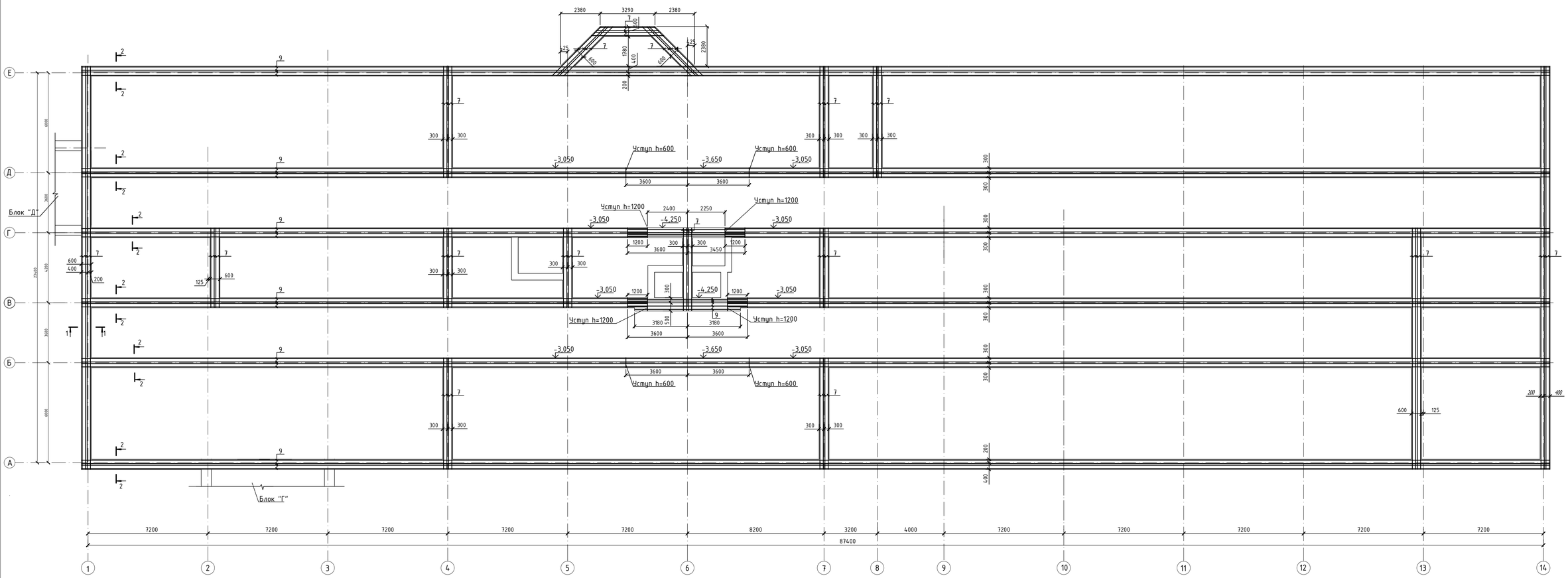

1. Сечения см.листы АС-25.1.

						100-1-АС			
Изм.	Кол.уч.	Лист	№док.	Подп.	Дата	Строительство реабилитационного центра на 150 мест для инвалидов в г.Семей ВКО. Корректировка			
Нач.отд.		Елкеева				Блок В	Стадия	Лист	Листов
Проверил		Бычкова					РП	21.2	
Разраб.		Муратова				Схема армирования монолитных фундаментов на отм.-3,050 (верхнее армирование).	ТОО ПИИ "Семстройпроект"		
Н.контр.		Бычкова							

Развертка фундаментов по оси "А"

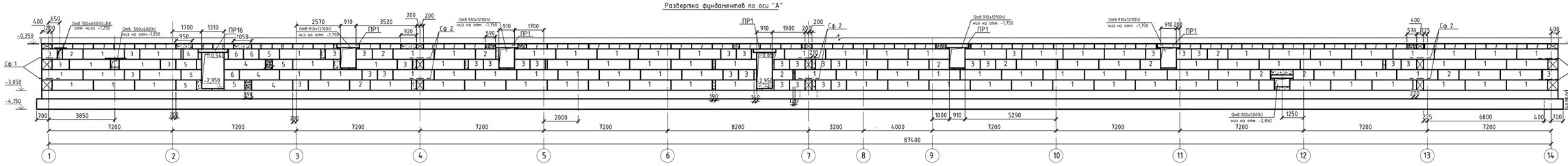

Развертка фундаментов по оси "Е"

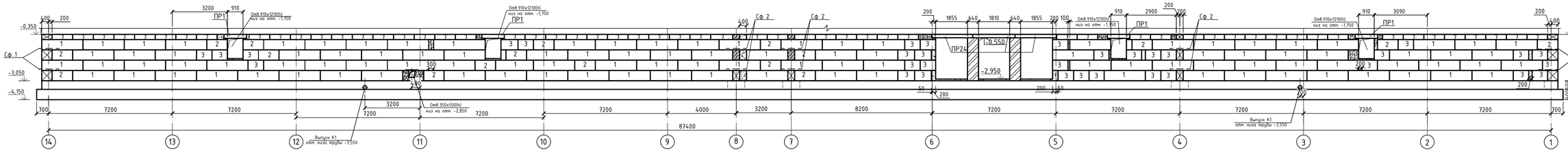

Развертка фундаментов по оси "Б"

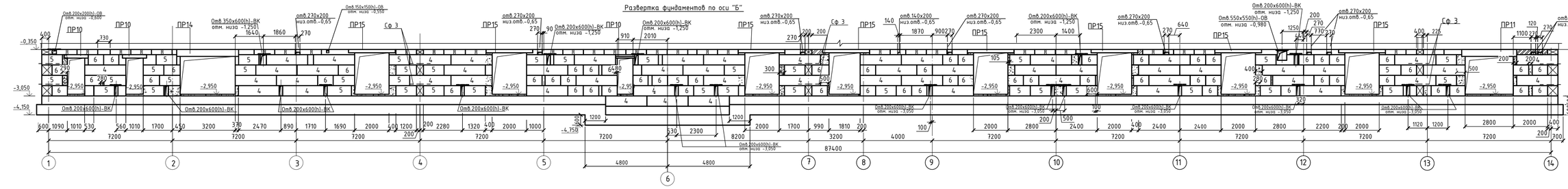

1. Спецификацию на перемычки марки ПР смотреть на листе АС-27

Изм.	Кол.уч.	Лист	Nдок.	Подп.	Дата	100-1-АС
						Строительство реабилитационного центра на 150 мест для инвалидов в г.Семей ВКО. Корректировка
Нач.отд.		Елкеева				Блок В — Стадия: РП; Лист: 22; Листов:
Проверил		Бычкова				
Разраб.		Муратова				Развертки фундаментов по осям "А; Е; Б."
Н.контр.		Бычкова				ТОО ПИИ "Семстройпроект"

Развертка фундаментов по оси "В"

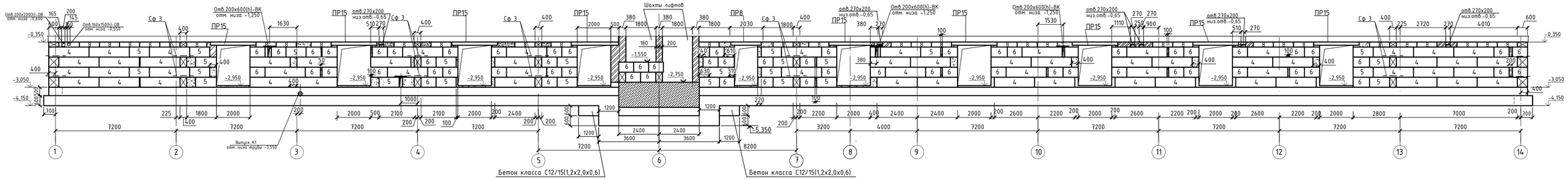

Развертка фундаментов по оси "Г"

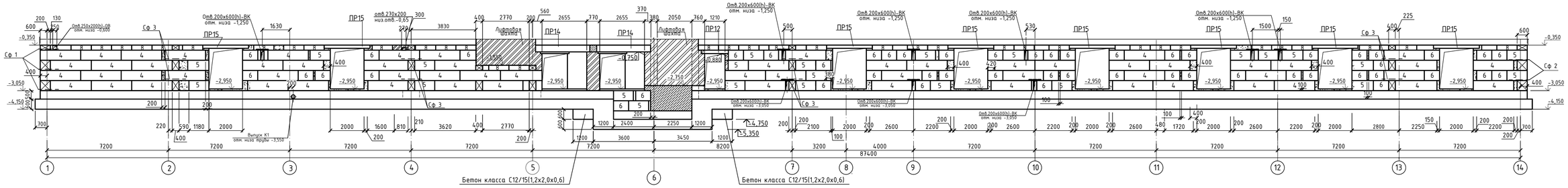

Развертка фундаментов по оси "Д"

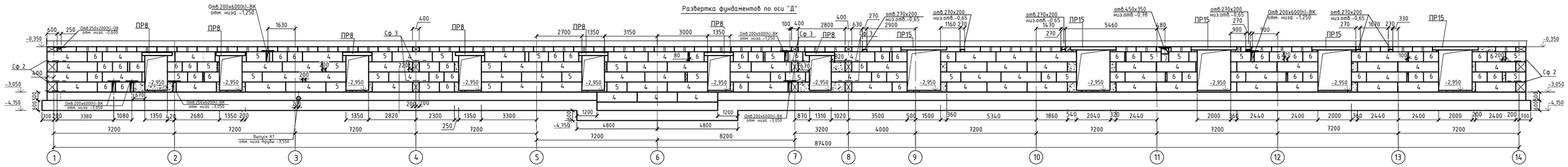

1. Спецификацию на перемычки марки ПР смотреть на листе АС-27

						100-1-АС			
Изм.	Кол.уч.	Лист	Nдок.	Подп.	Дата	Строительство реабилитационного центра на 150 мест для инвалидов в г.Семей ВКО. Корректировка			
Нач.отд.		Елкеева				Блок В	Стадия	Лист	Листов
Проверил		Бычкова					РП	23	
Разраб.		Муратова				Развертки фундаментов по осям "В; Г; Д."	ТОО ПИИ "Семстройпроект"		
Н.контр.		Бычкова							

Развертка по оси "1"

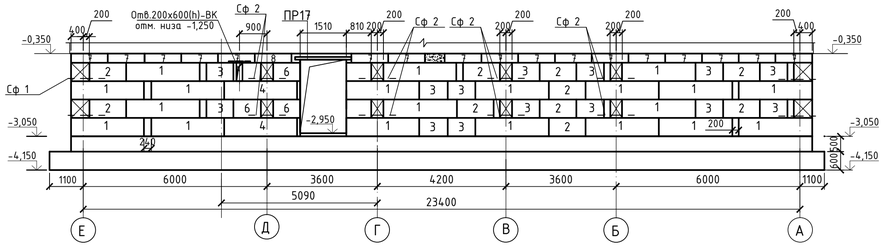

Развертка по оси "14"

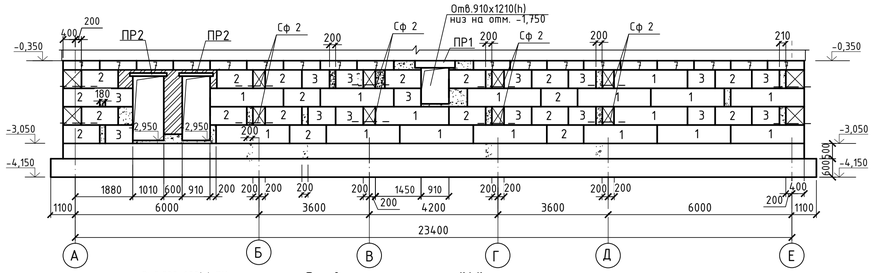

Развертка по оси "4"

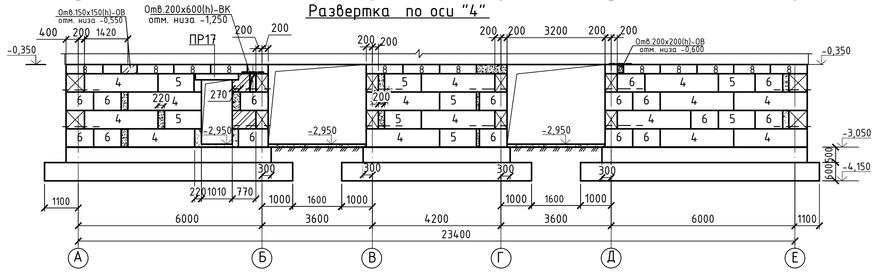

Развертка фундаментов по оси "7"

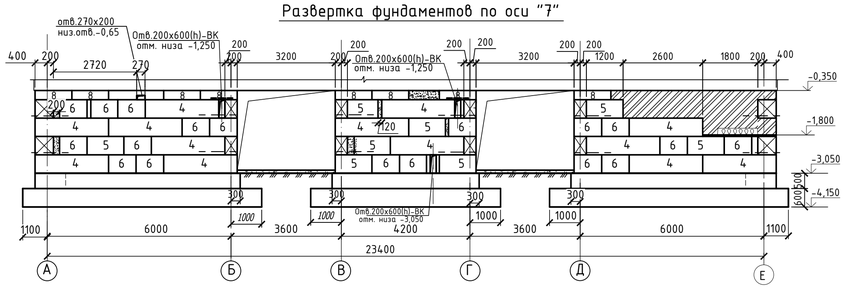

Развертка у оси "13"

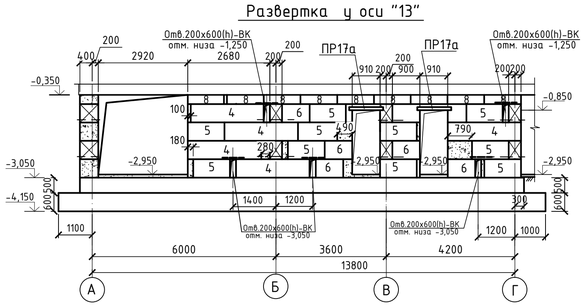

Развертка по оси 6

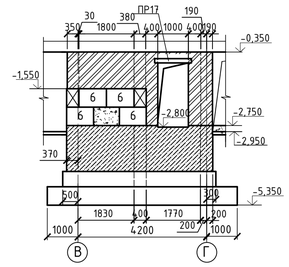

Развертка по В-В

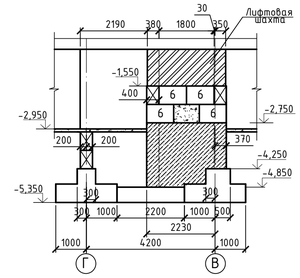

Развертка у оси "2"

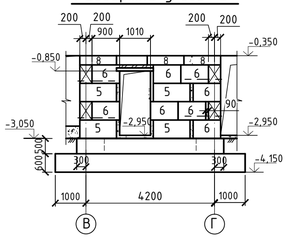

Развертка по оси "8"

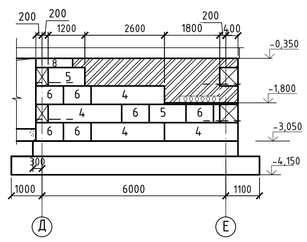

Развертка по Г-Г

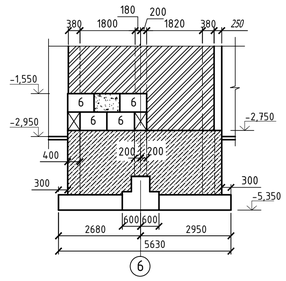

Развертка по Д-Д

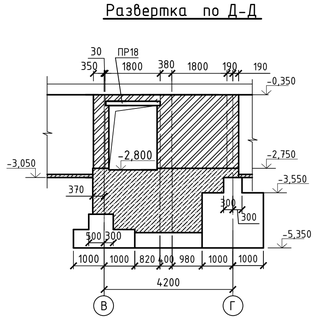

Развертка по оси "5"

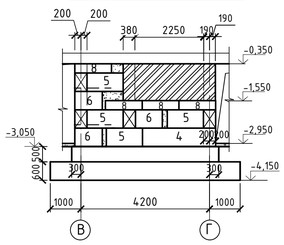

Развертка по "А-А"

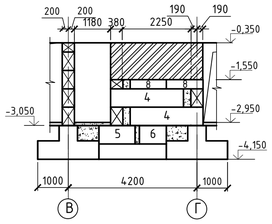

Развертка по Б-Б

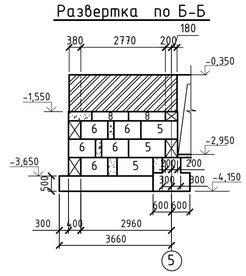

Фундамент под перегородки

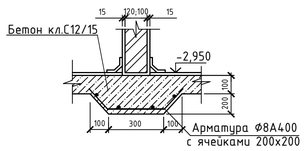

Развертка по Е-Е
(шт.2)

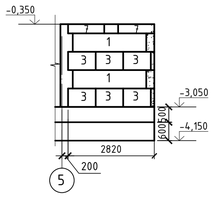

Развертка по И-И

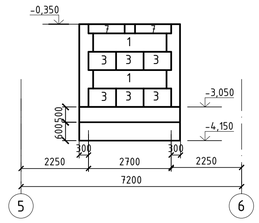

1. Данный лист смотри с листами АС-21, 25.
2. Гидроизоляцию пола в лифтовых шахтах см. на листе АС-25
3. Спецификацию на перемычки марки ПР смотреть на листе АС-27

						100-1-АС		
Изм.	Кол.уч.	Лист	Nдок.	Подп.	Дата	Строительство реабилитационного центра на 150 мест для инвалидов в г.Семей ВКО. Корректировка		
Нач.отд.		Елкеева				Блок В	Стадия	Лист	Листов
Проверил		Бычкова					РП	24	
Разраб.		Муратова				Развертки фундаментов по осям "1; 2; 4-8; 13; 14; по А-А,Б-Б,В-В,Г-Г, Д-Д, Е-Е, И-И"	ТОО ПИИ "Семстройпроект"		
Н.контр.		Бычкова							

1 - 1

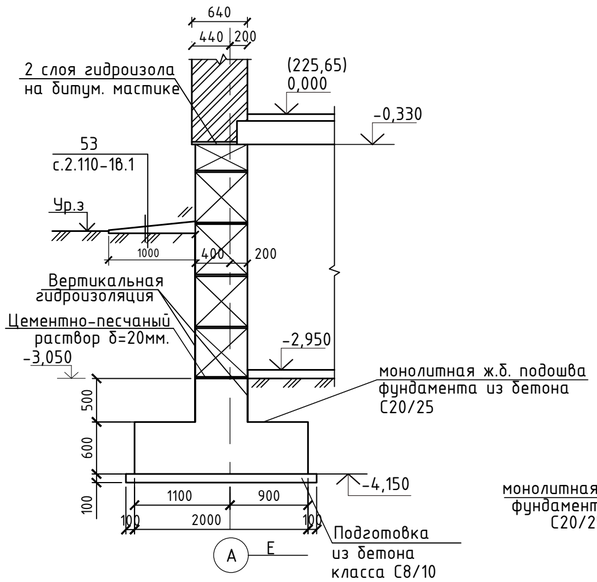

2-2

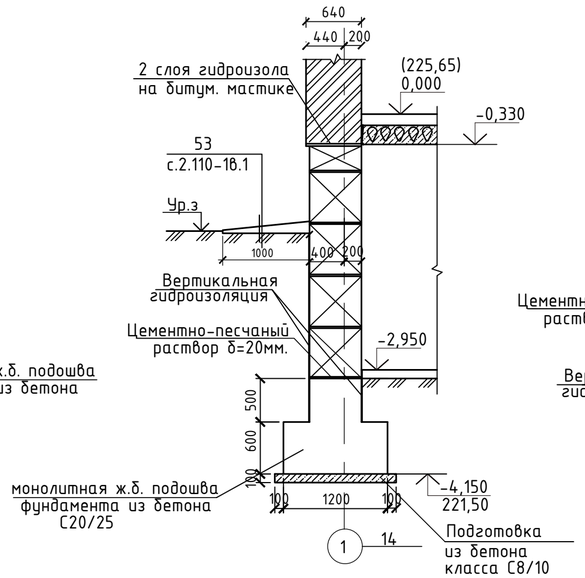

3-3, 4-4 (4а-4а)

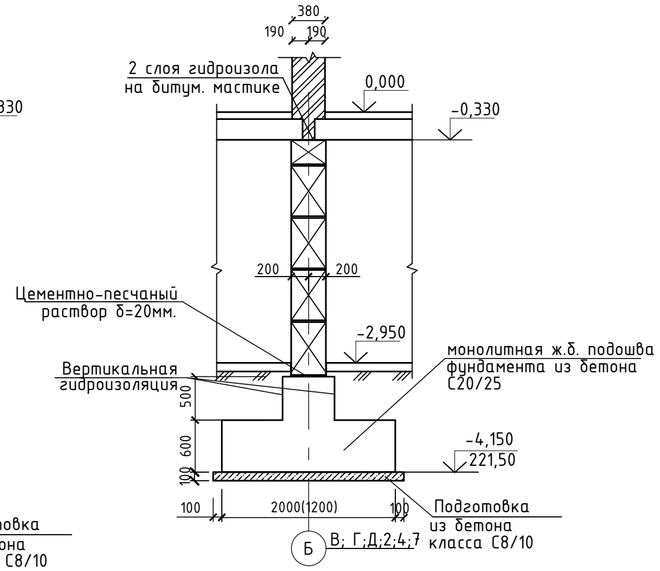

5-5

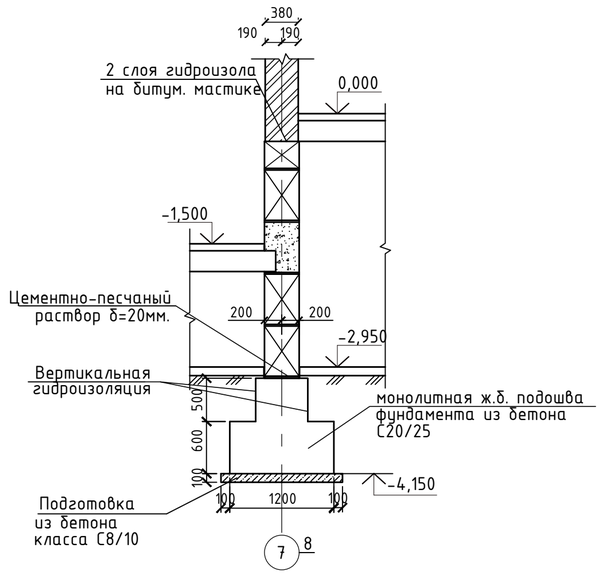

Спецификация элементов фундаментов

Марка поз.	Обозначение	Наименование	Кол.	Масса ед. кг.	Примеч.
1	ГОСТ 13579-2018	Блоки бетонные для стен подвалов ФБС 24.6.6-Т	256	1960	F150 на сульфатостойком портланд цементе
2	то же	то же ФБС 12.6.6-Т	57	960	
3	"	" ФБС 9.6.6-Т	116	700	
4	"	" ФБС 24.4.6-Т	289	1300	
5	"	" ФБС 12.4.6-Т	163	640	
6	"	" ФБС 9.4.6-Т	311	470	
7	"	" ФБС 12.6.3-Т	158	460	
8	"	" ФБС 12.4.3-Т	197	310	
		Материалы:			
		Бетон кл. С8/10, м3 на сульфатостойком портландцементе	30,5		
		Бетон кл. С12/15, м3 на сульфатостойком портландцементе	17,8		
	ГОСТ 31416-2009	А/ц труба Ф100, L=1000мм	3	-	
		Ф12 А400 ГОСТ34028-2016,Lобщ.,м.п	178,5	0,888	158,51кг
Сф 1	АС-25	Сетки фундаментов Сф 1	8	8,24	65,92
Сф 2	"	" Сф 2	28	10,76	301,28
Сф 3	"	" Сф 3	34	8,12	276,08

Сетка Сф1

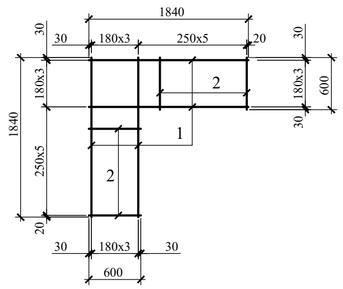

Сетка Сф2

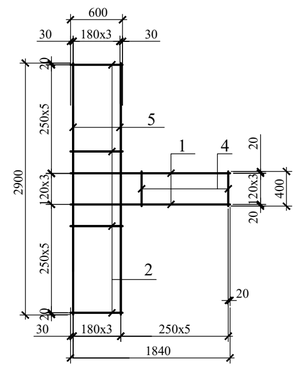

Сетка Сф3

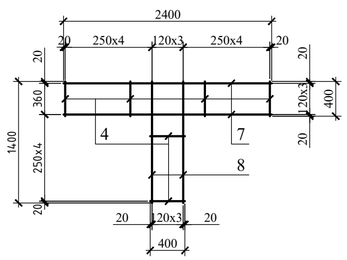

Спецификация изделий

Марка	Поз. дет.	Наименование	Кол.	Масса 1 дет., кг	Масса изделий, кг
Сф 1	1	Ф8А240 ГОСТ 34028-2016 L=1840	8	0,73	8,24
	2	Ф8А240 ГОСТ 34028-2016 L=600	10	0,24	
Сф 2	1	Ф8А240 ГОСТ 34028-2016 L=1840	4	0,73	10,76
	2	Ф8А240 ГОСТ 34028-2016 L=600	10	0,24	
	5	Ф8А240 ГОСТ 34028-2016 L=2900	4	1,16	
	4	Ф8А240 ГОСТ 34028-2016 L=400	5	0,16	
Сф 3	4	Ф8А240 ГОСТ 34028-2016 L=400	12	0,16	8,12
	7	Ф8А240 ГОСТ 34028-2016 L=2400	4	0,95	
	8	Ф8А240 ГОСТ 34028-2016 L=1400	4	0,6	

Ведомость расхода стали на сборный фундамент

Марка элемента	Изделия арматурные					Общий расход
	Арматура класса				Всего	
	А 240		А 400			
	ГОСТ 34028-2016					
	Ф8	Итого	Ф12	Итого		
фундаменты сборные	643,28	643,28	158,51	158,51	801,79	801,79

1. Согласно отчету по инженерным изысканиям, выполненному ТОО ПИИ "Семстройпроект" в октябре 2020года, основанием фундаментов служат пески мелкие аллювиально-проллювиальные с мелкими хаотичными прослойками и линзами супесей мощностью от 3 до 8 см и включениями желваков карбонатов, полимиктового состава, средней плотности сложения, от маловлажных в верхней части слоя до водонасыщенных в нижней части слоя со следующими расчетными характеристиками при е = 0,652:
СII= 1,0 кПа; φII = 27°; EII= 24,9 МПа; рII= 1,59 г/см3; (водонасыщ.гр).
Грунтовые воды на момент проведения изысканий – октябрь 2020 г. всеми выработками вскрыты на глубине 2,4 – 3,0 м, (с абсолютными отметками 219,78 – 220,95 м). Возможное повышение уровня грунтовых вод в паводковый период и период обильных атмосферных осадков на 1,00 - 1,50 м.
Грунты в интервале от 0,0 до 4,00 м, по содержанию сульфатов – (2224,37 мг/кг почвы) к портландцементу по ГОСТ 10178-85 на бетоны марок W4 обладают сильноагрессивными свойствами.
2. При отрывке котлована и обнаружении отличий грунта основания от принятого в проекте, сообщить в проектную организацию.
3. За условную отметку 0,000 принят уровень чистого пола 1 этажа здания, что соответствует абсолютной отметке 225,65 по генплану.
4. Фундаменты в проекте приняты ленточные - из сборных бетонных блоков по ГОСТ 13579-2018 по монолитной железобетонной подошве из бетона кл. С20/25 на сульфатостойком портландцементе.
5. Монолитную подошву фундамента выполнить по бетонной подготовке h=100мм из бетона кл. С8/10.
6. Кладку блоков вести на цементно-песчаном растворе М 50, толщиной не более 20мм с перевязкой вертикальных швов в каждом ряду, а также во всех углах и пересечениях на глубину не менее 1/3 высоты блока.
7. Монолитные участки в стенах фундаментов выполнить из бетона С8/10.
8. Горизонтальная гидроизоляция на отм. -0,350 из 2-хслоев гидроизола на битумной мастике, в уровне пола подвала из цем.р-ра состава 1:2 толщ.20мм.
9. Отмостку вокруг здания и крылец выполнить из бетона класса С8/10 шириной 1,0 м.
10. Над отверстиями в фундаментах шириной до 500мм уложить арматуру Ф12 А400 с перепуском по 250 мм в каждую сторону с шагом 100мм по ширине.
11. Стены лифтов по оси 6 в осях В и Г до отм.-2,750 выполнить из бетона класса С12/15 на сульфатостойком портландцементе с добавлением Пенетрон-Адмикс.
Монолитную железобетонную подошву лифтов выполнить из бетона кл. С20/25 на сульфатостойком портландцементе с добавлением Пенетрон-Адмикс.
12. Выпуски канализации на отм. -3,550 проложить в гильзах из труб Ф245х7 (5шт) L=2,5м (масса 513,63кг).
13. Производство земляных работ производить согласно СН РК 5.01-01-2013 "Земляные сооружения. Основания и фундаменты."
14. При отрытии котлована и обнаружении грунтовых вод перед началом работ выполнить водопонижение.

Изм.	Кол.уч.	Лист	Nдок.	Подп.	Дата	100-1-АС		
						Строительство реабилитационного центра на 150 мест для инвалидов в г.Семей ВКО. Корректировка		
Нач.отд.		Елкеева				Блок В	Стадия	Лист	Листов
Проверил		Бычкова					РП	25	
Разраб.		Муратова				Сечения фундаментов 1-1 - 5-5 Арматурные сетки Сф1, Сф2, СФ3. Спецификация.	ТОО ПИИ "Семстройпроект"		
Н.контр.		Бычкова							

1 - 1

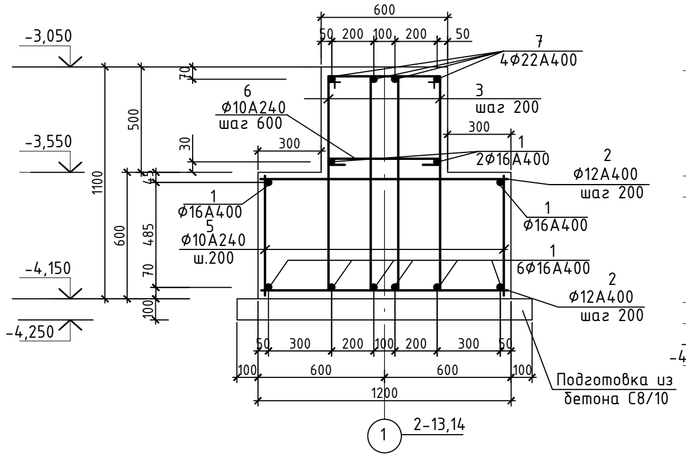

2 - 2

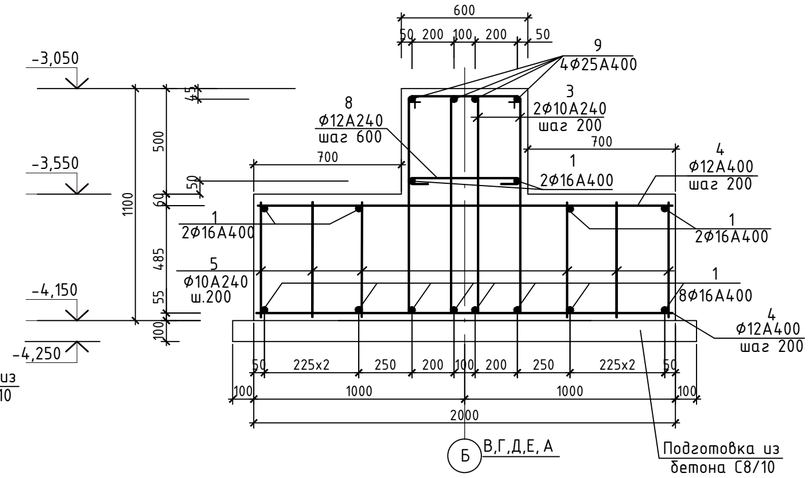

3 - 3

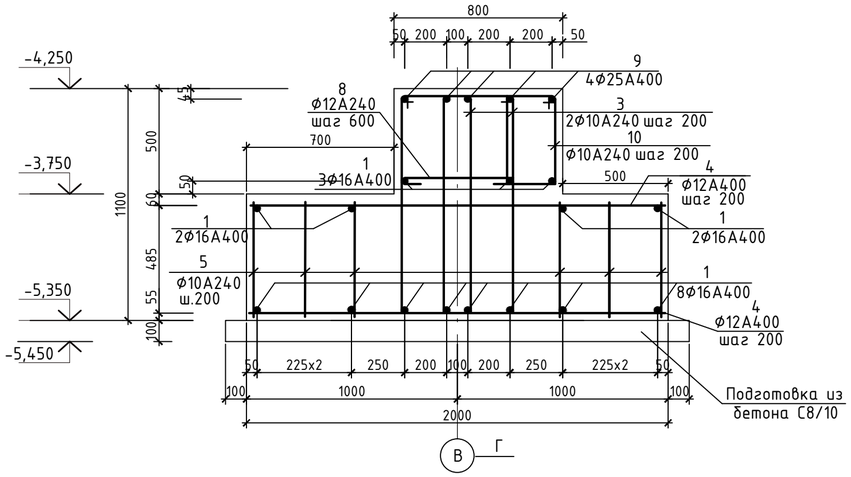

Спецификация элементов подошвы фундаментов

Марка поз.	Обозначение	Наименование	Кол.	Масса ед.,кг	Примечание
		Армирование фундамента			
1		Ф16 А400 ГОСТ34028-2016,Lобщ.,м.п	9506,3	1,58	15020,0кг
2		Ф12 А400 ГОСТ34028-2016 L=1180	774	1,05	812,7кг
3*		Ф10 А240 ГОСТ34028-2016 L=2840	6198	1,75	10846,5кг
4		Ф12 А400 ГОСТ34028-2016 L=1980	5052	1,76	8891,52кг
5		Ф10 А240 ГОСТ34028-2016 L=570	15288	0,352	5381,376кг
6*		Ф10 А240 ГОСТ34028-2016 L=760	175	0,47	82,25кг
7		Ф22 А400 ГОСТ34028-2016,Lобщ.,м.п	551,85	2,984	1646,72кг
8*		Ф12 А240 ГОСТ34028-2016 L=760	840	0,675	567,0кг
9		Ф25 А400 ГОСТ34028-2016,Lобщ.,м.п	2266,4	3,85	8725,64кг
10*		Ф10 А240 ГОСТ34028-2016 L=1580	32	0,975	31,2кг
11		Ф20 А400 ГОСТ34028-2016 L=580	48	1,433	68,8кг
12		Ф25 А400 ГОСТ34028-2016 L=2280	96	8,778	842,7кг
13		Ф25 А400 ГОСТ34028-2016 L=1780	96	6,853	657,9кг
14		Ф25 А400 ГОСТ34028-2016 L=1680	96	6,468	620,93кг
15		Ф25 А400 ГОСТ34028-2016 L=1180	96	4,543	436,13кг
		Материалы			
		Бетон С20/25, F150, W4, м3	908,81		на сульфатостойком портланд цементе
		Бетон кл.С8/10, м3	128,44		

Ведомость деталей

Поз.	Эскиз
3 L=2840	430; 990; 1090; 330
6, 8 L=760	520; 120; 120
10 L=1580	350; 440; 540; 250

Позиции обозначенные знаком "*", смотри ведомость деталей
1. Общие данные по фундаментам см. лист АС-25
2. Спецификация элементов подошвы фундаментов дана на всё здание.
3. Продольную арматуру ленточных фундаментов стыковать внахлестку без сварки на скрутках из вязальной проволоки не менее 3 шт. на стык, при этом стыки должны располагаться в разбежку, в одном сечении стыковать не более 50% арматуры.
4. Концы гнутых хомутов должны быть загнуты вокруг продольной арматуры и заведены вглубь сечения на длину не менее 6d и не менее 80мм. Хомуты привязывать к продольной арматуре вязальной проволокой.
5. Хомуты перевязывать вразбежку, чтобы стыки смежных хомутов не сходились на одном стержне.

Изм.	Кол.уч.	Лист	Nдок.	Подп.	Дата	100-1-АС		
						Строительство реабилитационного центра на 150 мест для инвалидов в г.Семей ВКО. Корректировка		
Нач.отд.		Елкеева				Блок В	Стадия	Лист	Листов
Проверил		Бычкова					РП	25.1	
Разраб.		Муратова				Армирование. Сечения подошвы фундаментов 1-1...3-3.	ТОО ПИИ "Семстройпроект"		
Н.контр.		Бычкова							

Армирование уступа по осям В и Г

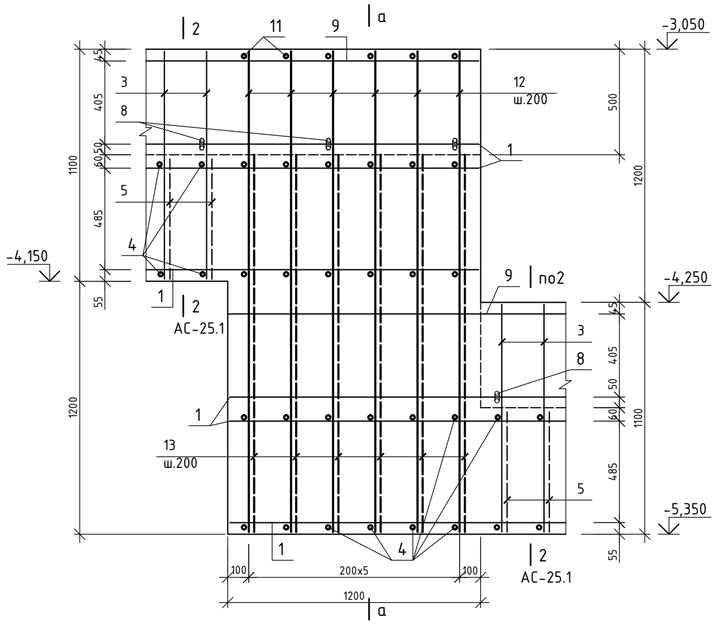

а - а

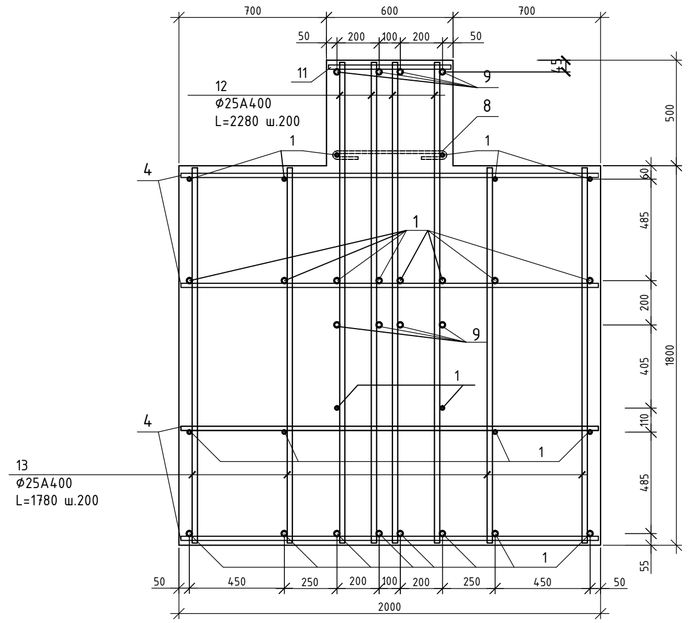

Армирование уступа по осям Б и Д

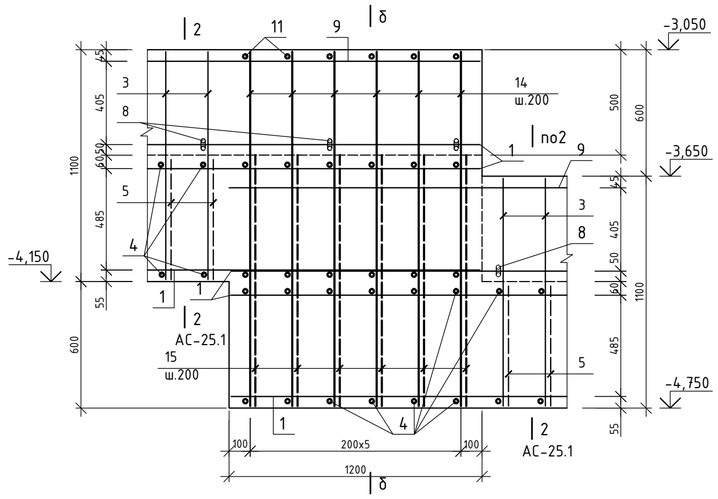

б - б

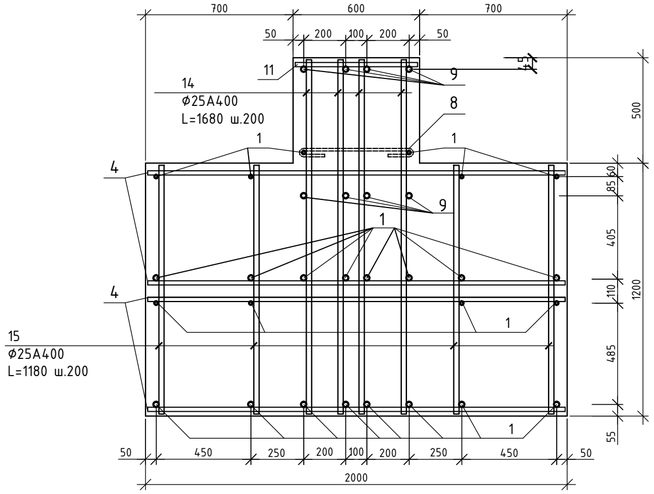

Узел стыковки арматурных стержней внахлест

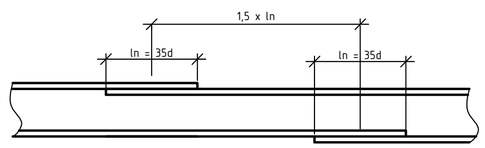

Ведомость расхода стали на монолитный фундамент

Марка элемента	Изделия арматурные											Общий расход
	Арматура класса										Всего	
	А 240			А 400								
	ГОСТ 34028-2016											
	Ф12	Ф10	Итого	Ф25	Ф22	Ф20	Ф18	Ф16	Ф12	Итого		
фундаменты монолитные	567,0	16341,33	16908,33	11283,3	1646,72	68,8	967,14	15020,0	9704,22	38690,18	55598,51	55598,51

Изм.	Кол.уч.	Лист	Nдок.	Подп.	Дата	100-1-АС		
						Строительство реабилитационного центра на 150 мест для инвалидов в г.Семей ВКО. Корректировка		
Нач.отд.		Елкеева				Блок В	Стадия	Лист	Листов
Проверил		Бычкова					РП	25.2	
Разраб.		Муратова				Армирование уступов по осям В и Г, Б и Д. Ведомость расхода стали на монолитный фундамент.	ТОО ПИИ "Семстройпроект"	
Н.контр.		Бычкова						

Армирование ж/б плиты под шахту лифта №1

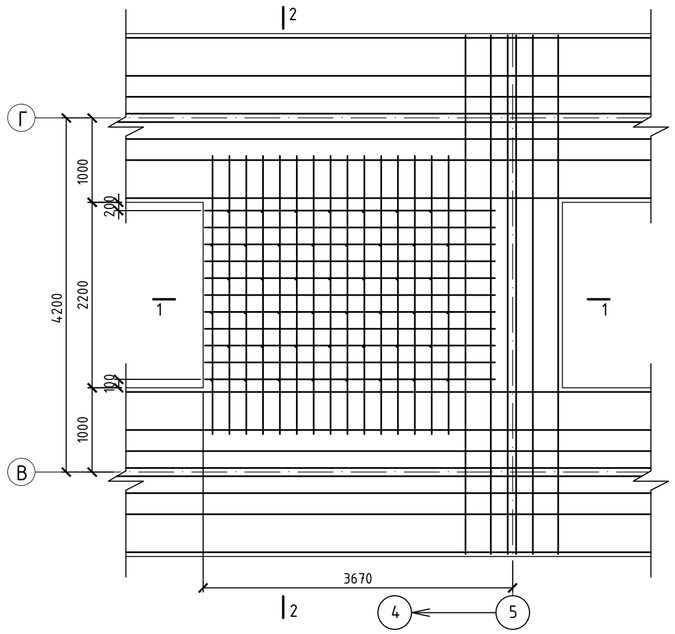

1 - 1

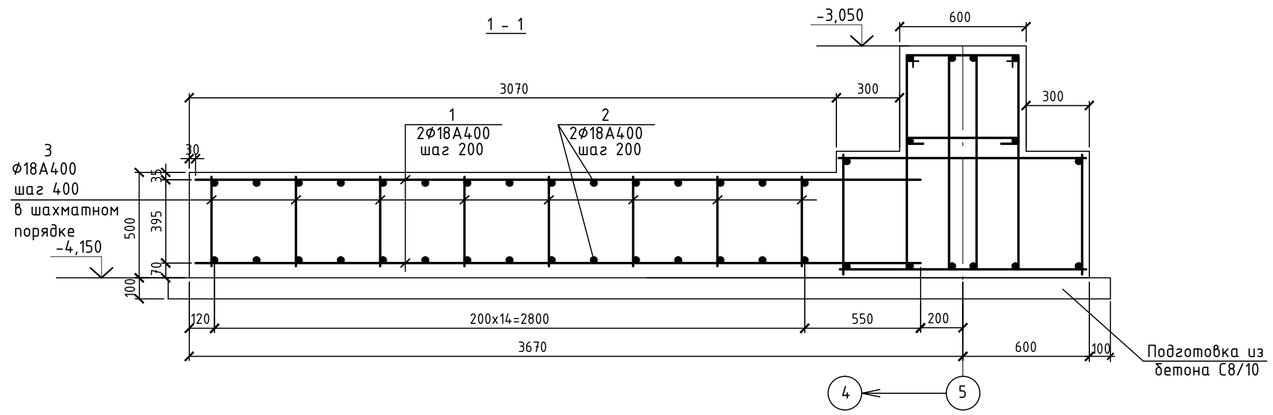

2 - 2

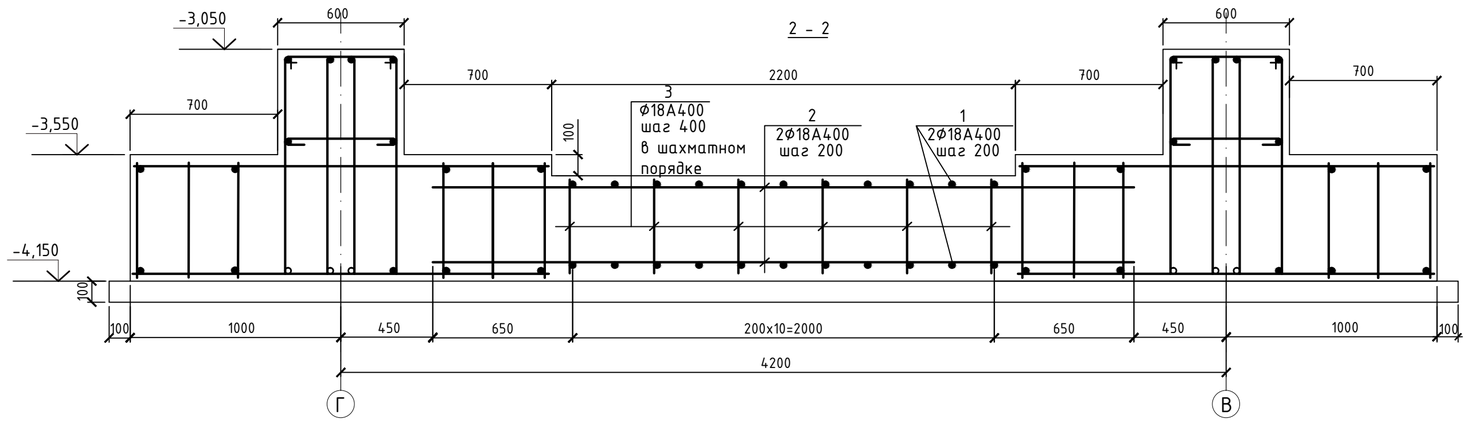

Спецификация элементов ж/б плиты

Марка поз.	Обозначение	Наименование	Кол.	Масса ед.,кг	Примечание
		Армирование			
1		Ф18 А400 ГОСТ34028-2016 L=3440	22	6,88	151,36кг
2		Ф18 А400 ГОСТ34028-2016 L=3300	30	6,6	198,0кг
3		Ф18 А400 ГОСТ34028-2016 L=450	45	0,9	40,5кг
		Материалы			
		Бетон С20/25, F150, W4, м3	3,4		на сульфатостойком портланд цементе
		Бетон кл.С8/10, м3	0,7		

1. Данный лист смотри с листами АС-21, 25.1

Изм.	Кол.уч.	Лист	Nдок.	Подп.	Дата	100-1-АС		
						Строительство реабилитационного центра на 150 мест для инвалидов в г.Семей ВКО. Корректировка		
Нач.отд.		Елкеева				Блок В	Стадия	Лист	Листов
Проверил		Бычкова					РП	25.3	
Разраб.		Муратова				Армирование ж/б плиты под шахту лифта №1	ТОО ПИИ "Семстройпроект"		
Н.контр.		Бычкова							

Армирование ж/б плиты под шахту лифта №2, 3, 4

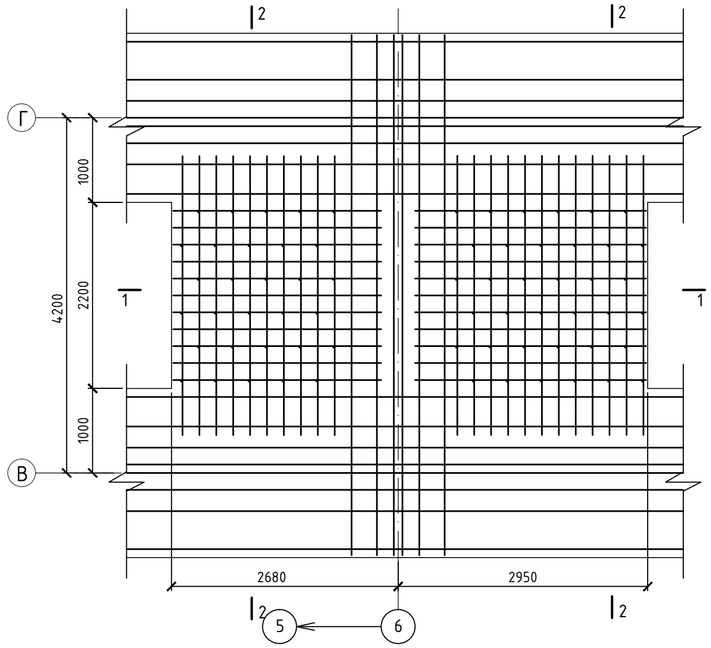

1 – 1

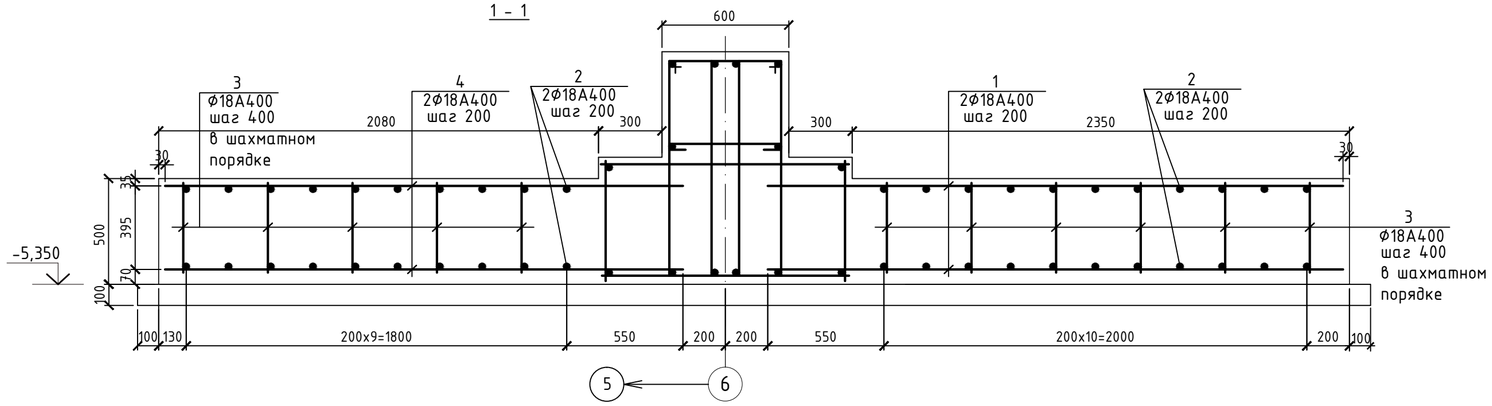

2 – 2

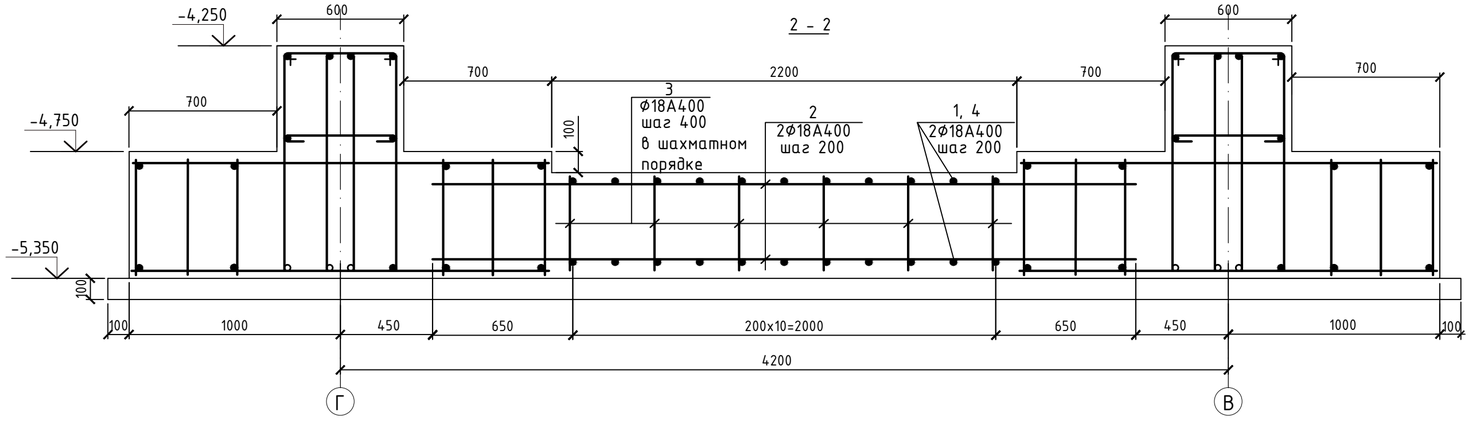

Спецификация элементов ж/б плиты

Марка поз.	Обозначение	Наименование	Кол.	Масса ед.,кг	Примечание
		Армирование			
1		Ф18 А400 ГОСТ34028-2016 L=2720	22	5,44	119,68кг
2		Ф18 А400 ГОСТ34028-2016 L=3300	44	6,6	290,4кг
3		Ф18 А400 ГОСТ34028-2016 L=450	66	0,9	59,4кг
4		Ф18 А400 ГОСТ34028-2016 L=2450	22	4,9	107,8кг
		Материалы			
		Бетон С20/25, F150, W 4, м3	4,9		на сульфатостойком портланд цементе
		Бетон кл.С8/10, м3	1,02		

1. Данный лист смотри с листами АС-21, 25.1

Изм.	Кол.уч.	Лист	Nдок.	Подп.	Дата	100-1-АС		
						Строительство реабилитационного центра на 150 мест для инвалидов в г.Семей ВКО. Корректировка		
Нач.отд.		Елкеева				Блок В	Стадия	Лист	Листов
Проверил		Бычкова					РП	25.4	
Разраб.		Муратова				Армирование ж/б плиты под шахту лифта №2, 3, 4	ТОО ПИИ "Семстройпроект"	
Н.контр.		Бычкова						

Приямок
(кол.-9шт.)

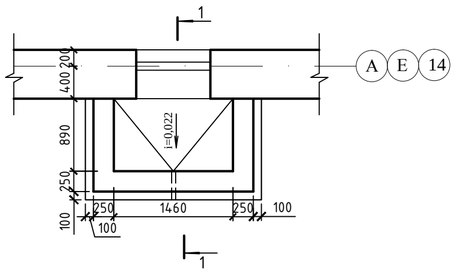

1 - 1

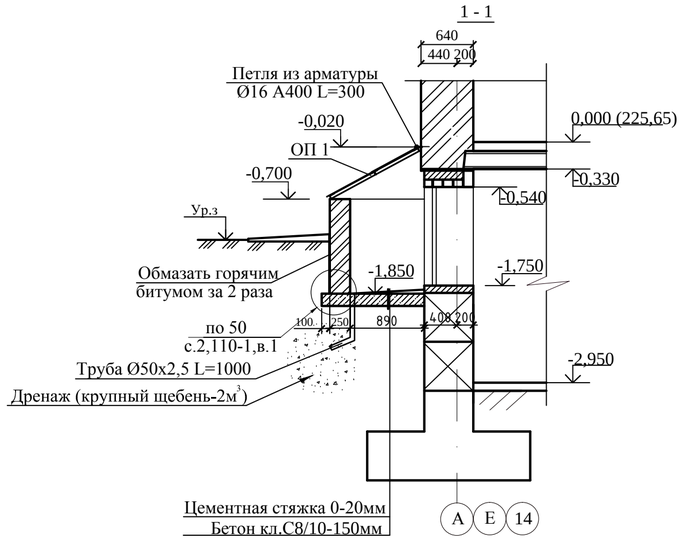

Ограждение
приямка ОП 1

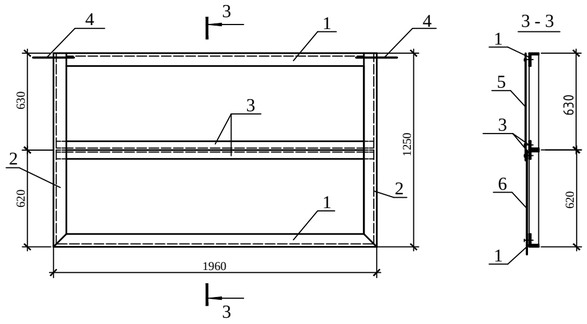

Спецификация элементов приямка (дано на 1 приямок)

Марка поз.	Обозначение	Наименование	Кол. шт.	Масса ед., кг	Примеч.
1	2	3	4	5	6
		Приямок	9		
	ГОСТ 10704-91	Труба Ø50х2,5 L=1000мм	1	2,93	
ОП 1		Ограждение приямка ОП 1	1	38,76	
		Материалы: Бетон С8/10, $м^3$			0,40м
		Ограждение приямка ОП 1		38,76	
1	ГОСТ 8510-86	∟ 63х40х5 L=1960	2	7,66	
2	То же	∟ 63х40х5 L=1250	2	4,89	
3	ГОСТ 8509-93	∟ 40х5 L=1950	2	5,79	
4	ГОСТ 34028-2016	Ø12А240 L=200	2	0,18	
5		Оцинкованный лист с полимер. покрытием δ=0,7мм, $м^2$	1,40	0,77	
6		Полигаль δ=10мм, $м^2$	1,40		
		Петля Ø16 А400 L=300	2	0,474	
		Профиль алюминиевый торцевой δ=10мм, м.п	5,20		

1. Сварку производить электродами Э 42 по ГОСТ 9467-75*.

Изм.	Кол.уч.	Лист	Nдок.	Подп.	Дата	100-1-АС
						Строительство реабилитационного центра на 150 мест для инвалидов в г.Семей ВКО. Корректировка
Нач.отд.		Елкеева				Блок В — Стадия: РП; Лист: 26; Листов:
Проверил		Бычкова				
Разраб.		Муратова				Приямок. — ТОО ПИИ "Семстройпроект"
Н.контр.		Бычкова				

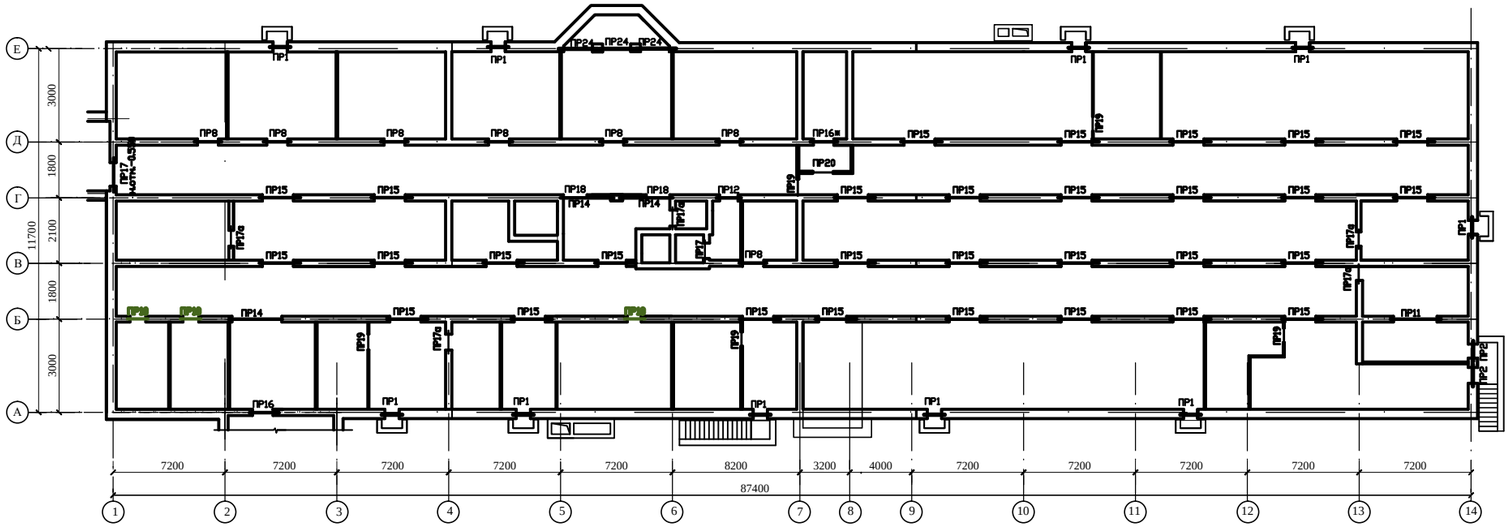

Спецификация перемычек

Марка, поз.	Обозначение	Наименование	Кол.	Масса ед. кг	Примеч.
1	Серия 1.038.1-1 вып.4	Перемычки брусковые 10ПБ 25-37	6	292	
2	То же	то же 8ПБ 19-3	6	52	
3	"	" 9ПБ 16-37	8	88	
4	"	" 8ПБ13-1	62	35	
5	"	" 9ПБ 18-37	16	103	
6	"	" 8ПБ16-1	6	42	
8	"	" 9ПБ 13-37	10	74	
9	"	" 8ПБ17-2	9	45	
11	то же , вып.5	Перемычки плитные 8ПП27-71	30	491	
12	Серия 1.225-2,вып.11	Прогон ПРГ36.1.4-4т	9	430	
15	"	ПРГ32.1.4-4т	3	380	
ОП 1	"	Опорная подушка ОП4-4т	8	50	
	ГОСТ 8510-93	∟ 125х80х8 L=1400	10	17,5	
	ГОСТ 8510-93	∟ 125х80х8 L=1500	2	18,8	

Ведомость перемычек

Марка поз.	Схема сечения	Марка поз.	Схема сечения	Марка поз.	Схема сечения	Марка поз.	Схема сечения
1	2	1	2	1	2	1	2
ПР1 (шт.10)	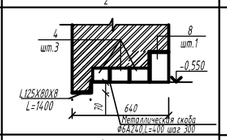	ПР11 (шт.1)	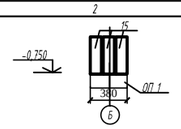	ПР16 (шт.1) (ПР16*) (шт.1)	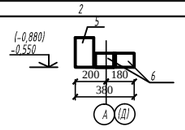	ПР19 (шт.6)	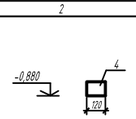
ПР2 (шт.2)	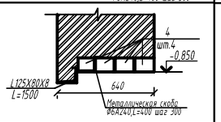	ПР12 (шт.1)	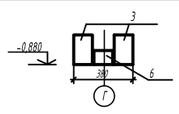	ПР17а (шт.5)	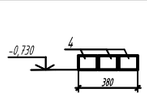	ПР20 (шт.1)	
ПР8 (шт.7)	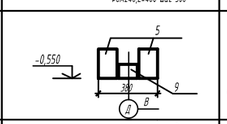	ПР14 (шт.3)	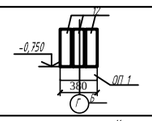	ПР17 (шт.2)	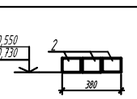	ПР24 (шт.3)	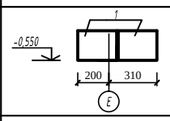
ПР10 (шт.3)	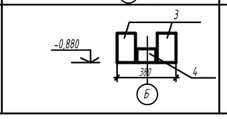	ПР15 (шт.30)	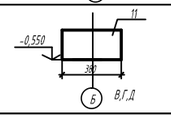	ПР18 (шт.2)	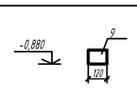		

Ситуационная схема

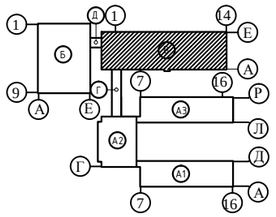

1.Укладку перемычек вести на цементном растворе М 50.
2.Усиленные перемычки укладываются со стороны опирания плит перекрытия.
3.Данный лист смотри с листом АС-5.

						100-1-АС		
						Строительство реабилитационного центра на 150 мест для инвалидов в г.Семей ВКО. Корректировка		
Изм.	Кол.уч.	Лист	Nдок.	Подп.	Дата			
Нач.отд.		Елкеева				Блок В	Стадия	Лист	Листов
Проверил		Бычкова					РП	27	
Разраб.		Крылова				План перемычек подвала	ТОО ПИИ "Семстройпроект"		
Разраб.		Муратова							

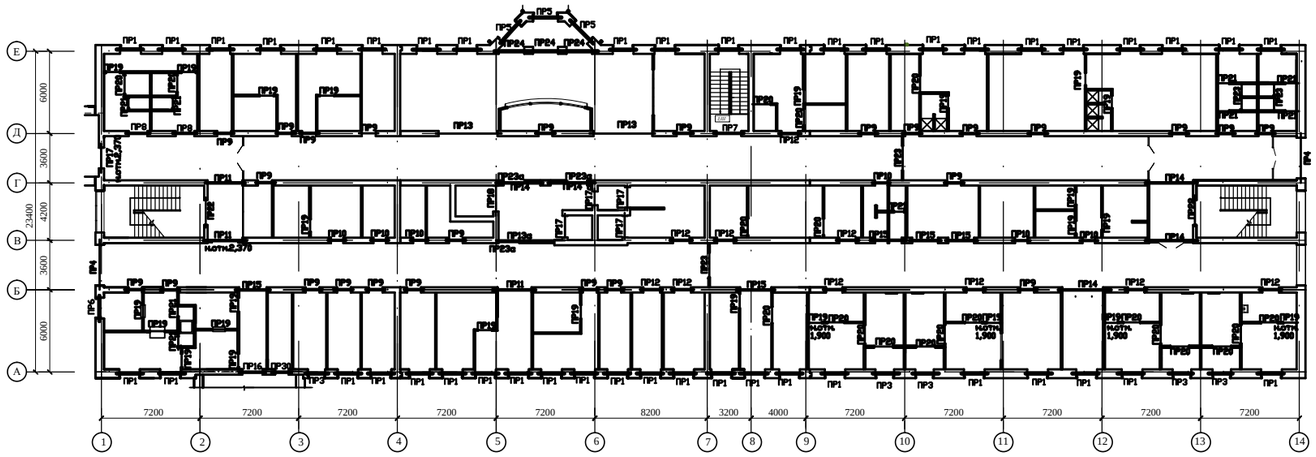

Ситуационная схема

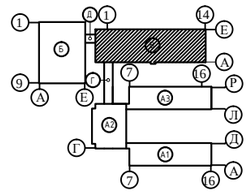

Спецификация перемычек

Марка, поз.	Обозначение	Наименование		Кол.	Масса ед. кг	Примеч.
1	Серия 1.038.1-1 вып.4	Перемычки брусковые	10ПБ 25-37	55	292	
2	То же	то же	8ПБ 19-3	63	52	
3	"	"	9ПБ 16-37	71	88	
4	"	"	8ПБ13-1	61	35	
5	"	"	9ПБ 18-37	9	103	
6	"	"	8ПБ16-1	42	42	
7	"	"	9ПБ 22-3	15	125	
8	"	"	9ПБ 13-37	12	74	
9	"	"	8ПБ10-1	9	28	
11	Серия 1.225-2,вып.11	Прогон	ПРГ36.14-4т	21	430	
12	То же	То же	ПРГ60.2.5-4т	4	1200	укороч. L=4700
13	"	"	ПРГ60.2.5-4т	2	1280	укороч. L=5060
14	"	"	ПРГ28.1.3-4т	15	250	
15	"	"	ПРГ32.1.4-4т	9	380	
ОП 1		Опорная подушка ОП4-4т		32	50	
		Плиты пенополистирольные				
16	ГОСТ 15588-70*	ПСБ-С-50-1750-120х90		45	1,11	
18	То же	ПСБ-С-50-1590-120х90		5	1,00	
19	"	ПСБ-С-50-3200-120х220		2	1,87	
20	"	ПСБ-С-50-2050-120х190		3	1,25	
	ГОСТ 34028-2016	Металлическая скоба (Ф6А240,L=400)		412		
	"	Металлическая скоба (Ф 6А240,L=600)		48		
	ГОСТ 8510-93	∟ 125х80х8	L=2010	45	25,13	
	ГОСТ 8510-93	∟ 125х80х8	L=1850	5	23,13	
	ГОСТ 8509-93	∟ 125х80х8	L=3460	2	43,25	
	ГОСТ 8509-93	∟ 125х80х8	L=2310	3	28,88	

Ведомость перемычек

Марка поз.	Схема сечения	Марка поз.	Схема сечения	Марка поз.	Схема сечения	Марка поз.	Схема сечения	Марка поз.	Схема сечения	Марка поз.	Схема сечения
1	2	1	2	1	2	1	2	1	2	1	2
ПР1 (шт.44)	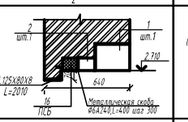	ПР5 (шт.3)	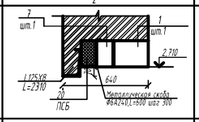	ПР9 (шт.25)	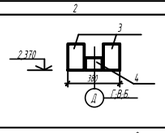	ПР13 (шт.2) (ПР13а) (шт.1)	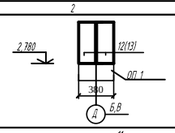	ПР17 (шт.4) (ПР17а) (шт.1) (ПР18) (шт.1)	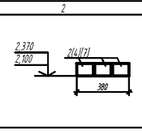	ПР22 (шт.2)	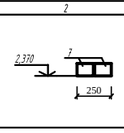
ПР3 (шт.5)	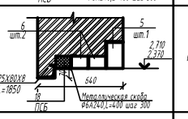	ПР6 (шт.1)	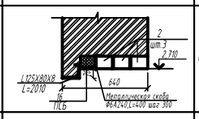	ПР10 (шт.6)	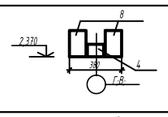	ПР14 (шт.5)	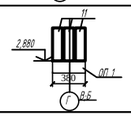	ПР19 (шт.25)	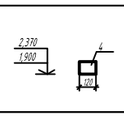	ПР23 (шт.4) (ПР23а) (шт.3)	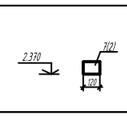
ПР4 (шт.2)	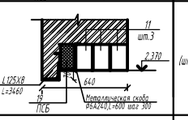	ПР7 (шт.1)	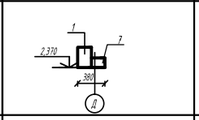	ПР11 (шт.3)	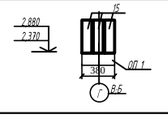	ПР15 (шт.5)	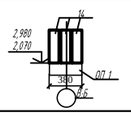	ПР20 (шт.20)	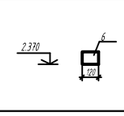	ПР24 (шт.3)	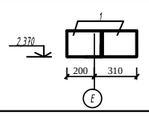
		ПР8 (шт.2)	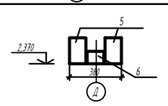	ПР12 (шт.10)	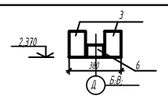	ПР16 (шт.1)	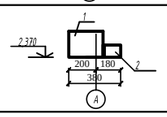	ПР21 (шт.9)	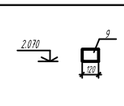	ПР30 (шт.1)	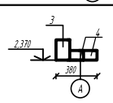

1.Укладку перемычек вести на цементном растворе М 50.
2.Усиленные перемычки укладываются со стороны опирания плит перекрытия.
3.Данный лист смотри с листом АС-5.

						100-1-АС			
						Строительство реабилитационного центра на 150 мест для инвалидов в г.Семей ВКО. Корректировка			
Изм.	Кол.уч.	Лист	Nдок.	Подп.	Дата				
Нач.отд.		Елкеева				Блок В	Стадия	Лист	Листов
Проверил		Бычкова					РП	28	
Разраб.		Крылова				План перемычек 1 этажа	ТОО ПИИ "Семстройпроект"		
Разраб.		Муратова							

План перемычек 2 этажа

Спецификация перемычек

Марка, поз.	Обозначение	Наименование	Кол.	Масса ед. кг	Примеч.
1	Серия 1.038.1-1 вып.4	Перемычки брусковые 10ПБ 25-37	58	292	
2	То же	то же 8ПБ 19-3	64	52	
3	"	" 9ПБ 16-37	56	89	
4	"	" 8ПБ13-1	36	35	
5	"	" 9ПБ 18-37	5	103	
6	"	" 8ПБ16-1	22	42	
7	"	" 9ПБ 22-3	12	125	
8	"	" 9ПБ 13-37	8	74	
9	"	" 8ПБ10-1	4	28	
11	Серия 1.225-2,вып.11	Прогон ПРГ36.1.4-4т	36	430	
12	То же	То же ПРГ60.2.5-4т	8	1200	укороч. L=4700
13		ПРГ60.2.5-4т	2	1280	укороч. L=5030
14	"	" ПРГ28.1.3-4т	3	250	
15	"	" ПРГ32.1.4-4т	3	380	
ОП 1	"	Опорная подушка ОП4-4т	38	50	

Ведомость перемычек

Марка поз.	Схема сечения	Марка поз.	Схема сечения	Марка поз.			Схема сечения	Марка поз.	Схема сечения	Марка поз.	Схема сечения
1	2	1	2	1			2	1	2	1	2
ПР8 (шт.2)	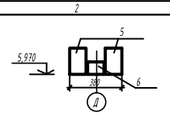	ПР12 (шт.13)	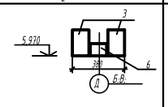	ПР16 (шт.1)			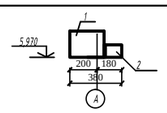	ПР19 (шт.14)		ПР23 (шт.2)	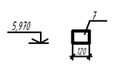	ПР 27 шт.1	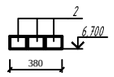
ПР9 (шт.15)	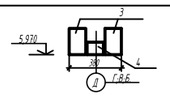	ПР13 (шт.4) ПР13а (шт.1)	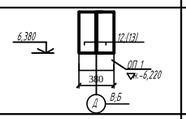	ПР17 (шт.4)			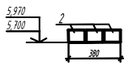	ПР20 (шт.5)		ПР24 (шт.3)	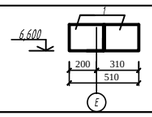	ПР 28 шт.5	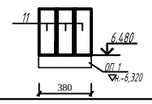
ПР10 (шт.4)	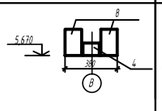	ПР14 (шт.7)	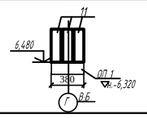	ПР17а (шт.1)			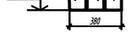	ПР21 (шт.4)	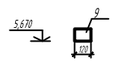	ПР 25 шт.1	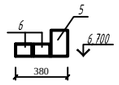	ПР 29 шт.3	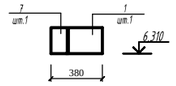
ПР11 (шт.1)	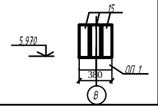	ПР15 (шт.1)	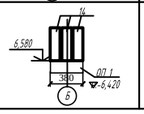	ПР18 (шт.1)			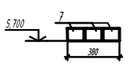	ПР22 (шт.2)	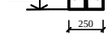	ПР 26 шт.4,8	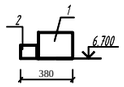		

Ситуационная схема

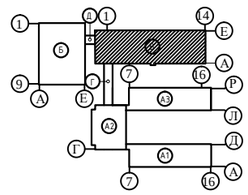

Изм.	Кол.уч.	Лист	Nдок.	Подп.	Дата	100-1-АС		
						Строительство реабилитационного центра на 150 мест для инвалидов в г.Семей ВКО. Корректировка		
Нач.отд.		Елкеева				Блок В	Стадия	Лист	Листов
Проверил		Бычкова					РП	29	
Разраб.		Крылова				План перемычек 2 этажа	ТОО ПИИ "Семстройпроект"		
Разраб.		Муратова							

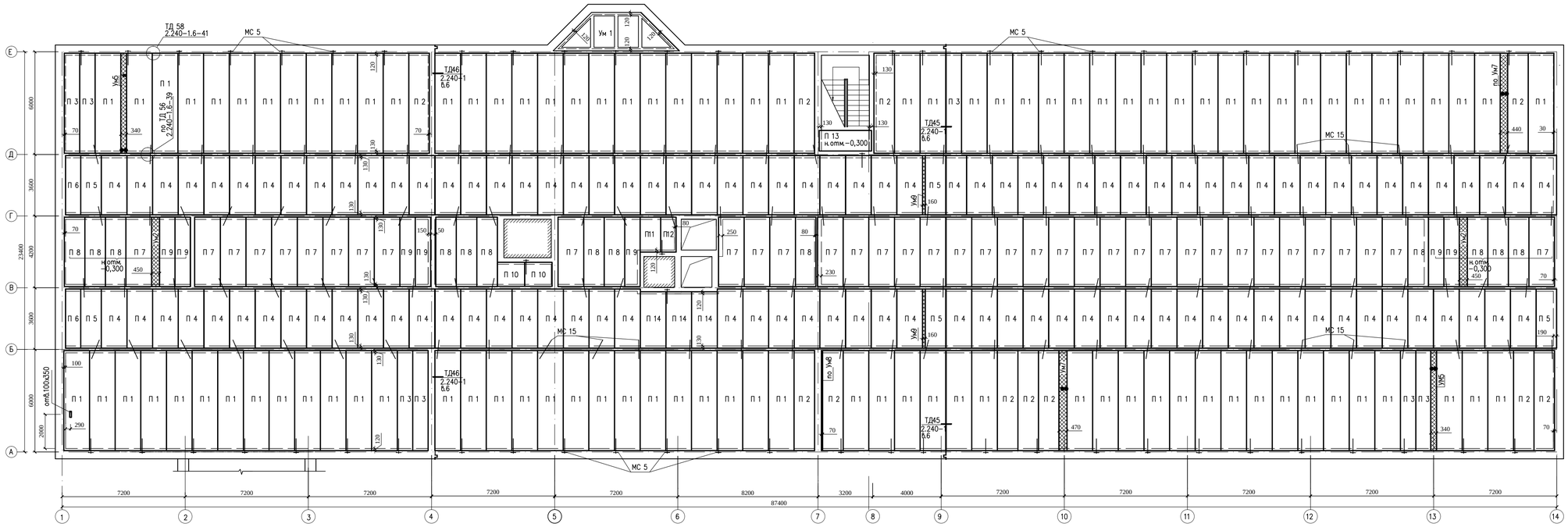

Спецификация элементов перекрытия

Марка поз.	Обозначение	Наименование	Кол-во	Масса ед.кг	Примеч.
		Плиты перекрытия			
П 1	серия 1.141.1-1 вып.6	ПБ 2.60.15-8К7	99	2770	L=5850
П 2	то же	ПБ 2.60.12-8К7	11	2200	L=5850
П 3	"	ПБ 2.60.9-8К7	7	1640	L=5850
П 4	"	ПБ 2.36.15-8К7	108	1640	L=3460
П 5	"	ПБ 2.36.12-8К7	5	1300	L=3460
П 6	"	ПБ 2.36.9-8К7	2	970	L=3460
П 7	"	ПБ 2.42.15-8К7	37	1920	L=4060
П 8	"	ПБ 2.42.12-8К7	13	1530	L=4060
П 9	"	ПБ 2.42.9-8К7	7	1140	L=4060
П 10	Серия 1.243.1-4	ПТ 12.5-16.14	2	448	
П 11	серия 1.141.1-1 вып.6	ПБ 2.30.12-8К7	1	768	L=2040
П 12	то же	ПБ 2.30.9-8К7	1	571	L=2040
П 13	"	ПБ 2.36.12-8К7	1	1150	L=3060
П 14	"	ПБ 2.36.15-8К7	3	1561	L=3300
Ум 1	л.АС-34	Участок монолитный Ум 1	1		
Ум 2	л.АС-35	то же Ум 2	2		
Ум 5	то же	" Ум 5	2		
Ум 7	"	" Ум 7	2		
Ум 8	"	" Ум 8	1		
Ум 9	"	" Ум 9	2		
МС 5	Серия 2.240-1.6-45	Изделие соединит. МС 5	60	0,8	
	ГОСТ 34028-2016	ø12А400 L=300	60	0,27	
МС 15	Серия 2.240-1.6-48	Изделие соединит. МС 15	116	1,15	

1. Общие примечания см.л.АС-31.
2. Отверстие 100х350(ЭП) пробить по месту в пределах пустоты, не нарушая целостности ребер.

Ведомость расхода стали на монолитные участки

Марка элемента	Изделия арматурные								Общий расход
	Арматура класса							Всего	
	А 240			А 400					
	ГОСТ 34028-2016								
	ø8	ø6	Итого	ø16	ø12	ø10	Итого		
Перекрытия на отм.-0,330	48,63	98,72	147,35	83,4	177,54	134,4	395,34	542,69	542,69

Привязан	100-1-АС	
Исполнил	Муратова	
Проверил	Северина	
Н.контр.	Бычкова	01.21
Инв. №		

Изм.	Кол.уч.	Лист	N Док.	Подпись	Дата	171-1-АС		
						Строительство реабилитационного центра для детей-инвалидов в г.Семей ВКО		
Нач.отд.		Елкеева				Блок В.	Стадия	Лист	Листов
Гл.спец.		Бычкова					РП	30	
Вед.инж.		Проскура				План перекрытия на отм.-0,330	ТОО ПИИ "Семстройпроект"		

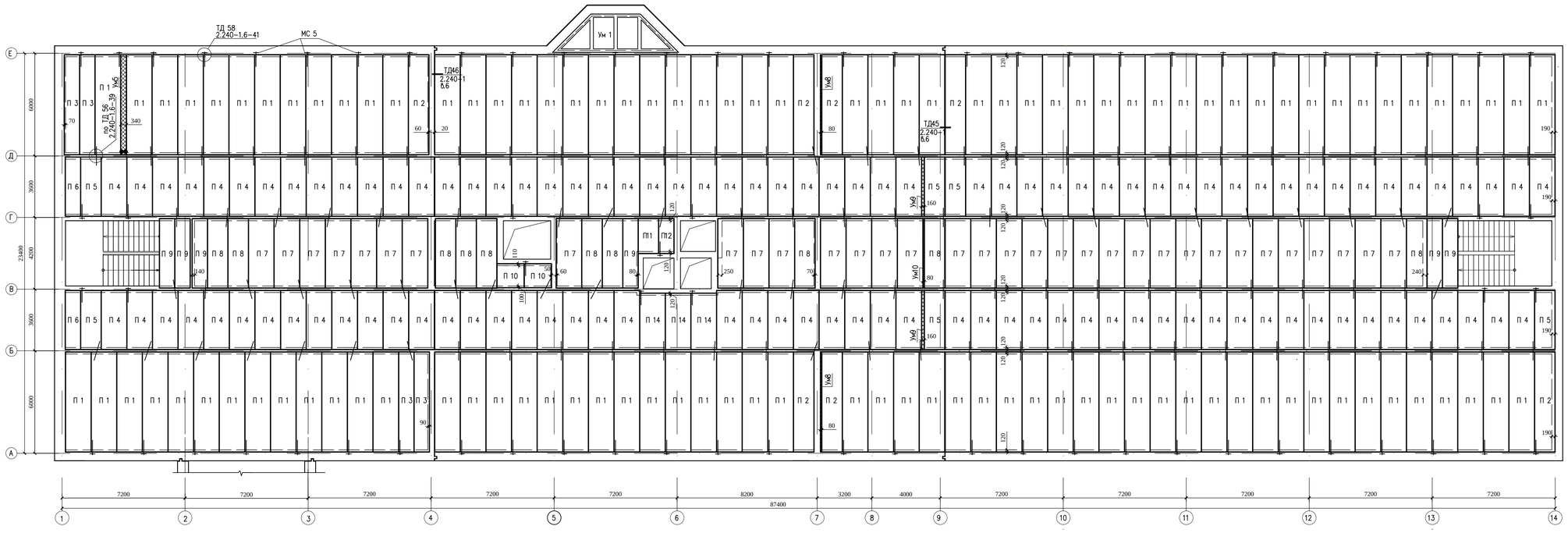

Спецификация элементов перекрытия

Марка поз.	Обозначение	Наименование	Кол-во	Масса ед.кг	Примеч.
		Плиты перекрытия			
П 1	серия WI Tech 2012/kz Bari.9	ПБ 2.59.15-8К7	107	2770	L=5850
П 2	то же	ПБ 2.59.12-8К7	7	2200	L=5850
П 3	"	ПБ 2.59.9-8К7	4	1640	L=5850
П 4	"	ПБ 2.35.15-8К7	107	1640	L=3460
П 5	"	ПБ 2.35.12-8К7	6	1300	L=3460
П 6	"	ПБ 2.35.9-8К7	2	970	L=3460
П 7	"	ПБ 2.41.15-8К7	33	1920	L=4060
П 8	"	ПБ 2.41.12-8К7	10	1530	L=4060
П 9	"	ПБ 2.41.9-8К7	6	1140	L=4060
П 10	Серия 1.243.1-4	ПТ 12.5-16.14	2	448	
П 11	серия WI Tech 2012/kz Bari.9	ПБ 2.21.12-8К7	1	768	L=2040
П 12	то же	ПБ 2.21.9-8К7	1	571	L=2040
П 14	"	ПБ 2.33.15-8К7	3	1561	L=3300
Ум 1	д.АС-34	Участок монолитный Ум 1	1		
Ум 5	д.АС-35	то же Ум 5	1		
Ум 8	то же	" Ум 8	2		
Ум 9	"	" Ум 9	2		
Ум 10	"	" Ум 10	1		
МС 5	Серия 2.240-1.6-45	Изделие соединит. МС 5	70	0,8	
	ГОСТ 34028-2016	ø12А400 L=300	70	0,27	
МС 15	Серия 2.240-1.6-48	Изделие соединит. МС 15	107	1,15	

1. Монтаж плит перекрытия выполнить согласно требованиям СНиП РК 5.03-37-2005 и указаниям серии 2.240-1.
2. Плиты укладывать на очищенную от строительного мусора выровненную горизонтальную поверхность.
3. Укладку плит вести на цементном растворе М 100 толщиной не менее 20мм.
4. Анкеровку выполнять сразу же после установки плит на раствор и проверки правильности их положения.
5. Антикоррозийную защиту соединительных деталей производить согласно СНиП РК 2.01-19-2004. Очистить их от ржавчины, шлака и залить цементно-песчаным раствором М 100.
6. Заделку стыков и швов производить бетоном класса С12/15 на мелком заполнителе после выверки правильности установки элементов конструкций, приемки сварных соединений и выполнения антикоррозийной защиты , а также очистки швов и стыков между плитами от пыли и грязи.
7. Отверстия под водопроводные и канализационные стояки диаметром до 100мм пробить по месту в пределах пустот ,не нарушая целостности ребер согласно чертежей ВК.

Ведомость расхода стали на монолитные участки

Марка элемента	Изделия арматурные							Всего	Общий расход
	Арматура класса								
	А 240			А 400					
	ГОСТ 34028-2016								
	ø8	ø6	Итого	ø16	ø12	ø10	Итого		
Перекрытия на отм.3,300	54,07	55,92	109,99	99,0	95,14	37,84	231,98	341,97	341,97

Привязан	100-1-АС	
Исполнил	Муратова	
Проверил	Северина	
Н.контр.	Бычкова	01.21
Инв. №		

Изм.	Кол.уч.	Лист	N Док.	Подпись	Дата
Нач.отд.	Елкеева				
Гл.спец.	Бычкова				
Вед.инж.	Проскура				

171-1-АС

Строительство реабилитационного центра для детей-инвалидов в г.Семей ВКО

Блок В.

Стадия	Лист	Листов
РП	31	

План перекрытия на отм.3,300

ТОО ПИИ "Семстройпроект"

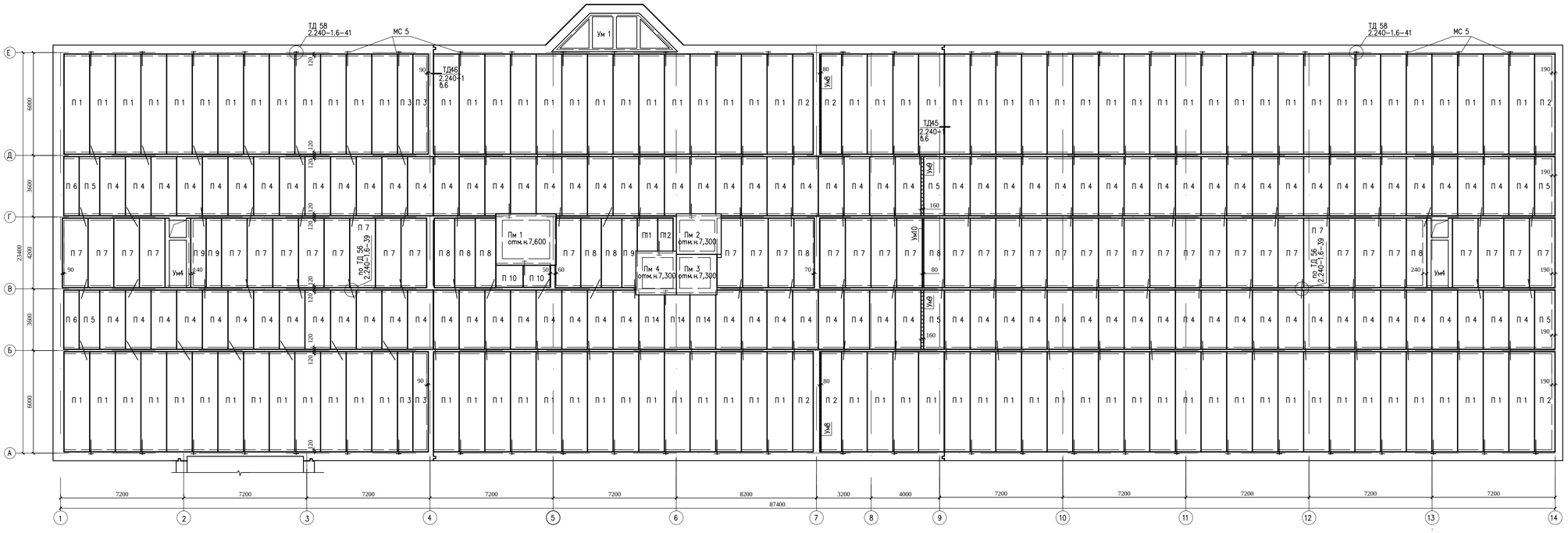

Спецификация элементов перекрытия

Марка поз.	Обозначение	Наименование	Кол-во	Масса ед.кг	Примеч.
		Плиты перекрытия			
П 1	серия 1.141.1-1 вып.6	ПБ 2.59.15-8К7	108	2770	L=5850
П 2	то же	ПБ 2.59.12-8К7	6	2200	L=5850
П 3	"	ПБ 2.59.9-8К7	4	1640	L=5850
П 4	"	ПБ 2.35.15-8К7	107	1640	L=3460
П 5	"	ПБ 2.35.12-8К7	6	1300	L=3460
П 6	"	ПБ 2.35.9-8К7	2	970	L=3460
П 7	"	ПБ 2.41.15-8К7	42	1920	L=4060
П 8	"	ПБ 2.41.12-8К7	8	1530	L=4060
П 9	"	ПБ 2.41.9-8К7	3	1140	L=4060
П 10	Серия 1.243.1-4	ПТ 12.5-16.14	2	448	
П 11	серия 1.141.1-1 вып.6	ПБ 2.21.12-8К7	1	768	L=2040
П 12	то же	ПБ 2.21.9-8К7	1	571	L=2040
П 14	"	ПБ 2.33.15-8К7	3	1561	L=3300
Пм 1	д.АС-33	Плита монолитная Пм 1	1		
Пм 2	д.АС-33	то же Пм 2	1		
Пм 3	д.АС-33	" Пм 3	1		
Пм 4	д.АС-33	" Пм 4	1		
Ум 1	д.АС-34	Участок монолитный Ум 1	1		
Ум 4	д.АС-35	то же Ум 4	2		
Ум 8	то же	" Ум 8	2		
Ум 9	"	" Ум 9	2		
Ум 10	"	" Ум 10	1		
МС 5	Серия 2.240-1.6-45	Изделие соединит. МС 5	61	0,8	
	ГОСТ 34028-2016	⌀12 А400 L=300	61	0,27	
МС 15	Серия 2.240-1.6-48	Изделие соединит. МС 15	114	1,15	

1. Общие примечания см. д.АС-31.

Ведомость расхода стали на монолитные участки и монолитные плиты

Марка элемента	Изделия арматурные										Общий расход
	Арматура класса									Всего	
	А 240			А 400							
	ГОСТ 34028-2016										
	⌀8	⌀6	Итого	⌀22	⌀18	⌀16	⌀12	⌀10	Итого		
Перекрытия на отм.6,900	54,07	162,6	216,67	237,78	64,8	99,0	596,47	38,24	1036,29	1252,96	1252,96

Привязан	100-1-АС	
Исполнил	Муратова	
Проверил	Северина	
Н.контр.	Бычкова	01.21
Инв. №		

Изм.	Кол.уч.	Лист	№ док.	Подпись	Дата
Нач.отд.	Елкеева				
Гл.спец.	Бычкова				
Вед.инж.	Проскура				

171-1-АС

Строительство реабилитационного центра для детей-инвалидов в г.Семей ВКО

Блок В.

Стадия	Лист	Листов
РП	32	

План перекрытия на отм.6,900

ТОО ПИИ "Семстройпроект"

Пм 1

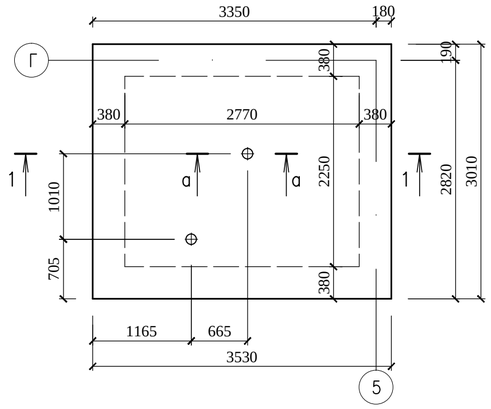

Пм 2

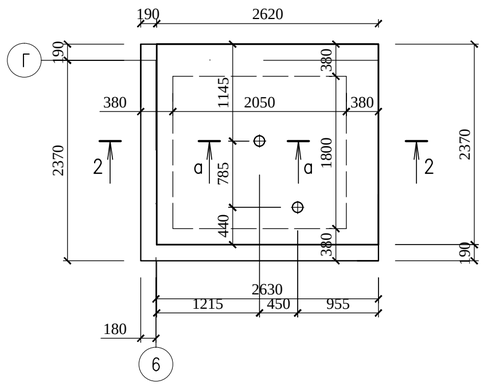

Пм 3

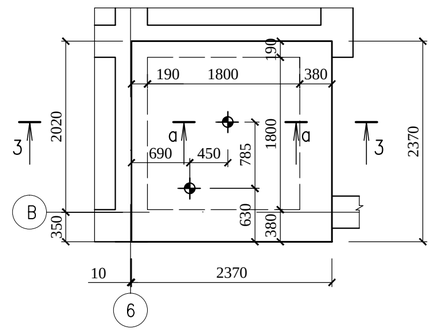

1 – 1

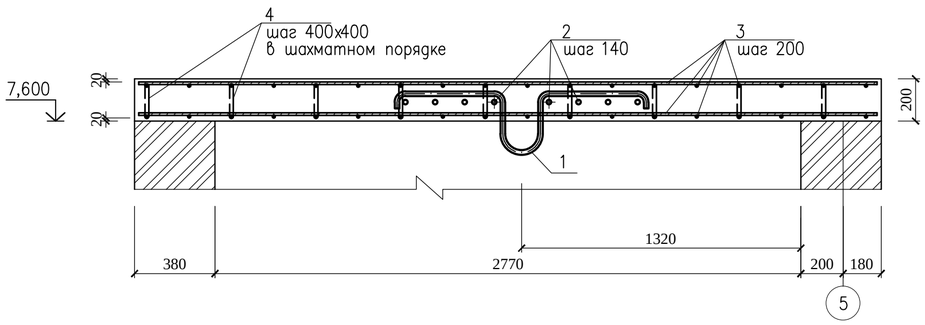

Пм 4

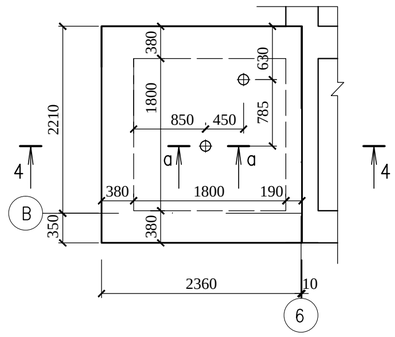

2 – 2

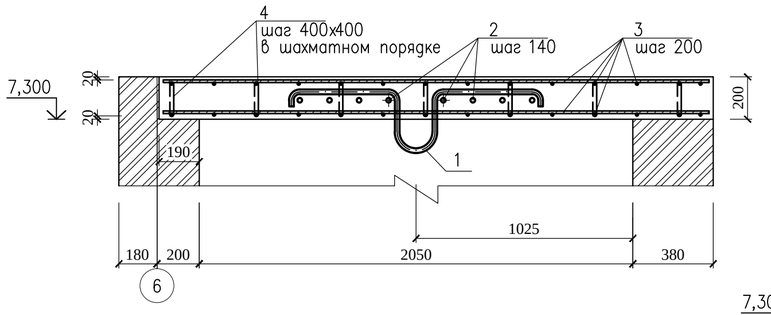

4 – 4

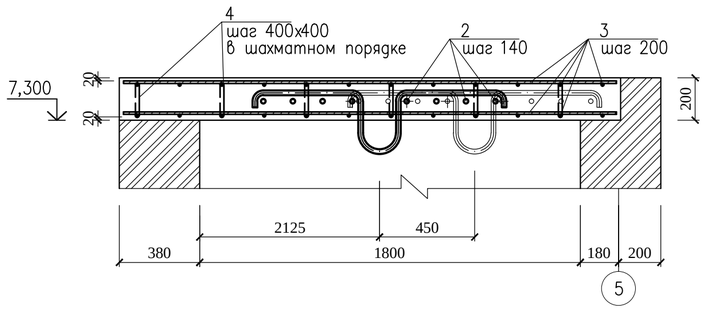

3 – 3

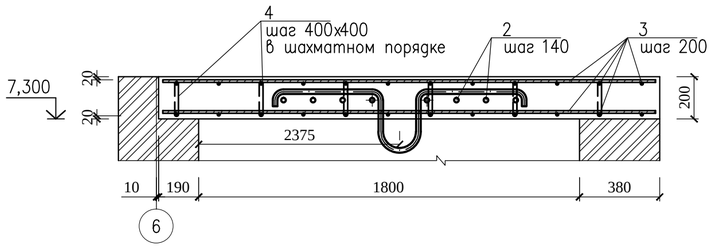

Марка, поз.	Обозначение	Наименование	Кол-во	Масса ед. кг	Примеч.
		Плита монолитная Пм 1			
		Сборочные единицы			
1	ГОСТ 34028-2016	⌀22А240 L=1960	2	5,85	см. вед. деталей
2	то же	⌀22А240 L=1000	16	2,984	
3	"	⌀12А400 Lобщ, м.п.	215	0,888	190,92
4	"	⌀6А240 L=320	72	0,071	см. вед. деталей
		Материалы: бетон кл. С20/25			2,2м3
		Плита монолитная Пм 2			
		Сборочные единицы			
1	ГОСТ 34028-2016	⌀22А240 L=1960	2	5,85	см. вед. деталей
2	то же	⌀22А240 L=1000	16	2,984	
3	"	⌀12А400 Lобщ, м.п.	133	0,888	118,11
4	"	⌀6А240 L=320	42	0,071	см. вед. деталей
		Материалы: бетон кл. С20/25			1,3м3
		Плита монолитная Пм 3			
		Сборочные единицы			
1	ГОСТ 34028-2016	⌀22А240 L=1960	2	5,85	см. вед. деталей
2	то же	⌀22А240 L=1000	16	2,984	
3	"	⌀12А400 Lобщ, м.п.	112	0,888	99,5
4	"	⌀6А240 L=320	36	0,071	см. вед. деталей
		Материалы: бетон кл. С20/25			1,1м3
		Плита монолитная Пм 4			
		Сборочные единицы			
1	ГОСТ 34028-2016	⌀22А240 L=1960	2	5,85	см. вед. деталей
2	то же	⌀22А240 L=1000	16	2,984	
3	"	⌀12А400 Lобщ, м.п.	122	0,888	108,4
4	"	⌀6А240 L=320	42	0,071	см. вед. деталей
		Материалы: бетон кл. С20/25			1,3м3

а – а

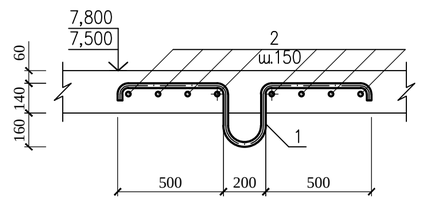

Ведомость деталей

Поз.	Эскиз
1 L=1960	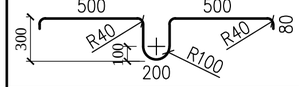
4 L=320	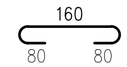

1. Защитный слой бетона принят по наружной грани рабочей арматуры

Привязан	100-1-АС		
Исполнил.	Муратова		
Проверил.	Северина		
Н.контр.	Бычкова		01.21
Инв. №			

Изм.	Кол.уч.	Лист	N: Док.	Подпись	Дата
Нач. отд.		Елкеева			
Гл. спец.		Бычкова			
Вед. инж.		Проскура			

171-1-АС

Строительство реабилитационного центра для детей-инвалидов в г. Семей ВКО

Блок В.

Стадия	Лист	Листов
РП	33	

Плита монолитная Пм1, Пм2, Пм3, Пм4.

ТОО ПИИ "Семстройпроект"

Участок монолитный Ум 1

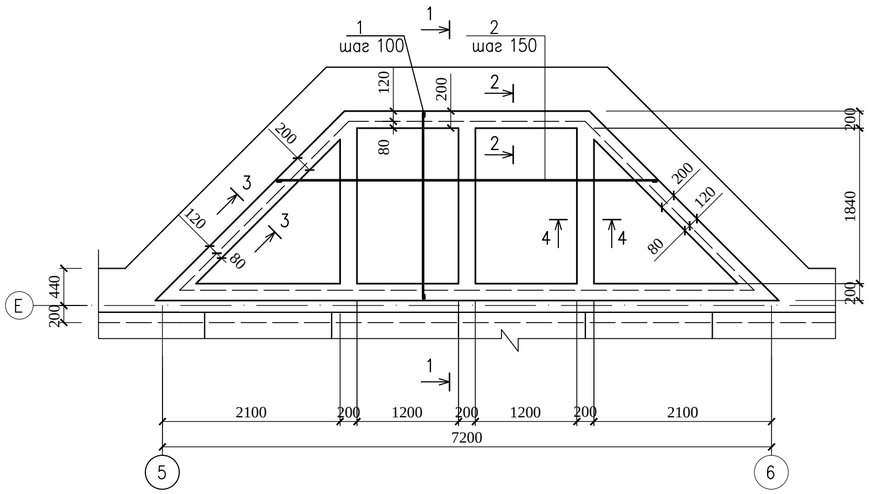

1 – 1

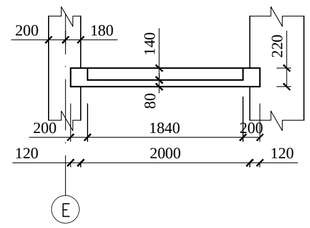

Марка, поз.	Обозначение	Наименование	Кол-во	Масса ед. кг	Примеч.
		Участок монолитный Ум 1			
		Сборочные единицы			
1	ГОСТ 34028-2016	ø8А240 Lобщ.=115 м.п.		45,43	
2	то же	ø6А240 Lобщ.=80 м.п.		17,76	
3	"	ø16А400 Lобщ=47 м.п.			74,2 кг
4	"	ø6А240 L=180	210	0,04	
5	"	ø12А400 Lобщ=47 м.п.			41,74 кг
6	"	ø6А240 L=200	280	0,044	
	"	Материалы: Бетон кл. С12/15			1,6 м3

2 – 2

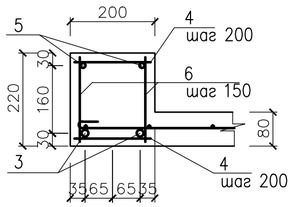

3 – 3

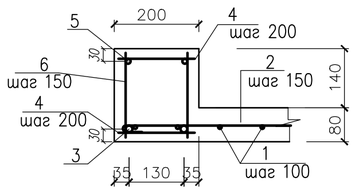

4 – 4

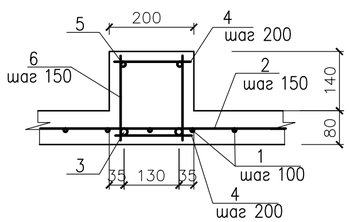

1. Защитный слой бетона рабочей арматуры не менее 25 мм.
2. При выполнении монолитного участка Ум 4, по периметру отверстия , для установки люка заложить антисептированные пробки по 2 штуки с каждой стороны отверстия.
3. Корыта монолитных участков заполнить керамзитобетоном γ=1100 кг/м^3.

Привязан	100-1-АС		
Исполнил.	Муратова		
Проверил.	Северина		
Н.контр.	Бычкова		01.21
Инв. №			

Изм.	Кол.уч.	Лист	N: Док.	Подпись	Дата	171-1-АС		
						Строительство реабилитационного центра для детей-инвалидов в г. Семей ВКО		
Нач. отд.		Елкеева				Блок В.	Стадия: РП	Лист: 34 / Листов:
Гл. спец.		Бычкова						
Вед. инж.		Проскура				Участки монолитные Ум 1, Ум 4.	ТОО ПИИ "Семстройпроект"	

Участок монолитный Ум 4

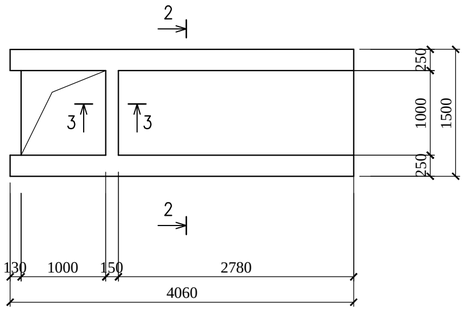

2 – 2

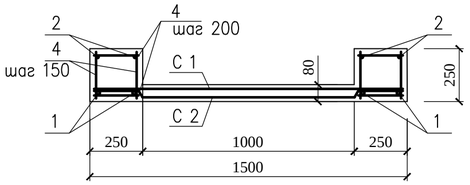

Участок монолитный Ум 3

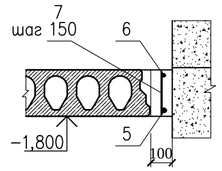

3 – 3

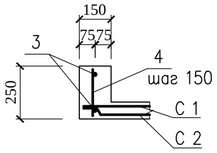

Участок монолитный Ум 8

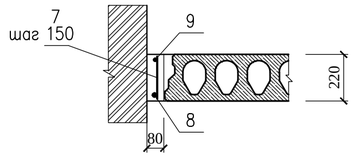

Участок монолитный Ум 10

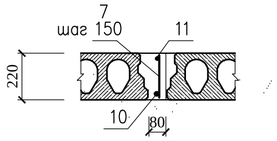

Участок монолитный Ум 9

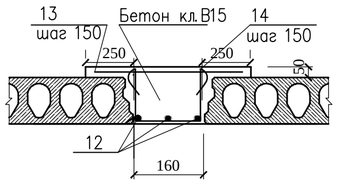

Участки монолитные Ум 5,6,2,7

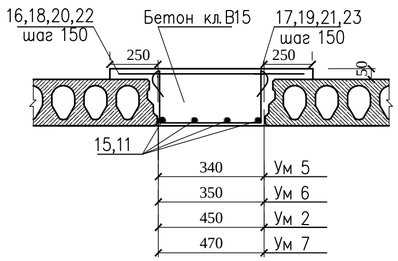

Марка, поз.	Обозначение	Наименование	Кол-во	Масса ед. кг	Примеч.
		Участок монолитный Ум 4			
		Сборочные единицы			
1	ГОСТ 34028-2016	ø18А400 L=4040	4	8,1	
2	то же	ø10А400 L=4040	4	2,5	
3	"	ø12А400 L=1460	2	1,3	
4	"	ø6А240 L=230	200	0,052	
С 1		Сетка 100/100/6/6 А240 2910х1480	1	19,6	
С 2		Сетка 100/100/6/6 А240 2950х1560	1	20,9	
		Материалы: Бетон кл. С12/15			0,8м3
		Участок монолитный Ум 3			
		Сборочные единицы			
5	ГОСТ 34028-2016	ø16А400 L=3040	1	4,8	
6	то же	ø12А400 L=3040	1	2,7	
7	"	ø8А240 L=200	21	0,08	
		Материалы: Бетон кл. С12/15			0,1м3
		Участок монолитный Ум 8			
		Сборочные единицы			
8	ГОСТ 34028-2016	ø16 А400 L=5830	1	9,2	
9	то же	ø12 А400 L=5830	1	5,2	
7	"	ø8 А240 L=200	40	0,08	
		Материалы: Бетон кл. С12/15			0,2м3
		Участок монолитный Ум 10			
		Сборочные единицы			
10	ГОСТ 34028-2016	ø16А400 L=4040	1	6,4	
11	то же	ø12А400 L=4040	1	3,6	
7	"	ø8А240 L=200	28	0,08	
		Материалы: Бетон кл. С12/15			0,16м3

		Участок монолитный Ум 9			
12	ГОСТ 34028-2016	ø12 А400 L=3440	3	3,1	
13	то же	ø10 А400 L=610	24	0,38	
14	"	ø6 А240 L=810	24	0,18	
		Материалы: Бетон кл. С12/15			0,31м3
		Участок монолитный Ум 5			
15	ГОСТ 34028-2016	ø12 А400 L=5830	4	5,2	
16	то же	ø10 А400 L=790	40	0,49	
17	"	ø6 А240 L=990	40	0,22	
		Материалы: Бетон кл. С12/15			0,85м3
		Участок монолитный Ум 6			
15	ГОСТ 34028-2016	ø12 А400 L=5830	4	5,2	
18	то же	ø10 А400 L=800	40	0,5	
19	"	ø6 А240 L=1000	40	0,23	
		Материалы: Бетон кл. С12/15			0,85м3
		Участок монолитный Ум 2			
11	ГОСТ 34028-2016	ø12 А400 L=4040	4	3,6	
20	то же	ø10 А400 L=900	28	0,56	
21	"	ø6 А240 L=1100	28	0,25	
		Материалы: Бетон кл. С12/15			0,68м3
		Участок монолитный Ум 7			
15	ГОСТ 34028-2016	ø12 А400 L=5830	4	5,2	
22	то же	ø10 А400 L=920	40	0,57	
23	"	ø6 А240 L=1120	40	0,25	
		Материалы: Бетон кл. С12/15			0,95м3

Привязан	100-1-АС	
Исполнил.	Муратова	
Проверил.	Северина	
Н.контр.	Бычкова	01.21
Инв. №		

Изм.	Кол.уч.	Лист	N: Док.	Подпись	Дата
Нач. отд.		Елкеева			
Гл. спец.		Бычкова			
Вед. инж.		Проскура			

171-1-АС

Строительство реабилитационного центра для детей-инвалидов в г. Семей ВКО

Блок В.

Стадия	Лист	Листов
РП	35	

Участки монолитные Ум 2,3,4,5,6,7,8,9,10.

ТОО ПИИ "Семстройпроект"

Лестница N 1
Разрез 1 – 1

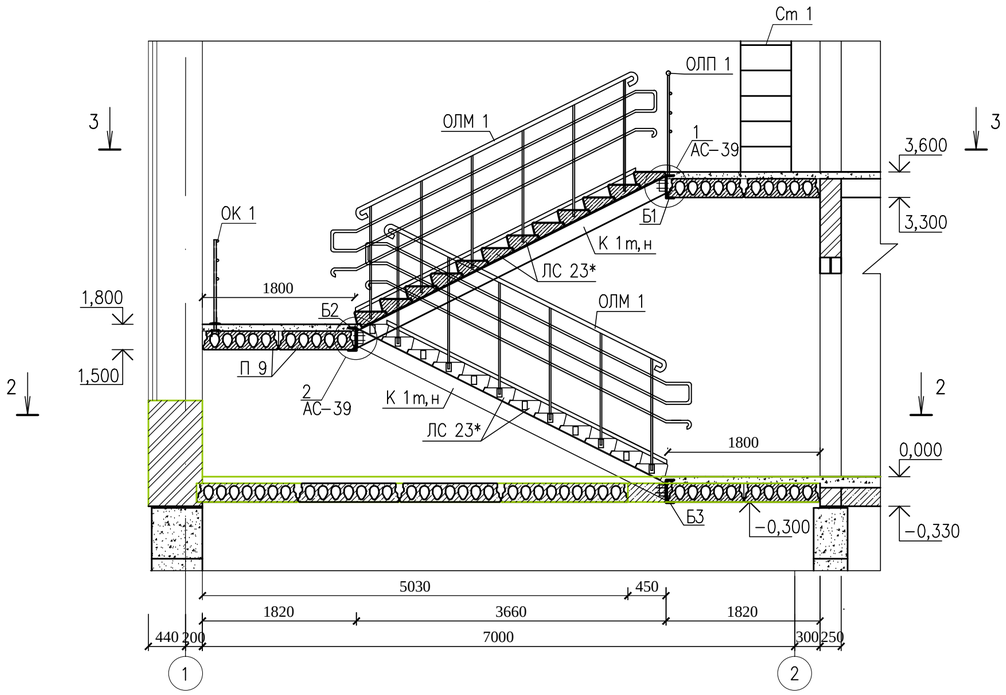

3 – 3

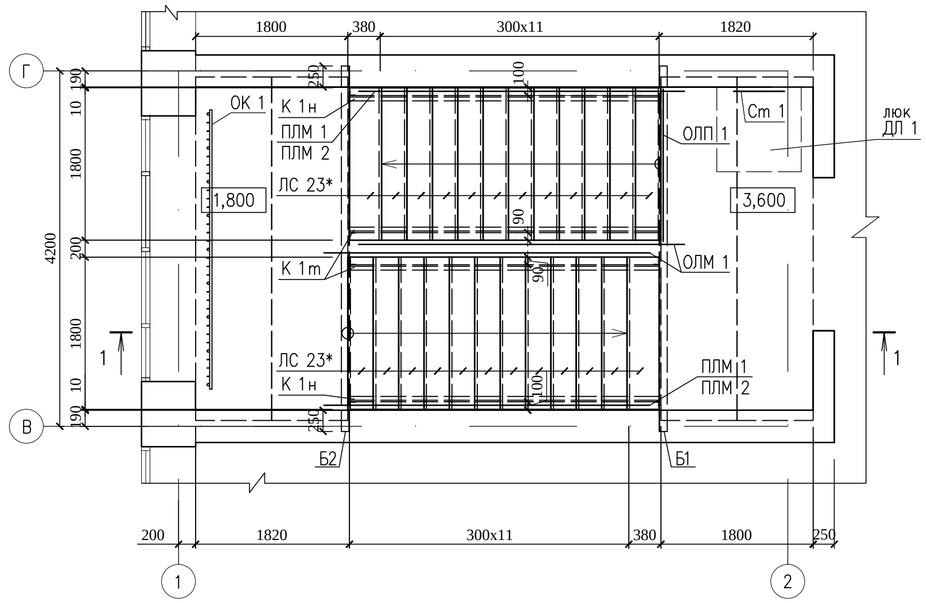

2 – 2

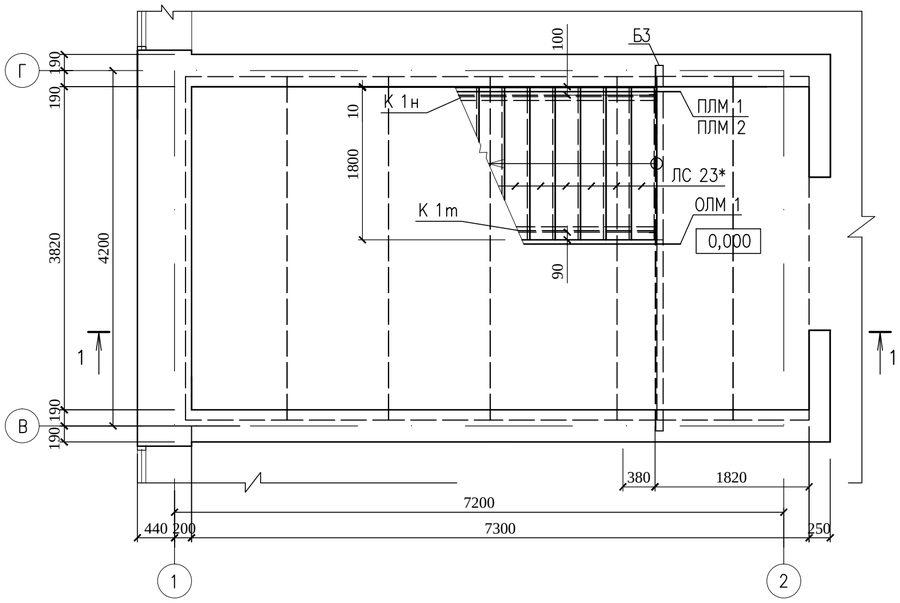

1. Лестница выполнена по типу серии 1.450–1.
2. Металл всех конструкций – марки С 245 по ГОСТ 27772–88.
Все металлоконструкции соединять электродуговой сваркой по ГОСТ 5264–80* электродами Э–42 ГОСТ 9467–91*. Высоту сварных швов принять по наименьшей толщине свариваемых элементов , но не менее hшв.=6мм.
3. Косоуры крепить к площадочным балкам на болтах М16 нормальной точности по ГОСТ 7798–70*.
4. Все отверстия под болты принимать d=18мм.
5. В тех случаях, когда уголок выступает за габариты косоура , выступающую часть его срезать.
6. После проверки правильности положения смонтированных конструкций , гайки и болты должны быть закреплены путем приварки их к стержню болта.
7. Антикоррозионную защиту всех металлических элементов производить эмалью ПФ–115 ГОСТ 6465–76 за 2 раза по грунтовке ГФ 021 ГОСТ 25129–82.
8. Длины всех элементов уточнить по месту.
9. Площадочные балки и косоуры обернуть штукатурной сеткой и оштукатурить цементно–песчаным раствором М100 толщиной 30мм. Люк ДЛ 10–10 обить кровельной сталью по асбестовому картону толщиной 4мм.

Спецификация элементов перекрытия

Марка, поз.	Обозначение	Наименование	Кол–во	Масса ед. кг	Примеч.
Б 1	л. АС–39	Балка площадочная Б 1	1	129,6	
Б 2	то же	то же Б 2	1	129,6	
Б 3	"	" Б 3	1	129,6	
К 1т	"	Косоур К 1т	2	71,17	
К 1н	"	то же К 1н	2	71,17	
ОК 1	л. АС–39	Ограждение окна ОК 1	1	62,42	
ОЛМ 1	л. АС–69	Огр. лест. марша ОЛМ 1	2	75,56	
ОЛП 1	то же	Огр. лест. площадки ОЛП 1	1	34,39	
ПЛМ 1	л. АС–69	Поручень лест. марша ПЛМ 1	2	44,88	
ПЛМ 2	то же	то же ПЛМ 2	2	20,64	
ЛС23*	ГОСТ 8717.0–84	Ступени ЛС 23–1Ш	24	153	L=1800
П 9	серия WI Tech 2012/kz вып.5	ПБ 2.41.9–8К7	2	1140	L=4060
ДЛ 1	ГОСТ 24698–81	Люк ДЛ 10–10	1		
Ст 1	Серия 1.450.3–3	Стремянка СГ–34	1	64,7	
	ГОСТ 8509–93	Уголок 50х5 L=1800	2	6,8	

Привязан	100–1–АС		
Исполнил.	Муратова		
Проверил.	Северина		
Н.контр.	Бычкова		01.21
Инв. №			

Изм.	Кол.уч.	Лист	N: Док.	Подпись	Дата
Нач. отд.		Елкеева			
Гл. спец.		Бычкова			
Вед. инж.		Проскура			

171–1–АС

Строительство реабилитационного центра для детей–инвалидов в г. Семей ВКО

Блок В.

Стадия	Лист	Листов
РП	36	

Лестница N 1.
Разрезы.

ТОО ПИИ "Семстройпроект"

Лестница N 2
Разрез 1 – 1

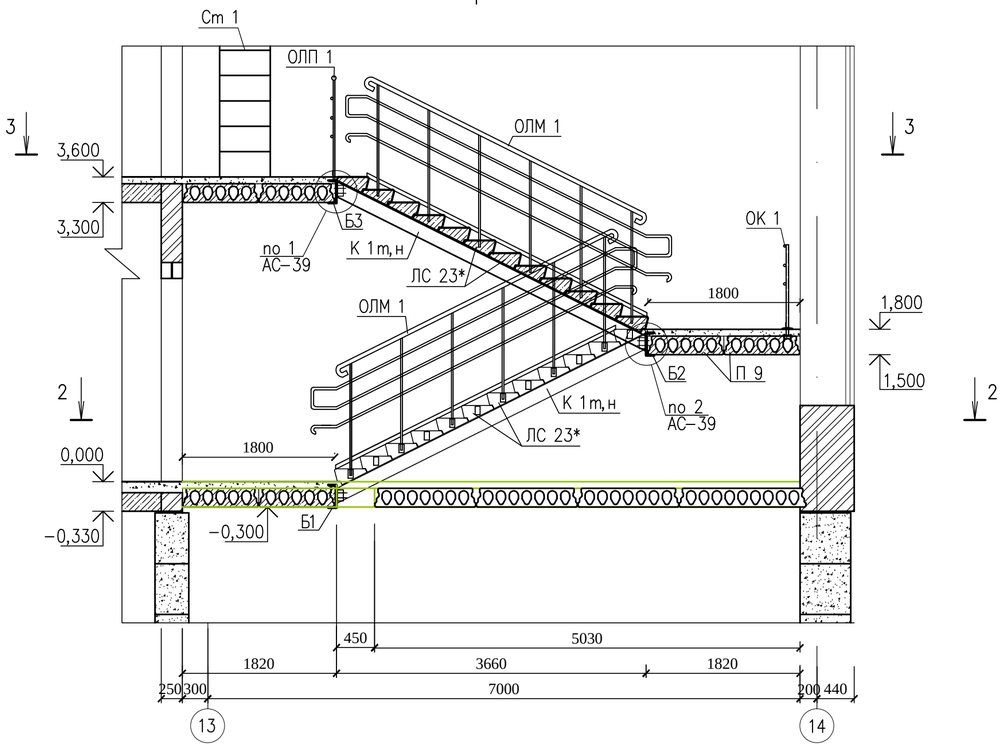

3 – 3

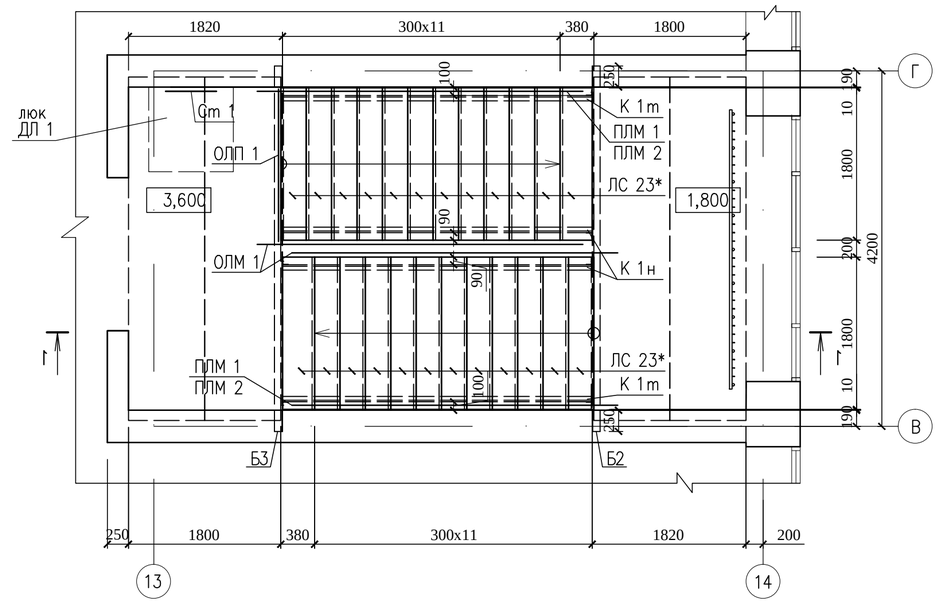

2 – 2

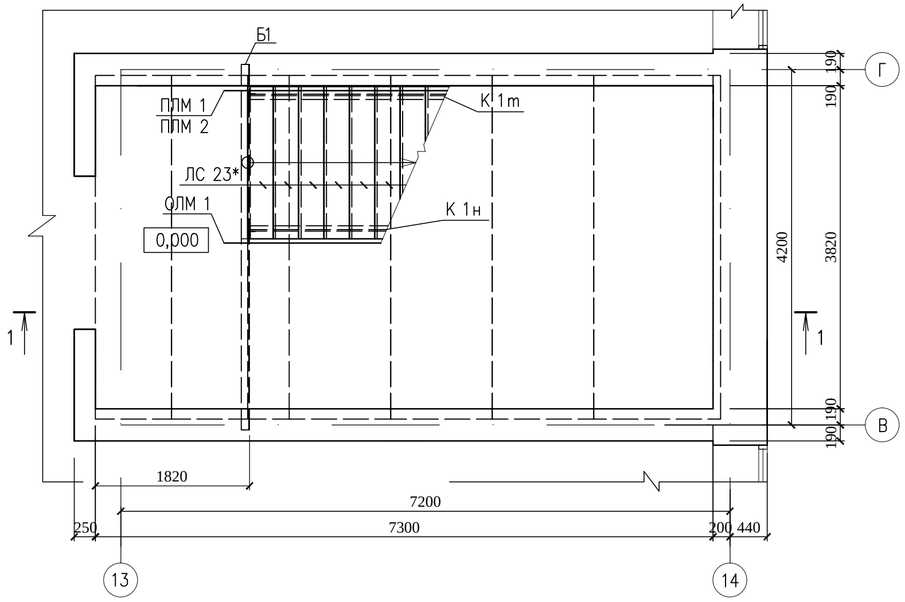

1. Лестница выполнена по типу серии 1.450–1.
2. Металл всех конструкций – марки С 245 по ГОСТ 27772–88.
Все металлоконструкции соединять электродуговой сваркой по ГОСТ 5264–80* электродами Э–42 ГОСТ 9467–91*. Высоту сварных швов принять по наименьшей толщине свариваемых элементов , но не менее hшв.=6мм.
3. Косоуры крепить к площадочным балкам на болтах М16 нормальной точности по ГОСТ 7798–70*.
4. Все отверстия под болты принимать d=18мм.
5. В тех случаях, когда уголок выступает за габариты косоура , выступающую часть его срезать.
6. После проверки правильности положения смонтированных конструкций , гайки и болты должны быть закреплены путем приварки их к стержню болта.
7. Антикоррозионную защиту всех металлических элементов производить эмалью ПФ–115 ГОСТ 6465–76 за 2 раза по грунтовке ГФ 021 ГОСТ 25129–82.
8. Длины всех элементов уточнить по месту.
9. Площадочные балки и косоуры обернуть штукатурной сеткой и оштукатурить цементно–песчаным раствором М100 толщиной 30мм. Люк ДЛ 10–10 обить кровельной сталью по асбестовому картону толщиной 4мм.

Спецификация элементов перекрытия

Марка, поз.	Обозначение	Наименование	Кол–во	Масса ед. кг	Примеч.
Б 1	л. АС–39	Балка площадочная Б 1	1	129,6	
Б 2	то же	то же Б 2	1	129,6	
Б 3	"	" Б 3	1	129,6	
К 1т	"	Косоур К 1т	2	71,17	
К 1н	"	то же К 1н	2	71,17	
ОК 1	л. АС–39	Ограждение окна ОК 1	1	62,42	
ОЛМ 1	л. АС–69	Огр. лест. марша ОЛМ 1	2	75,56	
ОЛП 1	то же	Огр. лест. площадки ОЛП 1	1	34,39	
ПЛМ 1	л. АС–69	Поручень лест. марша ПЛМ 1	2	44,88	
ПЛМ 2	то же	то же ПЛМ 2	2	20,64	
ЛС23*	ГОСТ 8717.0–84	Ступени ЛС 23–1Шл	24	153	L=1800
П 9	серия WI Tech 2012/kz вып.5	ПБ 2.41.9–8К7	2	1140	L=4060
ДЛ 1	ГОСТ 24698–81	Люк ДЛ 10–10	1		
Ст 1	Серия 1.450.3–3	Стремянка СГ–34	1	64,7	
	ГОСТ 8509–93	Уголок 50х5 L=1800	2	6,8	

Привязан	100–1–АС		
Исполнил.	Муратова		
Проверил.	Северина		
Н.контр.	Бычкова		01.21
Инв. №			

Изм.	Кол.уч.	Лист	N: Док.	Подпись	Дата
Нач. отд.		Елкеева			
Гл. спец.		Бычкова			
Вед. инж.		Проскура			

171–1–АС

Строительство реабилитационного центра для детей–инвалидов в г. Семей ВКО

Блок В.

Стадия	Лист	Листов
РП	37	

Лестница N 2.
Разрезы.

ТОО ПИИ "Семстройпроект"

Лестниица N 3
Разрез 1 – 1

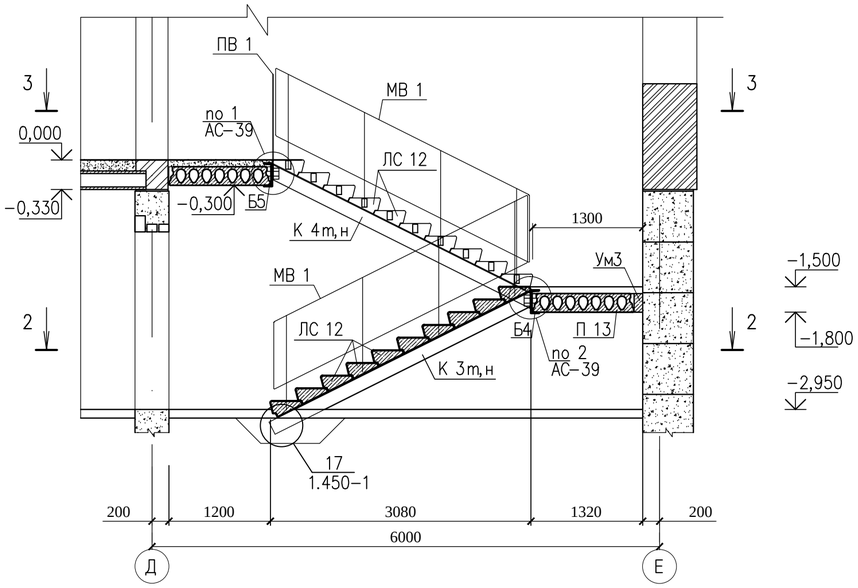

3 – 3

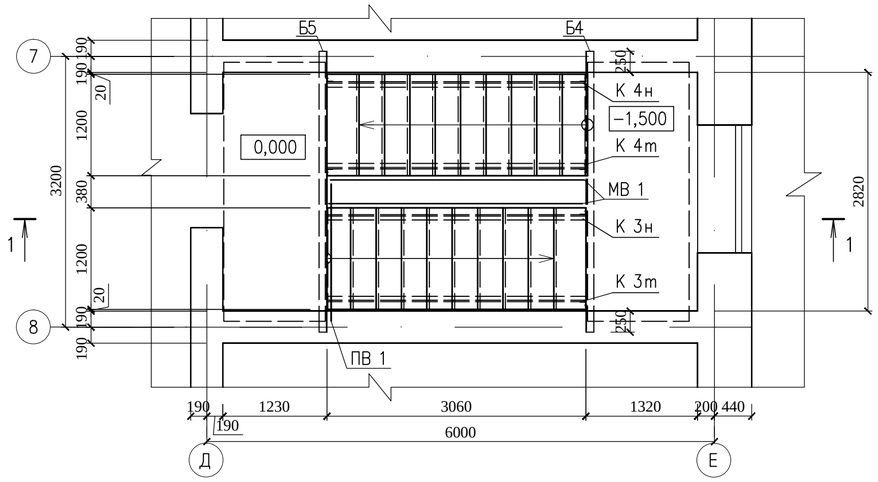

2 – 2

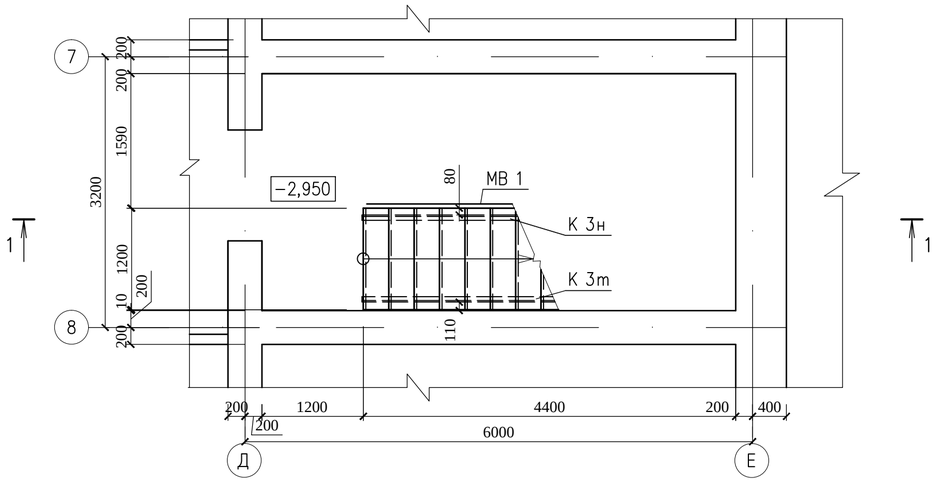

Спецификация элементов перекрытия

Марка, поз.	Обозначение	Наименование	Кол–во	Масса ед. кг	Примеч.
Б 4	л.АС–40	Балка площадочная Б 4	1	101,9	
Б 5	то же	то же Б 5	1	101,9	
К 3т	"	Косоур К 3т	1	50,67	
К 3н	"	то же К 3н	1	50,67	
К 4т	"	" К 4т	1	51,1	
К 4н	"	" К 4н	1	51,1	
МВ 1	Серия 1.256.2–2 в.1	Огр. лест. марша МВ 30.17–30.9Р	2	39,27	
ПВ 1	то же	Огр. лест. площадки ПВ–16.9Р	1	19,5	
ЛС 12	ГОСТ 8717.0–84	Ступени ЛС 12–1Ш	20	128	
П 13	серия WI Tech 2012/kz вып.5	ПБ 2.31.12–8К7	1	1150	L=3060
Ум 3	л.АС–35	Участок монолитный Ум 3	1		

Ведомость расхода стали на монолитные участки

Марка элемента	Изделия арматурные						Общий расход
	Арматура класса					Всего	
	А 240		А 400				
	ГОСТ 34028-2016						
	Ф8	Итого	Ф16	Ф12	Итого		
Лестниица N 3	16,8	16,8	4,8	2,7	7,5	24,3	24,3

Привязан	100-1-АС	
Исполнил.	Муратова	
Проверил.	Северина	
Н.контр.	Бычкова	01.21
Инв. №		

Изм.	Кол.уч.	Лист	N: Док.	Подпись	Дата
Нач.отд.		Елкеева			
Гл.спец.		Бычкова			
Вед.инж.		Проскура			

171–1–АС

Строительство реабилитационного центра для детей–инвалидов в г.Семей ВКО

Блок В.

Стадия	Лист	Листов
РП	38	

Лестниица N 3.
Разрезы.

ТОО ПИИ "Семстройпроект"

Балка площадочная Б 1

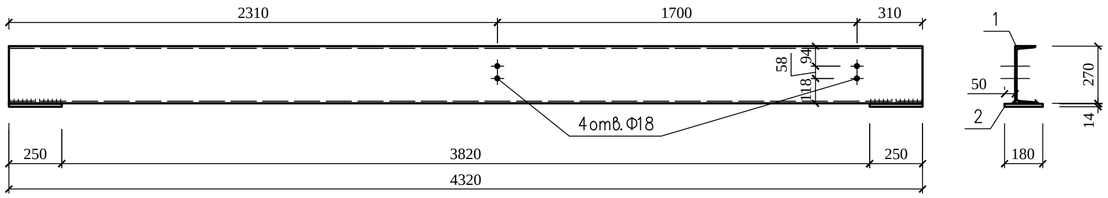

Балка площадочная Б 2

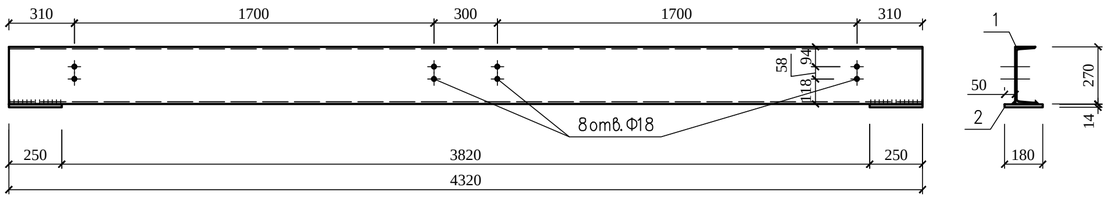

Балка площадочная Б 3

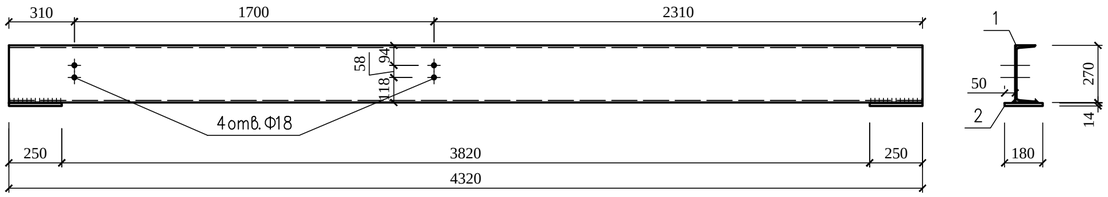

Марка, поз.	Обозначение	Наименование	Кол-во	Масса ед. кг	Примеч.
		Балка площадочная Б 1,2,3		129,6	на одну балку
1	ГОСТ 8240–89	швеллер N27 L=4320	1	119,7	119,7
2	ГОСТ 19903–96	–180x14 L=250	2	4,95	9,9
		Косоур К 1т, К 1н		71,17	на один косоур
3	ГОСТ 8240–89	швеллер N18 L=4160	1	67,81	67,81
4	ГОСТ 8509–93	уголок L70x6 L=130	2	0,84	1,68
		Ограждение окна ОК 1		62,42	
5	ГОСТ 10704–91	Труба Дн 30x2,0 L=1070	9	1,48	13,32
6	то же	то же L=3300	3	4,6	13,8
7	ГОСТ 103–2006	Полоса –50x5 L=3300	1	6,5	6,5
8	то же	то же –30x5 L=970	24	1,2	28,8

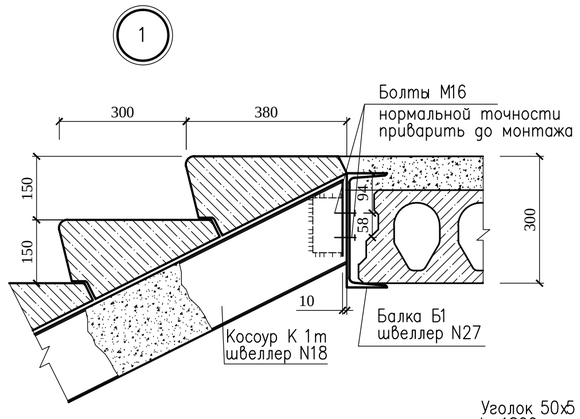

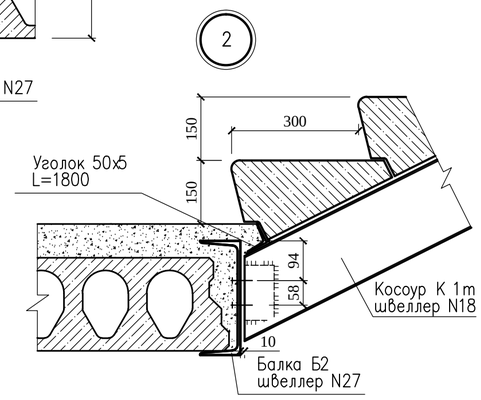

2 – 2

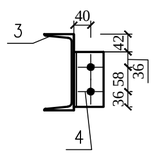

Косоур К 1т

(косоур К 1н – зеркально)

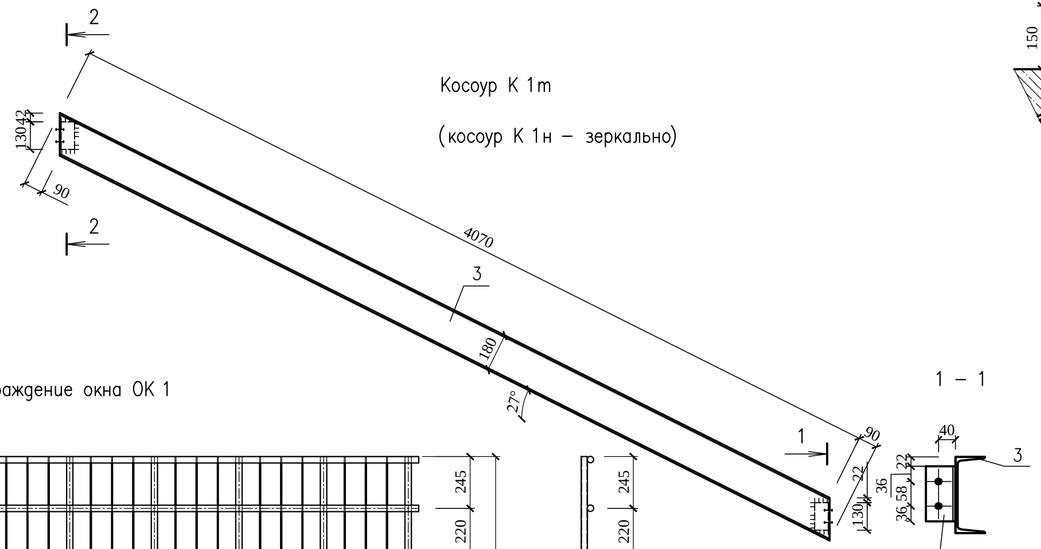

1 – 1

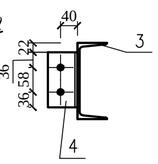

Ограждение окна ОК 1

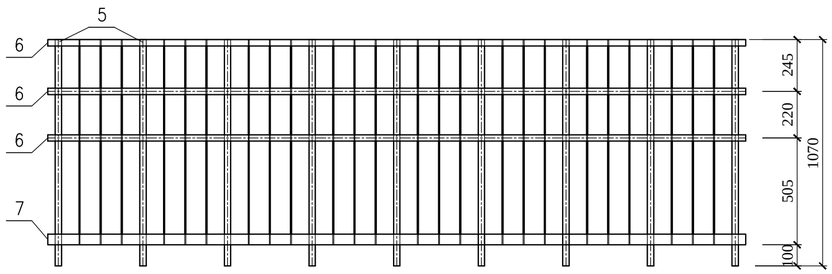

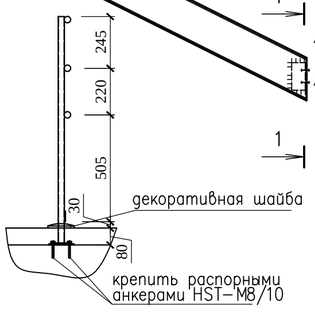

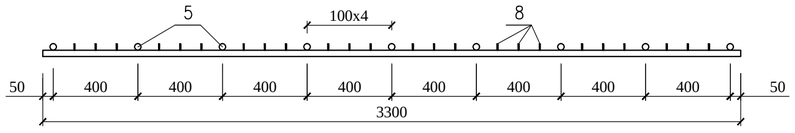

1. Данный лист см. совместно с л. АС–36...38
2. Косоур марки К 1н, К 2н готовить обратно косоуру К 1т, К 2т.
3. Все отверстия d=18мм под болты нормальной точности.
4. Все сварные швы h=6мм. Сварку производить электродами типа Э42 по ГОСТ 9467–91*.
5. Балки комплектуются болтами нормальной точности М16 с гайками и шайбами.
6. Ограждение окна выполнить с гальваническим покрытием.

Привязан	100-1-АС	
Исполнил.	Муратова	
Проверил.	Северина	
Н.контр.	Бычкова	01.21
Инв. №		

Изм.	Кол.уч.	Лист	N: Док.	Подпись	Дата
Нач. отд.		Елкеева			
Гл. спец.		Бычкова			
Вед. инж.		Проскура			

171–1–АС

Строительство реабилитационного центра для детей–инвалидов в г. Семей ВКО

Блок В.

Стадия	Лист	Листов
РП	39	

Лестницы N 1,2.
Площадочные балки, косоуры.
Узлы 1,2. Ограждение окна ОК 1.

ТОО ПИИ "Семстройпроект"

Балка площадочная Б 4

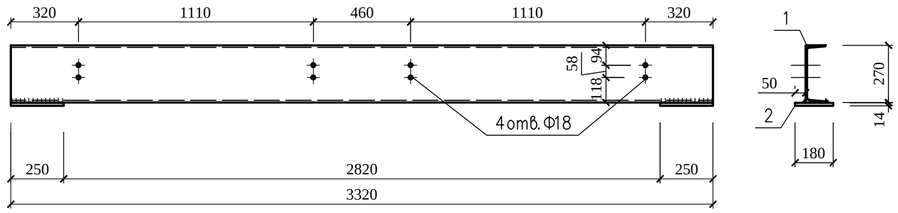

Балка площадочная Б 5

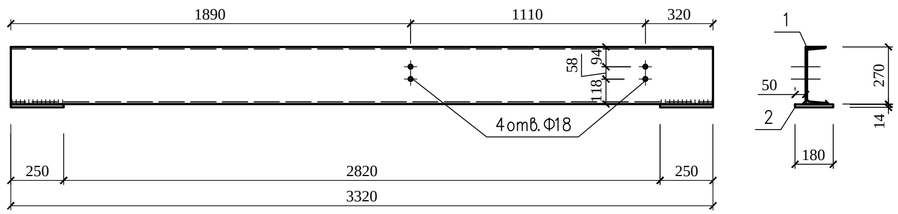

Косоур К 3т
(косоур К 3н – зеркально)

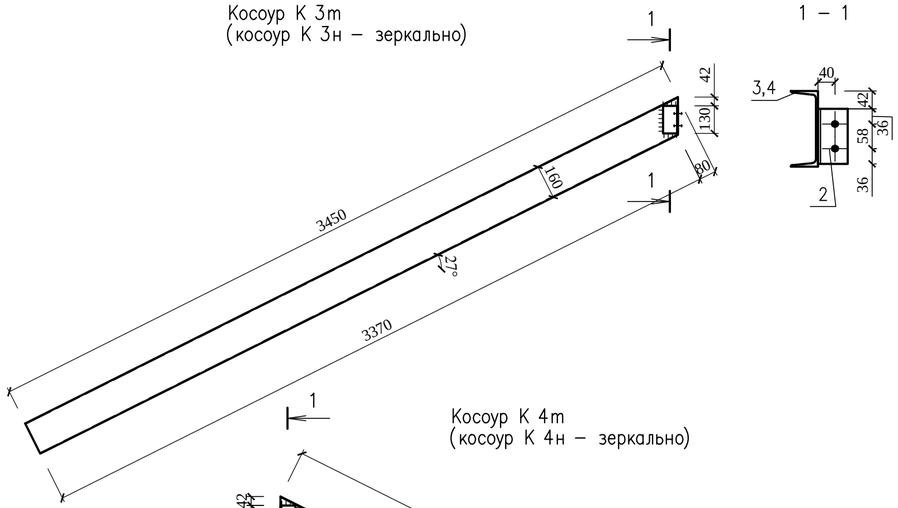

Косоур К 4т
(косоур К 4н – зеркально)

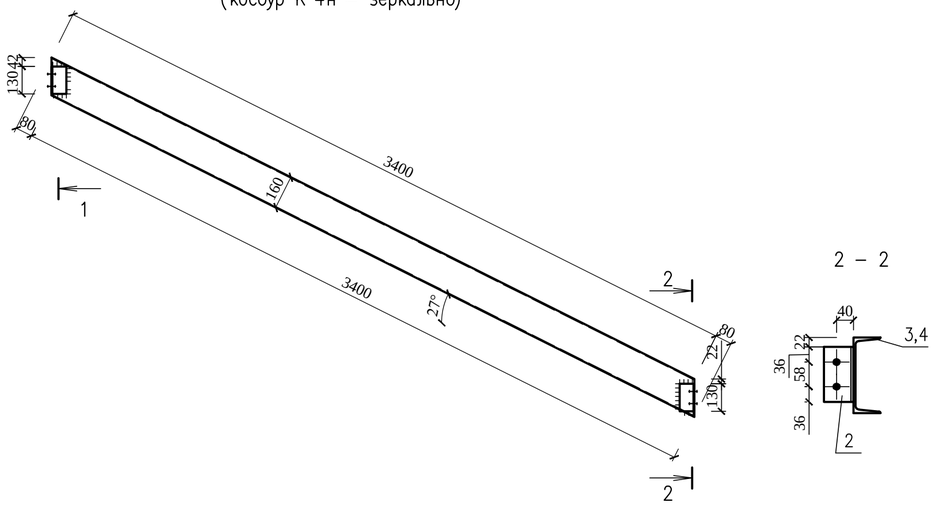

Марка, поз.	Обозначение	Наименование	Кол-во	Масса ед. кг	Примеч.
		Балка площадочная Б 4,5		101,9	на одну балку
1	ГОСТ 8240–89	швеллер N27 L=3320	1	91,97	91,97
2	ГОСТ 19903–96	–180х14 L=250	2	4,95	9,9
		Косоур К 3т, К 3н		50,67	на один косоур
3	ГОСТ 8240–89	швеллер N16 L=3450	1	48,99	48,99
2	ГОСТ 8509–93	уголок L70х6 L=130	2	0,84	1,68
		Косоур К 4т, К 4н		51,1	на один косоур
4	ГОСТ 8240–89	швеллер N16 L=3480	1	49,42	49,42
2	ГОСТ 8509–93	уголок L70х6 L=130	2	0,84	1,68

1. Данный лист см. совместно с л. АС–
2. Косоур марки К 3н, К 4н готовить обратно косоуру К 3т, К 4т.
3. Все отверстия d=18мм под болты нормальной точности.
4. Все сварные швы h=6мм. Сварку производить электродами типа Э42 по ГОСТ 9467–91*.

Привязан	100-1-АС	
Исполнил.	Муратова	
Проверил.	Северина	
Н.контр.	Бычкова	01.21
Инв. №		

Изм.	Кол.уч.	Лист	N: Док.	Подпись	Дата	171–1–АС		
						Строительство реабилитационного центра для детей–инвалидов в г. Семей ВКО		
Нач. отд.		Елкеева				Блок В.	Стадия: РП	Лист: 40 / Листов:
Гл. спец.		Бычкова						
Вед. инж.		Проскура				Лестница N 3. Балки, косоуры.	ТОО ПИИ "Семстройпроект"	

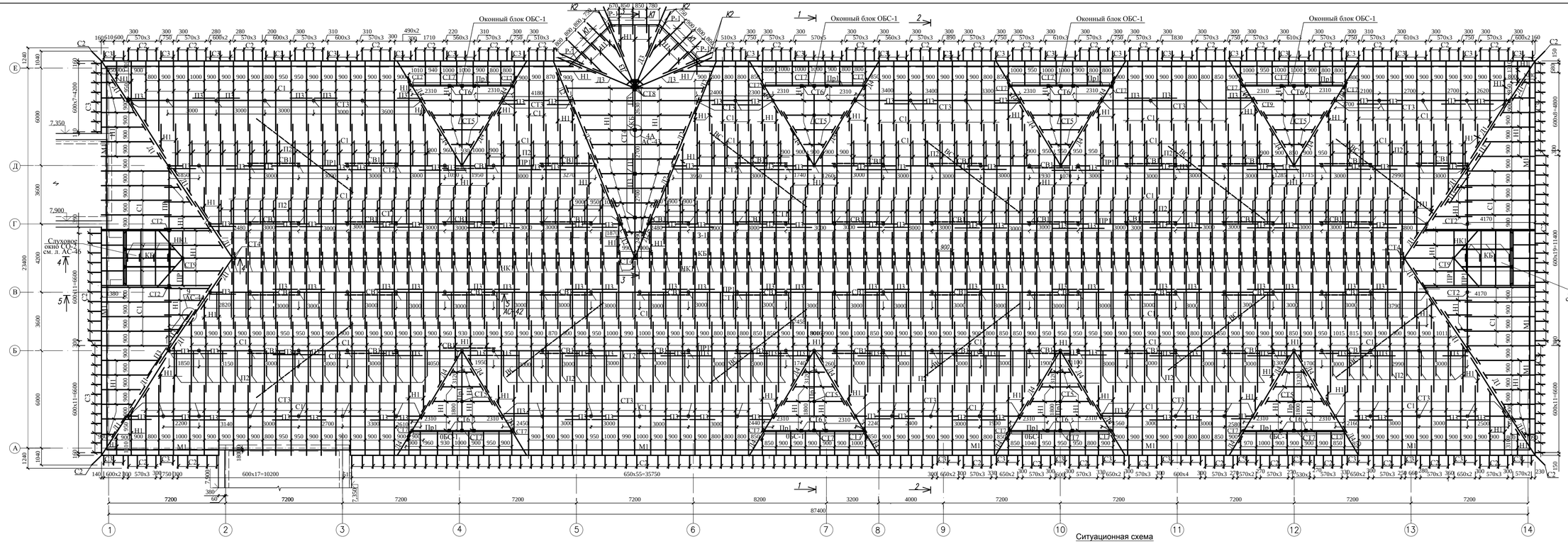

Ситуационная схема

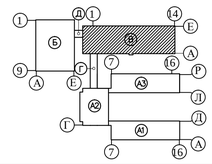

1. Данный лист смотри с листами АС-42 ÷ АС-49.

Привязан	100-1-АС		
Исполнил.	Муратова		
Проверил.	Северина		
Н.контр.	Бычкова		01.21
Инв. №			

						171-1-АС			
						Строительство реабилитационного центра на 150мест для детей-инвалидов в г.Семей ВКО			
Изм.	Кол.уч.	Лист	Nдок.	Подп.	Дата				
Нач.отд.		Елкеева				Блок В	Стадия	Лист	Листов
Проверил.		Бычкова					РП	41	
Разработал		Крылова				План стропил	ТОО ПИИ "Семстройпроект"		

Разрез 1-1

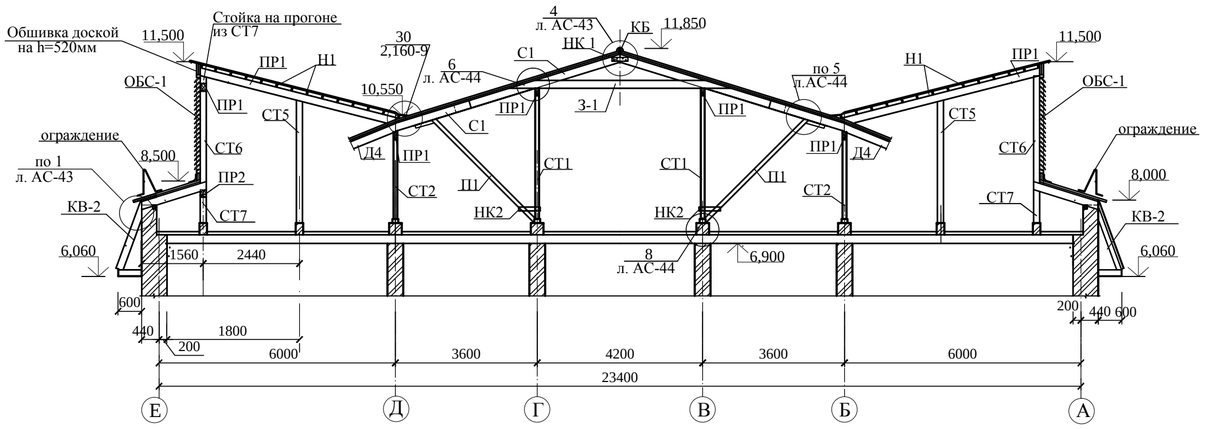

Разрез 3-3

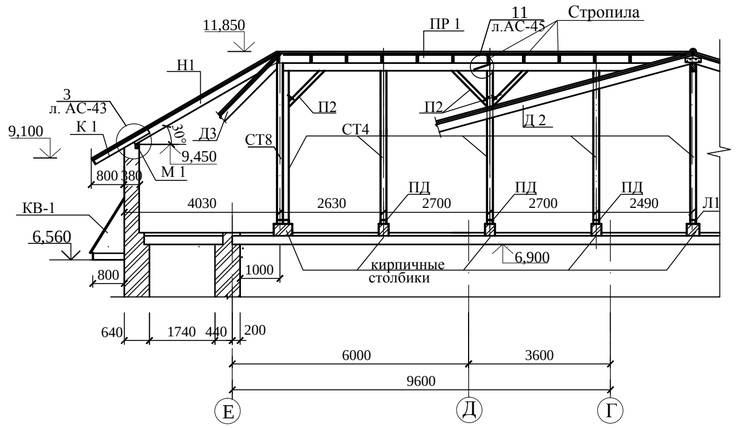

Разрез 2-2

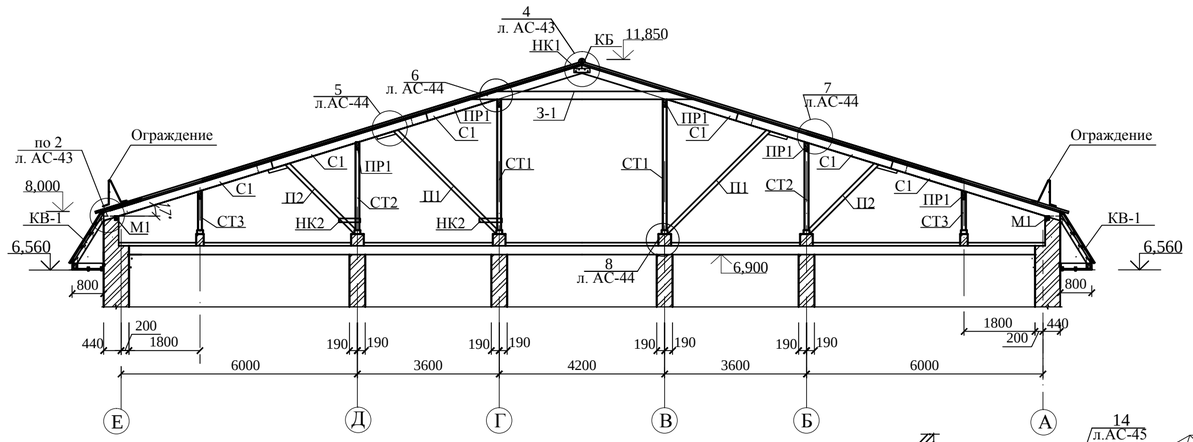

Разрез 4-4

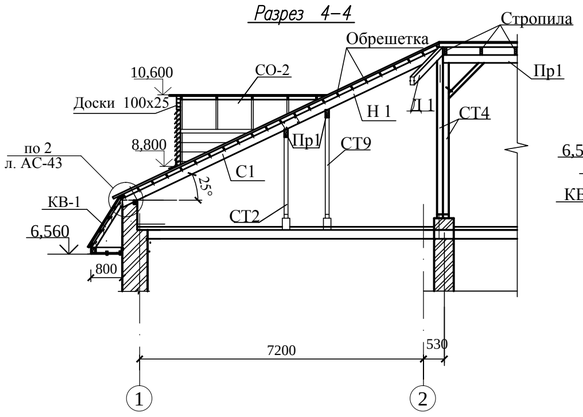

Разрез 5-5

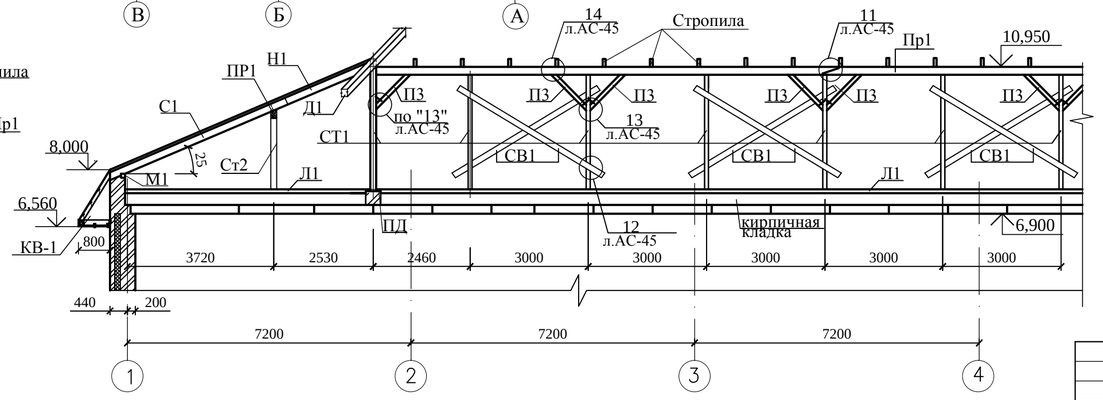

1. Материалом элементов стропил служит сосна II категориц, влажностью не более 20%.
2. Все деревянные элементы, подвергнуть обработке огнезащитной композицией "СПАРК"-древесина ТУ 647 РК-19770309ТОО-001-2000, по ГОСТ 8468-86Е. и тщательно антисептировать водным раствором фтористого и кремнефтористого натрия.
3. Деревянные элементы, соприкасающиеся с кирпичными стенами или бетонными конструкциями покрываются толем.
4. Основными элементами подстропильной конструкциии являются прогоны, опирающиеся на деревянные стойки и передающие давление от веса крыши на стены. Между стойками прогоны усиливаются подкосами.
5. Вентиляция чердачной крыши естественная, через слуховые окна.
6. Кирпичные столбики, карнизную часть выкладывать из силикатного кирпича марки СУР100/25, ГОСТ 379-2007 на растворе М-25. Столбики размерами 250х250х300(h) выкладывать в местах стыков плит перекрытия.
7. В прикарнизной части крыши по поверхности теплоизоляционного слоя уложить защитную полосу из рубероида шириной 1м.
8. При производстве работ необходимо выполнить мероприятия по противопожарной защите и технике безопасности согласно СНиП РК 3.02-06-2009.
9. Кровлю выполнить из металлочерепицы НС42-(ПП) ТУ 640 РК 39066682-ЗАО-01-2001. по деревянной обрешетке с шагом 400мм. Водосток наружний неорганизованный.
10. В местах прохождения вентиляционных каналов стропила раздвинуть в зависимости от размера шахты.
11. Вентиляционные шахты на плане условно не показаны.
11. Примыкание вентиляционных шахт к кровле принято по серии 2.160-9 в.1 узел 10 и по серии 2.160-1 в.2 по типу узла 32, примыкание слуховых окон по типу узлов 29,30.
12. Данный лист смотри с листами АС-41, 43, 44, 45.

Привязан	100-1-АС		
Исполнил.	Муратова		
Проверил.	Северина		
Н.контр.	Бычкова		01.21
Инв. №			

Изм.	Кол.уч	Лист	Nдок.	Подп.	Дата	171-1-АС		
						Строительство реабилитационного центра на 150мест для детей-инвалидов в г.Семей ВКО		
Нач.отд.		Елкеева				Блок В	Стадия	Лист	Листов
Проверил.		Бычкова					РП	42	
Разработал		Крылова				Разрезы стропил 1-1 ÷ 5-5.	ТОО ПИИ "Семстройпроект"		

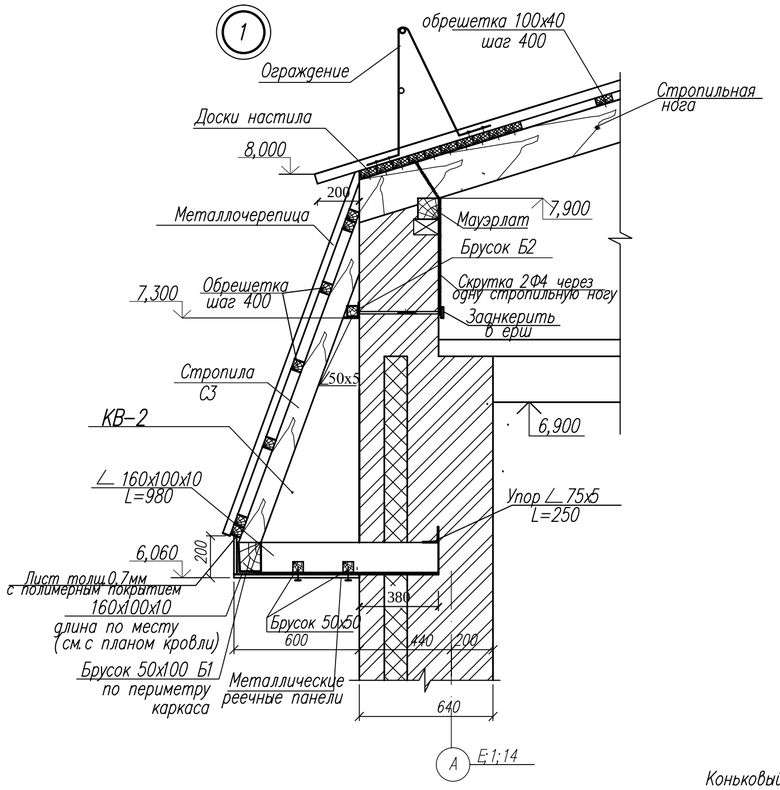

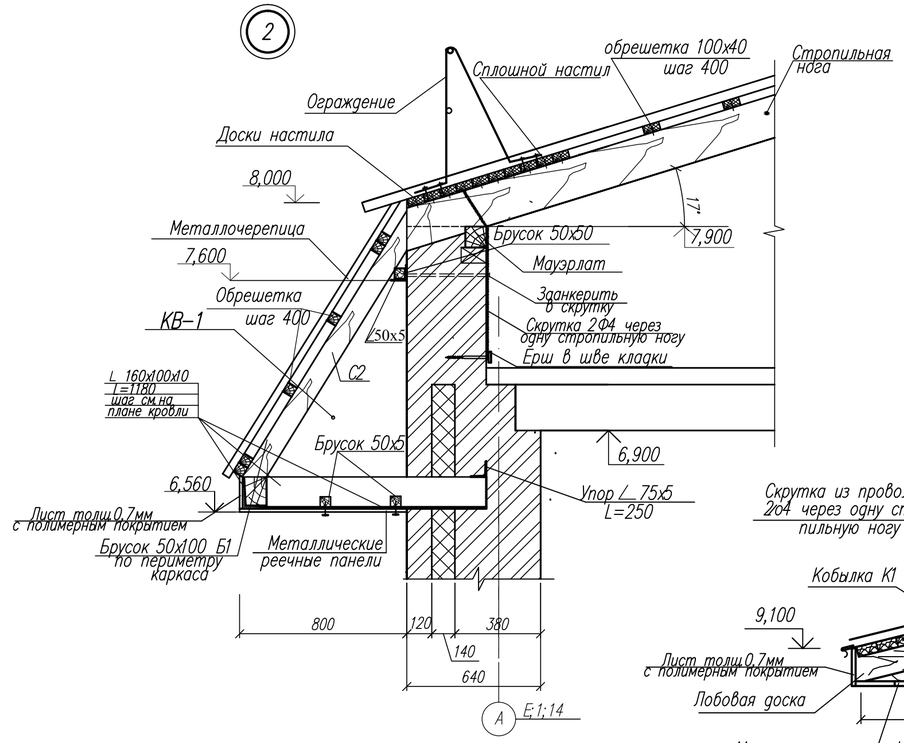

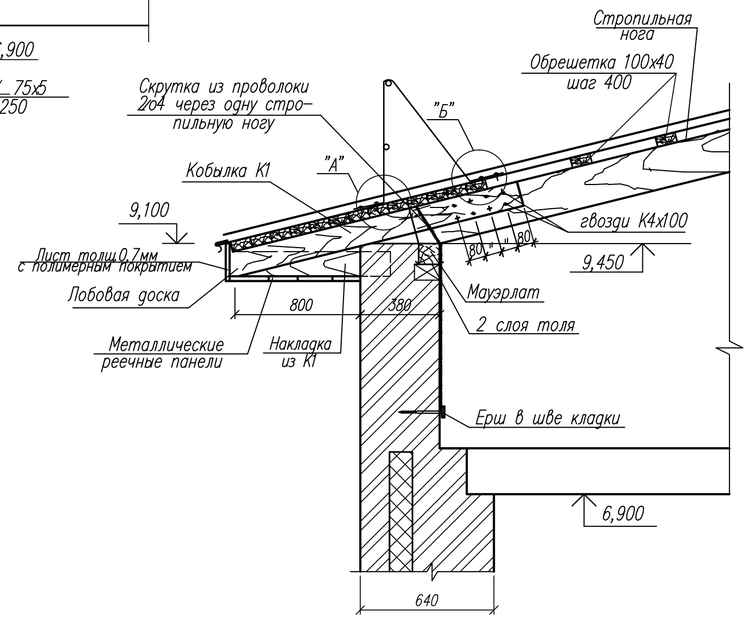

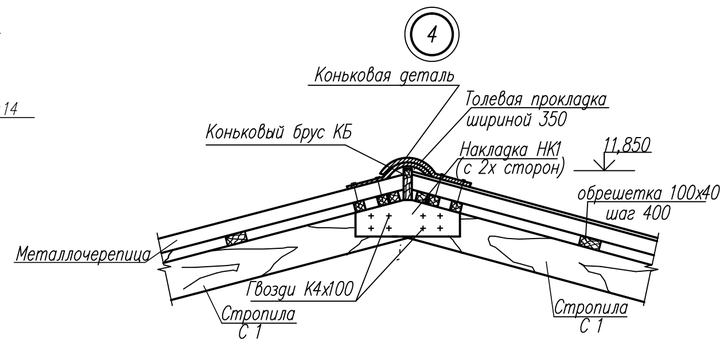

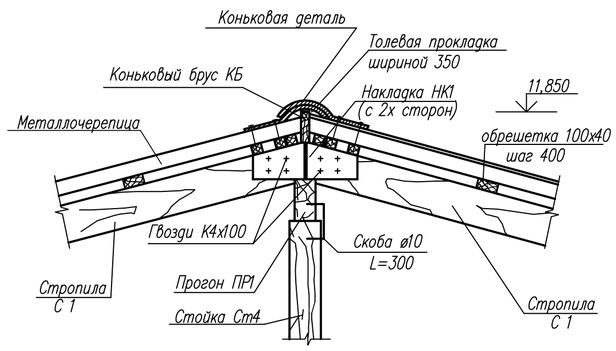

Узел "А"

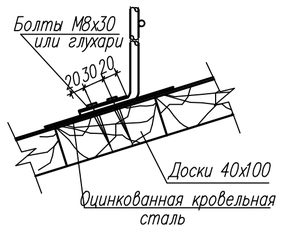

Узел "Б"

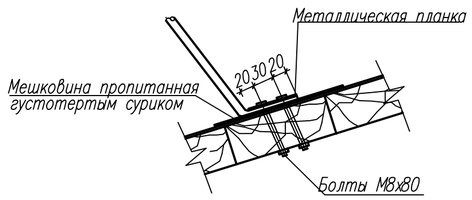

1.Данный лист смотри с листами АС-42

Привязан	100-1-АС		
Исполнил.	Муратова		
Проверил.	Северина		
Н.контр.	Бычкова		01.21
Инв. №			

Изм.	Кол.уч	Лист	Nдок.	Подп.	Дата	171-1-АС		
						Строительство реабилитационного центра на 150мест для детей-инвалидов в г.Семей ВКО		
Нач.отд.		Елкеева				Блок В	Стадия	Лист	Листов
Проверил.		Бычкова					РП	43	
Разработал		Крылова				Узлы стропил "1-4;4а; А; Б"	ТОО ПИИ "Семстройпроект"		

5

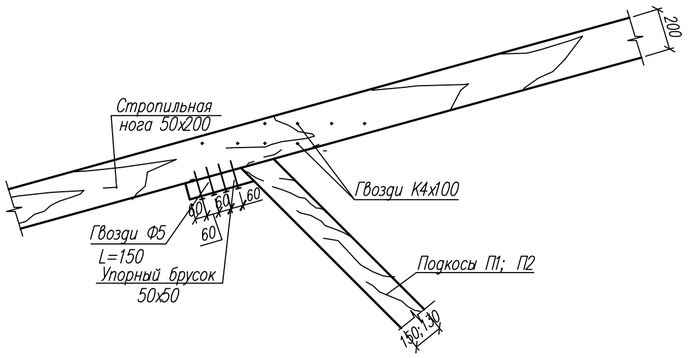

7

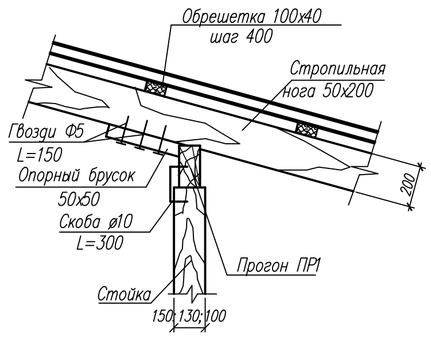

8

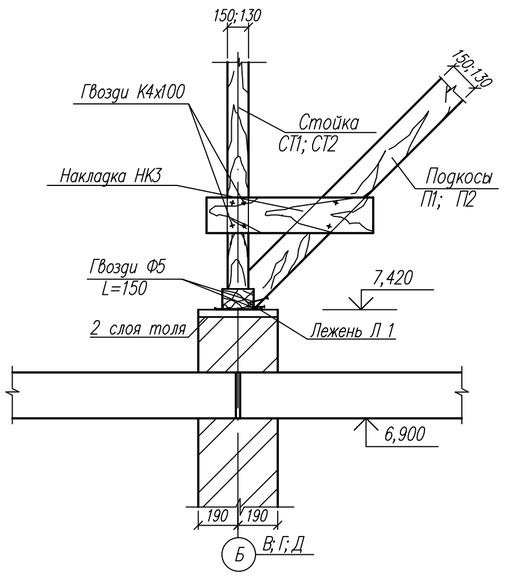

6

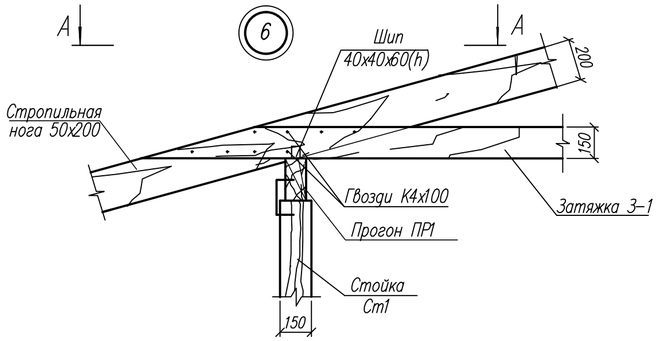

9

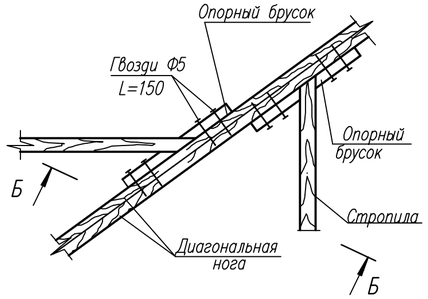

А–А

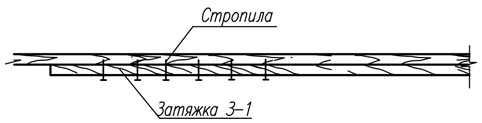

Б–Б

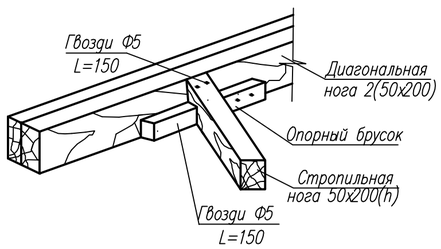

1.Данный лист смотри с листами АС–42

Привязан	100-1-АС					
Исполнил.	Муратова					
Проверил.	Северина					
Н.контр.	Бычкова	01.21				
Инв. №						

						171-1-АС
Изм.	Кол.уч	Лист	Nдок.	Подп.	Дата	Строительство реабилитационного центра на 150мест для детей-инвалидов в г.Семей ВКО
Нач.отд.		Елкеева				Блок В
Проверил.		Бычкова				
Разработал		Крылова				Узлы стропил "5÷9"

Стадия	Лист	Листов
РП	44	

ТОО ПИИ "Семстройпроект"

10

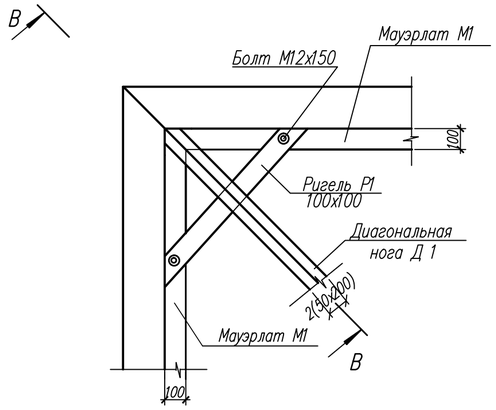

В–В

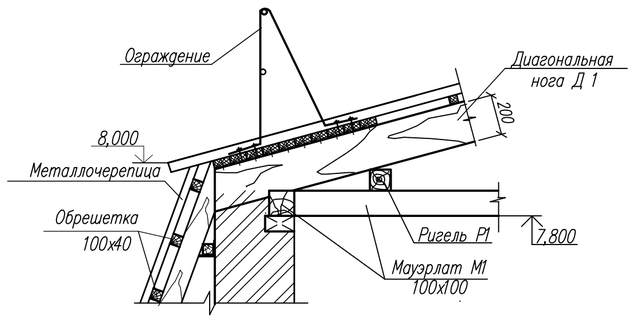

11

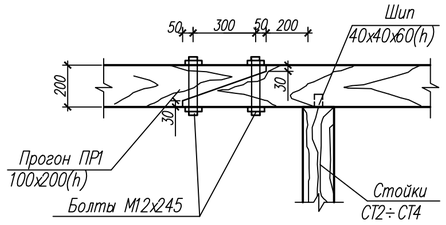

13

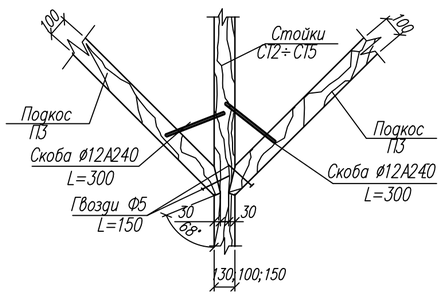

12

Г–Г

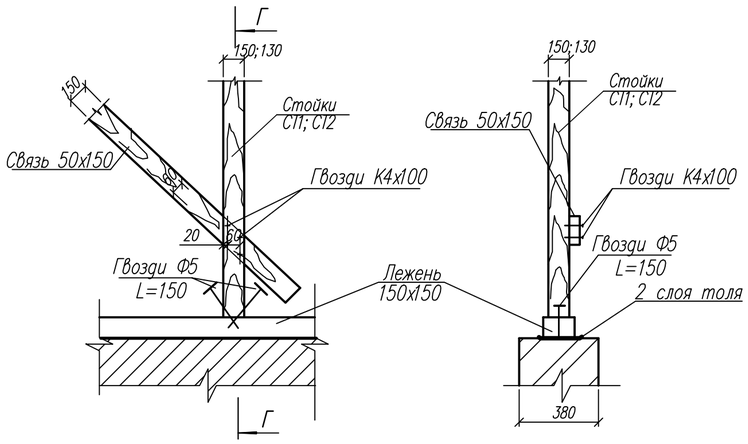

15

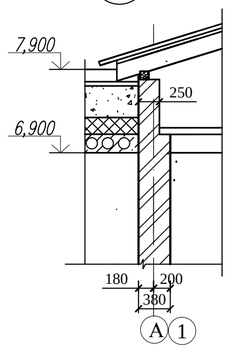

14

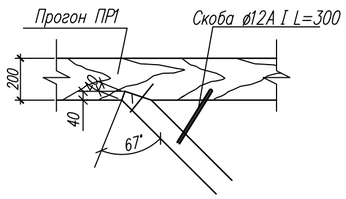

1.Данный лист смотри с листами АС–42, 49.

Привязан	100-1-АС		
Исполнил.	Муратова		
Проверил.	Северина		
Н.контр.	Бычкова		01.21
Инв. №			

Изм.	Кол.уч	Лист	Nдок.	Подп.	Дата	171-1-АС		
						Строительство реабилитационного центра на 150мест для детей-инвалидов в г.Семей ВКО		
Нач.отд.		Елкеева				Блок В	Стадия	Лист	Листов
Проверил.		Бычкова					РП	45	
Разработал		Крылова				Узлы стропил "10-15"	ТОО ПИИ "Семстройпроект"		

Слуховое окно СО 2

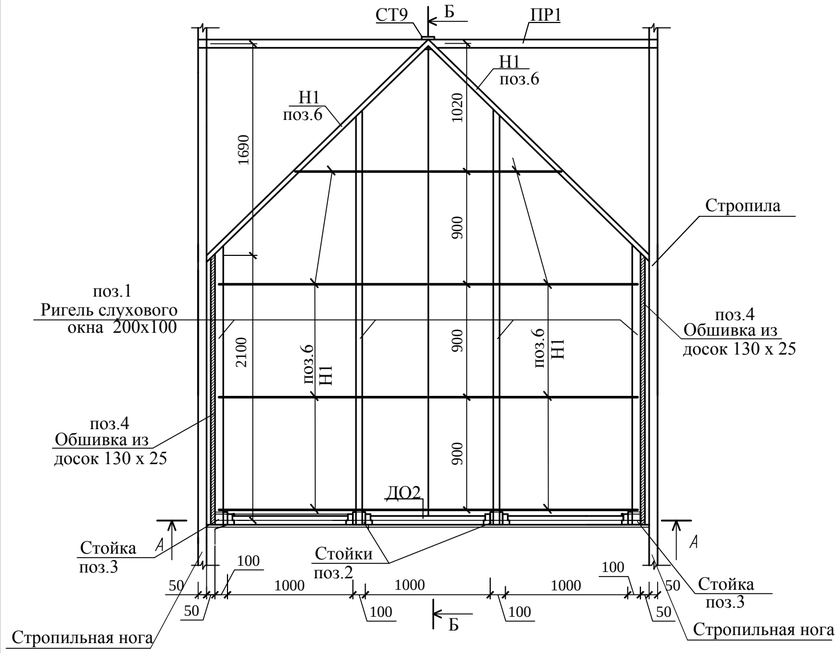

Сечение Б

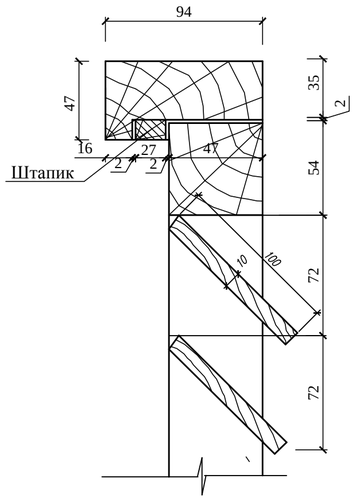

Поз	Обозначение	Наименование	Кол. шт.	Масса ед.кг.	Приме-ние.
1	ГОСТ 24454-80*Е	Ригель 200х100, Lобщ.=14,7п.м.			0,30
2	то же	Стойка 100х100, L=1350	2		0.027
3	то же	Стойка 100х100, L=900	2		0,018
4	"	Доски 130х25			0,095
5	"	Лобовая доска 25х150, Lобщ.=3,6п.м			0.014
6	"	Нарожники 50х150, Lобщ.=19,1п.м. -			0,143
7	"	Бобышка 330х180х40	5		0.024
		Оцинкованная кровельная сталь толщ. 0,7мм.	3,8		$м^2$
		Оконный блок ОБС - 1	1		
	ГОСТ 24454-80*Е	Древесина коробки 74х47			0.030
	то же	Древесина жалюзей 10х100 Lобщ.=31,7м.п.			0.032
		Древесина переплета 54х47			0,012
	"	Древесина раскладки			0.004
	АС-11	Оконный блок ДО-2	1		

Сечение В

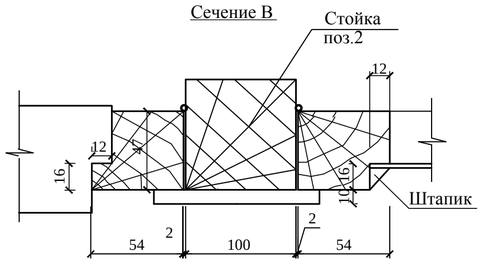

А-А

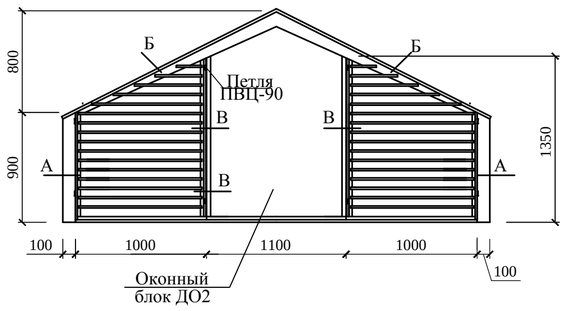

Сечение А

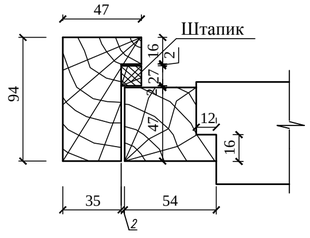

Б-Б

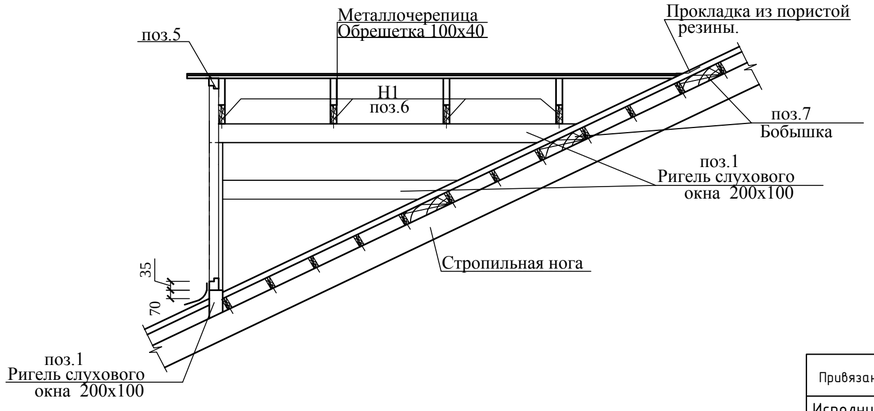

1. Данный лист см. совместно с л. АС-41; АС-42,49.
2. Слуховое окно обшить оцинкованной кровельной сталью и окрасить масляной краской под цвет кровли.

Привязан	100-1-АС				
Исполнил.	Муратова				
Проверил.	Северина				
Н.контр.	Бычкова				01.21
Инв. №					

Изм.	Кол.уч	Лист	Nдок.	Подп.	Дата
Нач.отд.		Елкеева			
Проверил.		Бычкова			
Разработал		Крылова			

171-1-АС

Строительство реабилитационного центра на 150мест для детей-инвалидов в г.Семей ВКО

Блок В

Стадия	Лист	Листов
РП	46	

Слуховое окно СО 2.

ТОО ПИИ "Семстройпроект"

Оконный блок ОБС-1

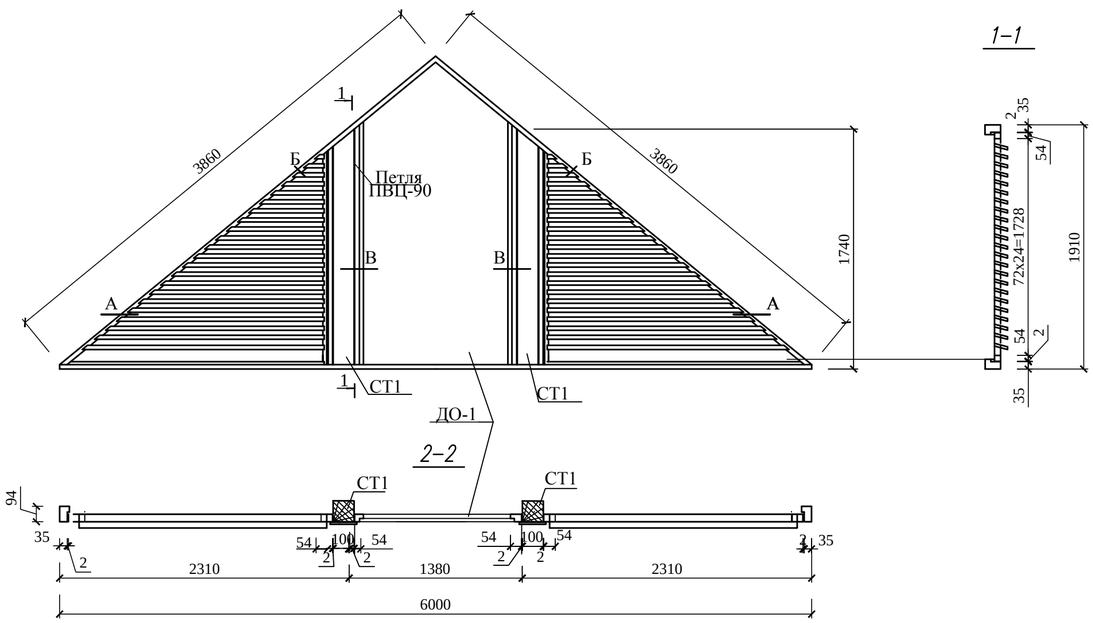

1-1

Поз	Обозначение	Наименование	Кол шт.	Масса ед.кг.	Приме-ние.
СТ1		Стойка 100х100, L=1740	2	0,035	
		Оконный блок ОБС - 1			
	ГОСТ 24454-80*Е	Древесина коробки 94х47			0.061м3
	То же	Древесина жалюзей 10х100			0.025м3
	"	Древесина переплета 54х47			0.065
	АС-11	Оконный блок ДО-1	1		

Сечение А

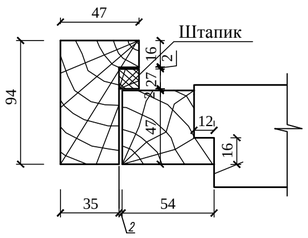

Сечение Б

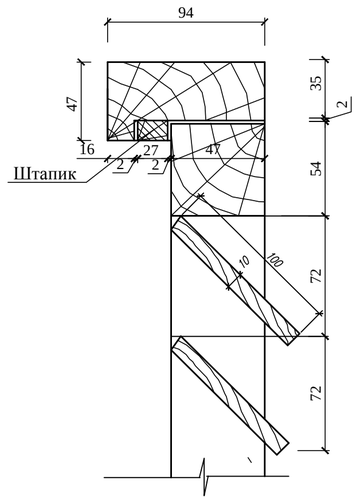

Сечение В

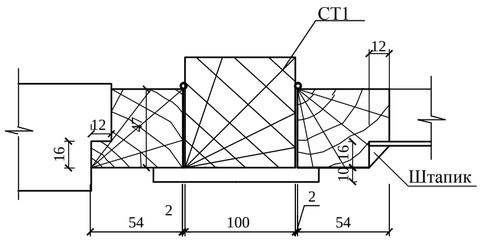

1.Данный лист смотри с листами АС-41; АС-42

Привязан	100-1-АС		
Исполнил.	Муратова		
Проверил.	Северина		
Н.контр.	Бычкова		01.21
Инв. №			

Изм.	Кол.уч	Лист	Nдок.	Подп.	Дата	171-1-АС			
						Строительство реабилитационного центра на 150мест для детей-инвалидов в г.Семей ВКО			
Нач.отд.		Елкеева				Блок В	Стадия	Лист	Листов
Проверил.		Бычкова					РП	47	
Разработал		Крылова				Оконный блок ОБС-1	ТОО ПИИ "Семстройпроект"		

Спецификация древесины

Марка	Обозначение	Наименование	Кол. шт.	Объем, м3	Примечан.
1	2	3	4	5	6
С 1		Стропила 50 х 200(h) L=4500	445	20,02	
Н 1		Нарожник 50 х 200(h)Lобщ=570п.м.	–	5,70	
Ст 1		Стойка 150х150 L=3130	53	3,73	
Ст2/Ст9		130х130 L=2040/2450	66/2	2,28/0,09	
Ст 3		100х100 L=790	55	0,44	
Ст 4		150х150 L=3800	9	0,77	
Ст 5		150х150 L=3080	8	0,55	
Ст 6		150х150 L=3740	16	1,35	
Ст 7		100х100 L=640	16	0,10	
Ст 8		150х150 L=4000	3	0,27	
ПР 1		Прогон 100 х 200 Lобщ=581,6м.п	—	11,63	
Л 1		Лежень 150 х 150, Lобщ=480,5п.м.	—	10,81	
П 1		Подкос 150 х 150 L=3690	163	13,53	
П 2		Подкос 130 х 130 L=2490	140	5,89	
П 3		Подкос 100х100 L=1300	158	2,05	
М-1		Мауэрлат 100 х 100 Lобщ=234,5м.п	—	2,35	
НК 1		Накладка 50 х 175 L=500	264	1,16	
НК 2		40 х 150 L=700	606	2,55	
К1		Кобылка 40 х 130 L=1300	9	0,61	
К2		Кобылка 40 х 130 L=1650	8	0,069	
Д 1		Диагональная нога 2(50 х 200) L=4150	16	1,33	
Д 2		то же 2(50 х 200) L=4050	8	0,65	
Д 3		" 2(50 х 200) L=4810	4	0,39	
Д 4		" 2(50 х 200) L=4200	32	2,69	
КБ		Коньковый брус 60 х 150 Lобщ=94,4м.п	—	0,85	
СВ1		Связи 50 х 150 L=4300	96	3,10	
ВС		Ветровая связь 50х150 L=4500	11	0,37	
З-1		Затяжка 50х150 L=5600	81	3,40	
		Обрешетка 100х40 Lобщ=7544м.п	—	30,18	
		Опорный брусок 50 х 50 L=600	505	0,76	
		Упорный брусок 50 х 50 L=350	405	0,354	
		Лобовая доска 19 х 200 Lобщ=12м.п	—	0,046	
		Доски подшивки карниза 19х150, S=10м2	—	0,19	
Р-1		Ригель 100 х 100 L=1000	4	0,04	
ПД		Подкладная доска 150х100, L=200	165	0,50	
		Доски настила 100х40, S=244,3м2	–	9,8	

Марка	Обозначение	Наименование	Кол. шт.	Масса ед., кг.	Примечан.
1	2	3	4	5	
ОБС-1	-1-АС-47	Оконный блок ОБС-1	8		
СО-2	-1-АС-46	Слуховое окно СО-2	2		
	ГОСТ 7798-70*	Болт М 12 х 150	16		
	ГОСТ 5916-70*	Гайка М 12	32		
	ГОСТ 7798-70*	Болт М 12 х 245	250		
	ГОСТ 5916-70*	Гайка М 12	500		
	ГОСТ 34028-2016	Скоба Ø12А240 L=300	320		
	ГОСТ 34028-2016	Скоба Ø10А240 L=300	226		
		Металлочерепица НС-42(ПП)			2674,9м2
		ТУ640РК 39066682-ЗАО-01-2001 b=0,8мм			
		Козырек КВ 1			
С 2		Стропила 50 х 100(h) L=1680	250	2,1	м3
Б1		Брусок 150х100, Lобщ=187п.м.	–	2,81	м3
		Брусок 50х50, Lобщ=391,7п.м.	–	0,98	м3
	ГОСТ 8510-93	∟ 160х100х10 Lобщ=214,9п.м.	–	4255	
	ГОСТ 8509-93	Упор ∟ 75х5, L=250	74	1,45	
	то же	Уголок ∟ 50х5, Lобщ=127,6п.м.	–	481,05	
		Козырек КВ 2			
С 3		Стропила 50 х 100(h) L=1500	140	1,05	
Б1		Брусок 150х100, Lобщ=131,4п.м.	–	1,97	м3
		Брусок 50х50, Lобщ=261п.м.	–	0,65	м3
	ГОСТ 8510-93	∟ 160х100х10 Lобщ=159,5п.м.	–	3158,1	
	ГОСТ 8509-93	Упор ∟ 75х5, L=250	74	1,45	
	то же	Уголок ∟ 50х5, Lобщ=87п.м.	–	328,0	

Привязан	100-1-АС	
Исполнил.	Муратова	
Проверил.	Северина	
Н.контр.	Бычкова	01.21
Инв. №		

Изм.	Кол.уч	Лист	Nдок.	Подп.	Дата
Нач.отд.		Елкеева			
Проверил.		Бычкова			
Разработал		Крылова			

171-1-АС

Строительство реабилитационного центра на 150мест для детей-инвалидов в г.Семей ВКО

Блок В

Стадия	Лист	Листов
РП	48	

Спецификация древесины

ТОО ПИИ "Семстройпроект"

План кровли

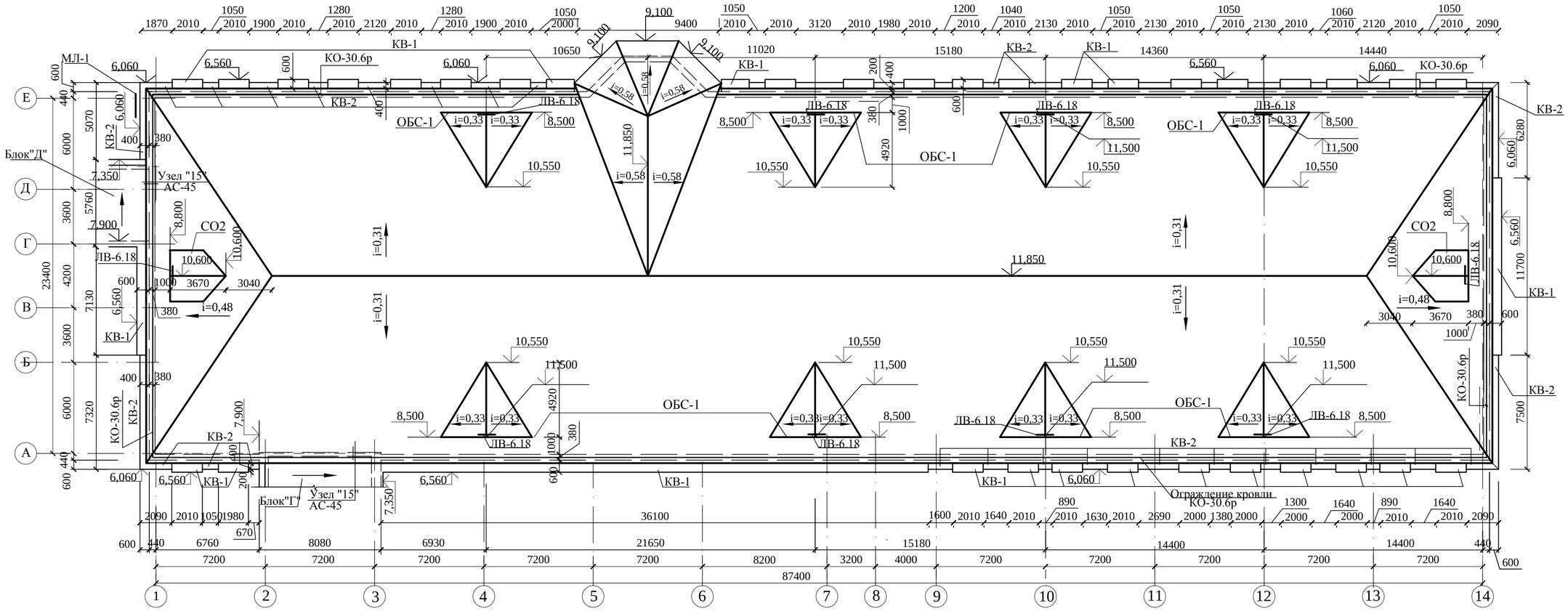

Марка, поз.	Обозначение	Наименование	Кол. шт.	Масса кг	Приме-чание
1	2	3	4	5	6
ЛВ-1	Серия 1.100.2-5 вып.1	Стремянка ЛВ-6.18	10	18,06	
КО-30.6р	Серия 1.100.2-5 вып.1	Ограждение крыши КО-30.6р	74	13,95	
МЛ-1	АС-67	Пожарная лестница МЛ-1	1	239,26	

1 .Кровля выполняется из металлочерепицы НС-42(ПП)
ТУ 640 РК 39066682-ЗАО-01-2001 по деревянной обрешетке с шагом 400мм. Водосток наружный неорганизованный.

2. Данный лист смотри совместно с листами АС-41; 42; 46;47.

3. По периметру здания по поверхности теплоизоляционного слоя уложить защитную полосу из рубероида шириной 1,0м

4. Вентиляционные шахты на плане кровли условно не показаны, см. листы ОВ

5. Примыкание вентиляционных шахт к кровле принято по серии 2.160-9 в.1 узел 10 и по серии 2.160-1 в.2 по типу узла 32, примыкание слуховых окон - по типу узлов 29,30.

6. Длину козырьков Кв1; Кв2 уточнить по месту, в соответствии с архитектурным решением фасадов.

Привязан	100-1-АС				
Исполнил.	Муратова				
Проверил.	Северина				
Н.контр.	Бычкова			01.21	
Инв. №					

						171-1-АС
						Строительство реабилитационного центра на 150мест для детей-инвалидов в г.Семей ВКО
Изм.	Кол.уч	Лист	Nдок.	Подп.	Дата	
Нач.отд.		Елкеева				Блок В
Проверил.		Бычкова				
Разработал		Крылова				План кровли

Стадия	Лист	Листов
РП	49	

ТОО ПИИ "Семстройпроект"

1 – 1

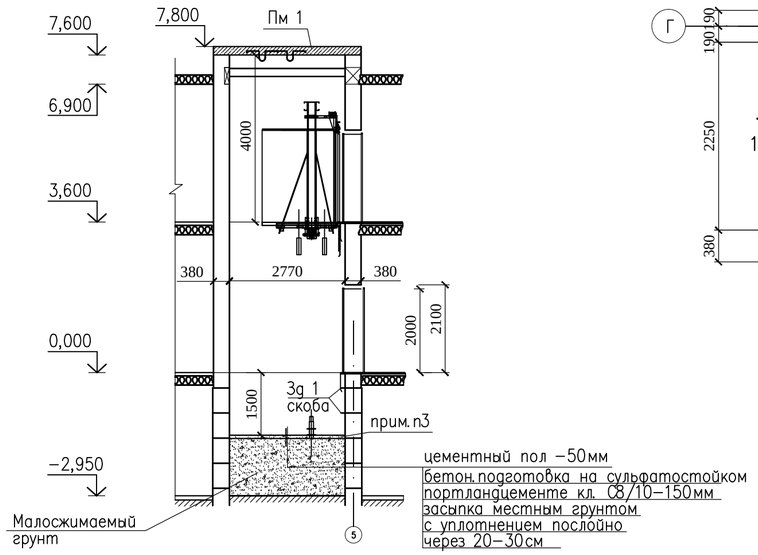

План шахты

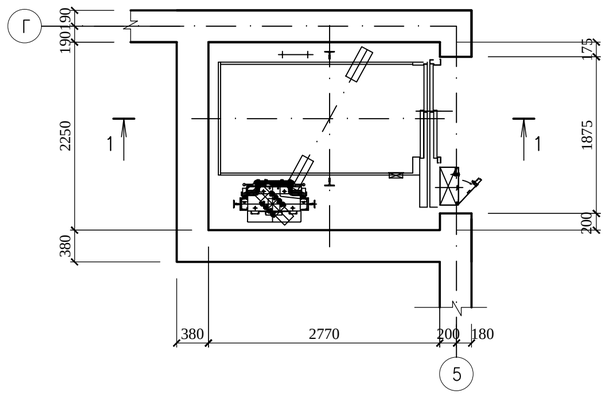

План машинного помещения

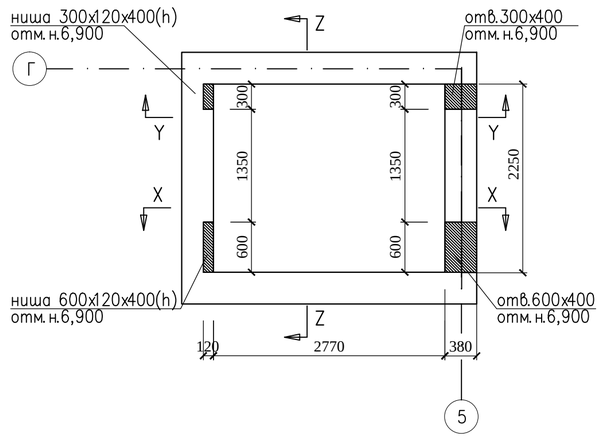

Зд 1

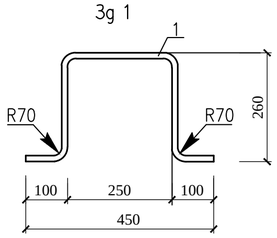

X–X

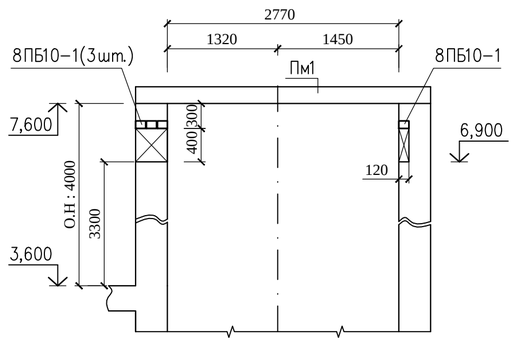

Z–Z

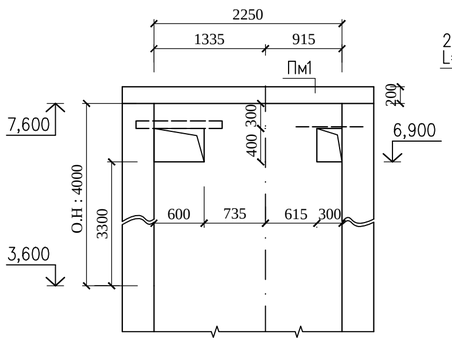

Y–Y

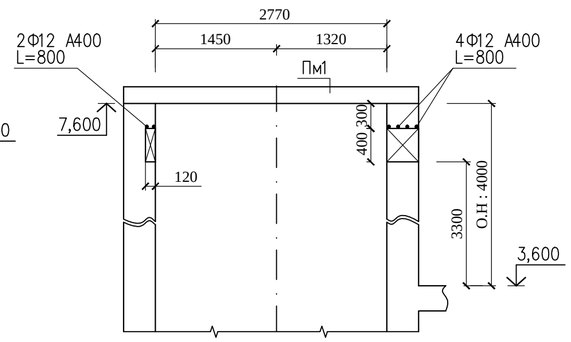

Марка, поз.	Обозначение	Наименование	Кол-во	Масса ед.кг	Примеч.
		Скоба Зд 1			
1	ГОСТ 34028–2016	Ф14 А240 L=1000	2	1,21	
8ПБ10–1	серия 1.038.1–1 вып.4	Перемычка 8ПБ10–1	4	28	
	ГОСТ 34028–2016	Ф12 А400 L=800	6	0,72	

1. Строительная часть лифтов выполнена по чертежам SE 001~2 фирмы SONGSAN.
2. Кладку стен шахты выполнять из силикатного кирпича СУР 150/25 ГОСТ 379–95 на растворе марки 50 с расшивкой швов. Внутреннюю поверхность шахты не штукатурить.
3. Заливку чистого пола в приямке производить после установки оборудования и прокладки труб электропроводки.

Привязан	100-1-АС	
Исполнил.	Муратова	
Проверил.	Северина	
Н.контр.	Бычкова	01.21
Инв. №		

Изм.	Кол.уч.	Лист	N: Док.	Подпись	Дата				
						171–1–АС			
						Строительство реабилитационного центра для детей–инвалидов в г.Семей ВКО			
Нач. отд.		Елкеева				Блок В.	Стадия	Лист	Листов
Гл. спец.		Бычкова					РП	50	
Вед. инж.		Проскура				Лифт N1	ТОО ПИИ "Семстройпроект"		

1 – 1

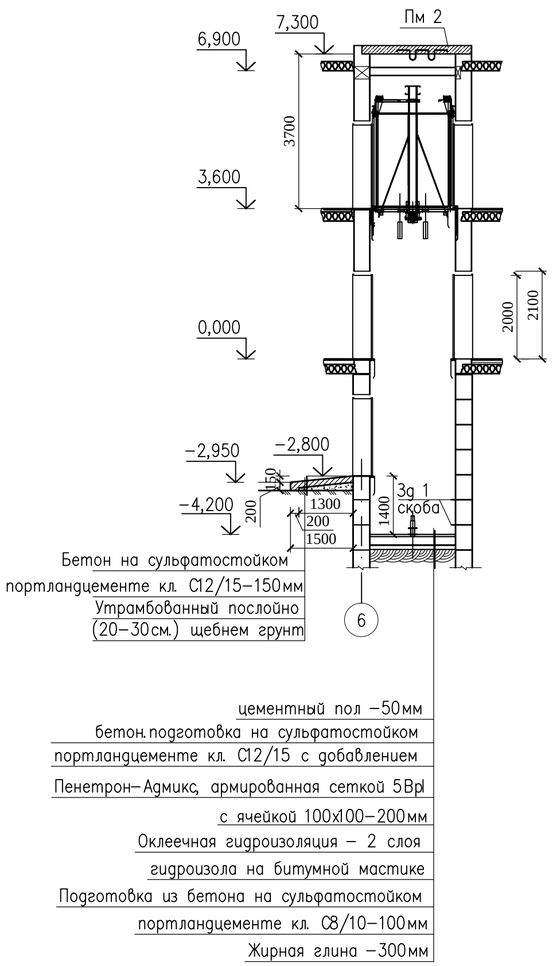

План шахты

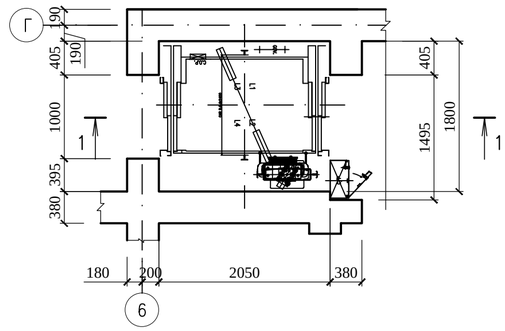

План машинного помещения

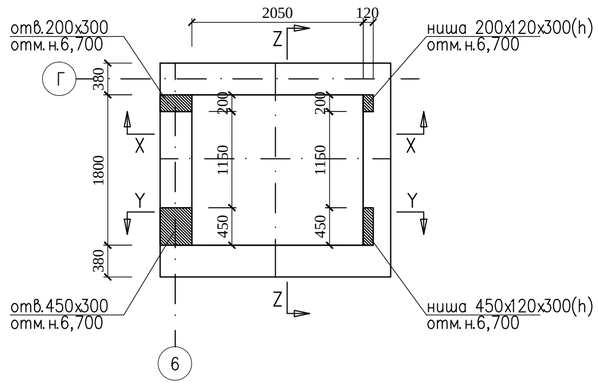

Марка, поз.	Обозначение	Наименование	Кол-во	Масса ед.кг	Примеч.
		Скоба Зд 1			
1	ГОСТ 34028–2016	Ф14 А240 L=1000	2	1,21	
	ГОСТ 34028–2016	Ф12 А400 L=700	6	0,63	
	то же	Ф12 А400 L=950	6	0,85	

1. Строительная часть лифтов выполнена по чертежам SE 0011 фирмы SONGSAN.
2. Кладку стен шахты выполнять из силикатного кирпича СУР 150/25 ГОСТ 379–95 на растворе марки 50 с расшивкой швов. Внутреннюю поверхность шахты не штукатурить.
3. Перекрытие над шахтой осуществлять после транспортировки оборудования, размещаемого в шахте.
4. Заливку чистого пола в приямке производить после установки оборудования и прокладки труб электропроводки.
5. Расход бетона на сульфатостойком портландцементе кл. С12/15 на пандус –0,65м³.
6. Расход сетки для армирования днища приямка Ø5Вр1 с ячейкой 100х100 – 12,6кг.

X–X

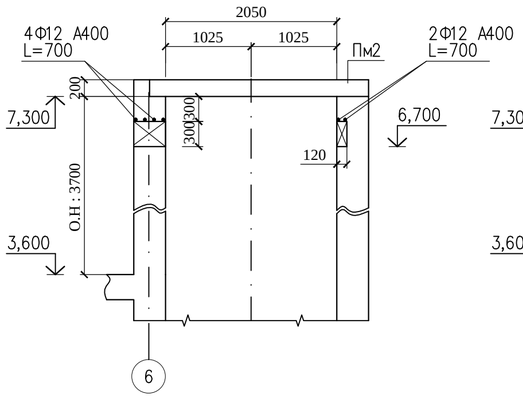

Z–Z

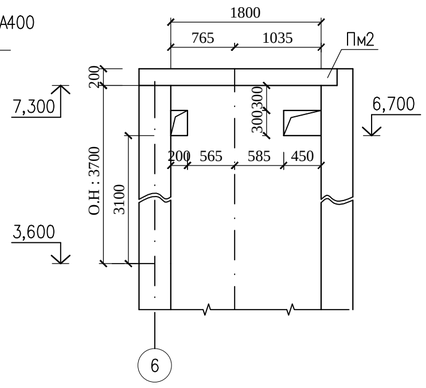

Y–Y

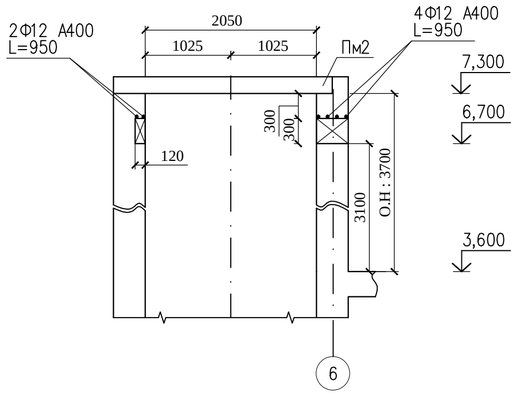

Привязан	100-1-АС				
Исполнил.	Муратова				
Проверил.	Северина				
Н.контр.	Бычкова				01.21
Инв. №					

Изм.	Кол.уч.	Лист	N: Док.	Подпись	Дата
Нач. отд.		Елкеева			
Гл. спец.		Бычкова			
Вед. инж.		Проскура			

171–1–АС

Строительство реабилитационного центра для детей–инвалидов в г.Семей ВКО

Блок В.

Стадия	Лист	Листов
РП	51	

Лифт N2

ТОО ПИИ "Семстройпроект"

1 – 1

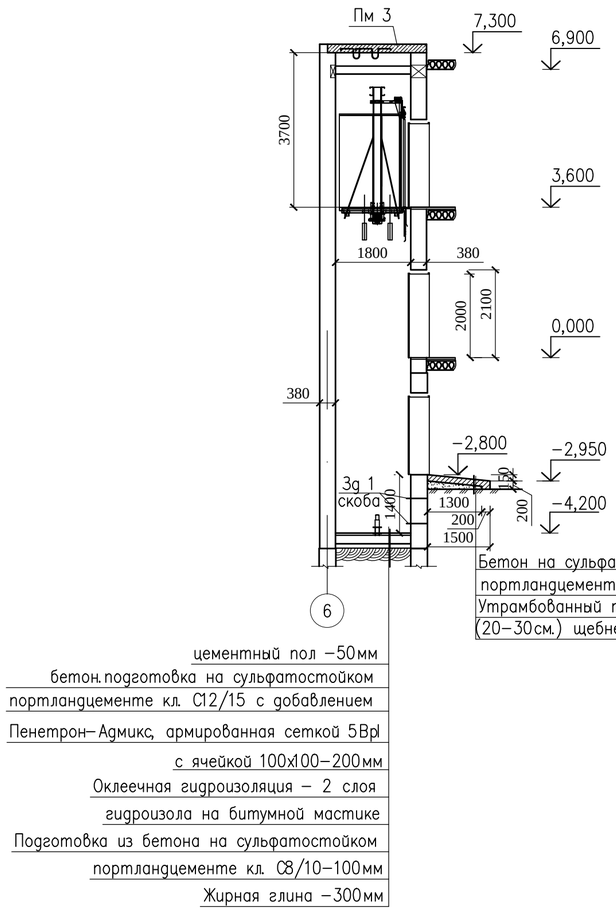

План шахты

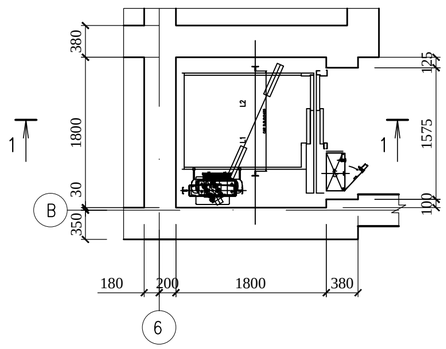

План машинного помещения

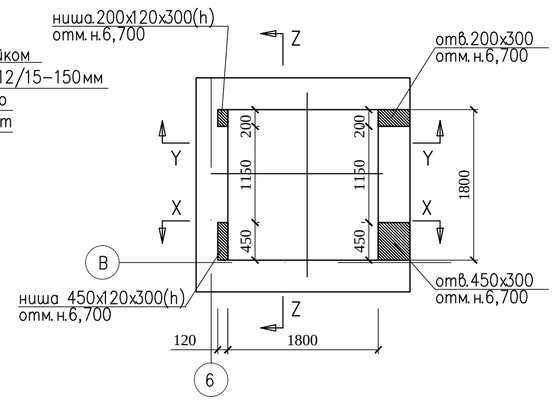

X–X

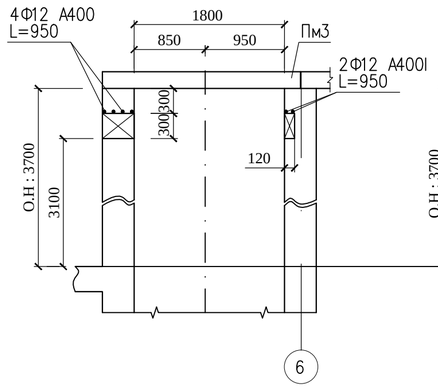

Z–Z

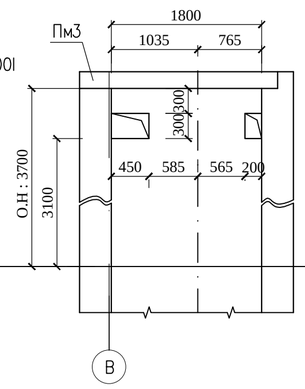

Y–Y

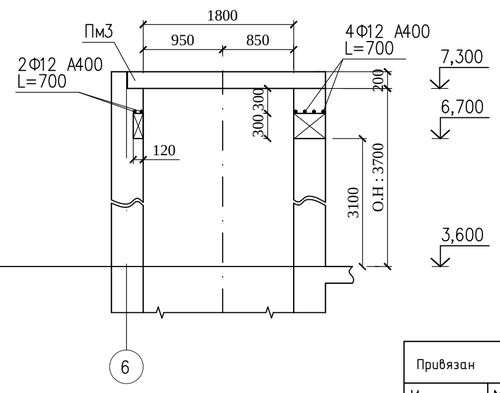

Марка, поз.	Обозначение	Наименование	Кол-во	Масса ед. кг	Примеч.
		Скоба Зд 1			
1	ГОСТ 34028–2016	Ф14 А240 L=1000	2	1,21	
	ГОСТ 34028–2016	Ф12 А400 L=700	6	0,63	
	то же	Ф12 А400 L=950	6	0,85	

1. Строительная часть лифтов выполнена по чертежам SE 001~2 фирмы SONGSAN.
2. Кладку стен шахты выполнять из силикатного кирпича СУР 150/25 ГОСТ 379–95 на растворе марки 50 с расшивкой швов. Внутреннюю поверхность шахты не штукатурить.
3. Перекрытие над шахтой осуществлять после транспортировки оборудования, размещаемого в шахте.
4. Заливку чистого пола в приямке производить после установки оборудования и прокладки труб электропроводки.
5. Расход бетона на сульфатостойком портландцементе кл. С12/15 на пандус –0,55м³.
6. Расход сетки для армирования днища приямка Ø5Вр1 с ячейкой 100х100 – 11,1кг.

Привязан	100-1-АС		
Исполнил.	Муратова		
Проверил.	Северина		
Н.контр.	Бычкова		01.21
Инв. №			

Изм.	Кол.уч.	Лист	N: Док.	Подпись	Дата
Нач. отд.		Елкеева			
Гл. спец.		Бычкова			
Вед. инж.		Проскура			

171–1–АС

Строительство реабилитационного центра для детей–инвалидов в г. Семей ВКО

Блок В.

Стадия	Лист	Листов
РП	52	

Лифт N3

ТОО ПИИ "Семстройпроект"

1 – 1

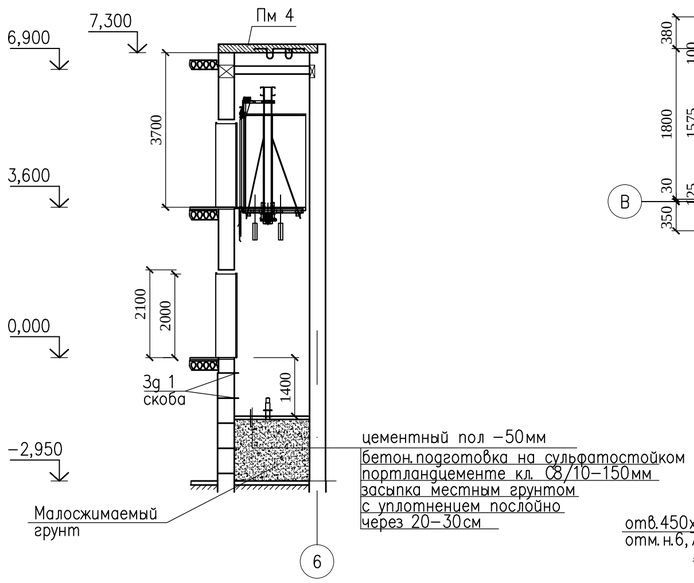

План шахты

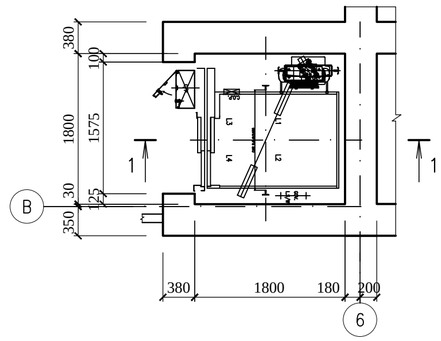

План машинного помещения

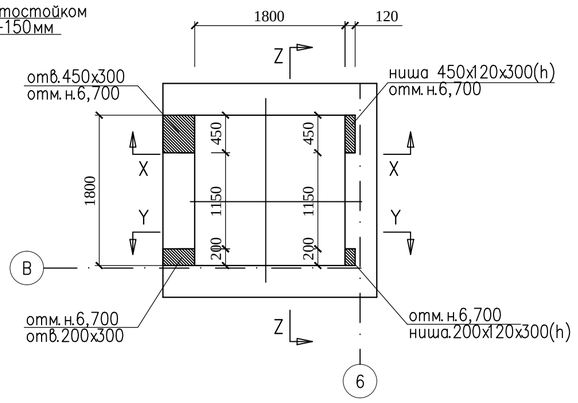

X–X

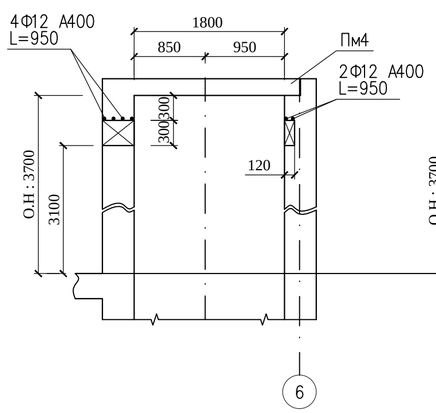

Z–Z

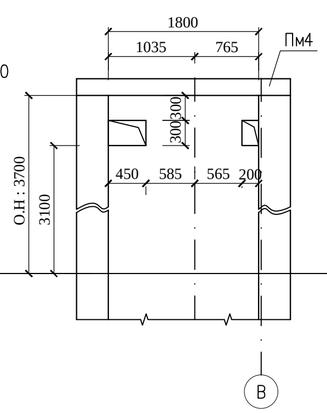

Y–Y

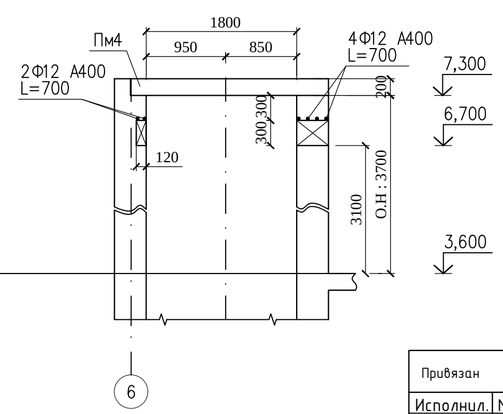

Марка, поз.	Обозначение	Наименование	Кол-во	Масса ед.кг	Примеч.
		Скоба Зд 1			
1	ГОСТ 34028–2016	Ф14 А240 L=1000	2	1,21	
	ГОСТ 34028–2016	Ф12 А400 L=700	6	0,63	
	то же	Ф12 А400 L=950	6	0,85	

1. Строительная часть лифтов выполнена по чертежам SE 001~2 фирмы SONGSAN.
2. Кладку стен шахты выполнять из силикатного кирпича СУР 150/25 ГОСТ 379–95 на растворе марки 50 с расшивкой швов. Внутреннюю поверхность шахты не штукатурить.
3. Заливку чистого пола в приямке производить после установки оборудования и прокладки труб электропроводки.

Привязан	100-1-АС		
Исполнил.	Муратова		
Проверил.	Северина		
Н.контр.	Бычкова		01.21
Инв. №			

Изм.	Кол.уч.	Лист	N: Док.	Подпись	Дата
Нач. отд.		Елкеева			
Гл. спец.		Бычкова			
Вед. инж.		Проскура			

171–1–АС

Строительство реабилитационного центра для детей–инвалидов в г.Семей ВКО

Блок В.

Стадия	Лист	Листов
РП	53	

Лифт N4

ТОО ПИИ "Семстройпроект"

Фрагмент плана венткамеры N2

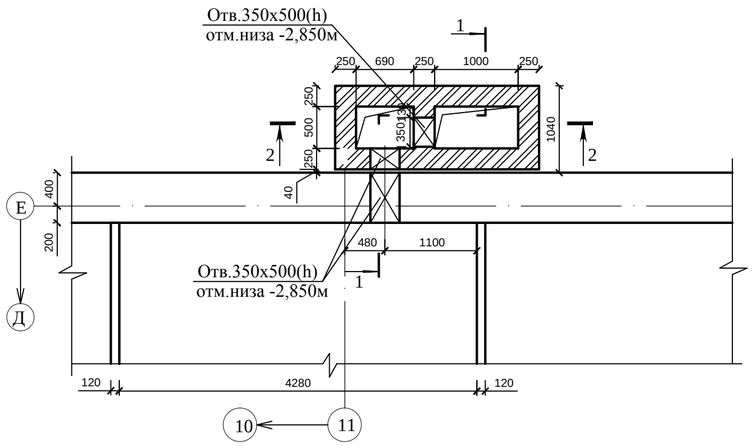

1 - 1

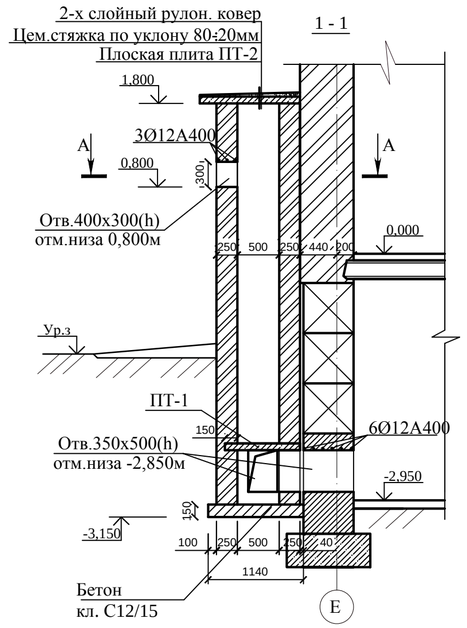

2 - 2

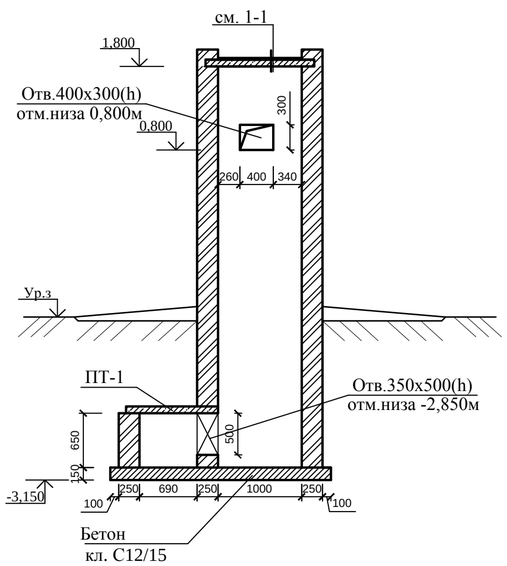

А - А

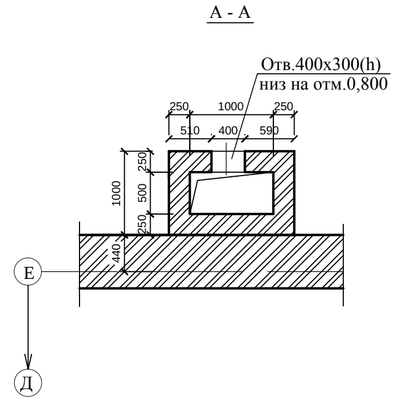

Фрагмент плана венткамеры N3

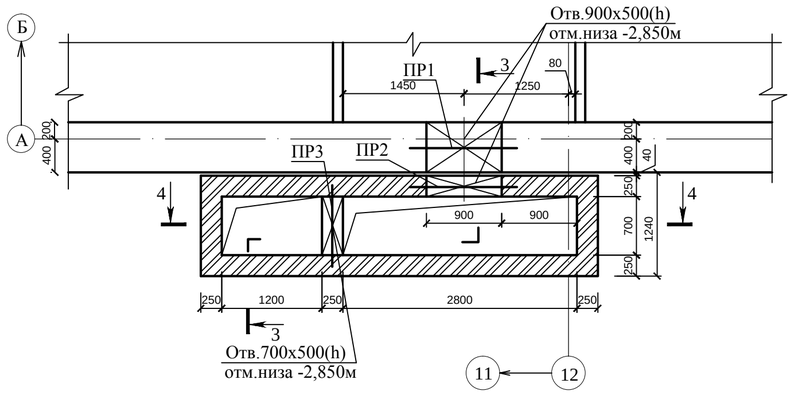

3 - 3

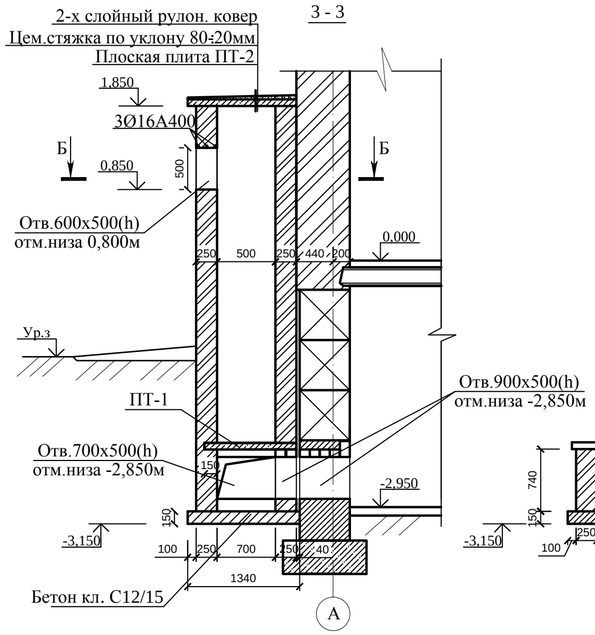

4 - 4

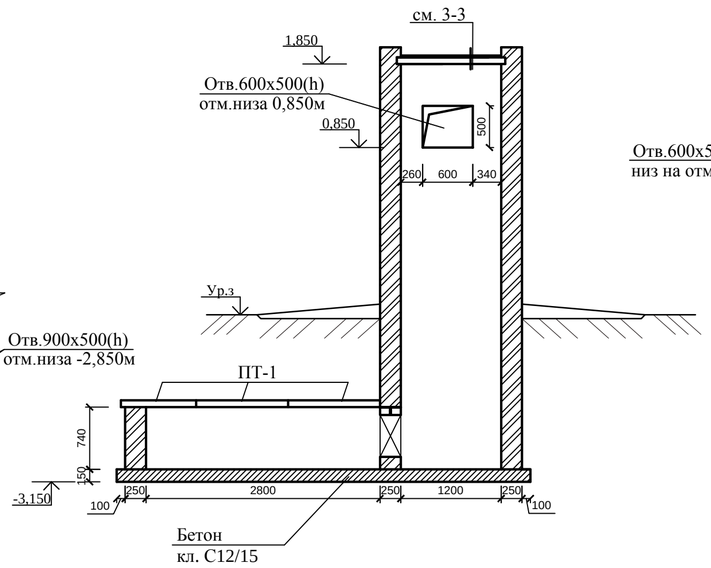

Б - Б

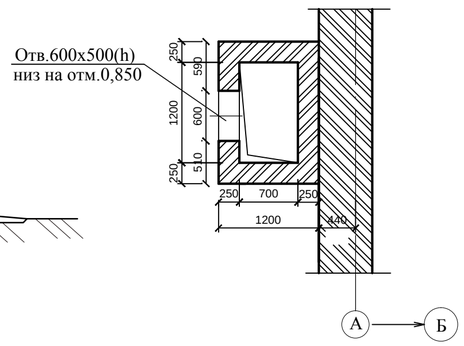

Ведомость перемычек

Марка, поз.	Эскиз
ПР1 шт.1	-2,350; 8ПБ13-1; 9ПБ13-37; 600
ПР2 шт.1	-2,350; 8ПБ13-1; 250
ПР3 шт.1	-2,350; 8ПБ10-1; 250

Спецификация

Марка поз.	Обозначение	Наименование	Кол. шт.	Масса ед., кг	Примеч.
1	2	3	4	5	6
		Венткамера N2			
Ø12А400		Ø12АIII ГОСТ34028 Lобщ.=7,8п.м		0,888	
ПТ-1	Серия 1.243.1-4	Плита плоская ж.б. ПТ8-11.9	1	198	
ПТ-2	то же	Плита плоская ж.б. ПТ8-13.13	1	338	
		Материалы :			
		Бетон кл.С12/15, м3			0,45
		Венткамера N3			
8ПБ10-1	серия 1.038.1-1 в.4	Перемычка 8ПБ10-1	2	28	
8ПБ13-1	то же	Перемычка 8ПБ13-1	6	35	
9ПБ13-37	"	Перемычка 9ПБ13-37	1	73	
ПТ-1	Серия 1.243.1-4	Плита плоская ж.б. ПТ8-11.9	3	198	
ПТ-2	то же	Плита плоская ж.б. ПТ8-13.13	1	338	
Ø16А400		Ø16А400 ГОСТ34028 Lобщ.=3,3п.м		1,58	
		Материалы :			
		Бетон кл.С12/15, м3			1,0

1. Кладку стен воздухозаборной шахты и перегородки выполнить из керамического кирпича КР-р-по 250х120х88/1,4НФ/100/2,0/50/ГОСТ 530-2012 на цементно-песчаном растворе М 50.
2. Над отверстиями 350х500(h) и 400х300(h) уложить арматуру Ø12А400 с шагом 100мм., с заведением концов арматуры на 250мм.
2. Над отверстием 600х500(h) уложить арматуру Ø16А400 с шагом 100мм., с заведением концов арматуры на 250мм.
3. Сварку производить электродами Э-42 по ГОСТ 9467-75* h=6мм.

Привязан	100-1-АС				
Исполнил.	Муратова				
Проверил.	Северина				
Н.контр.	Бычкова				01.21
Инв. №					

Изм.	Кол.уч.	Лист	№док.	Подп.	Дата

171-1-АС

Строительство реабилитационного центра на 150мест для детей-инвалидов в г. Семей ВКО

Нач.отд.	Елкеева	Блок В	Стадия: РП; Лист: 54; Листов:
Проверил	Бычкова		
Разработал	Муратова	Фрагменты планов венткамер N2, N3. Разрезы 1-1, 2-2, 3-3, 4-4.	ТОО ПИИ "Семстройпроект"

Крыльцо главного входа.

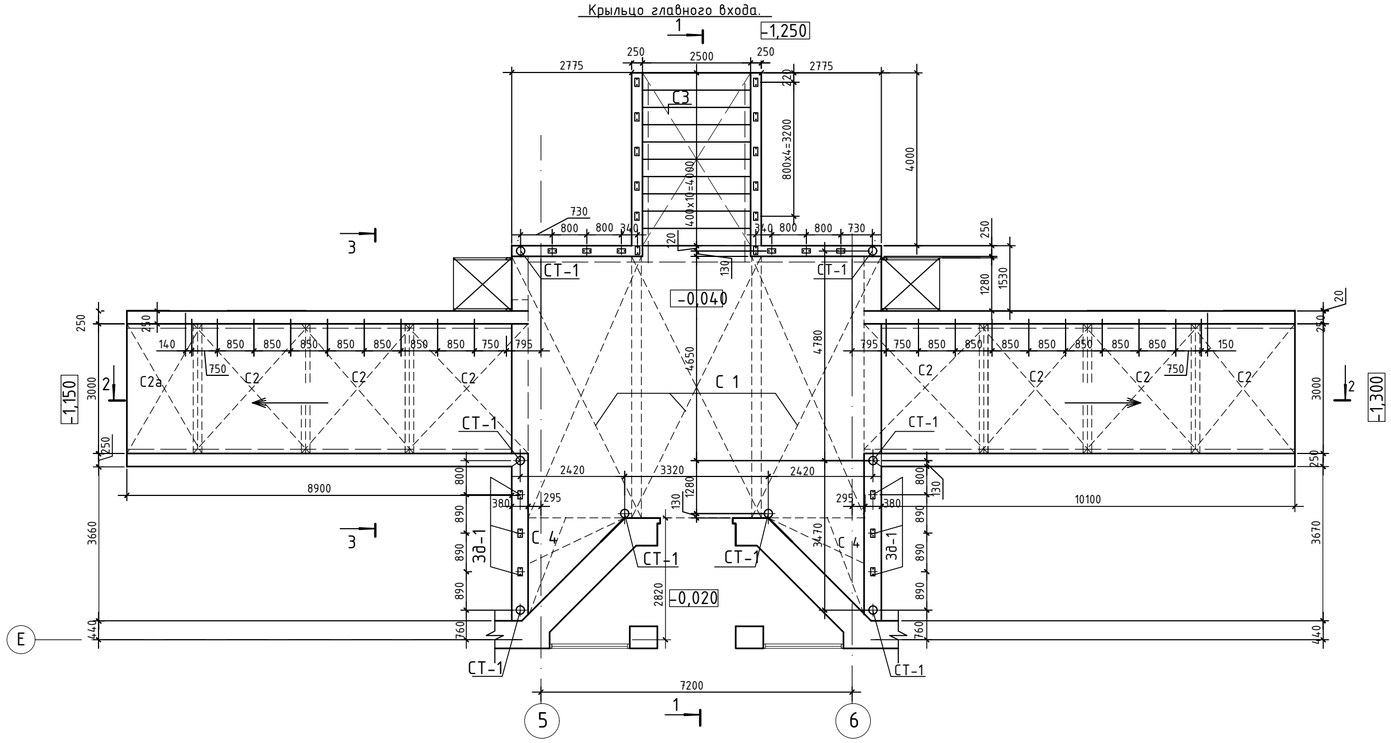

Марка поз.	Обозначение	Наименование	Кол.	Масса ед. кг.	Примеч.
С 1	ГОСТ 23279-85	5С-5Вр I-100 / 5Вр I-100 300х605	3	57,49	
С 3	"	5С-5Вр I-100 / 5Вр I-100 250х420	1	33,26	
С 2	"	5С-5Вр I-100 / 5Вр I-100 290х300	7	27,56	
С 2а	"	5С-5Вр I-100 / 5Вр I-100 180х300	1	17.11	
С 4		5С-5Вр I-100 / 5Вр I-100 240х240	2	18,24	
Зд 1	АС-56	Зд 1	24	1,19	
	ГОСТ 10704-91	Труба Дн 50х2 Lобщ.=45,92 м.п.		99,64	
	то же	Труба Дн 30х2 L=600	24	0,83	
		Материалы:			
		Бетон класса С20/25 F150, м3	5,1		
		Бетон класса С12/15 F75	20,86		
		Бетон класса С8/10 F75	2,6		монолитные заделки
1	ГОСТ 13579-2018	Блок фунд.ФБС 24.4.6-Т F150 W4	52	1300	
2	то же	то же ФБС 12.4.6-Т F150 W4	25	640	
3	"	" ФБС 9.4.6-Т F150 W4	19	470	
4	"	" ФБС 12.4.3-Т F150 W4	4	310	

2-2

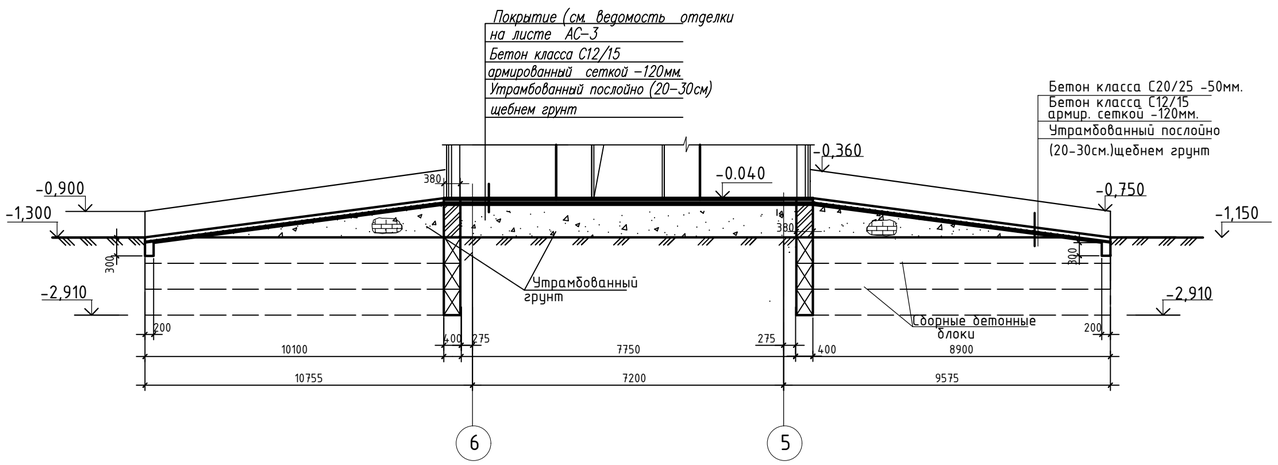

1. Кладку ограждающих конструкций крыльца и пандуса выполнить из керамического кирпича Кр-р по 250х120х88/ 1.4НФ/100/2,0/50/ГОСТ 530-2012 на цементно-песчаном растворе М-50
2. Горизонтальная гидроизоляция стен выполняется из слоя цементного раствора состава 1:2 толщиной 20мм.
3. Отделку боковых поверхностей пандусов и крыльца главного входа см. на листе АС-10
4. Поверхности кладки,соприкасающиеся с грунтом, обмазать горячим битумом за 2 раза
5. Данный лист смотреть совместно с листами АС-5;10; 56-58.
6. Стойку СТ1 см. на листе АС-56
7. Для подъемной платформы крепление анкерное к основанию и стенкам площадки крыльца.

						100-1-АС			
Изм.	Кол.уч.	Лист	Nдок.	Подп.	Дата	Строительство реабилитационного центра на 150мест для инвалидов в г.Семей ВКО			
Нач.отд.		Елкеева				Блок В	Стадия	Лист	Листов
Проверил		Бычкова					РП	55	
Разработал		Мухамеджанов				Крыльцо главного входа. План. Разрезы 2-2.	ТОО ПИИ "Семстройпроект"		
Норм.контр.		Бычкова							

Разрез 1-1

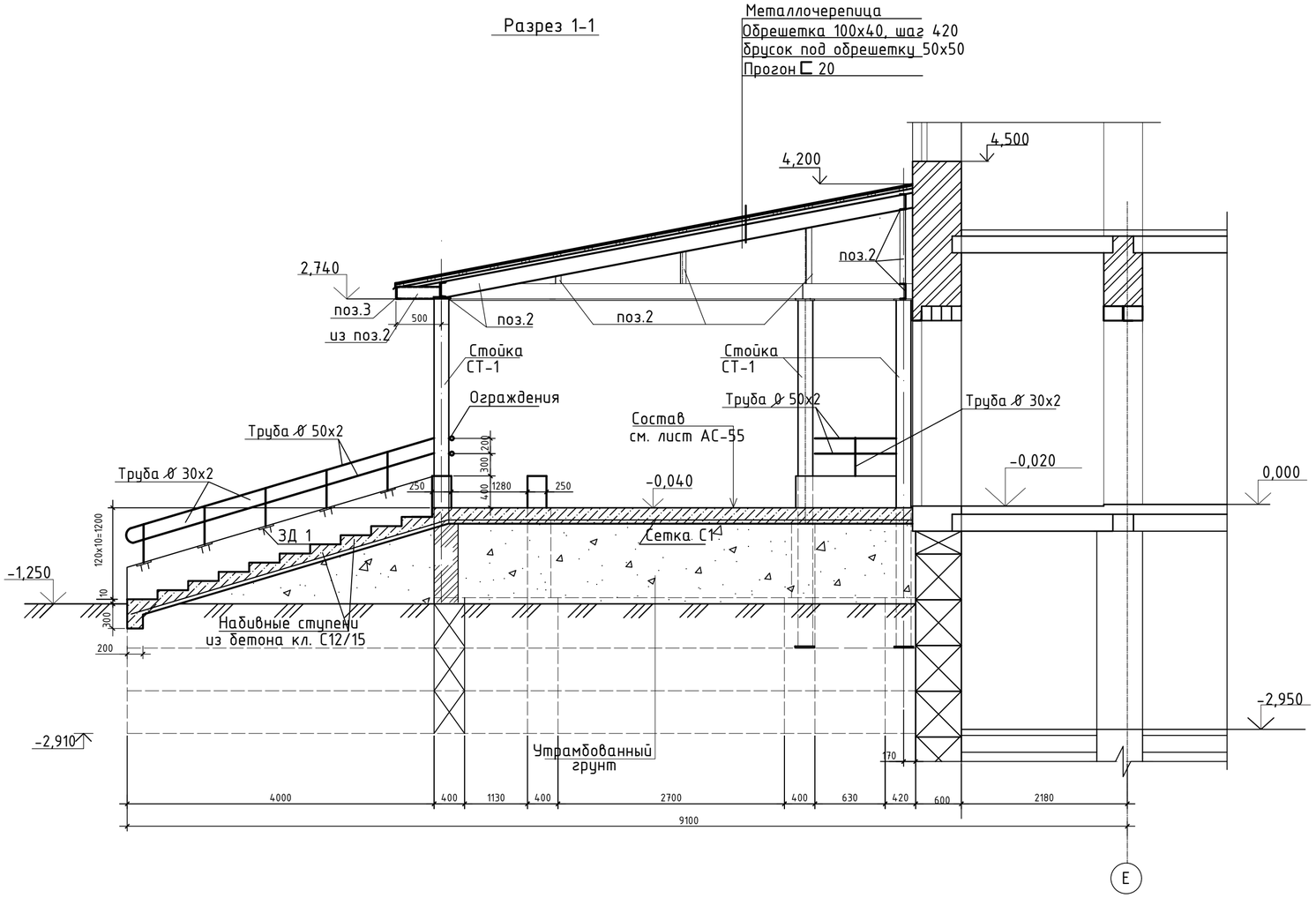

Стойка СТ 1

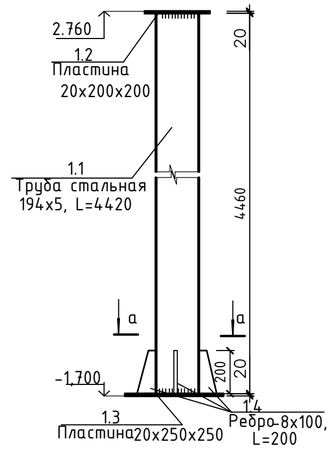

а-а

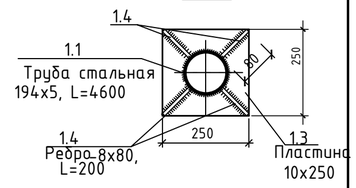

Спецификация элементов

Марка поз.	Обозначение	Наименование	Кол.	Масса ед. кг.	Примечания
		Стойка СТ 1		124,14	
1.1	ГОСТ 10704-91	Труба Ø 194х5 l=4420	1	103,0	
1.2	ГОСТ 103-76*	Пластина -20х200, L=200	1	6,28	
1.3	ГОСТ 103-76*	Пластина -20х250, L=250	1	9,82	
1.4	То же	Ребро -8х100, L=200	4	1,26	
		Закладной элемент ЗД 1		1,19	
1	ГОСТ 103-2006	Полоса -6х100 l=200	1	0.94	
2	ГОСТ 5781-82*	Арматура Ø 10 А II l=200	2	0,124	

Разрез 3-3

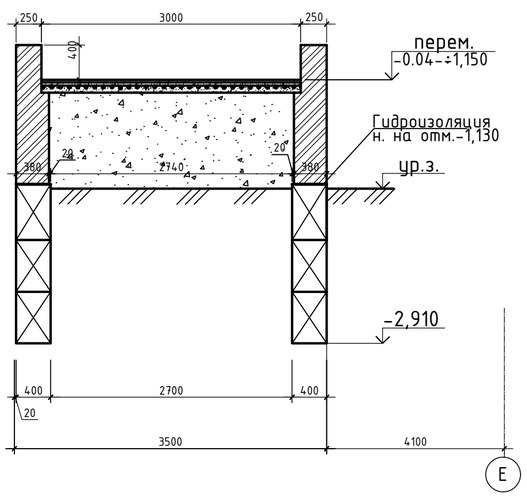

Деталь А

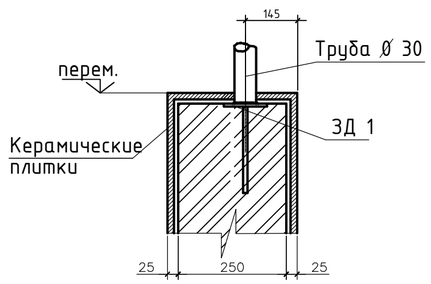

ЗД 1.

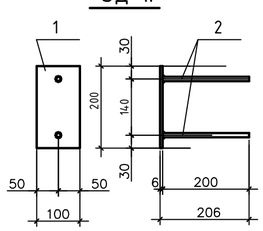

1. Данный лист смотреть совместно с листами АС-55;57;58.

Изм.	Кол.уч.	Лист	Nдок.	Подп.	Дата	100-1-АС		
						Строительство реабилитационного центра на 150мест для инвалидов в г.Семей ВКО		
Нач.отд.		Елкеева				Блок В	Стадия	Лист	Листов
Проверил		Бычкова					РП	56	
Разработал		Мухамеджанов				Крыльцо главного входа. Разрезы 3-3 Стойка СТ-1.	ТОО ПИИ "Семстройпроект"		
Норм.контр.		Бычкова							

План фундаментов

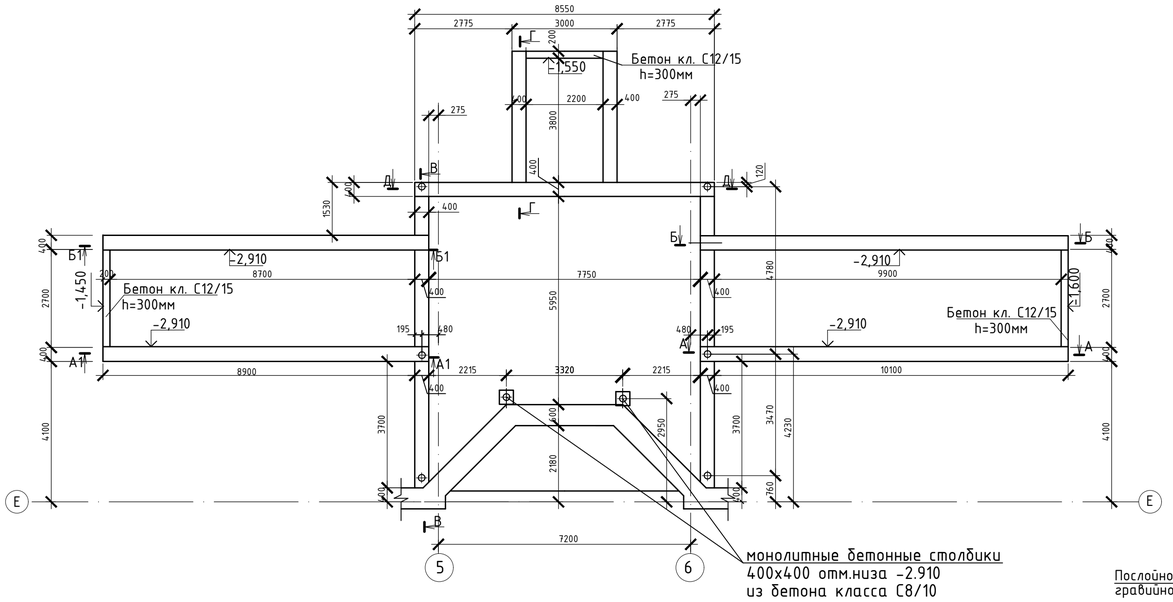

Развертка фундаментных блоков по Г-Г (2шт.)

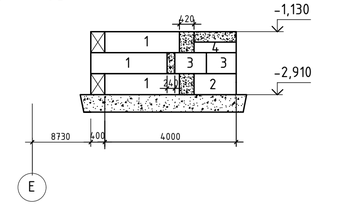

Развертка фундаментных блоков по Б-Б

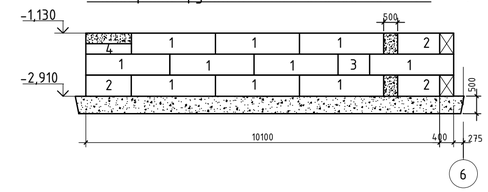

Развертка фундаментных блоков по А-А

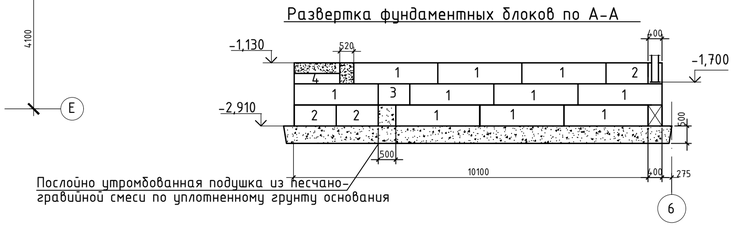

Послойно утромбованная подушка из песчано-гравийной смеси по уплотненному грунту основания

Развертка фундаментных блоков по Д-Д(1шт.)

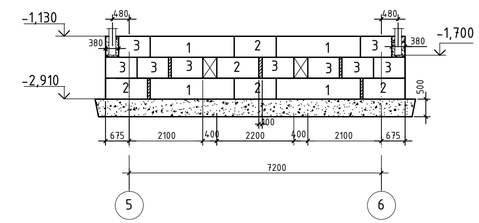

Развертка фундаментных блоков по В-В (2шт.)

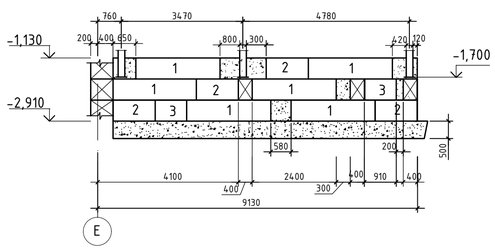

Развертка фундаментных блоков по А1-А1

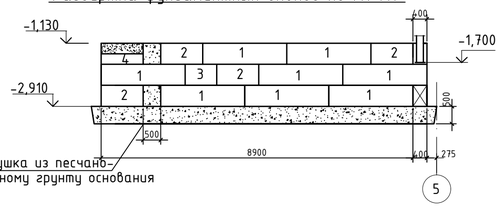

Послойно утромбованная подушка из песчано-гравийной смеси по уплотненному грунту основания

Развертка фундаментных блоков по Б1-Б1

1. Монтаж блоков вести на цементно-песчаном растворе М50, толщиной не более 20мм. Кладку фундаментных стен из блоков выполнять с перевязкой вертикальных швов в каждом ряду, а также во всех углах и пересечениях на глубину не менее 200мм.
2. Наружные повехности фундаментных блоков, соприкасающихся с грунтом, обмазать горячим битумом за 2 раза.
3. Монолитные участки в стенах фундаментов выполнить из бетона класса С8/10
4. Данный лист смотреть совместно с листами АС-55,56,58

						100-1-АС			
Изм.	Кол.уч.	Лист	Nдок.	Подп.	Дата	Строительство реабилитационного центра на 150мест для инвалидов в г.Семей ВКО			
Нач.отд.		Елкеева				Блок В	Стадия	Лист	Листов
Проверил		Бычкова					РП	57	
Разработал		Мухамеджанов				Крыльцо главного входа. План фундаментов. Развертки фундаментов	ТОО ПИИ "Семстройпроект"		
Норм.контр.		Бычкова							

План балочного перекрытия

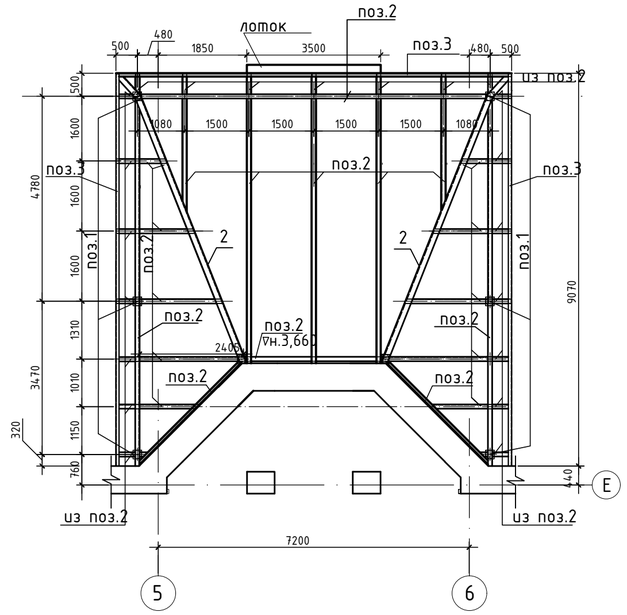

План покрытия

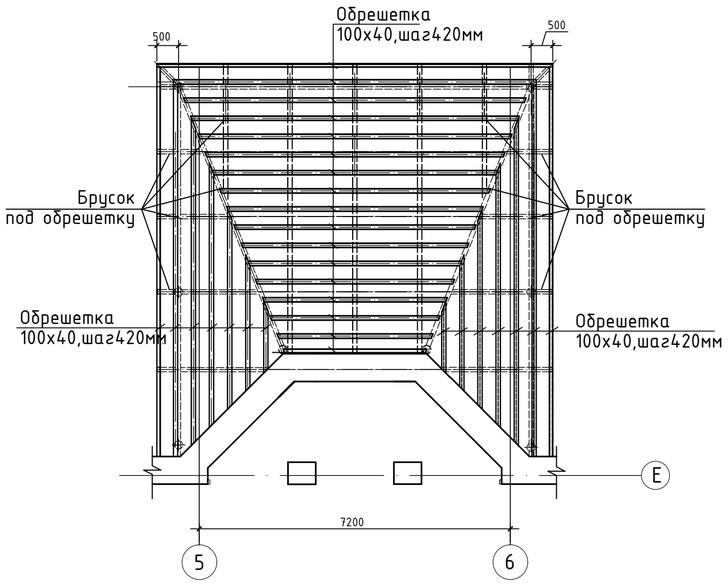

План кровли

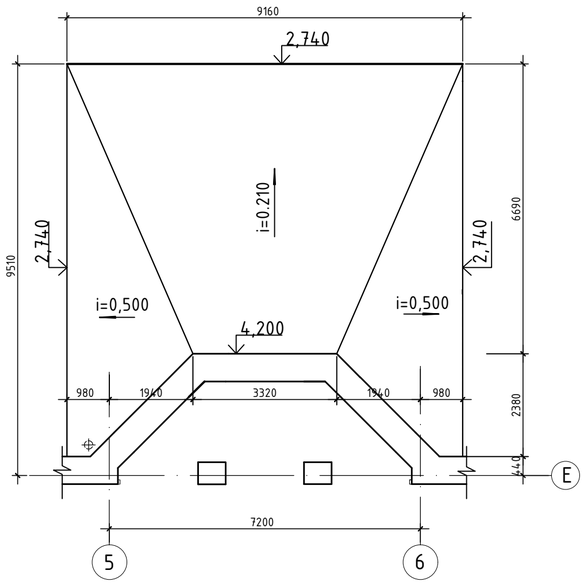

Спецификация элементов козырька входа

Марка	Обозначение	Наименование	Кол. шт.	Масса ед., кг	Примечан.
		Сборочные единицы			
1	АС-56	Стойка СТ 1	8	124,14	
2	ГОСТ 8240-97	Швеллер ⊏ 20, Lобщ.=191,3п.м.	-	3520,0	
3	То же	Швеллер ⊏ 16, Lобщ.=27,33п.м.	-	388,1	
		Лоток из листовой стали толщ.4мм S=3,5м2	1	109,9	
		Обрешетка 100х40 Lобщ.=186,4м.п	—		0,75 м3
		Брусок под обрешетку 50х50 L=67.5 п.м			0,17 м3
		Металлочерепица НС-42(ПП)			81,3м2
		ТУ640РК 39066682-ЗАО-01-2001 ь=0,8мм			
		Реечные панели с полимерным покрытием			70.0 м2

1. Кровля козырька входа -металлочерепица НС42(ПП), низ козырька подшивается металлическими реечными панелями с полимерным покрытием белого цвета.
2. Сварку производить электродами Э-42 по ГОСТ 9467-91* hшв.=6мм.
3. Стойку СТ1 см. на листе АС-56
4. Металлические конструкции окрасить эмалью ПФ115 по грунтовке лаком ГФ 021
5. Все деревянные элементы, подвергнуть обработке огнезащитной композицией "СПАРК"-древесина ТУ 647 РК-19770309ТОО-001-2000, и тщательно антисептировать водным раствором фтористого и кремнефтористого натрия.

						100-1-АС		
						Строительство реабилитационного центра на 150мест для инвалидов в г.Семей ВКО		
Изм.	Кол.уч.	Лист	Nдок.	Подп.	Дата			
Нач.отд.		Елкеева				Блок В	Стадия	Лист	Листов
Проверил		Бычкова					РП	58	
Разработал		Мухамеджанов				Козырек главного входа. План балочного перекрытия. План покрытия. План кровли.	ТОО ПИИ "Семстройпроект"		
Норм.контр.		Бычкова							

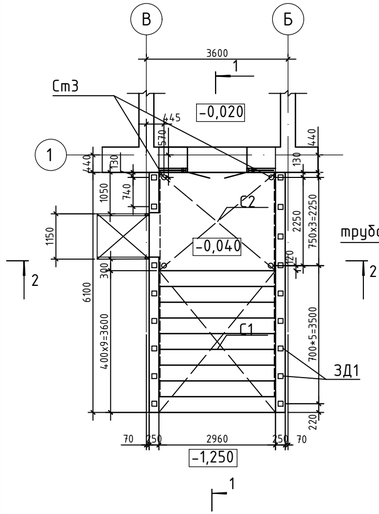

1-1

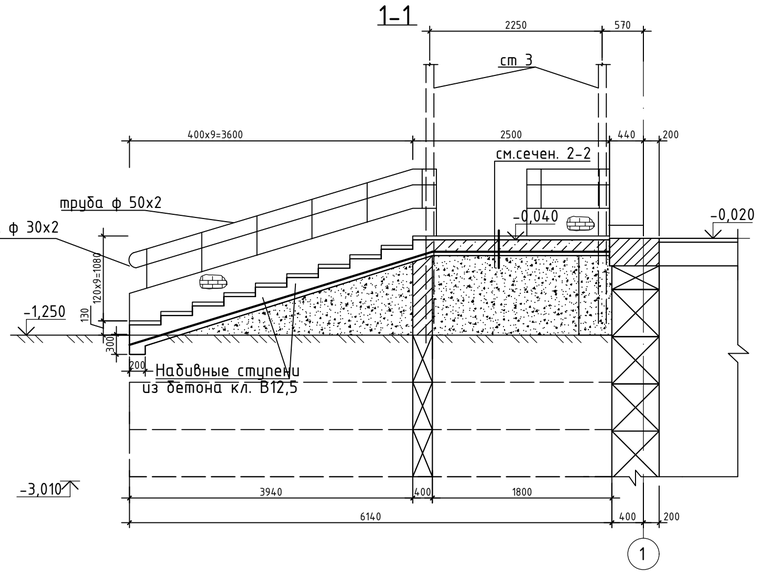

Развертка по а-а (2 шт.)

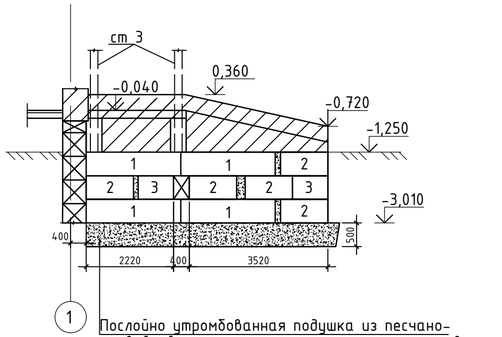

Послойно утрамбованная подушка из песчано-гравийной смеси по уплотненному грунту основания

Марка поз.	Обозначение	Наименование	Кол.	Масса ед. кг.	Примеч.
1	ГОСТ 13579-2018	Блоки бетонные ФБС 24.4.6т	9	1300	На сульфато стойком портланд цементе F150 W4
2	то же	то же ФБС 12.4.6-Т	8	640	
3	"	" ФБС 9.4.6-Т	2	470	
С-1	ГОСТ-8478-81*	Сетка 4С 5Вр I-100 5Вр I-100 365x296	1	33.76	
С-2	то же	Сетка 4С 5Вр I-100 5Вр I-100 250x296	1	23.42	
ЗД-1	Лист АС-61	Закладной элемент ЗД-1	17	1.19	
		Труба Дн 50x2 L=53.3 п.м		115,66	
		Труба Дн 30x2 L=600	17	0.83	
		Материалы:			
		Бетон класса С12/15 F150 На сульфато стойком портланд цементе			7,00 $м^3$
		Бетон класса С8/10 на монолитные заделки			1.08 $м^3$
Ст3		Стойка СТ3	4	120.86	
1.1	ГОСТ 10704-91	Труба ⌀ 194x5 l=4280	1	99,72	
1.2	ГОСТ 103-76*	Пластина -20x200, L=200	1	6,28	
1.3	ГОСТ 103-76*	Пластина -20x250, L=250	1	9,82	
1.4	То же	Ребро -8x100, L=200	4	1,26	

Развертка по б-б

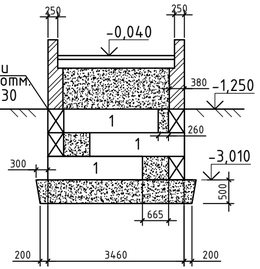

План фундаментов

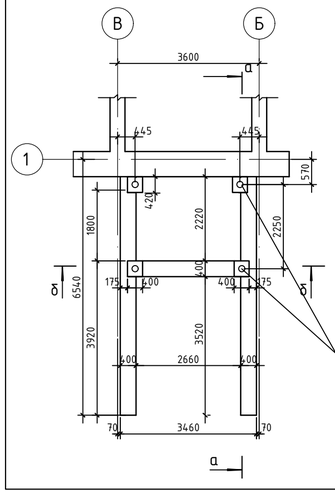

Столбики под стойки из бетона класса С8/10 сеч. 400x400 мм

2-2

Отделка смотри АС-10
Бетон класса С12/15 армирован. сеткой -150 мм
Утрамбованный грунт

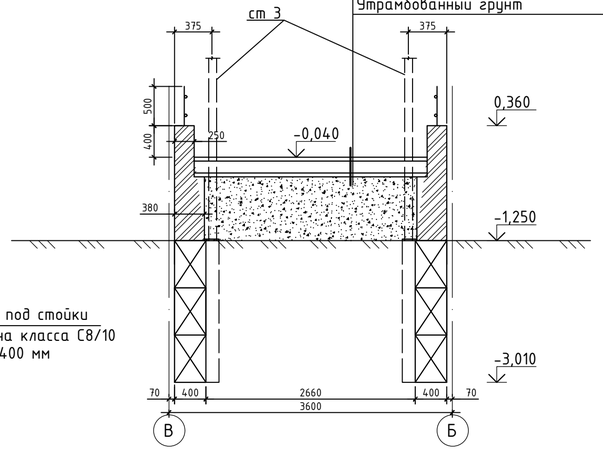

Стойка СТ 3

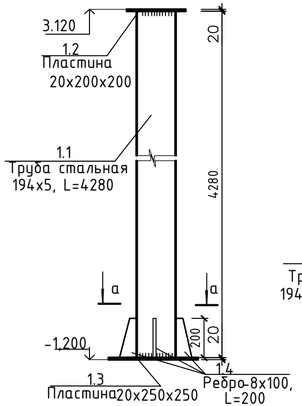

а-а

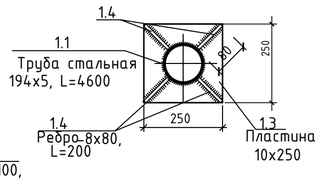

1. Общие примечания смотри лист АС-62.

Изм.	Кол.	Лист	Nдок.	Подп.	Дата	100-1-АС			
						Строительство реабилитационного центра на 150 мест для инвалидов в г.Семей ВКО, Корректировка			
Нач.отд.		Елкеева				Блок В	Стадия	Лист	Листов
Проверил		Бычкова					РП	59	
Разработал		Мухамеджанов				Крыльцо №1 Разрезы. План фундаментов. Развертки.	ТОО ПИИ "Семстройпроект"		
Норм.контр.		Бычкова							

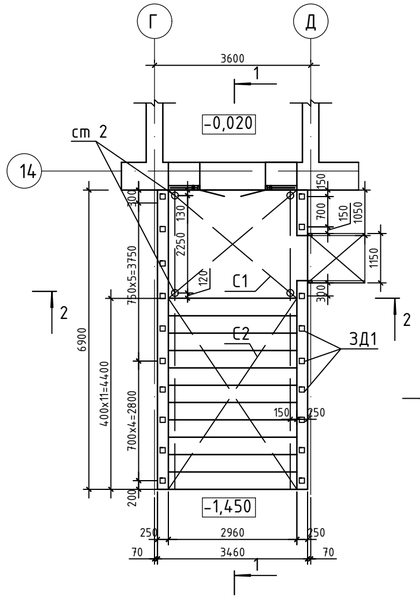

2-2

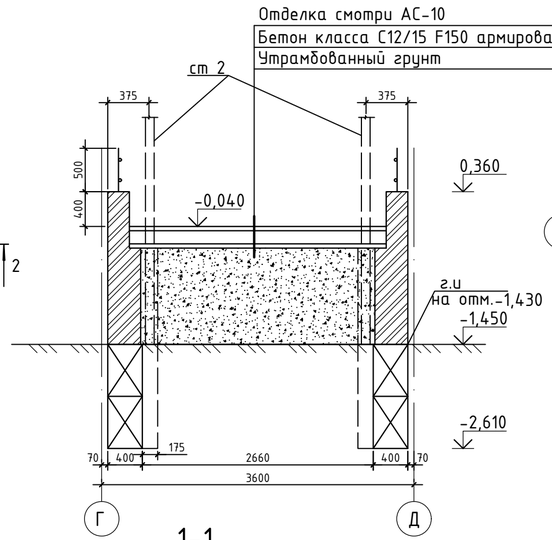

План фундаментов

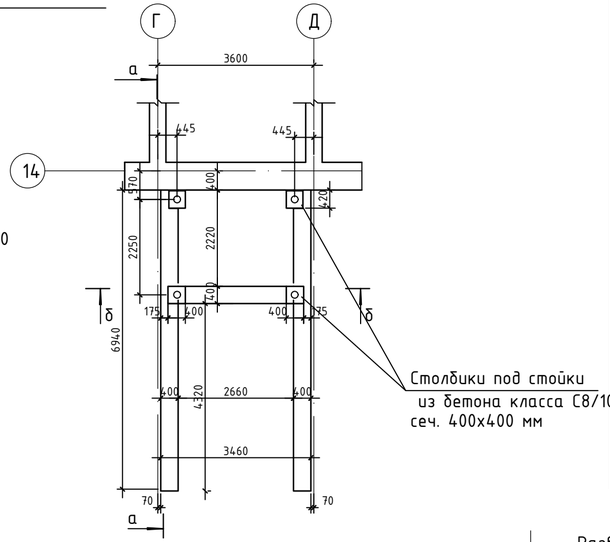

Марка поз.	Обозначение	Наименование	Кол.	Масса ед. кг.	Примеч.
1	ГОСТ 13579-2018	Блоки бетонные ФБС 24.4.6т	8	1300	На сульфато стойком портланд цементе F150 W4
2	то же	то же ФБС 12.4.6-Т	4	640	
3	"	" ФБС 9.4.6-Т	9	470	
С-1	ГОСТ-8478-81*	Сетка 4С 5Вр I-100 / 5Вр I-100 250x296	1	45.47	
С-2	то же	Сетка 4С 5Вр I-100 / 5Вр I-100 450x296	1	41.80	
ЗД-1	Лист АС-56	Закладной элемент ЗД-1	19	1.19	
		Труба Дн 50x2 L=56.98 п.м		123,64	
		Труба Дн 30x2 L=600	19	0.83	
		Материалы:			
		Бетон класса С12/15 F150 На сульфато стойком портланд цементе			5,93 $м^3$
		Бетон класса С8/10 на монолитные заделки			0,13 $м^3$
Ст2		Стойка СТ2	4	125.52	
1.1	ГОСТ 10704-91	Труба ⌀ 194x5 l=4480	1	104,38	
1.2	ГОСТ 103-76*	Пластина -20x200, L=200	1	6,28	
1.3	ГОСТ 103-76*	Пластина -20x250, L=250	1	9,82	
1.4	То же	Ребро -8x100, L=200	4	1,26	

1-1

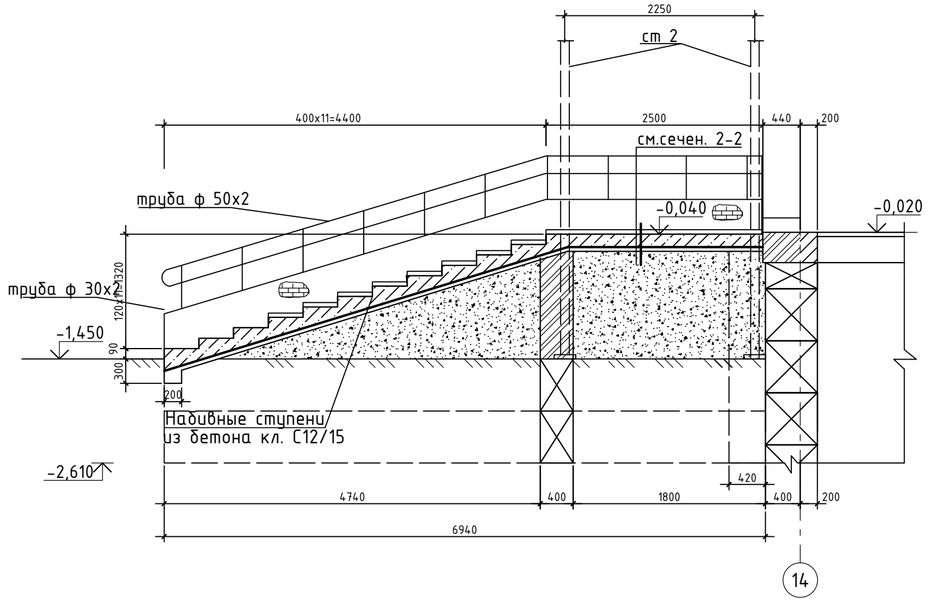

Стойка СТ 2

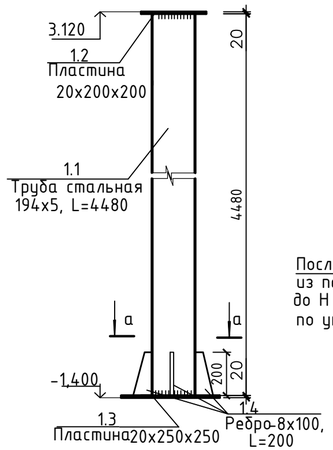

Развертка по а-а (2 шт.)

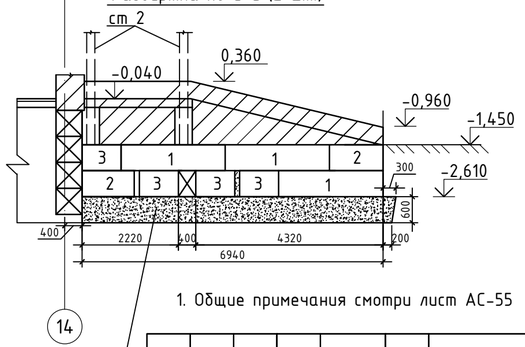

Послойно утромбованная подушка
из песчано-гравийной смеси
до Н ск ⩾1,65 т/м³
по уплотненному грунту основания

1. Общие примечания смотри лист АС-55

Развертка по б-б

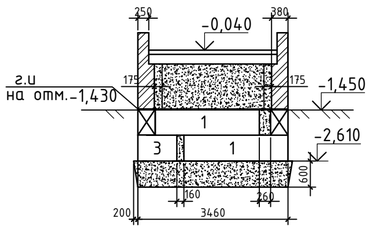

Изм.	Кол.	Лист	Nдок.	Подп.	Дата	100-1-АС		
						Строительство реабилитационного центра на 150 мест для инвалидов в г.Семей ВКО, Корректировка		
Нач.отд.	Елкеева					Блок В	Стадия	Лист	Листов
Проверил	Бычкова						РП	60	
Разработал	Мухамеджанов					Крыльцо №2 Разрезы. План фундаментов. Развертки.	ТОО ПИИ "Семстройпроект"		
Норм.контр.	Бычкова								

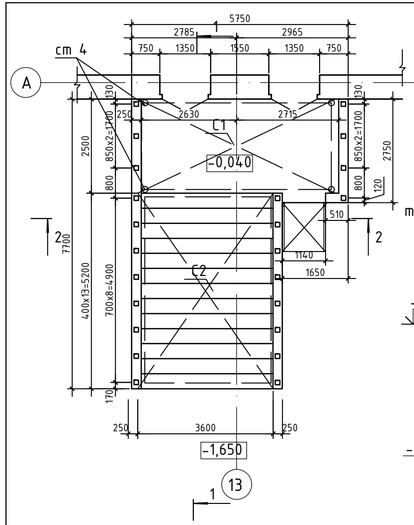

1-1

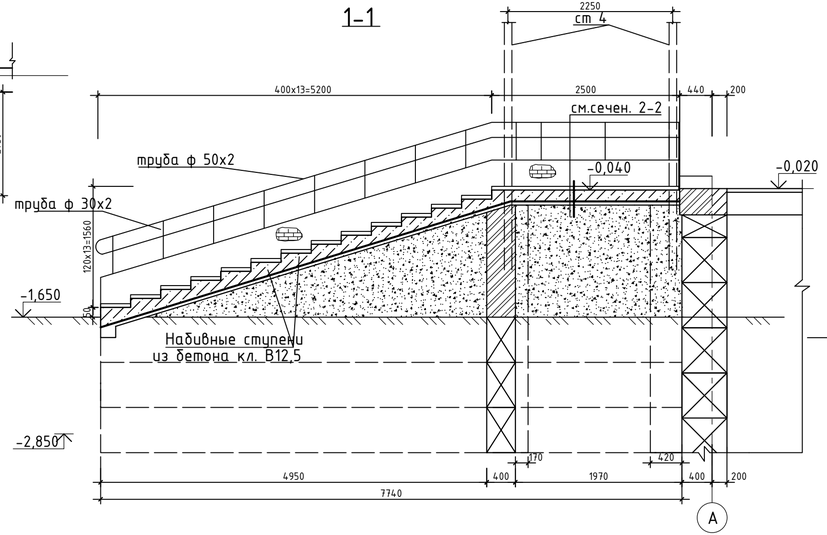

2-2

Отделка смотри АС-10
Бетон класса С12/15 F150 армирован. сеткой -150 мм
Утрамбованный грунт

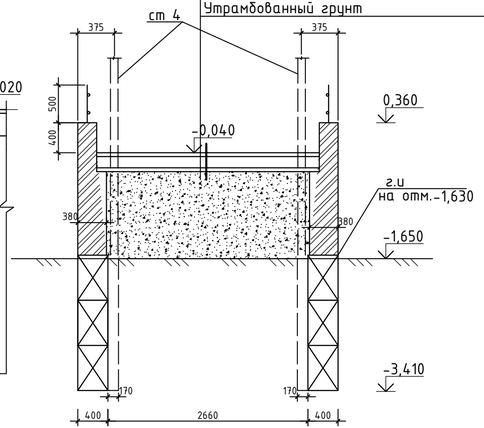

Марка поз.	Обозначение	Наименование	Кол.	Масса ед. кг.	Примеч.
1	ГОСТ 13579-2018	Блоки бетонные ФБС 24.4.6т	19	1300	На сульфато стойком портланд цементе F150 W4
2	то же	то же ФБС 12.4.6-Т	3	640	
3	"	" ФБС 9.4.6-Т	11	470	
С-1	ГОСТ-8478-81*	Сетка 4С $\frac{5Вр\ I-100}{5Вр\ I-100}$ 525х250	1	41.46	
С-2	то же	Сетка 4С $\frac{5Вр\ I-100}{5Вр\ I-100}$ 530х360	1	60.19	
ЗД-1	Лист АС-61	Закладной элемент ЗД-1	23	1.19	
		Труба Дн 50х2 L=63.36 п.м		150.16	
		Труба Дн 30х2 L=600	23	0.83	
		Материалы:			
		Бетон класса С12/15 F150 На сульфато стойком портланд цементе F150			6,73м^3
		Бетон класса С8/10 на монолитные заделки			0,33м^3
Ст4		Стойка СТ4	4	130.41	
1.1	ГОСТ 10704-91	Труба ⌀ 194х5 l=4730	1	109,27	
1.2	ГОСТ 103-76*	Пластина -20х200, L=200	1	6,28	
1.3	ГОСТ 103-76*	Пластина -20х250, L=250	1	9,82	
1.4	То же	Ребро -8х100, L=200	4	1,26	

План фундаментов

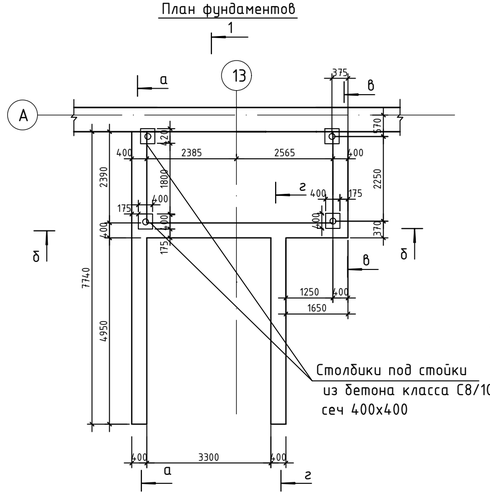

Развертка по а-а

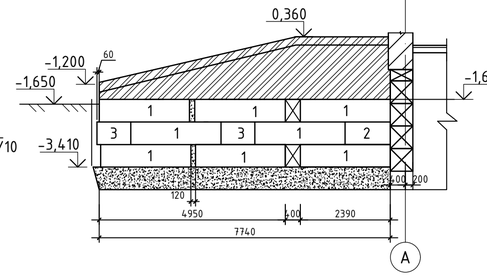

Развертка по г-г

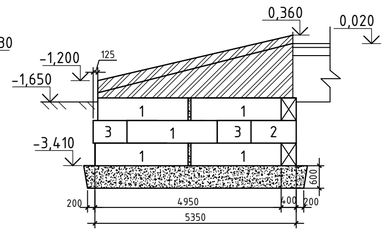

Стойка СТ 5

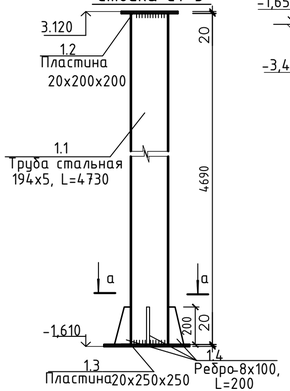

Развертка по б-б

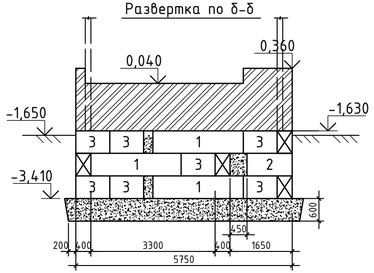

Развертка по в-в

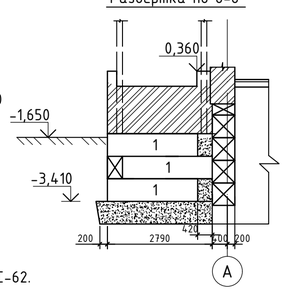

1. Общие примечания смотри лист АС-62.

Изм.	Кол.	Лист	Nдок.	Подп.	Дата	100-1-АС			
						Строительство реабилитационного центра на 150 мест для инвалидов в г.Семей ВКО, Корректировка			
Нач.отд.		Елкеева				Блок В	Стадия	Лист	Листов
Проверил		Бычкова					РП	61	
Разработал		Мухамеджанов				Крыльцо №3 Разрезы. План фундаментов. Развертки.	ТОО ПИИ "Семстройпроект"		
Норм.контр.		Бычкова							

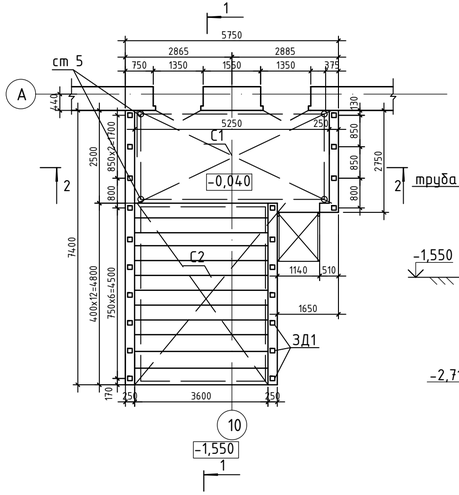

План фундаментов

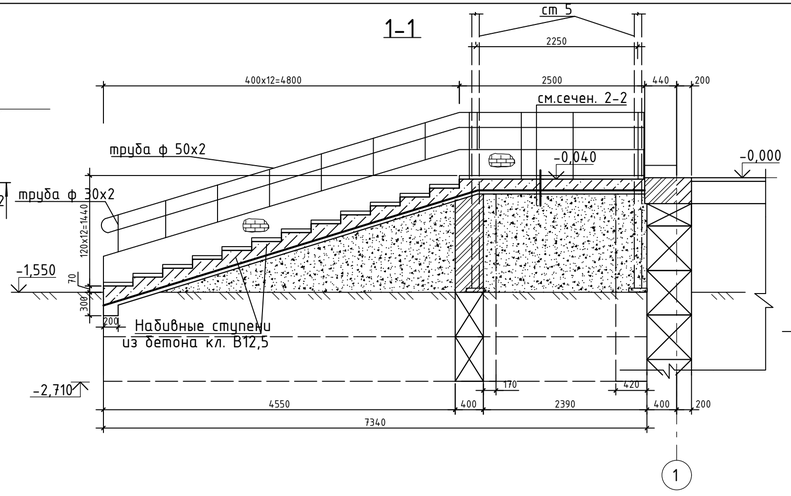

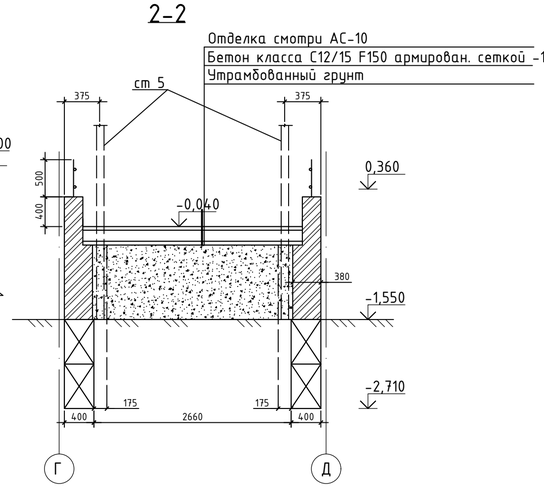

Марка поз.	Обозначение	Наименование	Кол.	Масса ед. кг.	Примеч.
1	ГОСТ 13579-2018	Блоки бетонные ФБС 24.4.6т	10	1300	На сульфато стойком портланд цементе F150 W4
2	то же	то же ФБС 12.4.6-Т	3	640	
3	"	" ФБС 9.4.6-Т	12	470	
С-1	ГОСТ-8478-81*	Сетка 4С $\frac{5Вр\ I-100}{5Вр\ I-100}$ 250х525	1	41.46	
С-2	то же	Сетка 4С $\frac{5Вр\ I-100}{5Вр\ I-100}$ 490х360	1	55.69	
ЗД-1	Лист АС-61	Закладной элемент ЗД-1	23	1.19	
		Труба Дн 50х2 L=60 п.м		142.2	
		Труба Дн 30х2 L=600	23	0.83	
		Материалы:			
		Бетон класса С12/15 F150 На сульфато стойком портланд цементе			$7,12м^3$
		Бетон класса С8/10 на монолитные заделки			$0,55м^3$
Ст5		Стойка СТ5	4	128.08	
1.1	ГОСТ 10704-91	Труба ⌀ 194х5 l=4590	1	106,94	
1.2	ГОСТ 103-76*	Пластина -20х200, L=200	1	6,28	
1.3	ГОСТ 103-76*	Пластина -20х250, L=250	1	9,82	
1.4	То же	Ребро -8х100, L=200	4	1,26	

Развертка по а-а

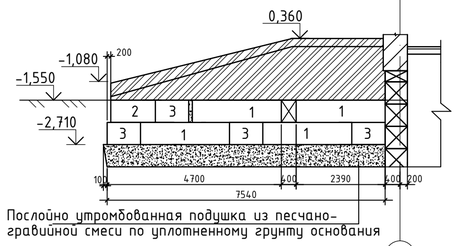

Развертка по б-б

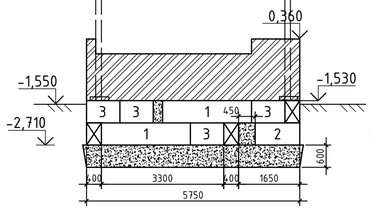

Развертка по в-в

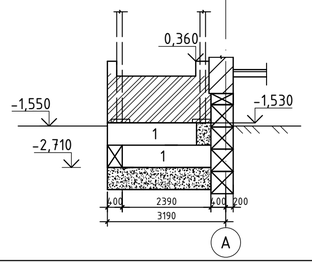

Развертка по г-г

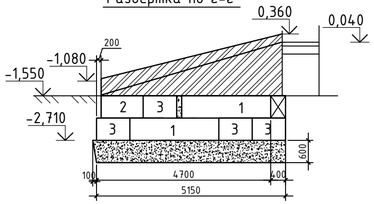

Стойка СТ 5

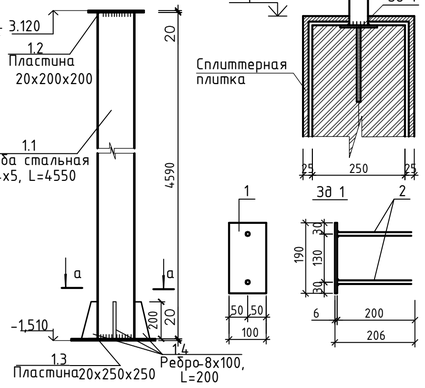

1.Кладку ограждающих конструкций крыльца и пандуса выполнить из керамического кирпича Кр-р по 250х120х88/1.4 Нф/100/2,0/50/ ГОСТ 530-2012, на цементно-песчаном р-ре М 50.
2.Горизонтальная гидроизоляция стен выполняется из слоя цементного раствора состава 1:2 толщиной 20 мм, на отметке -1.530 м.
3. Кладку бетонных блоков выполнить на цементно-песчаном растворе М-50.
4.Монолитные участки в стенах фундаментов выполнить из бетона класса С8/10.
5.Поверхности кладки, соприкасающиеся с грунтом, обмазать горячим битумом за 2 раза.
6. В основании ф-тов выполнить утрамбованную послойно песчано-гравийную смесь до $H_{tк} \geqslant 1,65$ $т/м^3$
7. Для подъемной платформы крепление анкерное к основанию и стенкам площадки крыльца.

Изм.	Кол.	Лист	Nдок.	Подп.	Дата	100-1-АС			
						Строительство реабилитационного центра на 150 мест для инвалидов в г.Семей ВКО, Корректировка			
Нач.отд.		Елкеева				Блок В	Стадия	Лист	Листов
Проверил		Бычкова					РП	62	
Разработа/		Мухамеджанов				Крыльцо №4 Разрезы. План фундаментов. Развертки.	ТОО ПИИ "Семстройпроект"		
Норм.контр.		Бычкова							

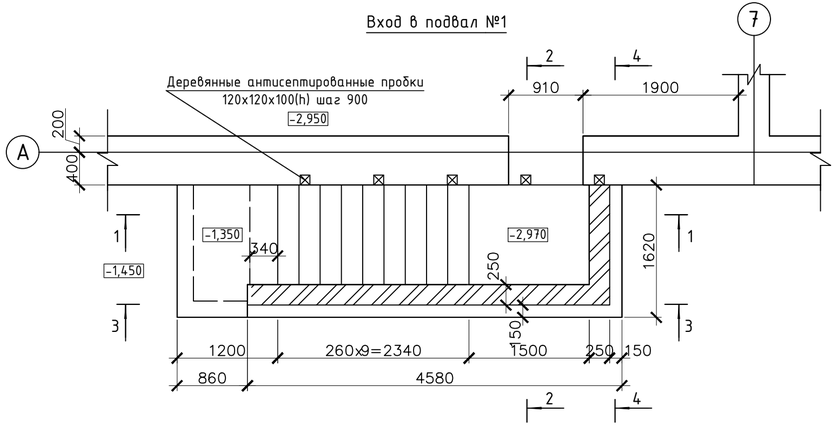

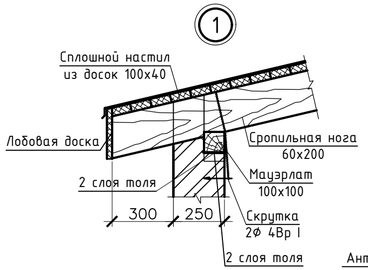

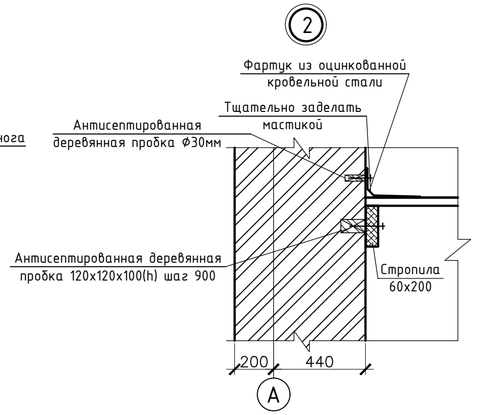

Спецификация элементов

Марка поз.	Обозначение	Наименование	Кол.	Масса, ед.кг.	Примеч.
		Вход в подвал			
		Бетонные блоки стен подвала			
1	ГОСТ 13579-2018	ФБС 24.4.6-Т	2	1300	F150, на сульфато-стойком портланд-цементе
2	то же	ФБС 12.4.6-Т	10	640	
3	"	ФБС 9.4.6-Т	6	470	
С 1	ГОСТ 8478-81	С $\frac{5Вр\ I\text{-}100}{5Вр\ I\text{-}100}$ 410x120	1	15,8	
ЛС 1	ГОСТ 8717-2016	Ступени бетонные ЛС12.17-Б	10	128	
		Стропила 60x200, L=4850мм	2		0,116м³
		Мауэрлат 100x100, L=1450мм	1		0,015м³
		Лобовая доска 150x25, L=1600мм	2		0,012м³
		Спл. настил из досок 100x40, S=7,8м²			0,3м³
	ГОСТ 14918-80*	Листовая кров. сталь δ=0,7мм, S=8,8м²		49,28	
		Бетон кл. С12/15, F150 на сульфатост. портландцементе			1,98м³

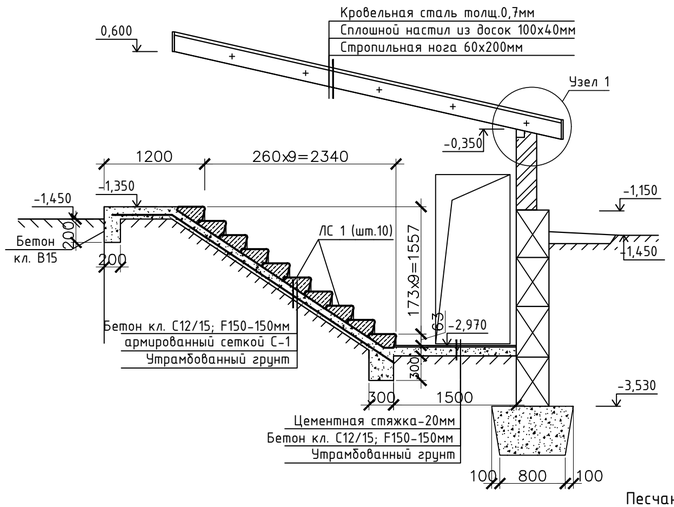

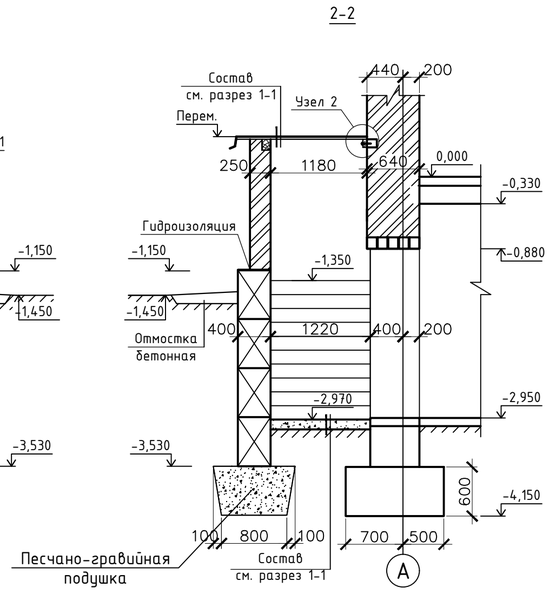

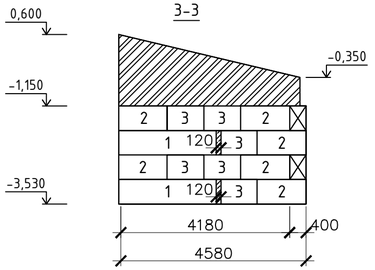

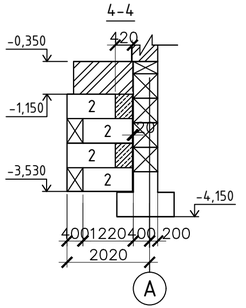

1. Кирпичные стенки входа выполнить из керамического кирпича Кр-р по 250x120x88/1,4НФ/100/2,0/50 ГОСТ 530-2012 на цементно-песчаном растворе М-50.
2. В основании фундаментов в техподполья предусмотреть подушку из песчано-гравийной смеси толщиной 600мм, с послойным уплотнением до объёмного веса скелета грунта 1,6гс/см³.
3. Кладку бетонных блоков выполнять на цементно-песчаном растворе М-50.
4. Горизонтальная гидроизоляция (г.и.)-из слоя цементного раствора состава 1/2 толщиной 20мм.
5. Боковые поверхности кладки, соприкасающиеся с грунтом, обмазать горячим битумом за 2 раза.
6. Расход бетона кл. С8/10 на монолитные заделки в фундаментах -0,26м³.
7. Все деревянные элементы, соприкасающиеся с кладкой осмолить и изолировать от кладки слоем толя.
8. Данный лист см. совместно с л.АС-7

Изм.	Кол.	Лист	№док.	Подпись	Дата	171-1-АС			
						Строительство реабилитационного центра на 150 мест для детей-инвалидов в г.Семей, ВКО			
Нач.отд.		Елкеева				Блок В	Стадия	Лист	Листов
Проверил		Бычкова					РП	64	
Выполнил		Чемерёв				Вход в подвал в осях 6-7. Разрезы 1-1, 2-2, 3-3, 4-4. Узлы 1,2. Спецификация.	ТОО ПИИ "Семстройпроект"		
Н.контр.		Бычкова							

Вход в подвал №2

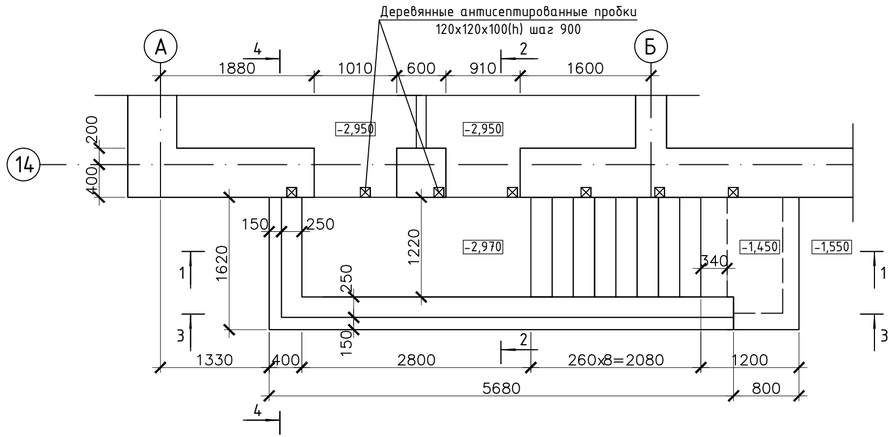

3-3

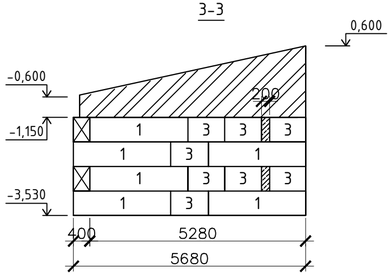

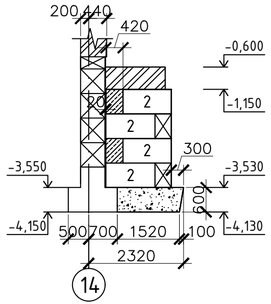

Спецификация элементов

Марка поз.	Обозначение	Наименование	Кол.	Масса, ед.кг.	Примеч.
		Вход в подвал			
		Бетонные блоки стен подвала			
1	ГОСТ 13579-2018	ФБС 24.4.6-Т	6	1300	F150, на сульфато-стойком портланд-цементе
2	то же	ФБС 12.4.6-Т	4	640	
3	"	ФБС 9.4.6-Т	8	470	
С 1	ГОСТ 8478-81	$С\frac{5Вр\,I\text{-}100}{5Вр\,I\text{-}100}$ 375x120	1	14,0	
ЛС 1	ГОСТ 8717-2016	Ступени бетонные ЛС12.17-Б	9	128	
		Стропила 60x200, L=5975	2		0,143м^3
		Мауэрлат 100x100, L=1450	1		0,015м^3
		Лобовая доска 150x25, L=1600	2		0,012м^3
		Спл. настил из досок 100x40, S=9,6м^2			0,038м^3
	ГОСТ 14918-80*	Листовая кров. сталь δ=0,7мм, S=10,8м^2		60,48	
		Бетон кл. С12/15, F150 на сульфатост. портландцементе			2,13м^3

1-1

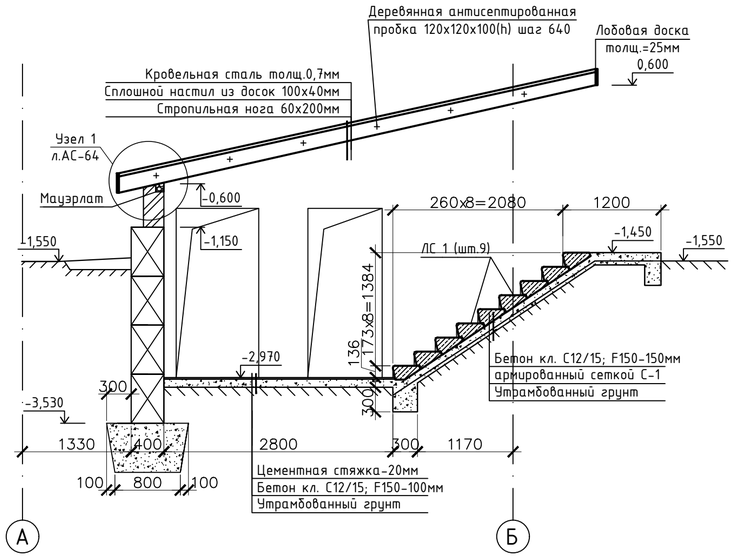

2-2

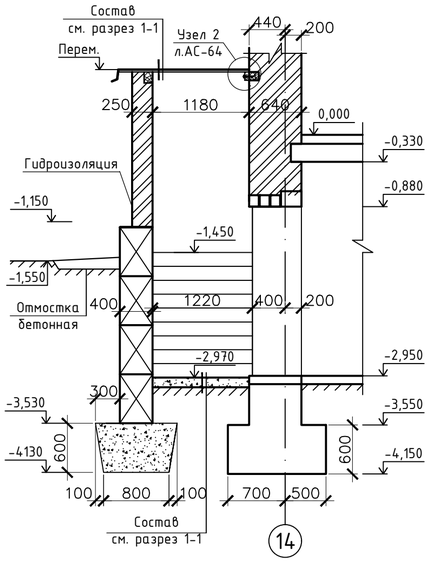

1. Кирпичные стенки входа выполнить из керамического кирпича Кр-р по 250x120x88/1,4НФ/100/2,0/50 ГОСТ 530-2012 на цементно-песчаном растворе М-50.
2. В основании фундаментов техподполья предусмотреть подушку из песчано-гравийной смеси толщиной 600мм, с послойным уплотнением до объёмного веса скелета грунта ≥1,6гс/см^3.
3. Кладку бетонных блоков выполнять на цементно-песчаном растворе М-50.
4. Горизонтальная гидроизоляция (г.и.)-из слоя цементного раствора состава 1/2 толщиной 20мм.
5. Боковые поверхности кладки, соприкасающиеся с грунтом, обмазать горячим битумом за 2 раза.
6. Расход бетона кл. С8/10 на монолитные заделки в фундаментах -0,3м^3.
7. Все деревянные элементы, соприкасающиеся с кладкой осмолить и изолировать от кладки
слоем толя.
8. Данный лист см. совместно с л.АС-7

Изм.	Кол.	Лист	№док.	Подпись	Дата	100-1-АС			
						Строительство реабилитационного центра на 150 мест для детей-инвалидов в г.Семей, ВКО			
Нач.отд.		Елкеева				Блок В	Стадия	Лист	Листов
Проверил		Бычкова					РП	65	
Выполнил		Чемерёв				Вход в подвал в осях А-Б. Разрезы 1-1, 2-2, 3-3, 4-4. Спецификация	ТОО ПИИ "Семстройпроект"		
Н.контр.		Бычкова							

Козырек входа КВ2

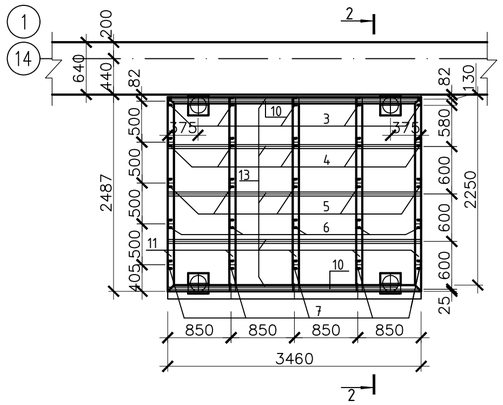

Козырек входа КВ3

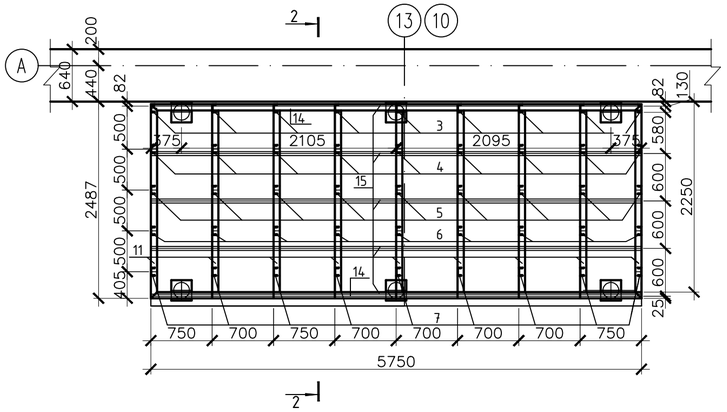

2-2

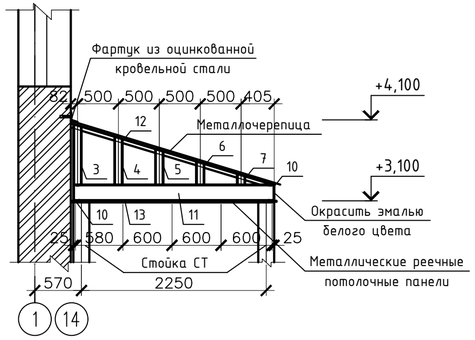

2-2

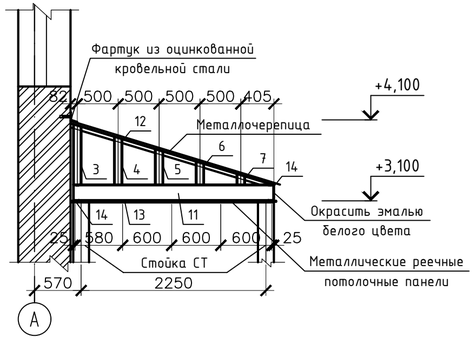

Спецификация элементов

Марка поз.	Обозначение	Наименование	Кол.	Масса, ед.кг.	Примеч.
		Козырек входа КВ2	2		
10	ГОСТ 8240-97	Швеллер №20, L=3460	2	63,66	
11	то же	Швеллер №20, L=2485	5	45,72	
3	"	Швеллер №10, L=735	5	6,31	
4	"	Швеллер №10, L=580	5	4,98	
5	"	Швеллер №10, L=420	5	3,61	
6	"	Швеллер №10, L=260	5	2,23	
7	"	Швеллер №10, L=103	5	0,88	
12	ГОСТ 8510-93	Уголок L50x5, L=2595	5	9,78	
13	ГОСТ 103-2006	Пластина 50x10, L=3460	5	13,58	
		Металлочерепица S, $м^2$			9,24
	ГОСТ 14918-80*	Листовая кров. сталь δ=0,7мм, S, $м^2$			2,46
		Метал. реечные потолочные панели S,$м^2$			10,47
		Козырек входа КВ3			
14	ГОСТ 8240-97	Швеллер №20, L=5750	2	105,8	
11	то же	Швеллер №20, L=2485	9	45,72	
3	"	Швеллер №10, L=735	9	6,31	
4	"	Швеллер №10, L=580	9	4,98	
5	"	Швеллер №10, L=420	9	3,61	
6	"	Швеллер №10, L=260	9	2,23	
7	"	Швеллер №10, L=103	9	0,88	
12	ГОСТ 8510-93	Уголок L50x5, L=2595	9	9,78	
15	ГОСТ 103-2006	Пластина 50x10, L=5750	5	22,57	
		Металлочерепица S, $м^2$			15,33
	ГОСТ 14918-80*	Листовая кров. сталь δ=0,7мм, S, $м^2$			4,03
		Метал. реечные потолочные панели S,$м^2$			18,44

Изм.	Кол.	Лист	№док.	Подпись	Дата
Нач.отд.		Елкеева			
Проверил		Бычкова			
Выполнил		Чемерёв			
Н.контр.		Бычкова			

100-1-АС

Строительство реабилитационного центра на 150 мест для детей-инвалидов в г.Семей, ВКО

Блок В

Стадия	Лист	Листов
РП	66	

Козырек входа КВ-2, КВ-3. Сечение 2-2. Спецификация.

ТОО ПИИ "Семстройпроект"

Схема установки лестницы МЛ 1

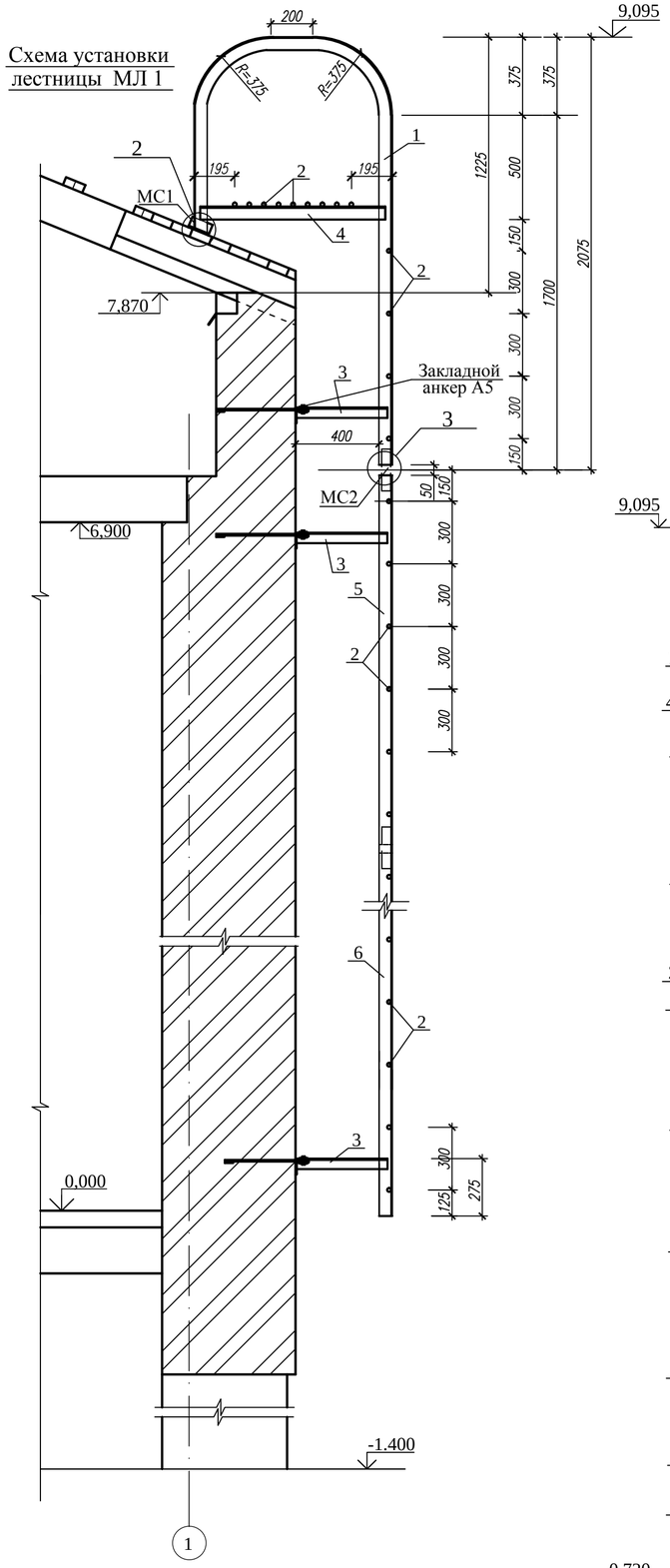

Монтажная схема пожарной лестницы МЛ 1

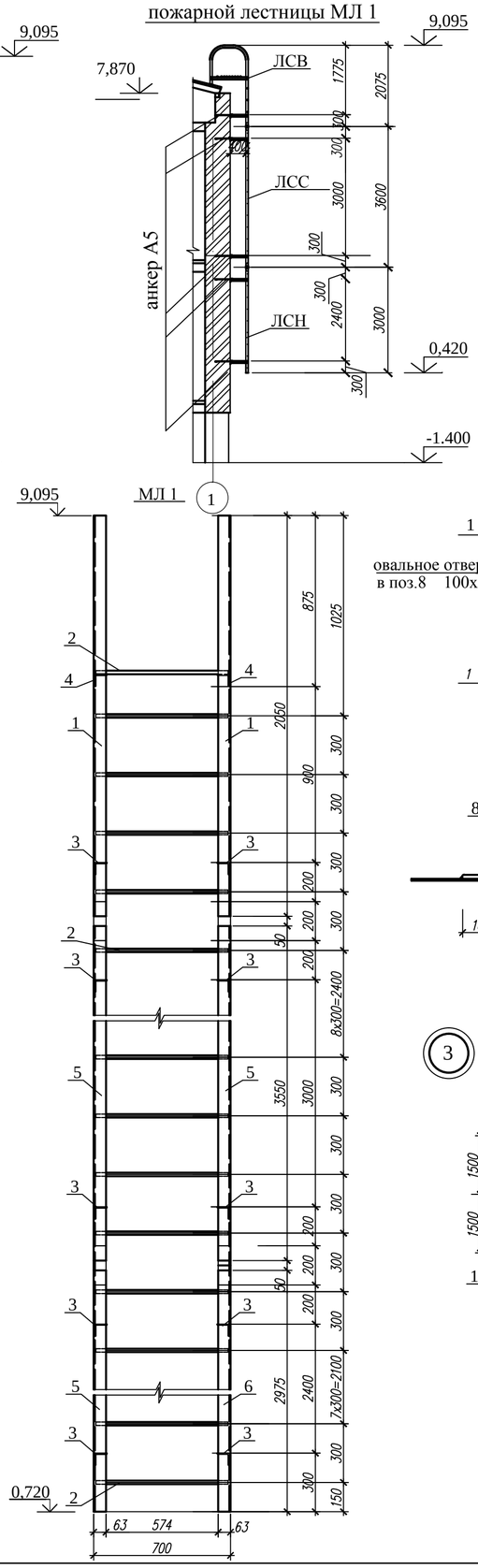

Анкер А5

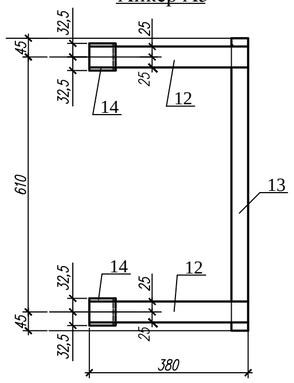

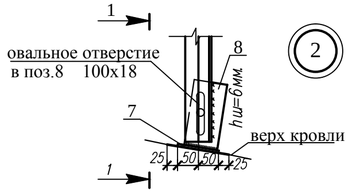

1 - 1

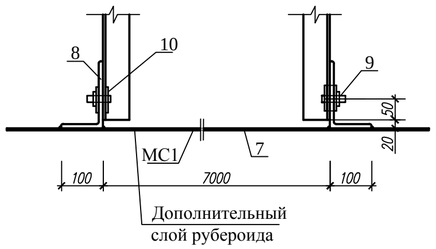

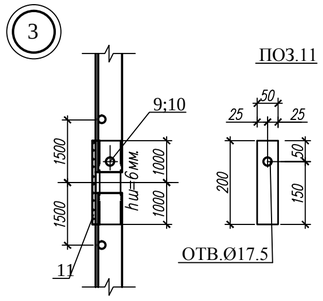

Марка	Обозначение	Наименование	Кол. шт.	Масса ед., кг	Примеч.
		Металлическая лестница МЛ 1		239,26	
		Сборочные единицы			
		ЛСВ	1	75,36	
1	ГОСТ 8509-93	∟ 63 х 6 L=3700	1+1	21,16	
2	ГОСТ 34028-2016	∅ 18 L=670	13	1,34	
3	ГОСТ 8509-93	∟ 63 х 6 L=445	1+1	2,55	
4	ГОСТ 8510-86	∟ 63 х 6 L=920	2	5,26	
		ЛСС	1	66,90	
5	ГОСТ 8509-93	∟ 63 х 6 L=3550	1+1	20,31	
2	ГОСТ 34028-2016	∅ 18 L=670	12	1,34	
3	ГОСТ 8509-93	∟ 63 х 6 L=445	2+2	2,55	
		ЛСН	1	57,64	
6	ГОСТ 8509-93	∟ 63 х 6 ГОСТ L=2975	1+1	17,02	
2	ГОСТ 34028-2016	∅ 18 L=670	10	1,34	13.4
3	ГОСТ 8509-93	∟ 63 х 6 L=445	2+2	2,55	
		МС 1	1	9,68	
7	ГОСТ 103-2006	— 100 х 6 L=1300	1	6,12	
8	ГОСТ 8510-86	∟ 160 х 100 х 10 L=80	2	1,59	
9		Болт М 16 с гайкой L=50	2	0,16	
10		Шайба 32 х 16,5 х 3	4	0,014	
		МС 2	4	0,82	
11	ГОСТ 103-2006	— 50 х 8 L=200	1	0,63	
9		Болт М 16 с гайкой L=50	1	0,16	
10		Шайба 32 х 16,5 х 3	2	0,014	
		Анкер А-5	5	5,28	
12	ГОСТ 103-2006	— 50 х 8 L=380	2	1,19	
13	То же	— 40 х 8 L=700	1	1,76	
14	ГОСТ 8509-93	∟ 63 х 6 L=65	2	0,37	
		Болт М16 с гайкой и шайбой L=50	2	0,20	

1. Данный лист смотри совместно с листом АС-49.
2. Сварку производить по ГОСТ 5264-80* электродами Э42 по ГОСТ 9467-91*. Катеты швов принимать по минимальной толщине свариваемых элементов.

Привязан	100-1-АС		
Исполнил.	Муратова		
Проверил.	Северина		
Н.контр.	Бычкова		01.21
Инв. №			

Изм.	Кол.уч.	Лист	№док.	Подп.	Дата

171-1-АС

Строительство реабилитационного центра на 150мест для детей-инвалидов в г. Семей ВКО

Нач.отд.	Елкеева		
Проверил	Бычкова		
Разработал	Крылова		

Блок В

Стадия	Лист	Листов
РП	67	

Монтажная схема пожарной лестницы МЛ 1.
Пожарная лестница МЛ 1.

ТОО ПИИ "Семстройпроект"

Барьер гардероба БГ–1

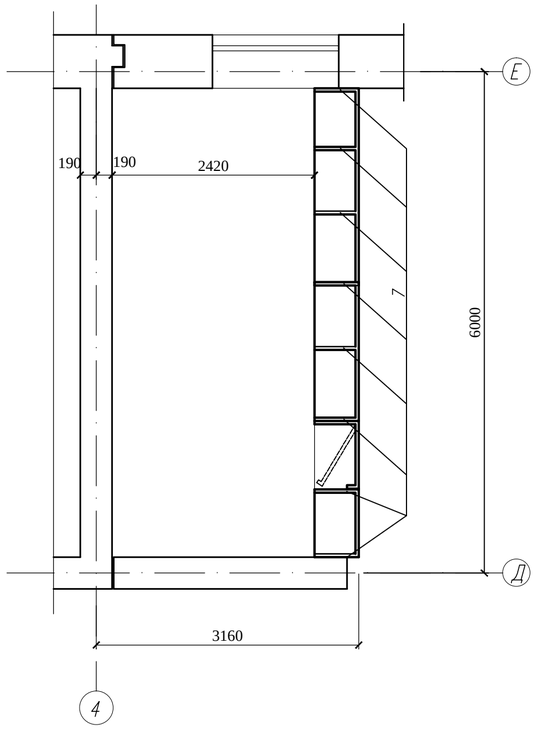

1–1

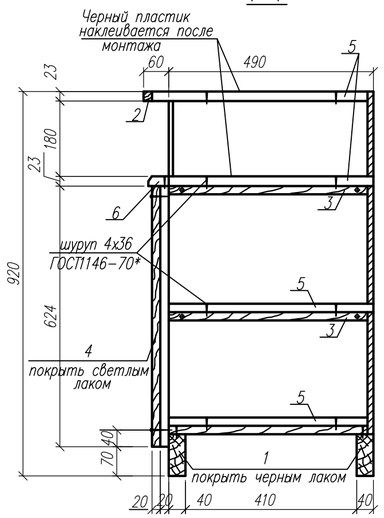

Спецификация древесины на барьер гардероба БГ–1

	N поз	Наименование	Кат. древ.	Длина мм	Сечение bx h мм	Кол.	Общая длина	Кубатура поз м3
Барьер гардероба	1	Брусок	Сосна	5610	40х100	2	11,220	0,045
	2	Буковая обвязка	Бук	5610	10х20	–	5,610	0,0011
	3	Опорный брусок	Бук	480	20х20	30	14,4	0,0058
	4	Облицовочная рейка	Сосна	624	50х20	114	71,14	0,071
	5	Древесно–волокнистая плита	–	–	б=20	–	11,2м2	0,49
	6	Буковый брусок	Бук	5610	50х20	–	5,61	0,0056
	7	Поперечная щека	Сосна	900	20х490	8	7,2	0,078

А–А

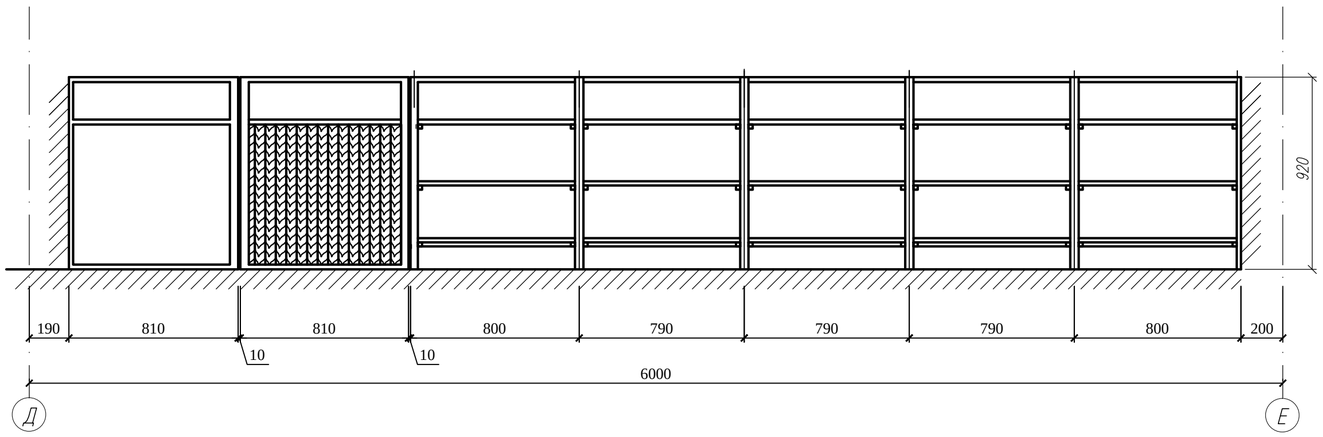

1. Барьер гардероба выполняется из древесно–волокнистой плиты толщиной 19мм. на шурупах (с потайной головкой) .
2. Верхняя и вторая полки покрываются пластиком на клею и обкладываются буковым штапиком, покрытым светлым лаком.
3. Фасадная стенка стойки отделывается сосновой лакированной рейкой, которая крепится к древесно–волокнистой плите на 2–х шурупах (с круглой головкой).
4. Облицовочная рейка стыкуется вплотную.

Деталь облицовки

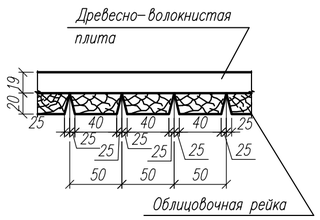

Привязан	100–1–АС	
Исполнил.	Муратова	
Проверил.	Северина	
Н.контр.	Бычкова	01.21
Инв. №		

Изм.	Кол.уч.	Лист	№док.	Подп.	Дата	171-1-АС		
						Строительство реабилитационного центра на 150мест для детей-инвалидов в г. Семей ВКО		
Нач.отд.		Елкеева				Блок В	Стадия	Лист	Листов
Проверил		Бычкова					РП	68	
Разработал		Крылова				Барьер гардероба БГ-1.	ТОО ПИИ "Семстройпроект"	

Марка поз.	Обозначение	Наименование	Кол.	Масса ед.кг	Приме-чание
1	2	3	4	5	6
		Кирпичная кладка ниже отм.0,000			
		Кладка стен наружных из керамического кирпича М100 р-р М50(толщиной 640мм.)	49,2		м3
		Кладка стен внутренних из керамического кирпича М100 р-р М50(толщиной 380мм.)	83,6		м3
		Кладка перегородок из керам. кирпича М100 р-р М25 (толщиной 120мм.)	98,5		м2
		Кладка перегородок из газоблоков Y=600кг/м3 р-р М25 (толщиной 100мм.)	165,0		м2
		Кирпичная кладка выше отм.0,000			
		Кладка стен наружных из силикатного кирпича М100 р-р М50(толщиной 640мм.)	750,9		м3
		Кладка стен внутренних из силикатного кирпича М100 р-р М50(толщиной 380мм.)	863,6		м3
		Кладка стен внутренних из силикатного кирпича М100 р-р М50(толщиной 250мм.)	8,9		м3
		Кладка перегородок из керам. кирпича М100 р-р М25 (толщиной 120мм.)	711,4		м2
		Кладка перегородок из газоблоков Y=600кг/м3 р-р М25 (толщиной 100мм.)	1200,7		м2
		Кладка стен наружных из силикатного кирпича М100 р-р М50 (б=380) (чердак)	96,91		м3
		Кладка стен внутреннних из силикатного кирпича М100, (б=380) (чердак)	40,0		м3
		Кладка вентиляционных шахт из керамического кирпича	21,5		м3
		Утеплитель стен плиты ПЖ 100	117,4		м3
		Площадь покрытия металлочерепица НС-42(ПП)	2674,9		м2
		Разработка экскаватором 1 группы	4120,37		м3
		Разработка вручную 2 группы	73,39		м3
		Засыпка 2 группы бульдозером	2479,36		м3
		Обратная засыпка вручную 2 группы	158,25		м3
		Планировка грунта	1172,0		м2

Изм.	Кол.уч.	Лист	Nдок.	Подп.	Дата
Нач.отд.		Елкеева			
Проверил		Бычкова			
Разработал		Муратова			
Норм.контр.		Бычкова			

100-1-АС

Строительство реабилитационного центра на 150 мест для инвалидов в г.Семей ВКО. Корректировка

Блок В

Стадия	Лист	Листов
РП	24	

Сводная ведомость

ТОО ПИИ "Семстройпроект"