ТОО ПИИ "СЕМСТРОЙПРОЕКТ"

Государственная лицензия №001372 от 26 сентября 2000 года

РАБОЧИЙ ПРОЕКТ
ЗАКАЗ №:100

Строительство реабилитационного центра на 150 мест для инвалидов в г.Семей ВКО. Корректировка

Прачечная, дезинфекционное отделение

Том 3.1.1. Архитектурно-строительные решения

Директор института	Слямканов Е.С.
Главный инженер института	Колесников Е.В.
Главный инженер проекта	Слямканов С.Е.

2021 г.

ТОО ПИИ СЕМСТРОЙПРОЕКТ

Государственная лицензия N 001372 от 26 сентября 2000 года

РАБОЧИЙ ПРОЕКТ

ЗАКАЗ N 171

Строительство реабилитационного центра на 150 мест для детей-инвалидов в г. Семей ВКО

Прачечная, дезинфекционное отделение

СОСТАВ ПРОЕКТА:

Альбом 1.Архитектурно-строительные решения

ГИП	Слямканов		01.21	Привязан 100-2-АС	ТОО ПИИ "Семстройпроект
Нач. отд.	Елкеева				
				Строительство реабилитационного центра на 150 мест для инвалидов в г. Семей ВКО. Корректировка. Прачечная, дезинфекционное отделение	
Инв. №					

Директор института — Слямканов Е.С.

Главный инженер института — Колесников Е.В.

Главный инженер проекта — Слямканов С.Е.

г. Семей, 2015 г.

ВЕДОМОСТЬ ОСНОВНЫХ КОМПЛЕКТОВ РАБОЧИХ ЧЕРТЕЖЕЙ

Обозначение	Наименование	Примечание
100-2-АС	Архитектурно-строительные решения	
100-2-ТХ	Технологические решения	
100-2-ОВ	Отопление и вентиляция	
100-2-ВК	Внутренний водопровод и канализация	
100-2-ЭЛ	Силовое электрооборудование и электро-освещение	
100-2-СС1	Связь и сигнализация	

ВЕДОМОСТЬ РАБОЧИХ ЧЕРТЕЖЕЙ ОСНОВНОГО КОМПЛЕКТА

Лист	Наименование	Примечание
1	2	3
АС-1	Общие данные (начало)	
АС-2	Общие данные (окончание)	
АС-3	Фасад в осях 1-3, А-В	
АС-4	Фасад в осях 3-1, В-А	
АС-5	План на отм. 0,000	
АС-6	Разрез 1-1, 2-2	
АС-7	Ведомость отделки помещений, Ведомость наружной отделки	
АС-8	Спецификация элементов заполнения проемов. Экспликация полов	
АС-9	План фундаментов. Фундаменты ФО-1, ФО-2. Сечения фундаментов 1-1 - 4-4.	
АС-10	Схема армирования монолитных фундаментов. Сечение 1-1, 2-2, 3-3.	
АС-11	Развертки фундаментов по осям 1; 2; 3; спецификация.	
АС-12	Развертки фундаментов по осям А; Б; В.	
АС-13	План перемычек. Ведомость перемычек.	
АС-14	Ведомость деталей. Спецификация.	
АС-15	План плит покрытия.	
АС-16	Монолитные участки УМ2 : УМ4.	
АС-17	Монолитный участок УМ5.	
АС-18	Фрагмент плана в осях 2, Б-В. Узлы парогидроизоляции .	
АС-19	План внеткамеры. Разрез 1-1.	
АС-20	План стропил.	
АС-21	Разрезы 1-1, 2-2.	
АС-22	Узлы 1 - 5.	
АС-23	Узлы 6 - 9.	
АС-24	Узлы 10, 11.	
АС-25	Деталь устройства слухового окна СО 1. Окно ОИ-1.	
АС-26	Спецификация древесины.	
АС-27	Крыльцо № 1.	
АС-28	Крыльцо № 2, 3, 4.	
АС-29	Козырек КВ 1.	
АС-30	Козырек КВ 2. Сечение 1-1.	
АС-31	План кровли.	
АС-32	Ведомость объемов работ.	

ВЕДОМОСТЬ ССЫЛОЧНЫХ И ПРИЛАГАЕМЫХ ДОКУМЕНТОВ

Обозначение	Наименование	Примечание
ГОСТ 24698-81	Двери деревянные наружные для жилых и общественных зданий	
ГОСТ 23166-99	Блоки оконные	
Серия 1.236-5, вып.3	Противопожарные двери металлические	
Серия 2.244-1, вып.4,5	Детали полов общественных зданий	
ГОСТ 13579-2018	Блоки бетонные для стен подвалов	
Серия 1.243-3 вып.4с	Плиты перекрытий железобетонные беспустотные	
Серия 1.038.1-1 вып.4	Перемычки брусковые	
Серия 1.038.1-1 вып.5	Перемычки плитные	

Данный проект разработан в соответствии с действующими нормами и правилами и отвечает требованиям пожаробезопасности и взрывобезопасности при соблюдении предусмотренных проектом мероприятий.

Главный инженер проекта Слямканов С.Е.

Изм.	Кол.	Лист	Nдок.	Подп.	Дата
Нач.отд.		Елкеева			02.21
Проверил		Северина			
Разработал		Толегенова			
Норм.контр		Бычкова			

100-2-АС

Строительство реабилитационного центра на 150 мест для инвалидов в г.Семей ВКО. Корректировка.

Прачечная, дезинфекционное отделение

Стадия	Лист	Листов
РП	1	

Общие данные (начало)

ТОО ПИИ "Семстройпроект"

А3

ОБЩИЕ ДАННЫЕ

Рабочий проект "Прачечная и дезинфекционное отделение" входит в состав "Строительство реабилитационного центра для детей инвалидов" и разработан для строительства в г. Семей ВКО со следующими природно-климатическими условиями:

- расчетная зимняя температура наружного воздуха - 35,7 С°;
- нормативная снеговая нагрузка - 150 кгс/м² ;
- нормативный скоростной напор ветра - 56 кгс/м².

Основанием фундаментной подошвы служит послойно уплотненная (20-30см) подушка из гравийно-песчаной смеси толщиной 1,25 м. Плотность грунта в подушке должна быть не менее 0,95 максимальной плотности, получаемой опытным уплотнением грунтов с оптимальной влажностью в полевых и лабораторных условиях. Подушка устраивается под всем пятном здания. Размеры подушки должны быть на 2м больше размеров фундаментной плиты по наружным её граням в каждую сторону. Уплотнение грунтов следует выполнять в соответствии с требованиями СП РК 5.01-101-2013. Плотность грунта после уплотнения должна быть не менее 1,8 т/м3, что должно подтвердиться лабораторными испытаниями.
Основанием подушки из ПГС служат пески аллювиально-проллювиальные, средней плотности сложения, с расчетными характеристиками: φii=27°; Cii=1,00кПа; ρii =1,59г/см3, E=24,9МПа.
Согласно отчету по инженерным изысканиям, грунтовые воды вскрыты на глубине 1,8-2,5 м (абсолютные отметки 219,00-219,75). Возможное повышение уровня грунтовых вод в паводковый период и период обильных атмосферных осадков на 1,00 - 1,50 м.

- уровень ответственности - II, степень огнеопасности - II.
- расчетный срок эксплуатации здания - 50 лет (категория - 4).

АРХИТЕКТУРНО-ПЛАНИРОВОЧНОЕ РЕШЕНИЕ

Проектируемое здание прямоугольной формы в плане с размерами в осях 21,0 х 12,0м.
Высота прачечной и дезинфекционного отделения-3,6м.

Прачечная состоит из помещений,обеспечивающих поточность чистого и грязного белья. Грязное белье поступает в комнату приема,учета и сортировки белья,затем в стиральный и сушильно-гладильный цеха,после этого белье поступает в цех разборки и починки белья, а затем в комнату выдачи белья. Так же в данном блоке расположены помещения для персонала прачечной, кладовая стиральных средств, кладовая инвентаря, санузел персонала, душевая персонала, венткамера.

Дезинфицирующее отделение предназначено для проведения текущих дезинфекций, дезинфекций одежды и белья больных,мягкого инвентаря,а также для проведения мероприятий по периодическому обеззараживанию палат и отделений.Все помещения разделены на 2 зоны-"грязную", где ведутся работы с инфицированными вещами и "чистую", где работают с дезинфицированными вещами. Дезинфицирующая камера имеет два самостоятельных входа один для персонала и выдачи дезинфицированных вещей, другой для инфицированных вещей.

КОНСТРУКТИВНЫЕ РЕШЕНИЯ

Конструктивная схема здания принята с несущими продольными стенами. Пространственная жесткость здания обеспечивается совместной работой стен и перекрытий, рассматриваемых как жесткие неизменяемые диски. Фундаменты в проекте приняты ленточные сборные из бетонных блоков по ГОСТ 13579-78* монолитной железобетонной подушкой.
Горизонтальная гидроизоляция стен выполняется из гидроизола на битумной мастике

Наружные и внутренние стены, перегородки выполняются из силикатного кирпича СУРПо-М100/F35/1,8 ГОСТ 379-2015 на цементно-песчаном растворе М50. Во влажных помещениях из керамического кирпича КР-р-по 250х120х88/1,4НФ/100/2,0/25/ ГОСТ 530-2012 . Наружные стены облегченной кладки с утеплением плитами IZOTERM γ=75 кг/м3 толщиной 100 мм. Тип кладки А 64 по серии 2.130-8 вып. 0,1 .Перемычки- сборные железобетонные по серии 1.038.1-1 вып. 4

Плиты перекрытия- сборные железобетонные многопустотные по серии WI Tech 2012/kz , вып. 5 беспустотные по серии 1.243.1-5 вып.1. Кровля выполняется из металлочерепицы с полимерным покрытием. Стропила,стойки,прогоны и обрешетка из пиломатериалов. Крыша-раздельная с наружным неорганизованным водостоком. По периметру наружных стен выполняется бетонная отмостка шириной 1,0м.
Утеплитель перекрытия - IZOTERM γ=150кг/м³ толщиной 140мм, по беспустотным плитам - толщиной 150мм.
Оконные блоки из ПВХ профилей одинарной конструкции с двухкамерным стеклопакетом (тройное остекление) по ГОСТ 23166-99.

Двери деревянные: наружные по ГОСТ 24698-81, внутренние по ГОСТ 6629-88*.
Противопожарные двери по серии 1.236-5, вып.3. Кровля из профнастила.
Полы приняты из бетона, керамической плитки и линолеума.

НАРУЖНАЯ И ВНУТРЕННЯЯ ОТДЕЛКА

Внутренняя отделка - см.ведомость отделки.
Наружная отделка - см.ведомость наружной отделки.

ПРОТИВОПОЖАРНЫЕ МЕРОПРИЯТИЯ

Противопожарные мероприятия предусмотрены в соответствии со СП РК 2.02-101-2014 "Пожарная безопасность зданий и сооружений".
Двери на путях эвакуации открываются по направлению выхода из здания .
Внутренняя отделка помещений предусмотрена из несгораемых и трудносгораемых материалов.

Проектом предусмотрена автоматическая охранно-пожарная сигнализация в виде тепловых и дымовых датчиков, которые устанавливаются на потолках.

В здании устанавливаются огнетушители типа ОП-5 в количестве 2 шт.

ЗАЩИТА КОНСТРУКЦИЙ ОТ КОРРОЗИИ, ГНИЕНИЯ И ВОЗГОРАНИЯ.

Защита строительных конструкций от коррозии предусматривается согласно СП РК 2.01-101-2013 "Защита строительных конструкций от коррозии".

Все металлические изделия и конструкции окрашиваются масляными красками по грунтовке железным суриком за 2 раза.

Анкера панелей перекрытия и другие соединительные элементы защищаются цементным раствором.

Все деревянные конструкции окрашиваются масляной краской за 2 раза. Все деревянные элементы чердачной кровли защищаются от возгорания gjrhsnbtv огнезащитной композицией "Спарк".

Монолитные фундаменты и сборные бетонные блоки изготовить из бетона на сульфато-стойком портландцементе . Стенки приямков и подпольных каналов, соприкасающиеся с грунтом, покрываются горячим битумом за 2 раза.

ТЕХНИКО-ЭКОНОМИЧЕСКИЕ ПОКАЗАТЕЛИ

№ п.п.	Наименование	Ед.изм.	Кол-во	Примечание
1	Строительный объем	м3	1230,1	
2	Площадь застройки	м2	308,7	
3	Общая площадь	м2	246,2	
4	Расчетная площадь	м2	154,7	
5	Полезная площадь	м2	217,1	

Изм.	Кол	Лист	Nдок	Подп.	Дата	100-2 -АС			
						Строительство реабилитационного центра на 150 мест для инвалидов в г.Семей ВКО. Корректировка			
Рук.гр.		Токтагужинова				Прачечная, дезинфекционное отделение	Стадия	Лист	Листов
Вед. арх.		Саркеева					РП	2	
						Общие данные (окончание)	ТОО ПИИ "Семстройпроект"		

План фундаментов

0,000=223,95

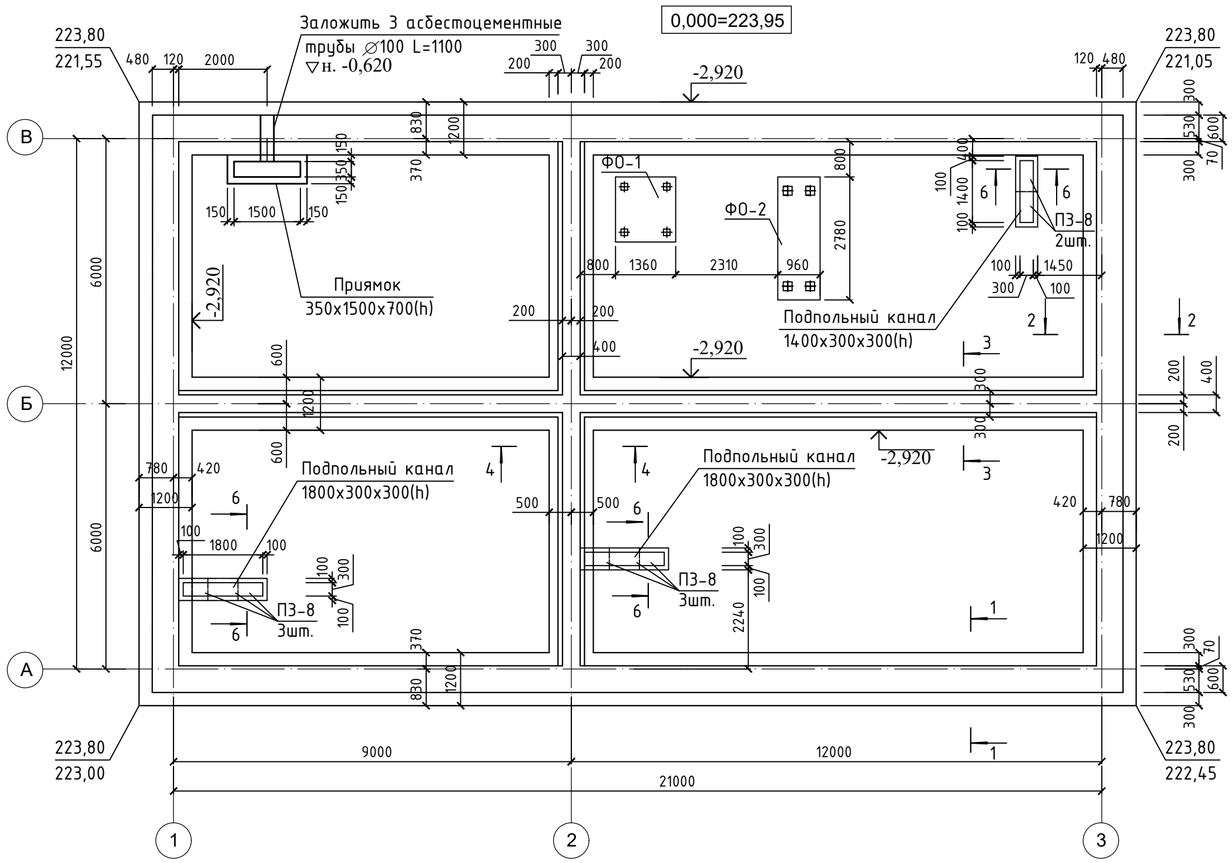

1 - 1

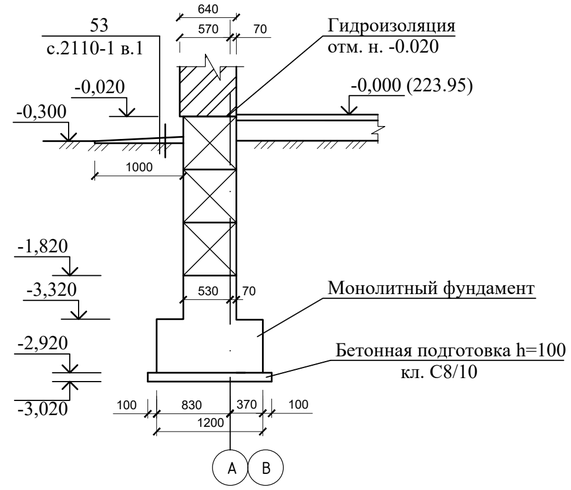

2 - 2

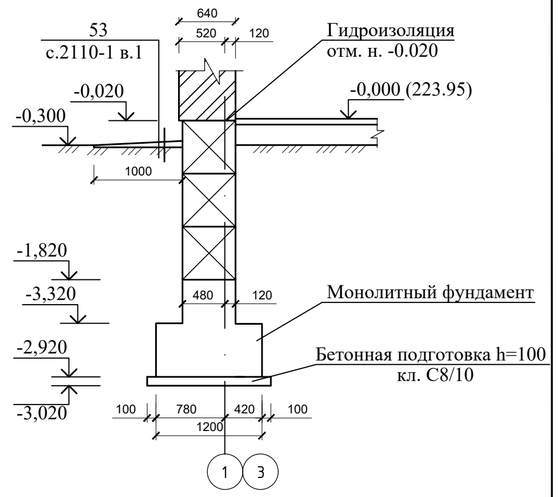

3 - 3

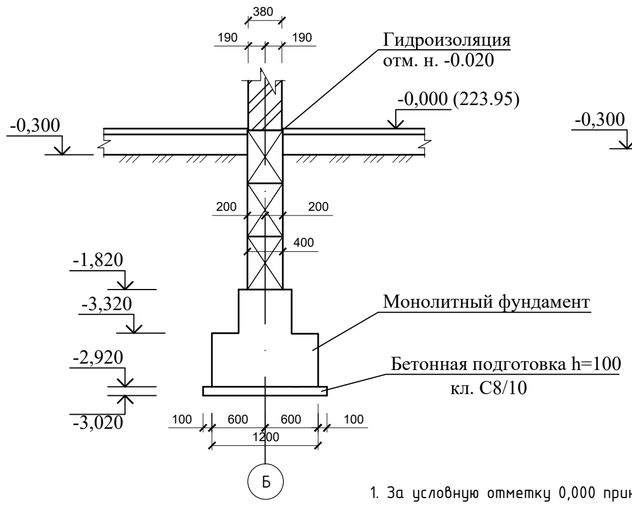

4 - 4

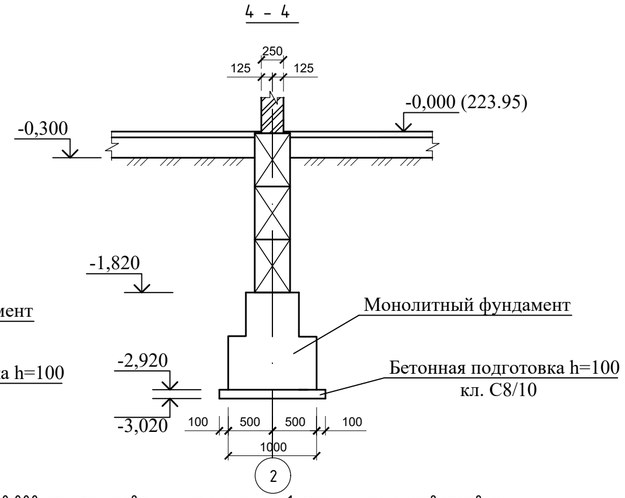

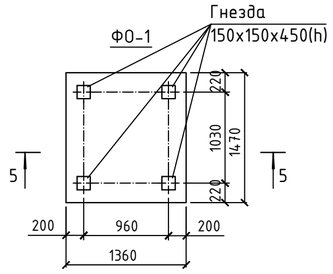

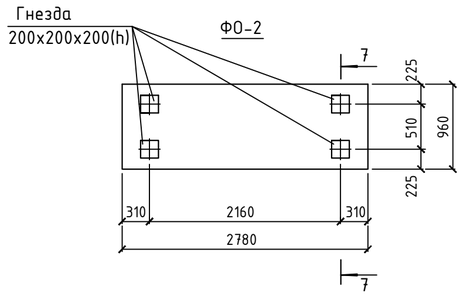

Фундамент под перегородки

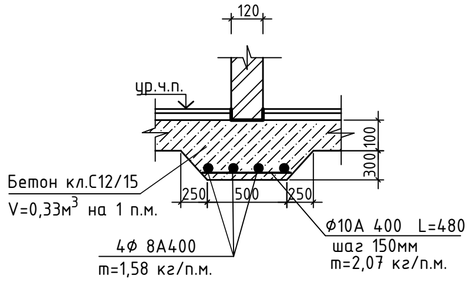

5-5

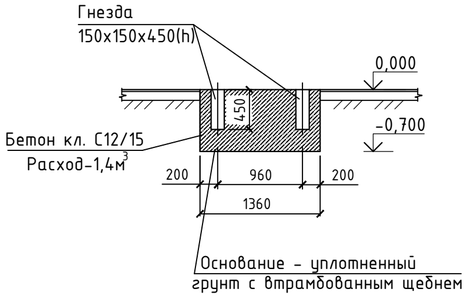

7-7

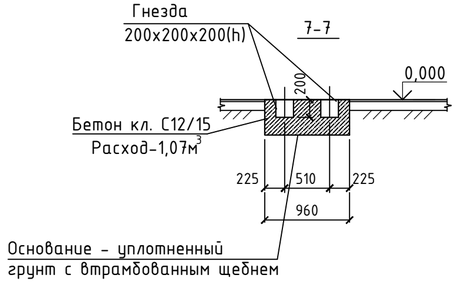

6-6

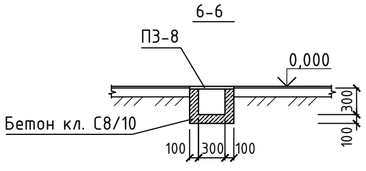

1. За условную отметку 0,000 принят уровень чистого пола 1 этажа, что соответствует абсолютной отметке 223,95 по генплану.
2. Основанием фундаментной подошвы служит послойно уплотненная (20-30см) подушка из гравийно-песчаной смеси толщиной 1,25 м. Плотность грунта в подушке должна быть не менее 0,95 максимальной плотности, получаемой опытным уплотнением грунтов с оптимальной влажностью в полевых и лабораторных условиях. Подушка устраивается под всем пятном здания. Размеры подушки должны быть на 2м больше размеров фундаментной плиты по наружным её граням в каждую сторону. Уплотнение грунтов следует выполнять в соответствии с требованиями СП РК 5.01-101-2013. Плотность грунта после уплотнения должна быть не менее 1,8 т/м3, что должно подтвердиться лабораторными испытаниями.
3. Основанием подушки из ПГС служат пески аллювиально-проллювиальные, полимиктового состава, средней плотности сложения, с расчетными характеристиками: φii=27°; Cii=1,00кПа; ρii=1,59г/см3, E=24,9МПа. Согласно отчету по инженерным изысканиям, грунтовые воды вскрыты на глубине 1,8-6,5 м (абсолютные отметки 219,00-220,95). Возможное повышение уровня грунтовых вод в паводковый период и период обильных атмосферных осадков на 1,00 - 1,50 м.
4. Фундаменты в проекте приняты ленточные - монолитная железобетонная подошва таврового сечения из бетона кл. С20/25, на сульфатостойком портландцементе.
5. При отрывке котлована и обнаружении отличий грунта основания от принятого в проекте, сообщить в проектную организацию.
6. Производство земляных работ производить согласно СП РК 5.01-101-2013 "Земляные сооружения. Основания и фундаменты".
7. Производство работ по устройству фундаментов производить согласно СП РК 5.03-107-2013 "Несущие и ограждающие конструкции".
8. Данный лист смотри с л. АС - 10.

						100-2-АС			
						Строительство реабилитационного центра на 150 мест для инвалидов в г.Семей ВКО. Корректировка.			
Изм.	Кол.	Лист	Nдок.	Подп.	Дата				
Нач.отд.		Елкеева				Прачечная, дезинфикционное отделение	Стадия	Лист	Листов
Проверил		Северина					РП	9	
Разработал		Толегенова				План фундаментов. Фундаменты ФО-1, ФО-2. Сечения фундаментов 1-1 - 4-4.	ТОО ПИИ "Семстройпроект"		
Норм.контр.		Бычкова							

Схема армирования монолитных фундаментов на отм. -2,920 (нижнее армирование)

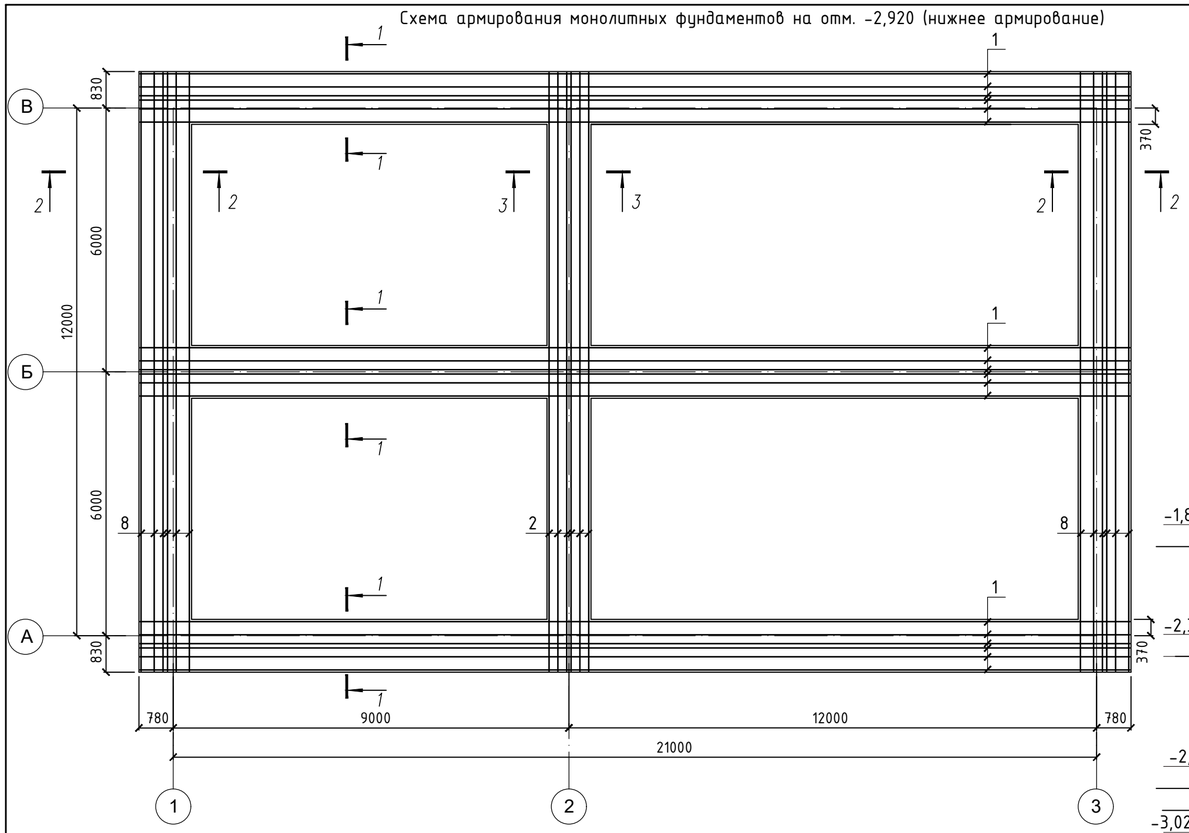

Схема армирования монолитных фундаментов на отм. -2,920 (верхнее армирование)

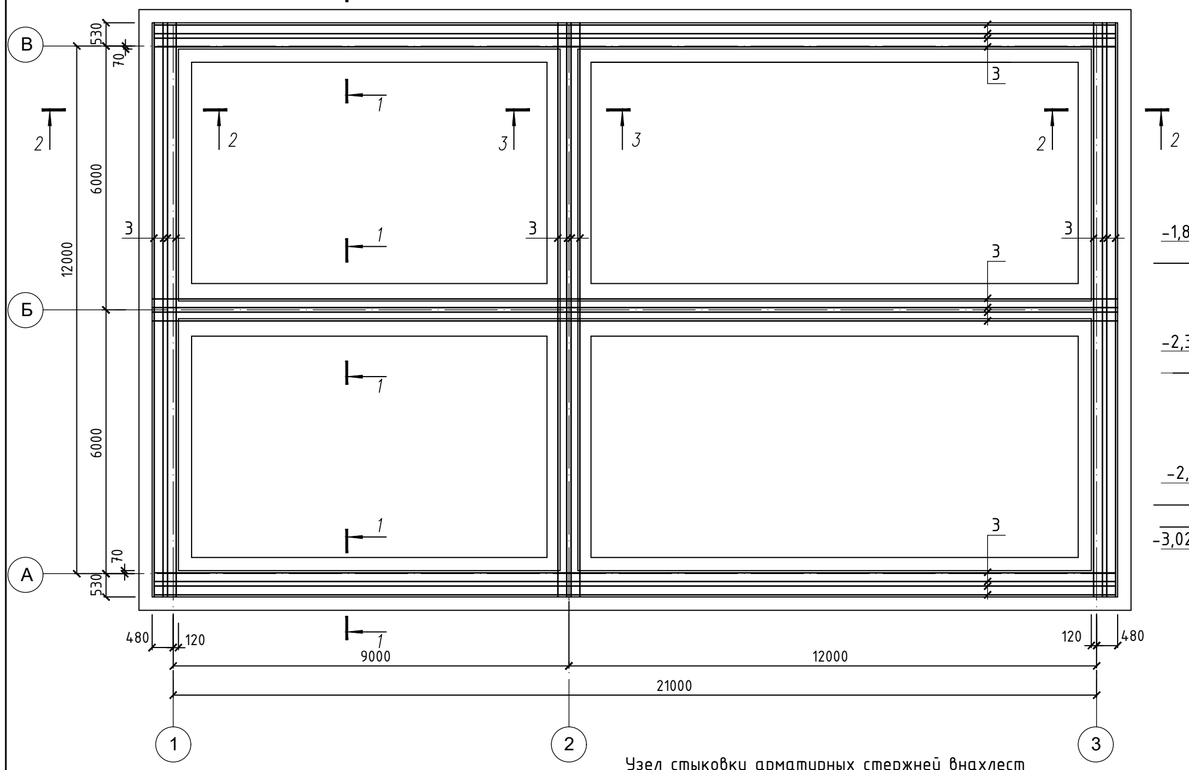

Узел стыковки арматурных стержней внахлест

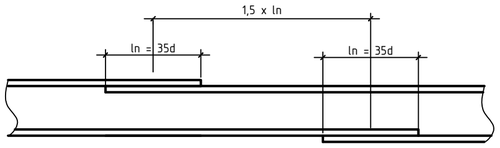

Ведомость деталей

Поз.	Эскиз
4 L=790	540; 125 125
5 L=3010	460; 1160; 1040; 340
7 L=2910	460; 1110; 990; 340

Марка, поз.	Обозначение	Наименование	Кол-во	Масса ед.кг	Примеч.
1	ГОСТ 34028-2016	Ф16А400 Lобщ. м.п.	1140,93	1,578	1800,39 кг
2	то же	Ф12А400 L=970	138	0,862	
3	"	Ф22А400 Lобщ. м.п.	456,40	2,984	1361,90 кг
4		Ф10А240 L=790	189	0,490	
5	"	Ф10А240 L=3010	684	1,860	
6	"	Ф10А240 L=570	1098	0,352	
7	"	Ф10А240 L=2910	414	1,80	
8	"	Ф12А400 L=1170	732	1,04	
		Бетон класса С20/25,F150,W4.м3	112,69		
		Бетон класса С8/10 м3	13,59		

1 - 1

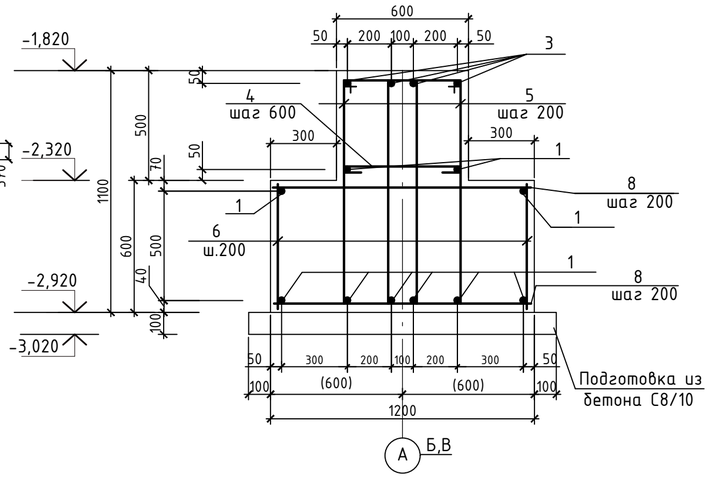

2 - 2

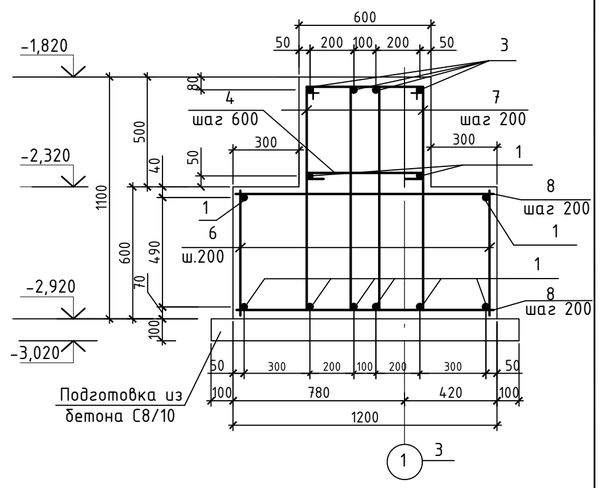

3 - 3

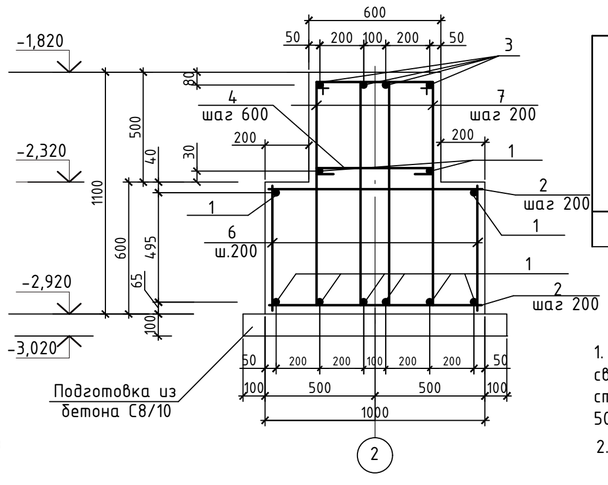

Ведомость расхода стали на монолитный фундамент, кг

Марка элемента	Изделия арматурные						Всего	Общий расход
	Арматура класса							
	А 240		А 400					
	ГОСТ 34028-2016							
	Ф10	Итого	Ф12	Ф16	Ф22	Итого		
фундаменты монолитные	2496,55	2496,55	880,24	1800,39	1361,30	4041,93	6538,48	6538,48

1. Продольную арматуру ленточных фундаментов стыковать внахлестку без сварки на скрутках из вязальной проволоки не менее 3шт. на стык, при этом стыки должны располагаться в разбежку, в одном сечении стыковать не более 50% арматуры.
2. Данный лист смотри с л. АС - 9.

Изм.	Кол.	Лист	Nдок.	Подп.	Дата	100-2-АС		
						Строительство реабилитационного центра на 150 мест для инвалидов в г.Семей ВКО. Корректировка.		
Нач.отд.		Елкеева				Прачечная, дезинфикционное отделение	Стадия: РП	Лист: 10 / Листов:
Проверил		Северина						
Разработал		Толегенова				Схема армирования монолитных фундаментов. Сечение 1-1, 2-2, 3-3.	ТОО ПИИ "Семстройпроект"	
Норм.контр.		Бычкова						

Развертка фундаментов по оси "1"

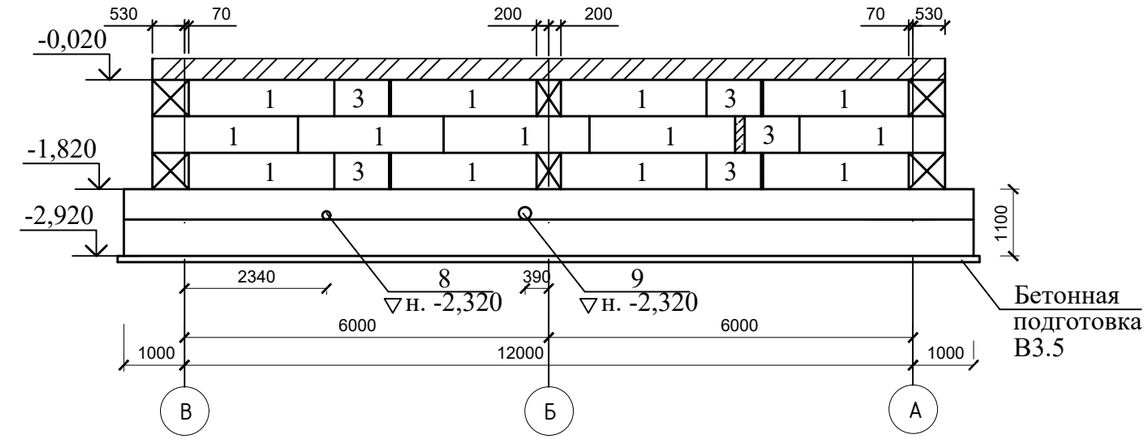

Развертка фундаментов по оси "2"

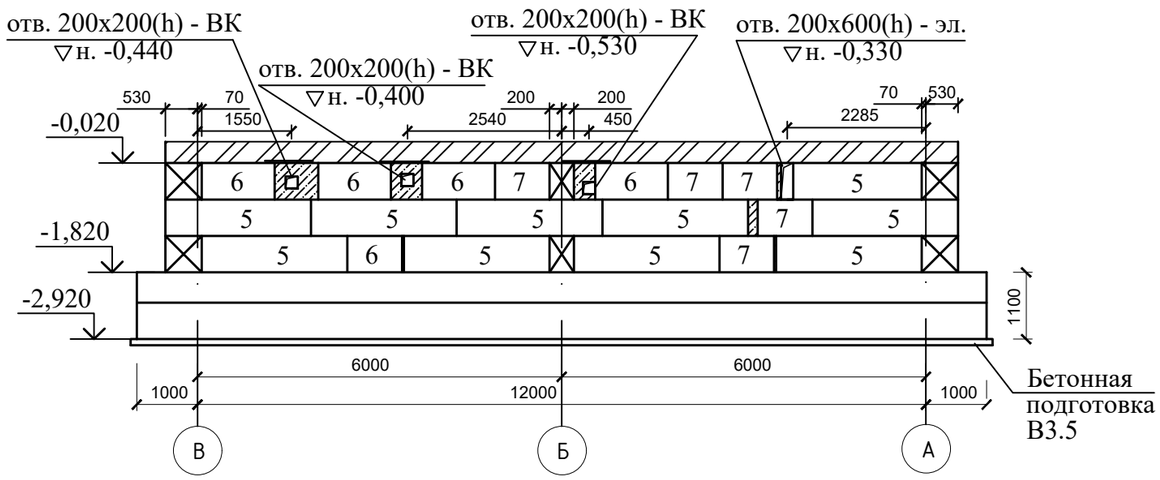

Развертка фундаментов по оси "3"

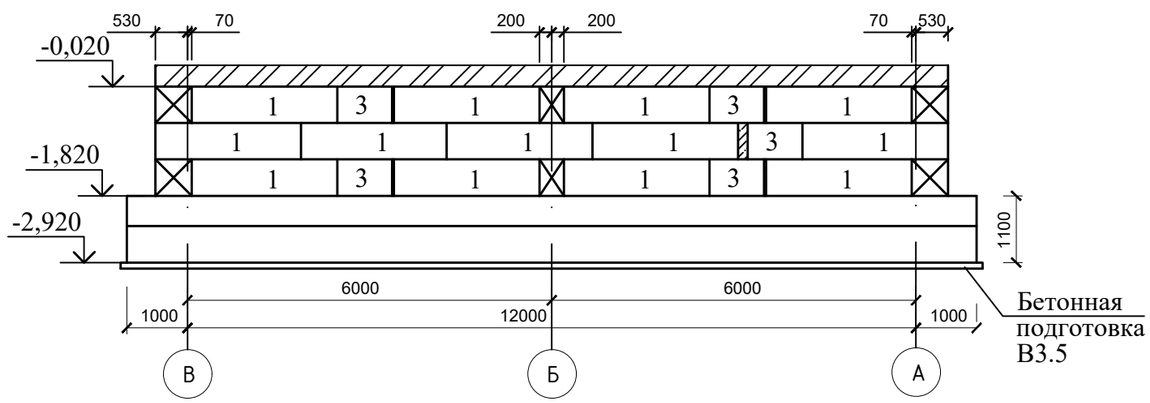

Спецификация элементов фундаментов.

Марка, поз.	Обозначение	Наименование	Кол-во	Масса ед.кг	Примеч.
1	ГОСТ 13579-2018	Блоки бетонные для стен подвалов ФБС 24.6.6-Т	87	1960	
2	то же	" ФБС 12.6.6-Т	13	960	
3	"	" ФБС 9.6.6-Т	37	700	
4	"	" ФБС 12.6.3-Т	1	460	
5	"	" ФБС 24.5.6-Т	10	1630	
6	"	" ФБС 12.5.6-Т	5	790	
7	"	" ФБС 9.5.6-Т	5	590	
		Бетон класса В7,5			5,4 $м^3$
	ГОСТ 34028-2016	Ø12 А400 Lобщ = 28,60 м.п.		25,40	(над отв.)
8	ГОСТ 10704-91	Труба ∅133х4, L = 2м	1	12,73	25,46 кг/м
9	то же	Труба ∅203х4, L = 2м	2	19,63	78,52 кг/м

1. Монтаж блоков вести на цементно-песчаном растворе М50, толщиной не более 20мм. Кладку фундаментных стен из блоков выполнять с перевязкой вертикальных швов в каждом ряду,
2. Наружные повехности фундаментных блоков, соприкасающихся с грунтом, обмазать горячим битумом за 2 раза.
3. Монолитные участки в стенах фундаментов выполнить из бетона класса В7,5, на сульфатостойком портландцементе, F150.
4. В уровне обреза фундаментов на отм. -0,020 выполнить горизонтальную гидроизоляцию из 2-х слоев гидроизола на битумной мастике.
5. Отмостку выполнить из бетона класса В7,5 шириной 1,0м с уклоном 3% от здания.
6. Обратную засыпку пазух фундамента производить местным грунтом с послойным уплотнением через 20-30см. Объемный вес скелета грунта должен составлять не менее 1,7 гс/см3.
7. Данный лист смотри с листами АС-10,12.

						100-2-АС		
						Строительство реабилитационного центра на 150 мест для инвалидов в г.Семей ВКО. Корректировка.		
Изм.	Кол.	Лист	Nдок.	Подп.	Дата			
						Прачечная, дезинфекционное отделение	Стадия	Лист	Листов
Нач.отд.		Елкеева					РП	11	
Проверил		Северина							
Разработал		Толегенова				Развертки фундаментов по осям 1; 2; 3; спецификация.	ТОО ПИИ "Семстройпроект"		
Норм.контр		Бычкова							

А3

Развертка фундаментов по оси "А"

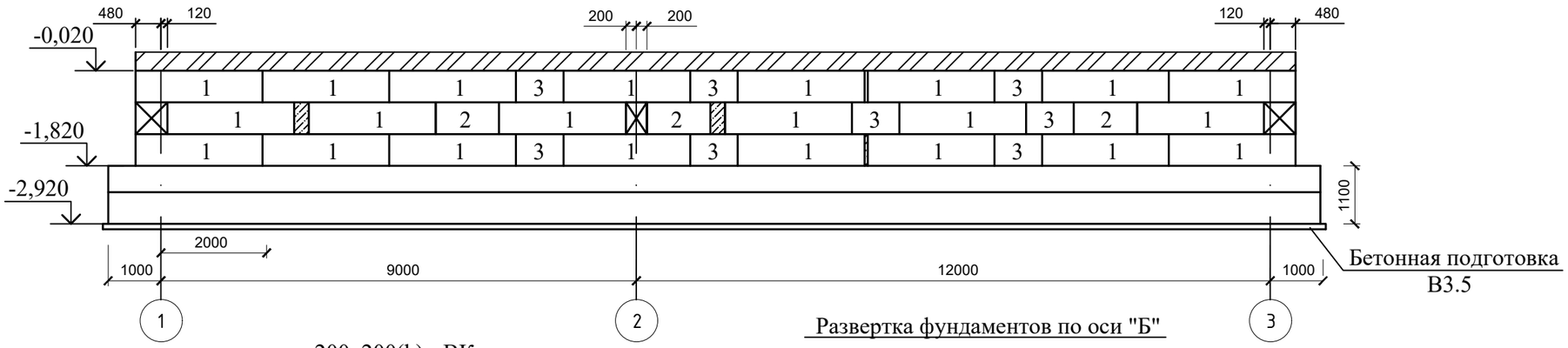

Развертка фундаментов по оси "Б"

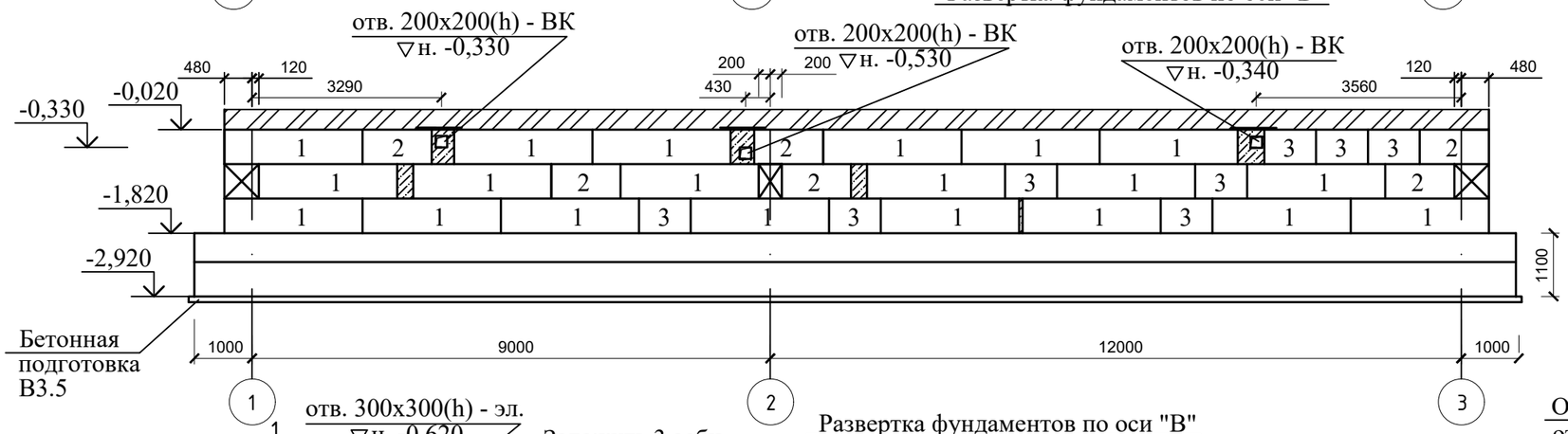

1 - 1

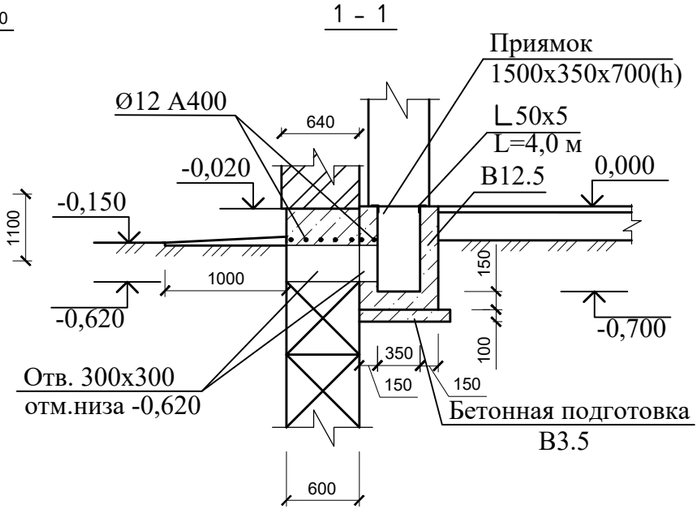

Развертка фундаментов по оси "В"

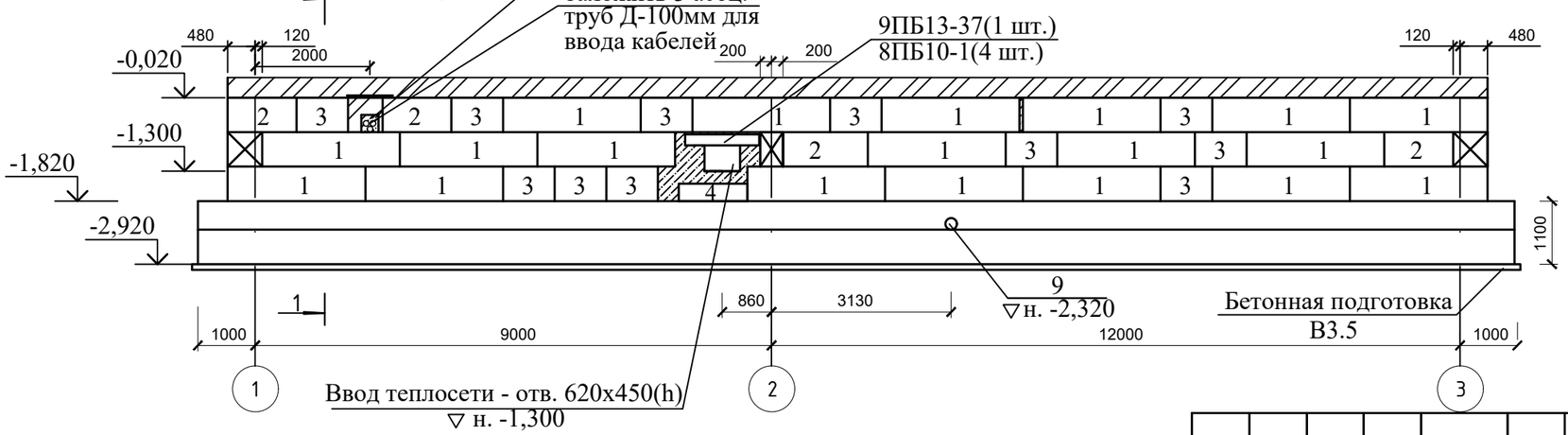

1. Расход бетона кл. В12,5 - 0,63 $м^3$ - на приямок, расход бетона кл. В3,5 - 0,15 $м^3$, расход арматуры Ø12 А400 - 1,42 кг, расход ∟50х5 - 15,08.

						100-2-АС			
Изм.	Кол.	Лист	Nдок.	Подп.	Дата	Строительство реабилитационного центра на 150 мест для инвалидов в г.Семей ВКО. Корректировка.			
Нач.отд.		Елкеева				Прачечная, дезинфекционное отделение	Стадия	Лист	Листов
Проверил		Северина					РП	12	
Разработал		Толегенова				Развертки фундаментов по осям А; Б; В.	ТОО ПИИ "Семстройпроект"		
Норм.контр		Бычкова							

А3

План перемычек

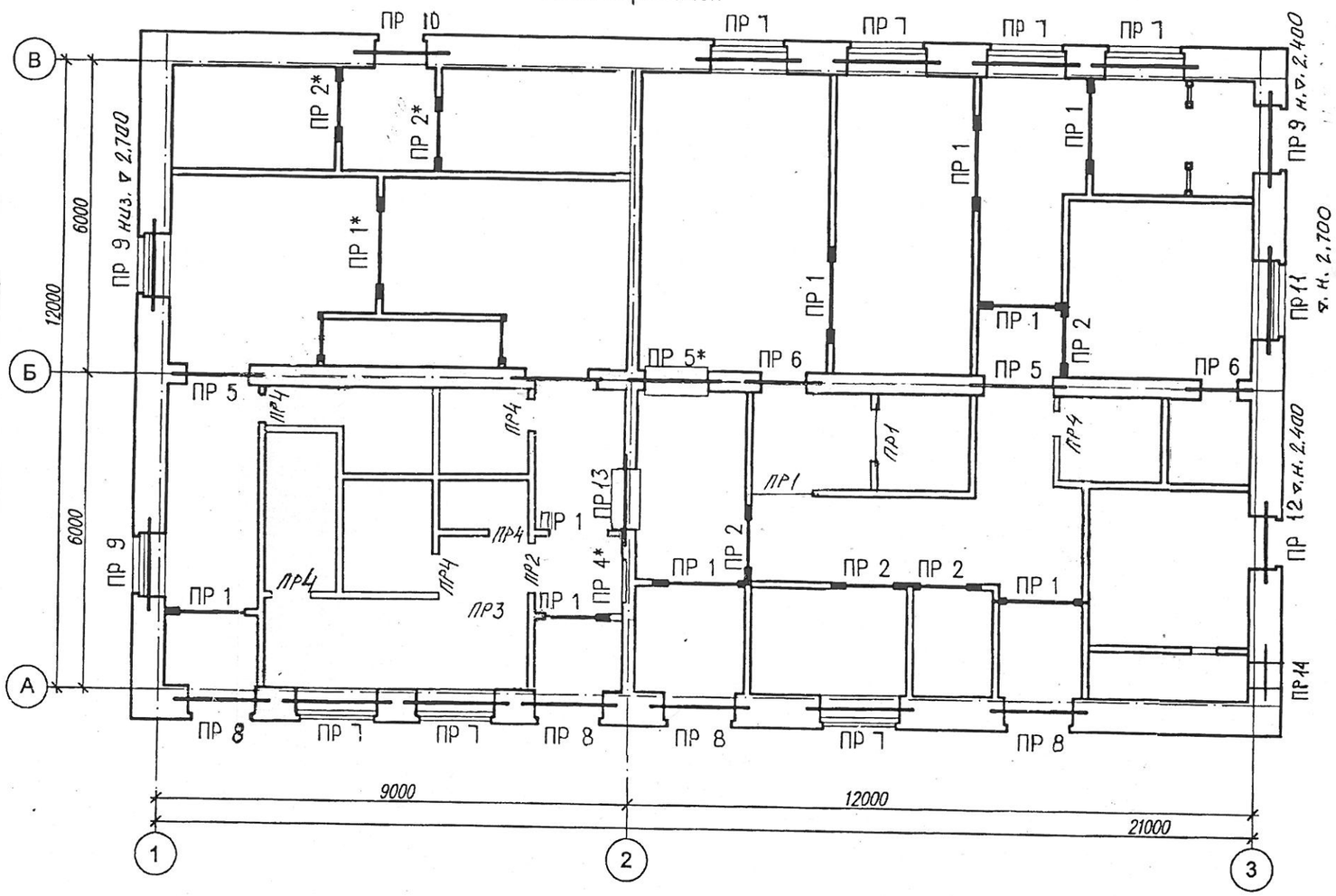

Ведомость перемычек

Марка, поз.	Схема сечения
1	2
ПР1, (ПР1*) шт.11 (шт 1)	3 (1) 120 — 2,400 / 2,200* / 2,100
ПР2, ПР2* шт. 7	4 120 — 2,400* / 2,100
ПР3 шт.1	2 120 — 2,100
ПР4, ПР4* шт.7	5 120 — 2,240* / 2,100
ПР5, ПР5* шт.4	3 7 380 — 2,400 / 1,800*
ПР6 шт.2	4 9 380 — 2,100
ПР7 7шт.	ПСБ-ℓ=1750; L125x8 L=1900; 2,700; 2 6; 70; 640
ПР8 4 шт. (ПР10) 1 шт	(L=1400) ПСБ-ℓ=1550; L125x8 L=1700; 2,400; (4) 3 7(8); ПСБ-(ℓ=1250); 70; 640

1	2
(ПР12) шт.1 ПР9 3шт. [ПР11] шт.1	(L=1400) ПСБ-ℓ=1450; L125x8 L=1700 [1900]; (4) 3 [2]; 2.400; 2.700; ПСБ-(1250) [1750]; 70; 640
ПР13 1 шт.	1,800; 3; 250
ПР14 1 шт.	ПСБ-ℓ=1000; L125x8 L=950; 5; 2.300; 640

Привязан	100-2-АС				
Исполнил.	Толегенова				
Проверил.	Северина				
Н.контр.	Бычкова				01.21
Инв. №					

Изм.	Кол.	Лист	Nдок.	Подп.	Дата
Нач.отд.		Елкеева			
Проверил		Бычкова			
Разработал		Вишнивецкая			08.15

171- 2 - АС

Строительство реабилитационного центра на 150мест для детей-инвалидов в г. Семей ВКО

Прачечная, дезинфекционное отделение

Стадия	Лист	Листов
РП	13	

План перемычек. Ведомость перемычек. Спецификация.

ТОО ПИИ "Семстройпроект"

Ведомость деталей.

Поз.	Эскиз
10	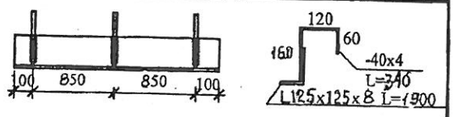
11	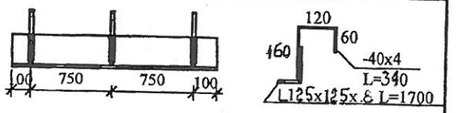
12	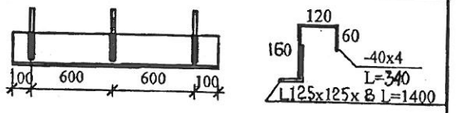

Марка поз.	Наименование	Кол. шт	Масса 1дет, кг	Масса издел.	Примечание
10	L125×125×8 ГОСТ 8510-93 L=1900	1	29.45	30.74	
	-40×4 ГОСТ 103-2006 L=340	3	0.43		
11	L125×125×8 ГОСТ 8510-93 L=1700	1	26.35	27.64	
	-40×4 ГОСТ 103-2006 L=340	3	0.43		
12	L125×125×8 ГОСТ 8510-93 L=1400	1	21.7	22.99	
	-40×4 ГОСТ 103-2006 L=340	3	0.43		
13	L125×125×8 ГОСТ 8510-93 L=950	1	14.73	16.02	
	-40×4 ГОСТ 103-2006 L=340	3	0.43		

Спецификация перемычек

Марка, поз.	Обозначение	Наименование	Кол-во	Масса ед. кг	Примеч.
1	Серия 1.038.1-1 вып.4	Перемычки брусковые 8ПБ17-2	1	45	
2	то же	То же 8ПБ19-3	11	52	
3	"	" 8ПБ16-1	34	42	
4	"	" 8ПБ13-1	14	35	
5	Серия 1.038.1-1 вып.4	8ПБ10-1	10	28	
6	то же	То же 10ПБ21-27	7	245	
7	"	" 9ПБ18-37	12	103	
8	"	" 9ПБ16-37	1	88	
9	"	" 9ПБ13-37	4	73	
10	лист АС-14	Металлич. перемычка	8	30.74	
11	то же	то же	7	27.64	
12	"	"	2	22.99	
13	"	"	1	16.02	
ПСБ	ГОСТ 15588-86	ПСБ-С l=1750	8	—	
ПСБ	то же	ПСБ-С l=1550	5	—	
ПСБ	"	ПСБ-С l=1450	2	—	
ПСБ	"	ПСБ-С l=1250	2	—	

Привязан	100-2-АС		
Исполнил.	Толегенова		
Проверил.	Северина		
Н.контр.	Бычкова		01.21
Инв. №			

Изм.	Кол.	Лист	Nдок.	Подп.	Дата
Нач.отд.	Елкеева				
Проверил	Бычкова				
Разработал	Вишнивецкая				08.15

171-2-АС

Строительство реабилитационного центра на 150мест для детей-инвалидов в г. Семей ВКО

Прачечная, дезинфекционное отделение

Стадия	Лист	Листов
РП	14	

Ведомость деталей. Спецификация.

ТОО ПИИ "Семстройпроект"

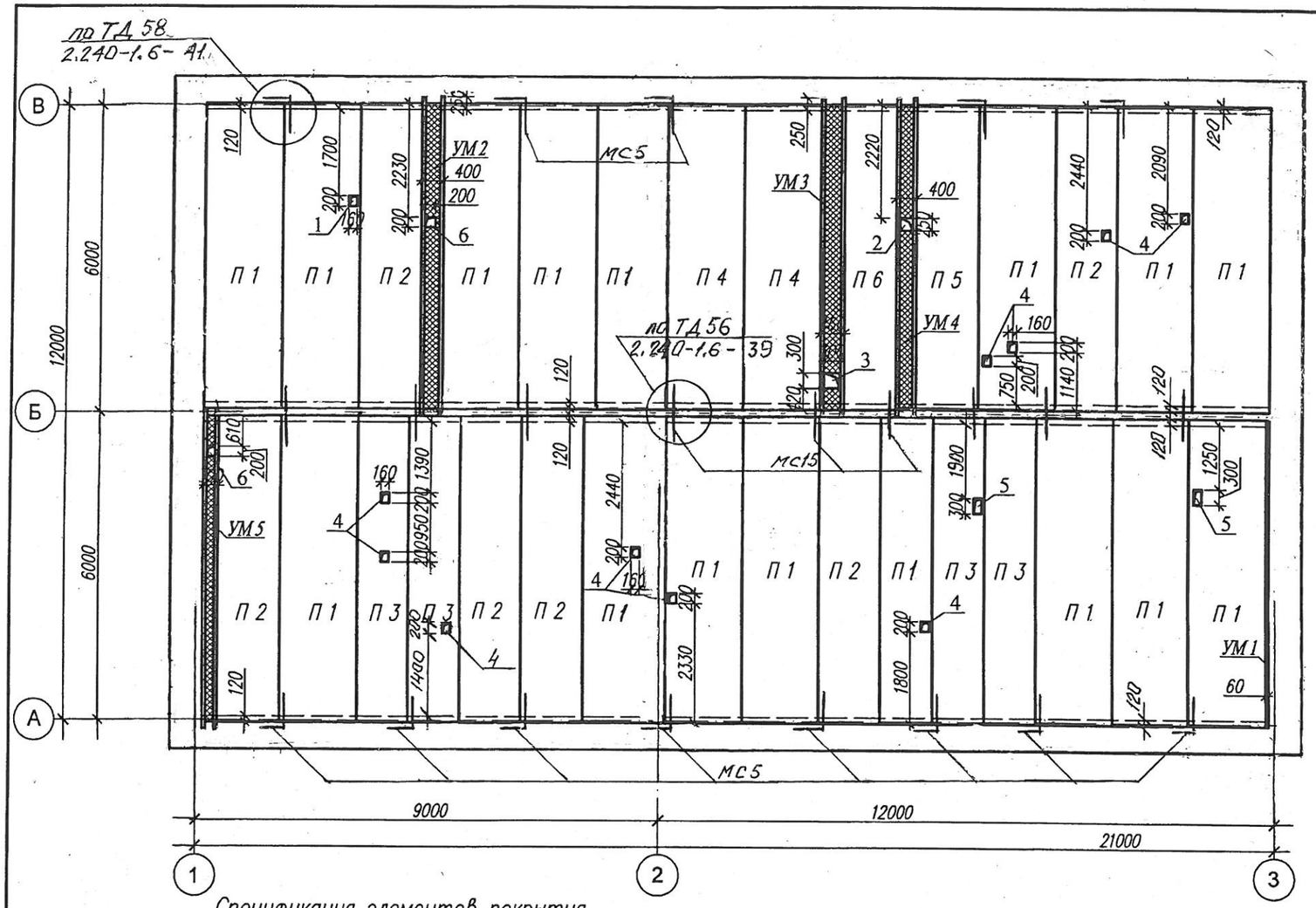

Таблица отверстий

Номер отв.	Размер b x h, мм	Назначение	Количество шт.
1	160x200	ОВ	1
2	250x250	ОВ	1
3	300x300	ОВ	1
4	160x200	ОВ	10
5	160x300	ОВ	2
6	200x200	ОВ	2

1. Монтаж плит перекрытия производить в соответствии с указаниями СП РК 5.03-107-2013 "Несущие и ограждающие конструкции".
2. Швы между плитами очистить от строительного мусора и заполнить бетоном кл. В12,5 на мелком гравии или щебне
6. Все отверстия высверлить по месту в пределах пустот, не нарушая несущих ребер плит и арматурных каркасов, с последующей заделкой отверстий бетоном кл. ~~В15~~. С12/15.

Спецификация элементов покрытия

Марка поз.	Обозначение	Наименование	Кол. шт.	Масса ед., кг	Примечан.
1	2	3	4	5	6
		Плиты перекрытия			
П 1	серия WITech 2012/kz,в-5	ПБ-2.60.15-8К7	16	2826	
П 2	то же	ПБ-2.60.12-8К7	6	2248	
П 3	"	ПБ-2.60. 9-8К7	4	1674	
П 4	серия 1.243.1-5 в.1	П 60.15-8АтVСКТ-2	2	4840	
П 5	то же	П 60.12-8АтVСКТ-2	1	3850	
П 6	"	П 60.10-8АтVСКТ-2	1	3200	
УМ 1	л. АС-17	Монолитный участок УМ 1	1		
УМ 2	л. АС-16	Монолитный участок УМ 2	1		
УМ 3	то же	Монолитный участок УМ 3	1		
УМ 4	"	Монолитный участок УМ 4	1		
УМ 5	л. АС-17	Монолитный участок УМ 5	1		
МС5	серия 2.240-1.6-45	Соединительное изделие ф 12 А400 ГОСТ 34028-2016 ℓ=900	14	0.80	
МС15	серия 2.240-1.6-48	ф12 А400 ГОСТ 34028-2016 ℓ=1300	9	1.15	

Привязан	100-2-АС		
Исполнил.	Толегенова		
Проверил.	Северина		
Н.контр.	Бычкова		01.21
Инв. №			

Изм.	Кол.	Лист	Nдок	Подп.	Дата
Нач.отд.		Елкеева			
Проверил		Бычкова			
Разработал		Вишнивецкая			08.15

171-2-АС

Строительство реабилитационного центра на 150мест для детей-инвалидов в г. Семей ВКО

Прачечная, дезинфекционное отделение

Стадия	Лист	Листов
РП	15	

План плит покрытия.

ТОО ПИИ "Семстройпроект"

УМ 2

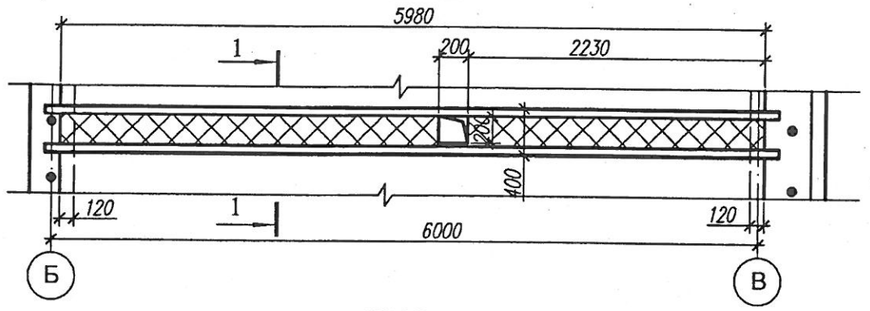

УМ 3

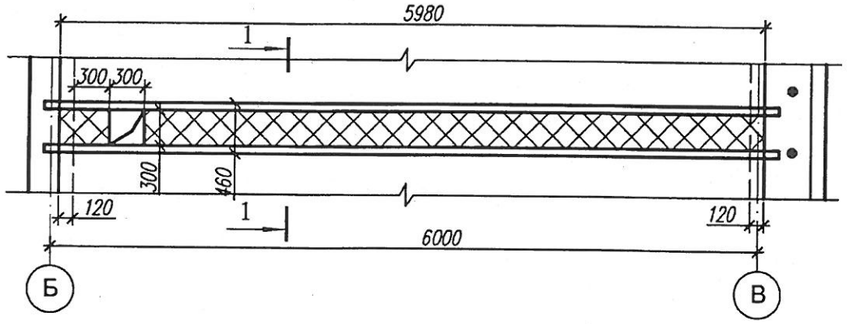

УМ 4

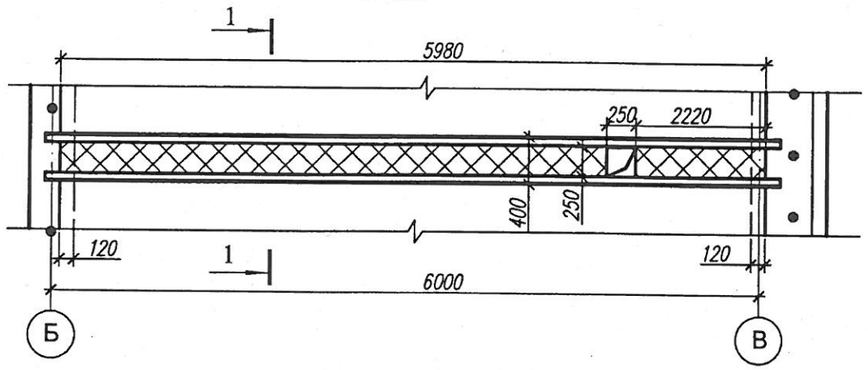

1 - 1

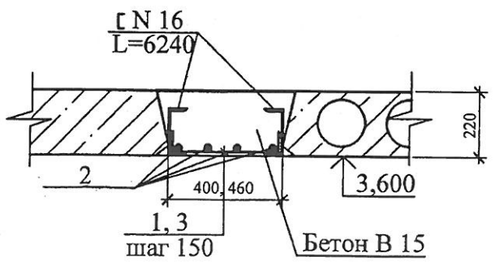

Спецификация элементов монолитных участков УМ2; УМ3; УМ4

Марка	Обозначение	Наименование	Кол.	Масса ед.кг	Примечания
		Монолитный участок УМ 2,УМ 4			
		Сборочные единицы			
1		Ø12 А 400 ГОСТ 34028-2016 L=560	40	0,5	
2		Ø12 А 400 ГОСТ 34028-2016 L=5980	4	5,31	
	ГОСТ 8240-97	Швеллер 16 L=6240	2	88,61	
		Материалы: Бетон В 15, $м^3$	-	-	$0,52м^3$
		Монолитный участок УМ 3			
		Сборочные единицы			
3		Ø12 А 400 ГОСТ 34028-2016 L=620	40	0,55	
2		Ø12 А 400 ГОСТ 34028-2016 L=5980	4	5,31	
	ГОСТ 8240-97	Швеллер 16 L=6240	2	88,61	
		Материалы: Бетон В 15, $м^3$	-	-	$0,61м^3$

1.Данный лист смотри с листом АС- 15

Ведомость деталей.

Поз.	Эскиз
1, 3	100 ⌊ ⌋ 100 360, 420

Привязан	100-2-АС		
Исполнил.	Толегенова		
Проверил.	Северина		
Н.контр.	Бычкова		01.21
Инв. №			

Изм.	Кол.	Лист	Nдок.	Подп.	Дата
Нач.отд.		Елкеева			
Проверил		Бычкова			
Разработал		Вишнивецкая			08.15

171- 2 - АС

Строительство реабилитационного центра на 150мест для детей-инвалидов в г. Семей ВКО

Прачечная, дезинфекционное отделение

Стадия	Лист	Листов
РП	16	

Монолитные участки УМ2 - УМ4.

ТОО ПИИ "Семстройпроект"

УМ 5

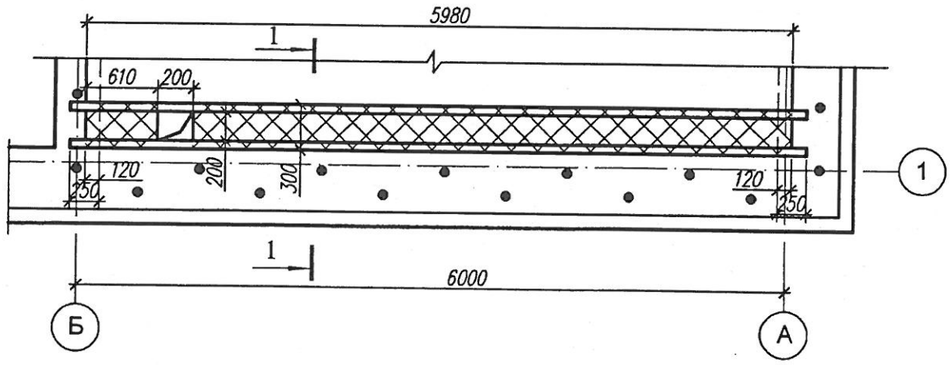

Спецификация элементов монолитного участка УМ5

Марка	Обозначение	Наименование	Кол.	Масса ед.кг	Примечания
		Монолитный участок УМ 5	1		
		Сборочные единицы			
1		Ø12 А 400 ГОСТ 34028-2016 L=460	40	0,41	
2		Ø12 А 400 ГОСТ 34028-2016 L=5980	3	5,31	
	ГОСТ 8240-97	Швеллер 16 L=6240	2	88,61	
		Материалы: Бетон В 15, $м^3$	-	-	$0,4м^3$
		Монолитный участок УМ 1			
		Сборочные единицы			
3		Ø 20 А 400 ГОСТ 34028-2016 L=5980	2	14,77	
4		Ø 10 А 240 ГОСТ 34028-2016 L=200	40	0,12	
		Материалы: Бетон В 15, $м^3$	0,08		

УМ 1

1 - 1

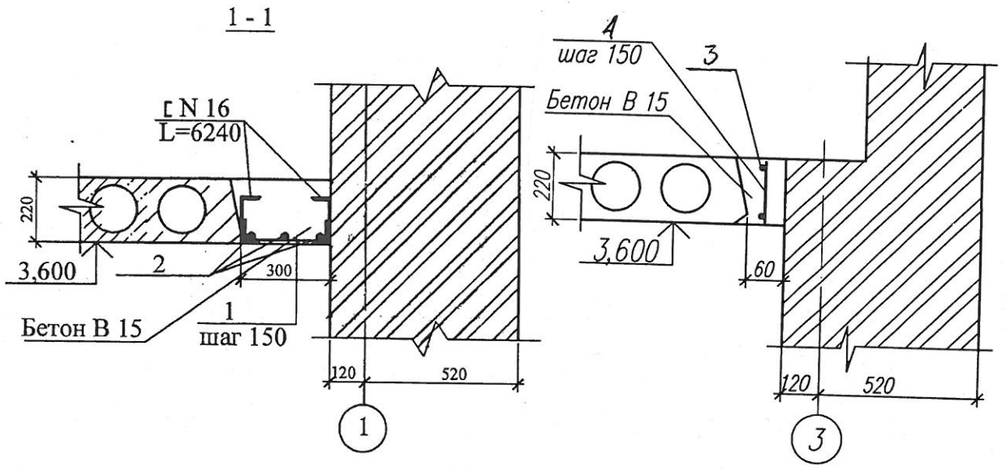

Ведомость деталей.

Поз.	Эскиз
1	100 260 100

1.Данный лист смотри с листом АС-15

Привязан	100-2-АС		
Исполнил.	Толегенова		
Проверил.	Северина		
Н.контр.	Бычкова		01.21
Инв. №			

Изм.	Кол.	Лист	Nдок.	Подп.	Дата

Нач.отд.	Елкеева		
Проверил	Бычкова		
Разработал	Вишнивецкая		08.15

171- 2 - АС

Строительство реабилитационного центра на 150мест для детей-инвалидов в г. Семей ВКО

Прачечная, дезинфекционное отделение

Стадия	Лист	Листов
РП	17	

Монолитные участки УМ1, УМ5.

ТОО ПИИ "Семстройпроект"

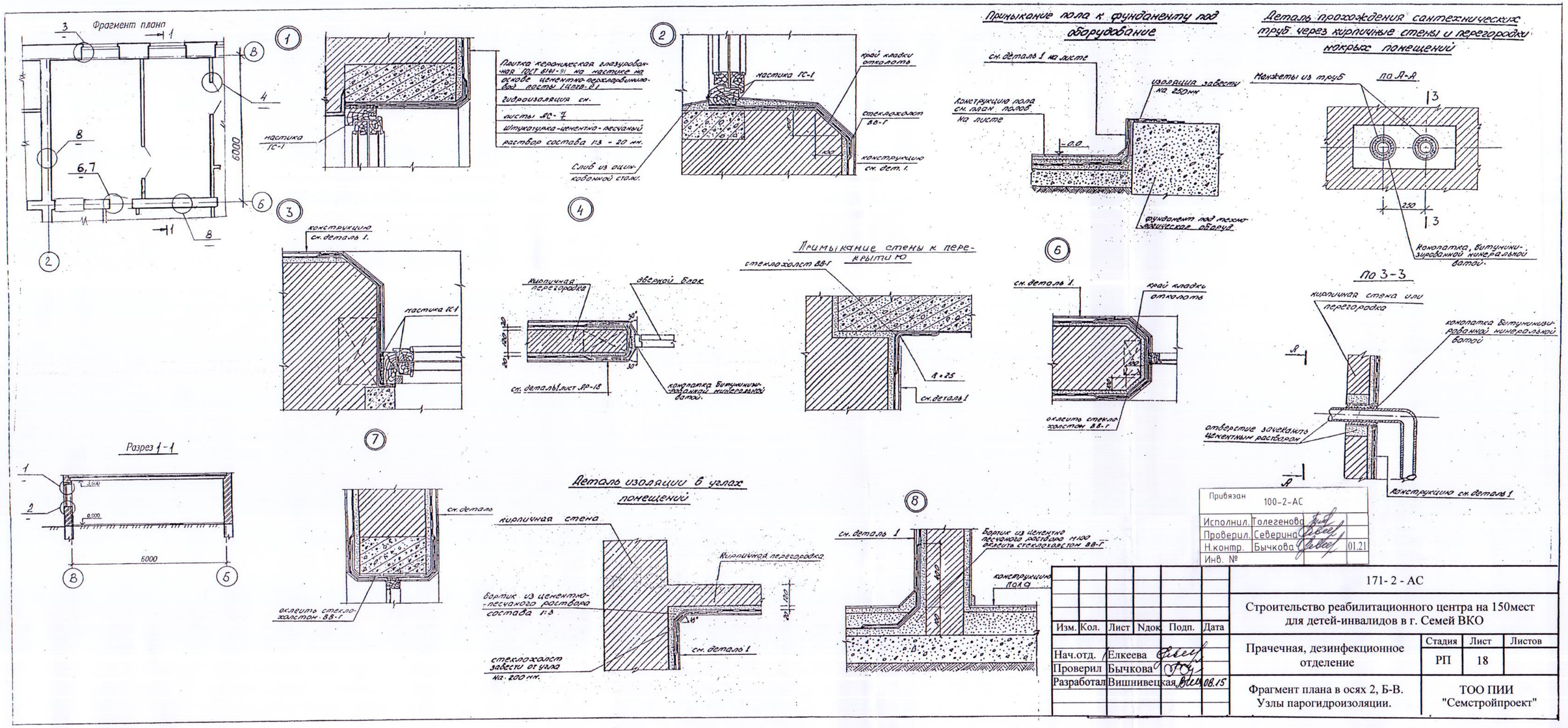
Фрагмент плана
6000
Плитка керамическая глазурованная ГОСТ 6141-91 на мастике на основе цементно-перхлорвиниловой дисперсии (Мапа-Е)
гидроизоляция см.
листы АС-7
штукатурка цементно-песчаный раствор состава 1:3 - 20 мм.
мастика ГС-1
Слиб из оцинкованной стали.
край кладки отколоть
стеклохолст ВВ-Г
конструкцию см. дет. 1.
Примыкание пола к фундаменту под оборудование
см. деталь 1 на листе
конструкция пола см. план. полов на листе
изоляция завести на 250 мм
фундамент под технологическое оборуд.
Деталь прохождения сантехнических труб через кирпичные стены и перегородки
Манжеты из труб
по А-А
250
Конопатка, битуминизированной минеральной ватой.
конструкция см. деталь 1.
Примыкание стены к перекрытию
стеклохолст ВВ-Г
кирпичная перегородка
дверной блок
см. деталь 1 лист АР-18
конопатка битуминизированной минеральной ватой.
см. деталь 1.
см. деталь 1
по 3-3
кирпичная стена или перегородка
конопатка битуминизированной минеральной ватой
отверстие заделать цементным раствором
Разрез 1-1
6000
оклеить стеклохолстом ВВ-Г
Деталь изоляции в углах помещений
кирпичная стена
кирпичная перегородка
бортик из цементно-песчаного раствора состава 1:3
стеклохолст завести от угла на 200 мм.
см. деталь 1
бортик из цементно песчаного раствора М100 оклеить стеклохолстом ВВ-Г
конструкция пола
Привязан 100-2-АС
Исполнил. Толегенова
Проверил. Северина
Н.контр. Бычкова 01.21
Инв. №
Изм. Кол. Лист Nдок Подп. Дата
171-2-АС
Строительство реабилитационного центра на 150мест для детей-инвалидов в г. Семей ВКО
Нач.отд. Елкеева
Проверил Бычкова
Разработал Вишнивецкая 08.15
Прачечная, дезинфекционное отделение
Стадия РП
Лист 18
Листов
Фрагмент плана в осях 2, Б-В. Узлы парогидроизоляции.
ТОО ПИИ "Семстройпроект"

План венткамеры

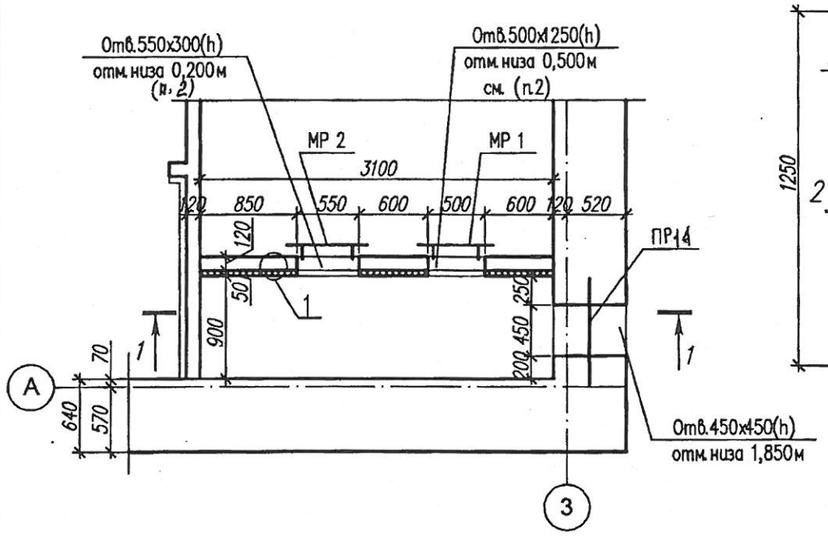

Рамка металлическая МР-1

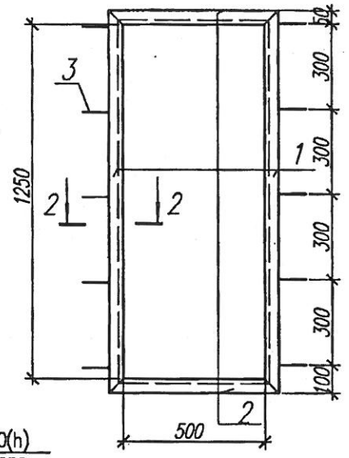

Спецификация изделий

Марка	Обозначение	Наименование	Кол. шт.	Масса ед., кг	Примечан.
МР 1		Рамка металлическая МР 1	1	16,7	
МР 2		Рамка металлическая МР 2	1	8,72	
Ø12А400	ГОСТ 34028-2016	Арматура Ø12А400,L=4,1м.п	–	0.888	3,64
		Материалы :			
		бетон В 15 м3	0,03		

Спецификация рамок

Марка	Поз. дет.	Наименование	Кол.	Масса 1 дет., кг	Масса изделий, кг
МР 1	1	∟50х 5 ГОСТ 8509-93 L=1350	2	5,09	16,7
	2	∟50х 5 ГОСТ 8509-93 L=600	2	2,26	
	3	Ø10 А240 ГОСТ 34028-2016 L=320	10	0,20	
МР 2	4	∟50х 5 ГОСТ 8509-93 L=400	2	1,51	8,72
	5	∟50х 5 ГОСТ 8509-93 L=650	2	2,45	
	3	Ø10 А240 ГОСТ 34028-2016 L=320	4	0,20	

1–1

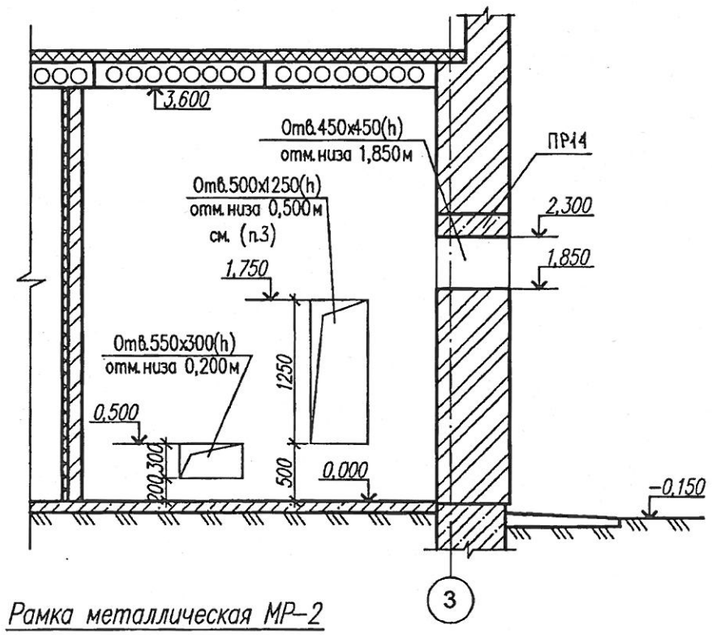

Узел 1

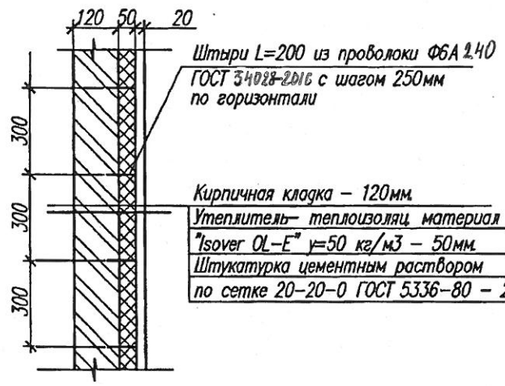

1. Сварку производить электродами Э-42 по ГОСТ 9467-75* h=6мм.
2. Кладку перегородки выполнить из керамического кирпича КР-р-по 250х120х88/1,4 НФ/100/2,0/25/ГОСТ530-12 на цементно-песчаном растворе М 50.
3. В кирпичной перегородке над дверным проемом и проемом L=550мм уложить арматуру 2Ø12АІІІ0 в слое бетона кл.В15 толщиной 100мм, с заведением концов арматуры на 250мм.

Рамка металлическая МР-2

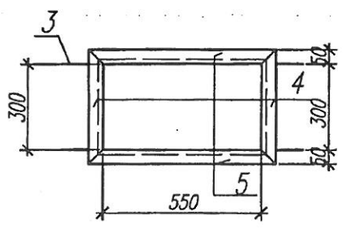

2–2

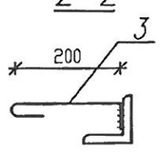

Привязан	100-2-АС		
Исполнил.	Толегенова		
Проверил.	Северина		
Н.контр.	Бычкова		01.21
Инв. №			

Изм.	Кол.	Лист	Nдок.	Подп.	Дата
Нач.отд.		Елкеева			
Проверил		Бычкова			
Разработал		Вишнивецкая			08.15

171-2-АС

Строительство реабилитационного центра на 150мест для детей-инвалидов в г. Семей ВКО

Прачечная, дезинфекционное отделение

Стадия	Лист	Листов
РП	19	

План венткамеры. Разрез 1-1.

ТОО ПИИ "Семстройпроект"

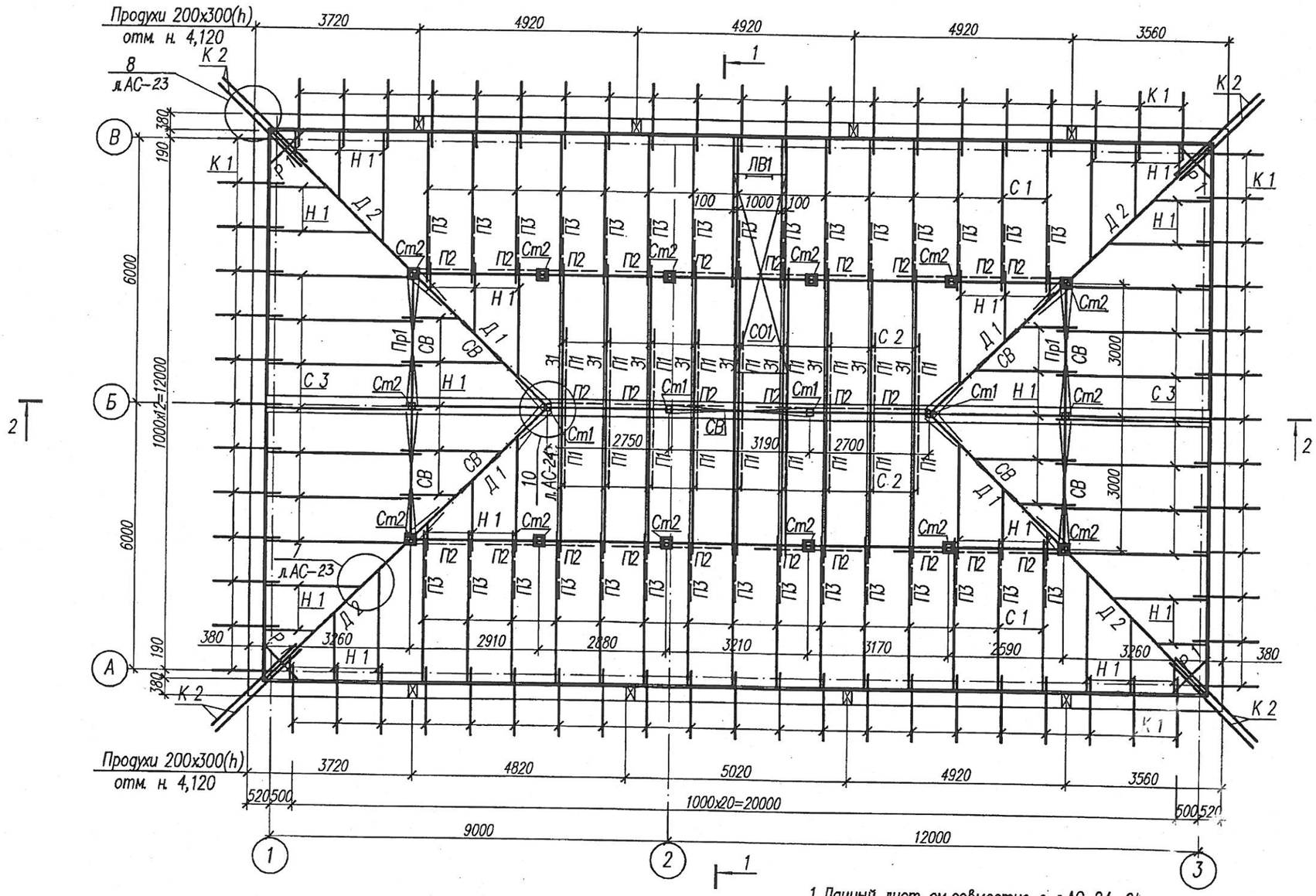

1.Данный лист см.совместно с л.АС-21...24.

Привязан	100-2-АС		
Исполнил.	Толегенова		
Проверил.	Северина		
Н.контр.	Бычкова		01.21
Инв. №			

Изм.	Кол.	Лист	Nдок.	Подп.	Дата
Нач.отд.	Елкеева				
Проверил	Бычкова				
Разработал	Вишнивецкая				08.15

171- 2 - АС

Строительство реабилитационного центра на 150мест для детей-инвалидов в г. Семей ВКО

Прачечная, дезинфекционное отделение

Стадия	Лист	Листов
РП	20	

План стропил.

ТОО ПИИ "Семстройпроект"

1–1

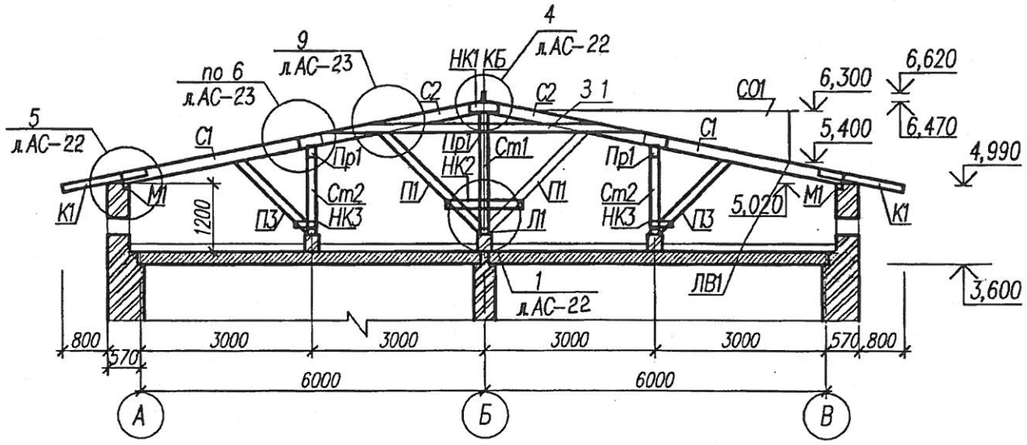

2–2

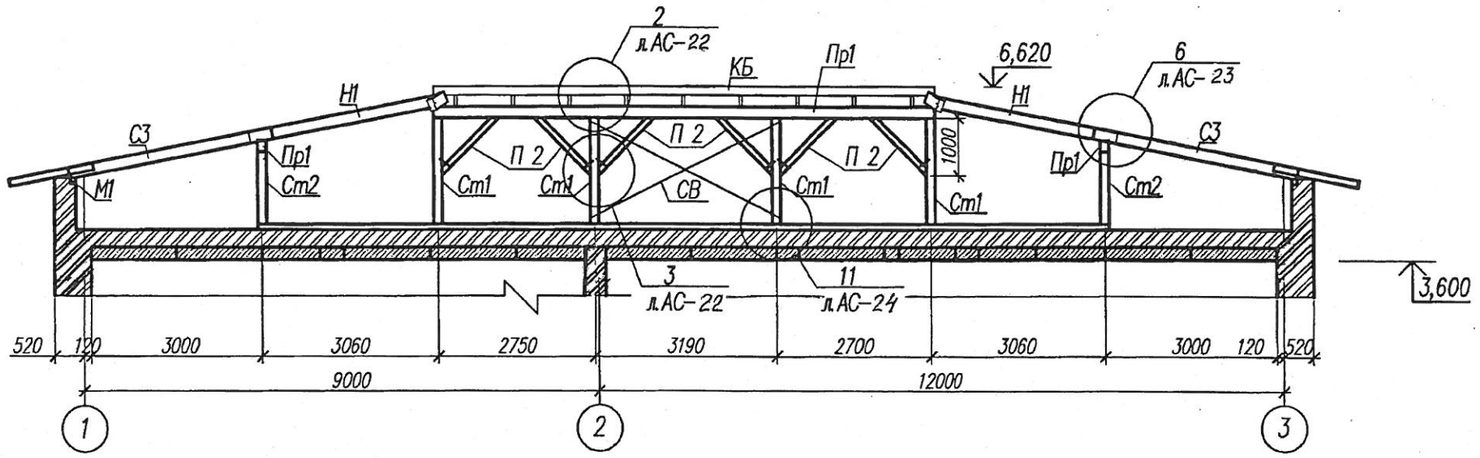

Изм.	Кол.	Лист	Nдок.	Подп.	Дата	171- 2 - АС
						Строительство реабилитационного центра на 150мест для детей-инвалидов в г. Семей ВКО
		Нач.отд.	Елкеева			Прачечная, дезинфекционное отделение — Стадия: РП; Лист: 21; Листов:
		Проверил	Бычкова			
		Разработал	Вишнивецкая		08.15	Разрезы 1-1, 2-2. — ТОО ПИИ "Семстройпроект"

Привязан 100-2-АС		
Исполнил.	Толегенова	
Проверил.	Северина	
Н.контр.	Бычкова	01.21
Инв. №		

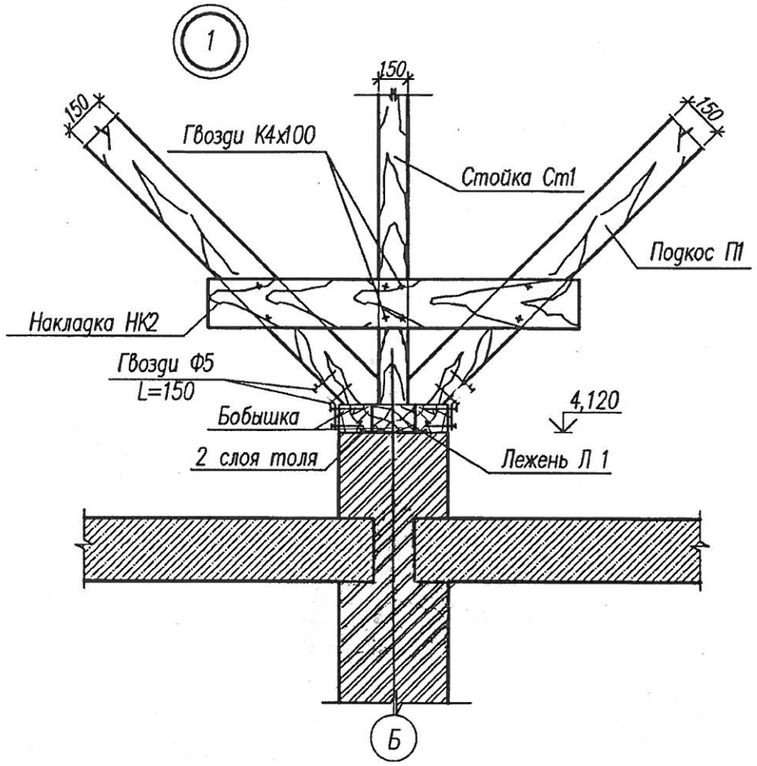

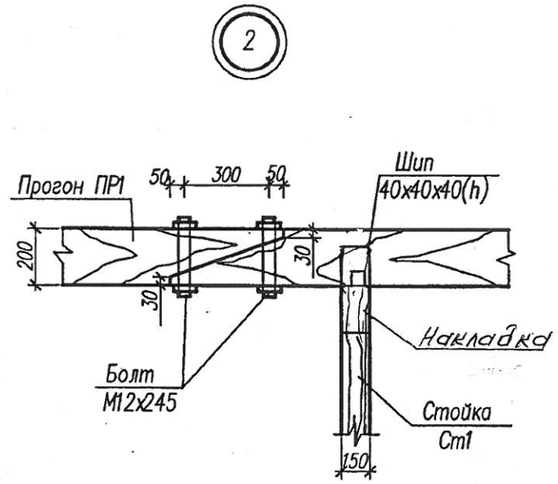

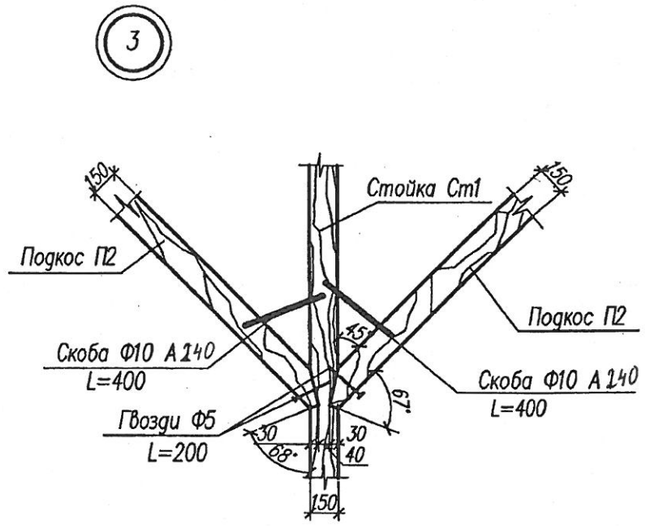

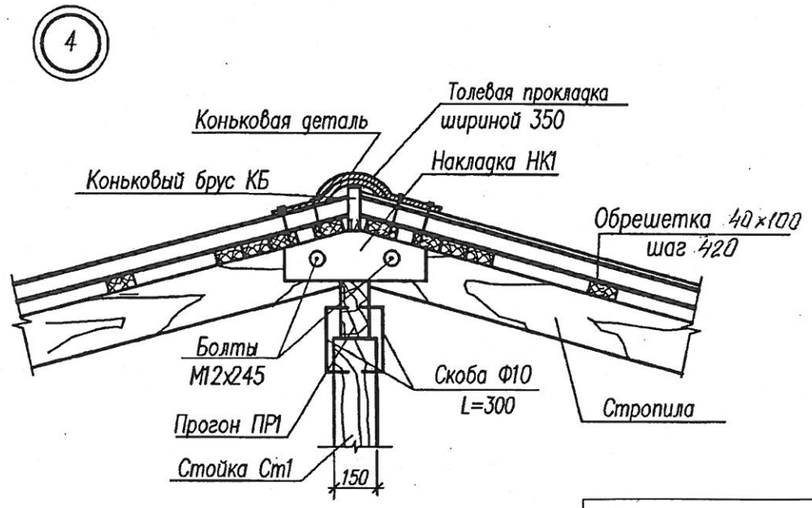

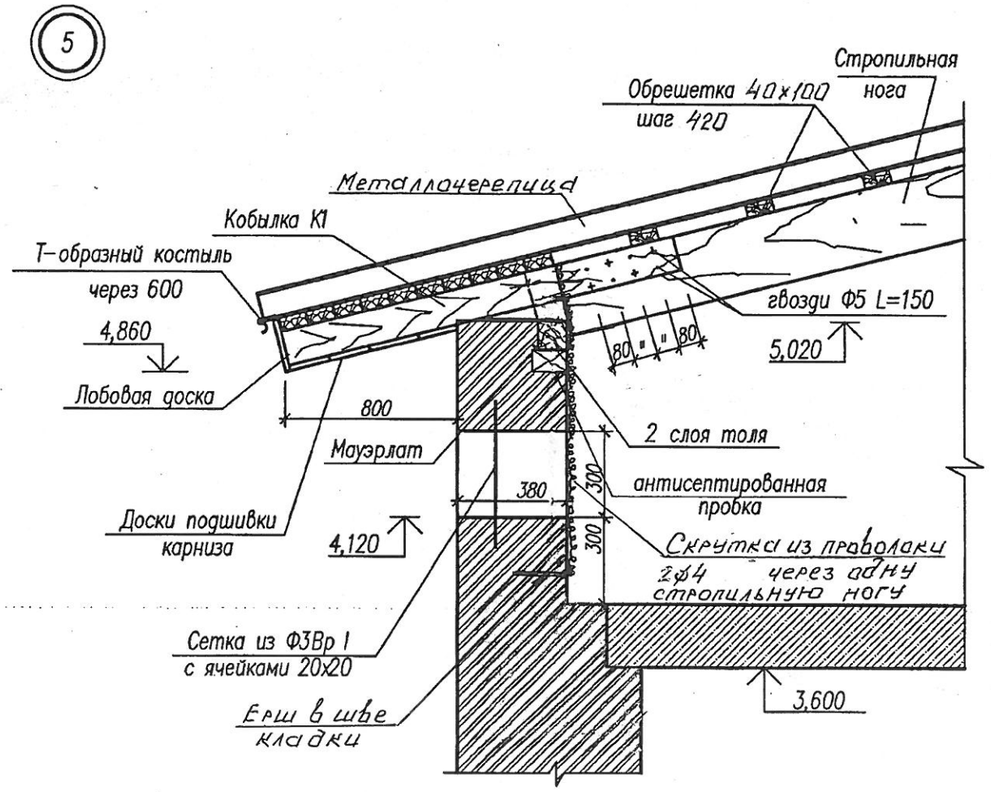

Привязан	100-2-АС		
Исполнил.	Толегенова		
Проверил.	Северина		
Н.контр.	Бычкова		01.21
Инв. №			

Изм.	Кол.	Лист	Nдок.	Подп.	Дата
Нач.отд.		Елкеева			
Проверил		Бычкова			
Разработал		Вишнивецкая			08.15

171- 2 - АС

Строительство реабилитационного центра на 150мест для детей-инвалидов в г. Семей ВКО

Прачечная, дезинфекционное отделение

Стадия	Лист	Листов
РП	22	

Узлы 1-5.

ТОО ПИИ "Семстройпроект"

6

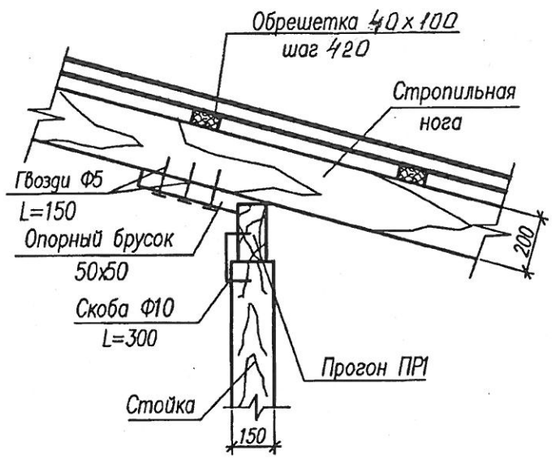

8

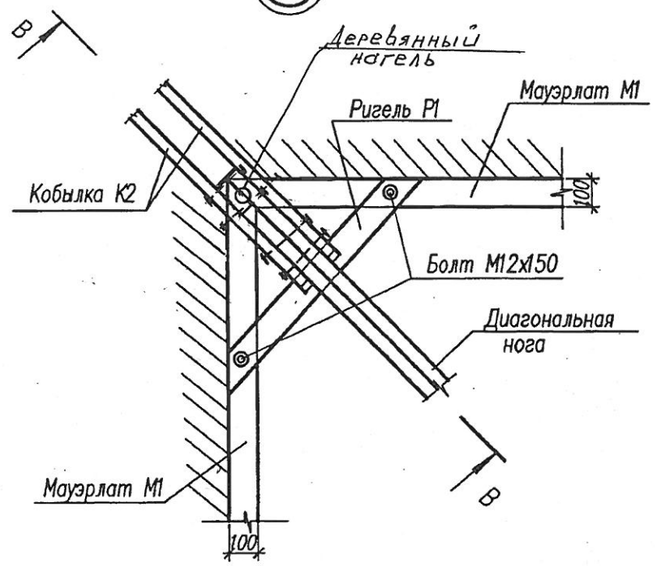

В–В

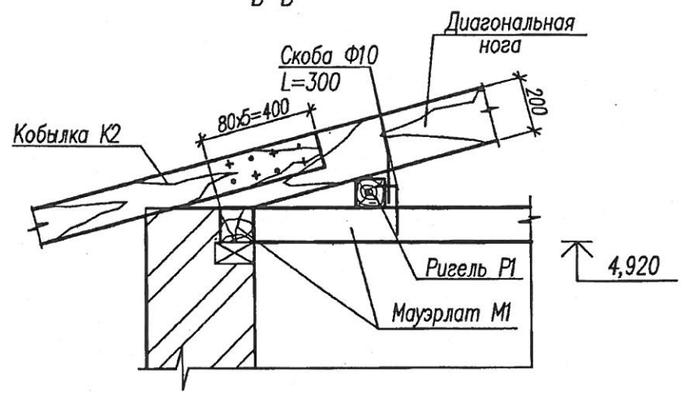

7

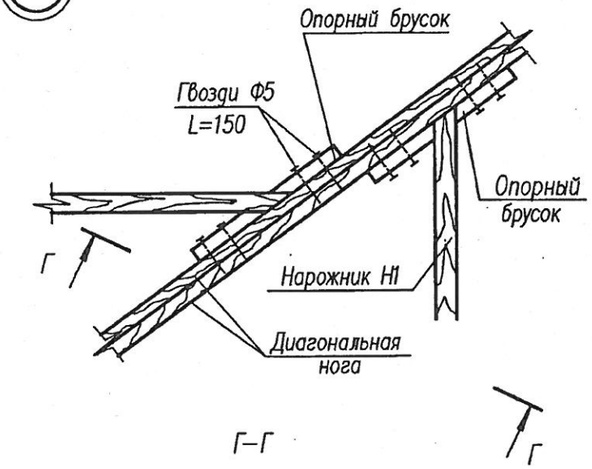

Г–Г

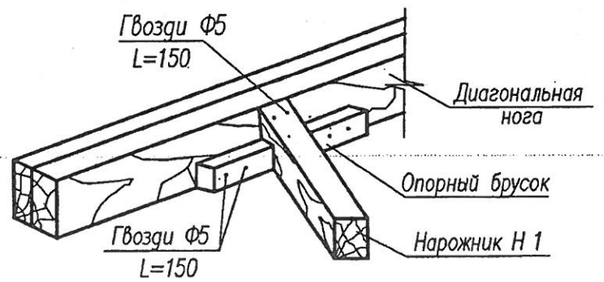

9

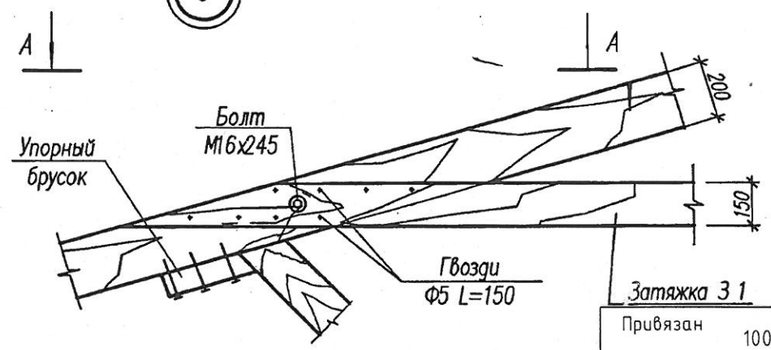

А–А

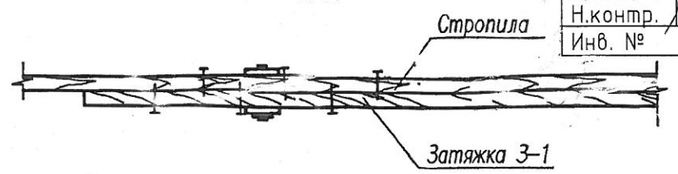

Привязан	100-2-АС		
Исполнил.	Толегенова		
Проверил.	Северина		
Н.контр.	Бычкова		01.21
Инв. №			

Изм.	Кол.	Лист	Nдок.	Подп.	Дата
Нач.отд.		Елкеева			
Проверил		Бычкова			
Разработал		Вишнивецкая			08.15

171-2-АС

Строительство реабилитационного центра на 150мест для детей-инвалидов в г. Семей ВКО

Прачечная, дезинфекционное отделение

Стадия	Лист	Листов
РП	23	

Узлы 6-9.

ТОО ПИИ "Семстройпроект"

10

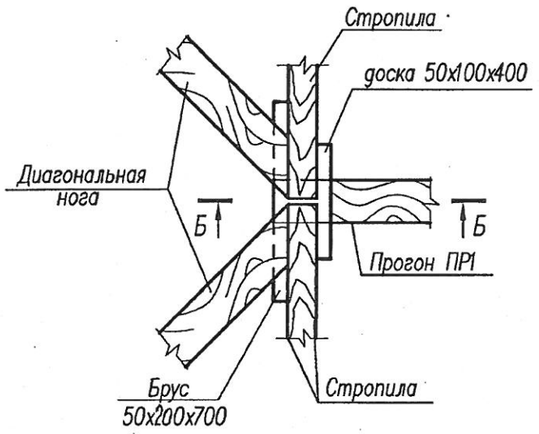

Б–Б

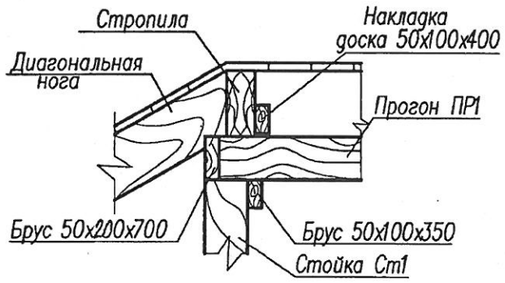

11

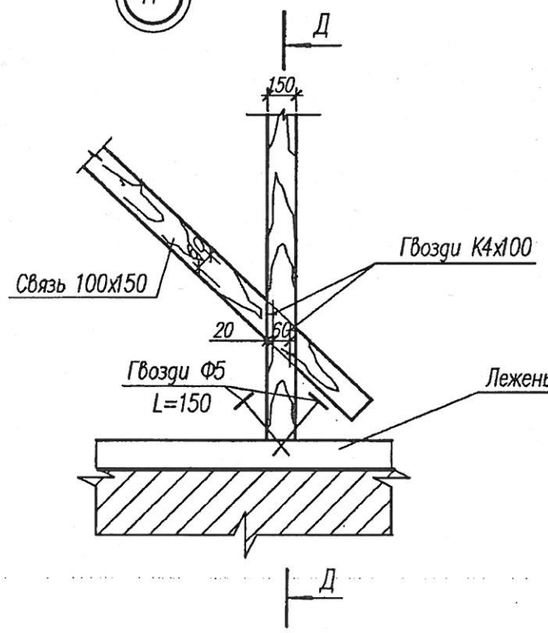

Д–Д

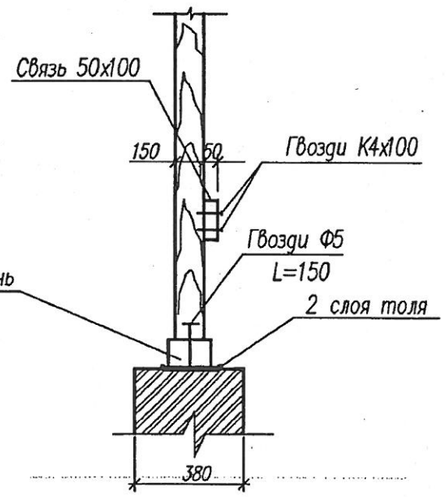

Изм.	Кол.	Лист	Nдок.	Подп.	Дата	171- 2 - АС
						Строительство реабилитационного центра на 150мест для детей-инвалидов в г. Семей ВКО
Нач.отд.		Елкеева				Прачечная, дезинфекционное отделение
Проверил		Бычкова				Стадия: РП; Лист: 24; Листов:
Разработал		Вишнивецкая			08.15	Узлы 10, 11.
						ТОО ПИИ "Семстройпроект"

Привязан	100-2-АС	
Исполнил.	Толегенова	
Проверил.	Северина	
Н.контр.	Бычкова	01.21
Инв. №		

Деталь устройства слухового окна СО1

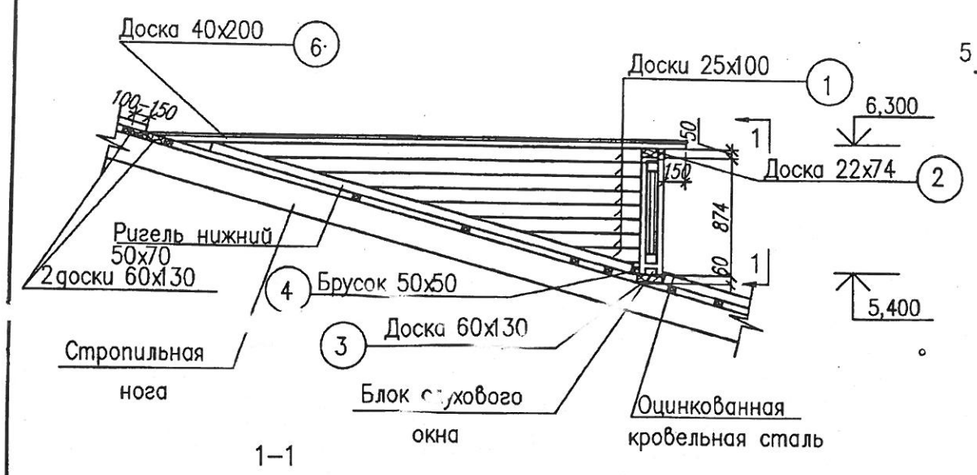

Окно ОИ-1

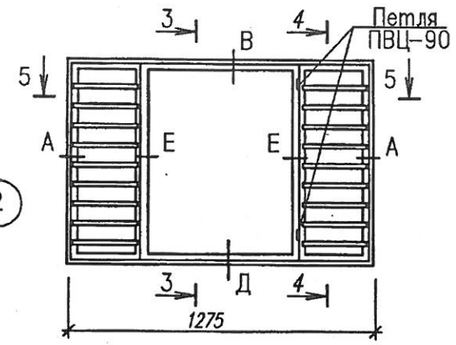

3–3

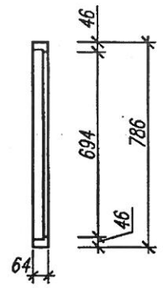

4–4

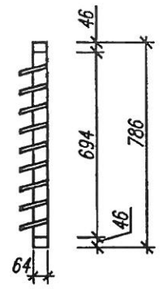

Сечение Д

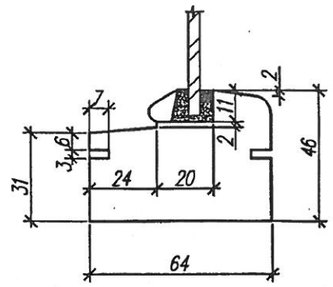

5–5

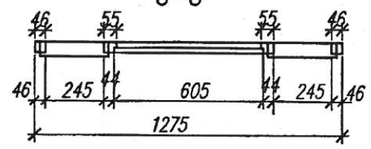

1–1

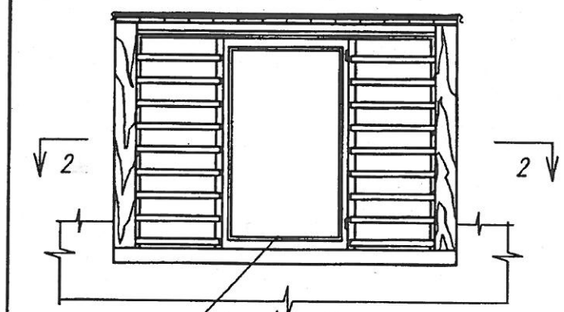

2–2

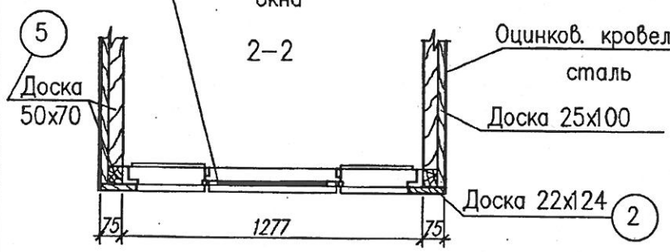

Сечение Б

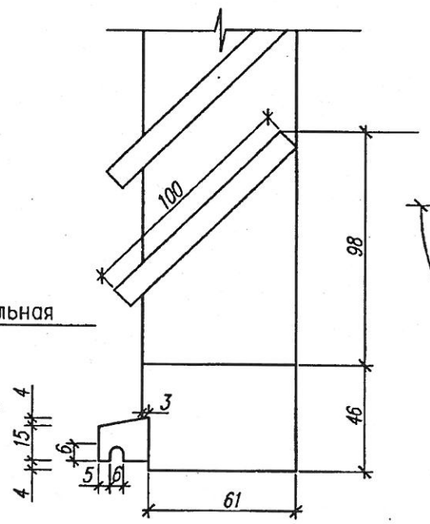

Сечение И

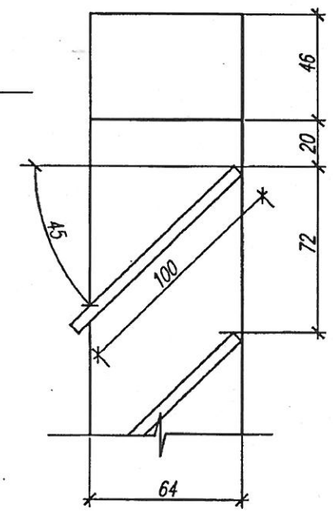

Сечение А

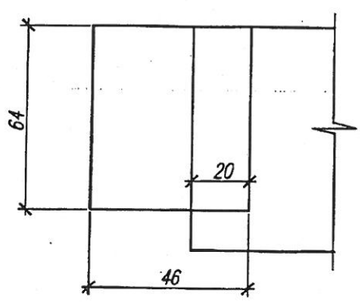

Сечение В

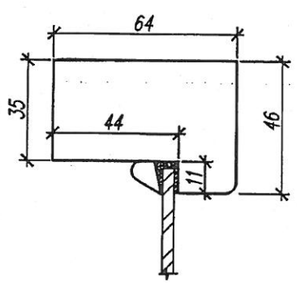

Сечение Е

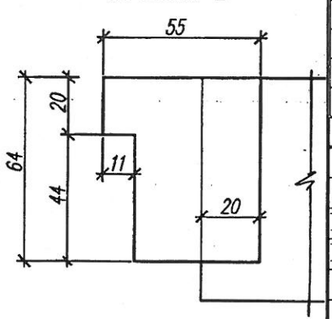

Спецификация материалов на одно слуховое окно.

Марка, поз.	Наименование	Сечение в х h, мм	Кол.	Объем древесины
1	Доска шпунтованная	100 х 25	4,0м2	0, 1 м3
2	Доска	74 х 22	4,4м.п.	0,0072 м3
3	Доска	130 х 60	4п.м.	0,031м3
4	Брусок	50 х 50	1,4м.п.	0,0035 м3
5	Доска	70 х 50	–	0,045 м3
6	Доска	100 х 40	6,8 м2	0,27м3
	Оцинкованная кровельная сталь	в=0,7мм	8,0м2	
	Окно индивидуальное ОИ-1			
	Брусок	64 х 55 64 х 46	1,6п.м. 4,2п.м.	0,02м3
	Доска L=320мм	10 х 100	18	0,0064м3
	Стекло оконное (600 х 710)	в=4мм	1	
	Штапик	16 х 10	3,0п.м.	0,00048м3
	Слив	20 х 40	0,6п.м.	0,00048м3
	Петля ПВЦ-90 (ГОСТ 5088-2005)		2	
	Ручка РС-200 (ГОСТ 5087-80)		2	

Привязан	100-2-АС			
Исполнил.	Толегенова			
Проверил.	Северина			
Н.контр.	Бычкова		01.21	
Инв. №				
Изм.	Кол.	Лист	Nдок.	Подп.	Дата
Нач.отд.	Елкеева			
Проверил	Бычкова			
Разработал	Вишнивецкая			08.15

171-2-АС

Строительство реабилитационного центра на 150мест для детей-инвалидов в г. Семей ВКО

Прачечная, дезинфекционное отделение

Стадия	Лист	Листов
РП	25	

Деталь устройства слухового окна СО1. Окно ОИ-1.

ТОО ПИИ "Семстройпроект"

Марка поз.	Обозначение	Наименование	Кол.	Объем м3	Примечание
С 1		Стропильная нога 50х200 L=3550	32	1,136	
С 2		то же 50х200 L=3300	20	0,66	
С 3		" L=3650	14	0,511	
Н 1		Нарожник 50х200 Lобщ=90м.п.		0,9	
М 1		Мауэрлат 100х100 Lобщ=70м.п.		0,7	
Ст 1		Стойка 150х150 L=1340	4	0,166	
Ст 2		Стойка 150х150 L=1260	14	0,397	
Д 1		Диагон.нога 2х50х200 L=4610	4	0,369	
Д 2		Диагон.нога 2х50х200 L=4970	4	0,398	
П 1		Подкос 50х150 L=2510	18	0,339	
П 2		Подкос 50х150 L=1420	26	0,277	
П 3		Подкос 50х150 L=1800	30	0,405	
Л 1		Лежень 150х100 Lобщ=57м.п.		0,855	
Пр 1		Прогон 100х200 Lобщ=51м.п.		1,02	
К 1		Кобылка 40х125 L=1500	68	0,51	
К 2		Кобылка 40х125 L=2000	8	0,08	
НК1		Накладка 50х175 L=500	18	0,079	
НК2		Накладка 50х150 L=1350	18	0,183	
Зт		Затяжка 50х150 L=5600	9	0,378	
СВ		Связи 50х100 Lобщ=90м.п.		0,45	
		Лобовая доска 19х200 Lобщ=78м.п.		0,297	
КБ		Коньковый брус 60х150 Lобщ=9м.п.		0,081	
Р 1		Ригель 100х100 L=1200	4	0,05	
		доски подшивки свеса 19х150 Sобщ=65м2		1,235	
		упорный брусок 50х50 L=350	48	0,042	
		опорный брусок 50х50 L=600	110	0,165	

		Металлочерепица			450м2
		обрешетка 40х100			5,0м³
	ГОСТ 7798-70	Болт М12х245	20		
		Болт М16х245	20		
		Т-образный костыль из полосы 4х40 ГОСТ 103-91, L=380	150		0,50кг
	ГОСТ 34028-2016	Скоба Ф10 L=300	50		0,186кг
	то же	Скоба Ф12 А I L=400	30		0,36кг
		Рубероид			64м2
ЛВ 1	Серия 1.100.2-5 вып.1	Стремянка ЛВ 6.18-1	1		16,36кг
СО 1	л.АС-25	Слуховое окно СО 1	1		

Привязан	100-2-АС		
Исполнил.	Толегенова		
Проверил.	Северина		
Н.контр.	Бычкова		01.21
Инв. №			

1. Материалом элементов стропил служит сосна 2-й категории, влажностью не более 20%.
2. Все деревянные элементы, включая обрешетку, тщательно антисептируются водным раствором фтористого натрия и покрываются огнезащитной композицией "СПАРК"-древесина ТУ 647 РК-19770309ТОО-001-2000 в 2 слоя.
3. Деревянные элементы, соприкасающиеся с кирпичными стенами, покрываются толем.
4. Основными элементами подстропильной конструкции являются прогоны, опирающиеся на деревянные стойки и передающие давление от веса крыши на несущие стены. Между стойками прогоны усиливаются подкосами.
5. Вентиляция чердачной крыши естественная через продухи.
6. Продухи 200х300(h) затянуть сеткой из проволоки Ф3 Вр I с ячейками 20х20. Расход проволоки Ф3 Вр I на один продух составляет 0,43кг.
7. По периметру здания по поверхности теплоизоляционного слоя уложить защитную полосу из рубероида шириной 1,0м
8. Кирпичные столбики устанавливать в местах стыков плит перекрытия.
9. Кровля выполняется из ~~профнастила~~ металлочерепицы с полимерным покрытием по деревянной обрешетке 40х100 с шагом 420мм.

Изм.	Кол.	Лист	Nдок.	Подп.	Дата
Нач.отд.		Елкеева			
Проверил		Бычкова			
Разработал		Вишнивецкая			08.15

171-2-АС

Строительство реабилитационного центра на 150мест для детей-инвалидов в г. Семей ВКО

Прачечная, дезинфекционное отделение

Стадия	Лист	Листов
РП	26	

Спецификация древесины.

ТОО ПИИ "Семстройпроект"

Крыльцо №1

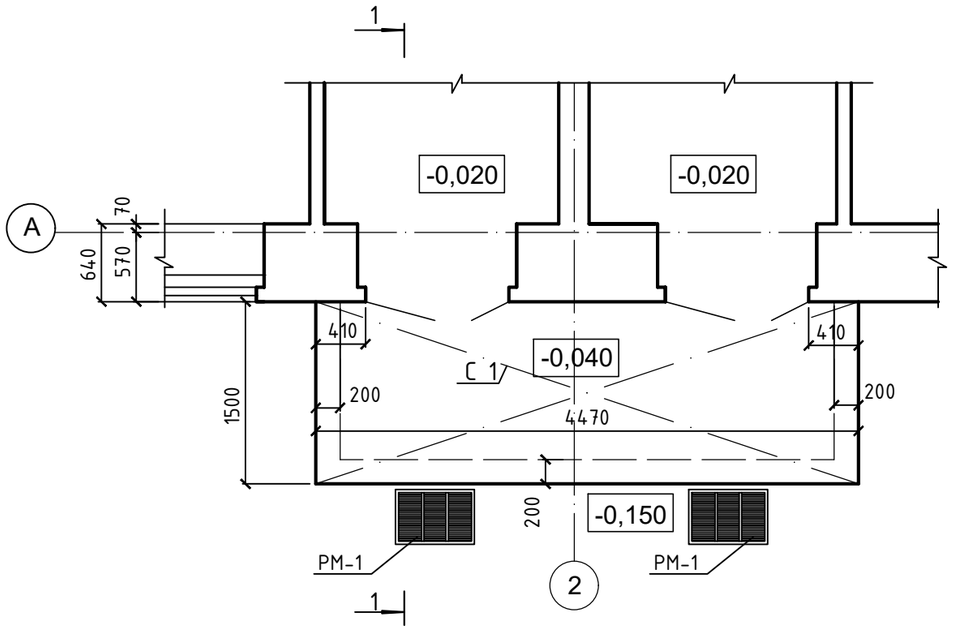

1 - 1

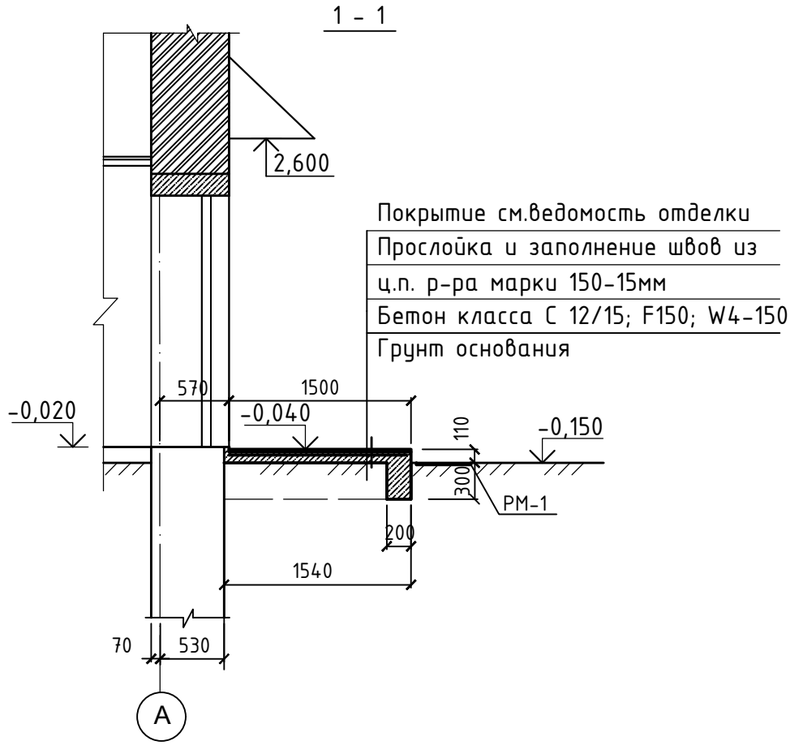

Спецификация на одно крыльцо

Марка поз.	Обозначение	Наименование	Кол.	Масса ед. кг.	Примеч.
С 1	ГОСТ 23279-85	С $\frac{5Вр\ I-100}{5Вр\ I-100}$ 4450х1450	1	20,33	
РМ1	Серия 1.100.2-5 вып.1	Решетка метал. РН-7.5-1	2	15,17	
		Бетон класса В15 $м^3$	1,40		

1. Отделку боковых поверхностей крыльца см. ведомость наружной отделки на л. АС-7.

Изм.	Кол.	Лист	Nдок.	Подп.	Дата	100-2-АС		
						Строительство реабилитационного центра на 150 мест для инвалидов в г.Семей ВКО. Корректировка.		
Нач.отд.		Елкеева				Прачечная, дезинфикционное отделение	Стадия	Лист	Листов
Проверил		Северина					РП	27	
Разработал		Толегенова				Крыльцо №1.	ТОО ПИИ "Семстройпроект"		
Норм.контр.		Бычкова							

Крыльцо №2,3

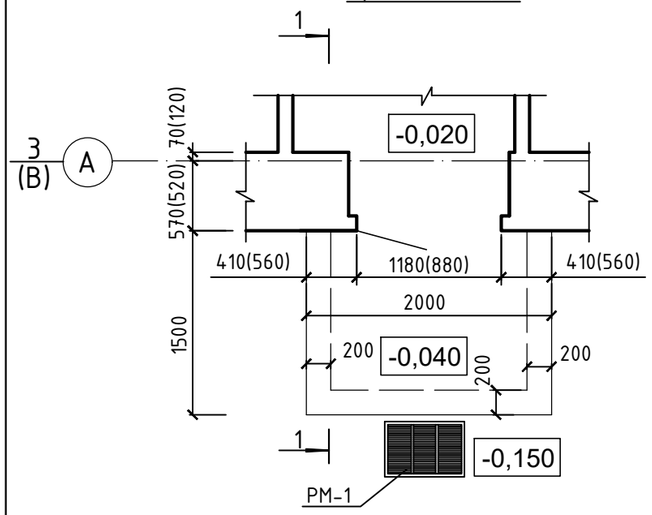

Крыльцо №4

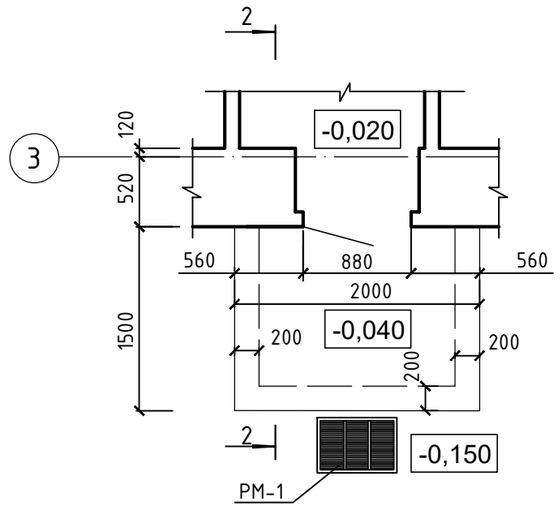

Спецификация на одно крыльцо

Марка поз.	Обозначение	Наименование	Кол.	Масса ед. кг.	Примеч.
		Крыльцо № 2	3		
РМ1	Серия 1.100.2-5 вып.1	Решетка метал. РН-7.5-1	1	15,17	
		Бетон класса С12/15 $м^3$	0,69		
		Крыльцо № 3	1		
РМ1	Серия 1.100.2-5 вып.1	Решетка метал. РН-7.5-1	1	15,17	
		Бетон класса С12/15 $м^3$	0,69		
		Крыльцо № 4	1		
РМ1	Серия 1.100.2-5 вып.1	Решетка метал. РН-7.5-1	1	15,17	
		Бетон класса С12/15 $м^3$	0,69		

1 - 1

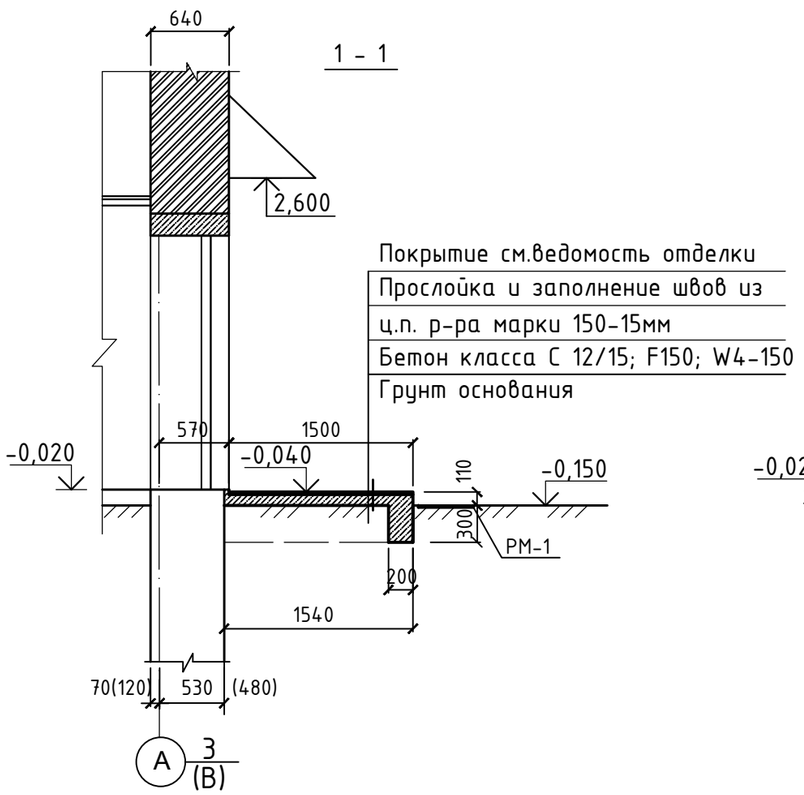

2 - 2

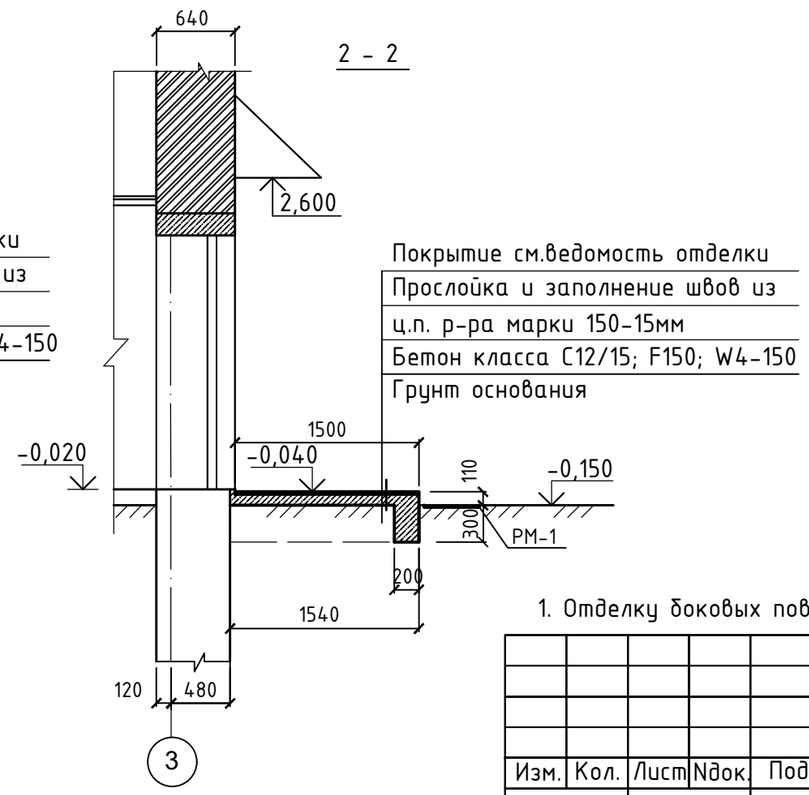

1. Отделку боковых поверхностей крыльца см. ведомость наружной отделки на л. АС-7.

						100-2-АС			
Изм.	Кол.	Лист	Nдок.	Подп.	Дата	Строительство реабилитационного центра на 150 мест для инвалидов в г.Семей ВКО. Корректировка.			
Нач.отд.		Елкеева				Прачечная, дезинфикционное отделение	Стадия	Лист	Листов
Проверил		Северина					РП	28	
Разработал		Толегенова				Крыльцо №2,3,4.	ТОО ПИИ "Семстройпроект"		
Норм.контр.		Бычкова							

Схема каркаса козырька КВ1.

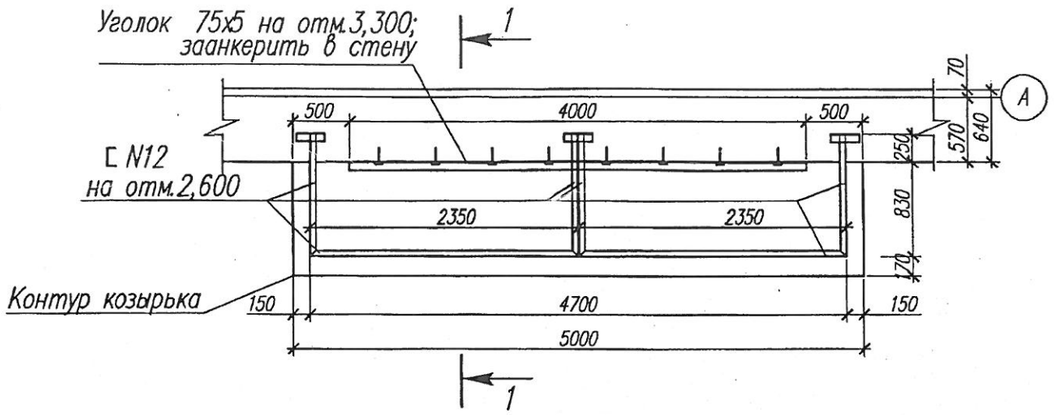

Схема стропил козырька КВ1.

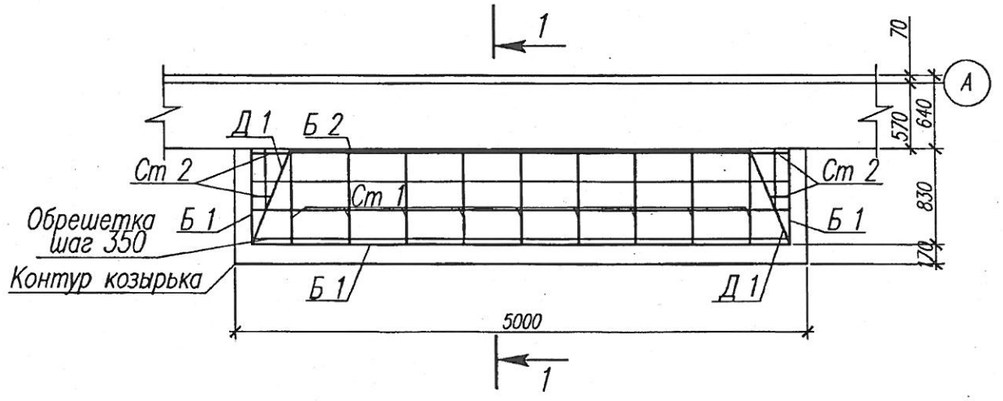

Марка поз.	Обозначение	Наименование	Кол.	Масса ед. кг.	Примечания
		Козырек КВ1.	1		
L 75х5	ГОСТ 8509-93	Уголок N75х5 Lобщ=4750		27,55	
С 12	ГОСТ 8240-89	Швеллер N12 Lобщ=9020		93,81	
Ст 1	ГОСТ 8486-86	Стропила 50х100 L=1200	9		0,054м3
Ст 2	то же	то же 50х100 Lобщ=3800			0,02м3
Д 1	//	Диагональная нога 50х100 L=1300	2		0,013м3
Б 1	//	Брусок 50х100 Lобщ=6360			0,032м3
Б 2	//	то же 50х50 Lобщ=4000			0,01м3
	//	Обрешетка 40х100			0,12 м3
		Металлочерепица S=6,25м.кв.		61,25	
		Металлосайдинг			4,75м2
	ГОСТ 14918-80	Оцинкованная кровельная сталь			1,75м2

1. Кровля козырька входа – металлочерепица с полимерным покрытием.
2. Подшивка козырька из металлосайдинга по деревянным брускам.
3. Для защиты от возгорания все деревянные конструкции подлежат покрытию за 2 раза огнезащитной композицией "СПАРК"–древесина ТУ 647 РК–19770309ТОО–001–2000.
4. Металлические изделия покрываются огнезащитной композицией "Спарк"–металл.

Изм.	Кол.	Лист	Nдок.	Подп.	Дата

171-2-АС

Строительство реабилитационного центра на 150мест для детей-инвалидов в г. Семей ВКО

Прачечная, дезинфекционное отделение

Стадия	Лист	Листов
РП	29	

Козырек КВ 1.

ТОО ПИИ "Семстройпроект"

Привязан 100-2-АС

Нач.отд.	Елкеева		
Проверил	Бычкова		
Разработал	Вишнивецкая		08.15

Исполнил.	Толегенова		
Проверил.	Северина		
Н.контр.	Бычкова		01.21
Инв. №			

Схема каркаса козырька КВ2.

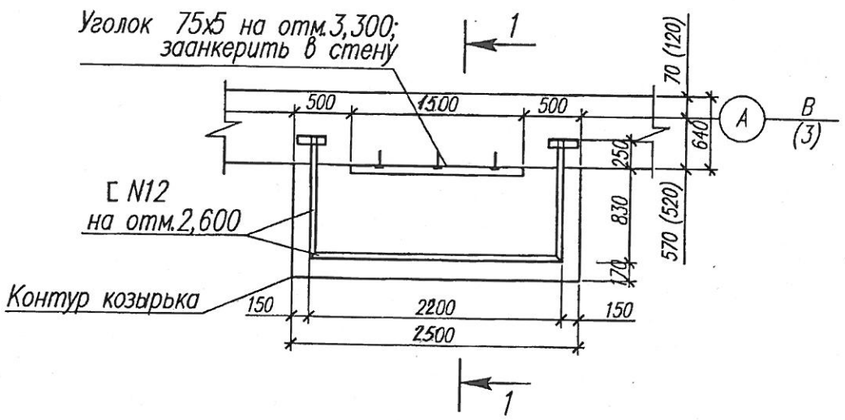

Схема стропил козырька КВ2.

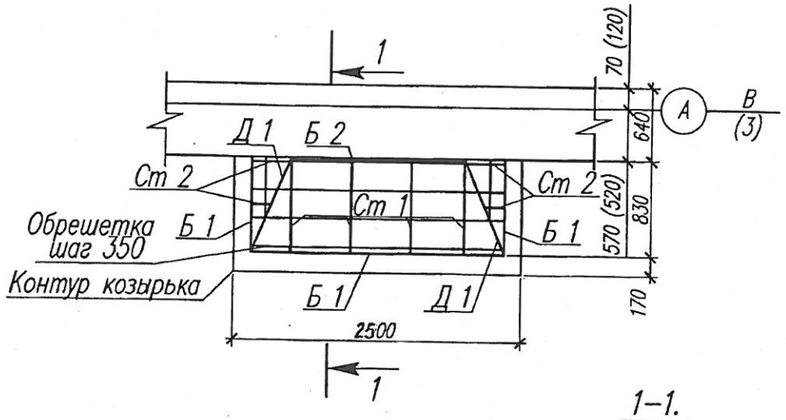

1–1.

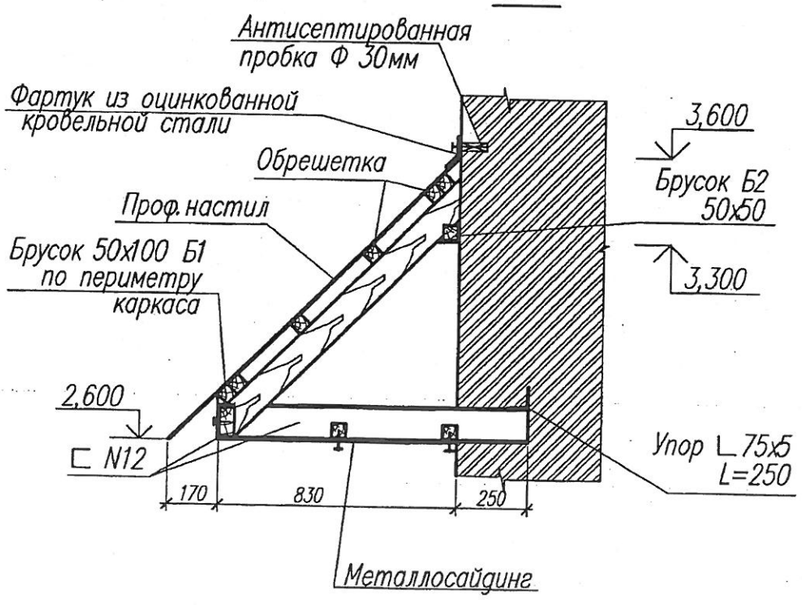

Марка поз.	Обозначение	Наименование	Кол.	Масса ед. кг.	Примечания
		Козырек КВ2.	5		
L 75х5	ГОСТ 8509–93	Уголок N75х5 Lобщ=2000		11,6	
С 12	ГОСТ 8240–89	Швеллер N12 Lобщ=4360		45,34	
Ст 1	ГОСТ 8486–86	Стропила 50х100 L=1200	4		0,024м3
Ст 2	То же	то же 50х100 Lобщ=3800			0,02м3
Д 1	"	Диагональная нога 50х100 L=1300	2		0,013м3
Б 1	"	Брусок 50х100 Lобщ=3860			0,020м3
Б 2	"	то же 50х50 Lобщ=1500			0,004м3
		Обрешетка 40х100			0,06 м3
		Металлочерепица S=4,3м.кв.			
		Металлосайдинг			2,5м2
	ГОСТ 14918–80	Оцинкованная кровельная сталь			1,035м2

Привязан 100-2-АС			
Исполнил.	Толегенова		
Проверил.	Северина		
Н.контр.	Бычкова		01.21
Инв. №			

1. Кровля козырька входа-металлочерепица с полимерным покрытием.
2. Подшивка козырька из металлосайдинга по деревянным брускам
3. Для защиты от возгорания все деревянные конструкции подлежат покрытию за 2 раза огнезащитной композицией "СПАРК"–древесина ТУ 647 РК–19770309ТОО–001–2000.
4. Металлические изделия покрываются огнезащитной композицией "Спарк"–металл.

Изм.	Кол.	Лист	Nдок.	Подп.	Дата
Нач.отд.	Елкеева				
Проверил	Бычкова				
Разработал	Вишнивецкая				08,15

171-2 - АС

Строительство реабилитационного центра на 150мест для детей-инвалидов в г. Семей ВКО

Прачечная, дезинфекционное отделение

Стадия	Лист	Листов
РП	30	

Козырек КВ 2.
Сечение 1-1.

ТОО ПИИ "Семстройпроект"

План кровли.

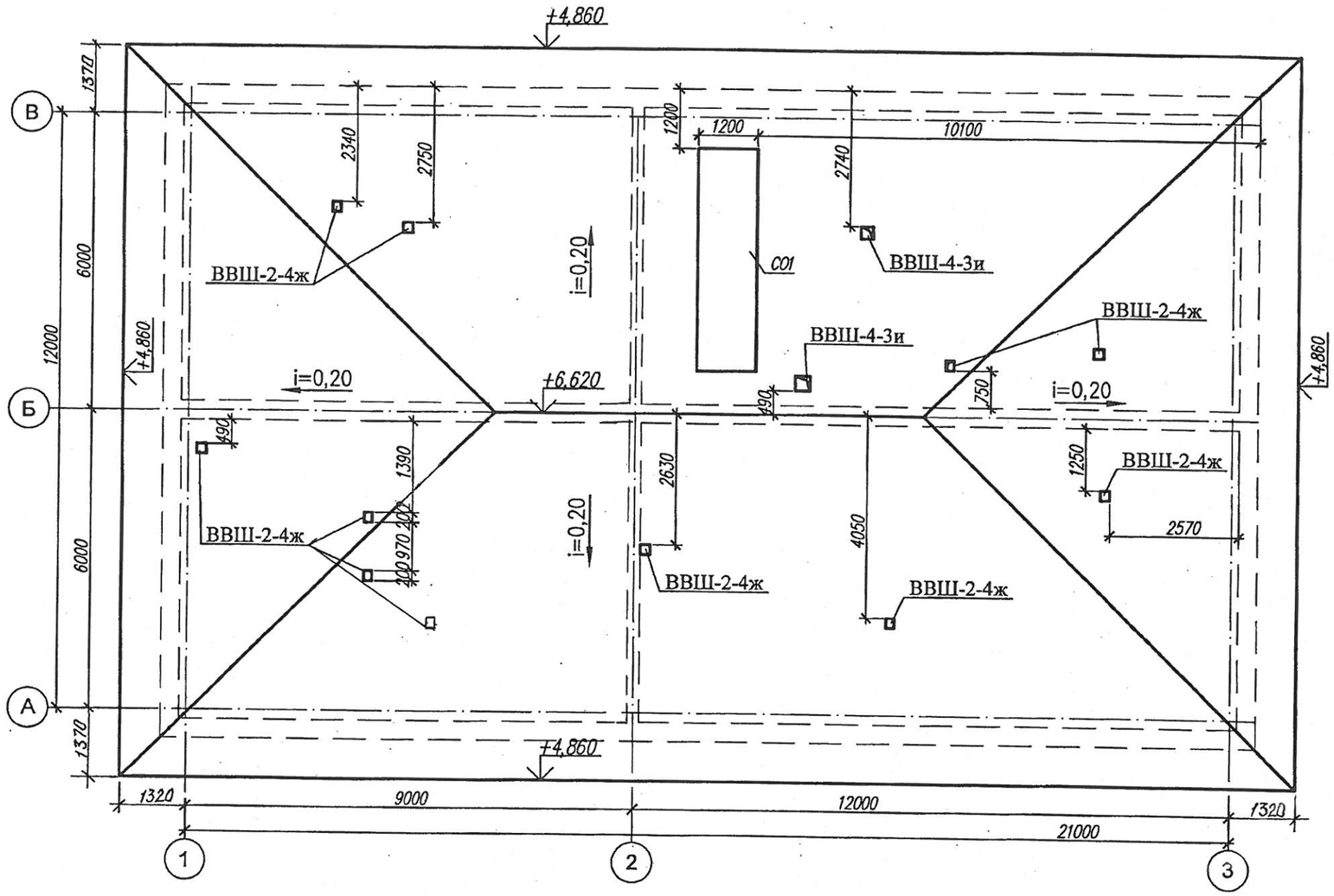

1. Стропила переместить в местах прохождения вентиляционных шахт.
2. Длину вытяжных вентиляционных шахт корректировать по месту.

Спецификация элементов

Марка, поз.	Обозначение	Наименование	Кол. шт.	Масса ед. кг	Примечание
	Серия 2.800-2 вып.9	ВВШ-2-4ж	10		
	то же	ВВШ-4-3и	2		

Привязан	100-2-АС		
Исполнил.	Толегенова		
Проверил.	Северина		
Н.контр.	Бычкова		01.21
Инв. №			

Изм.	Кол.	Лист	Nдок.	Подп.	Дата
Нач.отд.	Елкеева				
Проверил	Бычкова				
Разработал	Вишнивецкая				08.15

171- 2 - АС

Строительство реабилитационного центра на 150мест для детей-инвалидов в г. Семей ВКО

Прачечная, дезинфекционное отделение

Стадия	Лист	Листов
РП	31	

План кровли.

ТОО ПИИ "Семстройпроект"

Ведомость объемов работ

Марка поз.	Обозначение	Наименование	Кол.	Масса ед.кг	Приме-чание
1	2	3	4	5	6
		Кладка стен наружных из силикатного кирпича СУРПо М100 F35/1,8 ГОСТ 379-2015 на цем.песч. р-ре М-50 облегченная кладка δ=640) Н<4м	115,99		м3
		то же, толщиной 380мм, Н<4м	36,12		м3
		Обрамление проемов лицевым красным кирпичом	3,22		м3
		Внутренние стены из силикатного кирпича марки СУРПо М100/F35/1,8 ГОСТ 379-2015	49,40		м3
		то же, из красного кирпича	15,36		м3

1	2	3	4	5	6
		Кладка перегородок из силикатного кирпича марки СУРПо М100/F35/1,8 ГОСТ 379-2015 на ц. песч. р-ре М25	223,47		м2
		то же, из красного кирпича	118,31		м2
		Столбы из силикатного кирпича	0,52		м3
		Утеплитель	21,479		м3
		Земляные работы			
		Разработка грунта I группы экскаваторами	1348,68		м3
		Разработка грунта II группы Разработка вручную	24,02		м3
		Траншеи и котлованы Засыпка бульдозерами	1085,86		м3
		Траншеи, пазухи котлованов и ямы Засыпка вручную грунтов II группы	69,31		м3

Изм.	Кол.уч.	Лист	Nдок.	Подп.	Дата
Нач.отд.		Елкеева			
Проверил		Бычкова			
Разраб.		Крылова			
Н.контр.		Бычкова			

100-2-АС

Строительство реабилитационного центра на 150 мест для инвалидов в г.Семей ВКО. Корректировка

Прачечная, дез.инфекционное отделение

Стадия	Лист	Листов
РП	32	

Ведомость объемов работ

ТОО ПИИ "Семстройпроект"