ТОО ПИИ "СЕМСТРОЙПРОЕКТ"

Государственная лицензия №001372 от 26 сентября 2000 года

РАБОЧИЙ ПРОЕКТ
ЗАКАЗ №100

Строительство реабилитационного центра на 150 мест для инвалидов в г. Семей ВКО. Корректировка.

Том.3.7. Генеральный план
Конструктивные решения

Директор института	Слямканов Е.С.
Главный инженер института	Колесников Е.В.
Главный инженер проекта	Слямканов С.Е.

2021 г.

Ведомость чертежей основного комплекта

Лист	Наименование	Примечание
1	2	3
КЖ-1	Общие данные	
	Бензомаслоуловитель	
КЖ-2	План. Разрез 1-1, 2-2. Спецификация.	
	Жироуловитель	
КЖ-3	План. Разрез 1-1, 2-2. Спецификация.	
КЖ-4	Крышка утепленная	
	Канализационная насосная станция	
КЖ-5	Монолитный фундамент ФМ-1. Сечение 1-1. Армирование фундаментной плиты.	
	КТПБ-2500-10/0,4кВ	
КЖ-6	План фундаментов трансформаторной подстанции. Сечение 3-3.	
КЖ-7	Сечение 1-1, 2-2, 4-4.	
	Электрокотельная БМК 0,7МВт	
КЖ-8	План фундаментов Электрокотельную БМК 0,7 МВт.	
	Теневой навес	
АС-1	Навес-беседка тип 1-А. План. Вид А-А. Разрез 1-1.	
АС-1	Навес-беседка тип 1-А. План. План покрытия. План кровли	
АС-1	Навес-беседка тип 1-А. Разрез 1-1. Узлы IV,VII.	
АС-1	Навес-беседка тип 1-А. Узлы I, III. Разрезы 1, 3.	
КЖИ-20	Фундамент МЖ-3-7.	
КЖИ-63	Изделие закладное МН-9	
КЖИ-75	Стойка ММ-97	
КЖИ-79	Крепежный элемент ММ-102	
	Ограждения	
ГП.АС-1	Ограждение территории	
ГП.АС-2	Ограждение футбольного поля	

Данный проект разработан в соответствии с действующими нормами и правилами и обеспечивает безопасную эксплуатацию здания при соблюдении предусмотренных проектом мероприятий.

Главный инженер проекта Слямканов С.Е.

Общие данные.

Рабочий проект "Строительство реабилитационного центра на 150 мест в г.Семей ВКО" разработан на основании задания на проектирование и предназначен для строительства в г.Семей ВКО со следующими природно-климатическими условиями:

-расчетная температура наружного воздуха -35,7°С;
-снеговая нагрузка - 1,5 кПа;
-давление ветра - 0,56 кПа;
-грунты основания:

- Основанием фундаментов служатпески мелкие аллювиально-проллювиальные, полимиктового состава, средней плотности сложения, с расчетными характеристиками при е=0.652:

C_{II}=1,00кПа, φ_{II}=27°, ρ_{II}=1,59 г/см^3.

Грунтовые воды на момент проведения инженерно-геологических изысканий – октябрь 2020г. всеми выработками вскрыты на глубине 1,80 – 6,50 м, (с абсолютными отметками 219,00 – 220,95 м). Возможное повышение уровня грунтовых вод в паводковый период и период обильных атмосферных осадков на 1,00 - 1,50 м.

Конструктивные решения

Конструкции бензомаслоуловителя и жироуловителя- плита днища, стеновые кольца, плита перекрытия приняты из сборных железобетонных элементов по серии 3.900.1-14 вып.1.

С наружной стороны колодцев выполнить оклеечную гидроизоляцию из двух слоев гидроизола на битумной мастике с защитной стенкой из глины толщ.200мм.

С внутренней стороны колодца все швы примыкания изолировать Пенекритом. Затем с внутренней стороны колодец оштукатурить цементно-песчаным раствором и обработать "Пенетроном".

Отверстия для пропуска труб пробить по месту, изолировать Пенекритом, обработать Пенетроном.

Фундамент под канализационную насосную станцию принят монолитный железобетонный из бетона кл. С25/30, W6, F150, на сульфатостойком портландцементе, армированный 2-мя сетками из арматуры Ф20 А400 с 2 ячейками 200х200.

Фундаменты под трансформаторную подстанцию КТПН-63-6/0,4У1 приняты ленточные бетонные из бетона кл.С12/15 на сульфатостойком портландцементе, F150.

В основании фундаментов предусмотреть послойно утрамбованную подушку (20-30 см) из песчано-гравийной смеси, объемный вес скелета грунта не менее р = 1,7 т/м, сред. толщиной 1,4 м.

Основанием подушки служат пески мелкие эоловые, желтовато-серого цвета, полимиктового состава,маловлажные, средней плотности сложения, с расчетными характеристиками:

C_{II}=0,00 кПа, φ_{II}=26, ρ_{II} =1,50 г/см^3.

Грунтовые воды вскрыты на глубине 1,80 - 6,50 м. Возможное повышение уровня грунтовых вод на 1,00 - 1,50 м.

Изм.	Кол.	Лист	Nдок.	Подп.	Дата	100-23,27,24,5-КЖ			
						Строительство реабилитационного центра на 150 мест для инвалидов в г.Семей ВКО. Корректировка.			
							Стадия	Лист	Листов
Нач.отд.		Елкеева					РП	1	
Проверил		Северина							
Разработал		Толегенова			01.21	Общие данные	ТОО ПИИ "Семстройпроект"		
Норм.контр.		Бычкова							

План

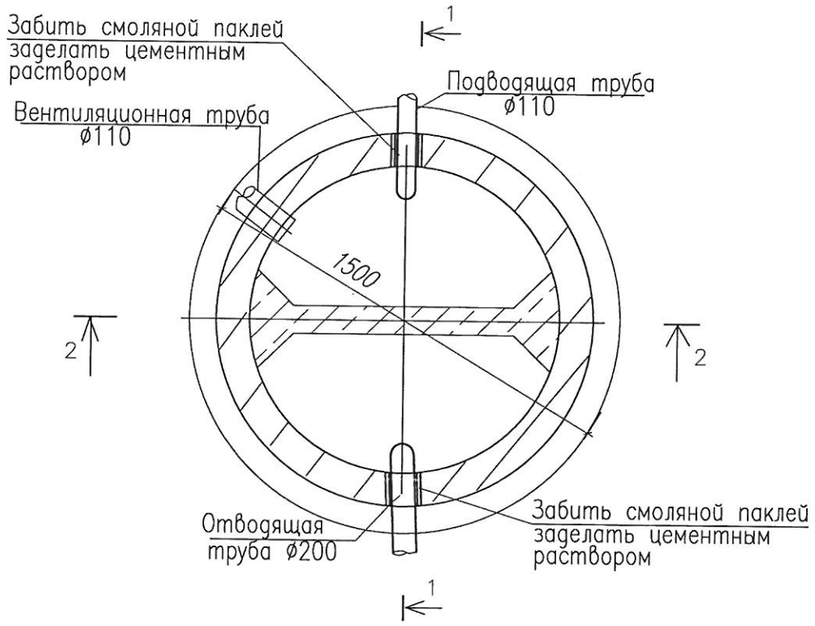

Марка	Обозначение	Наименование	Кол. шт.	Масса ед.,кг	Примечан.
1	Серия 3.900.1-14, вып.1.	Плита днища ПН 15	1	950	
2	то же	Кольцо стеновое КС 15.9	2	1000	
2а	"	Кольцо стеновое КС 15.9а	1	880	
4	"	Плита перекрытия 1ПП15-1	1	580	
5	"	Кольцо опорное КО 6	1	50	
6	"	Кольцо стеновое КС 7.3	1	130	
7	ГОСТ 3634-99	Люк чугунный Л с шарниром и замком ø700	1	82	
8	ГОСТ 18599-2001	Колено, гладкий конец ø110	3	0,8	
9	ГОСТ 18599-2001	Труба, ø110, L=2,1п.м.	1	2,31кг	
10		Крышка утепленная	1		0,02м^3
11		Бетон кл. В12,5	0,25	м^3	сульфат. портланд.
12		Бетон кл. В7,5	0,53	м^3	
13	Серия 5.904-51 ЗК 00.000	Зонт круглый ø200	1	2,0	
14	Серия 3.900.1-14, вып.1	Опорная скоба МН 1	8	0,82	
15		I 10 ГОСТ 8239-89, L=100	12	0,92	
	Серия 5.900-2 ТМ89-03	Сальник набивной Ду125,L=200	2	14,0	

Разрез 1-1

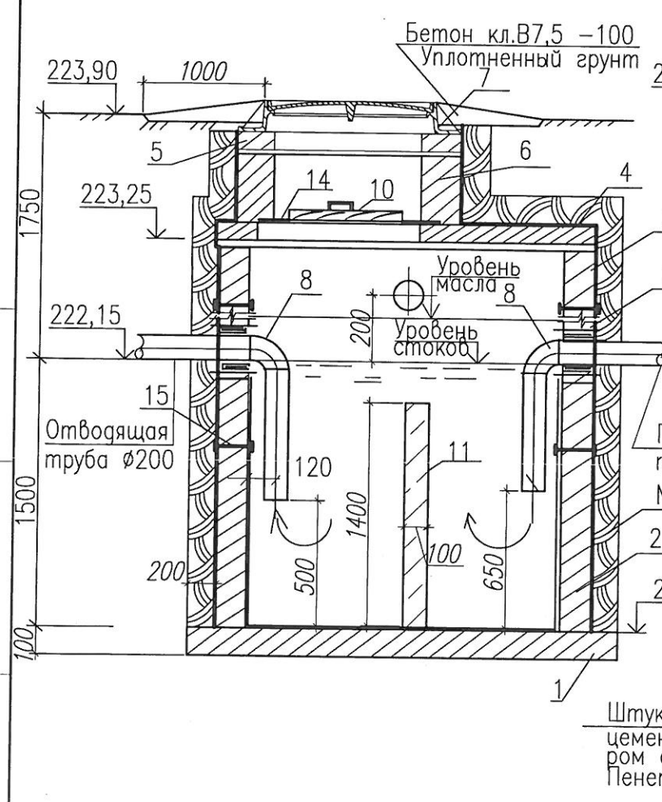

Разрез 2-2

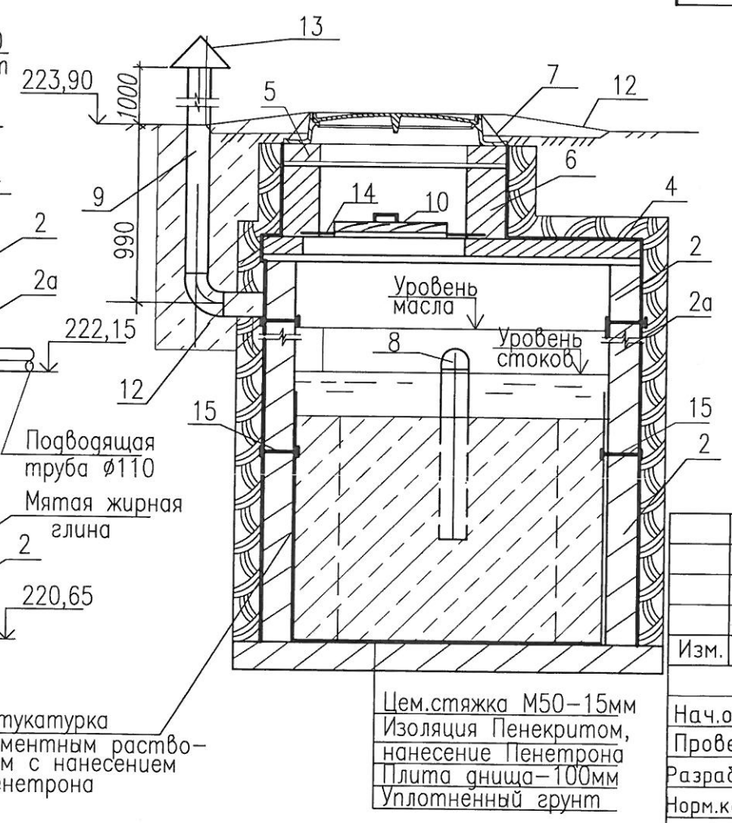

1. Основанием сооружения служат пески мелкие аллювиально-проллювиальные, полимиктового состава, средней плотности сложения, с расчетными характеристиками: C_{II}=1,00 кПа, φ_{II}=27,° ρ_{II}=1,59 г/см^3.
   Грунтовые воды вскрыты на глубине 1,80 – 6,50 м. Возможное повышение уровня грунтовых вод на 1,00 – 1,50 м.
2. Все сборные элементы колодца устанавливаются на слое цементно-песчаного раствора М 100 толщ.10мм.
3. Все железобетонные изделия выполнить из сульфатостойкого портландцемента.

Изм.	Кол.	Лист	Nдок.	Подп.	Дата	100-23-КЖ			
						Строительство реабилитационного центра на 150 мест для инвалидов в г.Семей ВКО. Корректировка.			
Нач.отд.		Елкеева				Бензомаслоуловитель.	Стадия	Лист	Листов
Проверил		Северина					РП	2	
Разработал		Толегенова			01.21	План. Разрез 1-1, 2-2. Спецификация.	ТОО ПИИ "Семстройпроект"		
Норм.контр.		Бычкова							

Взам. инв. №

Подпись и дата

Инв. № подл.

План

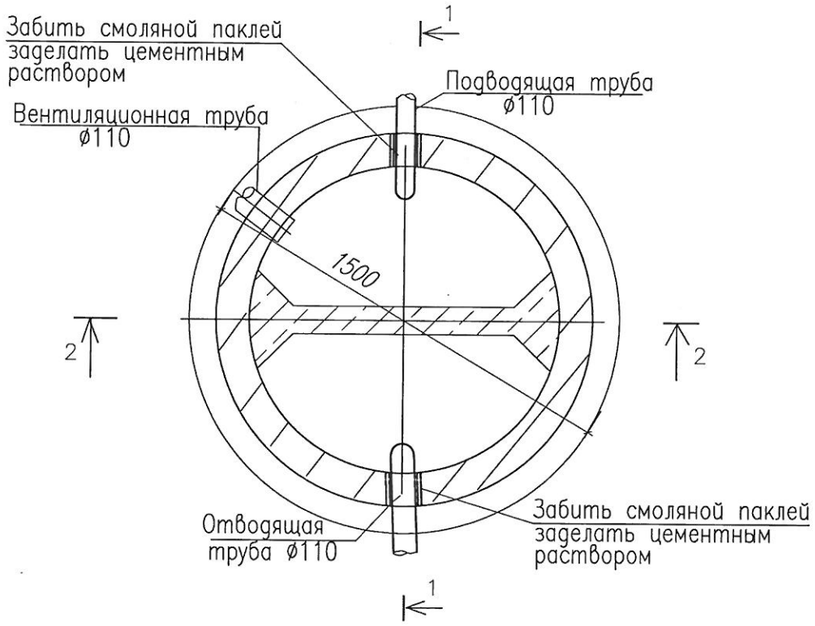

Марка	Обозначение	Наименование	Кол. шт.	Масса ед.,кг	Примечан.
1	Серия 3.900.1-14, вып.1.	Плита днища ПН 15	1	950	
2	то же	Кольцо стеновое КС 15.9	2	1000	
2а	"	Кольцо стеновое КС 15.9а	1	880	
4	"	Плита перекрытия 1ПП15-1	1	580	
5	"	Кольцо опорное КО 6	1	50	
6	"	Кольцо стеновое КС 7.3	1	130	
7	ГОСТ 3634-99	Люк чугунный Л с шарниром и замком ø700	1	82	
8	ГОСТ 18599-2001	Колено, гладкий конец ø110	3	0,8	
9	ГОСТ 18599-2001	Труба, ø110, L=2,1п.м.	1	2,31кг	
10		Крышка утепленная	1		0,02м^3
11		Бетон кл. В12,5	0,25	м^3	сульфат. портланд.
12		Бетон кл. В7,5	0,53	м^3	
13	Серия 5.904-51 ЗК 00.000	Зонт круглый ø200	1	2,0	
14	Серия 3.900.1-14, вып.1	Опорная скоба МН 1	8	0,82	
15		I 10 ГОСТ 8239-89, L=100	12	0,92	
	Серия 5.900-2 ТМ89-03	Сальник набивной Ду125,L=200	2	14,0	

Разрез 1-1

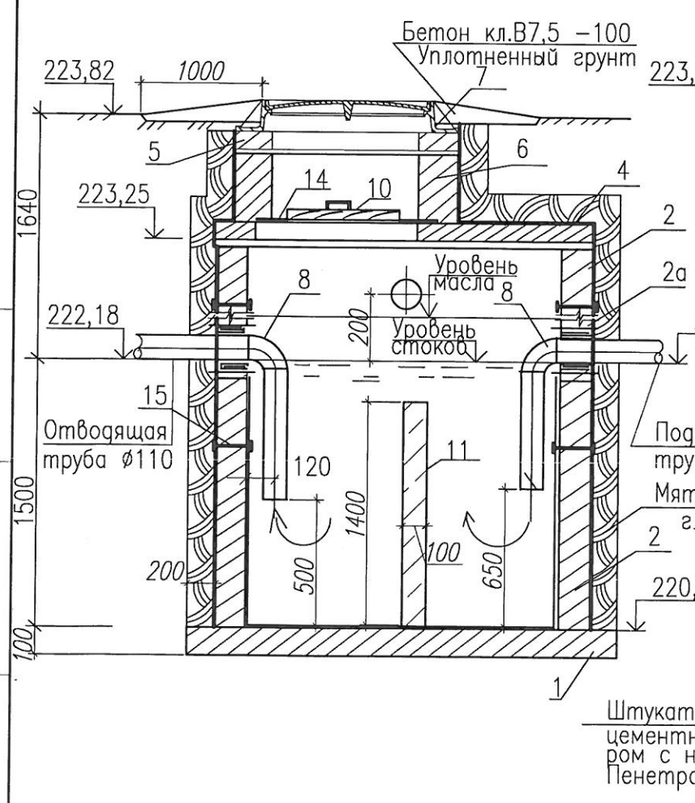

Разрез 2-2

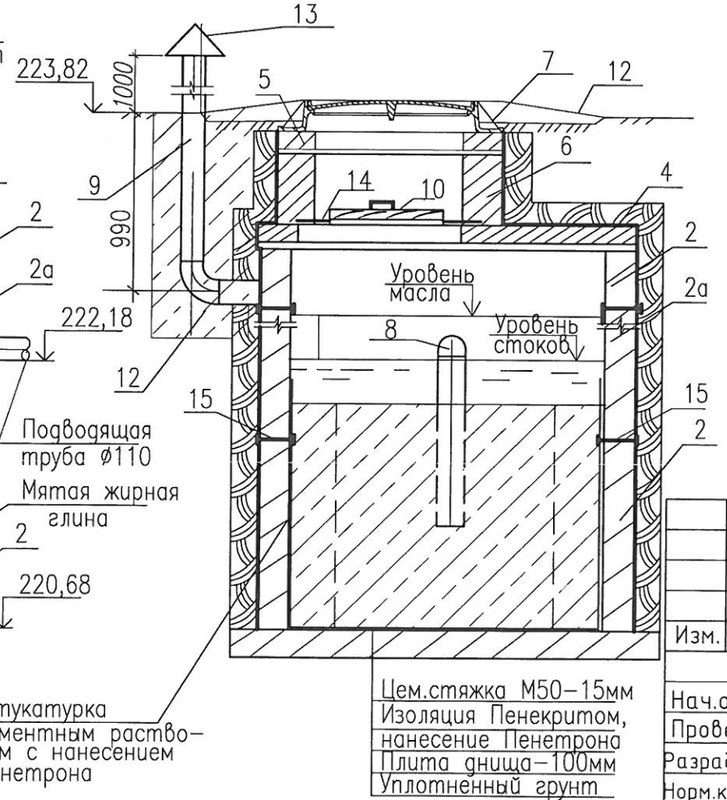

1. Основанием сооружения служат пески мелкие аллювиально-проллювиальные, полимиктового состава, средней плотности сложения, с расчетными характеристиками: C_{II}=1,00 кПа, ρ_{II}=27,° ρ_{II}=1,59 г/см^3.

   Грунтовые воды вскрыты на глубине 1,80 – 6,50 м. Возможное повышение уровня грунтовых вод на 1,00 – 1,50 м.
2. Все сборные элементы колодца устанавливаются на слое цементно-песчаного раствора М 100 толщ.10мм.
3. Все железобетонные изделия выполнить из сульфатостойкого портландцемента.

Изм.	Кол.	Лист	Nдок.	Подп.	Дата	100-27-КЖ			
						Строительство реабилитационного центра на 150 мест для инвалидов в г.Семей ВКО. Корректировка.			
Нач.отд.		Елкеева				Жироуловитель.	Стадия	Лист	Листов
Проверил		Северина					РП	3	
Разработал		Толегенова			01.21	План. Разрез 1-1, 2-2. Спецификация.	ТОО ПИИ "Семстройпроект"		
Норм.контр.		Бычкова							

Взам. инв. №

Подпись и дата

Инв. № подл.

Горловина

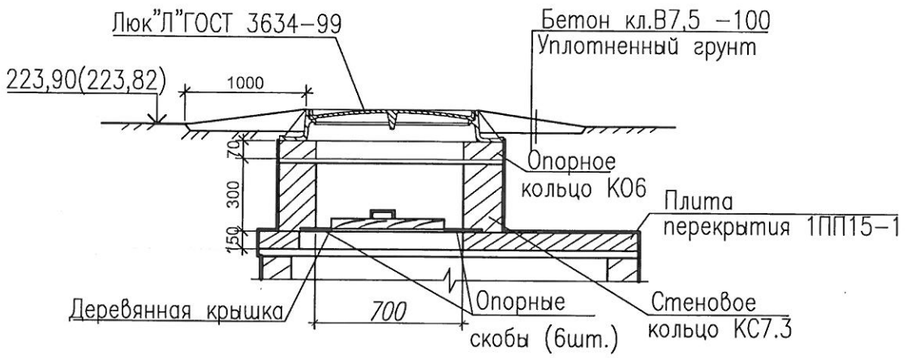

Крышка деревянная утепленная

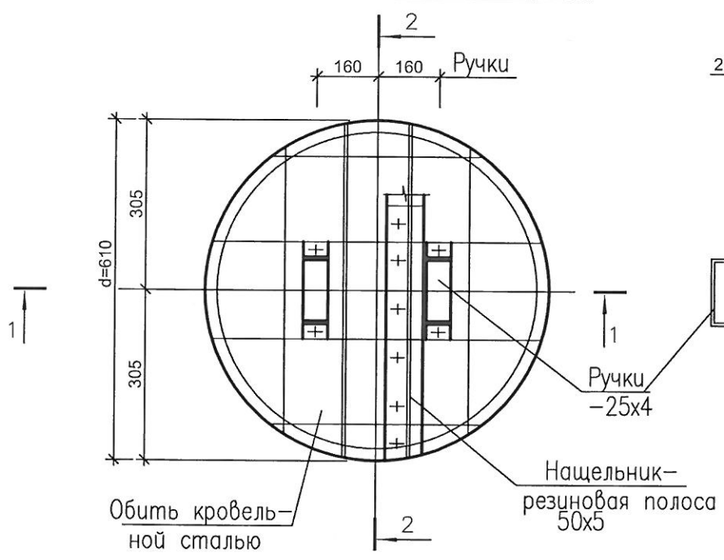

Разрез 2-2

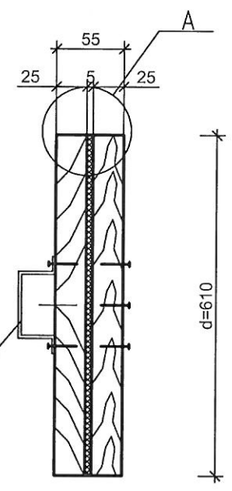

Разрез 1-1

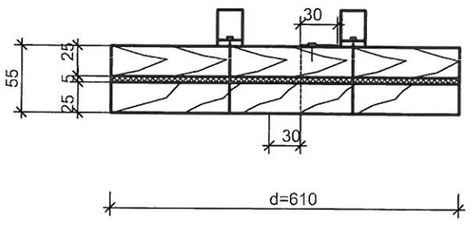

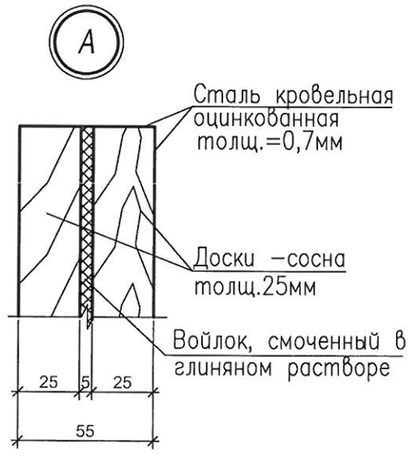

Спецификация материалов на одно изделие

Марка, поз.	Обозначение	Наименование	Кол. шт.	Масса ед.кг	Примеч.
		Крышка утепленная			
		Доска б=25мм, $м^2$	0,74		$0,018м^3$
	ГОСТ 103-2006	Полосовая сталь 4х25х600	2	0,47	
	ГОСТ 7798-70	Болты М6х70	10	3,1	
		Войлок толщ.5мм, $м^2$	0,37		
		Сталь оцинкованная толщ. 0,7мм, $м^2$	0,86		
	ГОСТ 2590-88	Скобы ø12 L=750	6	0,67	

1. Доски крышки тщательно антисептировать
2. Крепление ручек крышки производится на болтах, крепление остальных деталей- на гвоздях.
3. Кольцо горловины обмазать горячим битумом за 2 раза.

						100-23,27-КЖ		
						Строительство реабилитационного центра на 150 мест для инвалидов в г.Семей ВКО. Корректировка.		
Изм.	Кол.	Лист	Nдок.	Подп.	Дата			
Нач.отд.		Елкеева					Стадия	Лист	Листов
Проверил		Северина					РП	4	
Разработал		Толегенова			01.21	Крышка утепленная.	ТОО ПИИ "Семстройпроект"		
Норм.контр.		Бычкова							

Монолитный фундамент ФМ-1

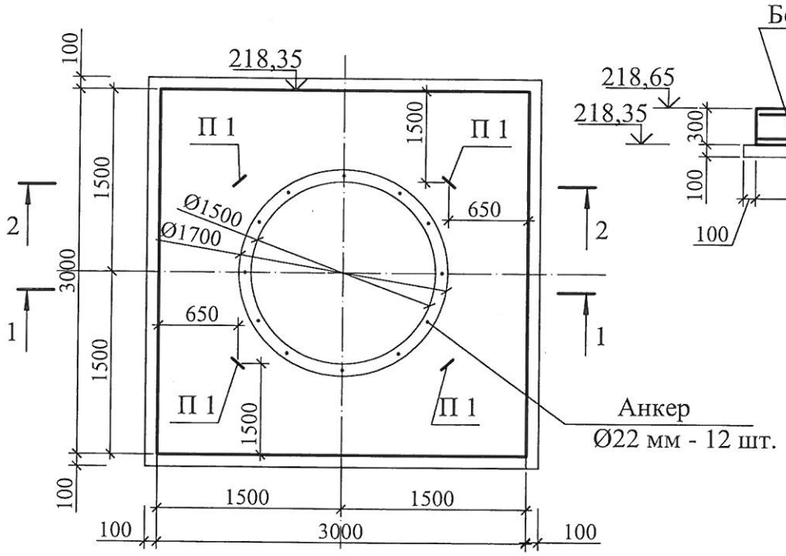

1 - 1

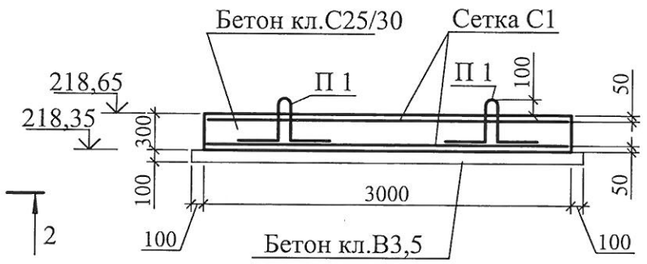

П 1

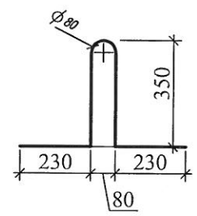

Армирование фундаментной плиты

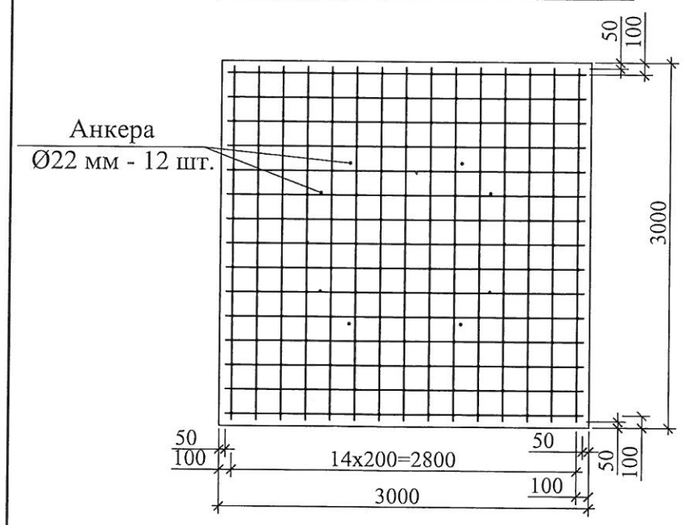

Анкер Ø22

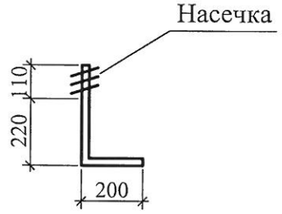

2 - 2

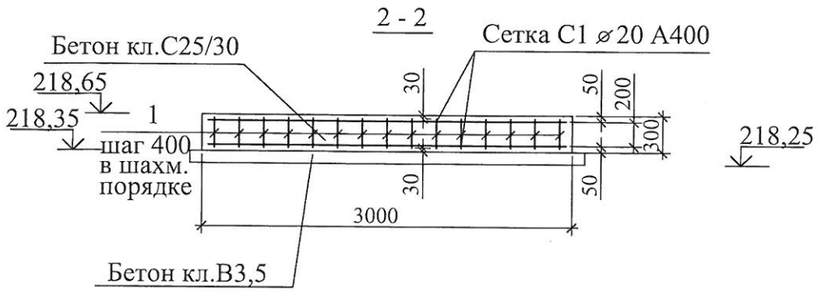

Спецификация элементов

Марка поз.	Обозначение	Наименование	Кол.	Масса ед.кг	Приме-чание
1	2	3	4	5	6
		Монолитный фундамент - ФМ1			
С 1	ГОСТ 23279-2012	Сетка 4С-$\frac{Ø20А400\text{-}200}{Ø20А400\text{-}200}$ 290х290	2	214,54	429,28кг
1	ГОСТ 34028-2016	Ø20 А240 L=270	113	0,67	75,71
		Петля П 1	4	2,99	11,96
П1	ГОСТ 34028-2016	Ø20 А240 L=1210	1	2,99	
	ГОСТ 34028-2016	Анкер Ø22 А240 L=270	12	1,59	19,08
		Бетон кл. С25/30,W6, F150			2,70м^3
		Бетон кл. В3.5			1,03м^3

1. При отрывке котлована и обнаружении воды, выполнить шпунтовое металлическое ограждение до отм. 216,85, откачать воду.
2. Фундаменты под канализационную насосную станцию приняты монолитные из бетона кл.С25/30 на сульфатостойком портландцементе, F150, W6.
3. Основанием сооружения служат пески мелкие аллювиально-проллювиальные, полимиктового состава,средней плотности сложения, с расчетными характеристиками: C_{II}=1,00 кПа, ρ_{II}=27°, ρ_{II}=1,59 г/см^3.
   Грунтовые воды вскрыты на глубине 1,80 - 6,50 м. Возможное повышение уровня грунтовых вод на 1,00 - 1,50 м.
4. Обратную засыпку пазух фундамента производить гравийно-песчаной смесью с послойным трамбованием через 20-30см. Обьемный вес скелета грунта должен составлять не менее 1,80т/м3.
5. Канализационную насосную станцию крепить тросами (d не менее 10мм) к петлям П1 монолитной плиты.
6. В качестве арматурного каркаса изготовить по месту две сетки из арматуры класса А400, диаметром 20 мм.

Изм.	Кол.уч	Лист	Nдок.	Подпись	Дата	100-24-КЖ			
						Строительство реабилитационного центра на 150 мест для инвалидов в г.Семей ВКО. Корректировка.			
Нач.отд.		Елкеева				Канализационная насосная станция	Стадия	Лист	Листов
Проверил		Северина					РП	5	
Разработал		Толегенова			01.21	Монолитный фундамент ФМ-1. Сечение 1-1. Армирование фундаментной плиты	ТОО ПИИ "Семстройпроект"		
Норм.контр.		Бычкова							

План фундамента

0,000=224,10

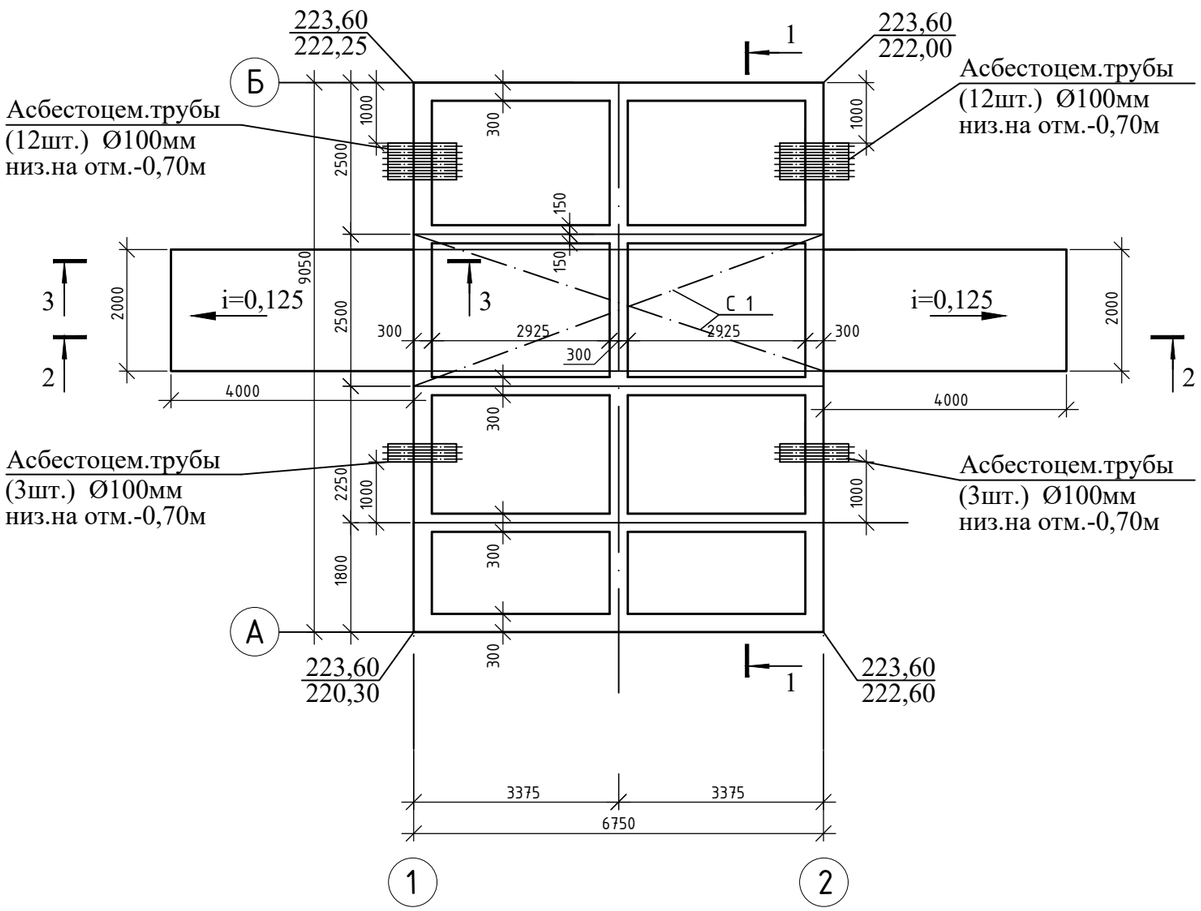

3 - 3

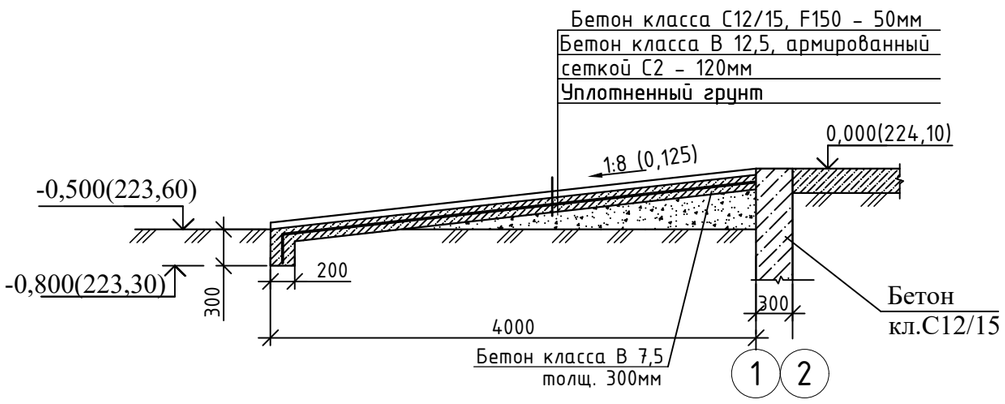

Спецификация

Марка	Обозначение	Наименование	Кол.	Масса ед.кг	Примеч.
		Фундамент КТПБ			
		Бетон кл. С 12/15 на сульфатостойком цементе, F150, W4			25,38м^3
		Бетонный пол			
		Бетон кл. С 12/15 на сульфатостойком цементе, F150, W4			3,38 м^3
С 1	ГОСТ 23279-2012	Сетка С $\frac{10А400-100}{10А400-100}$ 670х245	1	204,63	
		Бетон кл. В 3,5			2,87м^3
		Пандус	2		
		Бетон кл. С 12/15 на сульфатостойком цементе, F150, W4			0,41 м^3
		Бетон кл. В 12,5			1,10 м^3
С 2	ГОСТ 23279-2012	Сетка С $\frac{5Вр\ I-100}{5Вр\ I-100}$ 416х200	1	26,39	

1. Фундаменты под трансформаторную подстанцию КТПН-63-6/0,4У1 приняты ленточные бетонные из бетона кл.С12/15 на сульфатостойком портландцементе, F150.
2. В основании фундаментов предусмотреть послойно утрамбованную подушку (20-30 см) из песчано-гравийной смеси, объемный вес скелета грунта не менее р = 1,7 т/м , сред. толщиной 1,4 м.
3. Основанием подушки служат пески мелкие эоловые, желтовато-серого цвета, полимиктового состава,маловлажные, средней плотности сложения, с расчетными характеристиками: C_II=0,00 кПа, φ_II=26°, ρ_II=1,50 г/см^3.
   Грунтовые воды вскрыты на глубине 1,80 - 6,50 м. Возможное повышение уровня грунтовых вод на 1,00 - 1,50 м.
4. Вокруг фундамента устраивается бетонная отмостка шириной 1,0м, из бетона кл. В7,5. расход - 4,2 м^3.
5. Боковые поверхностях ленточных фундаментов, соприкасающиеся с грунтом, обмазать горячим битумом за 2 раза.
6. Данный лист смотри с листом АС-7.

Изм.	Кол.уч	Лист	Nдок.	Подпись	Дата	100-5-КЖ			
						Строительство реабилитационного центра на 150 мест для инвалидов в г.Семей ВКО. Корректировка.			
Нач.отд.		Елкеева				КТПБ-2500-10/0,4кВ	Стадия	Лист	Листов
Проверил		Северина					РП	6	
Разработал		Толегенова			01.21	План фундаментов трансформаторной подстанции. Сечение 3-3.	ТОО ПИИ "Семстройпроект"		
Норм.контр.		Бычкова							

1 - 1

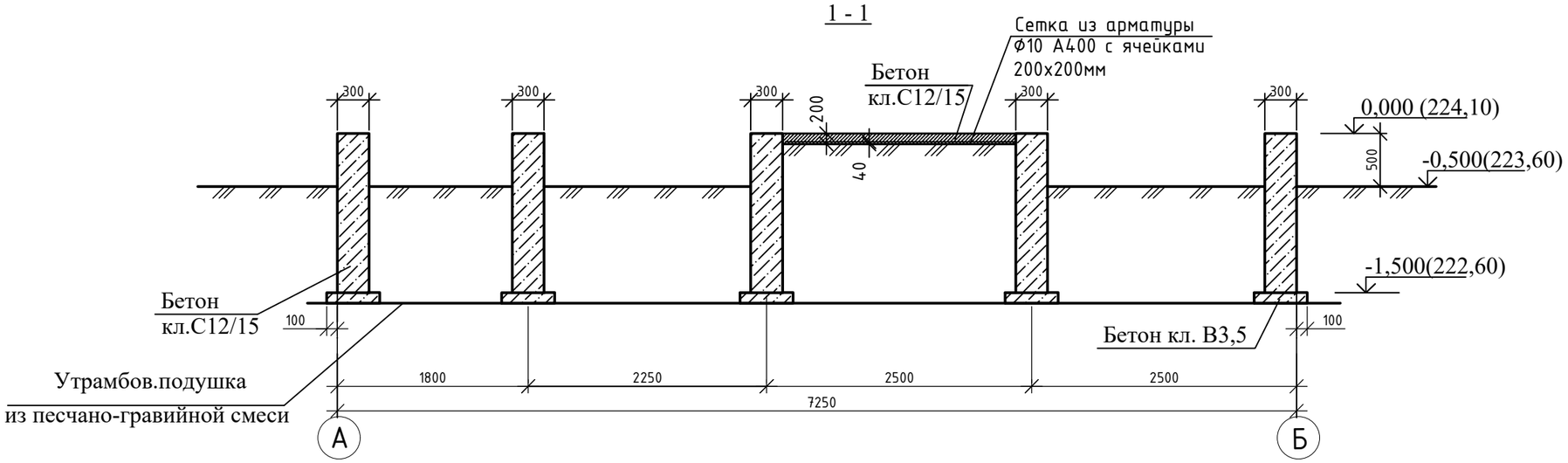

2 - 2

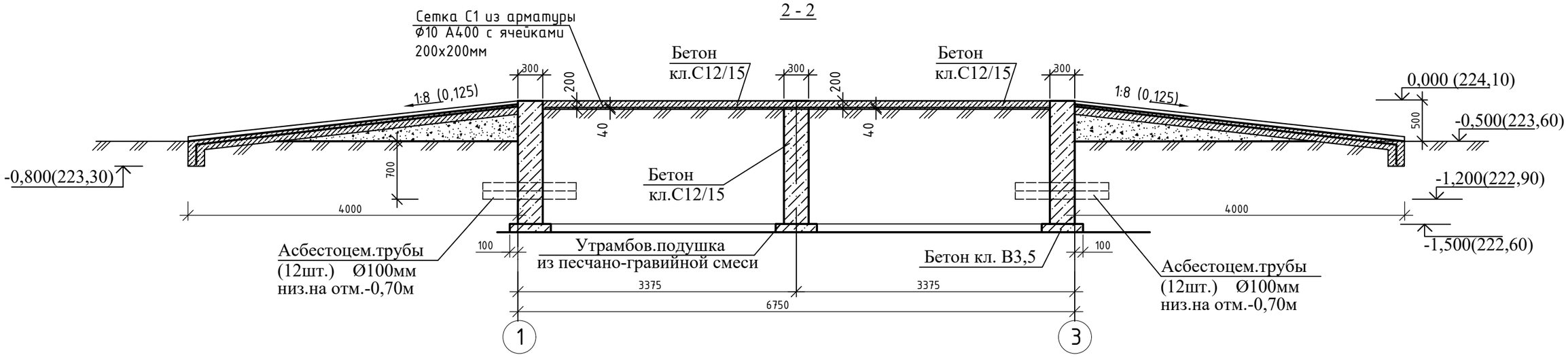

1. Данный лист смотри с листом АС-6.

						100-5-КЖ		
						Строительство реабилитационного центра на 150 мест для инвалидов в г.Семей ВКО. Корректировка.		
Изм.	Кол.уч	Лист	Nдок.	Подпись	Дата			
Нач.отд.		Елкеева				КТПБ-2500-10/0,4кВ	Стадия	Лист	Листов
Проверил		Северина					РП	7	
Разработал		Толегенова			01.21	Сечение 1-1, 2-2, 4-4.	ТОО ПИИ "Семстройпроект"		
Норм.контр.		Бычкова							

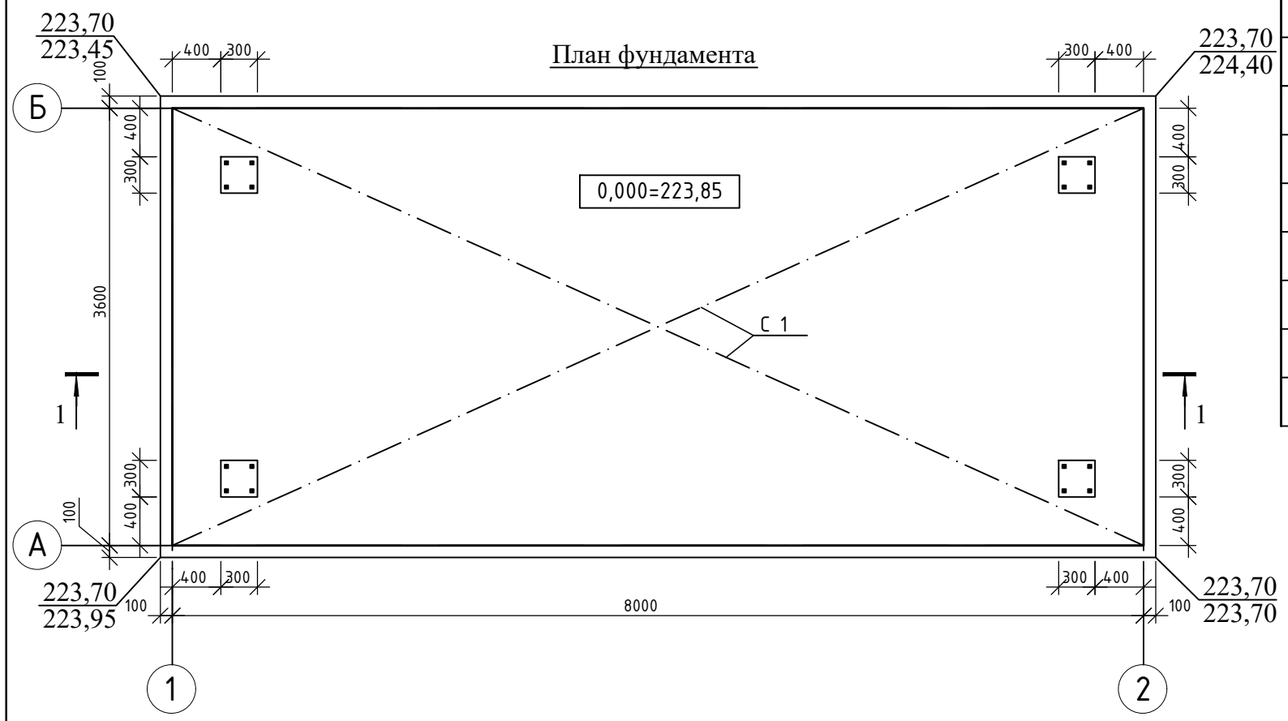

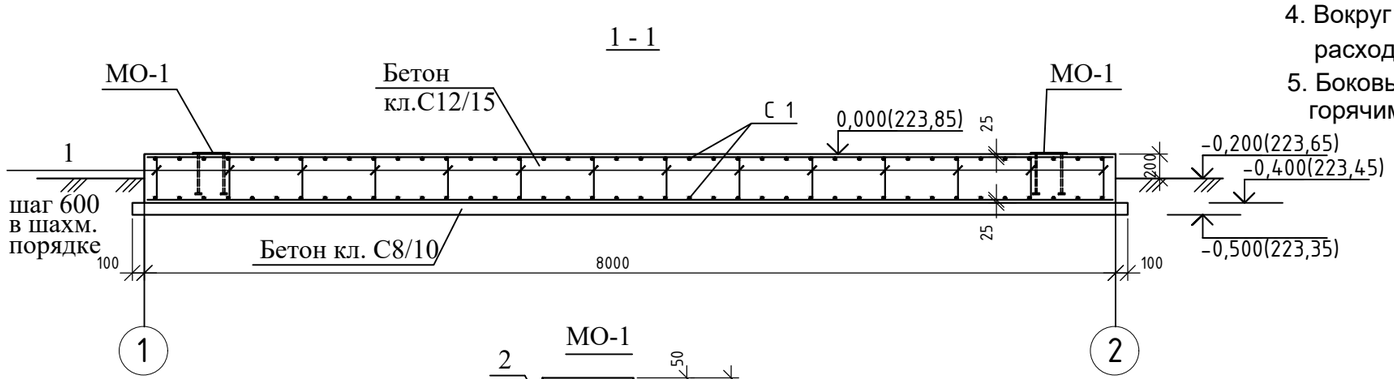

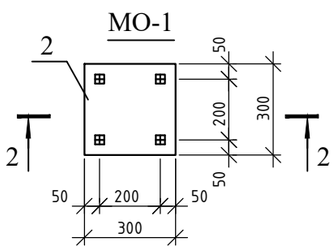

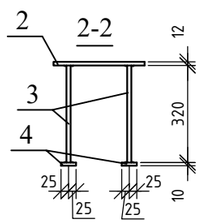

Спецификация

Марка	Обозначение	Наименование	Кол.	Масса ед.кг	Примеч.
		Фундамент БМК 0,7 МВт			
		Бетон кл. С 12/15 на сульфатостойком цементе, F150, W4			11,52м^3
		Бетон кл. С 8/10			3,12м^3
С 1	ГОСТ 23279-2012	Сетка С $\frac{10А400\text{-}200}{10А400\text{-}200}$ 795х355	2	175,91	351,82кг
1	ГОСТ 34028-2016	Ø8 А240 L=350	243	0,14	34,02
		Закладная деталь МО-1	4	10,84	43,36 кг
2	ГОСТ 103-2006	Пластина 300х300х12(h)	1	8,48	
3	То же	Анкер Ø14 А400 L=320	4	0,39	
4	"	Пластина 50х50х10(h)	4	0,20	

1. Фундаментом под блочно-модульную котельную БМК 0,7 МВт принята железобетонная плита из бетона кл.С12/15 на сульфатостойком портландцементе, F150.
2. В основании фундаментов предусмотреть послойно утрамбованную подушку (20-30 см) из песчано-гравийной смеси, объемный вес скелета грунта не менее р = 1,7 т/м , толщиной 0,5 м.
3. Основанием подушки служат пески мелкие эоловые, желтовато-серого цвета, полимиктового состава,маловлажные, средней плотности сложения, с расчетными характеристиками: C_{II}=0,00 кПа, φ_{II}=26°, ρ_{II}=1,50 г/см^3.
   Грунтовые воды вскрыты на глубине 1,80 - 6,50 м. Возможное повышение уровня грунтовых вод на 1,00 - 1,50 м.
4. Вокруг фундамента устраивается бетонная отмостка шириной 1,0м, из бетона кл. С8/10. расход - 5,76 м^3.
5. Боковые поверхностях фундаментов, соприкасающиеся с грунтом, обмазать горячим битумом за 2 раза.

Изм.	Кол.уч	Лист	Nдок.	Подпись	Дата	100-4-КЖ		
						Строительство реабилитационного центра на 150 мест для инвалидов в г.Семей ВКО. Корректировка.		
Нач.отд.		Елкеева				Блочно-модульная котельная БМК 0,7 МВт	Стадия	Лист	Листов
Проверил		Северина					РП	8	
Разработал		Толегенова			01.21	План фундамента. Сечение 1-1.	ТОО ПИИ "Семстройпроект"	
Норм.контр.		Бычкова						

Вид А-А

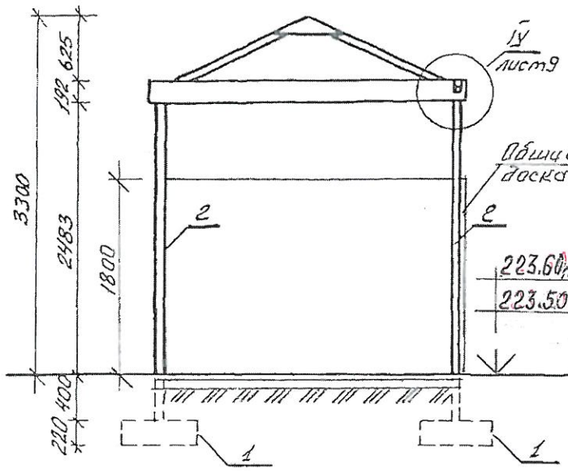

Разрез 1-1

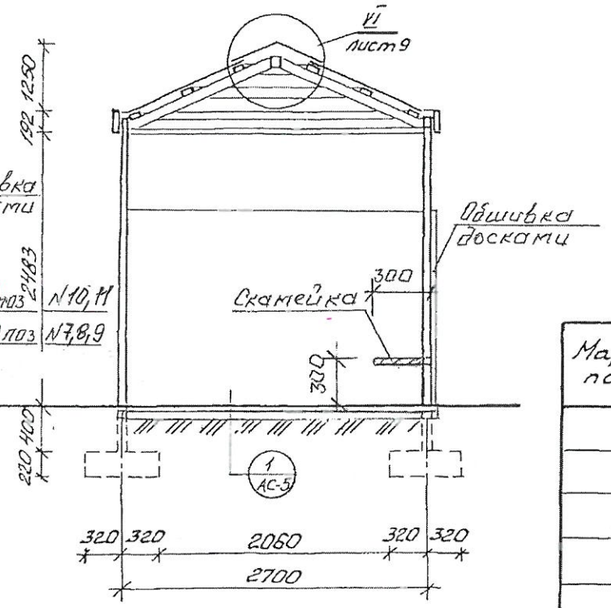

План

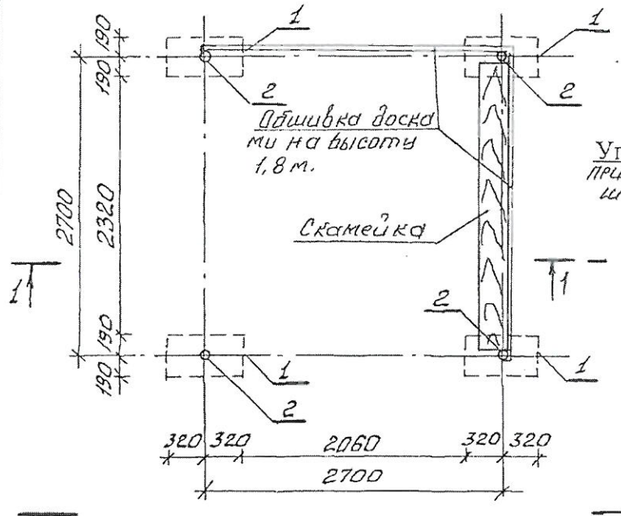

Деталь опоры настила скамейки

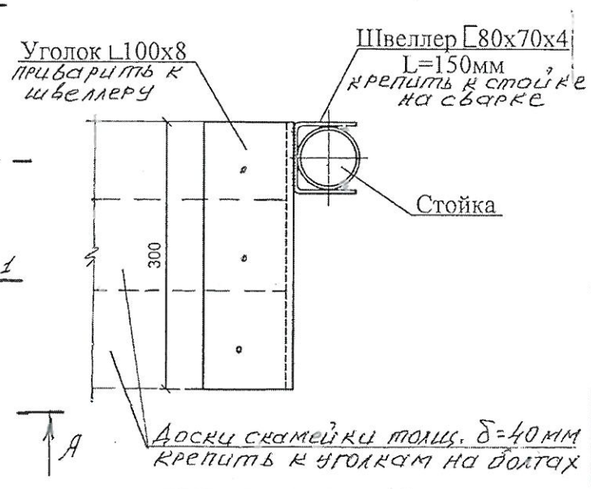

Доски толщ - 29мм
Прогрунтовка битумом или смолой.
Лаги 100x50 шаг 500
Бетон кл. В3.5 - 80
Уплотненный насыпной грунт.

(1)

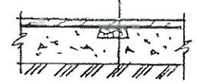

Спецификация на навес-беседку тип I-А (на один навес)

Марка, поз.	Обозначение	Наименование	Кол.	Масса ед.кг	Примеч.
		Сборочные единицы			
1	КЖИ-20	Фундамент МЖ-3-9	4	133.0	
2	КМИ-75	Стойка ММ-97	4	35.75	
	АС 1 л. 6	Элементы покрытия и кровли	—		1 компл.
		Доски обшивки - 40мм	0.41		$м^3$
		Доски пола толщ. 29мм	0.23		$м^3$
		Лаги 100x50	0.1		$м^3$
		Устройство скамеек			
	ГОСТ 8278-83	Швеллер [80x70x4 L=150мм	2	0,97	
	ГОСТ 8509-93	Уголок L 100x8 L=300мм	2	3.66	
		Доска толщ. 40мм (S=0,81$м^2$)	0,032	—	$м^3$

1. Навес обшить с 2х сторон досками толщ. 40мм на высоту 1,8 м. Доски обшивки крепить к стойкам болтами, по месту.

Применен 100-6÷10-АС

Проверил Бычкова 01.21
Исполнил Вишневецкая 01.21
Н. контр Северина

				310-5-4		АС1
				Малые архитектурные формы и элементы благоустройства жилых зон микрорайонов		
Нач.АКМЧ	Кнауэр		29.09.81	Навесы. Мебель. Физкультурное оборудование	Стадия	Лист	Листов
Гл.конст.	Михайловский		29.09.81		Р	5	
ГАП	Вишневская		4.09.81				
ГИП	Баршай		4.09.81	Навес-беседка тип I-А План. Вид А-А. Разрез 1-1	БЕЛГОСПРОЕКТ г. Минск		
Инж.	Рубина		4.09.81				
Архит.	Зданевич		4.09.81				

Инв. № подл. | Подпись и дата | Взам. инв. №

инв. № 1131-2

План покрытия

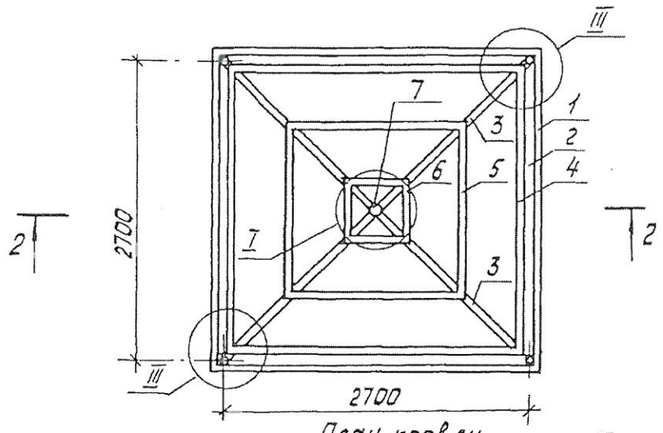

План кровли

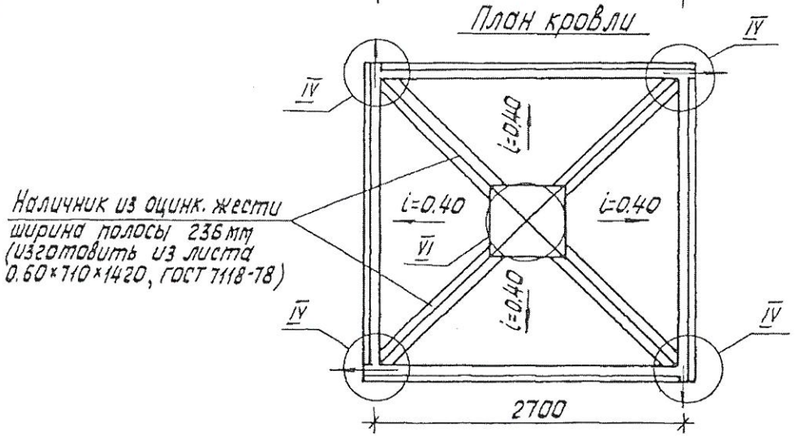

Спецификация на элементы покрытия навеса-беседки тип I-А

Марка позиция	Обозначение	Наименование	Кол.	Масса ед. кг	Примеч.
		Сборочные единицы:			
1	ГОСТ 24454-80* Е	Доска 192×43 ℓ=2750	4		0.0230 м³
2	ГОСТ 24454-80* Е	Брус 117×70 ℓ=2630	4		0.0215 м³
3	ГОСТ 24454-80* Е	Брус 117×43 ℓ=2100	4		0.0131 м³
4	ГОСТ 24454-80* Е	Брус 33×70 ℓ=2600	4		0.0060 м³
5	ГОСТ 24454-80* Е	Брус 33×70 ℓ=1700	4		0.0040 м³
6	ГОСТ 24454-80* Е	Брус 33×70 ℓ=800	4		0.0019 м³
7	КМИ1-79	ММ-102	1	3.48	
	ГОСТ 7798-70*	Болт М12×140 кл 2-011	4	0.142	
	ГОСТ 11371-78*	Шайба 12	4	0.006	
	ГОСТ 5915-70*	Гайка М12 кл 2-011	4	0.015	
	ГОСТ 4028-63*	Гвозди к 4×120	4	0.012	
	ГОСТ 4028-63*	Гвозди к 3×80			0.8 кг
	ГОСТ 7118-78	Лист 0.60×710×1420	6	4.8	
	~~ОСТ 11-390-78~~	~~Пластик лист 1020×1080×8~~ Метаклоуреленого МС-42-0,55 мрх	~~8~~		1.1 м²
	ГОСТ 7798-70*	Болт М10×90 кл 2-011	8	0.068	
	ГОСТ 5915-70*	Гайка М10 кл 2-011	8	0.011	
	ГОСТ 11371-78*	Шайба 10	8	0.004	

Примечание: разрез 2-2, узлы, детали см. лист № 9 и № 10.

Инв. № подл. | Подпись и дата | Взамен инв. №

Приказ 100-6÷10-АС

Проверил Быкова
Исполнил Вишневецкая 01.21
Н. контр Северина
Инв. №

инв № 1131-2

				310-5-4			АС1
				Малые архитектурные формы и элементы благоустройства жилых зон микрорайонов			
Нач АКМ-4	Кнаузр		29.09.81	Навесы. Мебель. Физкультурное оборудование.	Стадия	Лист	Листов
Гл. констр	Михайловский		29.09.81		Р	6	
ГАП	Вишневская		4.09.81				
ГИП	Баршай		4.09.81	Навес-беседка. Тип I-А План покрытия. План кровли	БЕЛГОСПРОЕКТ г. Минск		
Техник	Рубина		4.09.81				
Арх.	Заневич		4.09.81				

Разрез 1-1

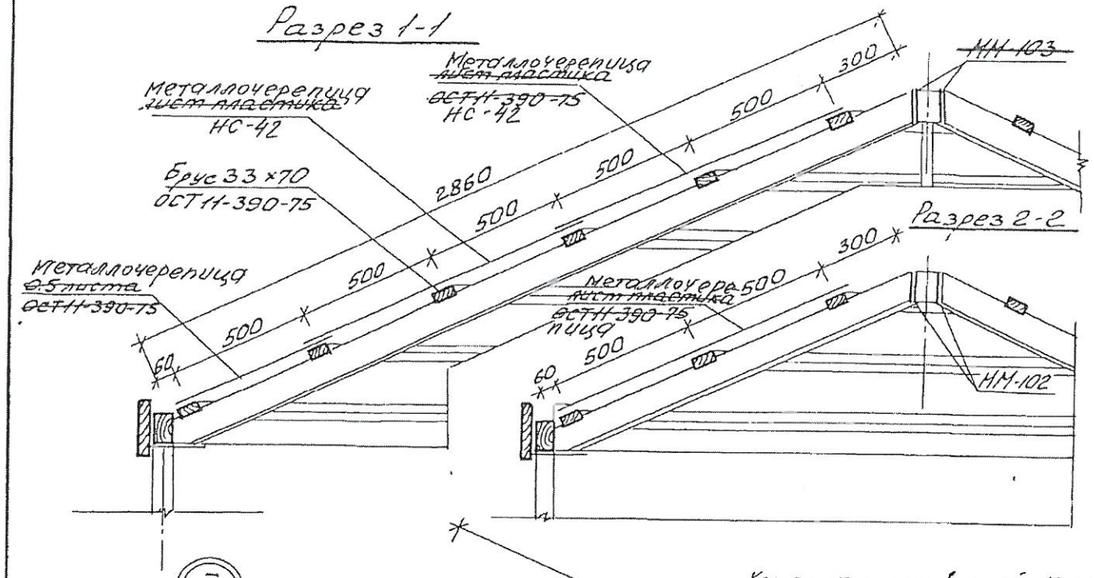

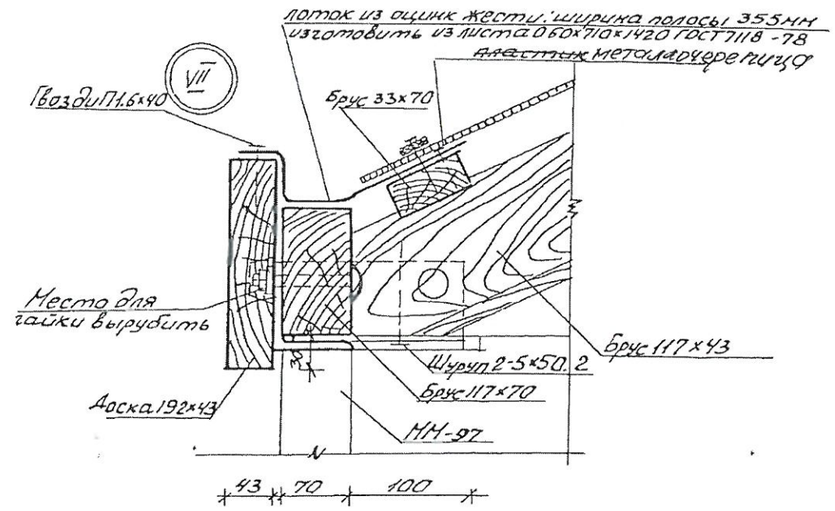

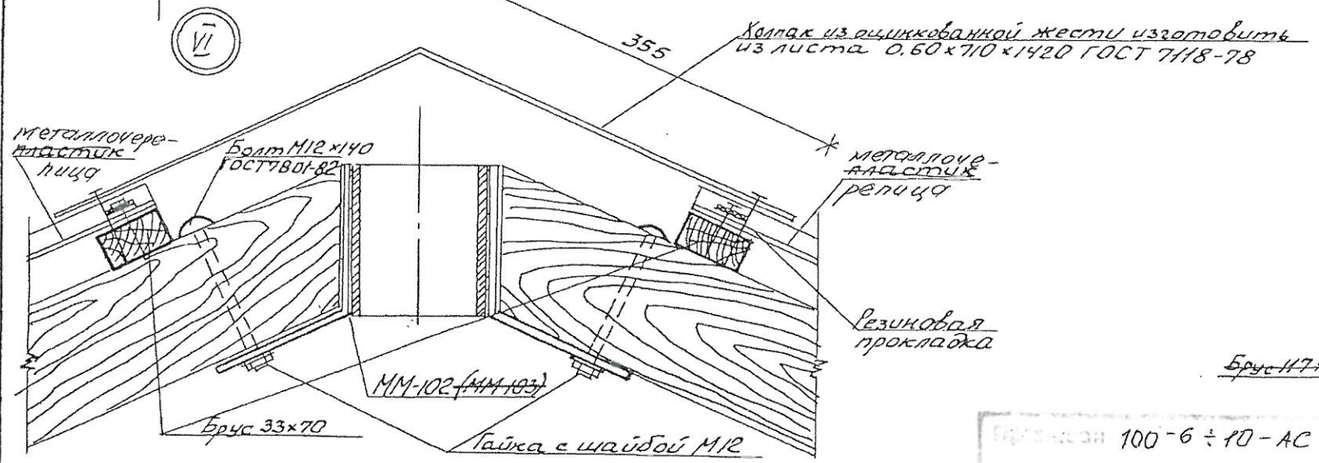

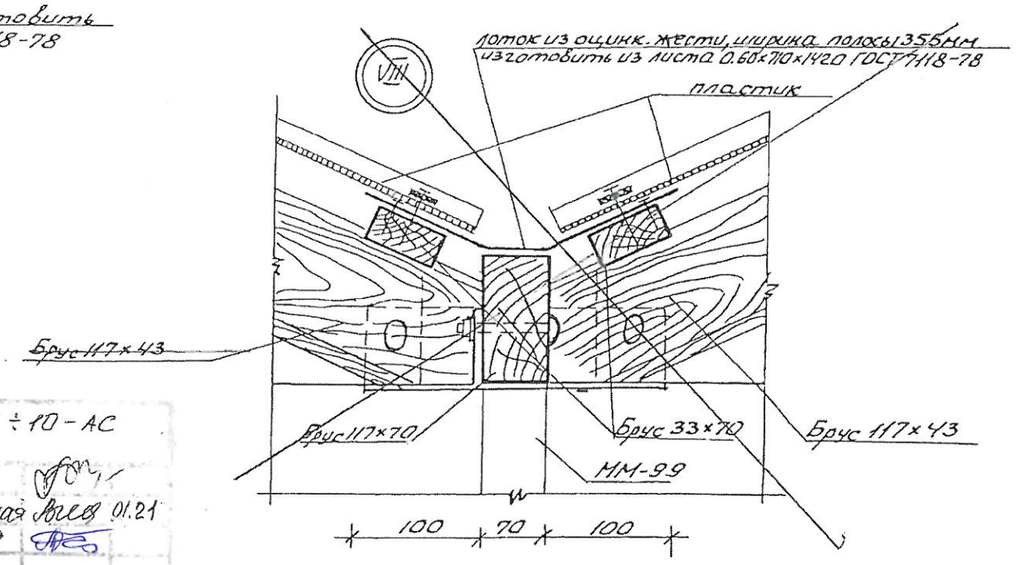

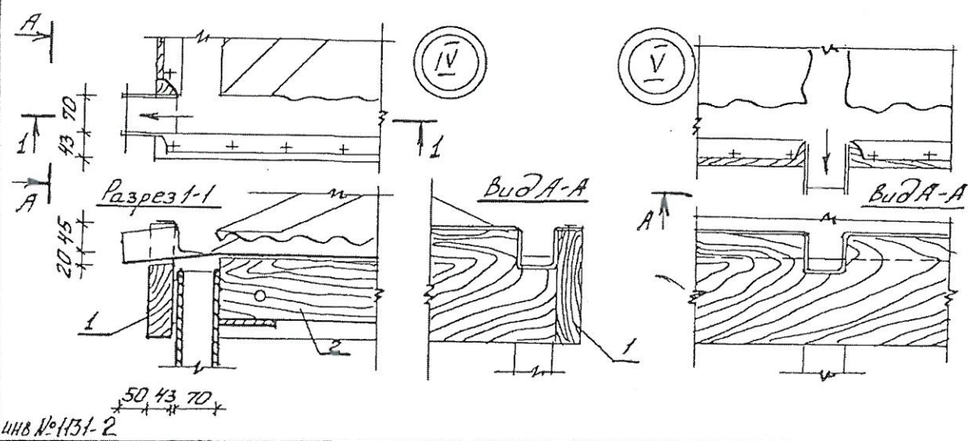

Инв. № 1131-2

Нач. АКНР	Кнаузр		29.09.81
Гл. конст.	Михайловский		28.09.81
ГАП	Бышневская		4.09.81
ГИП	Баршай		4.09.81
Ст. инж.	Рубина		4.09.81
Архит.	Заневич		4.09.81

Шифр 100-6÷10-АС

Проверил Бычкова

Исполнил Вишневецкая 01.21

Н. контр. Северина

Инв. №

Подпись и дата

Взам. инв. №

Инв. № подл.

310-5-4 АС1

Малые архитектурные формы и элементы благоустройства жилых зон микрорайонов

Навесы. Мебель. Физкультурное оборудование

Стадия	Лист	Листов
Р	9	

Навесы-беседки тип I-А, ~~тип I-Б~~. Разрез 1-1. Узлы IV ÷ VII – VIII

БЕЛГОСПРОЕКТ г. Минск

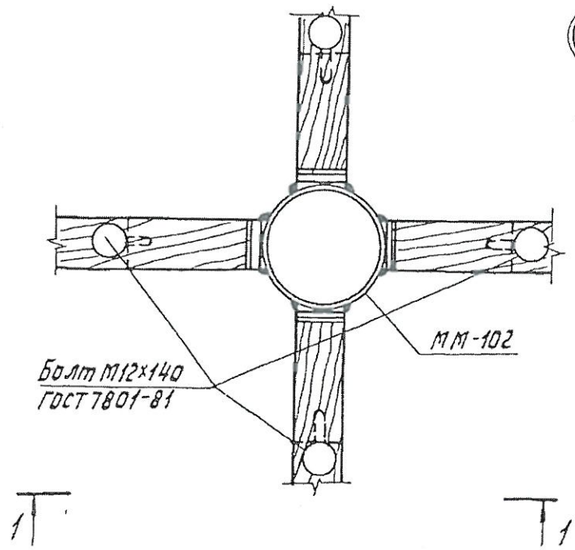

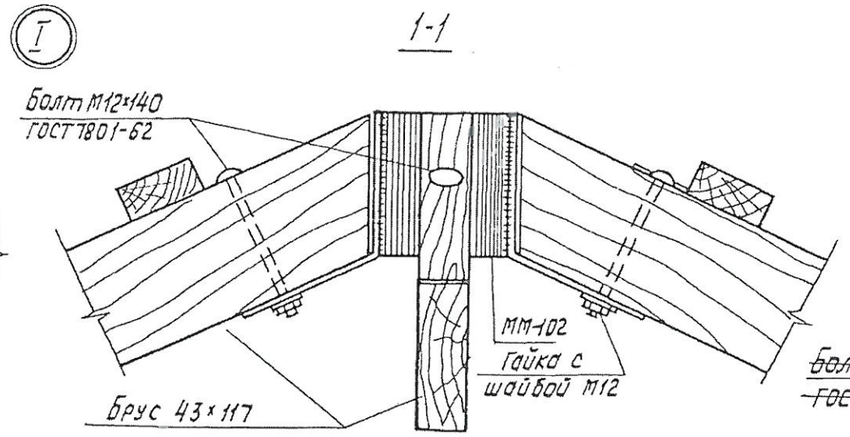

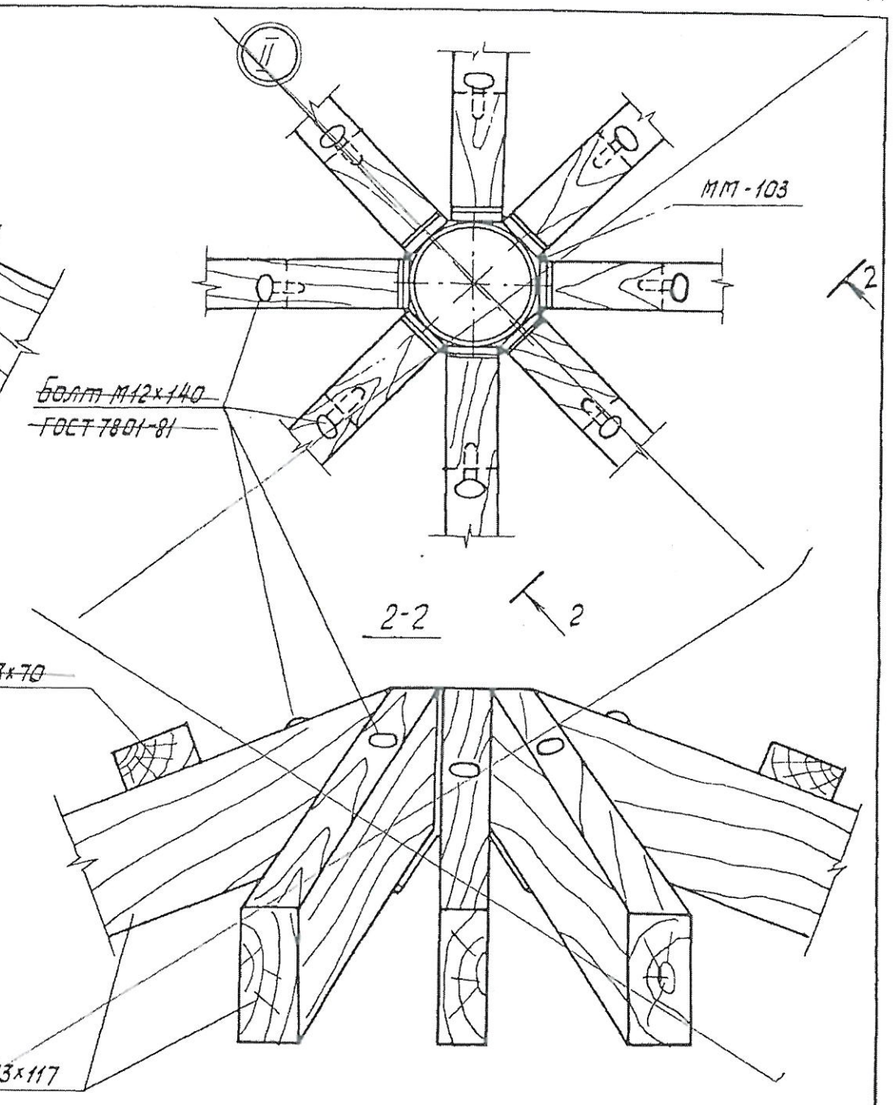

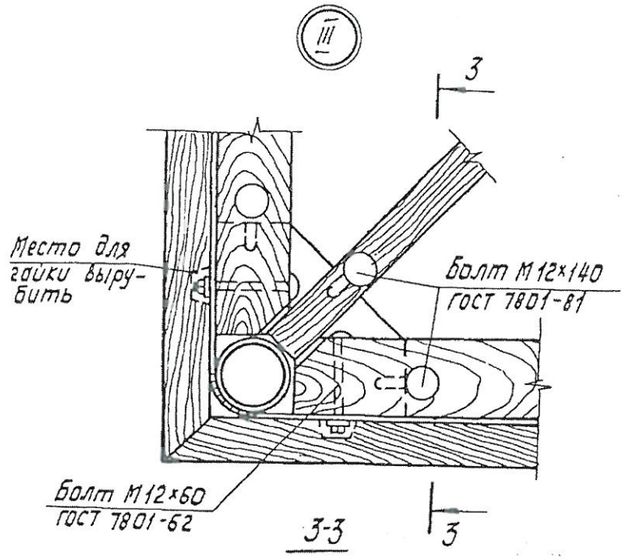

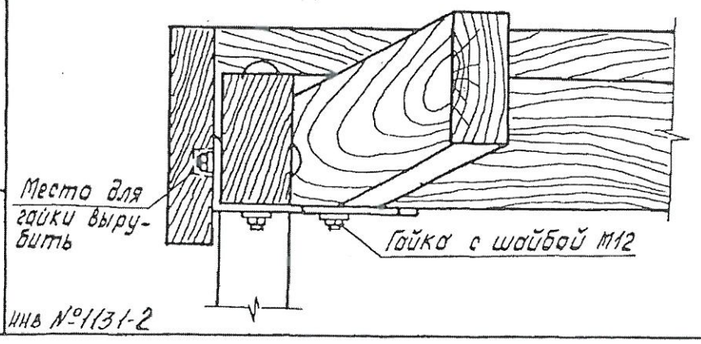

Инв №1131-2

Инв № подл. | Подпись и дата | Взамен инв №

100 - 6 ÷ 10 - АС

Проверил Быкова 01.21
Исполнил Вишневская
Н. контр Северин

				310-5-4			АС1
				Малые архитектурные формы и элементы благоустройства жилых зон микрорайонов			
Нач.АКМ-4	Кнауэр		29.09.81	Навесы. Мебель физкультурное оборудование	Стадия	Лист	Листов
Гл.констр	Михайловский		29.09.81		Р	10	
ГАП	Вишневская		4.09.81				
ГИП	Баршай		4.09.81	Навес-беседка тип Т-А ~~тип Т-Б~~. Узлы I, II, III. Разрезы 1, 2, 3	БЕЛГОСПРОЕКТ г Минск		
Техник	Рубина		4.09.81				
Арх.	Зданович		4.09.81				

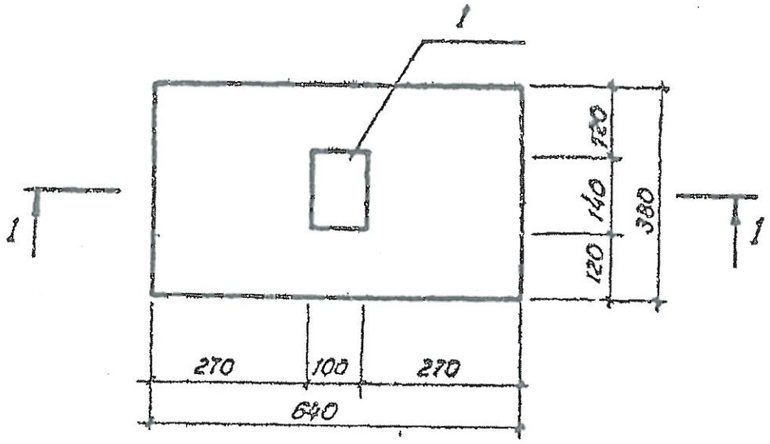

1 - 1

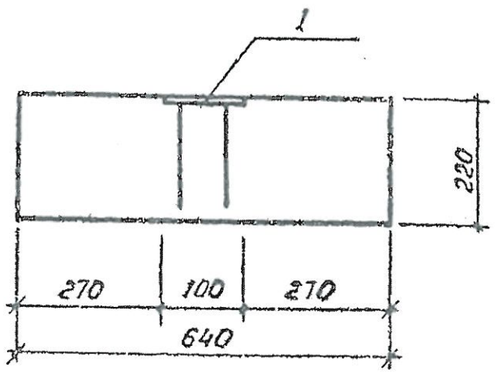

Фундаментный блок МЖС-3-7 отличается от опорной плиты ОП 6-4 по серии 1.225-2. Вып.5 только наличием закладной детали МН-9.

Позиция	Зона	Поз.	Обозначение	Наименование		Примечание
				Сборочные единицы		
11		1	КЖИ-63	Изделие закладное МН 9	1	
				Материалы		
				Бетон М200 кл. В 15		0.053 м³
Остальное - см. ОП6-4 · серия 1.225-2 вып. 5						

Ведомость расхода стали на дополнительное закладное изделие МН-9, кг

Марка элемента	Изделие закладное				Всего
	Арматура класса		Прокат марки		
	А-III 400		ВСт 3 кп		
	ГОСТ ~~5781-75~~ 2406-82		ГОСТ 103-~~76~~-2006		
	ф 6	итого	δ=8	итого	
МЖС-3-7	0,160	0,160	0,88	0,88	1.040

1. Основанием фундаментных блоков служит уплотненный насыпной грунт.

Привязан 1000-6 ÷ 10

Проверил Бычкова 01.21
Исполнил Вишневецкая 01.21
Н. контр Северина

				3.10-4-1		КЖИ-20	
Нач АКМ-4	Кнауэр		29.09.81	Фундамент МЖС-3-7	Стадия	Масса	Масштаб
Гл конст	Михайловский		29.09.81		Р	133	1:10
Гл П	Вишневская		29.09.81		Лист	Листов 1	
Гл П	Баршай		29.09.81				
Ст. инж.	Березовский		4.09.81		БЕЛГОСПРОЕКТ г. Минск		
Инженер	Китина		4.09.81				

Взам. инв. №
Подпись и дата
Инв. № подл.

инв. № 1130-6

Формат 12

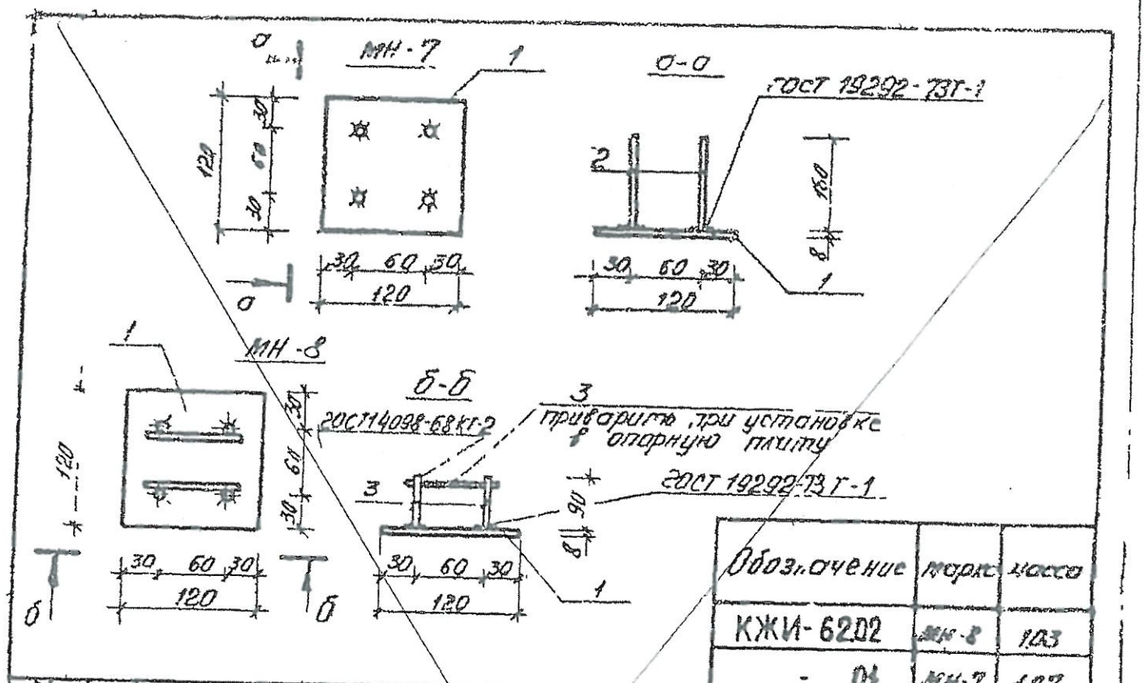

Обозначение	Марка	Масса
КЖИ-6202	МН-8	103
- 01	МН-7	107

Формат	Зона	Поз	Обозначение	Наименование	Кол	Примеч
				Детали МН-6		
		1		-8×120 ГОСТ 103-76 ℓ=120	1	0,91кг
		3		ф6АI ГОСТ 5781-75 ℓ=90	6	0,02кг
				Детали МН-7		
		1		-8×120 20СТ103-76 ℓ=120	1	0,91кг
		2		ф6АII 20СТ5781-75 ℓ=180	4	0,84

Инв. № подл. | Подпись и дата | Взам. инв. №

Нач.Акт	Кнауэр		29.09
Гл.констр.	Михайловский		29.09.83
ГАП	Вишневская		29.09
ГИП	Баршай		29.09.83
Ст.инж.	Рубина		29.09.83

3.10-4-1 КЖИ-62

Изделия закладные МН-7 ; МН-8

Стадия	Масса	Масштаб
Р	см. табл.	1:5
Лист	Листов 1	

БЕЛГОСПРОЕКТ г. Минск

Инв. № 1130-6

Формат II

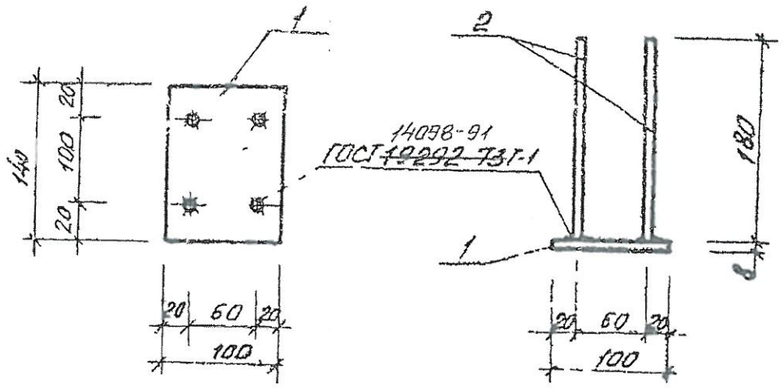

Формат	Зона	Поз	Обозначение	Наименование	Кол	Примечание
				Детали		
Б4		2		ф6АIII ГОСТ 5781-~~75~~ 82* (АОО 3402В) ℓ=180	4	0,04
Б4		1		-8×140 ГОСТ 103-~~76~~ 2006 ℓ=100	1	0,88

Привязан 100-6÷10

Проверил	Бычкова	01.21
Исполнил	Виниевская	01.21
Н.контр	Северина	

Инв. № подл. | Подпись и дата | Взам. инв. №

Нач.Акт	Кнауэр		29.09.84
Гл.констр.	Михайловский		29.05.84
ГАП	Вишневская		27.6.21
ГИП	Баршай		29.6.84
Инженер	Китина		4.09.31

3.10-4-1 КЖИ-63

Изделие закладное МН-9

Стадия	Масса	Масштаб
Р	1,04	1:5
Лист	Листов 1	

БЕЛГОСПРОЕКТ г. Минск

Формат II

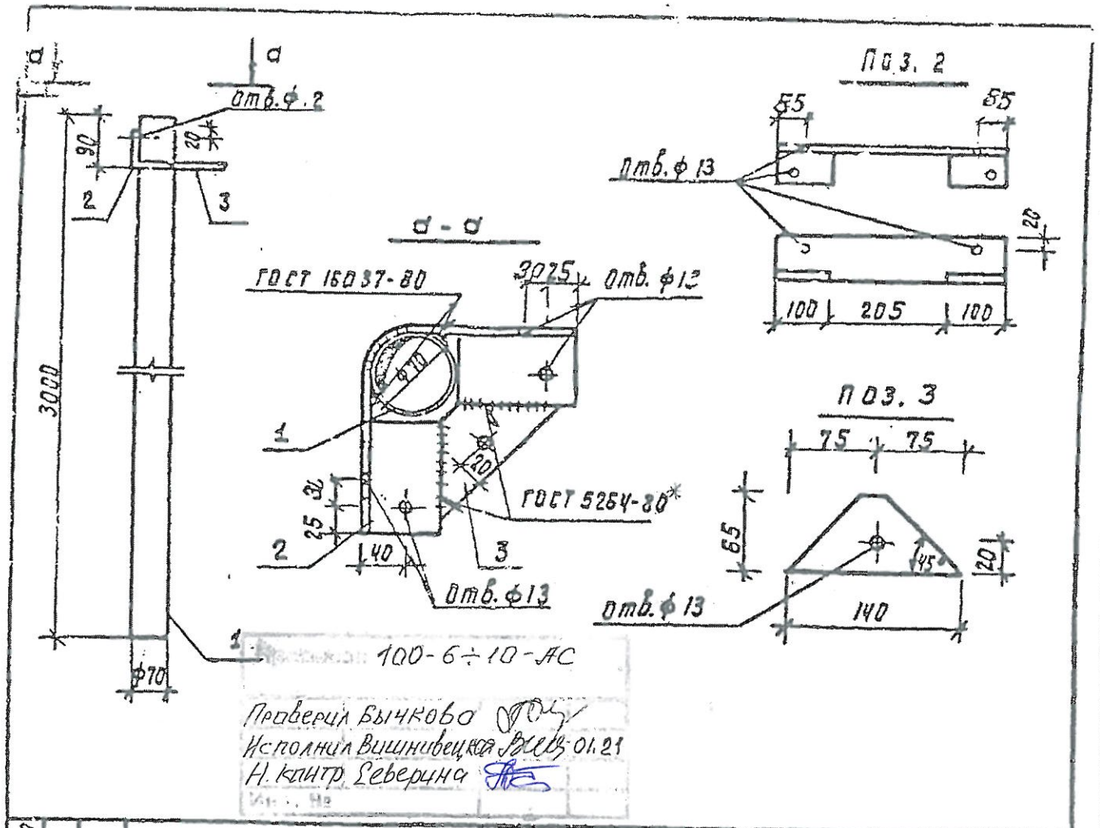

Формат	Зона	Поз	Обозначение	Наименование	Кол.	Примеч.
				Детали		
Б4		1		Труба 70×7 ГОСТ 8732-78* е=3000	1	32.64 кг.
Б4		2		Уголок 70×70×5 ГОСТ 8509-72* е=405	1	2.18 кг.
А1		3		Полоса 5×65 ГОСТ 103-2006 е=140	1	0.22

Нач.АКМ-4	К.Науэр		29.09.81	310-4-1 КМК-75	
Гл.констр.	Михайловский		29.09.81	Стойка МК-97	Стадия: Р; Масса: 35.04; Масштаб: 1:10
ГАП	Вишневская		4.09.81		Лист; Листов 6.1
ГИП АКМ	Баршай		4.09.81		БЕЛГОСПРОЕКТ г. Минск
Инж.	Каминский		4.09.81		

Инв. № подл. | Подпись и дата | Взам. инв. №

инв. №1130-7

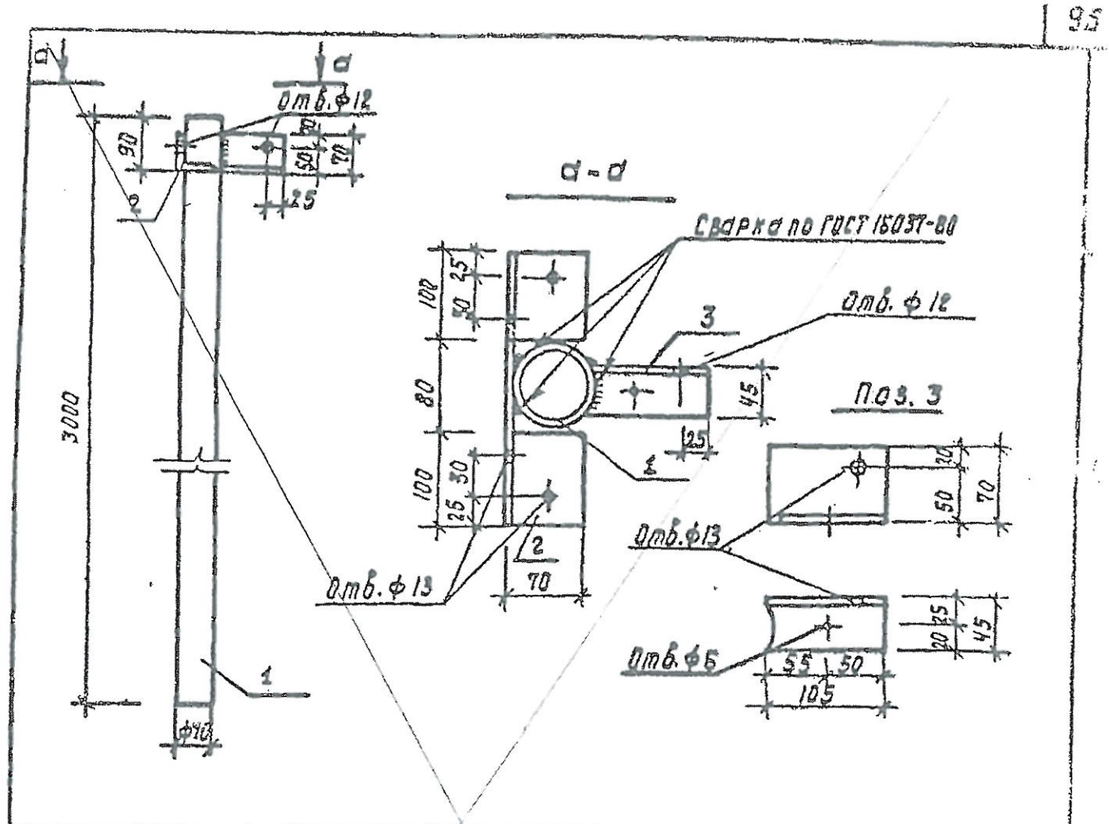

Формат	Зона	Поз	Обозначение	Наименование	Кол.	Примеч.
				Детали		
Б4		1		Труба 70×7 ГОСТ 8732-78 е=3000	1	32.64 кг.
Б4		2		Уголок 70×70×5 ГОСТ 8509-72* е=280	1	1.23 кг.
А1		3		Уголок 70×45×5 ГОСТ 8510-72* е=105	1	0.46 кг.

Нач.АКМ-4	К.Науэр		29.09.81	310-4-1 КМК-76	
Гл.констр.	Михайловский		29.09.81	Стойка МК-98	Стадия: Р; Масса: 34.33; Масштаб: 1:10
ГАП	Вишневская		4.09.81		Лист; Листов 6.1
ГИП АКМ	Баршай		4.09.81		БЕЛГОСПРОЕКТ г. Минск
Инжен.	Каминский		4.09.81		

Инв. № подл. | Подпись и дата | Взам. инв. №

100-6-10

Проверил Быкнова
Исполнил Вишневская 01.21
Н. контр Северина

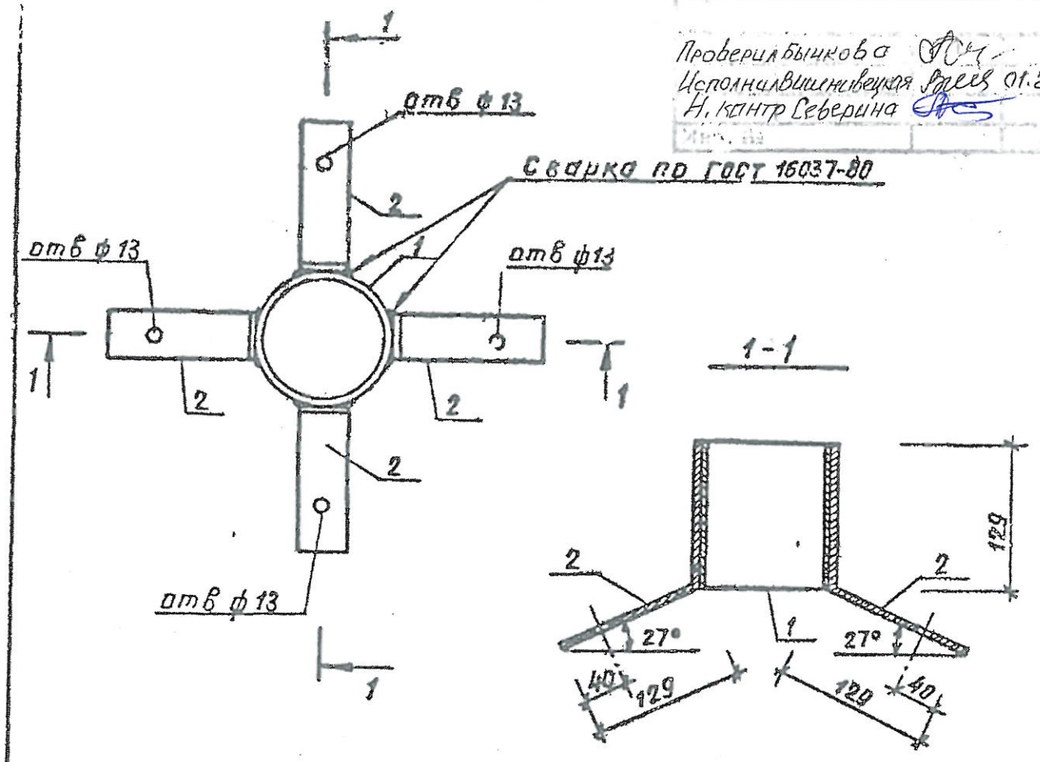

Формат	Зона	Поз.	Обозначение	Наименование	Кол.	Примеч.
				Детали:		
БЧ		1		Труба 114×4 ГОСТ 8732-78* ℓ=129	1	1.40 кг
БЧ		2		Полоса 6×43 ГОСТ 103-76 ℓ=258	4	0.52 кг

Нач АКМ-4	Кнауэр		19.09.81
Гл. констр	Михайловский		29.09.81
ГАП	Вишневская		4.09.81
ГИП АКМ	Баршай		4.09.81
Ст. инж	Рубина		4.09.81

310-4-1 КМИ-79

Крепежный элемент ММ-102

Стадия	Масса	Масштаб
Р	3.48	1:5
Лист	Листов 1	

БЕЛГОСПРОЕКТ г. Минск

Инв. № 1130-7

Инв. № подл. | Подпись и дата

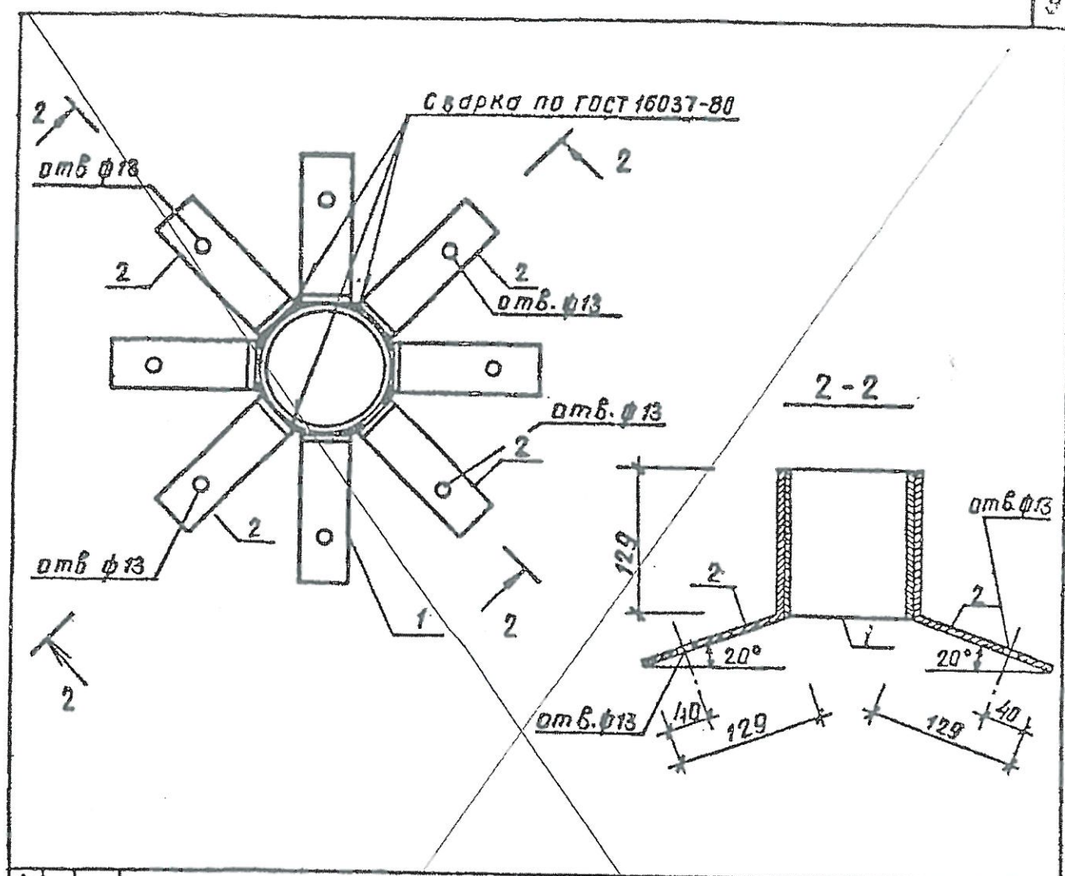

Формат	Зона	Поз.	Обозначение	Наименование	Кол.	Примеч.
				Детали:		
11		1	КМИ-79	ММ-102	1	3.48 кг
БЧ		2		Полоса 6×43 ГОСТ 103-76 ℓ=258	4	0.52 кг

Нач АКМ-4	Кнауэр		29.09.81
Гл. констр	Михайловский		29.09.81
ГАП	Вишневская		4.09.81
ГИП АКМ	Баршай		4.09.81
Ст. инж.	Рубина		4.09.81

310-4-1 КМИ-80

Крепежный элемент ММ-103

Стадия	Масса	Масштаб
Р	5.56	1:5
Лист	Листов 1	

БЕЛГОСПРОЕКТ г. Минск

Взам. инв. № | Подпись и дата | Инв. № подл.

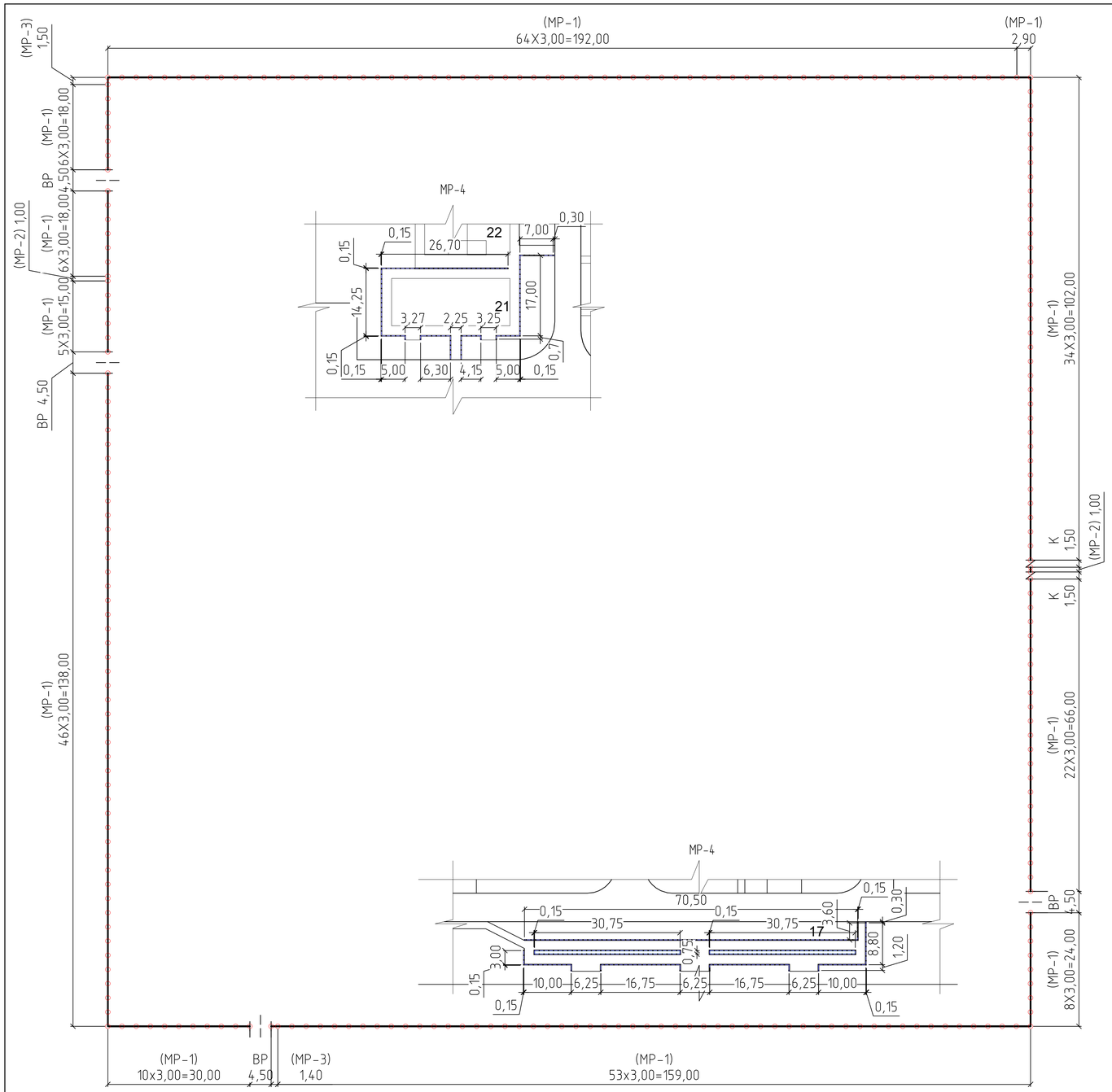

Спецификация

Марка Поз.	Обозначение	Наименование	Кол.	Масса Ед., кг.	Примечание
1	ГОСТ 8639-82*	Труба прямоугольная 80х80х5,0 L=3,6м.п.	265	42,372	11228,60
		Бетон кл.В 12,5, F75, W4, м3		137,40	
10	ГОСТ 103-2006	Сталь полосовая -90х90х5 шт,	265	0,31797	84,27
11	ГОСТ 103-2006	Сталь полосовая -200х200х10 шт,	265	3,14	832,1
		МР-1	255		
2	ГОСТ 2591-2006	Сталь квадратная 15х15 L=1,75м.п.	9	3,0905	27,815
3	ГОСТ 2591-2006	Сталь квадратная 15х15 L=2,50м.п.	10	4,415	44,15
4	ГОСТ 2591-2006	Сталь квадратная 20х20 L=2,90м.п.	4	9,106	36,43
5	ГОСТ 8639-82*	Труба прямоугольная 60х60х3,5 L=3,0м.п.	2	18,63	37,26
6	ГОСТ 2591-2006	Сталь квадратная 10х10 L=0,45м.п.	18	0,35325	6,36
7	ГОСТ 103-2006	Сталь полосовая -100х50х4 шт,	10	0,157	1,57
		МР-2	2		
2	ГОСТ 2591-2006	Сталь квадратная 15х15 L=1,75м.п.	3	3,0905	9,272
3	ГОСТ 2591-2006	Сталь квадратная 15х15 L=2,50м.п.	4	4,415	17,66
4	ГОСТ 2591-2006	Сталь квадратная 20х20 L=0,90м.п.	4	2,826	11,31
5	ГОСТ 8639-82*	Труба прямоугольная 60х60х3,5 L=1,00м.п.	2	6,21	12,42
6	ГОСТ 2591-2006	Сталь квадратная 10х10 L=0,40м.п.	6	0,314	1,89
7	ГОСТ 103-2006	Сталь полосовая -100х50х4 шт,	4	0,157	0,628
		МР-3	2		
2	ГОСТ 2591-2006	Сталь квадратная 15х15 L=1,75м.п.	4	3,0905	12,37
3	ГОСТ 2591-2006	Сталь квадратная 15х15 L=2,50м.п.	5	4,415	22,08
4	ГОСТ 2591-2006	Сталь квадратная 20х20 L=1,30м.п.	4	4,082	16,33
5	ГОСТ 8639-82*	Труба прямоугольная 60х60х3,5 L=1,50м.п.	2	9,315	18,63
6	ГОСТ 2591-2006	Сталь квадратная 10х10 L=0,45м.п.	8	0,35325	2,83
7	ГОСТ 103-2006	Сталь полосовая -100х50х4 шт,	5	0,157	0,63
		ВР	4		
2	ГОСТ 2591-2006	Сталь квадратная 25х25 L=2,60м.п.	4	12,7556	51,03
3	ГОСТ 2591-2006	Сталь квадратная 20х20 L=2,60м	26	8,164	212,27
4	ГОСТ 2591-2006	Сталь квадратная 25х25 L=2,15м.п.	8	10,5479	84,39
5	ГОСТ 2591-2006	Сталь квадратная 14х14 L=0,50м.п.	52	1,539	40,02
6	ГОСТ 2591-2006	Сталь квадратная 14х14 Lср.=7,0м.п.	2	10,773	21,55
7	ГОСТ 103-2006	Сталь полосовая -100х50х4 шт,	30	0,157	4,71
8	ГОСТ 10704-76	Труба ø 30мм, S=3,0 мм L=0,15м.п.	4	0,3	1,20
9	ГОСТ 2590-88	ø 24 А1 L=0,15м.п.	4	0,5325	2,13

Марка Поз.	Обозначение	Наименование	Кол.	Масса Ед., кг.	Примечание
		К	2		
2	ГОСТ 2591-2006	Сталь квадратная 15х15 L=2,60м.п.	5	4,5916	22,96
3	ГОСТ 2591-2006	Сталь квадратная 15х15 L=2,50м	5	4,415	22,08
4	ГОСТ 2591-2006	Сталь квадратная 20х20 L=1,35м.п.	4	4,239	16,96
5	ГОСТ 103-2006	Сталь квадратная 10х10 L=0,45м.п.	16	0,35325	5,66
6	ГОСТ 103-2006	Сталь полосовая -100х50х4 шт,	5	0,157	0,785
7	ГОСТ 10704-76	Труба ø 30мм, S=3,0 мм L=0,15м.п.	2	0,3	0,6
8	ГОСТ 2590-88	ø 24 А1 L=0,15м.п.	2	0,535	1,07
		МР-4			прайс лист
1	ГОСТ 9941-81	Стойка из нержавеющей стали марки AISI 304, Ø38 х 1,0 мм. h=0,861м.п. шт.	385		-"-
2	ГОСТ 9941-81	Круглая труба из нержавеющей стали марки AISI 304, Ø51 х 1,0 мм п.м.	380		-"-
3	ГОСТ 9941-81	Круглая труба из нержавеющей стали марки AISI 304, Ø38 х 1,0 мм п.м.	380		-"-
4	ГОСТ 9941-81	Круглая труба из нержавеющей стали марки AISI 304 Ø16 х 1,0 мм, п.м.	760		-"-
5		Наконечник стойки Ø38,1мм.для поручня Ø51мм.	385		-"-
6	ГОСТ 2590-88	ø 16 А1 L=0,15 м шт,	385	0,237	91,25
7		Фланец для стойки Ø38мм, толщина 2мм внеш.Ø76мм, под 3 самореза 4,2мм, шт	385		-"-
		Низ стойки Ø38,1 мм, S=0,8 мм, Внешний Ø76х12мм, шт	385		-"-
		Заглушка под трубу Ø51мм	18		-"-
		Заглушка под трубу Ø38мм	18		-"-
		Заглушка под трубу Ø16мм	36		-"-
8		Бетон кл.В 12,5, F75, W4 м3	56,55		

МР-4

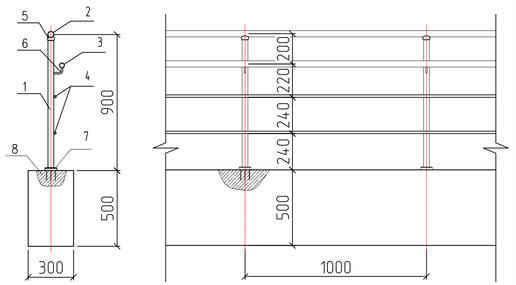

Наконечник для стойки поз.5

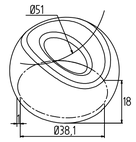

Низ стойки

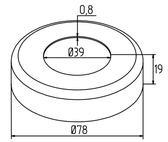

Гнутик из ø 16 А1 поз.6

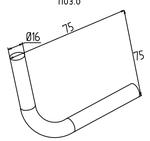

Фланец поз.7

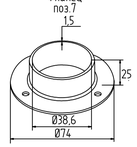

1. Данный лист разработан на основании листа ГП-2.
2. Металлические элементы ограды(МР-1,МР-2,МР-3,ВР,К)покрыть грунтовкой ГФ-021-1 слой, и окрасить эмалью ХС-119-1 слой, общая толщина покрывных слоев - 55мкм.
3. Бетонный бортик обмазать кузбас-лаком за 2 раза.

МР-1

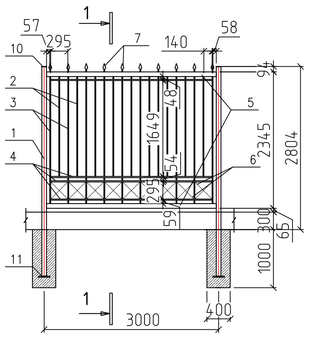

1-1

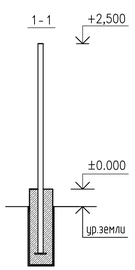

МР-2

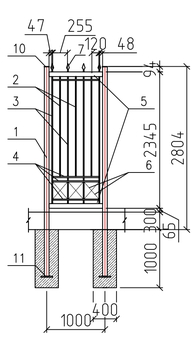

МР-3

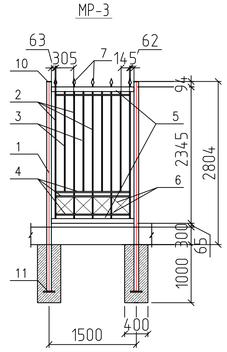

ВР

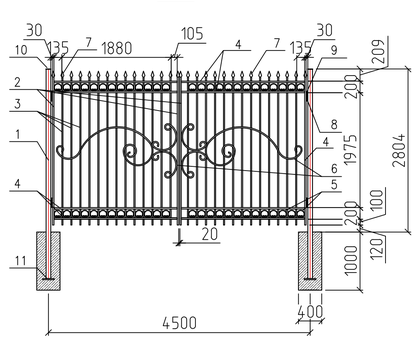

К

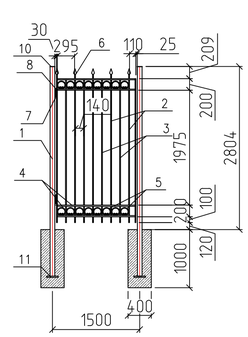

						100-ГП-АС			
						Строительство реабилитационного центра на 150мест для инвалидов в г.Семей ВКО "Корректировка"			
изм.	кол.уч	лист	Nдок.	подпись	дата				
							Стадия	Лист	Листов
Рук.группы		Сарсенбаева					РП	1	
Выполнил		Мухаметраханов				Ограждение территорий и по площадкам М 1:500	ТОО ПИИ "Семстройпроект"		
Норм.контр		Сарсенбаева							

Инв. N подл. | Подпись и дата | Взам. инв.N

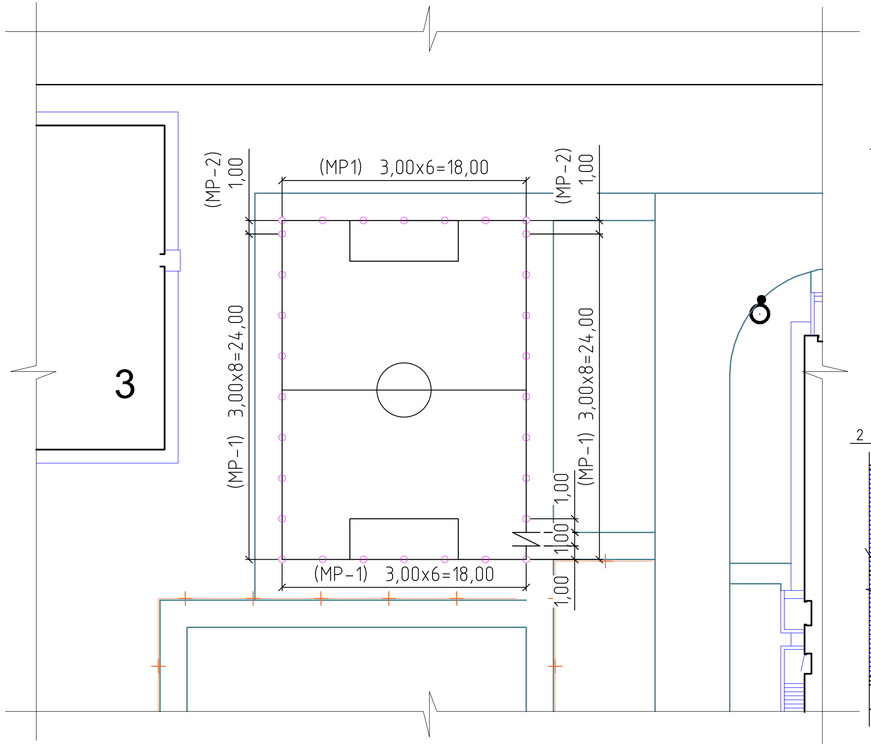

Фрагмент ограждения

(МР-1)

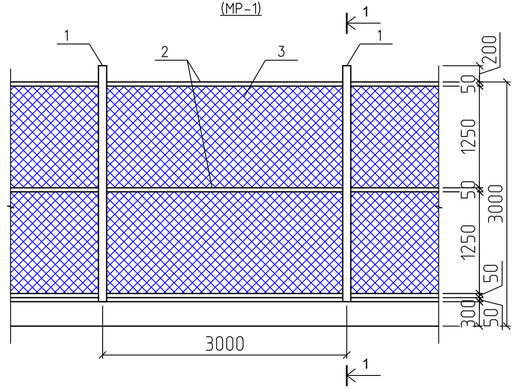

1-1

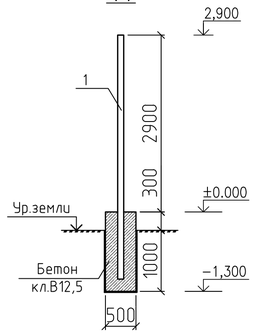

Фрагмент ограждения

(МР-2)

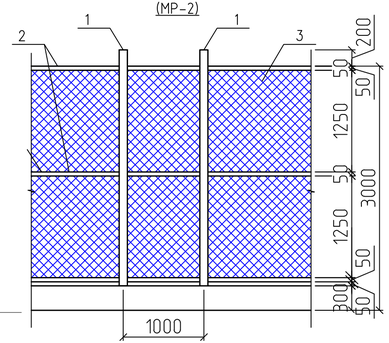

Фрагмент ограждения

с калиткой(К-1)

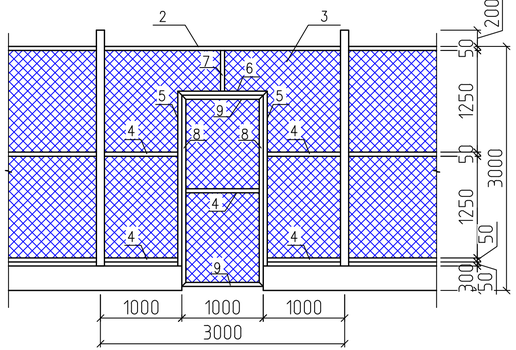

Спецификация

Марка Поз.	Обозначение	Наименование	Кол.	Масса Ед., кг.	Примечание
1	ГОСТ 8639-82*	Труба квадратная 100х100х6мм, L=4,0м.п.	30	70,8	2124
		МР-1	28		
2	ГОСТ 8639-82*	Труба квадратная 50х50х5мм, L=2,9м.п.	3	20,474	61,43
3	ГОСТ 5336-80	Сетка стальная плетенная 50 толщ.3мм (LxH) 2,9 х 2,5, м2	7,25	2,42	17,55
		МР-2	2		
2	ГОСТ 8639-82*	Труба квадратная 50х50х5мм, L=1,0м.п.	3	7,06	21,18
3	ГОСТ 5336-80	Сетка стальная плетенная 50 толщ.3мм (LxH) 1,0 х 2,5, м2	2,50	2,42	6,05
		К-1	1		
2	ГОСТ 8639-82*	Труба квадратная 50х50х5мм, L=2,9м.п.	1	20,474	20,48
3	ГОСТ 8639-82*	Сетка стальная плетенная 50 толщ.3мм (LxH) 2,9 х 2,5, м2	7,25	2,42	17,55
4	ГОСТ 8639-82*	Труба квадратная 50х50х5мм, L=0,9м.п.	5	6,354	31,77
5	ГОСТ 8639-82*	Труба квадратная 50х50х5мм, L=2,15м.п.	2	15,179	30,36
6	ГОСТ 8639-82*	Труба квадратная 50х50х5мм, L=1,1м.п.	1	7,766	7,77
7	ГОСТ 8639-82*	Труба квадратная 50х50х5мм, L=0,5м.п.	1	3,53	3,53
8	ГОСТ 8639-82*	Труба квадратная 50х50х5мм, L=2,4м.п.	2	16,944	33,90
9	ГОСТ 8639-82*	Труба квадратная 50х50х5мм, L=1,0м.п.	2	7,06	14,12
		Бетон кл.В 12,5, F75, W4, м3			55,25

1. Данный лист разработан на основании листа ГП-2.
2. Металлические элементы ограды покрыть грунтовкой ГФ-021-1 слой, и окрасить эмалью ХС-119-1 слой, общая толщина покрывных слоев – 55мкм.
3. Бетонный бортик обмазать кузбас-лаком за 2 раза.

						100-ГП-АС			
						Строительство реабилитационного центра на 150мест для инвалидов в г.Семей ВКО "Корректировка"			
изм.	кол.уч	лист	Nдок.	подпись	дата				
							Стадия	Лист	Листов
							РП	2	
Рук.группы		Сарсенбаева				Ограждение футбольного поля	ТОО ПИИ "Семстройпроект"		
Выполнил		Мухаметрахымов							
Норм.контр		Сарсенбаева							

Взам. инв.N | Подпись и дата | Инв. N подл.