ТОО ПИИ "СЕМСТРОЙПРОЕКТ"

Государственная лицензия №001372 от 26 сентября 2000 года

РАБОЧИЙ ПРОЕКТ
ЗАКАЗ №:100

Строительство реабилитационного центра на 150 мест для инвалидов в г.Семей ВКО. Корректировка

Блок В

Том 3.1.1. Архитектурные решения

Директор института	Слямканов Е.С.
Главный инженер института	Колесников Е.В.
Главный инженер проекта	Слямканов С.Е.

2020 г.

ВЕДОМОСТЬ ОСНОВНЫХ КОМПЛЕКТОВ РАБОЧИХ ЧЕРТЕЖЕЙ

Обозначение	Наименование	Примечание
100-1-АС	Архитектурно-строительные решения	
100-1-ТХ	Технологические решения	
100-1-ОВ	Отопление и вентиляция	
100-1-ВК	Внутренние водопровод и канализация	
100-1-ЭЛ	Силовое электрооборудование и электро-освещение	
100-1-СС1	Связь и сигнализация	

ВЕДОМОСТЬ ССЫЛОЧНЫХ И ПРИЛАГАЕМЫХ ДОКУМЕНТОВ

Обозначение	Наименование	Примечание
ГОСТ 24698-81	Двери деревянные наружные для жилых и общественных зданий.	
ГОСТ 30674-99	Блоки оконные	
Серия 1.236-5, вып.3	Противопожарные двери металлические	
Серия 2.244-1, вып.4, 5	Детали полов общественных зданий	
ГОСТ 13579-78*	Блоки бетонные для стен подвалов.	
Серия WI Tech 2012/kz, вып.5	Плиты перекрытий железобетонные многопустотные	
Серия 1.038.1-1 вып.4	Перемычки брусковые	
Серия 1.038.1-1 вып.5	Перемычки плитные	

ВЕДОМОСТЬ ЧЕРТЕЖЕЙ ОСНОВНОГО КОМПЛЕКТА

Лист	Наименование	Примечание
АС-1	Общие данные (начало)	
АС-2	Общие данные (окончание)	
АС-3	Фасады в осях 1-14, А-Е	
АС-4	Фасады в осях 14-1, Е-А	
АС-5	План первого этажа	
АС-6	План второго этажа	
АС-7	План подвала	
АС-8	Разрез 1-1	
АС-9	Разрез 2-2	
АС-10	Ведомость отделки помещений.	
АС-11	Спецификация элементов заполнения проемов	
АС-12	Экспликация полов	
АС-13	Схемы витражей	
АС-14	Схемы витражей, схема ИД-1	
АС-15	Планы отверстий и вентканалов	
АС-16	Развертка вентканалов по оси "Б"	
АС-17	Развертка вентканалов по оси "В"	
АС-18	Развертка вентканалов по оси "Г"	
АС-19	Развертка вентканалов по оси "Д"	
АС-20	Развертка вентканалов по осям "4; 7"	
АС-21	План фундаментов	
АС-22	Развертки фундаментов по осям "А; Е; Б"	
АС-23	Развертки фундаментов по осям "В; Г; Д"	
АС-24	Развертки фундаментов по осям "1;2; 4-8; 13;14; А-А; Б-Б; В-В; В -В; Г-Г; Д-Д; Е-Е; И-И.	
АС-25	Сечения фундаментов 1-1 - 6-6. Спецификация.	
АС-26	Приямок. Арматурные сетки СФ1; СФ2; СФ3.	
АС-27	План перемычек подвала	
АС-28	План перемычек 1 этажа.	
АС-29	План перемычек 2 этажа.	
АС-30	План перекрытия на отм. -0,330	
АС-31	План перекрытия на отм. 3,300	
АС-32	План перекрытия на отм. 6,900	
АС-33	Плита монолитная ПМ1; ПМ2; ПМ3; ПМ4.	
АС-34	Участок монолитный УМ1-УМ4	
АС-35	Участки монолитные УМ2; УМ3,УМ4; УМ5,УМ6;УМ7;УМ8;УМ9;УМ10.	
АС-36	Лестница N1. Разрезы.	
АС-37	Лестница N2. Разрезы.	
АС-38	Лестница N3. Разрезы.	
АС-39	Лестница N1;2. Площадочные балки. Косоуры. Узлы N1;2. Ограждение окнаОК1.	
АС-40	Лестница N3. Балки. Косоуры.	
АС-41	План стропил.	
АС-42	Разрезы стропил 1-1 - 5-5.	

Лист	Наименование	Примечание
АС-43	Узлы стропил 1-4; 4а; А; Б.	
АС-44	Узлы стропил 5-9.	
АС-45	Узлы стропил 10-15.	
АС-46	Слуховое окно СО 2.	
АС-47	Оконный блок ОБС-1	
АС-48	Спецификация древесины.	
АС-49	План кровли	
АС-50	Лифт N 1	
АС-51	Лифт N 2	
АС-52	Лифт N 3	
АС-53	Лифт N 4	
АС-54	План венткамеры.	
АС-55	Крыльцо главного входа. План. Разрезы 1-1; 2-2.	
АС-56	Крыльцо главного входа. Разрезы 4-4; 5-5. Стойка СТ-1.	
АС-57	Крыльцо главного входа. Разрезы 3-3. План фундаментов. Развертки фундаментов.	
АС-58	Козырек главного входа. План балочного перекрытия.	
	План покрытия. План кровли.	
АС-59	Крыльцо N1 с пандусом. Разрезы 1-1 - 4-4. План фундаментов. Развертки.	
АС-60	Крыльцо N2 с пандусом. Разрезы 1-1 - 4-4. План фундаментов. Развертки.	
АС-61	Крыльцо N3 с пандусом. Разрезы 1-1 - 4-4. План фундаментов. Развертки.	
АС-62	Крыльцо N4 с пандусом. Разрезы 1-1 - 4-4. План фундаментов. Развертки.	
АС-63	Крыльцо N5. Разрезы 1-1 - 2-2. Козырек входа КВ4. Сечение 1-1. Схема	
	каркаса козырька КВ4. Схема стропил козырька. Спецификация.	
АС-64	Вход в подвал в осях "6-7". Разрезы 1-1; 2-2; 3-3; 4-4. Узлы N 1; 2.	
АС-65	Вход в подвал в осях "А-Б". Разрезы 1-1; 2-2; 3-3; 4-4. Узлы N 1; 2.	
АС-66	Козырек входа КВ1-КВ3, Сечение 2-2. Спецификация.	
АС-67	Монтажная схема пожарной лестницы МЛ1. Пожарная лестница МЛ1.	
АС-68	Барьер гардероба БГ-1	

ТЕХНИКО-ЭКОНОМИЧЕСКИЕ ПОКАЗАТЕЛИ

№ п.п.	Наименование	Ед.изм.	Кол-во	Примечание
1	Строительный объем,	м3	21568,9	
	в т.ч. ниже 0,000	м3	6362,8	
2	Площадь застройки	м2	2156,9	
3	Общая площадь	м2	6039,3	
4	Расчетная площадь	м2	2742,02	
5	Полезная площадь	м2	5336,3	

Изм.	Кол	Лист	Nдок	Подп.	Дата		
ГИП		Слямканов				100–1–АС	
Гл. спец.		Бычкова				Строительство реабилитационного центра на 150 мест для инвалидов в г.Семей ВКО. Корректировка	
Рук.гр.		Токтагужинова				Блок В	Стадия: РП; Лист: 1; Листов:
Вед. арх.		Саркеева				Общие данные (начало)	ТОО ПИИ "Семстройпроект"
Арх.		Акимов					

ОБЩИЕ ДАННЫЕ

Рабочий проект "Строительство реабилитационного центра на 150 мест для инвалидов в г. Семей ВКО. Корректировка" разработан на основании задания на проектирование для строительства реабилитационного центра в г. Семей ВКО со следующими природно-климатическими условиями:

- площадка расположена в III климатическом районе, подрайон А;
- расчетная температура наружного воздуха - 35,7 С°;
- вес снегового покрова - 150 кг/м² ;
- скоростной напор ветра - 56 кг/м².
- уровень ответственности - II, степень огнестойкости - II.

АРХИТЕКТУРНО-ПЛАНИРОВОЧНОЕ РЕШЕНИЕ

Реабилитационный центр размещен на отведенном участке в жилом районе "Карагайлы" и предназначен для комплексной реабилитации инвалидов с физическими и психическими нарушениями здоровья . Здание центра сложной формы в плане и состоит из четырех двухэтажных, одного трехэтажного блоков и двух двухэтажных блоков-переходов. Под всем зданием запроектирован подвал-техподполье. Высота этажей надземной части центра принята 3,6м, помещений подвала - 2,65м, в отделении социально-бытовой адаптации отметка низа несущих конструкций 8,1м, высота спортзала до низа несущих конструкций 7,0м. Обьемно-планировочным решением предусмотрена коридорная система планировки с горизонтальными коммуникационными помещениями во взаимосвязи с вертикальными коммуникациями - лестницами, лифтами, пандусом. Планировка центра выполнена на основе принципа зонирования и схемы функциональных процессов реабилитационного центра, включающего в себя необходимые элементы учебно-воспитательного (детский сад и школа), медико-восстановительного учреждений, временного интерната и осуществляющего комплексную реабилитацию инвалидов г.Семей. Структура и состав основных и вспомогательных помещений приняты согласно задания на проектирование в соответствии с требованиями СП РК 3.02-107-2014 "Общественные здания и сооружения", СП 35-116-2006 "Реабилитационные центры для детей и подростков с ограниченными возможностями", СП РК 3.02-104-2012 "Дома и интернаты для детей - инвалидов", СП РК 3.02-105-2013 «Дома-интернаты для инвалидов и престарелых», СП РК 3.02-113-2014 "Лечебно-профилактические учреждения", СП РК 3.02-111-2012* "Общеобразовательные учреждения", СП РК 3.02-110-2012 "Дошкольные учреждения", СП РК 2.02-101-2014 "Пожарная безопасность зданий и сооружений", СП РК 3.06-101-2012 "Проектирование зданий и сооружений с учетом доступности для маломобильных групп населения. Общие положения".

Архитектурно-планировочное и конструктивное решение реабилитационного центра обеспечивают соблюдение санитарно-гигиенических и противоэпидемических режимов и создание благоприятных условий для получения реабилитируемым специальных социальных услуг по реабилитации и работы персонала. Основные помещения сгруппированы по функциональному признаку и размещены с учетом целесообразности зонирования.

В подвале блока В размещена группа технических помещений, в том числе венткамеры, электрощитовая, тепловой пункт, насосная станция, помещения для обслуживания здания (лифты с тамбу- рами-шлюзами, помещение хранения и ремонта светильников, кладовая медицинских отходов, помещение ремонта инвентаря), подсобные помещения. В осях 1-7, Д-Е находят- ся помещения для размещения архива, канцелярских товаров, инвентаря, хозяйственных товаров и посуды.

На первом этаже блока В размещены приемно-диагностическое и консультативное отделения центра, помещения выписки больных и гардеробные персонала. Главный вход в здание запроектирован доступным и удобным в использовании для людей с любыми физическими недостатками, оборудован подъемниками для инвалидов, обеспечивающим попадание инвалида на кресле-коляске на уровень вестибюля первого этажа, площадкой с подогревом, защищенной от атмосферных осадков козырьком. Через тамбур родители с детьми попадают в вестибюль со справочной, гардеробной и постом охраны и пожарно-охранной сигнализации. Справа от входа по коридорам позиций 66, 71 размещены кабинеты приема врачей-специалистов лечебно-диагностического отделения: психолога, офтальмолога, лора-сурдолога, реабилитолога, неврапатолога, педиатра, ортопеда-травматолога, стоматолога, дефектолога, логопеда, гинеколога, уролога, используемые как для консультативного приема инвалидов, так и для лечения проходящих реабилитацию в центре, санузлы для посетителей, комнаты уборочного инвентаря. В осях А-Б, 5-7 размещены комната старшей медицинской сестры с комнатой для хранения медикаментов, комната сестры-хозяйки, лаборатории срочных анализов.

Слева по коридору поз.66 в осях 8-10, Д-Е расположены кабинет заведующего приемно-диагностическим отделением, блок помещений выписки в составе комнаты медсестры, кабин для переодевания, помещения ожидания выписывающихся.

Приемно-карантинное отделение для вновьпоступающих реабилитируемых включает смотровые боксы и служит одновременно изолятором для реабилитируемых с неинфекционными заболеваниями. При этом каждый из четырех боксов, представляющих собой двухместные палаты, оборудован полным санитарным узлом (унитаз, умывальник, ванная) и имеет выход на участок через входной (наружный) тамбур. Для входа персонала из коридора предусмотрен предбокс, переходной тамбур-шлюз. В составе приемно-карантинного отделения предусмотрены кабинет врача, процедурная, пост дежурной медсестры, санпропускник (раздевальная, ванная с душем, одевальная), помещение хранения вещей больных, санпропускник и санузел для персонала, кладовая инвентаря, помещения для мытья и стерилизации суден, мытья и сушки клеенок, хранения дезинфицирующих средств, хранения и сортировки грязного белья, предметов уборки. В осях 11-14, Д-Е расположены женские и мужские гардеробные верхней , домашней и рабочей одежды с душевыми, санузлы и комната личной гигиены персонала, помещение уборочного инвентаря, приготовления и хранения дезинфицирующих средств.

В осях В-Г, 2-5 размещены помещение для бесед посетителей с лечащими врачами, комната хранения передвижного рентгеновского аппарата с фотолабораторией, кладовая санитарно-гигиенической одежды, специальной обуви и защитных приспособлений, кладовая чистого белья. В осях 5-7 находятся лифты: больничный и пассажирский для транспортировки пассажиров, грузовые чистый и грязный для перемещения по вертикали различных грузов, пищи в том числе, поставляемой из блока А2 по подвалу в буфетную приемно- карантинного отделения, подвергающиеся ежедневной обработке дезинфицирующими средствами.

В осях А-В второго этажа блока В размещено отделение социально-медицинской реабилитации, осуществляющее выполнение индивидуальных программ социальной реабилитации инвалидов с ограниченными возможностями с использованием прогрессивных традиционных и новых методов и технологий. В отделении предусмотрены кабинеты заведующего, врачей лечебной физической культуры, смежно - зал для занятий ЛФК на тренажерах, кабинеты биологической обратной связи для психологической разгрузки, механотерапии, мануаль- ной терапии и массажа, кабинеты врача- физиотерапевта, логопедов, кабинет кислородной терапии, фотарий с пультовой и ожидальной, кабинет индивидуальных ингаляций с поме- щением медицинской сестры и стерилизации наконечников, кабинет теплолечения с поме- щением для подогревания парафина и озекерита, кабинет электро- и светолечения с поме- щением для обработки прокладок, кабинеты ультравысокочастотной и аэроионотерапии, кабинет лечения электросном с аппаратной и шлюзом при входе, кладовые чистого и грязного белья, кладовая переносной аппаратуры.

В осях В-Е второго этажа бока В размещено отделение социально-педагогической реабилитации, включающее специализированные классы и кабинеты: класс кондуктивной педагогики, мягкая зона для детей,класс рисования (изостудию), игро-сказкотерапии, креативную студию- кабинет арт-терапии, релаксационную и интерактивную сенорную комнаты, солевая шахта, учебные классы малой наполняемости, компьютерный класс. Также предусмотрены учительская, методический кабинет, ресурсный центр, группа санитарно-гигиенических помещений для реабилитируемых и персонала (санузлы, комнаты личной гигиены, помещения уборочного инвентаря с местом для приготовления и хранения дезинфицирующих средств.

КОНСТРУКТИВНЫЕ РЕШЕНИЯ

Конструктивная схема здания принята с несущими продольными стенами. Пространственная жесткость здания обеспечивается совместной работой стен и перекрытий, рассматриваемых как жесткие неизменяемые диски. Фундаменты в проекте приняты ленточные сборные из бетонных блоков по ГОСТ 13579-2018 с монолитной железобетонной подушкой .

Горизонтальная гидроизоляция стен на отм. -0,350 выполняется из 2-х слоев гидроизола на битумной мастике, на отм. -2,750 -из цементного раствора состава 1:2 толщиной 20мм .

Наружные и внутренние стены выполнить из силикатного кирпича марки СУРПо-М100/F25/1,8 ГОСТ 379-2015
на цементно-песчаном растворе М 50. Перегородки выполнить из газоблоков Y=600кг/м3 толщиной 100 мм. Во влажных помещениях из керамического кирпича КР-р-по 250х120х88/1,4НФ/100/2,0/50/ ГОСТ 530-2012. Наружные стены облегченной кладки с утеплением плитами ПЖ-100 толщиной 100 мм. Тип кладки А 64 по серии 2.130-8 вып. 0,1. Перемычки- сборные железобетонные по серии 1.038.1-1 вып. 4

Плиты перекрытия- сборные железобетонные многопустотные по серии WI Tech 2012/kz , вып. 5. Кровля выполняется из металлочерепицы. Стропила, стойки, прогоны и обрешетка из пиломатериалов. Крыша-раздельная с наружным неорганизованным водостоком. По периметру наружных стен выполняется бетонная отмостка шириной 1,0м. Утеплитель перекрытия - ППЖ-160 толщиной 180мм.

Оконные блоки из ПВХ профилей одинарной конструкции с двухкамерным стеклопакетом (тройное остекление) по ГОСТ 30674-99.

Двери деревянные: наружные по ГОСТ 24698-81, внутренние по ГОСТ 6629-88*.

Противопожарные двери по серии 1.236-5, вып.3. Полы приняты из бетона, керамической плитки и линолеума.

НАРУЖНАЯ И ВНУТРЕННЯЯ ОТДЕЛКА

Внутренняя отделка - см. ведомость отделки помещений.
Наружная отделка - см. ведомость наружной отделки.

ПРОТИВОПОЖАРНЫЕ МЕРОПРИЯТИЯ

Противопожарные мероприятия предусмотрены в соответствии со СП РК 3.02-107-2014 "Общественные здания и сооружения", СП РК 2.02-101-2014 "Пожарная безопасность зданий и сооружений" и технического регламента "Общие требования к пожарной безопасности" от 16 января 2009г. Двери на путях эвакуации открываются по направлению выхода из здания.

Внутренняя отделка помещений предусмотрена из несгораемых и трудносгораемых материалов.

Проектом предусмотрена автоматическая охранно-пожарная сигнализация в виде тепловых и дымовых датчиков, которые устанавливаются на потолках.

В здании устанавливаются огнетушители (см. раздел ВК).

АНТИКОРРОЗИОННЫЕ МЕРОПРИЯТИЯ

Антикоррозионные мероприятия приняты в соответствии с требованиями СП РК 2.01.101-2013. Закладные и соединительные металлические элементы и металлоконструкции после сварки окрашиваются масляной краской. Фундаментные блоки, соприкасающиеся с грунтом обмазать горячим битумом за 2 раза.

ЗАЩИТА ДЕРЕВЯННЫХ КОНСТРУКЦИЙ ОТ ГНИЕНИЯ И ВОЗГОРАНИЯ

Все деревянные элементы тщательно антисептируются водным раствором фтористого и кремнефтористого натрия, а соприкасающиеся со стенами или бетонными и железобетонными конструкциями, покрываются толем. Для защиты от возгорания все несущие деревянные конструкции подлежат покрытию за 2 раза огнезащитной композицией "СПАРК"-древесина ТУ 647 РК-19770309ТОО-001-2000.

СОГЛАСОВАНО:
Гл. спец. АС — Северина
Гл. спец. ОВ — Бойтанова
Гл. спец. ВК — Мустафина
Гл. спец. ЭЛ — Капкова

Инв.N подл. | Подпись и дата | Взам. инв.N

Изм.	Кол	Лист	Nдок	Подп.	Дата
ГИП		Слямканов			
Гл. спец.		Бычкова			
Рук.гр.		Токтагужинова			
Вед. арх.		Саркеева			
Арх.		Акимов			

100–1–АС

Строительство реабилитационного центра на 150 мест для инвалидов в г.Семей ВКО. Корректировка

Блок В	Стадия	Лист	Листов
	РП	2	
Общие данные (окончание)	ТОО ПИИ "Семстройпроект"		

Фасад в осях 1–14

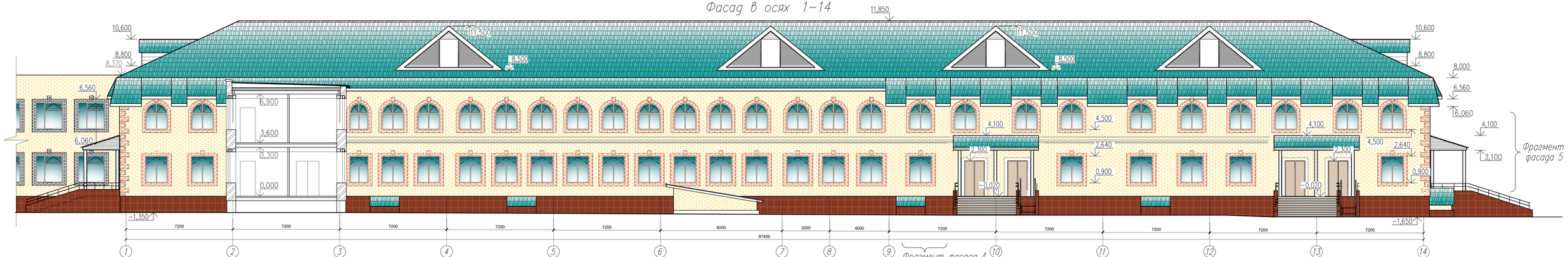

Фасад в осях А–Е

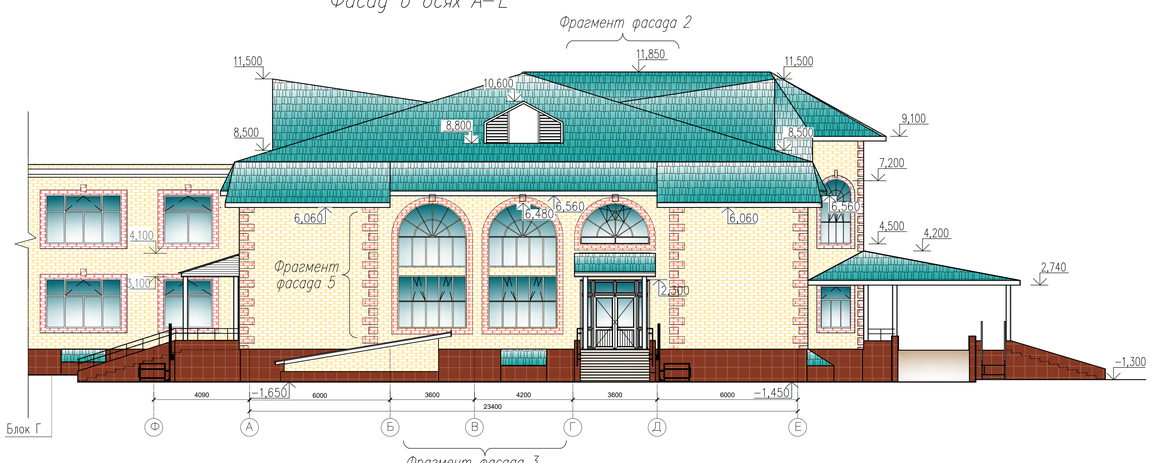

Условные обозначения:

- Лицевой силикатный кирпич желтого цвета
- Лицевой силикатный кирпич красного цвета
- Металлочерепица цвета морской волны
- Фасадная керамическая плитка красно-коричневого цвета

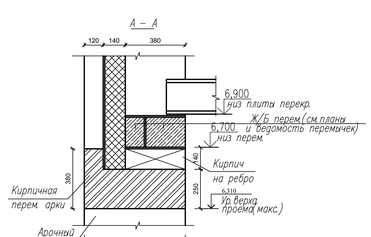

Ведомость наружной отделки

N п.п.	Наименование	Характер отделки
1.	Наружные стены здания	Облицовываются силикатным кирпичом желтого и красного цвета (см. цветовое решение фасадов)
	Оконные и дверные откосы	Образуются оконным (дверным) доборным уголком-планкой из жесткого поливинилхлорид.
2.	Деревянные элементы кровли	Окрашиваются масляной краской белого цвета за 2 раза
3.	Наружные дверные блоки	Металлические с полимерным покрытием коричневых тонов
4.	Оконные блоки	Металлопластиковые белого цвета
5.	Цоколь, боковые поверхности крылец, бокабе поверхности пандуса,приямки	Облицовываются фасадной керамической плиткой красно-коричневого цвета
6.	Ступени и площадки крылец	Облицовываются тротуарной плиткой коричневого цвета
7.	Вентканалы	Кирпичная кладка с зачеканкой кирпичом под расш.швов
8.	Кровля	Металлочерепица цвета морской волны
9.	Металлические элементы	Окрашиваются пентафталевой эмалью ПФ-115 белого цвета за 2 раза
10.	Оконные слизи	Оцинкованная кровельная сталь с полимерным покрытием белого цвета
11.	Козырьки	Металлочерепица цвета морской волны. Низ козырьков- обшивка металлосайдингом белого цвета

						100–1–АС	
						Строительство реабилитационного центра на 150 мест для инвалидов в г.Семей ВКО. Корректировка	
Изм.	Кол.уч.	Лист	№док.	Подп.	Дата		
Рук.гр.		Токтагужинова				Блок В	Стадия: РП; Лист: 3; Листов:
Вед. арх.		Саркеева					
Арх.		Акимов				Фасады в осях 1–14, А–Е	ТОО ПИИ "Семстройпроект"

Фасад в осях 14–1

Фасад в осях Е–А

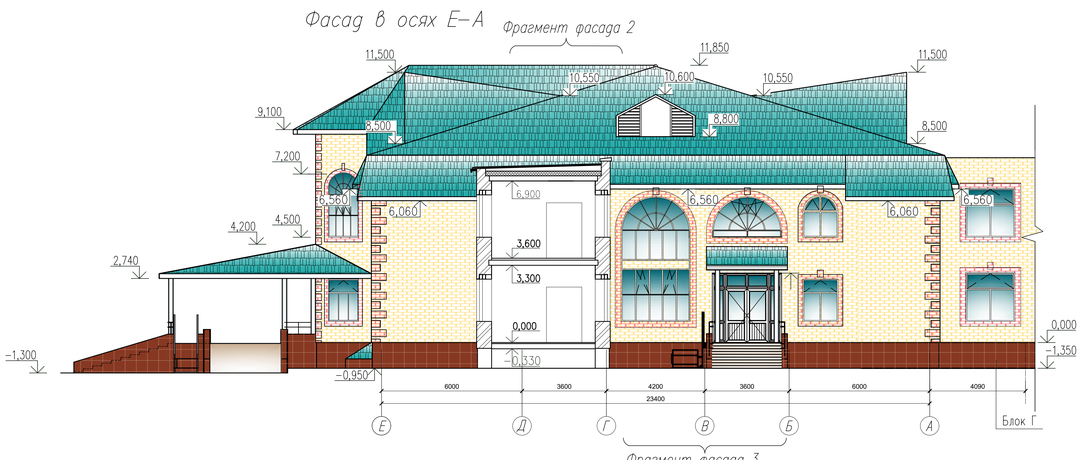

Фрагмент фасада 1

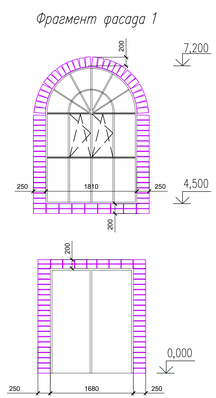

Фрагмент фасада 2

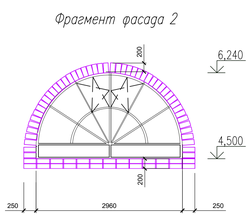

Условные обозначения:

- Лицевой силикатный кирпич желтого цвета
- Лицевой силикатный кирпич красного цвета
- Металлочерепица цвета морской волны
- Фасадная керамическая плитка красно-коричневого цвета

Фрагмент фасада 5

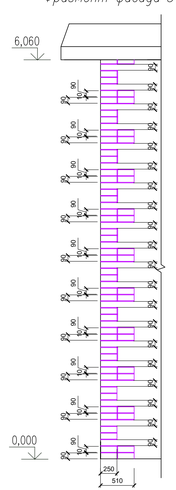
6,060
90
90
90

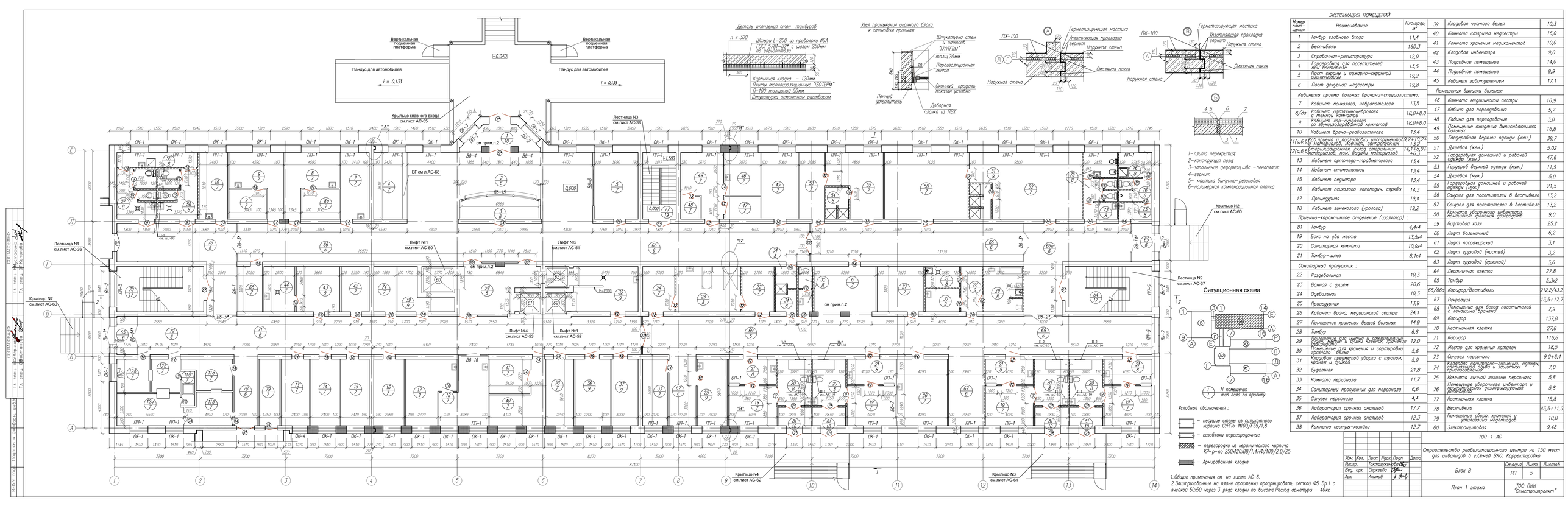

ЭКСПЛИКАЦИЯ ПОМЕЩЕНИЙ

Номер поме-щения	Наименование	Площадь, м²
1	Тамбур газового входа	11,4
2	Вестибюль	160,3
3	Справочная–регистратура	12,0
4	Гардеробная для посетителей при вестибюле	13,5
5	Пост охраны и пожарно-охранной сигнализации	19,2
6	Пост дежурной медсестры	19,8
	Кабинеты приема больных врачами–специалистами:	
7	Кабинет психолога, невропатолога	13,5
8/8а	Кабинет офтальмоневрлога с темной комнатой	18,0+8,0
9	Кабинет вор–оториноларинголога со звукоизолированной комнатой	18,0+8,0
10	Кабинет врача–реабилитолога	13,4
11(а,б,в)	Каб.приема и, подготовки инструментов, материалов, моечная, санузел	9,2+10,2+ +3,2
12(а,б,в)	Стерилизационная, склад стерильных материалов, пом. выдачи материалов	14,1+8,0+ +6,3
13	Кабинет артотерар–травматолога	13,4
14	Кабинет стоматолога	13,4
15	Кабинет педиатра	13,4
16	Кабинет психолого–логопедич. службы	14,3
17	Процедурная	19,4
18	Кабинет гинеколога (уролога)	19,2
	Приемно–карантинное отделение (изолятор) :	
81	Тамбур	4,4х4
19	Бокс на два места	13,5х4
20	Санитарная комната	10,9х4
21	Тамбур–шлюз	8,1х4
	Санитарный пропускник :	
22	Раздевальная	10,3
23	Ванная с душем	20,6
24	Одевальная	10,3
25	Процедурная	13,9
26	Кабинет Врача, медицинской сестра	24,1
27	Помещение хранения вещей больных	14,9
28	Тамбур	6,8
29	Помещение для мытья и стерилизации биксов,судок, Клеенок, Кроватных сеток,судов	12,0
30	Помещение для хранения и сортировки грязного белья	5,6
31	Кладовая предметов уборки с трапом, кранами и сушилка	5,0
32	Буфетная	21,8
33	Комната персонала	11,7
34	Санитарный пропускник для персонала	6,6
35	Санузел персонала	4,4
36	Лаборатория срочных анализов	17,7
37	Лаборатория срочных анализов	12,3
38	Комната сестра–хозяйки	12,7
39	Кладовая чистого белья	10,3
40	Комната старшей медсестры	16,0
41	Кладовая медикаментов	10,0
42	Кладовая инвентаря	9,0
43	Подсобное помещение	14,0
44	Подсобное помещение	9,9
45	Кабинет заведующего	17,1
	Помещения выписки больных:	
46	Комната медицинской сестры	10,9
47	Кабина для переодевания	5,7
48	Кабина для переодевания	3,0
49	Помещение ожидания выписывающихся больных	16,8
50	Гардеробная верхней одежды (жен.)	39,7
51	Душевая (жен.)	5,02
52	Гардеробная домашней и рабочей одежды (жен.)	47,6
53	Гардероб верхней одежды (муж.)	11,9
54	Душевая (муж.)	5,0
55	Гардеробная домашней и рабочей одежды (муж.)	21,5
56	Санузел для посетителей в вестибюле	13,2
57	Санузел для посетителей в вестибюле	13,2
58	Комната оборудования инфектора, помещение хранения дезсредств	9,0
59	Лифтовой холл	25,2
60	Лифт больничный	6,2
61	Лифт пассажирский	3,1
62	Лифт грузовой (чистый)	3,2
63	Лифт грузовой (грязный)	3,6
64	Лестничная клетка	27,8
65	Тамбур	5,3х2
66/66а	Коридор/Вестибюль	212,2/43,2
67	Рекреация	13,5+17,7
68	Помещение для бесед посетителей с лечащими врачами	7,9
69	Коридор	137,8
70	Лестничная клетка	27,8
71	Коридор	116,8
72	Место для хранения каталок	18,5
73	Санузел персонала	9,0+6,4
74	Кладовая санитарно–гигиенич. одежды, спецодежды, обуви и защитных приспособлений	7,0
75	Комната личной гигиены персонала	5,8
76	Помещение уборочного инвентаря и приспособления дезинфекции растворов	5,8
77	Лестничная клетка	15,8
78	Вестибюль	43,5+11,9
79	Помещение сбора, хранения и утилизации медотходов	10,0
80	Электрощитовая	9,48

Изм.	Кол.	Лист	№док.	Подп.	Дата
Рук.гр.			Тонтоваженко		
Вед. арх.			Сорокева		
Арх.			Акимов		

100–1–АС

Строительство реабилитационного центра на 150 мест для инвалидов в г.Семей ВКО. Корректировка

Стадия	Лист	Листов
РП	5	

План 1 этажа

ТОО ПИИ "Семстройпроект"

Согласовано

Гл. спец. Шуплецова

Гл. спец. Колокол

Согласовано

Гл. спец. Абдрашитова

Гл. спец. Волотовская

Инв.№1 подл. | Подпись и дата | Взам.инв.№

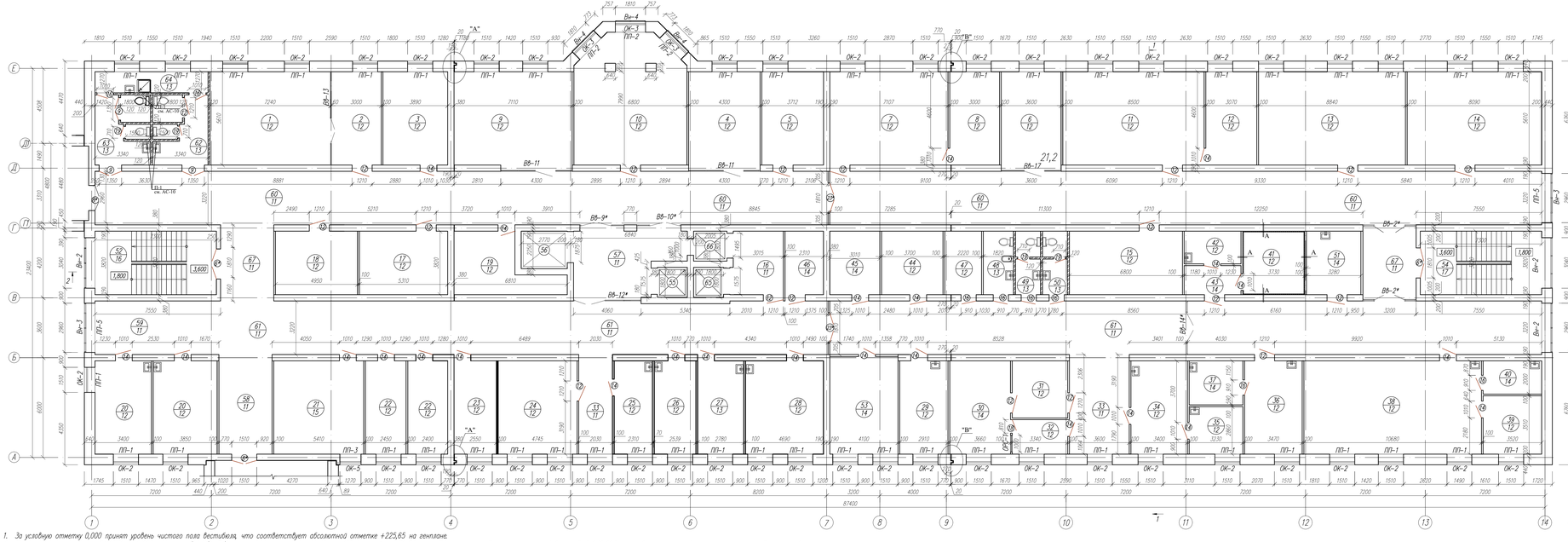

1. За условную отметку 0,000 принят уровень чистого пола вестибюля, что соответствует абсолютной отметке +225,65 на генплане.
2. Простенки наружных стен 640х770, 640х900 по осям А/4, А/9, Е/А, армировать сетками из проволоки Ø5вр1 с внешними 50х50 через 3 ряда кладки. Простенки по оси А в осях 3–8 640х900 армировать сетками в каждом ряду кладки. Простенки внутренних стен 380х770 армировать сетками через 5 рядов кладки. Расход арматуры составляет 960,63 кг. Все наружние и внутренние стены выполнить из силикатного кирпича марки СУРПо–М100/F35/1,8 ГОСТ 379–2015 на цементно–песчаном растворе М 50. Наружние стенки облегченной кладки утеплить теплоизоляционным материалом ПЖ–100 толщиной 100мм. Перегородки выполнить из газобло̀ков Y=600кг/м3 толщиной 100 мм.Тамбуры утеплить теплоизоляционным материалом "IZOTERM" П 75 толщиной 50мм. Перегородки длиной более 3 м армируются 2Ø 4Вр1 через 500мм кладки по высоте и крепятся к стенам при помощи ершей, забитых в швы кладки, а к перекрытию–скобами из полосовой стали с шагом 1500 мм. Перегородки в помещениях с влажным и мокрым режимом работы выполнить из керамического кирпича КР– р–по 250х120х88/ 1,4НФ/100/2,0/25 ГОСТ 530–2012 на цементно–песчаном растворе М25. Стены с наружной стороны облицевать силикатным кирпичом СУПЛо–М125/F35/1,8 ГОСТ 379–2015 красного и желтого цвета на цементно–песчаном растворе М 50.
3. При кладке стен и перегородок в дверных проемах заложить деревянные антисептированные пробки размером 250х120х88 (h) по 2 шт. с каждой стороны, а так же закладные детали для крепления пожарных лестниц и козырьков входов.
4. Развертки стен с вентканалами см.листа АС–16–20. Планы разбивки отверстий и вентканалов см. на листе АС–15. Кладочные планы смотреть совместно с чертежами разверток вентканалов.
5. Спецификацию элементов заполнения проемов см. на листе АС–11, экспликацию полов на листе АС–12.
6. Ведомость отделки помещений см. на листе АС–10.
7. Разрезы 1–1, 2–2 см. на листах АС–8,9.
8. Пространство над дверями поз.24 (ИД–1) зашить гипсокартоном по месту. Отделка гипсокартона учтена в ведомости отделки помещений.
9. Данный лист см. совместно с листами АС–5,7,10,11,12,16–20.

Условные обозначения :

– несущие стены из силикатного кирпича СУРПо–М100/F35/1,8

– газоблоки перегородочные

– перегородки из керамического кирпича КР– р–по 250х120х88/1,4НФ/100/2,0/25

1/1 N помещения
тип пола по проекту

ЭКСПЛИКАЦИЯ ПОМЕЩЕНИЙ

Номер помещения	Наименование	Площадь, м²
	Отделение социально–педагогической реабилитации	
1	Методический кабинет	40,6
2	Учительская	16,8
3	Кабинет логопеда–класс кондуктивной педагогики	21,8
4	Учебный класс малой наполняемости	22,4
5	Учебный класс малой наполняемости	22,5
6	Учебный класс малой наполняемости	21,2
7	Компьютерный класс	39,9
8	Лаборантская	16,8
9	"Мягкая" зона для детей	42,1
10	Кабинет Монтессори с зонированием по навыкам и возрастам	50,4
11	Класс рисования–изостудия	47,6
12	Кладовая–лаборантская	17,2
13	Класс иро–сказкотерапии	49,5
14	Креативная студия–кабинет арт–терапии	45,3
15	Солевая шахта	25,9
16	Лифтовый холл	12,6
17	Релаксационная комната	20,3
18	Интерактивная сенсорная комната	18,9
19	Ресурсный центр	17,8
	Отделение социально–медицинской реабилитации	
20	Кабинет врача ЛФК	19,0+21,5
21	Кабинет занятий по ЛФК на тренажерах	31,7
22	Кабинет БОС для психологической разгрузки	13,7+13,4
23	Кабинет механотерапии	14,3
24	Кабинет мануальной терапии, массажа	26,5
25	Кабинет заведующего отделением медико–социальной реабилитации	13,4
26	Кабинет врача–физиотерапевта	14,1
27	Помещение для четырехкамерных ванн	15,4
28	Кабинет ультра–звуковой терапии	26,2
29	Кабинет кислородной терапии	16,3
30	Фотарий	20,5
31	Раздевальная	11,4
32	Пультовая	6,9
33	Ожидальная	11,3+21,5
34	Кабинет индивидуальных ингаляций	19,0
35	Помещение медсестры; стерилизации наконечников при кабинете ингаляции	9,2
36	Кабинет теплолечения	19,4
37	Помещение для подогрева парафина и озокерита	8,5
38	Кабинет электро– и светолечения	59,9
39	Кабинет аэроионотерапии	12,3
40	Помещение для обработки прокладок	7,0
41	Кабинет лечения электросном	14,2
42	Аппаратная	6,7
43	Шлюз	5,8
44	Комната отдыха	14,1
45	Кладовая переносной аппаратуры	11,4
46	Кладовая грязного белья	8,8
47	Комната отдыха	8,4
48	Комната личной гигиены	6,9
49	Санузел персонала	5,5
50	Санузел персонала	5,5
51	Кладовая чистого белья	12,4
52	Лестничная клетка	27,8
53	Кабинет ультравысокочастотной терапии	23,0
54	Лестничная клетка	27,8
55	Лифт пассажирский	3,1
56	Лифт больничный	6,1
57	Лифтовой холл	25,2
58	Ожидальная	19,1
59	Место хранения колясок и медицинских тележек	23,1
60	Коридор отделений социально–педагогической реабилитации	141,9+ +137,8
61	Коридор отделения медико–социальной реабилитации	120,6+ +137,8
62	Санузел для посетителей	13,2
63	Санузел для посетителей	13,2
64	Комната уборочного инвентаря, помещение хранения дезсредств	9,0
65	Лифт грузовой "чистый"	3,2
66	Лифт грузовой "грязный"	3,5
67	Коридор	14,6+14,1

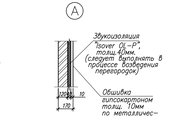

Ситуационная схема

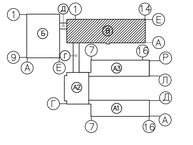

						100–1–АС	
						Строительство реабилитационного центра на 150 мест для инвалидов в г.Семей ВКО. Корректировка	
Изм.	Кол.	Лист	№док.	Подп.	Дата		
Рук.гр.			Токтагожина				
Вед. арх.			Сорокева			Блок В	Стадия: РП; Лист: 6; Листов:
Арх.			Акимов			План 2 этажа	ТОО ПИИ "Семстройпроект"

ОГ 04.08.Н-ВК Мультифлекс Колонна; ГА спец. ВК; ОГ 04.08.Н-ОВ Сборник Вентиляция; ГА спец. АС; ГА спец. ОВ; Взам. инв.№; Подпись и дата; Инв.№ подл.

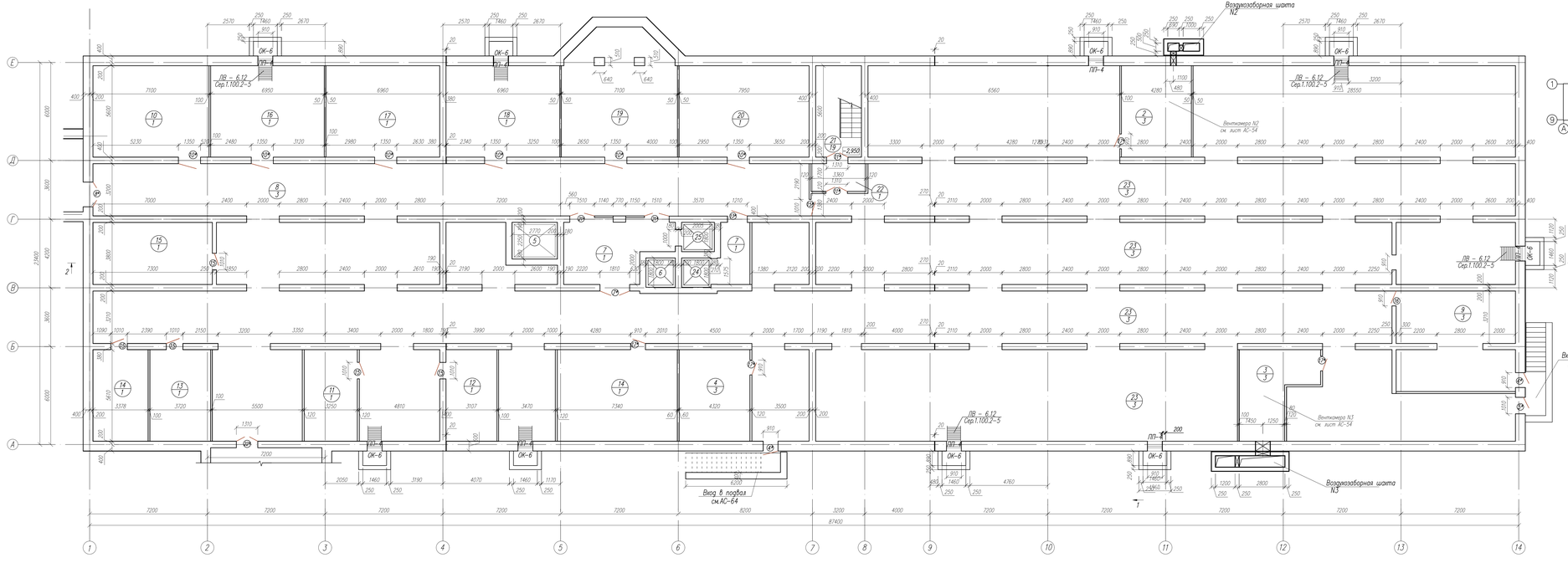

Ситуационная схема

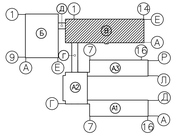

ЭКСПЛИКАЦИЯ ПОМЕЩЕНИЙ

Номер помещения	Наименование	Площадь, м²	Кат. пом.
2	Венткамера N 2	60,6	Г
3	Венткамера N 3	20,3	Г
4	Тепловой пункт	43,8	Г
5	Лифт больничный	6,1	Д
6	Лифт пассажирский	3,1	Д
7	Тамбур–шлюз	7,9+23,3	Д
8	Техническое подполье	193,3	Д
9	Техническое подполье	39,2	Д
10	Медицинский архив	39,7	Д
11	Помещение для хранения светильников	18,2	Д
12	Подсобное помещение	17,4	Д
13	Электрощитовая	20,8	Д
14	Подсобное помещение	18,9+41,1	Д
15	Подсобное помещение	26,4	Д
16	Помещение хранения, ремонта инвентаря	38,9	Д
17	Кладовая канцелярских товаров	38,9	Д
18	Кладовая инвентаря	38,9	Д
19	Кладовая хозтоваров	51,9	Д
20	Кладовая посуды	44,5	Д
21	Лестничная клетка	15,6	Д
22	Тамбур–шлюз	5,7	Д
23	Техническое подполье	953,8	Д
24	Лифт грузовой "чистый"	2,9	Д
25	Лифт грузовой "грязный"	2,7	Д

Условные обозначения :

– стены подвала из фундаментных блоков по ГОСТ 13579–78

– перегородки из керамического кирпича КР–р–по 250х120х88/1,4НФ/100/2,0/25

1 / 1 N помещения / тип пола по проекту

1. Стены подвала выполнить из фундаментных блоков по ГОСТ 13579–78.
2. Наружные стены подвала обмазать горячим битумом за 2 раза.
3. Перегородки выполнить из керамического кирпича КР–р–по 250х120х88/1,4НФ/100/2,0/25 ГОСТ 530–2012 на цементно–песчаном растворе М25.
4. Фундаменты под перегородки смотреть на л.АС–24.
5. Развертки фундаментов смотреть на л.АС–22,23,24.
6. Данный лист смотреть совместно с л.АС–5,6,10,11,12,22,23,24.

1. Общие примечания см. на листе АС–6.

						100–1–АС			
						Строительство реабилитационного центра на 150 мест для инвалидов в г.Семей ВКО. Корректировка			
Изм.	Кол.	Лист	Nдок.	Подп.	Дата				
Рук.гр.		Токтагужинова				Блок В	Стадия	Лист	Листов
Вед. арх.		Саркеева					РП	7	
Арх.		Акимов				План подвала	ТОО ПИИ "Семстройпроект"		

Инв.N подл.	Подпись и дата	Взам. инв.N	Гл. спец. АС	Сверзина	Гл. спец. ВК	Мустафина	Гл. спец. ЭЛ
			Гл. спец. ОВ	Бахтиновский		Хатюкова	

Разрез 1-1

Металлочерепица ПП толщ. 0,7мм
Обрешетка 100х40 с шагом 400мм.
Стропила 50х200 (h)
Чердак
Цементно-песчанная стяжка марки М100 армированной сеткой
из проволоки ø3 Вр I с ячейкой 100х100мм -25мм
Утеплитель -ППЖ-160 - 180мм
Пароизоляция -1 слой рубероида наклеенный на горячем битуме
Затирка швов цементно-песчанным раствором М50-5мм
Панель перекрытия -220мм

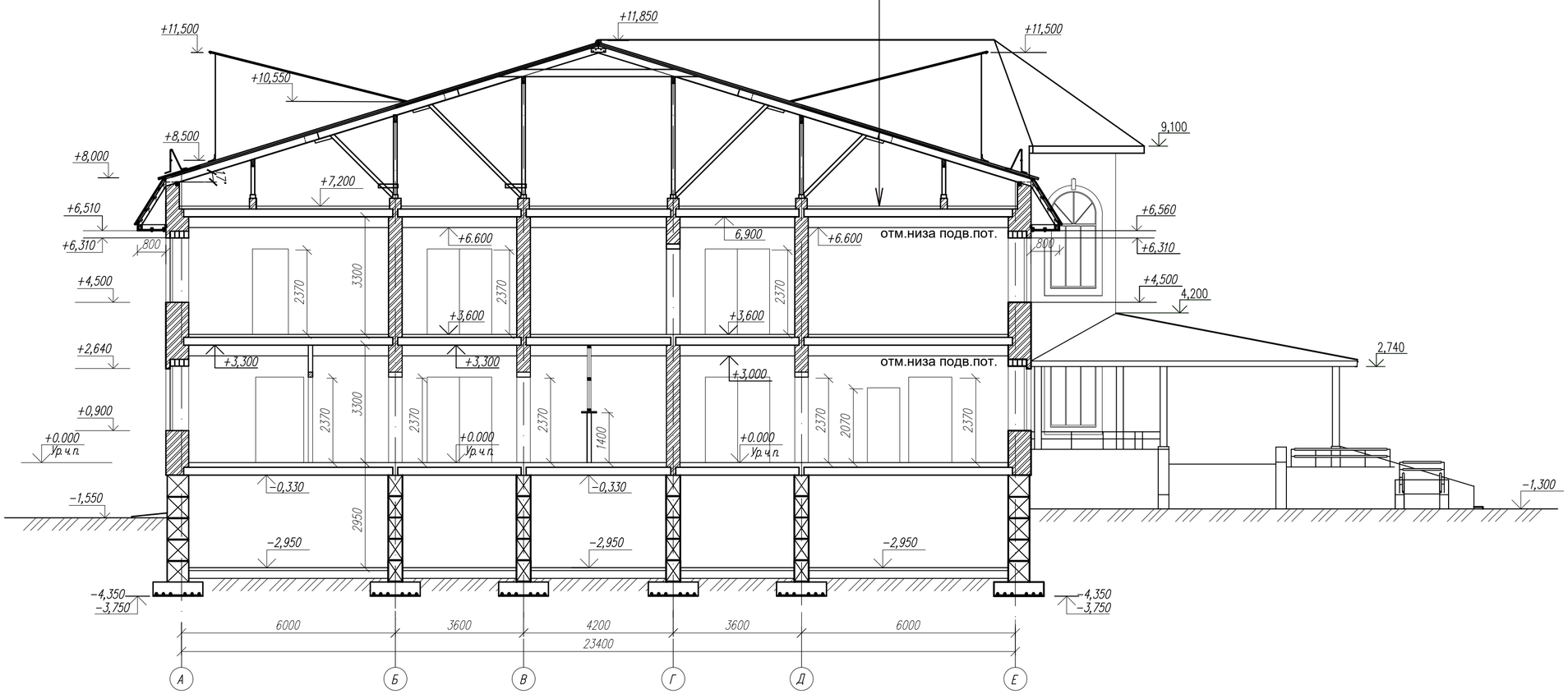

						100-1-АС	
						Строительство реабилитационного центра на 150 мест для инвалидов в г.Семей ВКО. Корректировка	
Изм.	Кол.уч.	Лист	Nдок.	Подп.	Дата		
Рук.гр.		Токтагужинова				Блок В	Стадия: РП; Лист: 8; Листов:
Вед. арх.		Саркеева					
Арх.		Акимов				Разрез 1-1	ТОО ПИИ "Семстройпроект"

Разрез 2-2

Металлочерепица ПП толщ 0,7мм
Обрешетка 100х40 с шагом 400мм.
Стропила 50х200 (h)
Чердак
Цементно-песчанная стяжка марки М100 армированной сеткой
из проволоки ø3 Вр I с ячейкой 100х100мм -25мм
Утеплитель -ППЖ-160 - 180мм
Пароизоляция -1 слой рубероида наклеенный на горячем битуме
Затирка швов цементно-песчанным раствором М50-5мм
Панель перекрытия -220мм

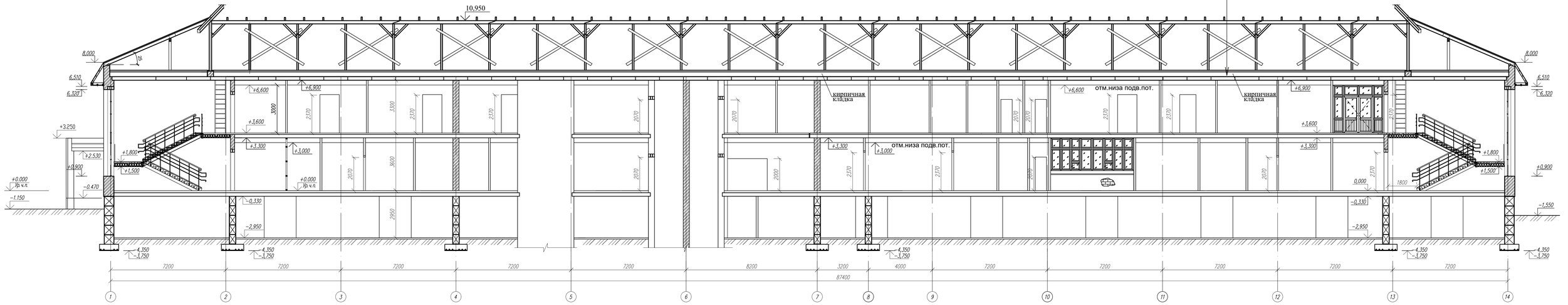

1.Данный лист смотреть совместно с листами АС 5-7.

							100-1-АС
							Строительство реабилитационного центра на 150 мест для инвалидов в г.Семей ВКО. Корректировка
Изм.	Кол.уч	Лист	N док.	Подп.	Дата		
Рук.гр.		Токтагужинова				Блок В	Стадия: РП; Лист: 9; Листов:
Вед. арх.		Сыркеева					
Арх.		Акимов				Разрез 2-2	ТОО ПИИ "Семстройпроект"

ВЕДОМОСТЬ ОТДЕЛКИ ПОМЕЩЕНИЙ (площадь м2)

Наименование или номер помещения	Потолок		Стены или перегородки		Низ стен или перегородок		
	Площадь	Вид отделки	Площадь	Вид отделки	Площадь	Вид отделки	Высота мм
1	2	3	4	5	6	7	8
Подвал							
N 2,3,4,8,9,11,13,23	1350,2	Затирка швов известковая побелка	1423,38	Улучшенная штукатурка известковая побелка	–	–	–
N 7, 22	36,9	Сплошная шпаклевка улучшенная водоэмульсионная окраска белого цвета	15,58	Улучшенная штукатурка сплошная шпаклевка улучшенная водоэмульсионная окраска белого цвета	45,73	Улучшенная штукатурка сплошная шпаклевка улучшенная окраска матовой масляной краской светло салатного цв.	1800
N 10,12,14,15, 16,17,18,19,20	356,6	Сплошная шпаклевка улучшенная водоэмульсионная окраска белого цвета	481,60	Улучшенная штукатурка сплошная шпаклевка улучшенная водоэмульсионная окраска	–	–	–
1этаж							
N 7,8,9,10,13,15, 16,18,19,21,22,24,26, 27,28,33,38,39,40,41, 42,43,44,45,46,47,48, 49,50,52,53,55,68,79 N 1,2,3,4,5,6,59,65, 66,67,69,71, 72,78	1495,7	Подвесной потолок из гипсокартона с последующей улучшенной водоэмульсионной окраской	3732,0	Улучшенная штукатурка на высоту h=3,3м	–	–	–
			3389,3	сплошная шпаклевка улучшенная окраска матовой масляной краской белого цвета h=3,0м			
N 11,12,17,20, 23,25,29,30, 31,32,34,35,51, 54,56,57,58, 73,75,76	276,3	Подвесной потолок из влагостойкого гипсокартона с последующей улучшенной масл.окраской белого цвета	1186,02	Простая штукатурка на высоту h=3,3м	–	–	–
			1077,72	Штукатурка керамическая глазурованная плитка светлых тонов на высоту h=3,0м			
N 14,36,37,74	50,4	Сплошная шпаклевка улучшенная водоэмульсионная окраска белого цвета	97,97	Улучшенная штукатурка с отм. 1,8м до отм. 3,3м	97,1	Простая штукатурка керамическая глазурованная плитка светлых тонов	1800
			78,3	сплошная шпаклевка Улучшенная окраска масляной краской белой цвета с отм. 1,8м до отм. 3,0м			
N 8а	8,0	Подвесной потолок из гипсокартона с последующей улучшенной водоэмульсионной окраской	32,44	Улучшенная штукатурка на высоту h=3,3м	–	–	–
			29,28	сплошная шпаклевка улучшенная окраска матовой масляной краской черного цвета на высоту 3,0м			
Лестничные клетки							
N 64,70,77 (I эт.) 52,54 (II эт.) 21 (подвал)	135,5	Сплошная шпаклевка улучшенная водоэмульсионная окраска белого цвета	370,8	Улучшенная штукатурка, сплошная шпаклевка, улучшенная окраска матовой масляной краской белого цвета	*В площади отделки потолков учтена отделка нижних и боковых поверхностей лестничных маршей и площадок*		

1	2	3	4	5	6	7	8
2 этаж							
N 16,21,23,24,26,29, 30,31,33,34,36,37, 38,39,40,41,42,43, 45,51,53,57,58,59, 60,61,67	1013,9	Подвесной потолок из гипсокартона сплошная шпаклевка улучшенная водоэмульсионная окраска белого цвета	2237,0	Улучшенная штукатурка с отм. 3,6м до отм. 6,9м	–	–	–
			2032,3	Сплошная шпаклевка улучшенная окраска матовой масляной краской белого цвета с отм. 3,6м до отм. 6,6м			
N 27,35,46,48,49, 50,62,63,64	86,7	Подвесной потолок из влагостойкого гипсокартона с последующей улучшенной окраской масляной краской белого цвета	452,50	Улучшенная штукатурка на высоту h=3,3м	–	–	–
			415,21	Штукатурка керамическая глазурованная плитка светлых тонов h=3,0м			
N 1,2,3,4,5,6,7,8,9, 10,11,12,13,14, 17,18,19,20,22,25, 28,32,44,47	649,3	Подвесной потолок из гипсокартона сплошная шпаклевка улучшенная водоэмульсионная окраска белого цвета	1580,86	Улучшенная штукатурка с отм. 3,6м до отм. 6,9м	–	–	–
			1438,37	сплошная шпаклевка улучшенная водоэмульсионная окраска с отм. 3,6м до отм. 6,6м			
N 15	25,9	Подвесной потолок из гипсокартона соляное напыление (сильвинит)	67,21	Улучшенная штукатурка с отм. 3,6м до отм. 6,9м соляное напыление (сильвинит)	–	–	–

Ограждение панорамного остекления ОП-1 у витража Вн-2

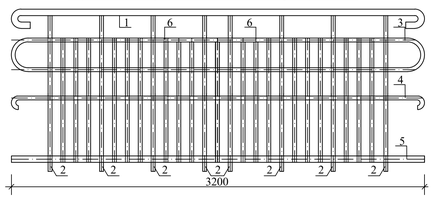

Спецификация элементов ограждения ОП-1

Марка поз.	Обозначение	Наименование	Кол.	Масса ед.кг	Примечание
1	2	3	4	5	6
		Ограждение ОП 1	4	64,34	
		Сборочные единицы			
1	ГОСТ 10704-91	Труба Dн 50х2,0 L=3820	1	9,06	
2	то же	то же Dн 30х2,0 L=1210	8	1,67	
3	то же	Dн 30х2,0 Lобщ.=6700	1	9,25	
4		Dн 30х2,0 L=3430	1	4,73	
5	ГОСТ 103-2006	Полоса -50х5 L=3200	1	6,28	
6	то же	Полоса -30х5 L=965	19	1,14	

1. Стойки поз.2 приварить к закладным деталям ступеней.
2. Все сварные швы h=6мм. Сварку производить электродами типа Э42 по ГОСТ 9467-91*.
3. Поручни и стойки ограждения выполнить с гальваническим покрытием
4. Пластины поз.5, 6 окрасить алкидной краской ПФ-115 по слою грунтовки ГФ-021.

Опорные поручни-перила

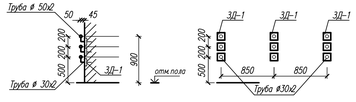

Спецификация элементов на 1м.п. опорных поручней-перил

Марка поз	Обозначение	Наименование	Кол. шт.	Масса ед,кг	Примечание
1	2	3	4	5	
З1	Серия 1.400-6/76, 8.1	Закладная деталь МВ-13	3	0,7	
	ГОСТ 10704-91	Труба Dн 50х2 Lобщ=5,4м.п.	–	2,37	
	то же	Труба Dн 30х2 L=900		1,38	
		Длина поручней-перил блока В – 800м.п.			

1. В местах установки умывальников предусмотреть облицовку керамической глазуро ванной плиткой по цементно-песчаной штукатурке на высоту 1,8м от пола и ширину 0,2м от прибора с каждой стороны. Площадь облицовки составляет 35,84м2.
2. Площадь отделки оконных и дверных откосов включена в площадь отделки стен помещений.
3. Расход шпаклевки на 1м2 потолка –2,5кг, на 1м2 стен –1,8кг.
4. Вертикальные водопроводные и канализационные стояки и горизонтальные участки трубопроводов водопровода и канализации во всех помещениях обшить гипсокартоном толщиной 10мм по металлическому каркасу. Площадь обшивки составляет 458,5м2.
5. В местах установки прочистки и ревизий на стояках устраиваются лючки (69шт.).
6. Предусмотреть обшивку воздуховодов гипсокартоном – 134,0м3.
7. Внутренние дверные блоки окрасить масляной краской белого цвета за 2 раза.
8. На высоте 500, 700, 900мм от уровня пола предусмотреть устройство приставных опорных поручней-перил в коридорах и лечебных кабинетах (на 1 этаже поз.7,8,9,10,11,12,13,14,15,16,17,18,66,69,67,71. На 2 этаже помещения 20,23,24,26, 27,28,29,34,36,38). Длину поручней-перил см. на данном листе. За 1500мм от дверного проема или поворота фактура поверхности поручня должно меняться. Поручни окрасить пентафталевой эмалью: верхний в синий, нижний – оранжевый цвета.
9. Оборудовать поручнями (продвесными трапециями) уборные, умывальные, душевые, ванные и раздевальные, используемые инвалидами.
10. Все помещения оснастить последовательной и полной (от входа до отдельных помещений) визуальной информацией.
Каждое помещение должно быть четко обозначено, знаки должны быть крупными и хорошо освещенными.
11. На втором этаже перед наружными витражами Вн-2 панорамного остекления установить ограждения ОП-1 по типу ограждений лестничных площадок.
12. Данный лист см совместно с листами АС-5,6.

Поручень в санузлах для маломобильной группы посетителей.

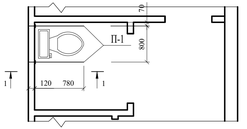

Поручень в туалетных для маломобильной группы посетителей.

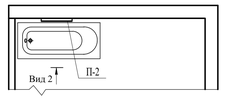

Вид 2

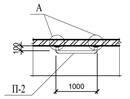

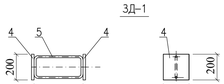

1-1

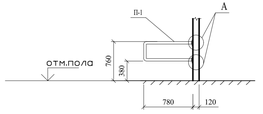

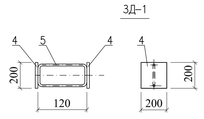

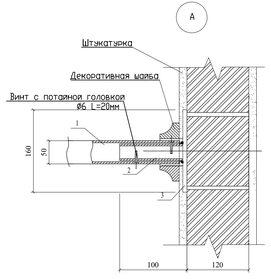

Спецификация на поручень П-1

Марка Поз.	Обозначение	Наименование	Кол. шт.	Масса ед., кг.	Примеч.
		П-1	16		
		Детали			
1	Фирма Horizal	Алюминиевая труба ø50, L=1940	1	6,6	
2		Труба ø40х3, ГОСТ 10704-91, L=100мм	2	0,27	
3		Закладная деталь З1	1	5,30	
		З1		5.30	
4	ГОСТ 19903-74	Лист10х160х160 шт.	2	2.01	4.02
5	ГОСТ 2590-71	Круг 20 L=520 шт.	1	1.28	1.28

1. В спецификации указано общее количество поручней по боковым сторонам в кабинках санузлов для маломобильных для данного блока.
2. Катет шва принять по наименьшей толщине свариваемых элементов
3. Алюминиевые ограждения выполнены по технологии фирмы Horizal и соответствуют нормам европейского рынка NF PU1012 и NF PU1013

Спецификация на поручень П-2

Марка Поз.	Обозначение	Наименование	Кол. шт.	Масса ед., кг.	Примеч.
		П-2	4		
		Детали			
1	Фирма Horizal	Алюминиевая труба ø50, L=1000	1	3,4	
2		Труба ø40х3, ГОСТ 10704-91, L=100мм	2	0,27	
3		Закладная деталь З1	1	5,30	
		З1		5.30	
4	ГОСТ 19903-74	Лист10х160х160 шт.	2	2.01	4.02
5	ГОСТ 2590-71	Круг 20 L=520 шт.	1	1.28	1.28

1. В спецификации указано общее количество поручней для ванны в туалетных для маломобильных для данного блока.

Изм.	Кол.	Лист	Nдок.	Подп.	Дата		
Рук.гр.		Токтагужинова					
Вед. арх.		Саркеева					
Арх.		Акимов					

100-1-АС

Строительство реабилитационного центра на 150 мест для инвалидов в г.Семей ВКО. Корректировка

Блок В	Стадия	Лист	Листов
	РП	10	

Ведомость отделки помещений

ТОО ПИИ "Семстройпроект"

СПЕЦИФИКАЦИЯ ЭЛЕМЕНТОВ ЗАПОЛНЕНИЯ ПРОЕМОВ

Марка, поз.	Обозначение	Наименование	Кол-во: под-вал	1-й эт.	2-й эт.	Всего	Примечание
Оконные блоки металлопластиковые с тройным остеклением							
ОК-1	ГОСТ 30674-99	ОП ССП 18-15Фр 4М1-8-4М1-8-И4	–	45	–	45	
ОК-2	Индивидуальное металлопластиковое по типу ГОСТ 30674-99 , см. АС-11	ОП ССП 18-15Фр 4М1-8-4М1-8-И4	–	–	49	49	См. схему окна на л.АС-11
ОК-3	ГОСТ 30674-99	ОП ССП 18-18Фр 4М1-8-4М1-8-И4	–	2	3	5	
ОК-4	Индивидуальное металлопластиковое по типу ГОСТ 30674-99	ОП ССП 18-12Фр 4М1-8-4М1-8-И4	–	1	–	1	
ОК-5	то же	по типу ОП ОСП 18-13Фр с размерами 1810(h)х1270 4М1-8-4М1-8-И4	–	–	1	1	См. схему окна на л.АС-11
ОК-6	ГОСТ 30674-99	ОП ОСП 12-9 Фр 4М1-8-4М1-8-И4	9	–	–	9	
Подоконные плиты пластиковые							
ПП-1	Пластиковые по типу сер.1.136.5-24, вып.1	ПП 16-55-1	–	45	49	94	ширина 500мм
ПП-2	то же	ПП 19-55-1	–	2	3	5	ширина 500мм
ПП-3	то же	ПП 13-55-1	–	1	1	2	ширина 500мм
ПП-4	то же	ПП 10-55-1	9	–	–	9	ширина 500мм
ПП-5	то же	ПП 30-55-1	–	3	2	5	ширина 500мм
Двери наружные утепленные							
Д-1	Металлические индивидуального изготовлений по типу серии 1.236-5, выпуск 3, с полимерным покрытием	По типу ДО 24-18, см.п.1 примечания	–	1	–	1	двери утепленные
Д-2		ДО 2370-1350 см.п.1 примечания	–	8	–	8	двери утепленные
Д-3	Серия1.236-5, вып.3	ДП 3.04	–	–	–	–	двери утепленные
Д-4	то же	по типу ДП 3.07 с размерами 2070х910	–/2	–	–	2	противопожарные
Д-5	то же	ДП 3.07	–/1	–	–	1	противопожарные
Двери внутренние							
Д-6	ГОСТ 6629-88*	по типу ДО 24-19 с размерами 2370(h)х1810	–	4	2	6	дверь двупольная
Д-7	то же	ДО 21-18	1	–	–	1	дверь двупольная
Д-8	ГОСТ 57327-2016	ДПСО 24-15	1	2	2	5	дверь двупольная противопожарная
Д-9	ГОСТ 6629-88*	по типу ДГ 24-13 с размерами 2370(h)х1350	–	7	3	10	дверь двупольная
Д-10	Серия1.236- 5,вып.3	по типу ДП 3.10 с размерами 2070(h)х1350	6	–	–	6	дверь полуторапольная
Д-11	ГОСТ 6629-88*	ДГ 21-13	2	–	–	2	дверь двупольная
Д-12	то же	ДО 24-12	–	11/10	13/6	40	
Д-13	то же	ДГ 21-12	1/–	–	–	1	
Д-14	то же	ДГ 24-10	–	20/16	15/10	61	
Д-15	то же	ДГ 21-10	2/4	–	–	6	
Д-16	то же	ДГ 21-9	1/–	12/3	4/4	24	
Д-17	Серия1.236- 5,вып.3	по типу ДП 3.07 2070(h)х1010 с размерами 2070(h)х910	4/–	–	–	4	
Д-18	ГОСТ 6629-88	ДГ 21-8	–	4/3	–/1	8	
Д-19	то же	ДГ 21-7	–	2/3	2/2	9	
Д-20	то же	ДО 24-15	–	3	–	3	
Д-21	то же	ДО 21-15	2	–	–	2	
Д-22	Серия1.236- 5,вып.3	по типу ДП 3.05 2370(h)х1410 с размерами 2370(h)х1310	2	–	–	2	
Д-23	то же	по типу ДП 3.01 2370(h)х1910 с размерами 2370(h)х1810	–	2	2	4	
Д-24	то же	ИД-1	–	1/–	–	1	
Витражи индивидуальные наружные металлопластиковые							
Вн-1	с тройным остеклением	2970(h)х3000	–	2	–	2	
Вн-2	с тройным остеклением	5340(h)х2960	–	3	–	3	
Вн-3	с тройным остеклением	2190(h)х2960	–	–	2	2	
Вн-4	с одинарным остеклением	2700(h)х1810	–	–	3	3	

Марка, поз.	Обозначение	Наименование	Кол-во: под-вал	1-й эт.	2-й эт.	Всего	Примечание
Витражи внутренние из алюминиевого профиля с одинарным остеклением							
Вв-1	Индивидуальные из алюминиевого профиля	2970(h)х3820	–	1	–	1	
Вв-2	см.л. АС-13	Витраж Вв-2	–	1	2	3	
Вв-3	то же	Витраж Вв-3	–	2	–	2	
Вв-4	то же	Витраж Вв-4	–	2	–	2	
Вв-5	то же	Витраж Вв-5	–	1	–	1	
Вв-6	то же	Витраж Вв-6	–	1	–	1	
Вв-7	то же	Витраж Вв-7	–	1	–	1	
Вв-9	то же	Витраж Вв-9	–	–	1	1	
Вв-10	то же	Витраж Вв-10	–	–	1	1	
Вв-11	то же	Витраж Вв-11	–	–	2	2	
Вв-12	то же	Витраж Вв-12	–	–	1	1	
Вв-13	то же	Витраж Вв-13	–	–	1	1	
Вв-14	то же	Витраж Вв-14	–	2	1	3	
Вв-15	то же	Витраж Вв-15	–	1	–	1	
Вв-16	то же	Витраж Вв-16	–	1	–	1	
Вв-17	то же	Витраж Вв-17	–	–	1	1	
ОП-1	то же	1000(h)х1000	–	7	–	7	
ОРС-1	то же	800(h)х1000	–	–	1	1	

Схема остекленных дверей слуховых окон ДО2 (2шт)

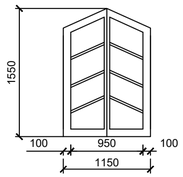

Схема остекленных дверей слуховых окон ДО1 (8шт.)

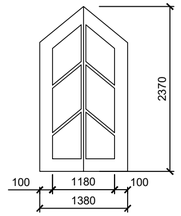

Окно смотровое ОРС-1

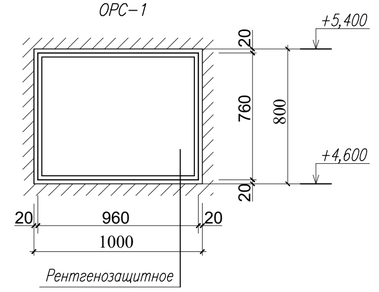

2. Схема определения левых и правых дверей : 1/1- левая/правая .
3. Нижняя часть дверных полотен на путях передвижения реабилитируемых на высоту 600мм должна быть защищена противоударной полосой.
4. Для оформления заказа на изготовление индивидуальных окон,дверей, фрамуг и витражей уточнить размеры проемов (произвести дополнительные обмеры) по месту по факту кладки.
5. Узлы сечений, креплений выполнить согласно технологии завода-изготовителя, обеспечить жесткость конструкций.
6. Двери со знаком * и двери витражей со знаком * должны иметь приспособления для самозакрывания и уплотнения в притворах. Остекленные двери и витражи долны выполняться с армированным стеклом.
7. Окна и наружные витражи выполнить с тройным остеклением , стекло с внутренней стороны должно быть небьющимся из сталинита (закаленного строительного стекла по ГОСТ 30698-2000) с использованием противоосколочных пленок.
8. Внутренние витражи и фрамуги выполнить с одинарным остеклением из небьющегося закаленного строительного стекла по ГОСТ 30698-2000 с использованием противоосколочных пленок.
10. Монтаж оконных блоков выполнять с учетом ГОСТ 30971-2002.
11. Двери в здании, за исключением сантехнических помещений, выполнить без порогов. Двери сантехнических помещений должны иметь пороги высотой не более 25мм. Пороги дверей, используемых реабилитируемыми, по цвету должны сильно контрастировать с полом, для чего окрашиваются масляной краской люминисцентного оранжевого цвета.
12. На открывающиеся створки окон и витражей предусмотреть устройство противомоскитной сетки.
13. Все двери оборудовать специальными замками-запорами.
14. Окна во всех учебно-воспитательных помещениях должны иметь верхнее расположение фрамуг, открываться вовнутрь, высота расположения затворов на открывающихся оконных элементах – 2м от пола.
15. На прозрачных полотнах дверей выполнить яркую контрастную маркировку (люминисцентного зеленого цвета) 0,1 (h)х 0,2м, низ на отм. 1,2м.
17. На втором этаже перед наружными витражами Вн-2 панорамного остекления выполнить ограждения ОП-1 (см.АС-10)
18. Пространство над дверями ИД-1 зашить гипсокартоном по месту. Отделка гипсокартона учтена в ведомости отделки помещений.
19. Металлопластиковые остекленные двери чердака Д01 (8шт.), Д02 (2 шт.)см. на листе АС-11 с одинарным остеклением витринным стеклом толщиной 4мм.
20. Внутренние дверные блоки окрасить масляной краской белого цвета за 2 раза.
21. В дверях типа "О" установить с двух сторон защитные ограждения согласно ГОСТ 6629-88 пункта2.10 прил.3 (для внутренних дверей), ГОСТ 24698-81 пункт 2.7 прил.2 и серии 1.136.5-19 (для наружных дверей).
22. Двери со знаком * выполнить с приспособлениями для самозакрывания и уплотнениями в притворах.
23. В помещениях с пребыванием реабилитируемых выполнить пластиковые ограждения радиаторов заводского изготовления h=0.9м согласно раздела ОВ.
24. Противопожарные остекленные двери ДПО-Пульс-02/60(EI 60) на путях движения реабилитируемых в реабилитационном центре выполнить со смотровыми остекленными панелями из противоударного стекла, нижняя часть которых должна располагаться не выше 0,9м от уровня пола.
25. Двери предусмотреть с замками, за исключением дверей эвакуационных выходов. Двери эвакуационных выходов не должны иметь запоров, препятствующих их свободному открыванию изнутри без ключа и без электромеханического или электромагнитного устройства.
26. Оконные блоки должны быть укомплектованы замками безопасности.
27. Для изготовления оконных блоков из ПВХ профилей применить профиль толщиной 60мм.
28. Оконные блок, грани которых расположены на расстоянии менее 4 метров по горизонтали от примыкающих наружных стен, должны быть противопожарными, неоткрывающимися окнами 2-го типа с пределом огнестойкости Е-30.

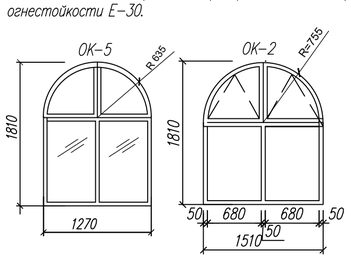

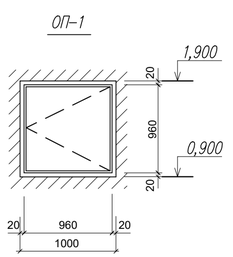

Изм.	Кол.уч.	Лист	Nдок.	Подп.	Дата	100-1-АС	
						Строительство реабилитационного центра на 150 мест для инвалидов в г.Семей ВКО. Корректировка	
Рук.гр.		Токтагужинова				Блок В	Стадия: РП; Лист: 11; Листов:
Вед. арх.		Саркеева					
Арх.		Акимов				Спецификация элементов заполнения проемов	ТОО ПИИ "Семстройпроект"

Экспликация полов

Наименование или номер помещения по проекту	Тип пола по проекту	Схема пола или номер узла по серии	Элементы пола и их толщина	Площадь пола м²
1	2	3	4	5
ПОДВАЛ				
N 7,10,11, 12,14,15, 16,17,18, 19,20,22	1	5–1 / 2.244–1, вып.5	Покрытие из керамическ.плитки ГОСТ 6787–2001 –6мм Прослойка и заполнение швов из цементно–песчаного раствора марки150 –10мм Подстилающий слой из бетона В 7.5 –80мм Щебень крупностью 40–60мм, втрамбованный в грунт	420,0
N 2,3,4,8, 9,13,23	3	по типу 29 / 2.244–1, вып.5	Бетон кл. В15 –20мм Подстилающий слой: бетон кл. В7,5 –80мм Щебень крупностью 40–60 мм,втрамбованный в грунт	752,0
1 ЭТАЖ				
N 2,3,6,59,66, 67,69,71, 72,78	6	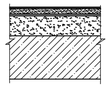	Покрытие эпоксидное наливное "Компаунд" –4мм Стяжка из бетона М150, армированная сеткой 3/3/100/В–I –76мм Жесткие мин. ватн. плиты Y=120кг/м3 –30мм 1 слой пленки полиэтиленовой толщ.200 мкм, наклеенной на битумно–кукерсольной мастике (ГОСТ 10354–82*) Железобетонная плита перекрытия –220 мм	837,3
4,5,7,8,8а 9,10,13,14, 15,16,18,19,22, 24,26,27,33,38 39,40,41,42,43, 45,46,47,48,49, 50,52,53,55,68, 74,79	7	по типу 44–3 / 2.244–1, вып.5	Линолеум натуральный коммерческий гомогенный с антибактериальными свойствами кл.33 –2,5мм Клей для натурального линолеума –1мм Гипсовый нивелирующий слой –3мм Стяжка из цементно–песчаного раствора М150 –40мм Слой водонепроницаемой бумаги Песок ГОСТ 8736–77* –33,5мм Теплоизоляционный слой – минераловатные плиты Y=120 кг/м3 –30мм Железобетонная плита перекрытия –220мм	558,7
N 11,12 20,23,29,31, 32,34,35,44, 51,54,56,57, 58,73,75,76	8	по типу 71–2 / 2.244–1, вып.5	Покрытие–плитка керамическая ГОСТ 6787–2001 –6мм Прослойка и заполнение швов из цементно–песчаного раствора марки М 150 –15мм 3 слоя изола И–БД ГОСТ 10296–79 на горячей битумной мастике МБК–Г–55 ГОСТ 2889–80 –9мм Стяжка из цементно–песчаного раствора марки М 150 –30мм Слой водонепроницаемой бумаги Песок ГОСТ 8736–77* –16мм Теплоизоляционный слой – минераловатные плиты Y=120 кг/м3 –30мм Железобетонная плита перекрытия –220мм	247,5
N 17,21,25,28, 30,36,37,	9	63–1 / 2.244–1, вып.5	Покрытие–плитка керамическая ГОСТ 6787–2001 –6мм Прослойка и заполнение швов из цементно–песчаного раствора марки150 –15мм Стяжка из цементно–песчаного раствора марки М150 –30мм Слой водонепроницаемой бумаги Песок ГОСТ 8736–77* –25мм Теплоизоляционный слой – минераловатные плиты Y=120 кг/м3 –30мм Железобетонная плита перекрытия –220мм	110,1
N 1,81,65	10	по типу 63–1 / 2.244–1, вып.5	Покрытие –плитка керамическая нескользкая, стойкая к истиранию ГОСТ 6787–2001 –6мм Прослойка и заполнение швов из цементно–песчаного раствора марки М 150 –15мм Стяжка из цем–песчаного раствора М 150 –30мм Слой водонепроницаемой бумаги Песок ГОСТ 8736–77* –25мм Теплоизоляционный слой – минераловатные плиты Y=120 кг/м3 –30мм Железобетонная плита перекрытия –220мм	41,4
Лестничные клетки				
Полы лестничных клеток 1 этажа	3	67–1 / 2.244–1, вып.5	Плитка керамическая ГОСТ 6787–2001 –6мм Прослойка и заполнение швов из цементно–песчаного раствора марки М 150 –15мм Стяжка из цементно–песчаного раствора М150 –40мм Слой водонепроницаемой бумаги Песок ГОСТ 8736–77* –35 мм Теплоизоляционный слой из жесткой минераловатной плиты П 150 – 30мм Железобетонная плита перекрытия – 220мм	55,6
Лестничные площадки ступенц подступенки	11	по типу ТД 340 с. 2.244–1, вып.6	Керамическая плитка ГОСТ 6787–2001 –6мм Прослойка и заполнение швов из цементно–песчаного раствора М 150 –15мм Железобетонные лестничные площадки	92,1
Полы лестничных клеток, выполненные по грунту	15	по типу 5–1 / 2.244–1, вып.5	Напольная керамическая плитка нескользкая, стойкая к истиранию ГОСТ 6787–2001 –6мм Прослойка и заполн.швов из смеси"Алинекс" –10мм Подстилающий слой из бетона В 7.5 –80 мм Щебень крупностью 40–60 мм,втрамбованный в грунт.	15,6

Наименование или номер помещения по проекту	Тип пола по проекту	Схема пола или номер узла по серии	Элементы пола и их толщина	Площадь пола м²
1	2	3	4	5
2 ЭТАЖ				
N 16,33,57, 58,59,60, 61,67	11	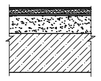	Покрытие эпоксидное мастичное наливное "Компаунд" –4мм Стяжка из бетона М150, армированная сеткой 3/3/100/В–I –76мм 1 слой пленки полиэтиленовой толщ. 200 мкм, наклеен.на битум.–кукерс.мастике(ГОСТ10354–82* –220 мм Железобетонная плита перекрытия	682,2
1,2,3,4,5,6,7,8, 9,10,11,12,14, 13,17,18,19,20, 22,23,24,25,26, 28,29,30,31, 32,34,35,36,38, 39,41,42,44,47, 51,53	12	по типу 33–3 / 2.244–1, вып.5	Линолеум натуральный коммерческий гомогенный с антибактериальными свойствами кл.33 –2,5мм Клей для натурального линолеума –1мм Гипсовый нивелирующий слой –3мм Стяжка из цементно–песчаного раствора марки М 150 –40мм Слой водонепроницаемой бумаги Песок прокаленный ГОСТ 8736–77* –33,5мм Железобетонная плита перекрытия –220мм	929,5
N 27,48,49, 50,62,63,64	13	59–1 / 2.244–1, вып.5	Покрытие–плитка керамическая ГОСТ 6787–2001 –6мм Прослойка и заполнение швов из цементно–песчаного раствора марки 150 –21мм 3 слоя изола И–БД ГОСТ 10296–79 на горячей битумной мастике МБК–Г–55 ГОСТ 2889–80 –9мм Стяжка из цементно–песчаного раствора марки М 150 –20мм Слой водонепроницаемой бумаги Песок ГОСТ 8736–77* –20мм Железобетонная плита перекрытия –220мм	69,7
N 37,40, 43,45,46	14	56–1 / 2.244–1, вып.5	Покрытие–плитка керамическая ГОСТ 6787–2001 –6мм Прослойка и заполнение швов из цементно–песчаного раствора марки 150 –15мм Стяжка из цем.–песчаного раствора М 150 –40мм Слой водонепроницаемой бумаги Песок ГОСТ 8736–77* –15мм Железобетонная плита перекрытия –220мм	42,4
N 21	15	по типу ТД 152 / 2.244–1, вып.6	Ламинат –15мм Прослойка из клеящей мастики Стяжка из цем.–песчаного раствора М 150 –40мм Слой водонепроницаемой бумаги Песок ГОСТ 8736–77* –25мм Железобетонная плита перекрытия –220мм	32,0
N 15	16	по типу ТД 152 / 2.244–1, вып.6	Соляное напыление (сильвинит) 8,5мм Линолеум натуральный коммерческий гомогенный с антибактериальными свойствами кл.33 –2,5мм Клей для натурального линолеума –1мм Гипсовый нивелирующий слой –3мм Стяжка из цементно–песчаного раствора марки М 150 –40мм Слой водонепроницаемой бумаги Песок прокаленный ГОСТ 8736–77* –25мм Железобетонная плита перекрытия –220мм	25,9

1. Полы во всех помещениях, кроме душевых и санузлов, выполнить без порогов.
2. Работы по устройству полов проводить после прокладки инженерных коммуникаций.
3. Высоту полов всех помещений каждого этажа (кроме санузлов, душевых и помещений уборочного инвентаря) выдержать на одной отметке.
5. В помещениях с бетонными полами и полами из керамической плитки плинтус выполнить из керамической плитки на цементном растворе М 100 (2372,2п.м.), с деревянными полами – деревянный плинтус (22,7п.м.), с линолеумными полами – поливинилхлоридный плинтус (1569,3п.м.)
5. Перед нанесением наливных полов необходимо тщательно подготовить основание, см."Технологию устройства наливных полов". Наливные полы выполнить молочного цвета, по периметру помещений на ширину 0,5м – серо–синих тонов.
6. Укладка вышеуказанных элементов пола допускается лишь после освидетельствования правильности выполнения соответствующего нижележащего элемента с составлением акта на скрытые работы.
7. Все типы покрытий должны иметь сертификат соответствия и санитарно–гигиенический сертификат.
8. Относительная влажность воздуха в помещениях в процессе устройства покрытий полов, а также в последующий период (до сдачи в эксплуатацию) должна быть не более 60%.
9. В коридорах и площадках лестничных маршей для обозначения инвалидам по зрению направления движения и предупреждения их о возможной опасности на пути движения предусмотреть тактильные напольные указатели.Глубина рифления должна быть 5мм. Назначение, размеры и место расположения следующие:

N	Назначение указателя	Размеры указателя	Форма рифления	Место расположения
1	Внимание!, крайняя ступень лестничного марша	Полоса по ширине и длине ступени	С конусоподобным рифлением	На расстоянии 600мм от края крайней ступени
2	Направляющие дорожки	Полоса шириной не менее 500мм	С продольным рифлением	Вдоль стены на расстоянии не более 1000мм от стены
3	Внимание!, препятствие	Полоса, выложенная по контуру препятствия шириной 300 мм	С квадратным рифлением	На расстоянии 600мм от препятствия
	Внимание!, поворот	Плита, со стороною квадрата, равной 500х500мм	С рифлением, расположенным по диагонали	На месте поворота

Для обозначения поворота направления движения применяют материалы с рифлением. Для обозначения поворота налево используют левую диагональ, поворота направо– правую диагональ

Тактильные напольные указатели должны быть изготовлены из материалов, имеющих противоскользящие свойства, в том числе из керамических плиток в соответствии с требованиями ДСТУ Б В.2.7–117, для чего 10% предусмотренной проектом керамической плитки предусмотреть с рельефной (рифленой) поверхностью.

Для обозначения выхода из здания применяют материалы для выполнения полосы шириной 500мм длиной, равной ширине дверей,положенные на расстоянии 1,5м до двери с квадратным рифлением (см.раздел ТХ).

10. Предусмотреть яркую маркировку первых и последних ступеней лестничных маршей – выполнить контрастную полосу из поливинилхлоридной пленки с противоскользящим покрытием. (см. раздел ТХ)

Выполнить декоративное оформление разметки путей движения – контрастной цветовой полосой указать на полу основной путь и направление движения по оси коридоров, вестибюлей (выполнить в помещениях с наливными полами при монтаже полов, в коридорах, вестибюлях с покрытием из керамической плитки – из керамической плитки контрастного цвета).

Устройство противоскользящего покрытия и фотолюминисцентной системы эвакуации

N	Наименование	длина м	количество
	1 этаж		
	Входные группы:		
	ступени:		
1	Профиль угловой алюминиевый 9004	90	30штук
2	Лента противоскользящая 3200	180	10 ролей
3	Фотолюминисцентная лента 7760–1	100	4 роля
	Помещение:		
	Лестничные марши:		
1	Профиль угловой 9004	126	42штук
2	Лента противоскользящая 3500	256	14 ролей
3	Фотолюминисцентная лента 7760–1		5 ролей
4	Направление эвакуации профиль алюминиевый плоский 9001		72 штук
5	Лента фотолюминисцентная		9 ролей
6	Фотолюминисцентная лента 7560–2		8 ролей
7	Обрамление дверей – лента 7560RV–UT–1	300	12 ролей
8	Направление эвакуации по стенам: лента фотолюминисцентная 7560RV–HT–2	250	10 ролей
9	Направление эвакуации по стенам (общий коридор):		
	плоский алюминиевый профиль 9001	288	96 штук
10	Знаки безопасности		42 штук
11	Планы эвакуации		2 штук

N	Наименование	длина м	количество
	2 этаж		
	Лестничные марши:		
1	Профиль угловой 9004	99	33штук
2	Лента противоскользящая 3500	310	17 ролей
3	Фотолюминисцентная лента 7760–1		4 ролей
4	Направление эвакуации профиль алюминиевый плоский 9001		72 штук
5	Лента фотолюминисцентная		9 ролей
6	Фотолюминисцентная лента 7560–2		8 ролей
7	Обрамление дверей – лента 7560RV–UT–1	300	12 ролей
8	Направление эвакуации по стенам: лента фотолюминисцентная 7560RV–HT–2	250	10 ролей
9	Направление эвакуации по стенам (общий коридор):		
	плоский алюминиевый профиль 9001	288	96 штук
10	Знаки безопасности		40 штук
11	Планы эвакуации		2 штук

Изм.	Кол.уч.	Лист	N док.	Подп.	Дата	100–1–АС		
						Строительство реабилитационного центра на 150 мест для инвалидов в г.Семей ВКО. Корректировка		
Рук.гр.		Токтагужинова				Блок В	Стадия: РП	Лист: 12
Вед. арх.		Саркеева						Листов:
Арх.		Акимов				Экспликация полов	ТОО ПИИ "Семстройпроект"	

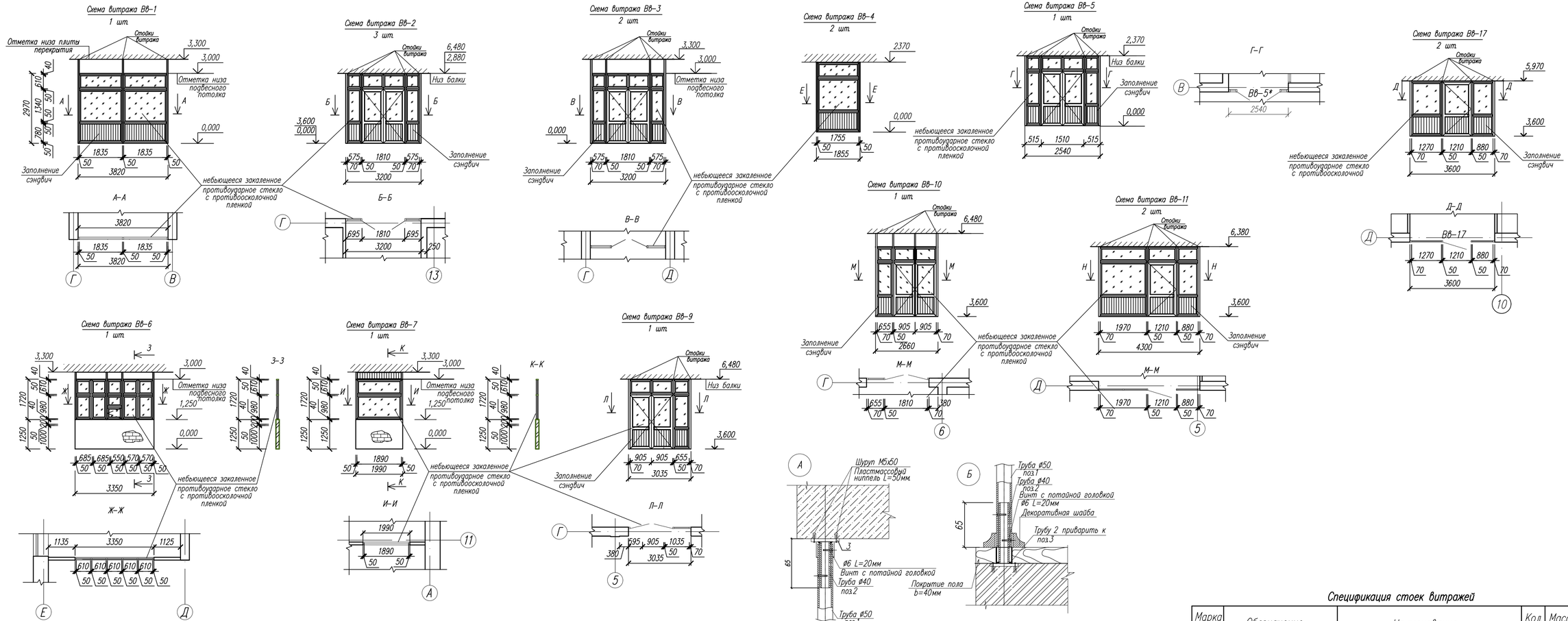

1. Перед оформлением заказа на изготовление индивидуальных металлопластиковых окон, витражей из алюминиевого профиля уточнить размеры соответствующих проемов (выполнить дополнительные обмеры проемов для окон и витражей) по месту по факту кладки.
В случае необходимости уточнить при оформлении заказа габаритные размеры окон (витражей).
2. Узлы креплений и сечений окон и витражей выполнить согласно технологии завода-изготовителя, обеспечить пространственную жесткость конструкций.

Спецификация стоек витражей

Марка Поз.	Обозначение	Наименование	Кол. шт.	Масса ед., кг.	Примеч.
1	Для Вн1	Труба ⌀50х3, ГОСТ10704-2006 L=2300	8		
1а	ВВ1, ВВ3, ВВ6, ВВ13, ВВ14	Труба ⌀50х3, ГОСТ10704-2006 L=3300	24		
1б	Для ВВ2, ВВ9, ВВ10	Труба ⌀50х3, ГОСТ10704-2006 L=2880	20		
1в	ВВ4, ВВ5, ВВ17	Труба ⌀50х3, ГОСТ10704-2006 L=2370	12		
1г	Для ВВ11, ВВ12	Труба ⌀50х3, ГОСТ10704-2006 L=2780	12		
1д	Для ВВ16	Труба ⌀50х3, ГОСТ10704-2006 L=2070	4		
2		Труба ⌀40х3, ГОСТ10704-2006 L=65мм	160	0.19	30,40кг.
3		Лист 8х120х120, ГОСТ 19903-74	160	0.91	145,60кг.

1. Трубу поз.1 выполнить с заводским полимерным покрытием белого цвета.
2. Катет шва принять по наименьшей толщине свариваемых элементов

						100-1-АС	
						Строительство реабилитационного центра на 150 мест для инвалидов в г.Семей ВКО. Корректировка	
Изм.	Кол.уч.	Лист	N док.	Подп.	Дата		
Рук.гр.		Токтагужинова				Блок В	Стадия: РП; Лист: 13; Листов:
Вед. арх.		Саркеева					
Арх.		Акимов					
						Схемы витражей	ТОО ПИИ "Семстройпроект"

План витража ВВ–15

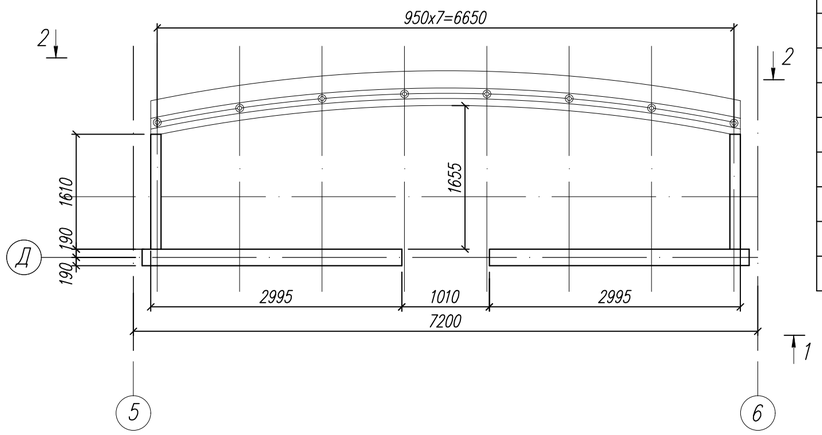

1–1

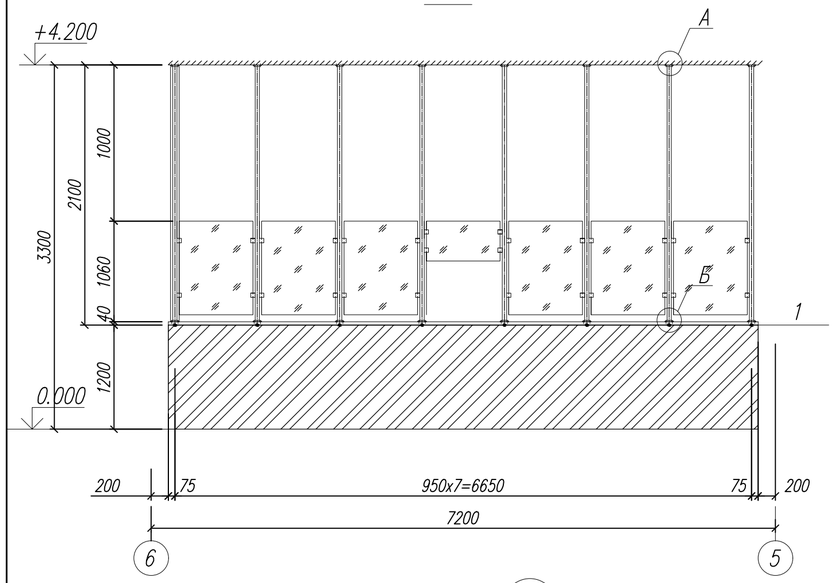

Спецификация

Марка Поз.	Обозначение	Наименование	Кол. шт.	Масса ед., кг.	Примеч.
		Детали			
1	Фирма Horizal	Алюминиевая труба ø50, L=2960	8	3,4	
2		Труба ø40x3, ГОСТ 10704–91, L=65мм	16	0.19	1,52
3		Лист 8x120x120, ГОСТ 19903–74	16	0.91	7,28
		Материалы			
		Стекло матовое шлифованное900x1050(h)	6		
		Стекло матовое шлифованное900x550(h)	1		
		Доска деревянная –40мм, м3	0.20		
		Бруски деревянные 40x40мм, м3	0.06		

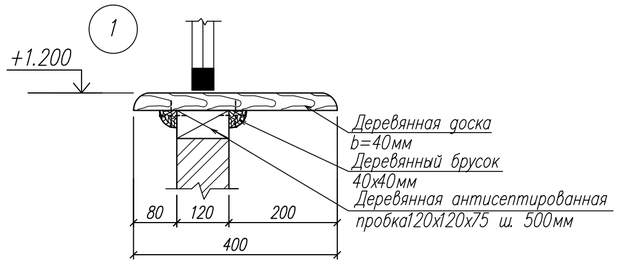

Схема витража Вн–2

Схема витража Вн–3

Схема витража Вн–4

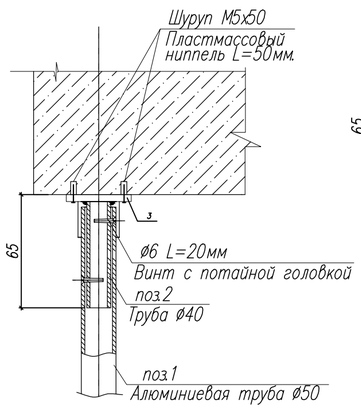

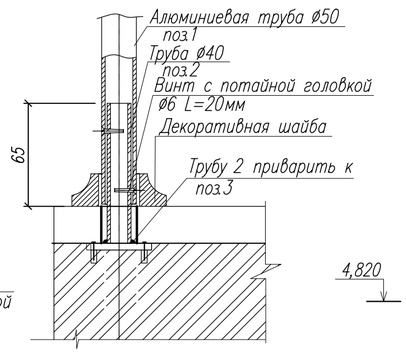

А

Б

2. Катет шва принять по наименьшей толщине свариваемых элементов
3. Алюминиевые ограждения выполнены по технологии фирмы Horizal и соответствуют нормам европейского рынка NF P01012 и NF P01013
4. Данный лист читать совместно с листом АР–10 – АР–13.

ИД – 1

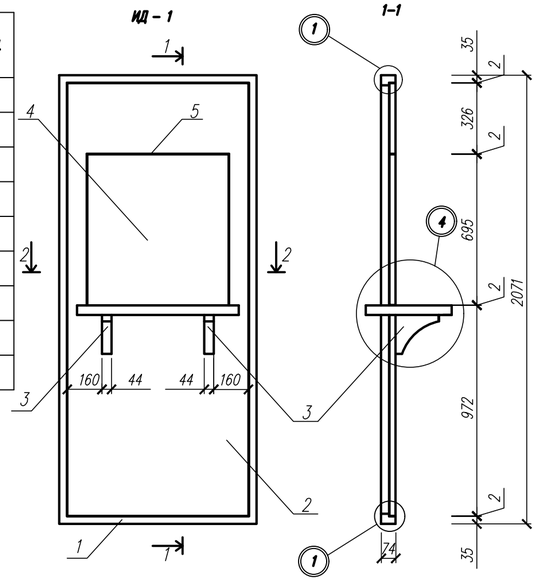

Спецификация древесины

Марка, поз.	Наименование	Категор. древ.	Длина, мм	Сечение, мм	Колич. шт.	Общ. длина м	Объем м3
	Дверь с раздаточным окном ИД–1						
1	Брусок	II	–	47 x 74	–	8,082	0,0213
2	Плита ДСП	–	1991	30 x 895	–	1,997	0,0519
3	Доска	II	200	44 x 180	2	0,400	0,003
4	Рейка	II	–	14 x 40	–	19,100	0,0107
5	Брусок	II	–	34 x 43	–	2,850	0,0411
6	Брусок	II	–	26 x 40	–	5,786	0,0451
						Итого :	0,1704

Изм.	Кол.уч.	Лист	N док	Подп.	Дата
Рук.гр.		Токтагужинова			
Вед. арх.		Саркеева			
Арх.		Акимов			

100–1–АС

Строительство реабилитационного центра на 150 мест для инвалидов в г.Семей ВКО. Корректировка

Блок В	Стадия	Лист	Листов
	РП	14	
Схемы витражей, схема ИД–1	ТОО ПИИ "Семстройпроект"		

План 1 этажа

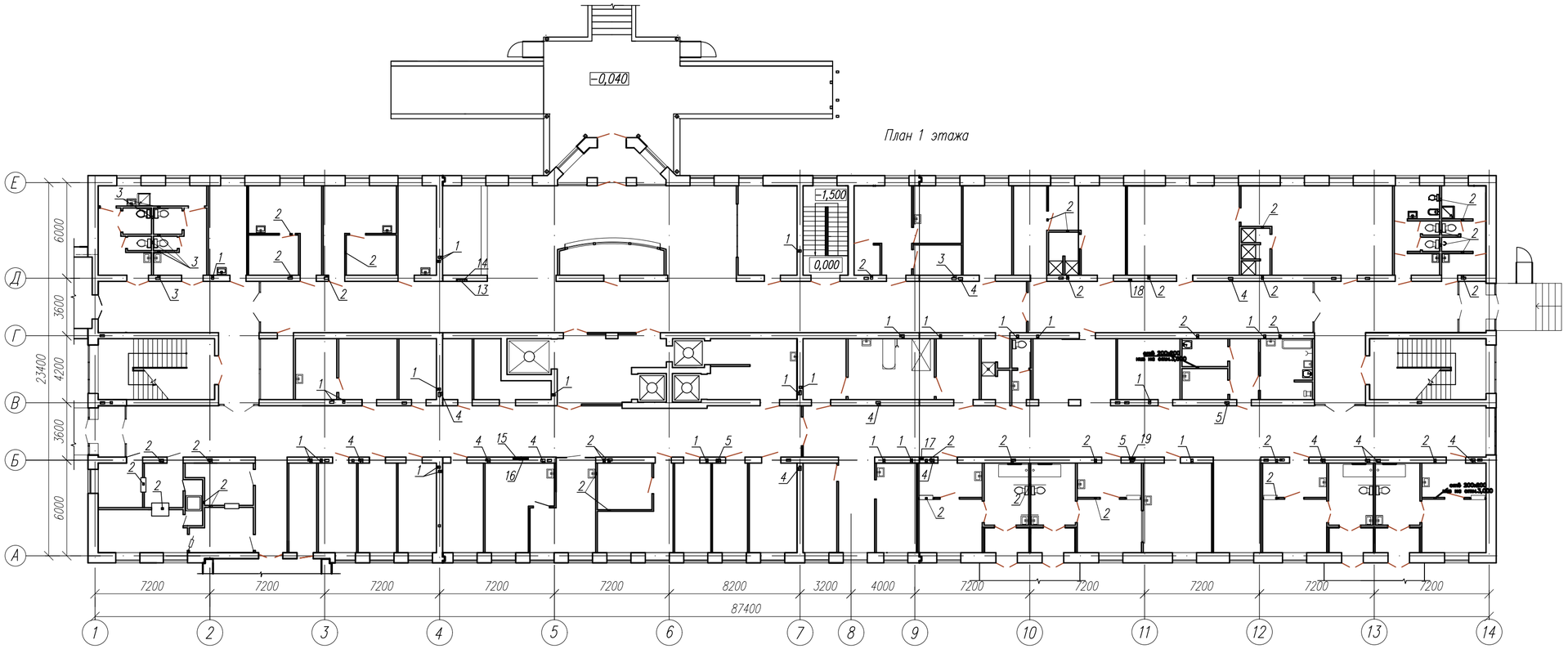

План 2 этажа

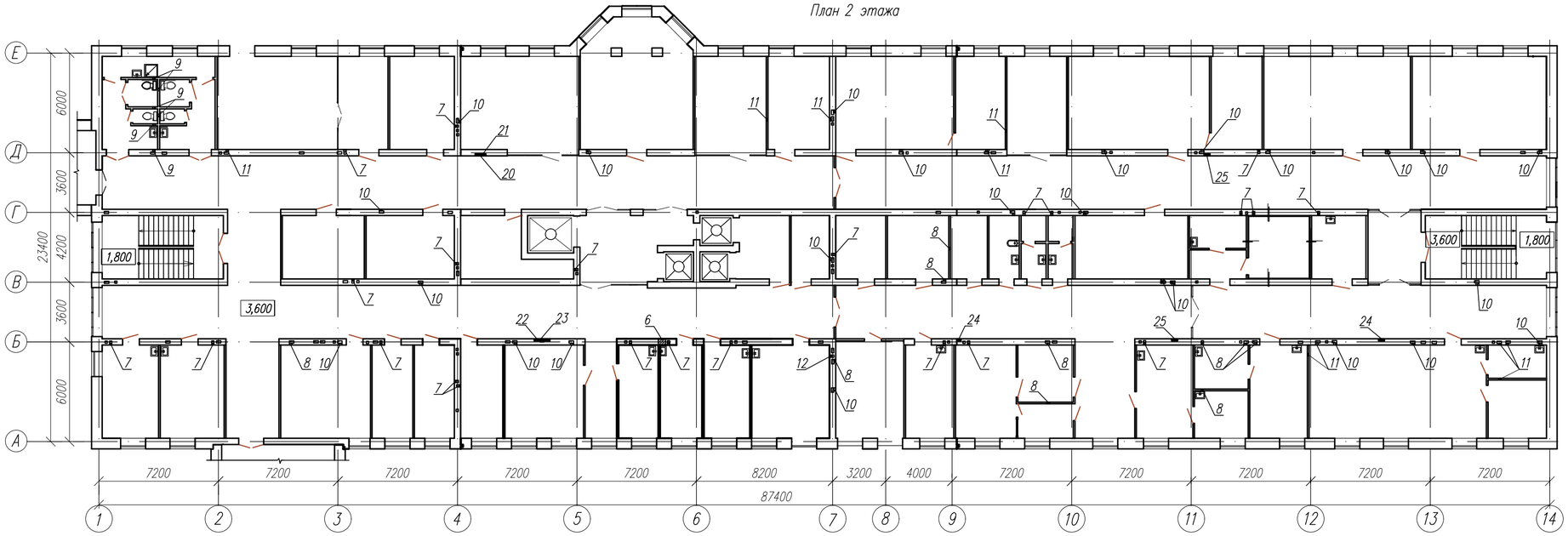

Таблица отверстий

Номер отв.	Размер		Назначен.
	b x h	отм. низа отв.	
1	Отв. 200x200(h)	2,700	ОВ
2	Отв. 200x200(h)	3,000	ОВ
3	Отв. 250x200(h)	3,000	ОВ
4	Отв. 250x250(h)	2,650	ОВ
5	Отв. 250x250(h)	3,000	ОВ
6	Отв. 150x400(h)	3,635	ВК
7	Отв. 200x200(h)	6,300	ОВ
8	Отв. 200x200(h)	6,600	ОВ
9	Отв. 250x200(h)	6,600	ОВ
10	Отв. 250x250(h)	6,250	ОВ
11	Отв. 250x250(h)	6,600	ОВ
12	Отв. 200x300(h)	6,200	ОВ
13	Ниша 650x350(h)x120	1,450	ЭЛ
14	Штраба 100x200(h)	1,450	ЭЛ
15	Ниша 950x500(h)x120	1300	ЭЛ
16	Штраба 150x100(h)	с отм.0,000 до отм.5,400	ЭЛ
17	Ниша 257x310(h)x120	1,490	ЭЛ
18	Ниша 190x200(h)x120	1,600	ЭЛ
19	Ниша 370x215(h)x120	1,585	ЭЛ
20	Ниша 650x350(h)x120	5,050	ЭЛ
21	Штраба 100x200(h)	с отм.0,000 до отм.5,400	ЭЛ
22	Ниша 950x500(h)x120	4,900	ЭЛ
23	Штраба 150x100(h)	с отм.0,000 до отм.5,400	ЭЛ
24	Ниша 257x310(h)x120	5,090	ЭЛ
25	Ниша 370x215(h)x120	5,185	ЭЛ

Ситуационная схема

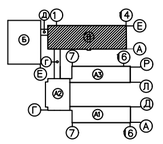

СОГЛАСОВАНО:
Гл. спец. ВК — Мустафина
Гл. спец. ЭЛ — Капокова
СОГЛАСОВАНО:
Гл. спец. АС — Северина — Бойтанова
Гл. спец. ОВ

Взам. инв.N
Подпись и дата
Инв.N подл.

Изм.	Кол.уч.	Лист	N док.	Подп.	Дата
Рук.гр.		Токтагужинова			
Вед. арх.		Саркеева			
Арх.		Акимов			

100-1-АС

Строительство реабилитационного центра на 150 мест для инвалидов в г.Семей ВКО. Корректировка

Блок В	Стадия	Лист	Листов
	РП	15	
Планы отверстий и вентканалов	ТОО ПИИ "Семстройпроект"		

ТОО ПИИ "СЕМСТРОЙПРОЕКТ"

Государственная лицензия №001372 от 26 сентября 2000 года

РАБОЧИЙ ПРОЕКТ
ЗАКАЗ №:100

Строительство реабилитационного центра на 150 мест для инвалидов в г.Семей ВКО. Корректировка

Блоки Г,Д

Том 3.1.1. Архитектурные решения

Директор института	Слямканов Е.С.
Главный инженер института	Колесников Е.В.
Главный инженер проекта	Слямканов С.Е.

2020 г.

ВЕДОМОСТЬ ОСНОВНЫХ КОМПЛЕКТОВ РАБОЧИХ ЧЕРТЕЖЕЙ

Обозначение	Наименование	Примечание
100-1-АС	Архитектурно-строительные решения	
100-1-ТХ	Технологические решения	
100-1-ОВ	Отопление и вентиляция	
100-1-ВК	Внутренние водопровод и канализация	
100-1-ЭЛ	Силовое электрооборудование и электро-освещение	
100-1-СС1	Связь и сигнализация	

ВЕДОМОСТЬ ЧЕРТЕЖЕЙ ОСНОВНОГО КОМПЛЕКТА

Лист	Наименование	Примечание
АС-1	Общие данные (начало)	
АС-2	Общие данные (окончание)	
	Блок "Г"	
АС-3	Фасады в осях А-М; М-А	
АС-4	План подвала и 1 этажа	
АС-5	План 2 этажа	
АС-6	Экспликация полов. Ведомость отделки помещений.	
АС-7	Спецификация элементов заполнения проемов. Схема ограждения ОГ1	
АС-8	План фундамента. Сечение 1-1.	
АС-9	Развертки фундаментов по осям "2","3"	
АС-10	План перемычек первого этажа. План перемычек второго этажа. Ведомость перемычек. Спецификация.	
АС-11	Схема расположения плит перекрытия на отм.-0,330; 3,300; 6,900. План кровли	
АС-12	Вход в подвал N1. Разрезы 1-1 – 4-4. Узлы 1, 2. Спецификация.	
АС-13	Приямок. План. Разрез. Козырек входа КВ1.	
АС-14	Крыльцо входа N1 с пандусом. Разрезы 1-1 ÷ 4-4. План фундаментов.	

Лист	Наименование	Примечание
	Блок "Д"	
АС-15	Фасады в осях Г-1; 1-Г	
АС-16	План подвала, 1, 2 этажа, Разрез 1-1	
АС-17	Спецификация элементов заполнения проемов, Экспликация полов, Спецификация конструктивных элементов	
АС-18	План фундаментов. Сечение 1-1. Развертки фундаментов по осям "4","3/4". Спецификация.	
АС-19	План перемычек первого этажа. План перемычек второго этажа. Ведомость перемычек. Спецификация.	
АС-20	Схема расположения плит перекрытия на отм.-0,330; 3,300; 6,900. План кровли	
АС-21	Вход в подвал.	

Данный проект разработан в соответствии с действующими нормами и правилами и отвечает требованиям пожаробезопасности и взрывобезопасности при соблюдении предусмотренных проектом мероприятий.

Главный инженер проекта Слямканов С.Е.

Изм.	Кол.уч.	Лист	N док.	Подп.	Дата	100-1-АС			
						Строительство реабилитационного центра на 150 мест для инвалидов в г.Семей ВКО. Корректировка			
ГИП		Слямканов				Блоки Г, Д	Стадия	Лист	Листов
Гл. спец.		Бычкова					РП	1	
Рук.гр.		Токтагужинова							
Вед. арх.		Саркеева				Общие данные (начало)	ТОО ПИИ "Семстройпроект"		
Арх.		Акимов							

ОБЩИЕ ДАННЫЕ

Рабочий проект "Строительство реабилитационного центра на 150 мест для инвалидов в г. Семей ВКО. Корректировка" разработан на основании задания на проектирование для строительства реабилитационного центра в г. Семей ВКО со следующими природно-климатическими условиями:
- площадка расположена в III климатическом районе, подрайон А;
- расчетная температура наружного воздуха - 35,7 С°;
- вес снегового покрова - 150 кг/м² ;
- скоростной напор ветра - 56 кг/м².
- уровень ответственности - II, степень огнеопасности - II.

АРХИТЕКТУРНО-ПЛАНИРОВОЧНОЕ РЕШЕНИЕ

Реабилитационный центр размещен на отведенном участке в жилом районе "Карагайлы" . Здание центра сложной формы в плане и состоит из четырех двухэтажных, одного трехэтажного блоков и двух двухэтажных блоков-переходов. Под всем зданием запроектирован подвал-техподполье. Высота этажей надземной части центра принята 3,6м, помещений подвала - 2,65м, в отделении социально-бытовой адаптации отметка низа несущих конструкций 8,1м, высота спортзала до низа несущих конструкций 7,0м.
Обьемно-планировочным решением предусмотрена коридорная система планировки с горизонтальными коммуникационными помещениями во взаимосвязи с вертикальными коммуникациями - лестницами, лифтами, пандусом. Планировка центра выполнена на основе принципа зонирования и схемы функциональных процессов реабилитационного центра, включающего в себя необходимые элементы учебно-воспитательного (детский сад и школа), медико-восстановительного учреждений, временного интерната и осуществляющего комплексную реабилитацию инвалидов г.Семей. Структура и состав основных и вспомогательных помещений приняты согласно задания на проектирование в соответствии с требованиями СП РК 3.02-107-2014 "Общественные здания и сооружения", СП 35-116-2006 "Реабилитационные центры для детей и подростков с ограниченными возможностями", СП РК 3.02-104-2012 "Дома и интернаты для детей - инвалидов", СП РК 3.02-105-2013 «Дома-интернаты для инвалидов и престарелых», СП РК 3.02-113-2014 "Лечебно-профилактические учреждения", СП РК 3.02-111-2012* "Общеобразовательные учреждения", СП РК 3.02-110-2012 "Дошкольные учреждения", СП РК 2.02-101-2014 "Пожарная безопасность зданий и сооружений", СП РК 3.06-101-2012 "Проектирование зданий и сооружений с учетом доступности для маломобильных групп населения. Общие положения" .
Архитектурно-планировочное и конструктивное решение реабилитационного центра обеспечивают соблюдение санитарно-гигиенических и противоэпидемических режимов и создание благоприятных условий для пребывания реабилитируемых и работы персонала.
Основные помещения сгруппированы по функциональному признаку и размещены с учетом целесообразности зонирования.
Блок Г по факту размещения является переходом между блоками В и А2. Кроме того, в блоке Г размещены отделения надомного обслуживания (на 1 этаже) и социально-психологической реабилитации (на 2 этаже). На первом и втором этажах вдоль стены по оси 3 в осях А-М запроектированы помещения коридоров и вестибюлей. На первом этаже по оси 2 в осях Ф-П запроектированы помещения отделения надомного обслуживания: кабинет заведующего отделением социального обслуживания на дому, зал заседаний комисии ПМПК, кабинет персонала и диспетчерский пункт социального обслуживания на дому. На втором этаже вдоль стены по оси 2 в осях Ф-П запроектированы помещения отделения социально-психологической реабилитации: кабинет врача-психотерапевта, кабинеты групповой психотерапии, индивидуальной психотерапии и кабинет "Телефон доверия".
Блок Д по факту своего размещения является переходом между блоками Б и В, соединяющим различные функциональные группы помещений на уровне подвального, первого и второго этажей.

КОНСТРУКТИВНЫЕ РЕШЕНИЯ

Конструктивная схема здания принята с несущими продольными стенами. Пространственная жесткость здания обеспечивается совместной работой стен и перекрытий, рассматриваемых как жесткие неизменяемые диски. Фундаменты в проекте приняты ленточные сборные из бетонных блоков по ГОСТ 13579-78* и монолитной железобетонной подушки .
Горизонтальная гидроизоляция стен выполняется из гидроизола на бетонной мастике.
Наружные и внутренние стены выполнить из силикатного кирпича марки СУРПо-М100/F25 ГОСТ 379-2015 на цементно-песчаном растворе М 50. Перегородки выполнить из газоблоков Y=600кг/м3 толщиной 100 мм. Наружные стены облегченной кладки с утеплением плитами ПЖ-100 толщиной 100 мм. Тип кладки А 64 по серии 2.130-8 вып. 0,1. Перемычки- сборные железобетонные по серии 1.038.1-1 вып. 4
Плиты перекрытия- сборные железобетонные многопустотные по серии WI Tech 2012/kz , вып. 5. По периметру наружных стен выполняется бетонная отмостка шириной 1,0м. Утеплитель перекрытия - ППЖ-160 толщиной 180мм.
Оконные блоки из ПВХ профилей одинарной конструкции с двухкамерным стеклопакетом (тройное остекление) по ГОСТ 30674-99.
Двери деревянные: наружные по ГОСТ 24698-81, внутренние по ГОСТ 6629-88*.
Противопожарные двери по серии 1.236-5, вып.3. Кровля рулонная из "Бикроста". Полы приняты из бетона, керамической плитки и линолеума.

НАРУЖНАЯ И ВНУТРЕННЯЯ ОТДЕЛКА

Внутренняя отделка - согласно ведомости отделки помещений.
Наружная отделка - согласно ведомости наружной отделки.

ПРОТИВОПОЖАРНЫЕ МЕРОПРИЯТИЯ

Противопожарные мероприятия предусмотрены в соответствии со СП РК 3.02-107-2014 "Общественные здания и сооружения", СП РК 2.02-101-2014 "Пожарная безопасность зданий и сооружений" и технического регламента "Общие требования к пожарной безопасности" от 16 января 2009г. Двери на путях эвакуации открываются по направлению выхода из здания.
Внутренняя отделка помещений предусмотрена из несгораемых и трудносгораемых материалов.
Проектом предусмотрена автоматическая охранно-пожарная сигнализация в виде тепловых и дымовых датчиков, которые устанавливаются на потолках.
В здании устанавливаются огнетушители (см. раздел ВК), предусмотрены нанесение противоскользящих покрытий и фотолюминисцентная система эвакуации.

АНТИКОРРОЗИОННЫЕ МЕРОПРИЯТИЯ

Антикоррозионные мероприятия приняты в соответствии с требованиями СП РК 2.01.101-2013. Закладные и соединительные металлические элементы и метал-локонструкции после сварки окрашиваются масляной краской. Фундаментные блоки, соприкасающиеся с грунтом обмазать горячим битумом за 2 раза.

ЗАЩИТА ДЕРЕВЯННЫХ КОНСТРУКЦИЙ ОТ ГНИЕНИЯ И ВОЗГОРАНИЯ

Все деревянные элементы тщательно антисептируются водным раствором фтористого и кремнефтористого натрия, а соприкасающиеся со стенами или бетонными и железобетонными конструкциями, покрываются толем. Для защиты от возгорания все несущие деревянные конструкции подлежат покрытию за 2 раза огнезащитной композицией "СПАРК"-древесина ТУ 647 РК-19770309ТОО-001-2000.

ОСНОВНЫЕ СТРОИТЕЛЬНЫЕ ПОКАЗАТЕЛИ БЛОКА "Г"

№ п.п.	Наименование	Ед.изм.	Кол-во	Примечание
1	Строительный объем	м3	3581,9	
	выше 0,000	м3	2555,0	
	ниже 0,000	м3	1026,9	
2	Площадь застройки	м2	348,1	
3	Общая площадь	м2	863,2	
4	Расчетная площадь	м2	468,8	
5	Полезная площадь	м2	844,5	

ОСНОВНЫЕ СТРОИТЕЛЬНЫЕ ПОКАЗАТЕЛИ БЛОКА "Д"

№ п.п.	Наименование	Ед.изм.	Кол-во	Примечание
1	Строительный объем,	м3	991,0	
	выше 0,000	м3	709,7	
	ниже 0,000	м3	281,3	
2	Площадь застройки	м2	96,7	
3	Общая площадь	м2	215,1	
4	Полезная площадь	м2	215,1	

СОГЛАСОВАНО:
Гл. спец. ВК — Мустафина — Капокова
Гл. спец. ЭЛ
Гл. спец. АС — Северина — Бойтанова
Гл. спец. ОВ

Взам. инв.N
Подпись и дата
Инв.N подл.

Изм.	Кол	Лист	Nдок	Подп.	Дата
ГИП		Слямканов			
Гл. спец.		Бычкова			
Рук. гр.		Токтагужинова			
Вед. арх.		Саркеева			
Арх.		Акимов			

100-1-АС

Строительство реабилитационного центра на 150 мест для инвалидов в г.Семей ВКО. Корректировка

Блоки Г, Д

Стадия	Лист	Листов
РП	2	

Общие данные (окончание)

ТОО ПИИ "Семстройпроект"

Фасад в осях А–М

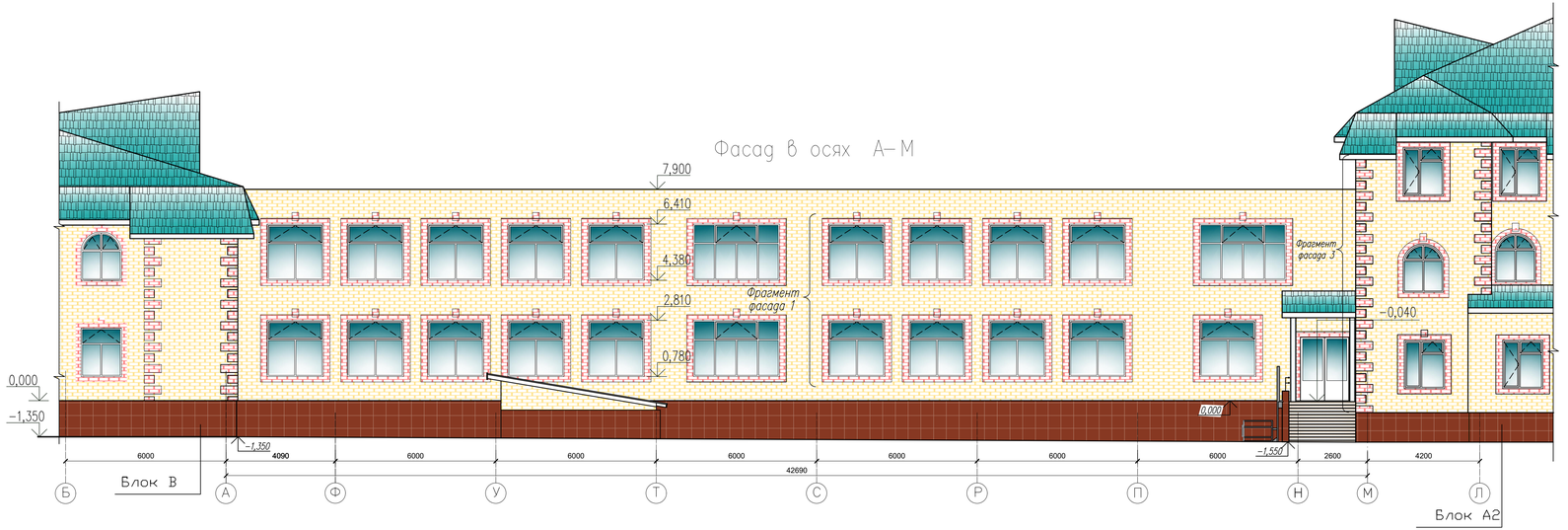

Фасад в осях М–А

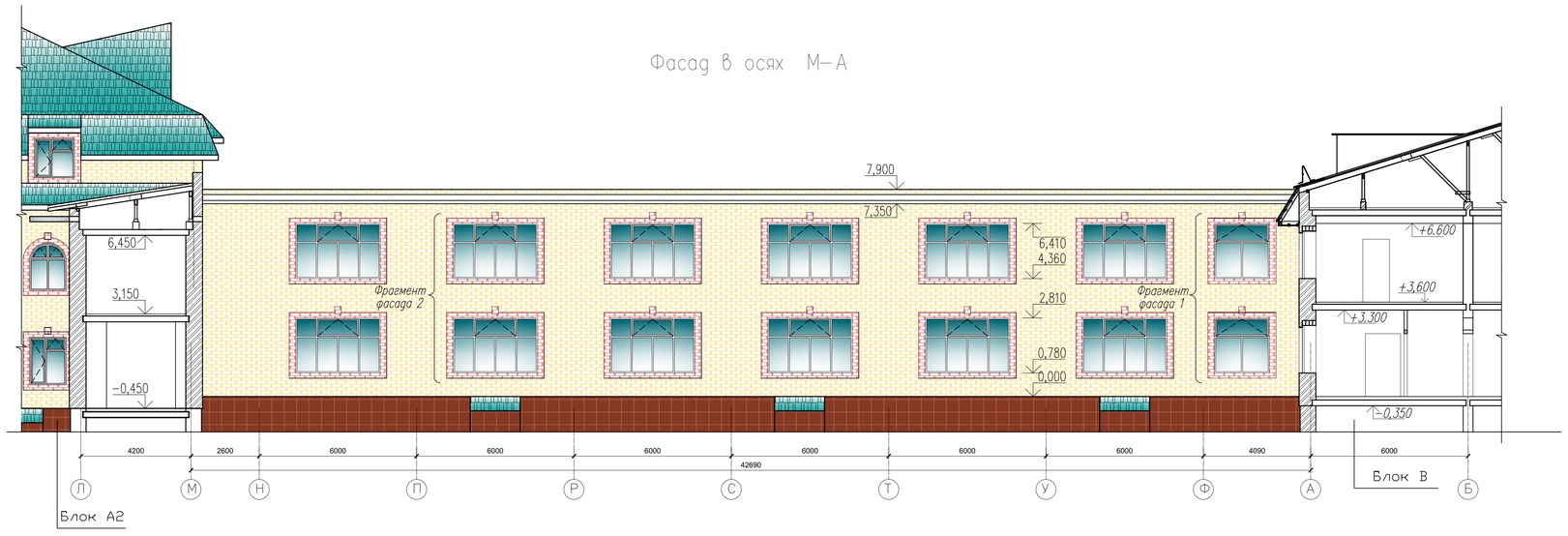

Фрагмент фасада 1

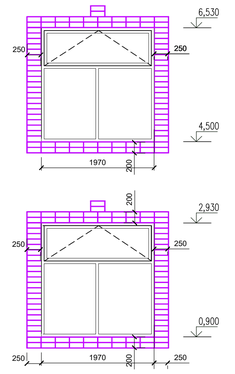

Фрагмент фасада 2

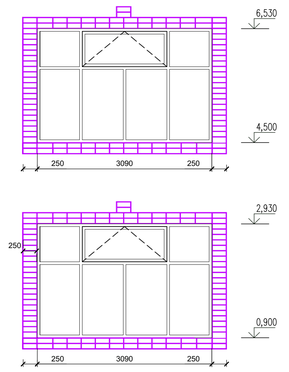

Фрагмент фасада 3

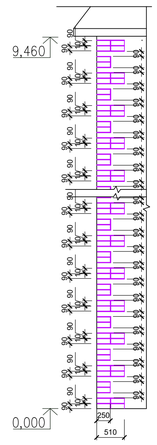

Ведомость наружной отделки

N п.п.	Наименование	Характер отделки
1.	Наружные стены здания	Облицовываются силикатным кирпичом желтого и красного цвета (см. цветовое решение фасадов)
2.	Оконные и дверные откосы	Образуются оконным (дверным) доборным уголком-планкой из жесткого поливинилхлорида
3.	Наружные дверные блоки	Металлические с полимерным покрытием белого цвета
4.	Оконные блоки	Металлопластиковые белого цвета
5.	Цоколь, боковые поверхности крылец, боковые поверхности пандуса, приямки	Облицовываются фасадной керамической плиткой красно-коричневого цвета
6.	Ступени и площадки крылец	Облицовываются тротуарной плиткой коричневого цвета
7.	Вентканалы	Кирпичная кладка с лицевым кирпичом под расш.швов
8.	Кровля	Металлочерепица цвета морской волны
9.	Металлические элементы	Окрашиваются пентафталевой эмалью ПФ-115 белого цвета за 2 раза
10.	Оконные сливы	Оцинкованная кровельная сталь с полимерным покрытием белого цвета
11.	Козырьки	Металлочерепица цвета морской волны. Низ козырьков-обшивка металлосайдингом белого цвета

Условные обозначения:

- Лицевой силикатный кирпич желтого цвета
- Лицевой силикатный кирпич красного цвета
- Металлочерепица цвета морской волны
- Фасадная керамическая плитка красно-коричневого цвета

Изм.	Кол.уч.	Лист	№док.	Подп.	Дата
Рук.гр.		Токтагужинова			
Вед. арх.		Саркеева			
Арх.		Акимов			

100-1-АС

Строительство реабилитационного центра на 150 мест для инвалидов в г.Семей ВКО. Корректировка

Блок Г	Стадия	Лист	Листов
	РП	3	

Фасад в осях А–М, М–А

ТОО ПИИ "Семстройпроект"

План 1 этажа

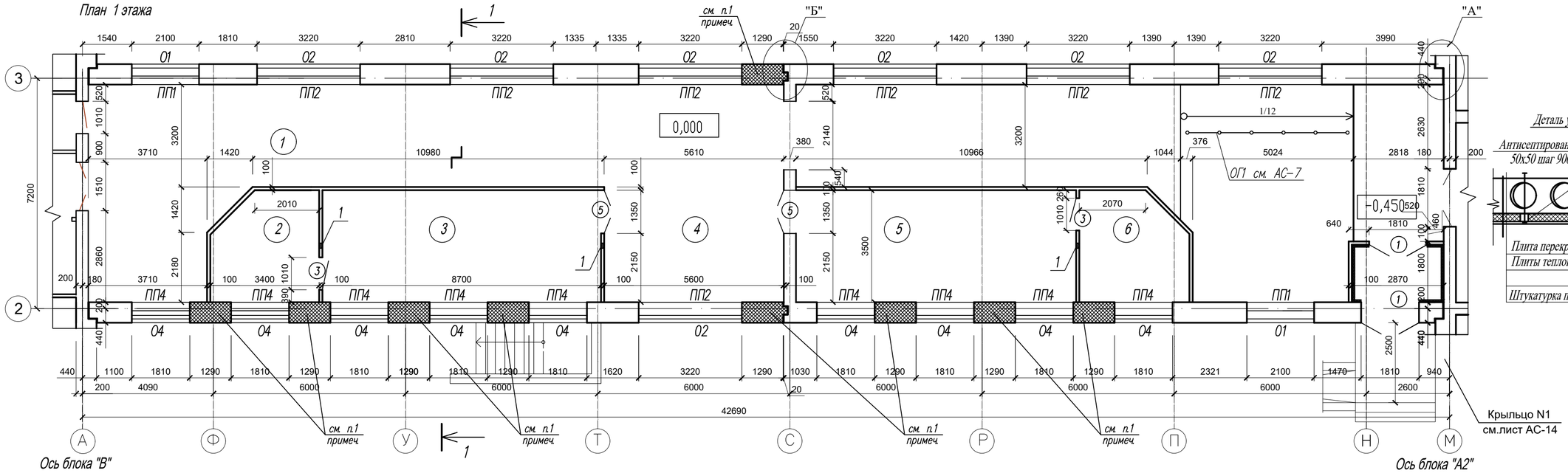

Деталь утепления потолков тамбуров

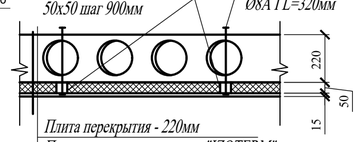

План подвала

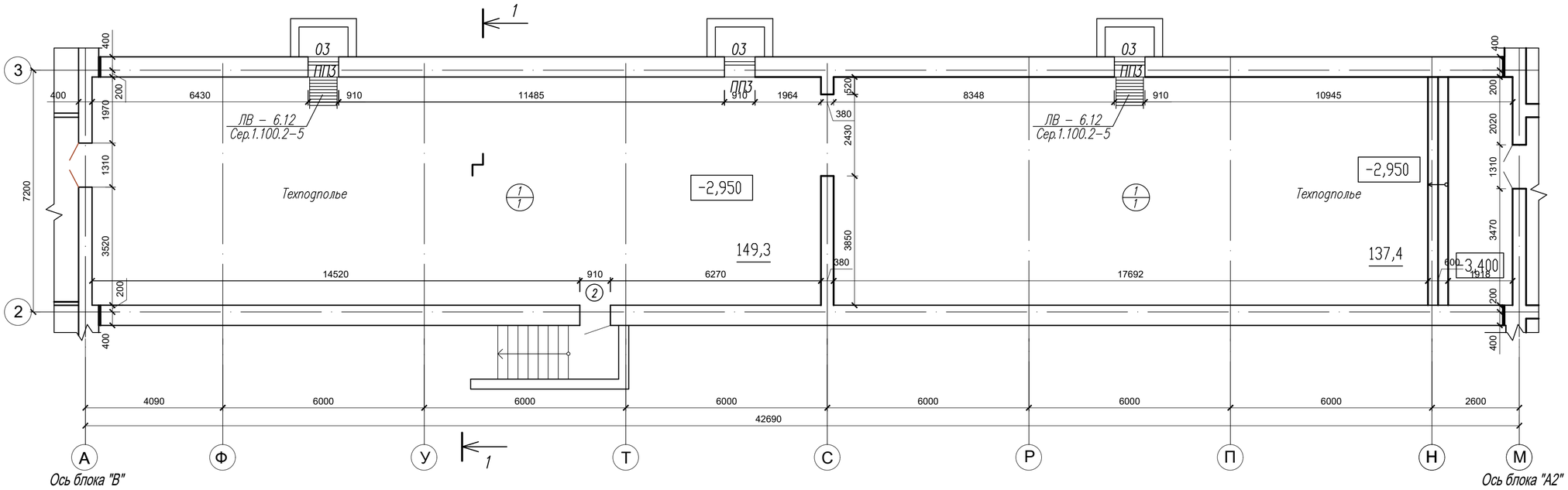

1. Простенки наружных стен 640х1290 армировать сетками из проволоки Ø5Bpl с ячейками 50х50 через 3 ряда кладки. Расход арматуры составляет 281,7 кг.

ЭКСПЛИКАЦИЯ ПОМЕЩЕНИЙ

N по плану	Наименование	S,м2
	План подвала	
1.	Техподполье	151,3+131,9
	План первого этажа	
	Отделение надомного обслуживания	
1.	Вестибюли, коридор, тамбур	176,7
2.	Кабинет завотделением социального обслуживания на дому	10,9
3.	Зал заседаний комиссии ПМПК	30,4
4.	Вестибюль-ожидальная	19,6
5.	Кабинет персонала социального обслуживания на дому	30,4
6.	Диспетчерский пункт социального обслуживания на дому	11,0

Ситуационная схема

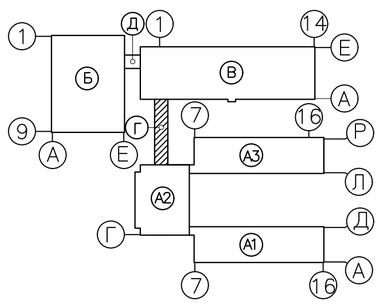

Деталь утепления стен тамбуров

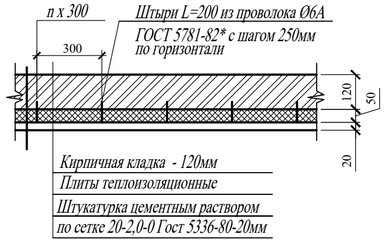

1. Данный лист см. совместно с листами АС – 3, 6, 7 .

Изм.	Кол.уч.	Лист	N док.	Подп.	Дата
Рук.гр.		Токтагужинова			
Вед. арх.		Саркеева			
Арх.		Акимов			

100-1-АС

Строительство реабилитационного центра на 150 мест для инвалидов в г.Семей ВКО. Корректировка

Блок Г

Стадия	Лист	Листов
РП	4	

План подвала и 1 этажа

ТОО ПИИ "Семстройпроект"

СОГЛАСОВАНО:		
Гл. спец. ВК	Мустафина	
Гл. спец. ЭЛ	Капокова	
Гл. спец. АС	Северина	
Гл. спец. ОВ	Боштанова	

Взам. инв.N | Подпись и дата | Инв.N подл.

План 2 этажа

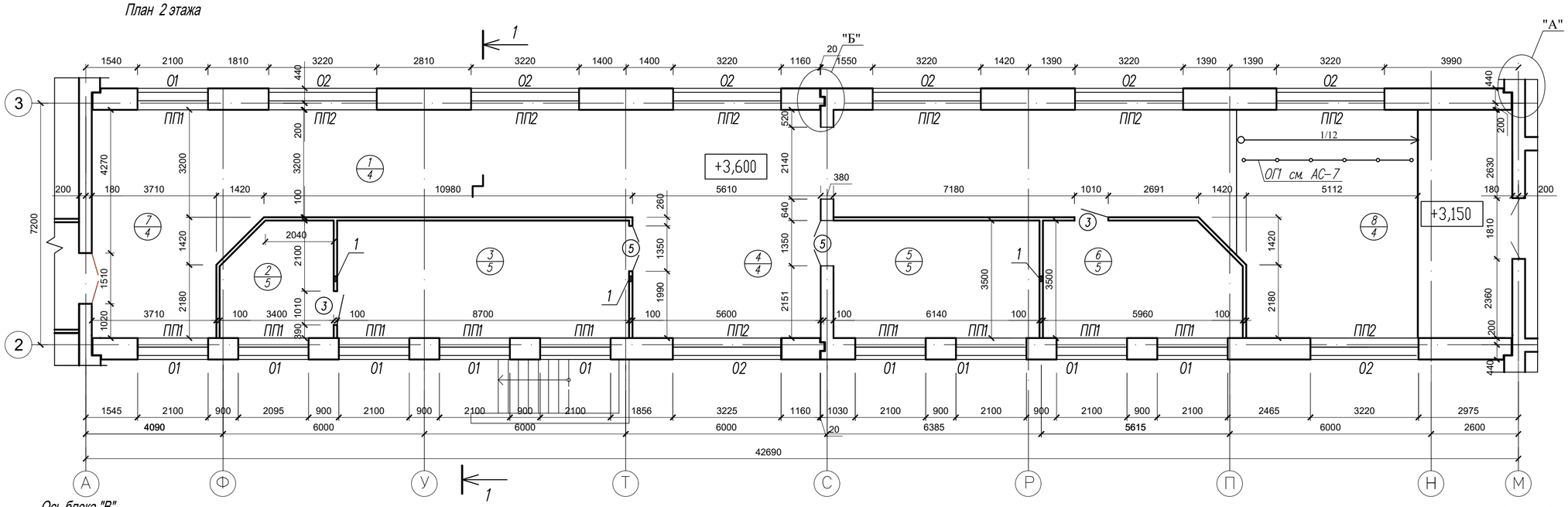

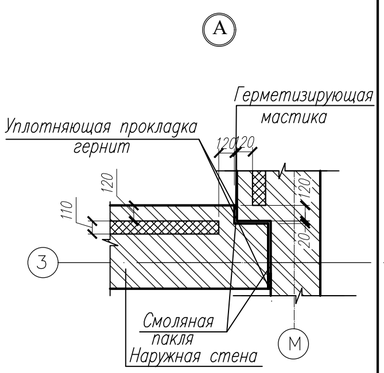

Разрез 1-1

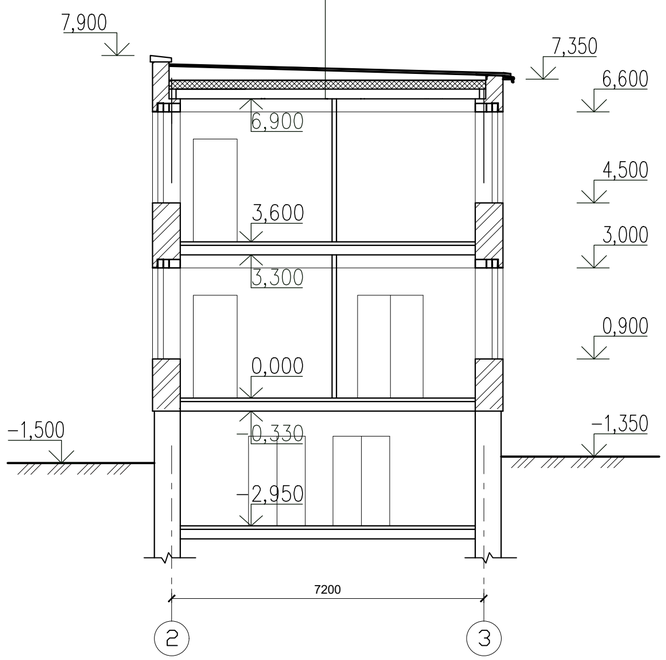

Слой рулонного материала "Бикрост" с крупнозернистой посыпкой	
3 слоя рулонного материала "Бикрост"	
Цементно-песчаная стяжка марки М100, армированная сеткой из проволоки ø 3Вр I с ячейкой 100х100мм	-30мм
Утеплитель: жесткая плита ППЖ-160	-180мм
Керамзитовый гравий Y=600кг/м3 для уклона	20-200мм
Пароизоляция -1 слой рубероида наклеенный на горячем битуме	
Железобетонная многопустотная плита перекрытия	-220мм

ЭКСПЛИКАЦИЯ ПОМЕЩЕНИЙ

N по плану	Наименование	S,м2
Отделение социально-психологической реабилитации		
1.	Коридор	88,1
2.	Кабинет врача психотерапевта	10,9
3.	Кабинет групповой психотерапии	30,4
4.	Вестибюль-ожидальная	19,6
5.	Кабинет индивидуальной психотерапии	21,4
6.	Кабинет "Телефон доверия"	19,8
7.	Вестибюль	30,7
8.	Вестибюль	61,4

1. За условную отметку 0,000 принят уровень чистого пола вестибюля, что соответствует абсолютной отметке 225,65 на генплане.
2. Все наружные и внутренние стены выполнить из силикатного кирпича марки СУРПо-М100/F25 ГОСТ 379-2015 на цементно-песчаном растворе М 50. Наружные стены облегченной кладки утеплить теплоизоляционным материалом ПЖ-100 толщиной 100мм. Перегородки выполнить из газоблоков Y=600кг/м3 толщиной 100 мм.
Перегородки длиной более 3 м армируются 2ø 4Bpl через 500мм кладки по высоте и крепятся к стенам при помощи ершей, забитых в швы кладки, а к перекрытию-скобами из полосовой стали с шагом 1500 мм. Расход арматуры на 1м2 поверхности перегородок составляет 0,5кг.
Перегородки в помещениях с влажным и мокрым режимом работы выполнить из керамического кирпича КР-р-по 250х120х88/ 1,4НФ/100/2,0/25 ГОСТ 530-2012 на цементно-песчаном растворе М25.
Стены с наружной стороны облицевать силикатным кирпичом СУЛПо-М125/F35/1,8 ГОСТ 379-2015 красного цвета и желтого цвета на цементно-песчаном растворе М 50. Тамбур утеплить теплоизоляционным материалом толщиной 50мм.
3. При кладке стен и перегородок в дверных проемах заложить деревянные антисептированные пробки размером 250х120х88 (h) по 2 шт. с каждой стороны, а так же закладные детали для крепления пожарных лестниц и козырьков входов.
4. Стены подвала выполнить из фундаментных блоков по ГОСТ 13579-78.
5. Наружные стены подвала обмазать горячим битумом за 2 раза.
6. Перегородки в подвале выполнить из керамического кирпича КР-р по 250х120х88 1,4 НФ/100/2,0/25 ГОСТ 530-2012 на цементно-песчаном растворе М25.
7. Развертки фундаментов см. на листе АС-9.
9. Данный лист см. совместно с листами АС-4, 6.

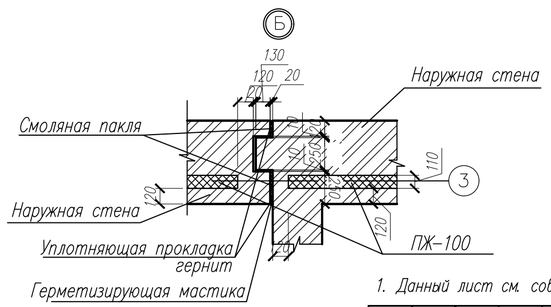

Ситуационная схема

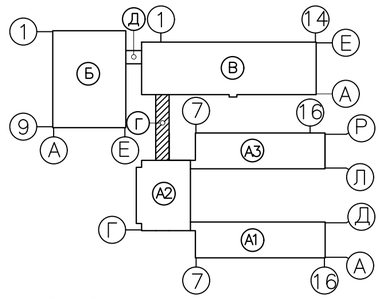

1. Данный лист см. совместно с листами АС - 3, 6, 7 .

Изм.	Кол.уч.	Лист	N док.	Подп.	Дата	100-1-АС		
						Строительство реабилитационного центра на 150 мест для инвалидов в г.Семей ВКО. Корректировка		
Рук.гр.		Токтагужинова				Блок Г	Стадия: РП	Лист: 5
Вед. арх.		Саркеева						Листов:
Арх.		Акимов				План 2 этажа	ТОО ПИИ "Семстройпроект"	

СОГЛАСОВАНО: Гл. спец. АС Северина; Гл. спец. ОВ Боштанова; Гл. спец. ВК Мустафина; Гл. спец. ЭЛ Капокова

Взам. инв.N | Подпись и дата | Инв.N подл.

Экспликация полов

Наименование или номер помещения по проекту	Тип пола по проекту	Схема пола или номер узла по серии	Элементы пола и их толщина	Площадь пола м²
1	2	3	4	5
ПОДВАЛ				
N 1	1	по типу 29 / 2.244-1, вып.5	Бетон кл. В15 – 20 мм Подстилающий слой: бетон кл. В7,5 – 80 мм Грунт основания с втрамбованным щебнем или гравием крупностью 40-60 мм.	290,0
1 ЭТАЖ				
N 1,4	2	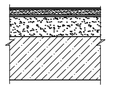	Покрытие эпоксидное наливное "Компаунд" – 4мм Стяжка из бетона М150, армированная сеткой 3/3/100/В-I – 76мм Жесткие мин. ватн. плиты Y=120кг/м3 – 30мм 1 слой пленки полиэтиленовой толщ.200 мкм, наклеенной на битумно-кукерсольной мастике (ГОСТ 10354-82*) Железобетонная плита перекрытия – 220 мм	204,9
N 2,3,5,6	3	44-3 / 2.244-1, вып.5	Линолеум поливинилхлоридный коммерческий гомогенный кл.33 ГОСТ 725177 – 2,5мм Стяжка из цементно-песчаного раствора М 50 – 20мм Слой водонепроницаемой бумаги Песок ГОСТ 8736-77* – 57мм Теплоизоляционный слой из жест. мин.ватной плиты Y=120кг/м3 – 30мм Многопустотная панель перекрытия – 220мм.	83,7
2 ЭТАЖ				
N 1,4,7,8	4	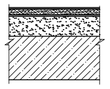	Покрытие эпоксидное мастичное наливное "Компаунд" – 4мм Стяжка из бетона М150, армированная сеткой 3/3/100/В-I – 76мм 1 слой пленки полиэтиленовой толщ.200 мкм, наклеен.на битум.-кукерс.мастике(ГОСТ10354-82* – 220 мм Железобетонная плита перекрытия	200,5
N 2,3,5,6	5	по типу 33-3 / 2.244-1, вып.5	Линолеум поливинилхлоридный коммерческий гомогенный кл.33 ГОСТ 725177 – 2,5мм Стяжка из цементно-песчаного раствора марки М 50 – 20 мм Слой водонепроницаемой бумаги Песок прокаленный ГОСТ 8736-77* – 57 мм Многопустотная панель перекрытия – 220мм.	83,4

1. Полы во всех помещениях выполнить без порогов.
2. Работы по устройству полов проводить после прокладки инженерных коммуникаций.
3. В помещениях с использованием линолеумных покрытий края линолеума у стен должны быть подведены под плинтуса, плотно закрепленные между стеной и полом. Швы примыкающих друг к другу листов линолеума должны быть тщательно пропаяны.
4. В помещениях с линолеумными полами выполнить поливинилхлоридный плинтус (149,7п.м.)
6. Все типы покрытий должны иметь сертификат соответствия и санитарно-гигиеническ. сертификат.
7. Перед нанесением наливных полов необходимо тщательно подготовить основание (см. "Технологию устройства наливных полов". Наливные полы выполнить молочного цвета, по периметру помещений на ширину 0,5м – серо-синих полов.
8. Укладка вышеуказанных элементов пола допускается лишь после освидетельствования правильности выполнения нижележащего элемента с составлением акта на скрытые работы.

ВЕДОМОСТЬ ОТДЕЛКИ ПОМЕЩЕНИЙ (площадь, м2)

Наименование или номер помещения	Потолок		Стены и перегородки		Низ стен и перегородок		
	Площадь	Вид отделки	Площадь	Вид отделки	Площадь	Вид отделки	Высота, мм
Подвал							
1	2	3	4	5	6	7	8
N 1	283,2	Затирка швов, известковая побелка	368,0	Простая штукатурка, известковая побелка	–	–	–
1 этаж							
N 1,2,3,4,5,6	179,0	Грунтовка и водоэмульсионная окраска по подвесному потолку из гипсокартона	560,0	Улучшенная штукатурка на высоту 3,3 м	–	–	–
			500,0	Левкас улучшенная масляная окраска светлых тонов на высоту 3 м			
2 этаж							
N 1,2,3,4,5,6,7,8	282,3	Грунтовка и водоэмульсионная окраска по подвесному потолку из гипсокартона	555,0	Улучшенная штукатурка на высоту 3,3 м	–	–	–
			490,0	Левкас улучшенная масляная окраска светлых тонов на высоту 3 м			

1. Водопроводные и канализационные стояки во всех помещениях обшить гипсокартоном толщ. 10мм по металлическому каркасу. S гипсокартона для обшивки стояков – 85,8м2. В местах установки прочистки и ревизий на стояках устраиваются лючки.
2. Гипсокартон отделать соответственно отделке помещений. Дополнительный расход материалов для отделки гипсокартона учтен в ведомости отделки помещений.
4. При производстве наружных и внутренних отделочных работ все принимаемые цветовые решения дополнительно согласовывать с проектной организацией.
5. Расход шпаклевки на 1 м2 потолка 2,5кг, на 1м2 стен 1,8кг.
7. Внутренние дверные блоки, ограждения отопительных приборов окрасить масляной краской белого цвета за 2 раза.
8. Предусмотреть устройство пристенных опорных поручней-перил в палатах, коридорах и лечебных кабинетах 1-2 этажей на высоте 500, 700, 900мм от уровня пола.
   Длину поручней-перил см. на данном листе.
   За 1500мм от дверного проема или поворота фактура поверхности поручня должна меняться.
   Поручни окрасить пентафталевой эмалью: верхний в синий, средний – бирюзовый, нижний – оранжевый цвета.
10. Все помещения оснастить последовательной и полной (от входа до отдельных помещений) визуальной информацией.
    Каждое помещение должно быть четко обозначено, знаки должны быть крупными и хорошо освещенными.
16. В местах установки умывальников предусмотреть облицовку керамической глазурованной плиткой по цементно-песчаной штукатурке на высоту 1,8м от пола и ширину 0,2м от прибора с каждой стороны. Площадь облицовки составляет 16м2.

Устройство противоскользящего покрытия и фотолюминисцентной системы эвакуации

N	Наименование	Ед.изм.	Кол-во
	Подвал и 1 этаж		
1	Уголовой установочный алюминиевый профиль 9004 для предотвращения скольжения на ступенях	штука	7
2	Плоский установочный алюминиевый профиль 9001 для фотолюминесцентной разметки на стенах	штука	33
3	Противоскользящая лента износостойкая 3500 для внутренних помещений с влажной поверхностью	роль	3
4	Износостойкая фотолюминесцентная лента с клеевым слоем 7560-RU-R-1 для маркировки пола	роль	1
5	Фотолюминесцентная лента с клеевым слоем 7560-RU-HT-1 для разметки на полу, стенах, обозначения дверных проемов	роль	3
6	Фотолюминесцентная лента с клеевым слоем 7560-RU-HT-2 для разметки на стенах, обозначения направления	роль	4
7	Знаки эвакуации из фотолюминесцентной пленки 7560TM RU S Glo Brite®	штука	30
8	Фотолюминесцентные прозрачные листы 7560TF RU для ламинации планов эвакуации	штука	2
	2 этаж		
1	Уголовой установочный алюминиевый профиль 9004 для предотвращения скольжения на ступенях	штука	6
2	Плоский установочный алюминиевый профиль 9001 для фотолюминесцентной разметки на стенах	штука	30
3	Противоскользящая лента износостойкая 3500 для внутренних помещений с влажной поверхностью	роль	3
4	Износостойкая фотолюминесцентная лента с клеевым слоем 7560-RU-R-1 для маркировки пола	роль	1
5	Фотолюминесцентная лента с клеевым слоем 7560-RU-HT-1 для разметки на полу, стенах, обозначения дверных проемов	роль	3
6	Фотолюминесцентная лента с клеевым слоем 7560-RU-HT-2 для разметки на стенах, обозначения направления	роль	3
7	Знаки эвакуации из фотолюминесцентной пленки 7560TM RU S Glo Brite®	штука	30
8	Фотолюминесцентные прозрачные листы 7560TF RU для ламинации планов эвакуации	штука	2

Изм.	Кол.уч.	Лист	N док.	Подп.	Дата	100-1-АС			
						Строительство реабилитационного центра на 150 мест для инвалидов в г.Семей ВКО. Корректировка			
Рук.гр.		Токтагужинова				Блок Г	Стадия	Лист	Листов
Вед. арх.		Саркеева					РП	6	
Арх.		Акимов				Экспликация полов, Ведомость отделки помещений	ТОО ПИИ "Семстройпроект"		

Спецификация элементов заполнения проемов

Марка, поз.	Обозначение	Наименование	Количество Подв.	1эт.	2эт.	Всего	Примеч.
1	2	3	4	5	6	8	9
Двери наружные утепленные							
1	Двери стальные утепленные ГОСТ 31173-2003	ДСН 24-18	-	2	-	2	двери утепленные
2	Серия 1.236- 5,вып.3	по типу ДП 3.07	1	-	-	1	2070Х910
Двери внутренние							
3	ГОСТ 6629-88	ДГ 21-10	-	2/-	2/-	4	
4	то же	по типу ДП 3.07 с размерами 2370х1310	-	-	-	-	противо-пожарные
5	то же	ДГ 24-13	-	2	2	4	двупольные
Оконные блоки металлопластиковые с тройным остеклением							
01	индивидуальное металлопластиковое по типу ГОСТ 30674-99	ОП ССП 21-21Фр 4М1-8-4М1-8-И4	-	2	1	3	
02	то же	ОП ССП 21-32Фр 4М1-8-4М1-8-И4	-	7	8	15	
03	то же	ОП ССП 12-9Ф 4М1-8-4М1-8-И4	3	-	-	3	
04	то же	ОП ССП 21-18Фр 4М1-8-4М1-8-И4	-	9	9	18	
Подоконные плиты пластиковые							
ПП1	Пластиковые по типу серии 1.136.5-24,вып.1	ПП 22-55-1	-	2	1	3	
ПП2	то же	ПП 33-55-1	-	7	8	15	
ПП3	то же	ПП 10-55-1	3	-	-	3	
ПП4	то же	ПП 19-55-1	-	9	9	18	

Узел примыкания оконного блока к стеновым проемам

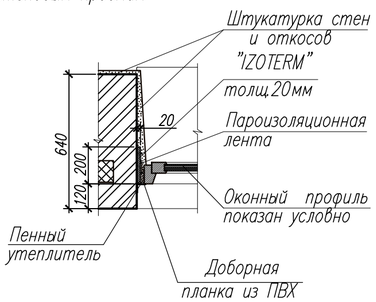

Опорные поручни-перила

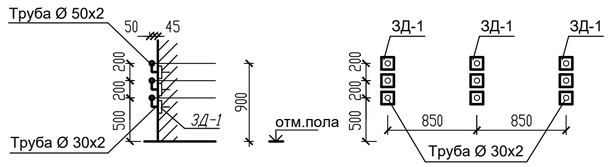

Спецификация элементов на 1м.п. опорных поручней-перил

Марка поз.	Обозначение	Наименование	Кол. шт.	Масса ед., кг	Примечание
1	2	3	4	5	6
Длина поручней-перил блока Г - 298 м.п.					
ЗД-1	Серия 1.400-6/76, в.1	Закладная деталь М8-13	3	0,7	
	ГОСТ 10704-91	Труба Дн 50х2 Lобщ=5,4м.п.	-	2,37	
	то же	Труба Дн 30х2 L=900		1,38	

Устройство поручней-перил предусмотреть в коридорах и лечебных кабинетах,на всех открытых участках стен 1-2 этажей реабилитационного центра, на путях эвакуации.

2. Нижняя часть дверных полотен на путях передвижения реабилитируемых на высоту 600мм должна быть защищена противоударной полосой.
3. Для оформления заказа на изготовление индивидуальных окон,дверей, фрамуг и витражей уточнить размеры проемов (произвести дополнительные обмеры) по месту по факту кладки.
4. Узлы сечений, креплений выполнить согласно технологии завода-изготовителя.
5. Двери со знаком * и двери витражей со знаком * должны иметь приспособления для самозакрывания и уплотнения в притворах. Остекленные двери и витражи долны выполняться с армированным стеклом. .
6. Окна выполнить с тройным остеклением , стекло с внутренней стороны должно быть небьющимся из сталинита (закаленного строительного стекла по ГОСТ 30698-2000) с использованием противоосколочных пленок.
7. Внутренние витражи и фрамуги выполнить с одинарным остеклением из небьющегося закаленного строительного стекла по ГОСТ 30698-2000 с использованием противоосколочных пленок.
9. Монтаж оконных блоков выполнять с учетом ГОСТ 30971-2002.
10. Двери в здании выполнить без порогов.
На открывающиеся створки окон предусмотреть устройство противомоскитной сетки.
12. Все двери оборудовать специальными замками-запорами.
13. Окна во всех учебно-воспитательных помещениях должны иметь верхнее расположение фрамуг, открываться вовнутрь, высота расположения затворов на открывающихся оконных элементах- 2-2,2м от пола.
14. Схема определения левых и правых дверей : 1/1- левая/правая.
В дверях типа "О" установить с двух сторон защитные ограждения согласно ГОСТ 6629-88 пункта 2.10 прил.3 (для внутренних дверей), СНиП 24698-81 пункт 2.7 прил.2 и серии 1.136.5-19 (для наружных).
17. Внутренние дверные блоки окрасить масляной краской белого цвета за 2 раза.
В помещениях с пребыванием реабилитируемых нагревательные приборы (радиаторы) защитить пластиковыми экранами-решетками заводского изготовления высотой 0,9м согласно раздела ОВ.
18. Двери предусмотреть с замками, за исключением дверей эвакуационных выходов.
Двери эвакуационных выходов не должны иметь запоров, препятствующих их свободному открыванию изнутри без ключа и без электромеханического или электромагнитного устройства.
19. Оконные блоки должны быть укомплектованы замками безопасности.
20. Для изготовления оконных блоков из ПВХ профилей применить профиль толщиной 60мм.
21. Оконные блоки, грани которых расположены на расстоянии менее 4 метров по горизонтали от примыкающих наружных стен, должны быть противопожарными, неоткрывающимися окнами 2-го типа с пределом огнестойкости Е-30.

Устройство ограждения ОГ1

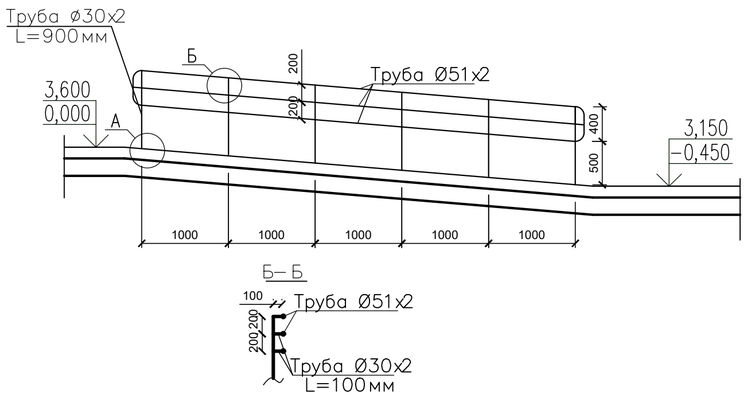

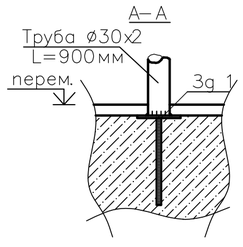

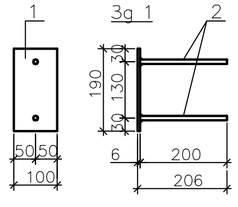

Спецификация материалов на устройство ограждении

Марка поз.	Обозначение	Наименование	Кол.	Масса ед. кг.	Примеч.
	ГОСТ 10704-91	Труба Дн 51х2 Lобщ=16,4м.п.	39,69		
	то же	Труба Дн 30х2 L=900	5	1,24	
	"	Труба Дн 30х2 L=100	15	0,14	
Зд 1		Зд 1	5	1,14	
1	ГОСТ 103-2006	Полоса -6х100 l=190	1	0,89	
2	ГОСТ 34028-2016	Арматура ø10 А 400 l=200	20	0,248	

							100-1-АС
							Строительство реабилитационного центра на 150 мест для инвалидов в г.Семей ВКО. Корректировка
Изм.	Кол.уч.	Лист	Nдок.	Подп.	Дата		
Рук.гр.		Токтагужинова				Блок Г	Стадия: РП; Лист: 7; Листов:
Вед. арх.		Саркеева					
Арх.		Акимов				Спецификация элементов заполнения проемов, Схемы ограждения ОГ1	ТОО ПИИ "Семстройпроект"

Фасад в осях 1–Е

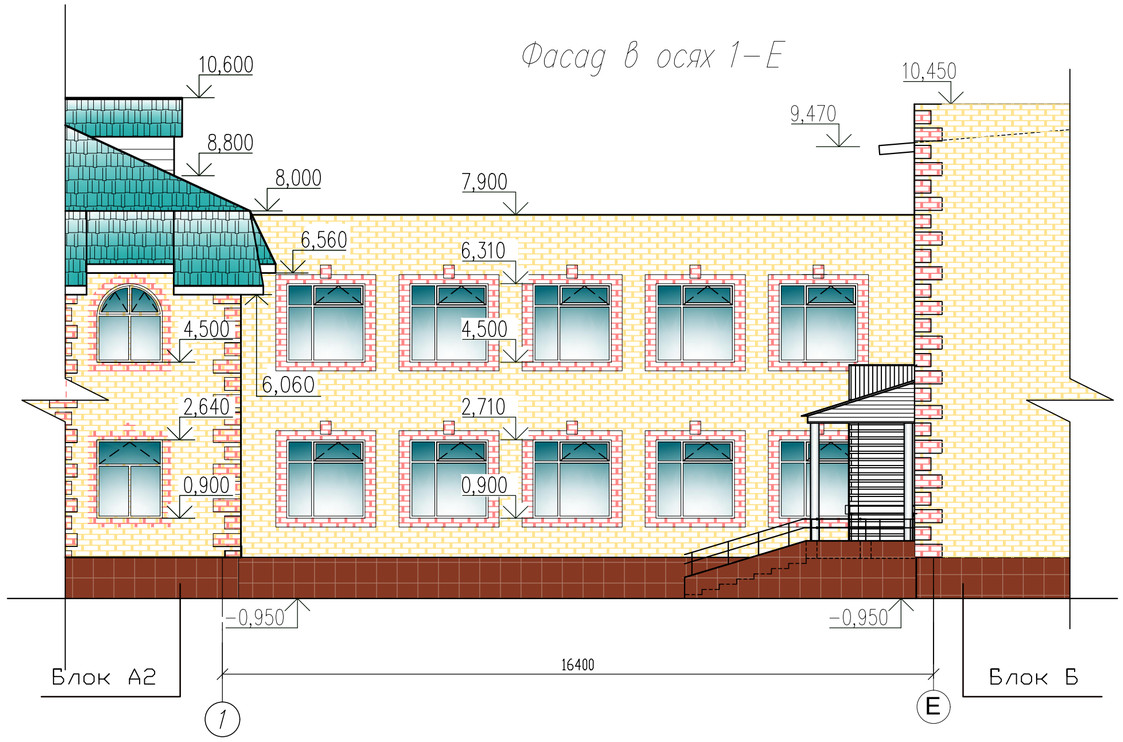

Фасад в осях Е–1

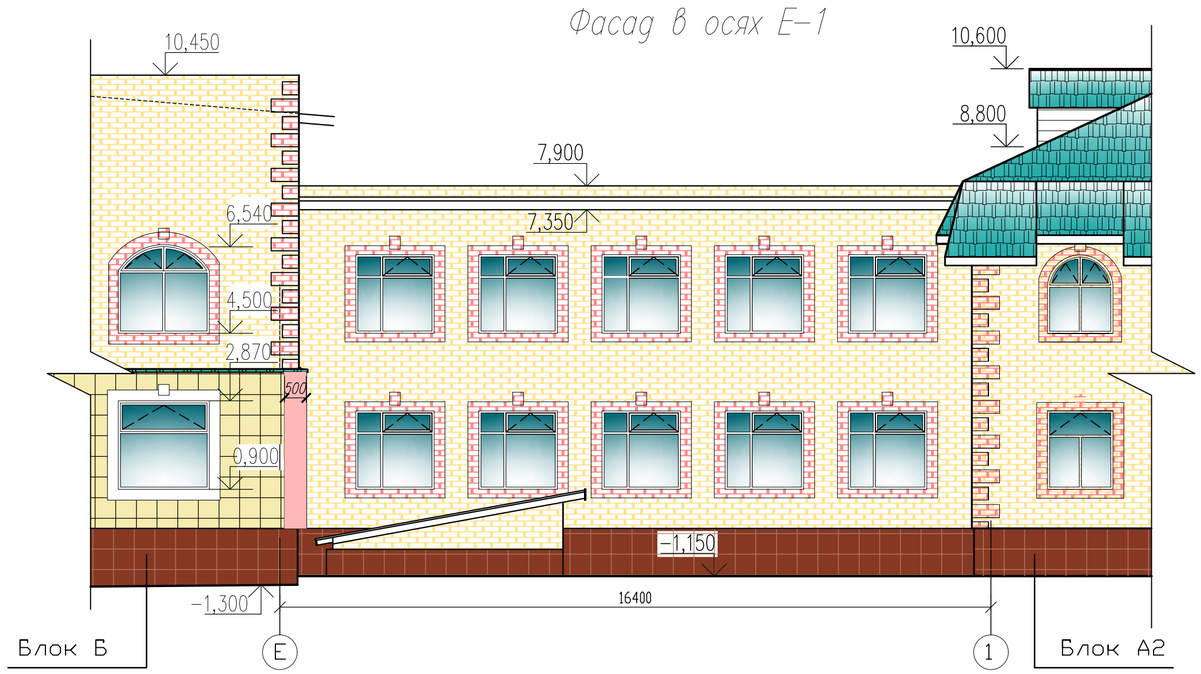

Ведомость наружной отделки

N п.п.	Наименование	Характер отделки
1.	Наружные стены здания, оконные и	Облицовываются силикатным кирпичом желтого и красного цвета (см. цветовое решение фасадов)
	Оконные и дверные откосы	Обрамляются оконным (дверным) доборным уголком–планкой из жесткого поливинхлорида.
2.	Деревянные элементы кровли	Окрашиваются масляной краской белого цвета за 2 раза
3.	Наружные дверные блоки	Металлические с полимерным покрытием коричневых тонов
4.	Оконные блоки	Металлопластиковые белого цвета
5.	Цоколь, боковые поверхности крылец, боковые поверхности пандуса, приямки	Облицовываются фасадной керамической плиткой красно–коричневого цвета
6.	Ступени и площадки крылец	Облицовываются тротуарной плиткой коричневого цвета
7.	Вентканалы	Кирпичная кладка с лицевым кирпичом под расш.швов
8.	Кровля	Металлочерепица цвета морской волны.
9.	Металлические элементы	Окрашиваются пентафталевой эмалью ПФ–115 белого цвета за 2 раза.
10.	Оконные сливы	Оцинкованная кровельная сталь с полимерным покрытием белого цвета
11.	Козырьки	Металлочерепица цвета морской волны. Низ козырьков–обшивка металлосайдингом белого цвета.

Узел примыкания оконного блока к стеновым проемам

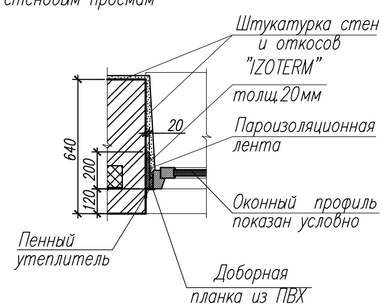

Условные обозначения:

- Лицевой силикатный кирпич желтого цвета
- Лицевой силикатный кирпич красного цвета
- Металлочерепица цвета морской волны
- Фасадная керамическая плитка красно-коричневого цвета

Изм.	Кол.уч.	Лист	N док.	Подп.	Дата	100-1-АС		
						Строительство реабилитационного центра на 150 мест для инвалидов в г.Семей ВКО. Корректировка		
Рук.гр.		Токтагужинова				Блок Д	Стадия: РП	Лист: 15
Вед. арх.		Саркеева						Листов:
Арх.		Акимов				Фасады в осях Г–1, 1–Г	ТОО ПИИ "Семстройпроект"	

План подвала

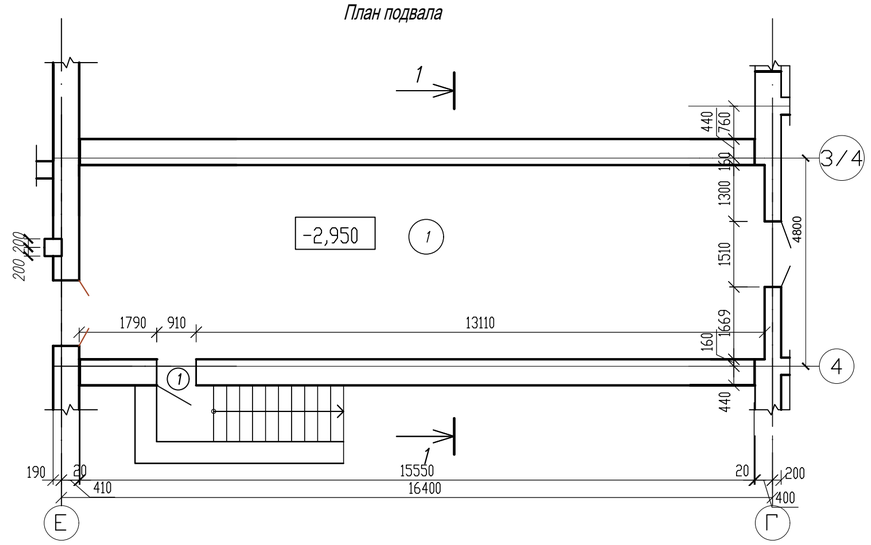

Ось блока Б

Ось блока В

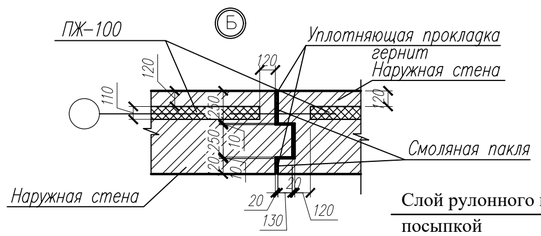

Слой рулонного материала "Бикрост" с крупнозернистой посыпкой	
3 слоя рулонного материала "Бикрост"	
Цементно-песчаная стяжка марки М100, армированная сеткой из проволоки ø 3Вр I с ячейкой 100х100мм	-30мм
Утеплитель: жесткая плита ППЖ-160	-180мм
Керамзитовый гравий Y=600кг/м3 для уклона	20-200мм
Пароизоляция -1 слой рубероида наклеенный на горячем битуме	
Железобетонная многопустотная плита перекрытия	-220мм.

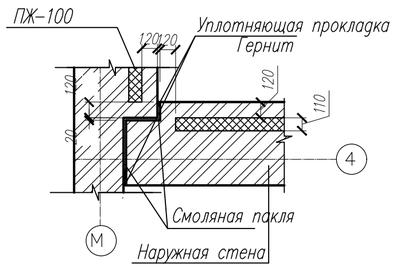

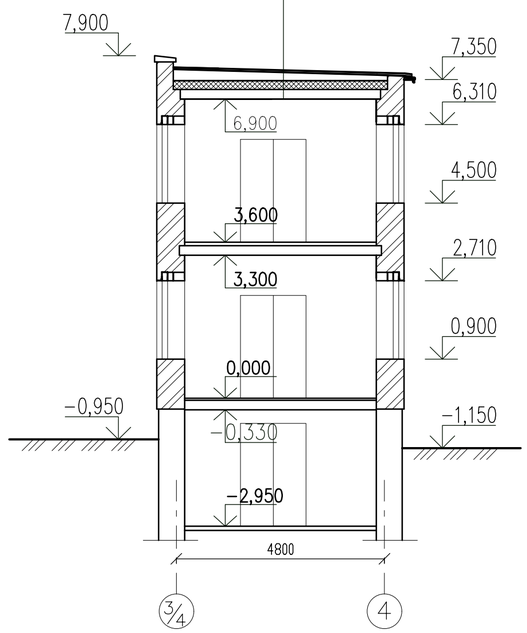

ЭКСПЛИКАЦИЯ ПОМЕЩЕНИЙ

N по плану	Наименование	S,м2
План подвала		
1.	Техподполье	71,7
План первого и второго этажа		
1.	Коридор	71,7х2

План первого этажа

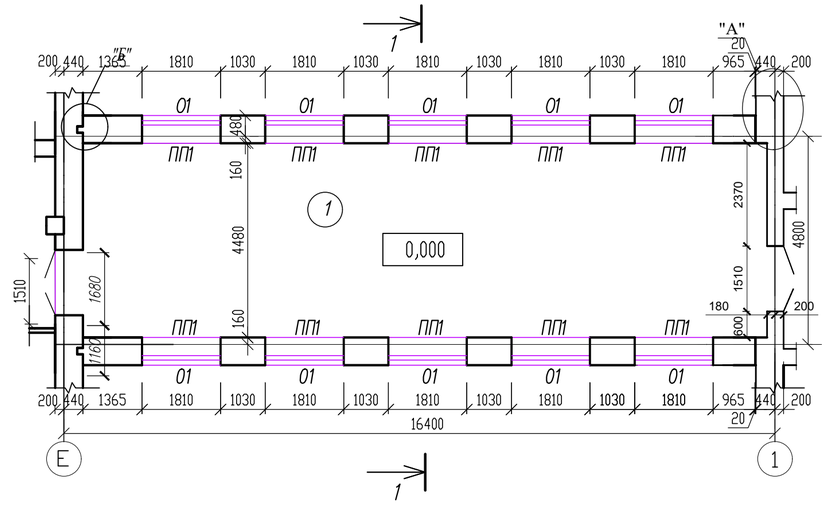

Ось блока Б

Ось блока В

План второго этажа

Ось блока Б

Ось блока В

Ситуационная схема

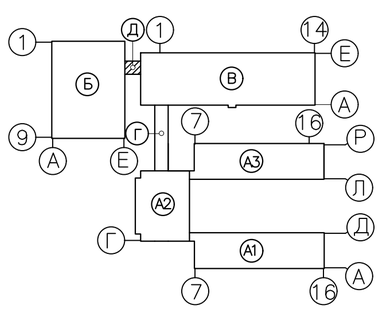

1. За условную отметку 0,000 принят уровень чистого пола коридора, что соответствует абсолютной отметке 225,65 на генплане.
2. Все наружные и внутренние стены выполнить из силикатного кирпича марки СУР-100/25 ГОСТ 379-95 на цементно-песчаном растворе М 50. Наружные стены облегченной кладки утеплить теплоизоляционным материалом ПЖ-100 толщиной 100мм. Стены с наружной стороны облицевать силикатным кирпичом СУЛ-150/25 ГОСТ 379-95 красного и желтого цвета на цементно-песчаном растворе М 50. .
3. Данный лист см. совместно с листами АС-15, 17.

						100-1-АС	
						Строительство реабилитационного центра на 150 мест для инвалидов в г.Семей ВКО. Корректировка	
Изм.	Кол.уч.	Лист	Nдок.	Подп.	Дата		
Рук.гр.		Токтагужинова				Блок Д	Стадия: РП; Лист: 16; Листов:
Вед. арх.		Саркеева					
Арх.		Акимов				План подвала, 1, 2 этажа. Разрез 1-1	ТОО ПИИ "Семстройпроект"

СОГЛАСОВАНО: Гл. спец. АС Северина; Гл. спец. ОВ Бойтанова; Гл. спец. ВК Мустафина; Гл. спец. ЭЛ Капокова

Взам. инв.N | Подпись и дата | Инв.N подл.

Экспликация полов

Наименование или номер помещения по проекту	Тип пола по проекту	Схема пола или номер узла по серии	Элементы пола и их толщина	Площадь пола м²
1	2	3	4	5
ПОДВАЛ				
N 1	1	по типу 29 / 2.244-1, вып.5	Бетон кл. В15 – 20 мм Подстилающий слой: бетон кл. В7,5 – 80 мм Грунт основания с втрамбованным щебнем или гравием крупностью 40-60 мм.	72,8
1 ЭТАЖ				
N 1	2	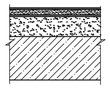	Покрытие эпоксидное наливное "Компаунд" –4мм Стяжка из бетона М150, армированная сеткой 3/3/100/В-I –76мм Жесткие мин. ватн. плиты Y=120кг/м3 –30мм 1 слой пленки полиэтиленовой толщ.200 мкм, наклеенной на битумно-кукерсольной мастике (ГОСТ 10354-82*) Железобетонная плита перекрытия –220 мм	73,2
2 ЭТАЖ				
N 1	3	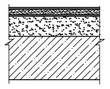	Покрытие эпоксидное мастичное наливное "Компаунд" –4мм Стяжка из бетонд М150, армированная сеткой 3/3/100/В-I –76мм 1 слой пленки полиэтиленовой толщ.200 мкм, наклеен. на битум.-кукерс. мастикеГОСТ10354-82* Железобетонная плита перекрытия –220 мм	73,2

Спецификация элементов заполнения проемов

Марка, поз.	Обозначение	Наименование	Количество: Подв.	1 эт.	2 эт.	Всего	Примеч.
1	2	3	4	5	6	8	9
Двери наружные утепленные							
1	Противопожарные металлические Серия 1.236-5, вып.3	по типу ДП 3.07 С размерами 2110-910мм	1	–	–	1	
Оконные блоки металлопластиковые с тройным остеклением							
01	индивидуальное металлопластиковое по типу ГОСТ 30674-99	ОП ССП 18-18Фр 4М1-8-4М1-8-И4	–	10	10	20	
Подоконные плиты пластиковые							
ПП1	Пластиковые по типу серии 1.136.5-24, вып.1	ПП 22-55-1	–	10	10	20	

ВЕДОМОСТЬ ОТДЕЛКИ ПОМЕЩЕНИЙ (площадь, м2)

Наименование или номер помещения	Потолок: Площадь	Вид отделки	Стены и перегородки: Площадь	Вид отделки	Низ стен и перегородок: Площадь	Вид отделки	Высота, мм
Подвал							
1	2	3	4	5	6	7	8
N 1	71,7	Затирка швов, известковая побелка	117,2	Простая штукатурка, известковая побелка	-	-	-
1 этаж							
N 1	71,7	Грунтовка и водоэмульсионная окраска по подвесному потолку из гипсокартона	124,1	Улучшенная штукатурка на высоту 3,3 м	-	-	-
			112,0	Высококачественная масляная окраска светлых тонов на высоту 3 м			
2 этаж							
N 1	71,7	Грунтовка и водоэмульсионная окраска по подвесному потолку из гипсокартона	124,1	Улучшенная штукатурка на высоту 3,3 м	-	-	-
			112,0	Высококачественная масляная окраска светлых тонов на высоту 3 м			

Устройство противоскользящего покрытия и фотолюминисцентной системы эвакуации

N	Наименование	Ед.изм.	Кол-во
	1, 2 этаж (подвал)		
1	Плоский установочный алюминиевый профиль 9001 для фотолюминесцентной разметки на стенах	штука	25
2	Фотолюминесцентная лента с клеевым слоем 7560-RU-HT-1 для разметки на полу, стенах, обозначения дверных проемов	роль	2
3	Фотолюминесцентная лента с клеевым слоем 7560-RU-HT-2 для разметки на стенах, обозначения направления	роль	3
4	Знаки эвакуации из фотолюминесцентной пленки 7560TM RU S Glo Brite®	штука	30
5	Фотолюминесцентные прозрачные листы 7560TF RU для ламинации планов эвакуации	штука	4

Опорные поручни-перила

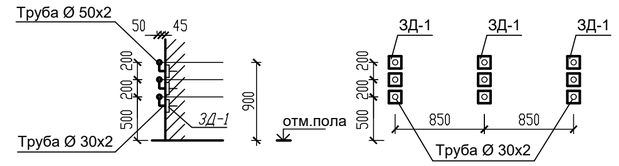

Спецификация элементов на 1м.п. опорных поручней-перил

Марка поз.	Обозначение	Наименование	Кол. шт.	Масса ед., кг	Примечание
1	2	3	4	5	6
Длина поручней-перил блока Д - 72 м.п.					
ЗД-1	Серия 1.400-6/76, в.1	Закладная деталь М8-13	3	0,7	
	ГОСТ 10704-91	Труба Дн 50х2 Lобщ=5,4м.п.	-	2,37	
	то же	Труба Дн 30х2 L=900		1,38	

Устройство поручней-перил предусмотреть в коридорах и лечебных кабинетах,на всех открытых участках стен 1-2 этажей реабилитационного центра, на путях эвакуации.

1. Работы по устройству полов проводить после прокладки инженерных коммуникаций.
2. В помещениях с использованием линолеумных покрытий края линолеума у стен должны быть подведены под плинтуса, плотно закрепленные между стеной и полом. Швы примыкающих друг к другу листов линолеума должны быть тщательно пропаяны.
3. В помещениях с бетонными полами и полами из керамической плитки плинтус выполнить из керамической плитки на цементном растворе М 100 (110,0п.м.).
4. Наливные полы выполнить молочного цвета, по периметру на ширину 0,5м – серо-синих тонов.
5. Все типы покрытий должны иметь сертификат соответствия и санитарно-гигиеническ. сертификат. Укладка вышеуказанных элементов пола допускаетсялишь после освидетельствования правильности выполнения нижележащего элемента с составлением акта на скрытые работы.
6. При установке оконных блоков в стеновые проемы учитывать ГОСТ 30971-2002. "Швы монтажные узлов примыканий оконных блоков к стеновым проемам"
10. Двери в здании выполнить без порогов.
11. На открывающиеся створки окон предусмотреть противомоскитные сетки.
12. Окна выполнить с тройным остеклением, стекло с внутренней стороны должно быть небьющимся из сталинита (закаленного строительного стекла по ГОСТ 30698-2000) с использованием противоосколочных пленок.
13. В помещениях с пребыванием реабилитируемых нагревательные приборы (радиаторы) защитить пластиковыми экранами-решетками заводского изготовления высотой 0,9м согласно раздела ОВ.
14. Двери предусмотреть с замками, за исключением дверей эвакуационных выходов. Двери эвакуационных выходов не должны иметь запоров, препятствующих их свободному открыванию изнутри без ключа и без электромеханического или электромагнитного устройства.
15. Оконные блоки должны быть укомплектованы замками безопасности.
16. Для изготовления оконных блоков из ПВХ профилей применить профиль толщиной 60мм.
17. Оконные блоки, грани которых расположены на расстоянии менее 4 метров по горизонтали от примыкающих наружных стен, должны быть противопожарными, неоткрывающимися окнами 2-го типа с пределом огнестойкости Е-30.
18. Водопроводные и канализационные стояки во всех помещениях обшить гипсокартоном толщ. 10мм по металлическому каркасу. S гипсокартона для обшивки стояков – 14,2м2. В местах установки прочистки и ревизий на стояках устраиваются лючки.

Изм.	Кол.уч.	Лист	Nдок.	Подп.	Дата	100-1-АС			
						Строительство реабилитационного центра на 150 мест для инвалидов в г.Семей ВКО. Корректировка			
Рук.гр.		Токтагужинова				Блок Д	Стадия	Лист	Листов
Вед. арх.		Саркеева					РП	17	
Арх.		Акимов				Спецификация элементов заполнения проемов, Экспликация полов, Спецификация конструктивных элементов	ТОО ПИИ "Семстройпроект"		