Строительство реабилитационного центра на 150 мест для инвалидов в г.Семей, ВКО. Корректировка

План 1 этажа

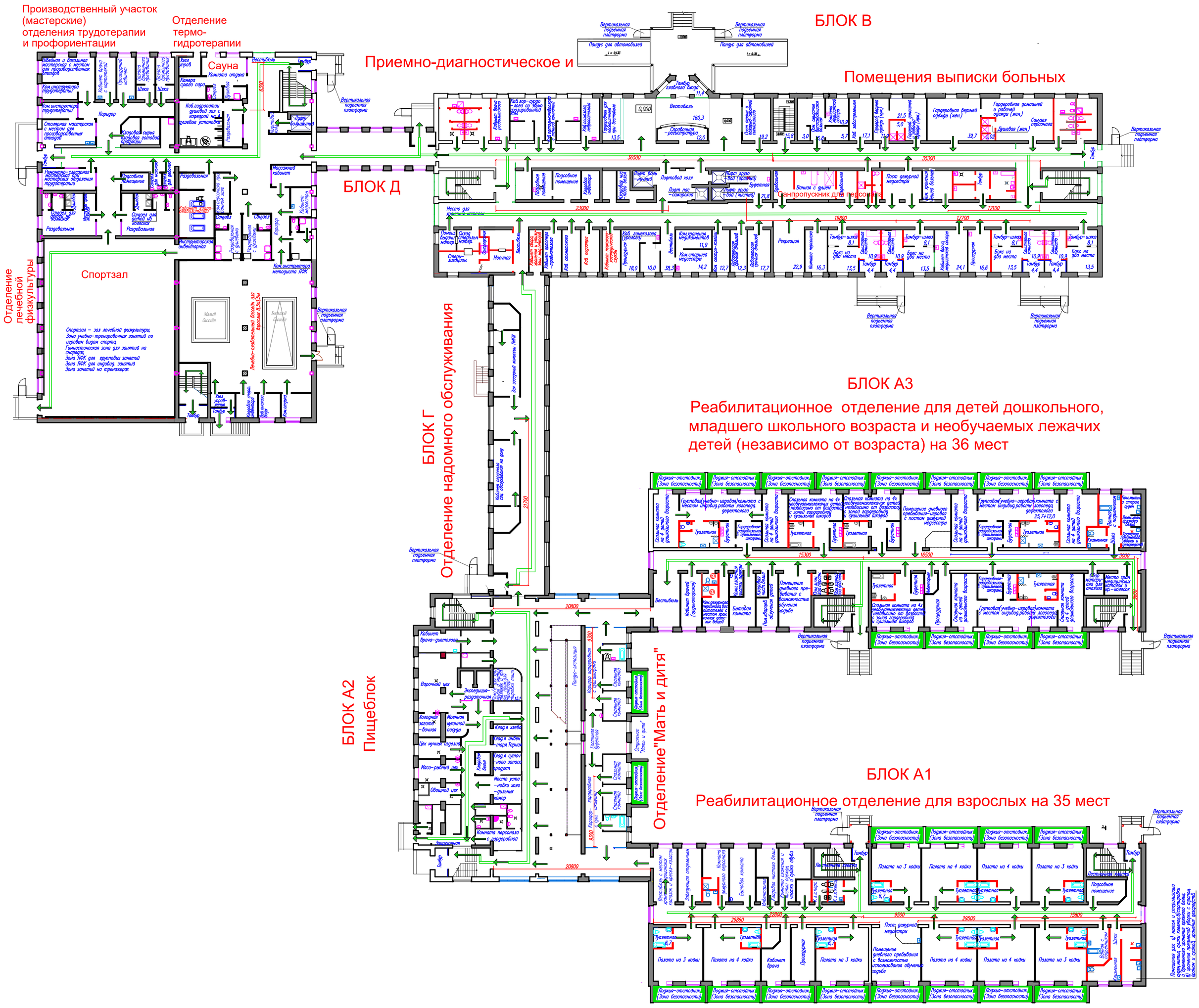

Устройство противоскользящего покрытия и фотолюминисцентной системы эвакуации внутри здания для экстренных случаев

Устройство противоскользящего покрытия и фотолюминисцентной системы эвакуации внутри здания разработано в разделе АР индивидуально для каждого блока с учетом следующих элементов (а так же их количества и единиц измерения):

Профиль угловой алюминиевый 9004
Лента противоскользящая 3200
Фотолюминисцентная лента 7760-1
Плоский алюминиевый профиль 9001
Профиль угловой 9004
Лента противоскользящая 3500
Направление эвакуации профиль алюминиевый плоский 9001
Фотолюминисцентная лента 7560-2
Обрамление дверей - лента 7560KM-TE-1
Направление эвакуации по стенам - лента фотолюминисцентная 7560RV-HT-2
Направление эвакуации по стенам (общий коридор)-
плоский алюминиевый профиль 9001

						100-1-АС			
						Строительство реабилитационного центра на 150 мест для инвалидов в г.Семей, ВКО. Корректировка			
Изм.	Кол.уч.	Лист	N:Док.	Подпись	Дата				
Рук.гр.		Токтагужинова					Стадия	Лист	Листов
Вед. арх.		Саркеева							
						Пути эвакуации. План 1-го этажа	ТОО ПИИ "Семстройпроект"		

Строительство реабилитационного центра на 150 мест для инвалидов в г.Семей, ВКО. Корректировка

План 2 этажа, план 3 этажа

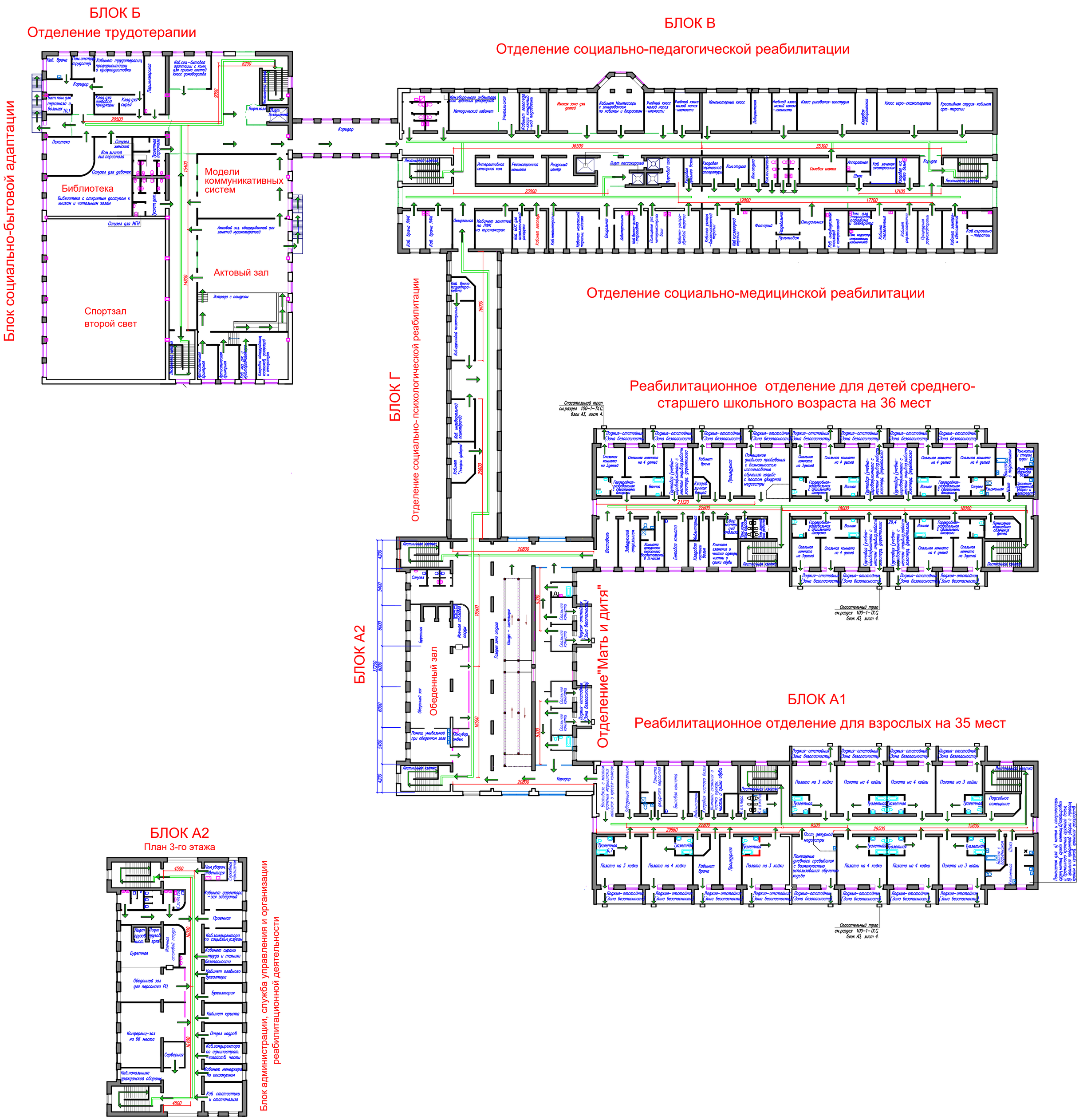

БЛОК А2
План 3-го этажа

Блок администрации, служба управления и организации реабилитационной деятельности

						100-1-АС
						Строительство реабилитационного центра на 150 мест для инвалидов в г.Семей, ВКО. Корректировка
Изм.	Кол.уч.	Лист	N:Док.	Подпись	Дата	
Рук.гр.		Токтагужинова				Стадия / Лист / Листов
Вед. арх.		Саркеева				
						Пути эвакуации. План 2-го этажа. Блок А2 план 3-го этажа. / ТОО ПИИ "Семстройпроект"

ТОО ПИИ "СЕМСТРОЙПРОЕКТ"

Государственная лицензия №001372 от 26 сентября 2000 года

РАБОЧИЙ ПРОЕКТ
ЗАКАЗ №:100

Строительство реабилитационного центра на 150 мест для инвалидов в г.Семей ВКО. Корректировка

Прачечная, дезинфекционное отделение

Том 3.1.1. Архитектурные решения

Директор института	Слямканов Е.С.
Главный инженер института	Колесников Е.В.
Главный инженер проекта	Слямканов С.Е.

2021 г.

ВЕДОМОСТЬ ОСНОВНЫХ КОМПЛЕКТОВ РАБОЧИХ ЧЕРТЕЖЕЙ

Обозначение	Наименование	Примечание
100-2-АС	Архитектурно-строительные решения	
100-2-ТХ	Технологические решения	
100-2-ОВ	Отопление и вентиляция	
100-2-ВК	Внутренние водопровод и канализация	
100-2-ЭЛ	Силовое электрооборудование и электро-освещение	
100-2-СС1	Связь и сигнализация	

ВЕДОМОСТЬ ЧЕРТЕЖЕЙ ОСНОВНОГО КОМПЛЕКТА

Лист	Наименование	Примечание
АС-1	Общие данные (начало)	
АС-2	Общие данные (окончание)	
АС-3	Фасады в осях 1-3, А-В	
АС-4	Фасад в осях 3-1, В-А	
АС-5	План на отм.0,000	
АС-6	Разрезы 1-1, 2-2	
АС-7	Ведомость отделки помещений, Ведомость наружной отделки	
АС-8	Спецификация элементов заполнения проемов, Экспликация полов	
АС-9	План фундаментов. Фундаменты ФО-1, ФО-2.	
АС-10	Сечения фундаментов 1-1 ÷ 4-4.	
АС-11	Развертка фундаментов по осям "1", "2", "3".	
АС-12	Развертка фундаментов по осям "А", "Б", "В".	
АС-13	План перемычек. Ведомость перемычек.	
АС-14	Ведомость деталей. Спецификация.	
АС-15	План плит покрытия.	
АС-16	Монолитные участки УМ2 ÷ УМ4.	
АС-17	Монолитный участок УМ5.	
АС-18	Фрагмент плана в осях 2, Б-В. Узлы парогидроизоляции.	
АС-19	План венткамеры. Разрез 1-1.	
АС-20	План стропил.	
АС-21	Разрезы 1-1, 2-2.	
АС-22	Узлы 1 - 5.	
АС-23	Узлы 6 - 9.	
АС-24	Узлы 10, 11.	
АС-25	Деталь устройства слухового окна СО 1. Окно ОИ-1.	
АС-26	Спецификация древесины.	
АС-27	Крыльцо № 1	
АС-28	Крыльцо № 2, 3, 4.	
АС-29	Козырек КВ 1.	
АС-30	Козырек КВ 2. Сечение 1-1.	
АС-31	План кровли.	

ВЕДОМОСТЬ ССЫЛОЧНЫХ И ПРИЛАГАЕМЫХ ДОКУМЕНТОВ

Обозначение	Наименование	Примечание
ГОСТ 24698-81	Двери деревянные наружные для жилых и общественных зданий.	
ГОСТ 30674-99	Блоки оконные	
Серия 1.236-5, вып.3	Противопожарные двери металлические	
Серия 2.244-1, вып.4, 5	Детали полов общественных зданий	
ГОСТ 13579-78*	Блоки бетонные для стен подвалов.	
Серия 1.243-3, выпуск 4с	Плиты перекрытий железобетонные беспустотные	
Серия 1.038.1-1 вып.4	Перемычки брусковые	
Серия 1.038.1-1 вып.5	Перемычки плитные	

Данный проект разработан в соответствии с действующими нормами и правилами и отвечает требованиям пожаробезопасности и взрывобезопасности при соблюдении предусмотренных проектом мероприятий.

Главный инженер проекта Слямканов С.Е.

Изм.	Кол	Лист	Nдок.	Подп.	Дата
Рук.гр.		Токтагужинова			
Вед. арх.		Саркеева			
Архит.		Жунисбеков			

100-2-АС

Строительство реабилитационного центра на 150 мест для инвалидов в г.Семей ВКО. Корректировка

Прачечная, дезинфекционное отделение

Стадия	Лист	Листов
РП	1	

Общие данные (начало)

ТОО ПИИ "Семстройпроект"

ОБЩИЕ ДАННЫЕ

Рабочий проект "Прачечная и дезинфекционное отделение" разработан на основании задания на проектирование.

Рабочий проект "Прачечная и дезинфекционное отделение" входит в состав "Строительство реабилитационного центра для инвалидов" и разработан для строительства в г. Семей ВКО со следующими природно-климатическими условиями:

- расчетная зимняя температура наружного воздуха - 35,7 С°;
- нормативная снеговая нагрузка - 150 кгс/м² ;
- нормативный скоростной напор ветра - 56 кгс/м².
- уровень ответственности - II, степень огнеопасности - II.

АРХИТЕКТУРНО-ПЛАНИРОВОЧНОЕ РЕШЕНИЕ

Проектируемое здание прямоугольной формы в плане с размерами в осях 21,0 х 12,0м. Высота прачечной и дезинфекционного отделения-3,6м.

Прачечная состоит из помещений,обеспечивающих поточность чистого и грязного белья. Грязное белье поступает в комнату приема,учета и сортировки белья,затем в стиральный и сушильно-гладильный цеха,после этого белье поступает в цех разборки и починки белья, а затем в комнату выдачи белья. Так же в данном блоке расположены помещения для персонала прачечной, кладовая стиральных средств, кладовая инвентаря, санузел персонала, душевая персонала, венткамера.

Дезинфицирующее отделение предназначено для проведения текущих дезинфекций, дезинфекций одежды и белья больных,мягкого инвентаря,а также для проведения мероприятий по периодическому обеззараживанию палат и отделений.Все помещения разделены на 2 зоны-"грязную", где ведутся работы с инфицированными вещами и "чистую", где работают с дезинфицированными вещами. Дезинфицирующая камера имеет два самостоятельных входа один для персонала и выдачи дезинфицированных вещей, другой для инфицированных вещей.

КОНСТРУКТИВНЫЕ РЕШЕНИЯ

Конструктивная схема здания принята с несущими продольными стенами. Пространственная жесткость здания обеспечивается совместной работой стен и перекрытий, рассматриваемых как жесткие неизменяемые диски. Фундаменты в проекте приняты ленточные сборные из бетонных блоков по ГОСТ 13579-78* монолитной железобетонной подушки .

Горизонтальная гидроизоляция стен выполняется из гидроизола на бетонной мастике.

Наружные и внутренние стены, перегородки выполняются из силикатного кирпича СУРПо-М100/F35/1,8 ГОСТ 379-2015 на цементно-песчаном растворе М50. Во влажных помещениях из керамического кирпича КР-р-по 250х120х88/1,4НФ/100/2,0/50/ ГОСТ 530-2012 . Наружные стены облегченной кладки с утеплением минераловатными жесткими плитами марки ПЖ-100 толщиной 70мм.

Тип кладки А 64 по серии 2.130-8 вып. 0,1 .Перемычки- сборные железобетонные по серии 1.038.1-1 вып. 4

Плиты перекрытия- сборные железобетонные многопустотные по серии WI Tech 2012/kz , вып. 5 беспустотные по серии 1.243.1-5 вып.1. Кровля выполняется из металлочерепицы с полимерным покрытием. Стропила,стойки,прогоны и обрешетка из пиломатериалов. Крыша-раздельная с наружным неорганизованным водостоком. По периметру наружных стен выполняется бетонная отмостка шириной 1,0м.

Утеплитель перекрытия - минераловатные жесткие плиты марки ППЖ-160 толщиной 110мм, по беспустотным плитам - толщиной 150мм.

Оконные блоки из ПВХ профилей одинарной конструкции с двухкамерным стеклопакетом (тройное остекление) по ГОСТ 30674-99.

Двери деревянные: наружные по ГОСТ 24698-81, внутренние по ГОСТ 6629-88*.

Противопожарные двери по серии 1.236-5, вып.3.

Полы приняты из бетона, керамической плитки и линолеума.

НАРУЖНАЯ И ВНУТРЕННЯЯ ОТДЕЛКА

Внутренняя отделка - см.ведомость отделки.

Наружная отделка - см.ведомость наружной отделки.

ПРОТИВОПОЖАРНЫЕ МЕРОПРИЯТИЯ

Противопожарные мероприятия предусмотрены в соответствии со СП РК 3.02-107-2014 "Общественные здания и сооружения", СН РК 2.02-01-2014 "Пожарная безопасность зданий и сооружений" и технического регламента "Общие требования к пожарной безопасности" от 15 июня 2020г. Двери на путях эвакуации открываются по направлению выхода из здания.

Внутренняя отделка помещений предусмотрена из несгораемых и трудносгораемых материалов.

Проектом предусмотрена автоматическая охранно-пожарная сигнализация в виде тепловых и дымовых датчиков, которые устанавливаются на потолках.

В здании устанавливаются огнетушители типа ОП-5 в количестве 2 шт.

АНТИКОРРОЗИОННЫЕ МЕРОПРИЯТИЯ

Антикоррозионные мероприятия приняты в соответствии с требованиями СП РК 2.01-101-2013. Закладные и соединительные металлические элементы и металлоконструкции после сварки окрашиваются масляной краской. Фундаментные блоки соприкасающиеся с грунтом обмазать горячим битумом за 2 раза.

ЗАЩИТА ДЕРЕВЯННЫХ КОНСТРУКЦИЙ ОТ ГНИЕНИЯ И ВОЗГОРАНИЯ

Все деревянные элементы тщательно антисептируются водным раствором фтористого и кремнефтористого натрия, а соприкасающиеся со стенами или бетонными и железобетонными конструкциями, покрываются толем. Для защиты от возгорания все несущие деревянные конструкции подлежат покрытию за 2 раза огнезащитной композицией "СПАРК"-древесина ТУ 647 РК-19770309ТОО-001-2000.

ТЕХНИКО-ЭКОНОМИЧЕСКИЕ ПОКАЗАТЕЛИ

№ п.п.	Наименование	Ед.изм.	Кол-во	Примечание
1	Строительный объем	м3	1230,1	
2	Площадь застройки	м2	308,7	
3	Общая площадь	м2	246,2	
4	Расчетная площадь	м2	154,7	
5	Полезная площадь	м2	217,1	

СОГЛАСОВАНО: Гл. спец. ВК Мустафина; Гл. спец. ЭЛ Капокова

СОГЛАСОВАНО: Гл. спец. АС Северина; Гл. спец. ОВ Бойтанова

Взам. инв.N | Подпись и дата | Инв.N подл.

Изм.	Кол	Лист	Nдок	Подп.	Дата	100-2-АС		
						Строительство реабилитационного центра на 150 мест для инвалидов в г.Семей ВКО. Корректировка		
Рук.гр.		Токтагужинова				Прачечная, дезинфекционное отделение	Стадия	Лист	Листов
Вед. арх.		Саркеева					РП	2	
Архит.		Жунисбеков				Общие данные (окончание)	ТОО ПИИ "Семстройпроект"		

Фасад в осях 1-3

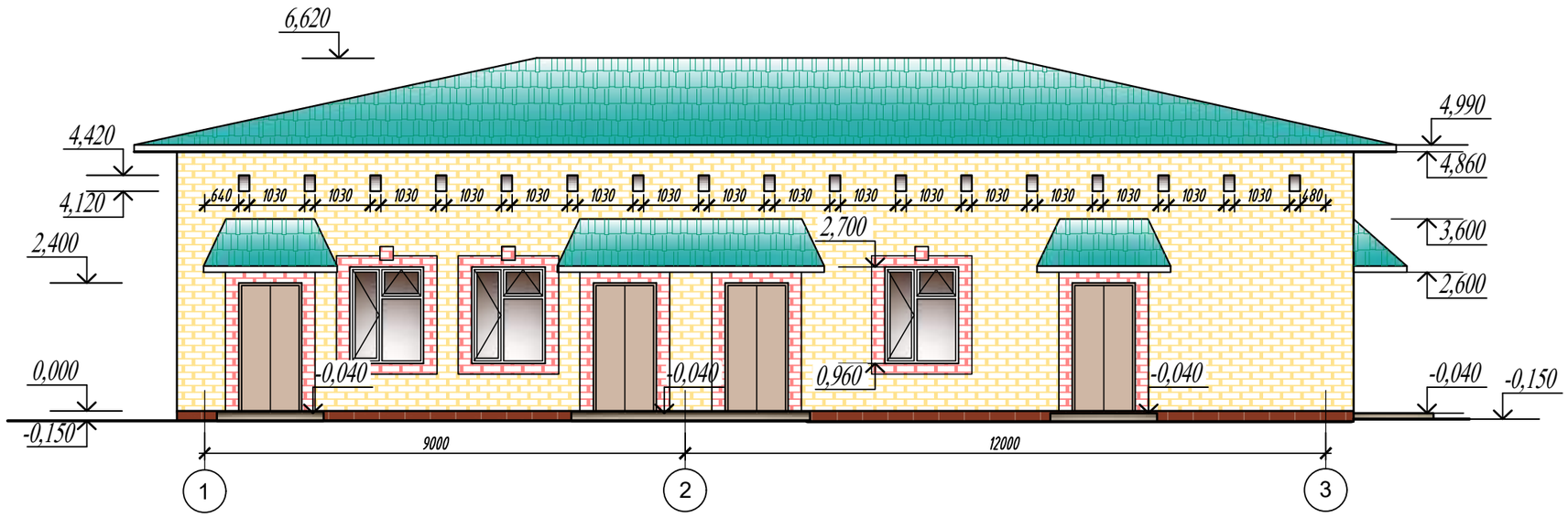

Фасад в осях А-В

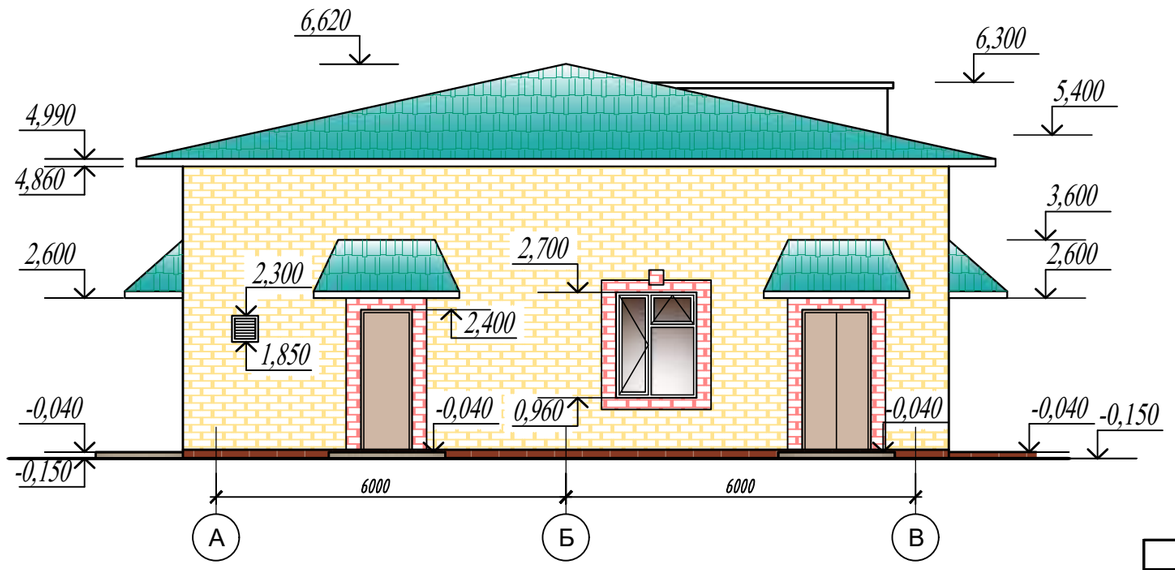

УСЛОВНЫЕ ОБОЗНАЧЕНИЯ :

- Лицевой силикатный кирпич желтого цвета
- Лицевой силикатный кирпич красного цвета
- Металлочерепица цвета морской волны
- Фасадная керамическая плитка красно-коричневого цвета

						100-2-АС			
						Строительство реабилитационного центра на 150 мест для инвалидов в г.Семей ВКО. Корректировка			
Изм.	Кол	Лист	Nдок.	Подп.	Дата				
Рук.гр.		Токтагужинова				Прачечная, дезинфекционное отделение	Стадия	Лист	Листов
Вед. арх.		Саркеева					РП	3	
Архит.		Жунисбеков							
						Фасады в осях 1-3, А-В	ТОО ПИИ "Семстройпроект"		

Фасад в осях 3-1

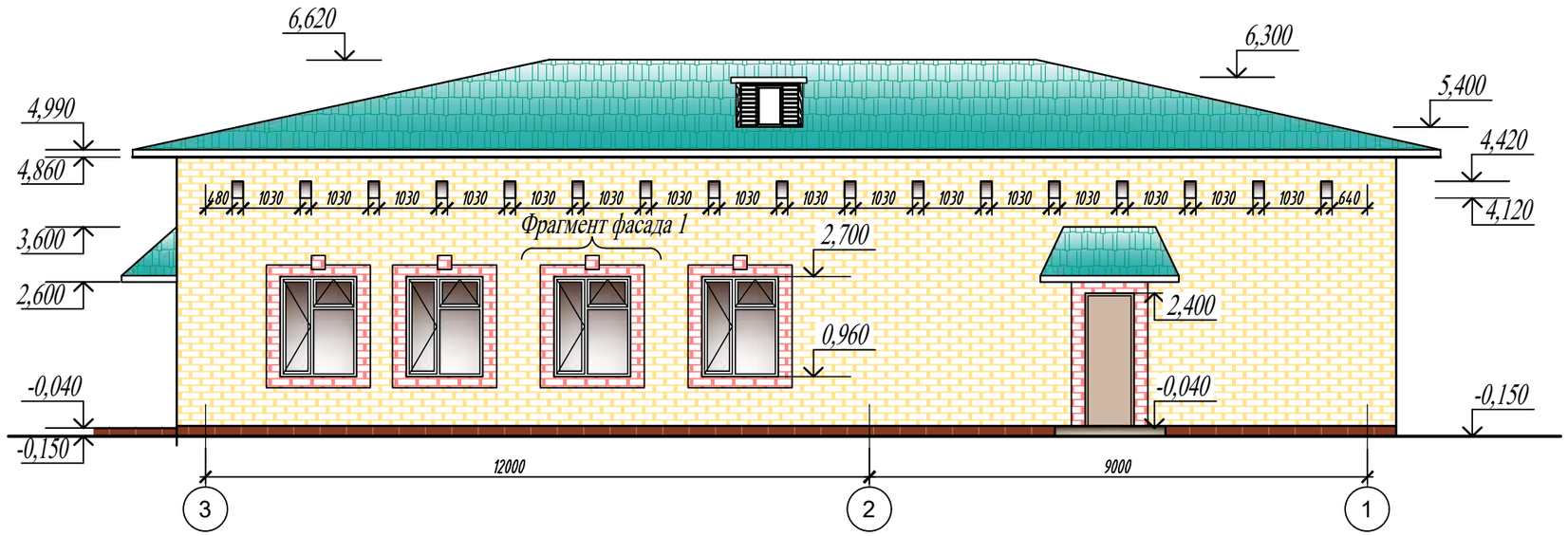

Фасад в осях В-А

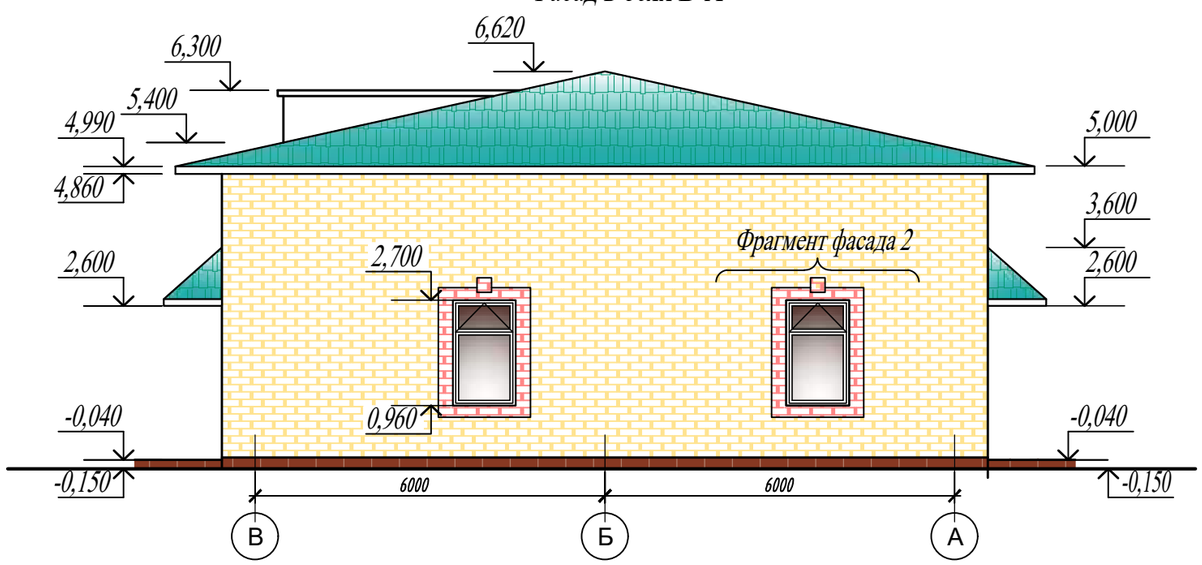

Фрагмент фасада 1

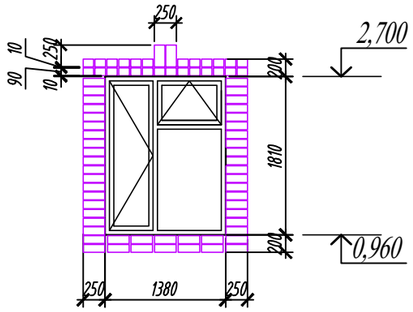

Фрагмент фасада 2

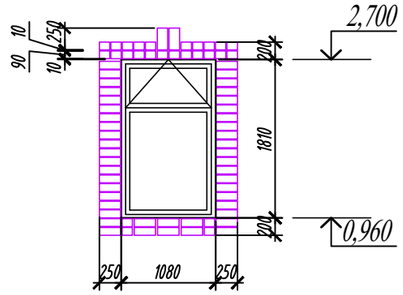

УСЛОВНЫЕ ОБОЗНАЧЕНИЯ :

- Лицевой силикатный кирпич желтого цвета
- Лицевой силикатный кирпич красного цвета
- Металлочерепица цвета морской волны
- Фасадная керамическая плитка красно-коричневого цвета

						100-2-АС
Изм.	Кол	Лист	Nдок.	Подп.	Дата	Строительство реабилитационного центра на 150 мест для инвалидов в г.Семей ВКО. Корректировка
Рук.гр.		Токтагужинова				Прачечная, дезинфекционное отделение — Стадия: РП; Лист: 4; Листов:
Вед. арх.		Саркеева				
Архит.		Жунисбеков				
						Фасад в осях 3-1, В-А — ТОО ПИИ "Семстройпроект"

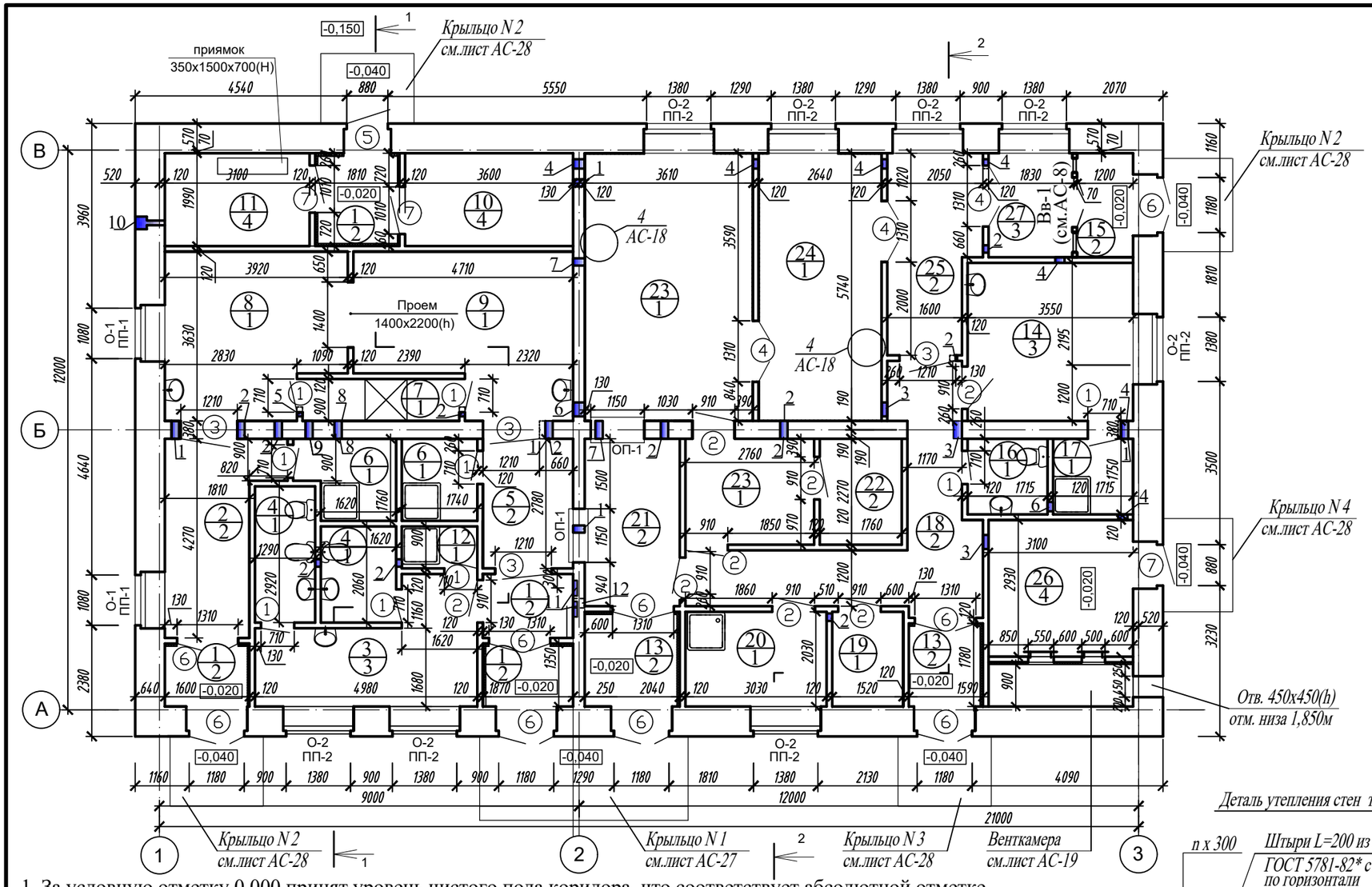

Деталь утепления стен тамбуров

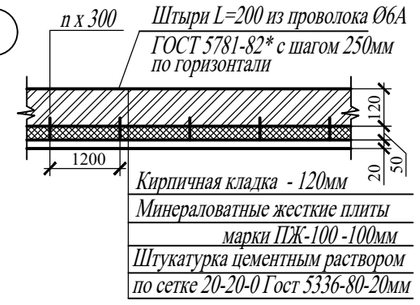

1. За условную отметку 0,000 принят уровень чистого пола коридора, что соответствует абсолютной отметке 223,95 на генплане.
2. Наружные и внутренние стены, перегородки выполняются из силикатного кирпича СУРПо-М100/F35/1,8 ГОСТ 379-2015 на цементно-песчаном растворе М50.
Во влажных помещениях из керамического кирпича КР-р-по 250х120х88/1,4НФ/100/2,0/50/ГОСТ 530-2012.
Наружные стены облегченной кладки утепляются марки минераловатными жесткими плитами марки ПЖ-100 толщиной 70 мм. Тип кладки А 64 по серии 2.130-8 вып. 0,1
3. Тамбур утеплить теплоизоляционным материалом "IZOTERM" П100 толщиной 50мм.
4. Разрез 1-1, 2-2 см. на листе АС-6 5. Ведомость отделки помещений, ведомость наружной отделки см. на листе АС-7.
6. Спецификацию элементов заполнения проемов, экспликацию полов см.на листе АС-8.
7. Данный лист см. совместно с листами АС - 3-8.

Таблица отверстий

Номер отв.	Размер b x h	Размер отм. низа отв.	Назначен.
1	180х70	0,050	ОВ
2	250х200	3,200	ОВ
3	400х400	2,900	ОВ
4	250х100	0,150	ОВ
5	300х250	3,140	ОВ
6	400х350	3,050	ОВ
7	100х100	2,200	ВК
8	200х200	2,200	ВК
9	200х200	0,040	ВК
10	ниша 375(h)х270х250	0,050	ВК
11	ниша 440(h)х330х90	1,800	ЭЛ
12	200х200	На уровне полг. пола	ЭЛ

УСЛОВНЫЕ ОБОЗНАЧЕНИЯ :

1/1 — N помещения / тип пола по проекту

№ по плану	Наименование	S,м2
	Дезинфекционное отделение	
1	Тамбур	2,1+2,0+ +3,6+1,8
2	Прием и сортировка вещей	8,4
3	Комната персонала с гардеробной	8,0+2,4
4	Комната личной гигиены, санузел	5,0+3,0
5	Выдача вещей	5,0
6	Кладовые уборочного инвентаря и дезинфицирующих средств	6,1 (2,8+3,3)
7	Санитарный шлюз между загрузочным и разгрузочным отделен.	3,0
8	Загрузочное отделение	13,1
9	Разгрузочное отделение	14,6
10	Узел управления	7,1
11	Электрощитовая	6,1
12	Душевая персонала	1,6
	Прачечная	
13	Тамбур	2,8+4,1
14	Комната персонала с гардеробной	8,0+4,0
15	Тамбур	2,6
16	Санузел персонала	2,3
17	Душевая персонала	2,5
18	Коридор	13,6
19	Кладовая инвентаря	3,0
20	Кладовая предметов уборки пом.	6,1
21	Комната приема, сортировки,хранения белья	7,3
22	Кладовая стиральных средств	4,0
23	Стиральный цех, помещение централизованного приготовления стиральных растворов	19,3+6,2
24	Сушильно-гладильный цех	15,0
25	Цех разборки, починки, упаковки и хранения белья	8,0
26	Венткамера	11,9
27	Помещение выдачи белья	4,0

Изм.	Кол	Лист	Nдок.	Подп.	Дата
Рук.гр.		Токтагужинова			
Вед. арх.		Саркеева			
Архит.		Жунисбеков			

100-2-АС

Строительство реабилитационного центра на 150 мест для инвалидов в г.Семей ВКО. Корректировка

Прачечная, дезинфекционное отделение

Стадия	Лист	Листов
РП	5	

План на отм. 0,000

ТОО ПИИ "Семстройпроект"

Разрез 1-1

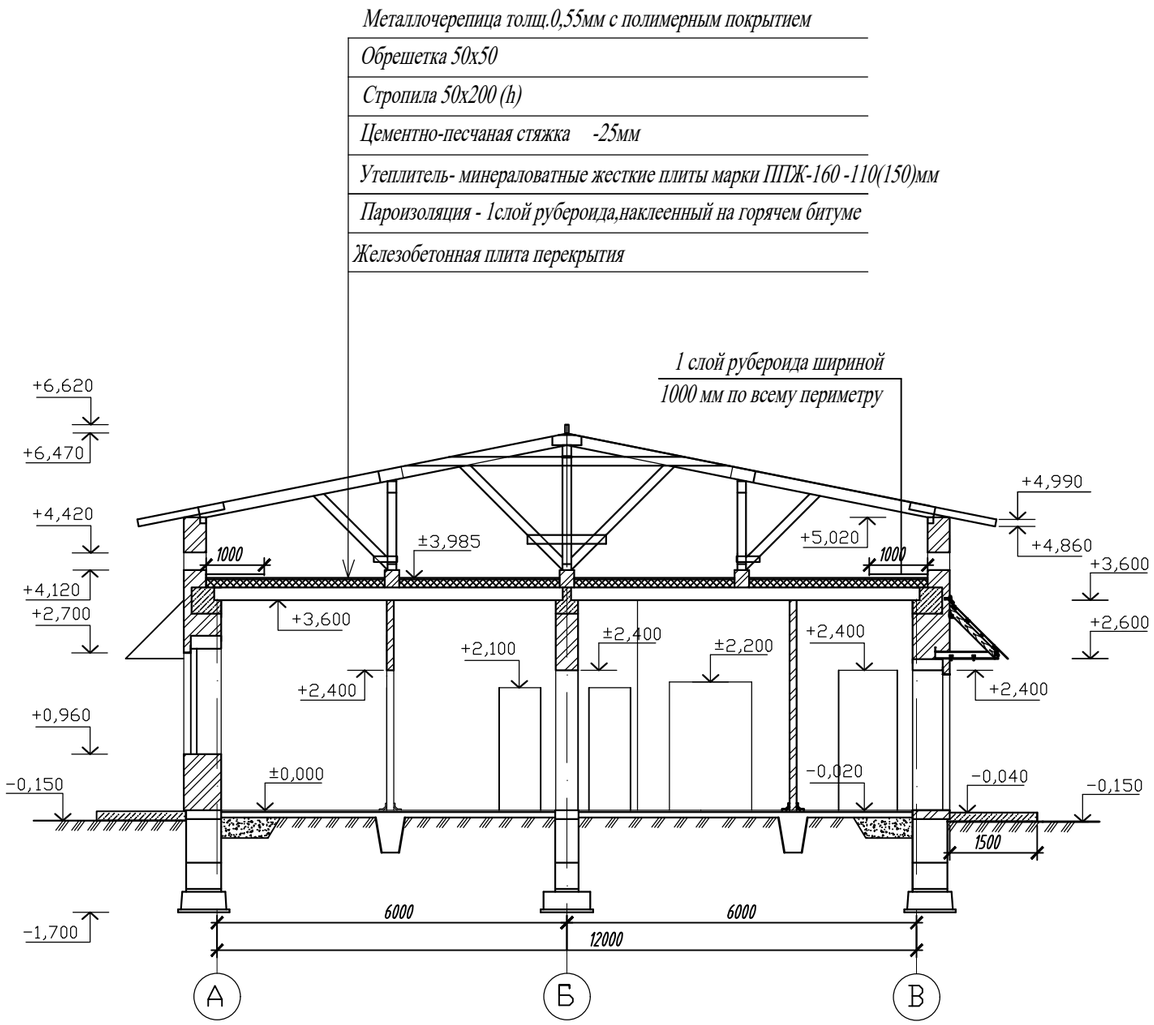

Узел примыкания оконного блока к стеновым проемам

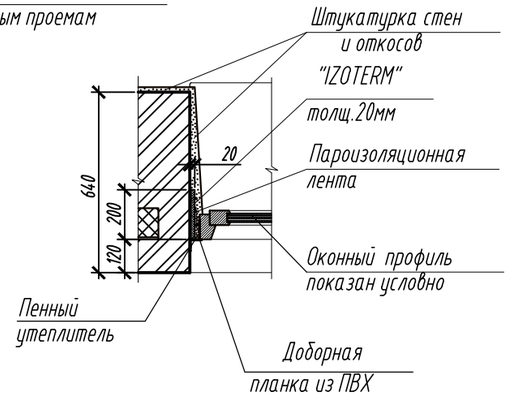

Разрез 2-2

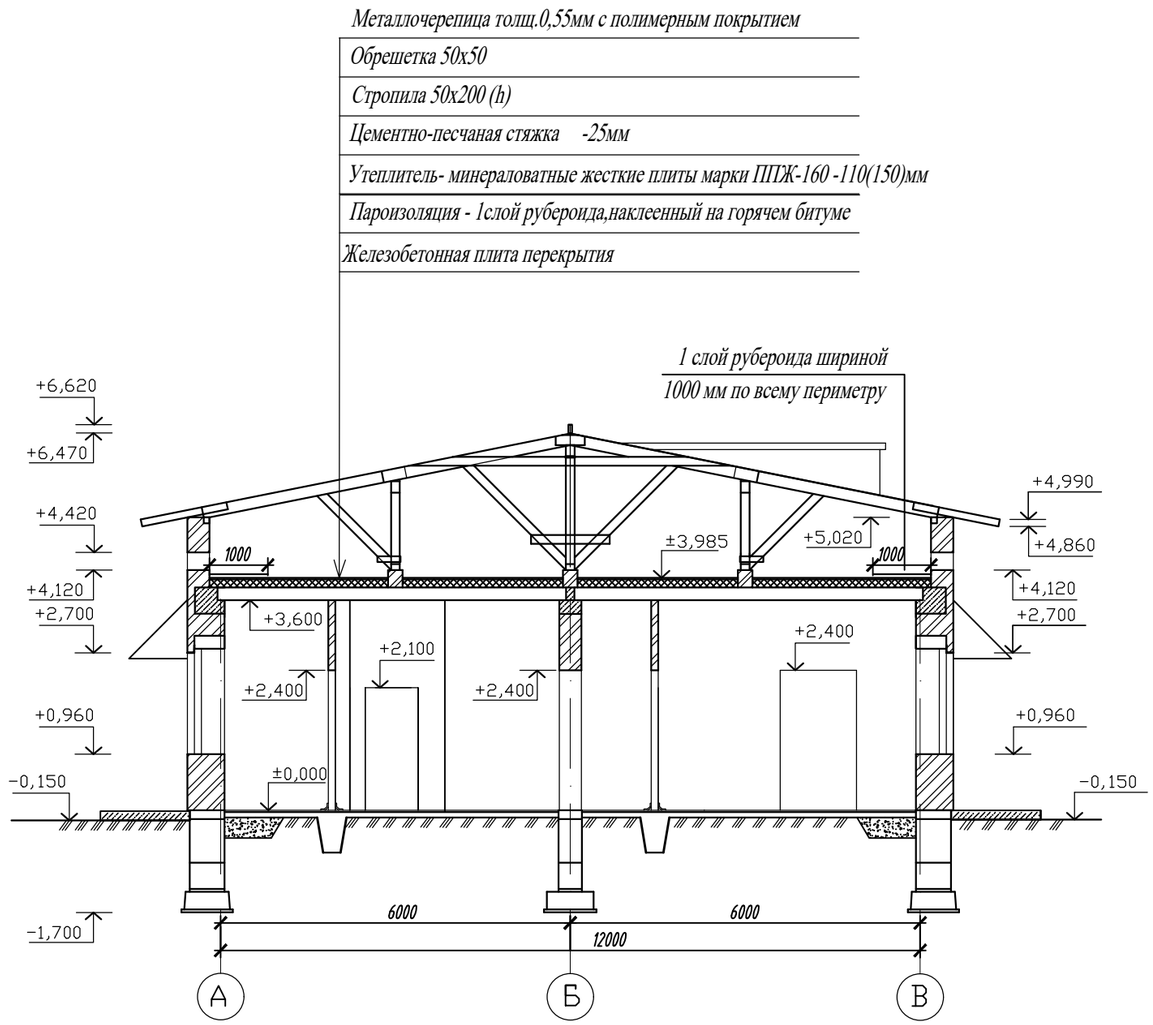

1. Данный лист смотреть совместно с листом АС-5

						100-2-АС		
						Строительство реабилитационного центра на 150 мест для инвалидов в г.Семей ВКО. Корректировка		
Изм.	Кол	Лист	Nдок.	Подп.	Дата			
Рук.гр.		Токтагужинова				Прачечная, дезинфекционное отделение	Стадия	Лист	Листов
Вед. арх.		Саркеева					РП	6	
Архит.		Жунисбеков							
						Разрезы 1-1, 2-2	ТОО ПИИ "Семстройпроект"		

ВЕДОМОСТЬ ОТДЕЛКИ ПОМЕЩЕНИЙ (площадь,м2)

Название или номер помещения	Потолок, балки		Стены перегородки колонны		Низ стен,колонн, перегородок(панель)		
	Площадь	Вид отделки	Площадь	Вид отделки	Площадь м2	Вид отделки	Высота, мм
1	2	3	4	5	6	7	8
N 1,13,15,18,27	36,6	Затирка швов, грунтовка простая водоэмульсионная окраска	247,33	Простая штукатурка, сплошная шпаклевка,прост. водоэмульсионная окраска белого цвета	83,07	Простая штукатурка, простая окраска масляной краской	1800
N 2,4,5,6,8,9, 16,19,20,22,25	80,0	Затирка швов, грунтовка простая масляная окраска	231,93	Простая штукатурка, сплошная шпаклевка,прост. масляная окраска белого цвета	193,2	Простая Штукатурка, керамическая глазурованная плитка светл.тонов	1800
N 7,12,17,21,	14,4	Затирка швов, грунтовка простая масляная окраска	102,1	Простая Штукатурка, керамическая глазурованная плитка светл.тонов	-	-	-
N 23,24	40,5	Затирка швов, грунтовка простая масляная окраска	151,2	Простая Штукатурка, керамическая глазурованная плитка светл.тонов	-	-	-
N 3,14	22,4	Затирка швов, грунтовка простая водоэмульсионная окраска	93,5	Простая штукатурка, сплошная шпаклевка,прост. водоэмульсионная окраска белого цвета	-	-	-
N 10,11,26	25,1	Затирка швов, известковая побелка	145,61	Простая штукатурка, известковая побелка	-	-	-

ВЕДОМОСТЬ НАРУЖНОЙ ОТДЕЛКИ

N п.п.	Наименование	Характер отделки
1.	Наружные стены	Из силикатного кирпича желтого и красного цвета под расшивку швов. (см. цветовое решение фасадов)
1.1	Оконные и дверные откосы	Обрамляются оконным (дверным) доборным уголком-планкой из жесткого поливинилхлорида
2.	Дверные блоки	Окрашиваются масляной краской светло-коричневого цвета за 2 раза
3.	Оконные блоки	Металлопластиковые белого цвета
4.	Цоколь, боковые поверхности крылец	Облицовываются фасадной керамической плиткой красно-коричневого цвета
5.	Площадки крылец	Облицовываются бетонной плиткой коричневого цвета нескользкой, стойкой к истиранию
6.	Кровля, козырьки входов	Металлочерепица с полимерным покрытием цвета морской волны Снизу и с торца подшивается металлосайдингом с полимерным покрытием белого цвета
7.	Оконные сливы	Оцинкованная кровельная сталь с полимерным покрытием белого цвета
8.	Слуховые окна	Окрашиваются масляной краской белого цвета за 2 раза

1. Площадь отделки оконных и дверных откосов учтена в площади отделки стен помещений.
2. Парогидроизоляционные покрытия пола, стен стирального и сушильно-гладильного помещений:
   1 слой - лак 10% ПХВ
   2 слой - паста ЦПХВ - I
   3 слой - лак 10% ПХВ
   4 слой - паста ЦПХВ - II
3. Пасту ЦПХВ и лак ПХВ наносят механизированно. Для нанесения шпателем или кистями взамен пасты ЦПХВ - II приготовляют мастику следующего состава: паста ЦПХВ - II 60% портландцемент М-400-25%, песок мелкомолотый кварцевый - 15%, толщина слоя мастики 0,5-0,8 мм.
4. Время сушки лака 10%-6 часов , пасты или мастики - 24 часа при t°=18-20С°.
5. Разводку водопроводных и канализационных труб и стояков обшить влагостойким гипсокартоном толщиной 10 мм по металическому каркасу. Площадь обшивки составляет 25,9 м2. Гипсокартон отделать соответственно отделке указанных помещений.
6. Воздуховоды во всех помещениях, кроме подсобных, технических и сантехнических, обшить гипсокартоном толщиной 10мм по металлическому каркасу. Площадь обшивки составляет 35,0 м2. Гипсокартон огрунтовать и окрасить водоэмульсионной краской белого цвета.
7. Расход шпаклевки на 1м2 потолка 2,5кг, на 1м2 стен - 1,2кг.
8. Относительная влажность воздуха в помещениях в процессе устройства покрытий полов, а также в последующий период (до сдачи в эксплуатацию) должна быть не более 60%. При этом температура воздуха на уровне пола при устройстве полов из древесных материалов должна быть не ниже +10 С, а из синтетических материалов не ниже +15 С.
9. В местах установки умывальников предусмотреть облицовку стен на высоту 1,6м и ширину 0,2м от прибора с каждой стороны-3,2м2.

Изм.	Кол.	Лист	№док	Подпись	Дата	100-2-АС		
						Строительство реабилитационного центра на 150 мест для инвалидов в г.Семей ВКО. Корректировка		
Рук.гр.		Токтагужинова				Прачечная, дезинфекционное отделение	Стадия	Лист	Листов
Вед. арх.		Саркеева					РП	7	
Архит.		Жунисбеков							
						Ведомость отделки помещений Ведомость наружной отделки	ТОО ПИИ "Семстройпроект"		

СПЕЦИФИКАЦИЯ ЭЛЕМЕНТОВ ЗАПОЛНЕНИЯ ПРОЕМОВ

Марка, поз.	Обозначение	Наименование	Кол-во		Примеч.
			1 эт.	Всего	
Оконные блоки					
О1	Металлопластиковые, по типу ГОСТ 30674-99	ОП ОСП 18-12 4М1-8-4М1-8-И4	2	2	
О2	то же	ОП ОСП 18-15 4М1-8-4М1-8-И4	8	8	
ОП-1	См.данный лист	Окно передаточное ОП-1 1150х950 (h)	2	2	
Двери внутренние					
1	ГОСТ 6629-88	ДГ 21-7	6/3	9	
2	то же	ДГ 21-9	7/1	8	
3	то же	ДГ 24-12	2/3	5	
4	то же	ДГ 24-13	3	3	двупольные
Двери наружные утепленные					
5	ГОСТ 31173-2003	ДН 24-10 У	-/1	1	
6	то же	ДН 24-13 У	9	9	
7	серия 1.236-5,вып 3	ДП 3.04(2370х1010)	-/2	2	
Подоконные плиты					
ПП1	по типу сер.1.136.5-24,вып.1	ПП 16-45-1	2	2	
ПП2	то же	ПП 19-45-1	8	8	
Витраж внутренний					
Вв-1	металлопластиковый, белого цвета с одинарным остеклением	Витраж внутренний Вв-1	1	1	

1. Схема определения левых и правых дверей : 1/1- левая/правая .
2. Для оформления заказа на изготовление окон, дверей уточнить размеры проемов (произвести дополнительные обмеры) по месту по факту кладки.
3. Противопожарные двери предусмотреть с приспособлениями для самозакрывания и уплотнения в притворах.
4. Полы во всех помещениях, кроме душевых и санузлов, выполнить без порогов.
5. Работу по устройству полов проводить после прокладки инженерных коммуникаций.
6. В помещениях с использованием линолеумных покрытий края линолеума у стен должны быть подведены под плинтуса, плотно закрепленные между стеной и полом.
Швы примыкающих друг к другу листов линолеума должны быть тщательно пропаяны.
7. В помещениях с полами из керамической плитки и бетона плинтус выполнить из керамической плитки на цемент. растворе М150 (280,3 п.м.), с линолеумными полами-поливинилхлоридный плинтус (49,9 м.п.).
8. При устройстве полов пользоваться СП РК 3.02-136-2012 "Полы".
9. По периметру наружных стен предусмотреть засыпку керамзитовым гравием на ширину 0,8м. толщиной 400мм.
10. Все типы покрытий должны иметь сертификат соответствия и санитарно-гигиеническ. сертификат.
11. На открывающиеся створки окон предусмотреть противомоскитные сетки (25,92м2).
12. Материал стоек и каркаса витражей - алюминиевый профиль с полимерным покрытием белого цвета. Витраж внутренний металлопластиковый с одинарным остеклением.
13. Для изготовления окон из ПВХ-профилей применить профиль толщиной 60мм.
15. Данный лист смотреть совместно с листом АС-5

ЭКСПЛИКАЦИЯ ПОЛОВ

Наименование или номер помещения	Тип пола	Схема пола или номер узла по серии	Тип покрытия	Площадь пола м2
N 4,6,7,8, 9,12,16,17 19,20,23,24	1	9-1 / 2.244-1, вып.5	Керамические плитки ГОСТ 6787-2001 - 10мм Прослойка и заполнение швов из цементно-песчаного раствора марки 150 - 25мм 3 слоя изола И-БД ГОСТ 10296-79 на горячей битумной мастике МБК-Г-55 ГОСТ 2889-80 - 9мм Подстилающий слой из бетона марки М100 - 80мм Щебень крупностью 40-60мм втрамбованный в грунт	105,1
N 1,2,5,13,15, 18,21,22,25	2	5-1 / 2.244-1, вып.5	Керамические плитки ГОСТ 6787-2001 - 10мм Прослойка и заполнение швов из цементно-песчаного раствора марки150 - 10мм Подстилающий слой из бетона марки М100 - 80мм Щебень крупностью 40-60мм втрамбованный в грунт	73,6
N 3,14,27	3	1-1 / 2.244-1, вып.5	Линолеум поливинилхлоридный на тканевой подоснове ГОСТ 7251-77, гомогенный, класс 33 - 2,5мм Прослойка из быстротвердеющей мастики на водостойких вяжущих - 1мм Выравнивающий слой цементно-песчаного раствора марки М150 - 20мм Подстилающий слой из бетона марки М100 - 80мм Щебень крупностью 40-60мм втрамбованный в грунт	26,4
N 10,11,26	4	по типу д.245 / 2.244-1, вып.4	Бетон В15 - 20мм Подстилающий слой: бетон класса В7,5 - 80мм Щебень крупностью 40-60мм втрамбованный в грунт	26,2

Схема витража Вв-1

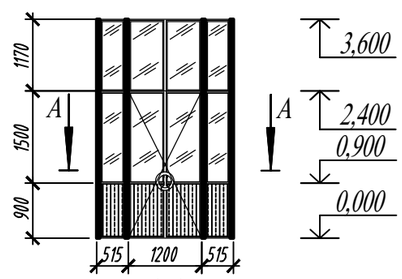

ОП-1

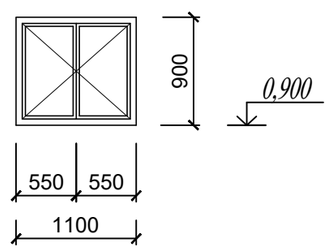

А-А

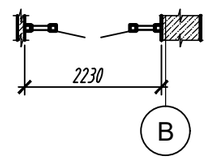

Изм.	Кол.	Лист	№док	Подпись	Дата
Рук.гр.		Токтагужинова			
Вед. арх.		Саркеева			
Архит.		Жунисбеков			

100-2-АС

Строительство реабилитационного центра на 150 мест для инвалидов в г.Семей ВКО. Корректировка

Прачечная, дезинфекционное отделение

Стадия	Лист	Листов
РП	8	

Спецификация элементов заполнения проемов Экспликация полов

ТОО ПИИ "Семстройпроект"

ТОО ПИИ "СЕМСТРОЙПРОЕКТ"

Государственная лицензия №001372 от 26 сентября 2000 года

РАБОЧИЙ ПРОЕКТ
ЗАКАЗ №:100

Строительство реабилитационного центра на 150 мест для инвалидов в г.Семей ВКО. Корректировка

Блок А1

Том 3.1.1. Архитектурные решения

Директор института	Слямканов Е.С.
Главный инженер института	Колесников Е.В.
Главный инженер проекта	Слямканов С.Е.

2021 г.

ВЕДОМОСТЬ ОСНОВНЫХ КОМПЛЕКТОВ РАБОЧИХ ЧЕРТЕЖЕЙ

Обозначение	Наименование	Примечание
100-1-АС	Архитектурно-строительные решения	
100-1-ТХ	Технологические решения	
100-1-ОВ	Отопление и вентиляция	
100-1-ВК	Внутренние водопровод и канализация	
100-1-ЭЛ	Силовое электрооборудование и электро-освещение	
100-1-СС1	Связь и сигнализация	

ВЕДОМОСТЬ ССЫЛОЧНЫХ И ПРИЛАГАЕМЫХ ДОКУМЕНТОВ

Обозначение	Наименование	Примечание
ГОСТ 24698-81	Двери деревянные наружные для жилых и общественных зданий.	
ГОСТ 23166-99	Блоки оконные	
Серия 1.236-5, вып.3	Противопожарные двери металлические	
Серия 2.244-1, вып.4, 5	Детали полов общественных зданий	
ГОСТ 13579-78*	Блоки бетонные для стен подвалов.	
Серия WI Tech 2012/kz, вып.5	Плиты перекрытий железобетонные многопустотные	
Серия 1.038.1-1 вып.4	Перемычки брусковые	
Серия 1.038.1-1 вып.5	Перемычки плитные	

ВЕДОМОСТЬ ЧЕРТЕЖЕЙ ОСНОВНОГО КОМПЛЕКТА

Лист	Наименование	Примечание
АС-1	Общие данные (начало)	
АС-2	Общие данные (окончание)	
АС-3	Фасады в осях 7-16, 16-7	
АС-4	Фасады в осях А-Д, Д-А	
АС-5	План первого этажа	
АС-6	План второго этажа	
АС-7	План подвала	
АС-8	Разрез 1-1	
АС-9	Разрез 2-2	
АС-10	Ведомость отделки помещений.	
АС-11	Спецификация элементов заполнения проемов	
АС-12	Экспликация полов	
АС-13	Схемы окон О-1*,О-3*, О-5*. Витраж Вн-1	
АС-14	План отверстий и вентканалов	
АС-15	Приямок. План. Разрез.	
АС-16	План венткамеры. Разрез 1-1.	
АС-17	Развертка вентканалов по оси "Б".	
АС-18	Развертка вентканалов по оси "В".	
АС-19	Развертки вентканалов по осям "Г", "11", "15", "10".	
АС-20	План фундаментов	
АС-21	Сечения фундаментов 1-1÷6-6.	
АС-22	Развертки фундаментов по осям "А","Д","7","16".	
АС-23	Развертки фундаментов по осям "В","Б","15","10","а-а".	
АС-24	Развертки фундаментов по осям "11","Г" в осях 10-11,15-16.	
АС-25	Сетки Сф1÷Сф7.	
АС-26	План перемычек первого этажа. План перемычек второго этажа.	
АС-27	Ведомость перемычек. Спецификация.	
АС-28	Схема расположения плит перекрытия на отм.-0,330.	
АС-29	Схема расположения плит перекрытия на отм. 3,300.	
АС-30	Схема расположения плит перекрытия на отм. 6,900.	
АС-31	Монолитные участки УМ1 - УМ13	
АС-32	Лестница N1. Планы.	
АС-33	Лестница N1. Разрез 4-4. Спецификация.	
АС-34	Лестница N2. Планы.	
АС-35	Лестница N2. Разрез 4-4. Спецификация.	
АС-36	Балки площадочные Б1; Б2. Косоуры ЛК 1т; ЛК 1н. Поручни ПЛМ1; ПЛМ2.	
АС-37	Ограждение лестничного марша ОЛМ1. Ограждение лестничной площадки ОЛП1.	
АС-40	План стропил. Разрезы по стропилам 1-1, 2-2.	
АС-41	Разрезы по стропилам 3-3 ÷ 7-7. Узлы стропил 1 ÷ 3.	
АС-42	Узлы стропил 4 ÷ 13.	
АС-43	Козырек КВ1, КВ2.	
АС-44	Окно индивидуальное ОИ -1.	
АС-45	Слуховое окно СО1.	
АС-46	Окно индивидуальное ОБС -1, ОБС -2.	
АС-47	Спецификация древесины.	
АС-48	План кровли	
АС-49	Монтажная схема пожарной лестницы МЛ 1. Пожарная лестница МЛ 1.	
АС-50	Вход в подвал.	
АС-51	Приямок. План. Разрез.	
АС-52	Крыльцо входа №1 с пандусом.	
АС-53	Крыльцо входа №2 с пандусом.	
АС-54	Козырьки входа № 1, № 2.	
АС-55	Ограждения лоджий МОЛ-1	
АС-56	Фундаменты под насосы ФОм1, ФОм2, Приямок	
АС-57	Ведомость объемов работ	

Данный проект разработан в соответствии с действующими нормами и правилами и обеспечивает безопасную эксплуатацию здания при соблюдении предусмотренных проектом мероприятий.

Главный инженер проекта Слямканов С.Е.

Изм.	Кол	Лист	Nдок	Подп.	Дата
ГИП		Слямканов			
Гл. спец.		Бычкова			
Рук.гр.		Токтагужинова			
Вед. арх.		Саркеева			

100-1-АС

Строительство реабилитационного центра на 150 мест для инвалидов в г.Семей ВКО. Корректировка

Блок А 1

Стадия	Лист	Листов
РП	1	

Общие данные (начало)

ТОО ПИИ "Семстройпроект"

ОБЩИЕ ДАННЫЕ

Рабочий проект "Строительство реабилитационного центра на 150 мест для инвалидов в г. Семей ВКО. Корректировка" разработан на основании задания на проектирование для строительства реабилитационного центра в г. Семей ВКО со следующими природно-климатическими условиями:

- площадка расположена в III климатическом районе, подрайон А;
- расчетная зимняя температура наружного воздуха - 35,7° С;
- вес снегового покрова - 150 кгс/м² ;
- давление ветра - 56 кгс/м².

Грунты в основании - пески мелкие эоловые, светло-серого цвета со следующими расчетными характеристиками: C_{II}= 0,00 кгс/см²; φ_{II} = 28 °, ρ_{II}= 1,67 г/см³.

- грунтовые воды вскрыты на глубине 1,8 - 6,6 м от естественной поверхности земли.

Возможен подъем уровня грунтовых вод в течении года на 1,0 - 1,2 м.

- уровень ответственности - II, степень огнеопасности - II.

АРХИТЕКТУРНО-ПЛАНИРОВОЧНОЕ РЕШЕНИЕ

Реабилитационный центр размещен на отведенном участке в жилом районе "Карагайлы" . Здание центра сложной формы в плане и состоит из четырех двухэтажных, одного трехэтажного блоков и двух двухэтажных блоков-переходов. Под всем зданием запроектирован подвал-техподполье. Высота этажей надземной части центра принята 3,6м, помещений подвала - 2,65м, в отделении социально-бытовой адаптации отметка низа несущих конструкций 8,1м, высота спортзала до низа несущих конструкций 7,0м. Обьемно-планировочным решением предусмотрена коридорная система планировки с горизонтальными коммуникационными помещениями во взаимосвязи с вертикальными коммуникациями - лестницами, лифтами, пандусом. Планировка центра выполнена на основе принципа зонирования и схемы функциональных процессов реабилитационного центра, включающего необходимые элементы учебно-воспитательного (детский сад и школа), медико-восстановительного учреждений и временного интерната, и осуществляющего комплексную медико-социальную, психолого-социальную и социально-педагогическую реабилитацию детей и взрослых. Структура и состав основных и вспомогательных помещений приняты согласно задания на проектирование в соответствии с требованиями СН РК 3.02-07-2014 "Общественные здания и сооружения", СП РК 3.02-107-2014 "Общественные здания и сооружения",СП 35-116-2006 "Реабилитационные центры для детей и подростков с ограниченными возможностями", СП РК 3.02-104-2012 "Дома и интернаты для детей - инвалидов", СН РК 3.02-13-2014* "Лечебно-профилактические учреждения",СП РК 3.02-113-2014* "Лечебно-профилактические учреждения", СН РК 3.02-11-2012 "Общеобразовательные организации", СП РК 3.02-111-2012 "Общеобразовательные учреждения", СН РК 3.02-10-2011 (от 15.11 2018г.) "Дошкольные объекты образования", СП РК 3.02-110-2012* (от 2020г.)"Дошкольные объекты образования", СП РК 3.06-101-2012 "Проектирование зданий и сооружений с учетом доступности для маломобильных групп населения", СН РК 2.02-101-2014 "Пожарная безопасность зданий и сооружений".

Архитектурно-планировочное и конструктивное решение реабилитационного центра обеспечивают соблюдение санитарно-гигиенических и противоэпидемических режимов и создание благоприятных условий для получения специальных социальных услуг по реабилитации нуждающимся в этом детям и работы персонала. Основные помещения сгруппированы по функциональному признаку и размещены с учетом целесообразности зонирования.

В блоке А1(блок проживания) для взрослых на 35 мест на первом и втором этажах размещаются помещения проживания - палаты для взрослых на 3 и 4 койки, предназначенные для обеспечения лечебно- реабилитационной, психолого-коррекционной, досуговой и иной деятельности, установленной реабилитационной программой.

Общими на весь блок проживания запроектированы кабинет врачей-ординаторская, комната дежурного персонала с душевой и санузлом, бытовая, помещение дневного пребывания с постом дежурной медсестры, процедурная, кладовая чистого белья, комната глажения и чистки одежды, инвентарная, помещение сбора и хранения материала для анализа.

В осях А-Б, 15-16 размещен блок санитарно- гигиенических помещений, в составе которого предусмотрены ванная, клизменная, помещения мытья и стерилизации суден, мытья и сушки клеенок, сортировки, временного хранения грязного белья, хранения уборочного инвентаря и дезсредств. В осях В-Г, 10-11 расположены две комнаты личной гигиены: для персонала и пациентов, проходящих реабилитацию. В вестибюле предусмотрено место для хранения медицинских каталок и кресел-колясок.

КОНСТРУКТИВНЫЕ РЕШЕНИЯ

Конструктивная схема здания принята с несущими продольными стенами. Пространственная жесткость здания обеспечивается совместной работой стен и перекрытий, рассматриваемых как жесткие неизменяемые диски. Фундаменты в проекте приняты ленточные сборные из бетонных блоков по ГОСТ 13579-78* монолитной железобетонной подушки .

Горизонтальная гидроизоляция стен выполняется из гидроизола на бетонной мастике.

Наружные и внутренние стены выполнить из силикатного кирпича марки СУРПо-М100/F35/1,8 ГОСТ 379-2015 на цементно-песчаном растворе М 50. Перегородки выполнить из газоблоков Y=600кг/м3 толщиной 100 мм. Во влажных помещениях из керамического кирпича КР-р-по 250х120х88/1,4НФ/100/2,0/50/ ГОСТ 530-2012. Наружные стены облегченной кладки с утеплением плитами ПЖ-100 толщиной 100 мм. Тип кладки А 64 по серии 2.130-8 вып. 0,1. Перемычки- сборные железобетонные по серии 1.038.1-1 вып. 4

Плиты перекрытия- сборные железобетонные многопустотные по серии WI Tech 2012/kz , вып. 5. Кровля выполняется из металлочерепицы. Стропила, стойки, прогоны и обрешетка из пиломатериалов. Крыша-раздельная с наружным неорганизованным водостоком. По периметру наружных стен выполняется бетонная отмостка шириной 1,0м.

Утеплитель перекрытия - ППЖ-160 толщиной 180мм.

Оконные блоки из ПВХ профилей одинарной конструкции с двухкамерным стеклопакетом (тройное остекление) по ГОСТ 30674-99.

Двери деревянные: наружные по ГОСТ 24698-81, внутренние по ГОСТ 6629-88*.

Противопожарные двери по серии 1.236-5, вып.3. Кровля из металлочерепицы.

Полы приняты из бетона, керамической плитки и линолеума.

ПРОТИВОПОЖАРНЫЕ МЕРОПРИЯТИЯ

Противопожарные мероприятия предусмотрены в соответствии с СН РК 3.02-07-2014 "Общественные здания и сооружения", СН РК 2.02-101-2014 "Пожарная безопасность зданий и сооружений" и технического регламента "Общие требования к пожарной безопасности" от 16 января 2009г. Двери на путях эвакуации открываются по направлению выхода из здания.

Внутренняя отделка помещений предусмотрена из несгораемых и трудносгораемых материалов.

Проектом предусмотрена автоматическая охранно-пожарная сигнализация в виде тепловых и дымовых датчиков, которые устанавливаются на потолках.

В здании устанавливаются огнетушители (см. раздел ВК).

АНТИКОРРОЗИОННЫЕ МЕРОПРИЯТИЯ

Антикоррозионные мероприятия приняты в соответствии с требованиями СП РК 2.01.101-2013. Закладные и соединительные металлические элементы и металлоконструкции после сварки окрашиваются масляной краской. Фундаментные блоки, соприкасающиеся с грунтом обмазать горячим битумом за 2 раза.

ЗАЩИТА ДЕРЕВЯННЫХ КОНСТРУКЦИЙ ОТ ГНИЕНИЯ И ВОЗГОРАНИЯ

Все деревянные элементы тщательно антисептируются водным раствором фтористого и кремнефтористого натрия, а соприкасающиеся со стенами или бетонными и железобетонными конструкциями, покрываются толем. Для защиты от возгорания все несущие деревянные конструкции подлежат покрытию за 2 раза огнезащитной композицией "СПАРК"-древесина ТУ 647 РК-19770309ТОО-001-2000.

Основные строительные показатели.

Наименование показателей	Ед. изм.	Показатели	Примечание
Строительный обьем,	$м^3$	12690,2	
в том числе ниже 0,000	$м^3$	3638,2	
Площадь застройки	$м^2$	1448,4	
Общая площадь	$м^2$	3400,1	
Полезная площадь	$м^2$	3044,34	
Расчетная площадь	$м^2$	1614,04	

СОГЛАСОВАНО: Гл. спец. ВК Мустафина; Гл. спец. ЭЛ Капкова

СОГЛАСОВАНО: Гл. спец. АС Северина; Гл. спец. ОВ Боштанова

Взам. инв.N

Подпись и дата

Инв.N подл.

Изм.	Кол	Лист	Nдок	Подп.	Дата
ГИП		Слямканов			
Гл. спец.		Бычкова			
Рук.гр.		Токтагужинова			
Вед. арх.		Саркеева			

100-1-АС

Строительство реабилитационного центра на 150 мест для инвалидов в г.Семей ВКО. Корректировка

Блок А 1

Стадия	Лист	Листов
РП	2	

Общие данные (окончание)

ТОО ПИИ "Семстройпроект"

Фасад в осях 7-16

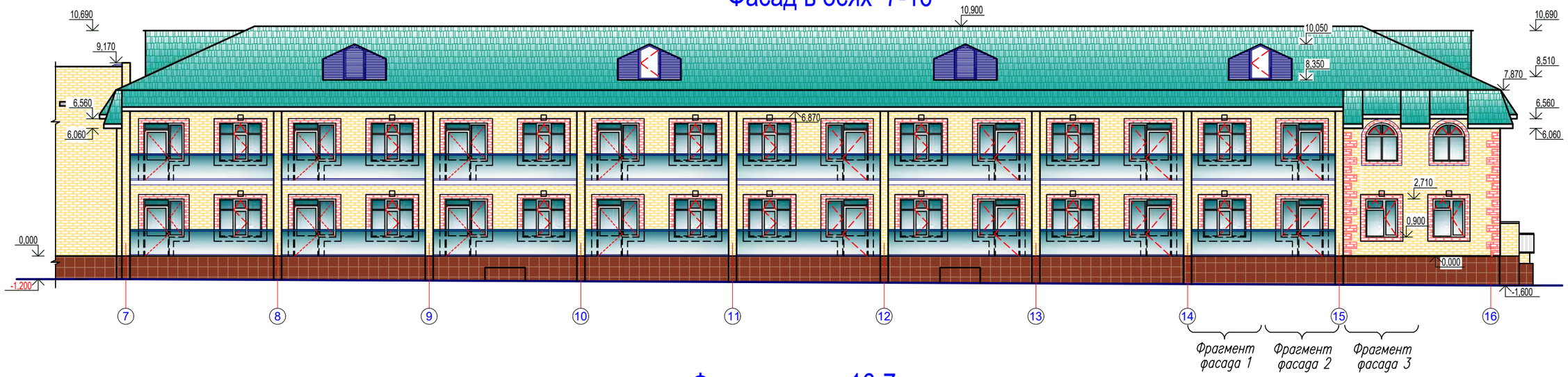

Фасад в осях 16-7

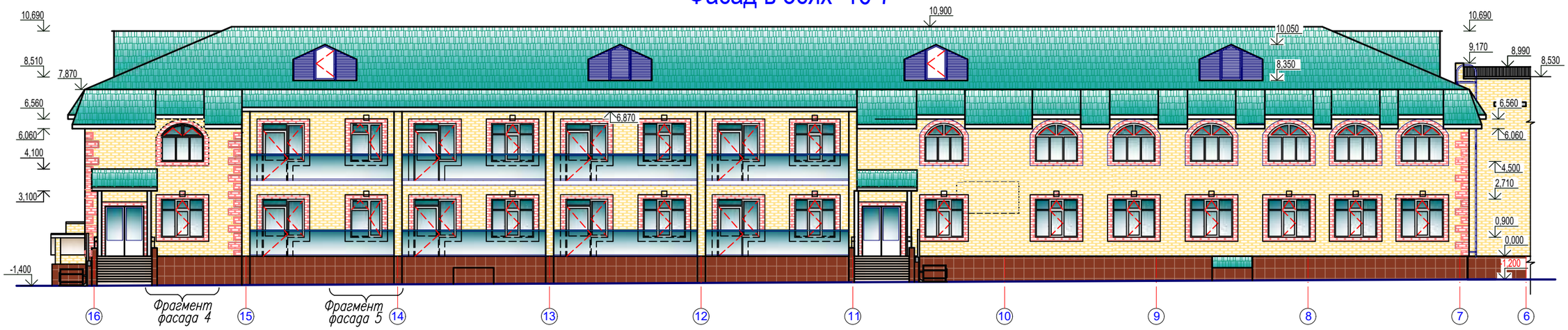

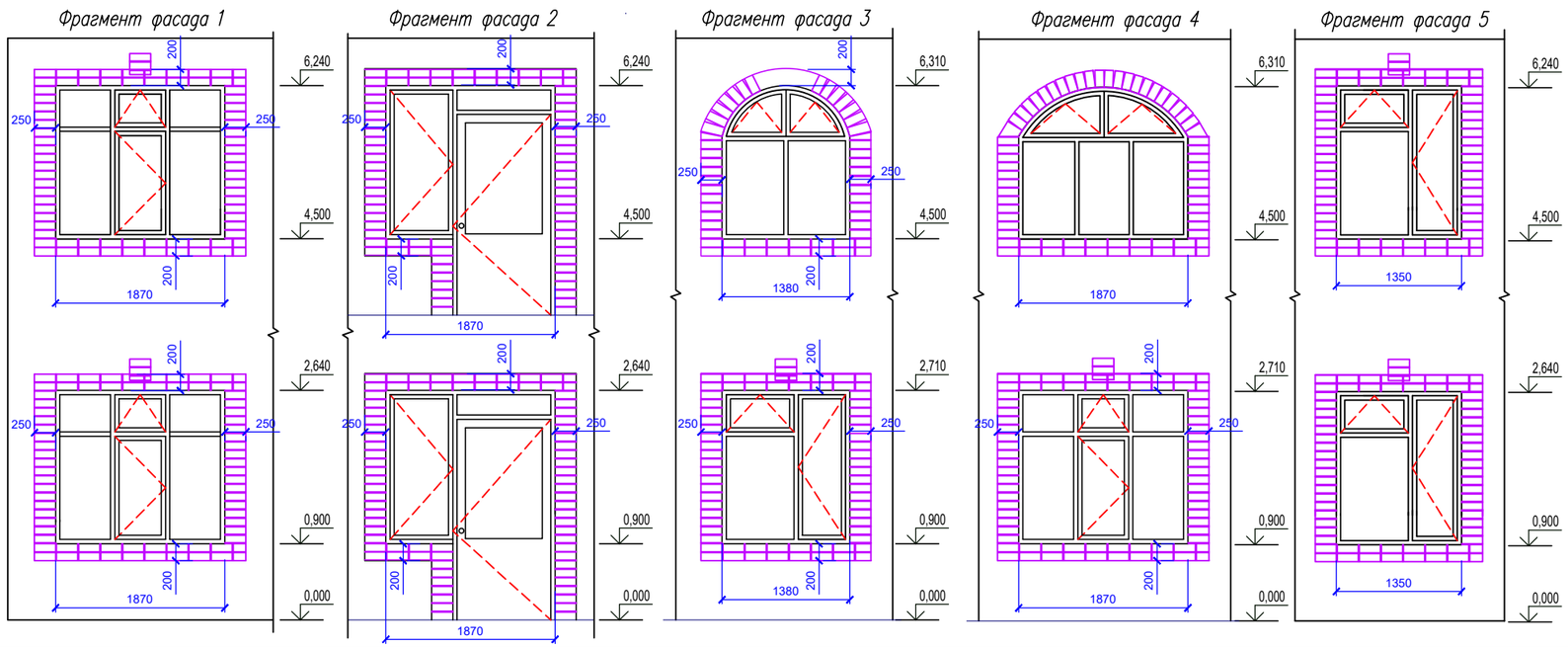

Условные обозначения:

- Лицевой силикатный кирпич желтого цвета
- Лицевой силикатный кирпич красного цвета
- Металлочерепица цвета морской волны
- Фасадная керамическая плитка красно-коричневого цвета
- Металлические панели с лицевым полимерным покрытием цвета морской волны

1.Данный лист см. с листами АС- 4,5,6,7.

Изм.	Кол.уч.	Лист	N:Док.	Подпись	Дата	100-1-АС		
						Строительство реабилитационного центра на 150 мест для инвалидов в г.Семей ВКО. Корректировка		
Рук.гр.		Токтагужинова				Блок А 1	Стадия: РП	Лист: 3 / Листов:
Вед. арх.		Саркеева				Фасады в осях 7-16,16-7.	ТОО ПИИ "Семстройпроект"	

Взам. инв. N | Подпись и дата | Инв. N подл.

Фасад в осях А-Д

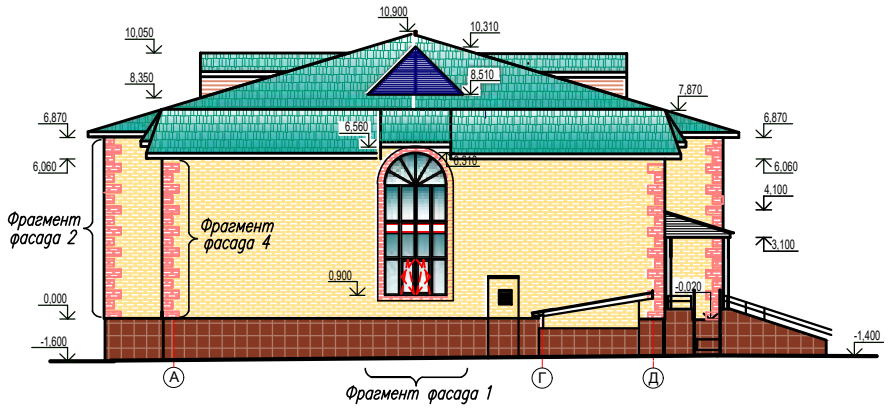

Фасад в осях Д-А

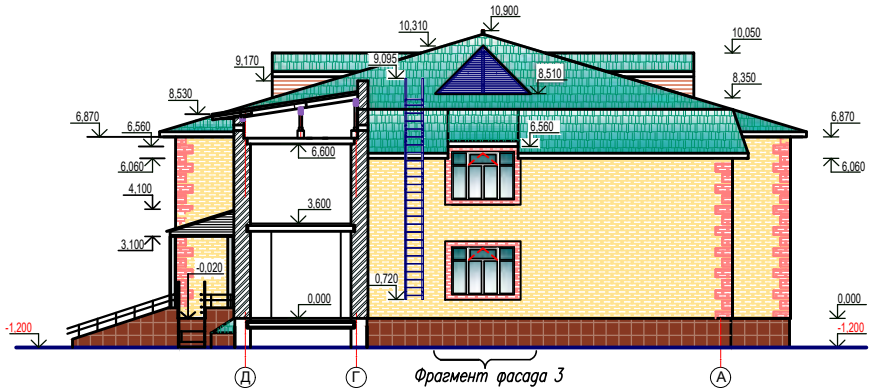

Условные обозначения:

- Лицевой силикатный кирпич желтого цвета
- Лицевой силикатный кирпич красного цвета
- Металлочерепица цвета морской волны
- Фасадная керамическая плитка красно-коричневого цвета

Ведомость наружной отделки

N п.п.	Наименование	Характер отделки
1.	Наружные стены здания	Облицовываются силикатным кирпичом желтого и красного цвета (см. цветовое решение фасадов)
1.1	Оконные и дверные откосы	Обрамляются оконным (дверным) доборным уголком-планкой из жесткого поливинилхлорида
2.	Слуховые окна, деревянные элементы кровли	Окрашиваются масляной краской белого цвета за 2 раза
3.	Наружные дверные блоки	Металлические с полимерным покрытием коричневых тонов
4.	Оконные блоки	Металлопластиковые белого цвета
5.	Цоколь, боковые поверхности крылец, боковые поверхности пандуса, приямки	Облицовываются фасадной керамической плиткой красно-коричневого цвета
6.	Ступени и площадки крылец	Облицовываются тротуарной плиткой коричневого цвета
7.	Вентканалы	Кирпичная кладка с лицевым кирпичом под расш.швов
8.	Кровля	Металлочерепица цвета морской волны.
9.	Металлические элементы (ограждение кровли, пожарные лестницы, металлические решетки воздухозаборных шахт)	Окрашиваются пентафталевой эмалью ПФ-115 белого цвета за 2 раза.
10.	Оконные сливы	Оцинкованная кровельная сталь с полимерным покрытием белого цвета
11.	Козырьки	Металлочерепица цвета морской волны. Низ козырьков-обшивка металлосайдингом белого цвета.
12.	Ограждения лоджий	Металлические панели с лицевым полимерным покрытием цвета морской волны

Фрагмент фасада 1

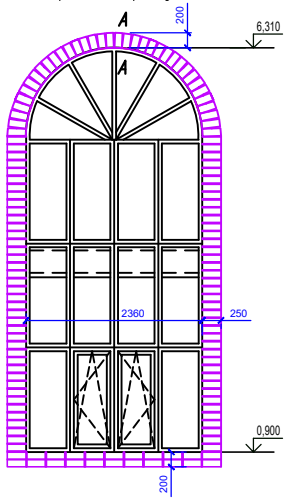

А – А

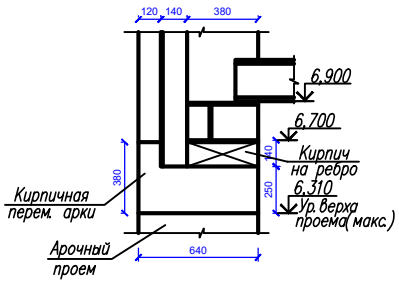

Фрагмент фасада 2

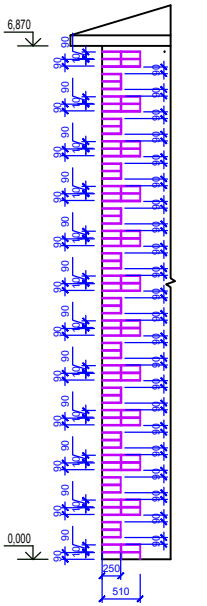

Фрагмент фасада 3

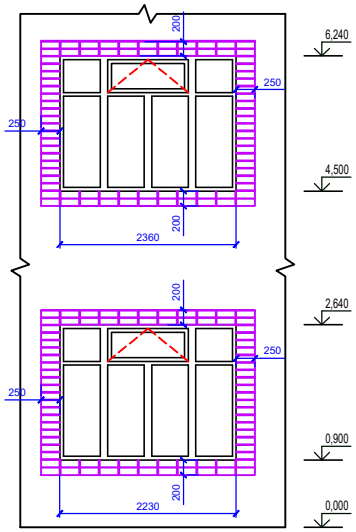

Фрагмент фасада 4

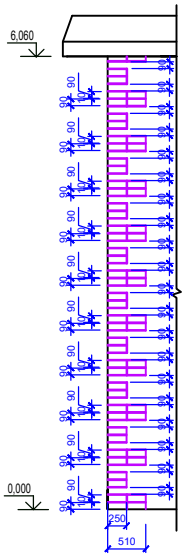

1.Данный лист см. с листами АС- 3,5,6,7.

Изм.	Кол.уч.	Лист	N.Док.	Подпись	Дата	100-1-АС		
						Строительство реабилитационного центра на 150 мест для инвалидов в г.Семей ВКО. Корректировка		
Рук.гр.		Токтагужинова				Блок А 1	Стадия: РП	Лист: 4 / Листов:
Вед. арх.		Саркеева				Фасады в осях А-Д, Д-А.	ТОО ПИИ "Семстройпроект"	

Взам. инв. N | Подпись и дата | Инв. N подл.

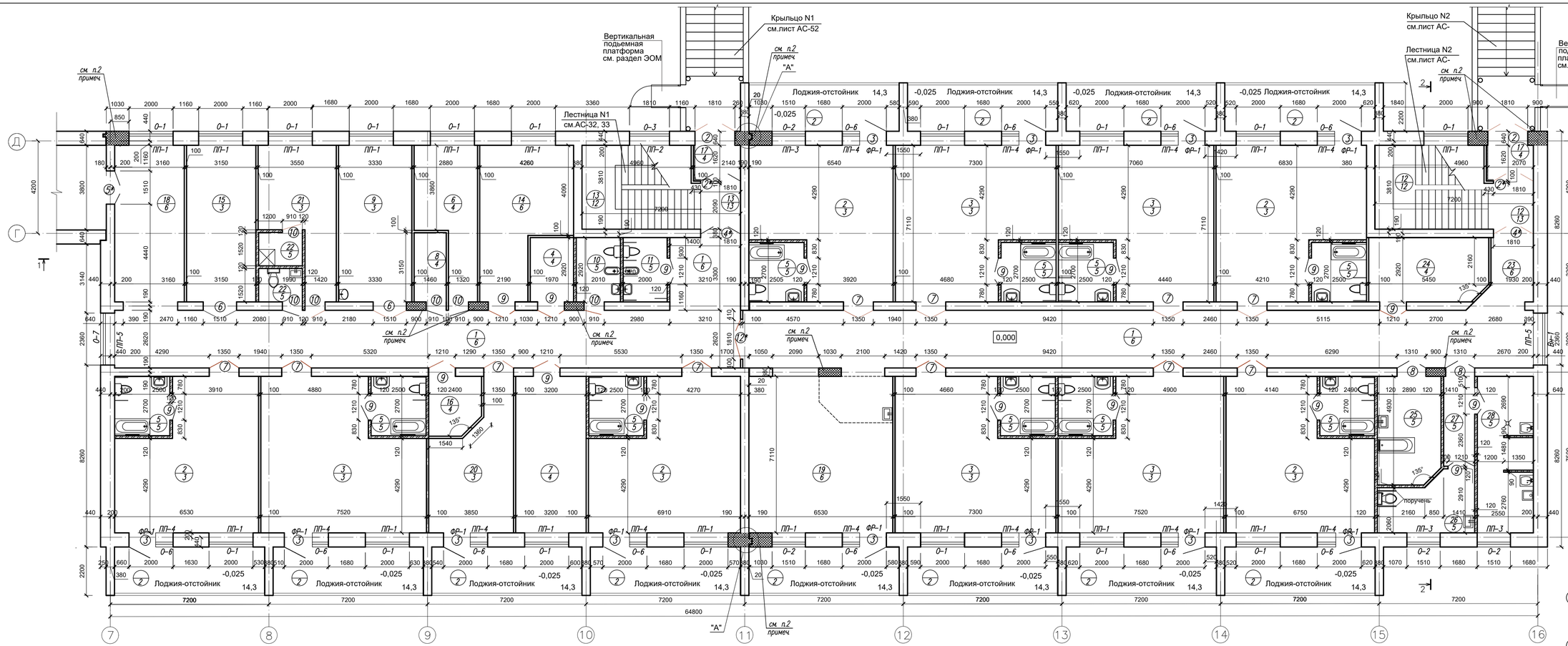

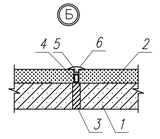

1–плита перекрытия;
2–конструкция пола;
3–заполнение шва –пенопласт
4–гермит
5– мастика битумно–резиновая
6–полимерная компенсационная планка

Ситуационная схема

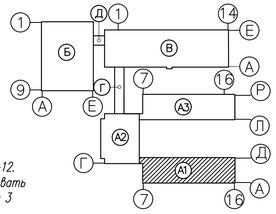

Экспликация помещений первого этажа

Номер помещ	Наименование	Площадь м²
1	2	3
Реабилитационное отделение (блок проживания)для взрослых на 35мест		
1	Коридор	168,7+10,5
2	Палата на 3 койки	39,1+39,0 40,6+41,66+41,16 45,8+44,4
3	Палата на 4 койки	45,8+44,4+42,6
4	Помещение сбора и хранения материала для анализа	5,6
5	Туалетная	6,6х10
6	Кладовая чистого белья	15,3
7	Процедурная	22,6
8	Инвентарная	4,5
9	Бытовая комната	23,5
10	Комната личной гигиены персонала	5,8
11	Комната личной гигиены	5,8
12	Лестничная клетка	23,4
13	Лестничная клетка	23,4
14	Комната глажения и чистки одежды чистки и сушки обуви	23,9
15	Кабинет заведующего отделением	19,6
16	Кладовая личных вещей	6,0
17	Тамбур	3,3 х 2
18	Рекреация с местом хранения медицинских каталок и кресел–колясок	23,3
19	Помещение дневного пребывания с возможностью использования обучению хождье и постом дежурной медсестры	46,5
20	Кабинет врача	20,7
21	Комната дежурного персонала	18,1
22	Санузел душевая персонала	3,0+3,0
23	Вестибюль	5,8
24	Подсобное помещение	15,4
25	Ванная с подъемником	13,9
26	Клизменная	10,6
27	Шлюз	5,7
28	Помещения для: а) мытья и стерилизации суден,мытья, сушки клеенок, б)сортировки и временного хранения грязного белья, в) хранения предметов уборки с трапом, краном и сушкой, хранения дезсредств.	17,9

Условные обозначения :

- несущие стены из силикатного кирпича облегченной кладки по серии 2.130–8 вып. 0,1. тип кладки А–64
- перегородки из газоблоков Y=600кг/м3
- перегородки из керамического кирпича КР–р–по 250х120х88/1,4НФ/100/2,0/25
- Армированная кладка

Деталь утепления стен тамбуров

Кирпичная кладка – 120мм
Плиты теплоизоляционные "IZOTERM" П 100 толщиной 50мм
Штукатурка цементным раствором

1. Данный лист смотреть совместно с листами АС 7–12.
2. Простенки наружных стен 640х1030, 640х640 армировать сетками из проволоки ø5ВрI с ячейками 50х50 через 3 ряда кладки. Простенки внутренних стен 900х380, 1030х380 армировать сетками из проволоки ø5ВрI с ячейками 50х50 через 5 рядов кладки. Расход арматуры составляет 250,4 кг.

1/1 N помещения / тип пола по проекту

							100-1-АС		
							Строительство реабилитационного центра на 150 мест для инвалидов в г.Семей ВКО. Корректировка		
Изм.	Кол.уч.	Лист	N:Док.	Подпись	Дата				
Рук.гр.		Токтагужинова				Блок А1	Стадия	Лист	Листов
Вед. арх.		Саркеева					РП	5	
						План 1-го этажа	ТОО ПИИ "Семстройпроект"		

Гл. спец. АС	Северина	Гл. спец. ВК	Мустафина
Гл. спец. ОВ	Бойтанова	Гл. спец. ЭЛ	Калажова

СОГЛАСОВАНО

СОГЛАСОВАНО

Взам. инв.N

Подпись и дата

Инв.N подл.

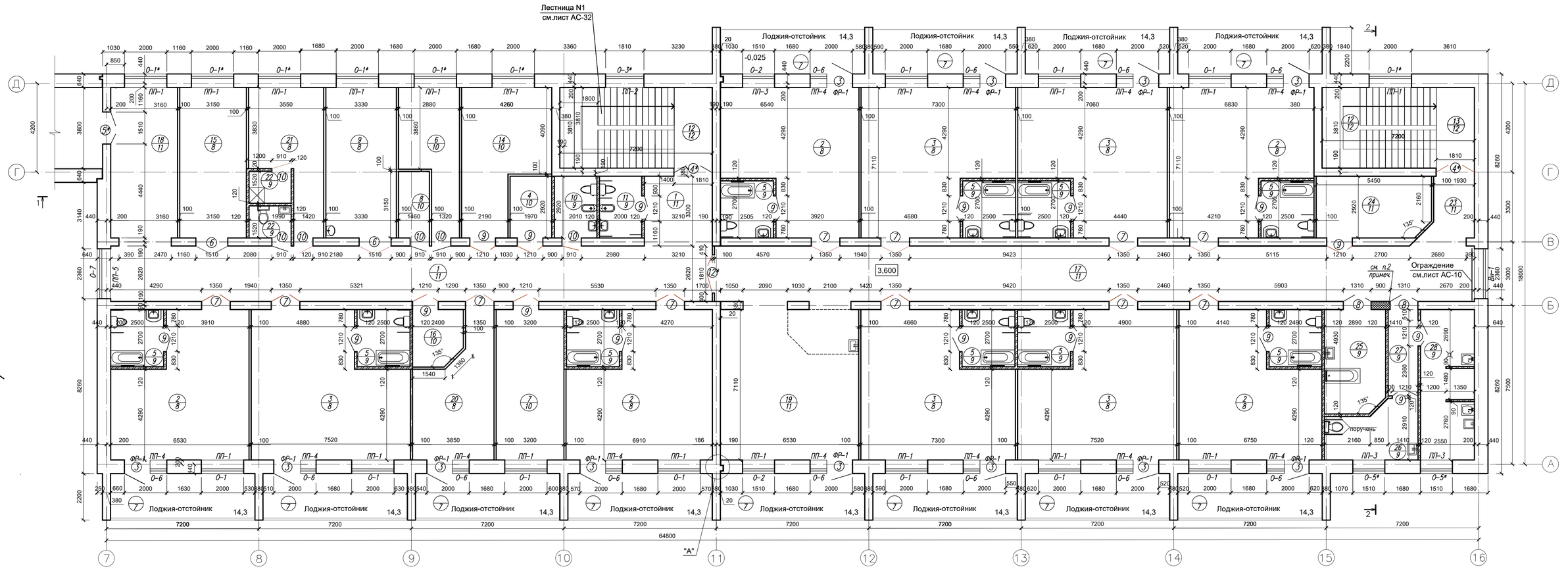

СОГЛАСОВАНО:
Гл. спец. ВК Мустафина
Гл. спец. ЭЛ Калокова
Гл. спец. АС Северина
Гл. спец. ОВ Болтанова

Взам. инв.N
Подпись и дата
Инв.N подл.

Экспликация помещений второго этажа

Номер помещ	Наименование	Площадь м²
1	2	3
Реабилитационное отделение (блок проживания)для Взрослых на 35мест		
1	Коридор	84,7
2	Палата на 3 койки	39,1+39,0 40,6+41,66+41,16
3	Палата на 4 койки	45,8+44,4 45,8+44,4+42,6
4	Помещение сбора и хранения материала для анализа	5,6
5	Туалетная	6,6х10
6	Кладовая чистого белья	15,3
7	Процедурная	22,6
8	Инвентарная	4,5
9	Бытовая комната	23,5
10	Комната личной гигиены персонала	5,8
11	Комната личной гигиены	5,8
12	Лестничная клетка	27,3
13	Лестничная клетка	27,3
14	Комната глажения и чистки одежди чистки и сушки обуви	23,9
15	Кабинет заведующего отделением	19,6
16	Кладовая личных вещей	6,0
17	Коридор	93,7
18	Рекреация с местом хранения медицинских каталок и кресел-колясок	23,3
19	Помещение дневного пребывания с возможностью использобания обучению ходьбе и постом дежурной медсестры	46,5
20	Кабинет врача	20,7
21	Комната дежурного персонала	18,1
22	Санузел душевая персонала	3,0+3,0
23	Вестибюль	5,8
24	Подсобное помещение	15,4
25	Ванная с подъемником	13,9
26	Клизменная	10,6
27	Шлюз	5,7
28	Помещения для: а) мытья и стерилизации суден,мытья, сушки клеенок,б)сортировки и временного хранения грязного белья, в) хранения предметов уборки с трапом, краном и сушкой, хранения дезсредств.	17,9

Ситуационная схема

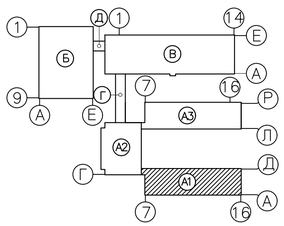

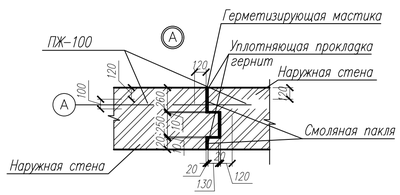

Условные обозначения :

- несущие стены из силикатного кирпича облегченной кладки по серии 2.130-8 вып. 0,1. тип кладки А-64
- перегородки из газоблоков Y=600кг/м3
- перегородки из керамического кирпича КР-р-по 250х120х88/1,4НФ/100/2,0/25

1/1 — N помещения / тип пола по проекту

1. Данный лист смотри совместно с листами АС 7-12.

Изм.	Кол.уч.	Лист	N.Док.	Подпись	Дата
Рук.гр.		Токтагужинова			
Вед. арх.		Саркеева			

100-1-АС

Строительство реабилитационного центра на 150 мест для инвалидов в г.Семей ВКО. Корректировка

Блок А1

Стадия	Лист	Листов
РП	6	

План 2-го этажа

ТОО ПИИ "Семстройпроект"

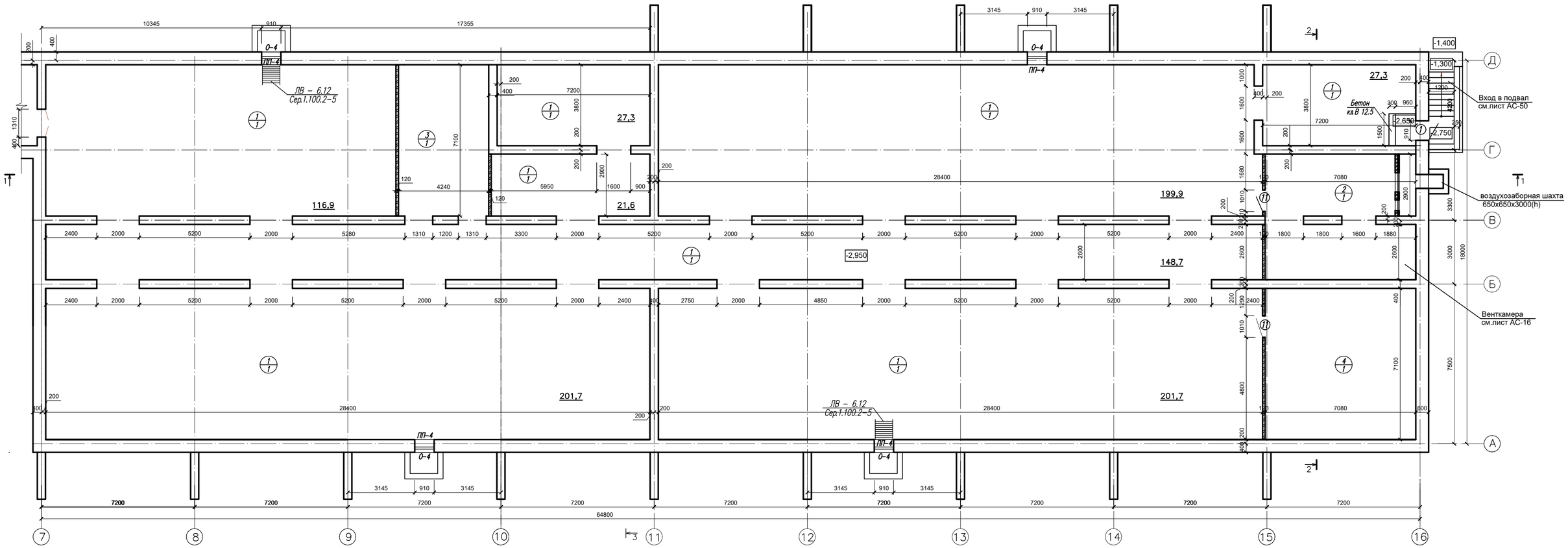

Экспликация помещений подвала

Номер помещ.	Наименование	Площадь $м^2$
1	2	3
1	Техническое помещение	945,1
2	Венткамера	40,4
3	Техническое помещение	30,4
4	Техническое помещение	50,2

Ситуационная схема

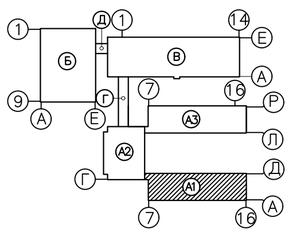

Условные обозначения :

– стены подвала из фундаментных блоков по ГОСТ 13579–78

– перегородки из керамического кирпича КР–р–по 250х120х88/1,4НФ/100/2,0/25

1. За условную отметку 0,000 принят уровень чистого пола вестибюля, что соответствует абсолютной отметке 225,20 на генплане.
2. Все наружные и внутренние стены выполнить из силикатного кирпича марки СУРПо–М100/F35/1,8 ГОСТ 379–2015 на цементно–песчаном растворе М 50. Наружные стены облегченной кладки утеплить теплоизоляционным материалом ПЖ–100 толщиной 100мм. Перегородки выполнить из газоблоков Y=600кг/м3 толщиной 100 мм.
Перегородки из керамического кирпича и газоблоков длиной более 3 м армируются 2⌀ 4Вр1 через 500мм кладки по высоте и крепятся к стенам при помощи ершей, забитых в швы кладки, а к перекрытию–скобами из полосовой стали с шагом 1500 мм. Расход арматуры на 1м2 поверхности перегородок составляет 0,5кг.
Перегородки в помещениях с влажным и мокрым режимом работы выполнить из керамического кирпича КР–р–по 250х120х88/ 1,4НФ/100/2,0/25 ГОСТ 530–2012 на цементно–песчаном растворе М25.
Стены с наружной стороны облицевать силикатным кирпичом СУППо–М125/F35/1,8 ГОСТ 379–2015 красного цвета и желтого цвета на цементно–песчаном растворе М 50. Тамбуры утеплить теплоизоляционным материалом толщиной 50мм.
3. При кладке стен и перегородок в дверных проемах заложить деревянные антисептированные пробки размером 250х120х88 (h) по 2 шт. с каждой стороны, а так же закладные детали для крепления пожарных лестниц и козырьков входов.
4. Развертки стен с вентканалами см.листы АС–17,18,19. План разбивки отверстий и вентканалов см. на листе АС–15. Кладочные планы смотреть совместно с чертежами разверток вентканалов.
5. Спецификацию элементов заполнения проемов см. на листе АС–11, экспликацию полов на листе АС–12.
6. Ведомость отделки помещений см. на листе АС–10.
7. Разрезы 1–1,2–2 см. на листах АС–8,9.
8. Стены подвала выполнить из фундаментных блоков по ГОСТ 13579–78.
9. Наружные стены подвала обмазать горячим битумом за 2 раза.
10. Перегородки в подвале выполнить из керамического кирпича КР–р по 250х120х88 1,4 НФ/100/2,0/25 ГОСТ 530–2012 на цементно–песчаном растворе М25.
11. Фундаменты под перегородки смотреть на листе АС–20.
12. Развертки фундаментов см. на листах АС–22,23,24.
13. Данный лист см. совместно с листами АС–5,6 .

1/1 – N помещения / тип пола по проекту

Узел примыкания оконного блока к стеновым проемам

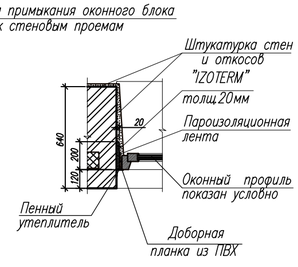

1. Данный лист смотри совместно с листами АС–5,6.

Изм.	Кол.уч.	Лист	N.Док.	Подпись	Дата	100-1-АС		
						Строительство реабилитационного центра на 150 мест для инвалидов в г.Семей ВКО. Корректировка		
Рук.гр.		Токтагужинова				Блок А1	Стадия	Лист	Листов
Вед. арх.		Саркеева					РП	7	
						План подвала	ТОО ПИИ "Семстройпроект"	

СОГЛАСОВАНО:
Гл. спец. Мустафина
Гл. спец. Капокова

СОГЛАСОВАНО:
Гл. спец. Северина
Гл. спец. Войтанова

Взам. инв.N
Подпись и дата
Инв.N подл.

Разрез 1-1

Металлочерепица ПП толщиной 0,7 мм
Обрешетка 100х40 с шагом 420мм
Стропила 50х200 (h)
Чердак
Цементно – песчаная стяжка марки М 100 армированная сеткой
из проволоки ø 3 Вр I с ячейкой 100 х100 мм -25 мм
Утеплитель - ППЖ-160 -180 мм
Пароизоляция -1 слой рубероида наклеенный на горячем битуме
Затирка швов цементно-песчаным раствором М50 -5мм
Панель перекрытия -220мм

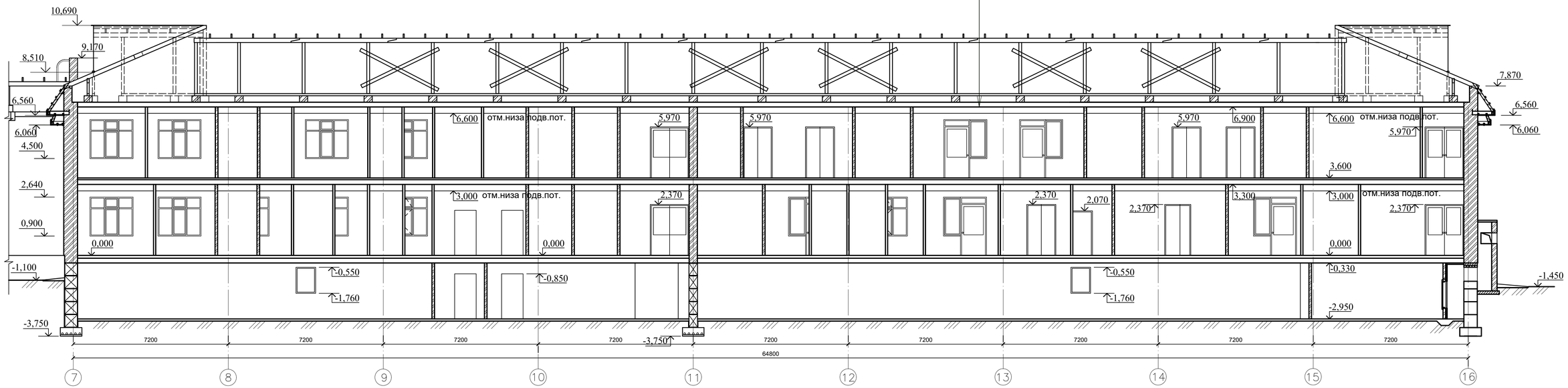

1.Данный лист см. с листами АС- 5,6,7.

						100-1-АС			
						Строительство реабилитационного центра на 150 мест для инвалидов в г.Семей ВКО. Корректировка			
Изм.	Кол.уч.	Лист	N:Док.	Подпись	Дата				
Рук.гр.		Токтагужинова				Блок А1	Стадия	Лист	Листов
Вед. арх.		Саркеева					РП	8	
						Разрез 1-1	ТОО ПИИ "Семстройпроект"		

Металлочерепица ПП толщиной 0,7 мм
Обрешетка 100х40 с шагом 420мм
Стропила 50х200 (h)
Чердак
Цементно-песчаная стяжка марки М100 армированная сеткой из проволоки ø 3Вр I с ячейкой 100х100мм -25мм
Утеплитель - ППЖ-160 -180 мм
Пароизоляция -1 слой рубероида наклеенный на горячем битуме
Затирка швов цементно-песчаным раствором М50 -5мм
Панель перекрытия -220мм

Разрез 2-2

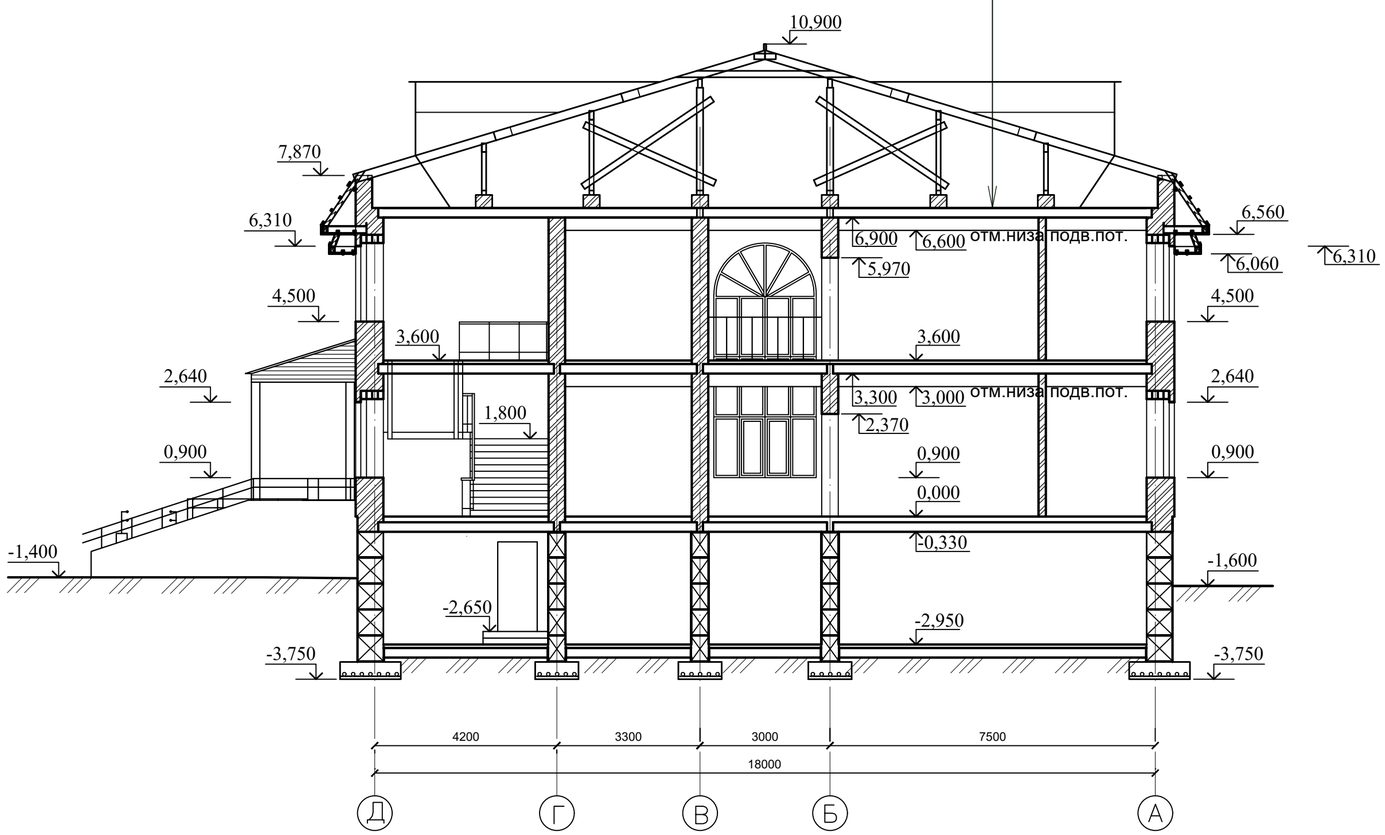

1.Данный лист см. с листами АС- 5,6,7.

						100-1-АС		
						Строительство реабилитационного центра на 150 мест для инвалидов в г.Семей ВКО. Корректировка		
Изм.	Кол.уч.	Лист	N:Док.	Подпись	Дата			
Рук.гр.		Токтагужинова				Блок А1	Стадия	Лист	Листов
Вед. арх.		Саркеева					РП	9	
						Разрез 2-2	ТОО ПИИ "Семстройпроект"		

ВЕДОМОСТЬ ОТДЕЛКИ ПОМЕЩЕНИЙ (площадь, м2)

Наименование или номер помещения	Потолок		Стены или перегородки		Низ стен или перегородок		
	Площадь	Вид отделки	Площадь	Вид отделки	Площадь	Вид отделки	Высота, мм
1	2	3	4	5	6	7	8
Подвал							
N 1,2,3,6	1072,1	Затирка швов, известковая побелка	1296,6	Простая штукатурка, известковая побелка	-	-	-
1 этаж							
N 1,2,3,14,15,16,17, 18,19,20,23,	756,1	Подвесной потолок из гипсокартона с последующей улучшенной водоэмульсионной окраской белого цвета	1663,3	Улучшенная штукатурка, h=3300мм	-	-	-
			1590,3	один слой левкаса, улучшенная окраска матовой масляной краской светло-бежевого цвета h=3000мм			
N 6,8,9,21,24	76,8	Подвесной потолок из гипсокартона с последующей улучшенной водоэмульсионной окраской белого цвета	133,2	Улучшенная штукатурка, h=1500мм	149,6	Улучшенная штукатурка, сплошная шпаклевка, улучшенная масляная окраска светло-салатного цв.	1800
			106,9	один слой левкаса, улучшенная окраска водоэмульсионной краской белого цвета h=1200мм			
N 4,5,7,10,11,22,25, 26,27,28	159,9	Подвесной потолок из влагостойкого гипсокартона с последующей улучшенной масл. окраской белого цвета	70,0	Простая штукатурка h=300мм	653,2	Простая штукатурка, керамическая глазурованная плитка светлых тонов	3000
2этаж							
N 1,2,3,14,15,16,17, 18,19,20,23,	749,5	Подвесной потолок из гипсокартона с последующей улучшенной водоэмульсионной окраской белого цвета	1658,8	Улучшенная штукатурка, h=3300мм	-	-	-
			1554,6	один слой левкаса, улучшенная окраска матовой масляной краской светло-бежевого цвета h=3000мм			
N 6,8,9,21,24	76,8	Подвесной потолок из гипсокартона с последующей улучшенной водоэмульсионной окраской белого цвета	133,2	Улучшенная штукатурка, h=1500мм	149,6	Улучшенная штукатурка, улучшенная масляная окраска светло-салатного цв.	1800
			106,9	один слой левкаса, улучшенная окраска водоэмульсионной краской белого цвета h=1200мм			
N 4,5,7,10,11,22,25, 26,27,28	159,9	Подвесной потолок из влагостойкого гипсокартона с последующей улучшенной масл. окраской белого цвета	70,0	Простая штукатурка h=300мм	653,2	Простая штукатурка, керамическая глазурованная плитка светлых тонов	3000
Лестничные клетки							
N 12,13 (1 этаж) N 12,13 (2 этаж)	102,3	Сплошная шпаклевка, улучшенная водоэмульсионная окраска белого цвета	279,5	Простая штукатурка, один слой левкаса, улучшенная окраска матовой масляной краской белого цвета	В площади отделки потолков учтена отделка нижних и боковых поверхностей лестничных маршей и площадок		

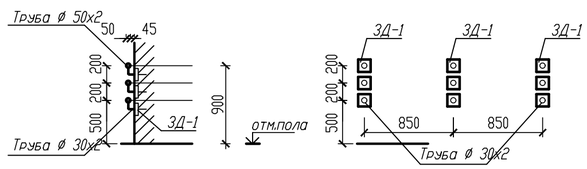

Спецификация элементов на 1м.п. опорных поручней-перил

Марка поз.	Обозначение	Наименование	Кол. шт.	Масса ед., кг	Примечание
1	2	3	4	5	6
Длина поручней-перил блока А1 – 961,7 м.п.					
ЗД-1	Серия 1.400-6/76, в.1	Закладная деталь М8-13	3	0,7	
	ГОСТ 10704-91	Труба Дн 50х2 Lобщ=5,4м.п.	–	2,37	
	то же	Труба Дн 30х2 L=900		1,38	

Устройство поручней-перил предусмотреть в палатах, коридорах, учебных и лечебных кабинетах, на всех открытых участках стен реабилитационного центра.

1. Водопроводные и канализационные стояки во всех помещениях обшить гипсокартоном толщ. 10мм по металлическому каркасу. S гипсокартона для обшивки стояков – 149,36м2. В местах установки прочистки и ревизий на стояках устраиваются лючки (63шт).
2. Гипсокартон отделать соответственно отделке помещений. Дополнительный расход материалов для отделки гипсокартона учтен в ведомости отделки помещений.
3. Площади отделки нижних поверхностей лестничных маршей и лестничных площадок включены в площадь отделки потолков.
4. При производстве наружных и внутренних отделочных работ все принимаемые цветовые решения дополнительно согласовывать с проектной организацией.
5. Расход шпаклевки на 1 м2 потолка 2,5кг, на 1м2 стен 1,8кг.
6. Площадь отделки оконных и дверных откосов включена в площадь отделки стен помещений.
7. Внутренние дверные блоки, ограждения отопительных приборов окрасить масляной краской белого цвета за 2 раза.
8. Предусмотреть устройство пристенных опорных поручней-перил в палатах, коридорах и лечебных кабинетах 1-2 этажей на высоте 500, 700, 900мм от уровня пола.
   Длину поручней-перил см. на данном листе.
   За 1500мм от дверного проема или поворота фактура поверхности поручня должна меняться.
   Поручни окрасить пентафталевой эмалью: верхний в синий, нижний – оранжевый цвета.
9. Оборудовать поручнями (подвесными трапециями) уборные, умывальные, душевые, ванные и раздевальные, используемые инвалидами.
10. Все помещения оснастить последовательной и полной (от входа до отдельных помещений) визуальной информацией.
    Каждое помещение должно быть четко обозначено, знаки должны быть крупными и хорошо освещенными.
11. На втором этаже перед наружными витражами Вн-1 панорамного остекления установить ограждения ОП-1 по типу ограждений лестничных площадок.
12. Стойки поз.2 приварить к закладным деталям ступеней.
13. Все сварные швы h=6мм. Сварку производить электродами типа Э42 по ГОСТ 9467-91*.
14. Поручни и стойки ограждения выполнить с гальваническим покрытием.
15. Пластины поз.5, 6 окрасить алкидной краской ПФ-115 по слою грунтовки ГФ-021.
16. В местах установки умывальников предусмотреть облицовку керамической глазурованной плиткой по цементно-песчаной штукатурке на высоту 1,8м от пола и ширину 0,2м от прибора с каждой стороны. Площадь облицовки составляет 21м2.

Ограждение панорамного остекления ОП-1 у витража Вн-1

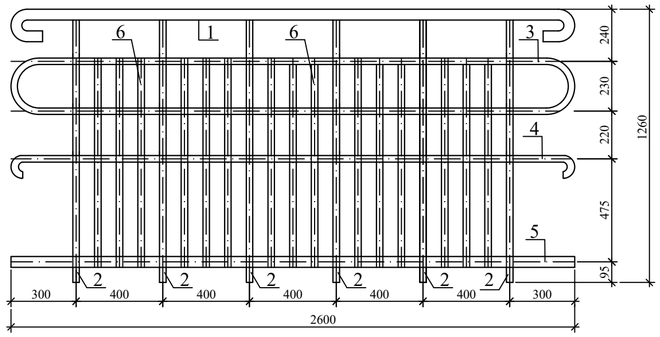

Спецификация элементов ограждения ОП-1

Марка поз.	Обозначение	Наименование	Кол.	Масса ед.кг	Примечание
1	2	3	4	5	6
		Сборочные единицы			
1	ГОСТ 10704-91	Труба Dн 50х2,0 L=3220	1	7,63	
2	то же	то же Dн 30х2,0 L=1210	6	1,66	10,0
3	то же	Dн 30х2,0 Lобщ.=5500	1	7,59	
4		Dн 30х2,0 L=2830	1	3,9	
5	ГОСТ 103-2006	Полоса -50х5 L=2600	1	5,1	
6	то же	Полоса -30х5 L=965	15	1,14	17,1

Изм.	Кол.уч.	Лист	N:Док.	Подпись	Дата
Рук.гр.		Токтагужинова			
Вед. арх.		Саркеева			

100-1-АС

Строительство реабилитационного центра на 150 мест для инвалидов в г.Семей ВКО. Корректировка

Блок А1	Стадия	Лист	Листов
	РП	10	

Ведомость отделки помещений

ТОО ПИИ "Семстройпроект"

Спецификация элементов заполнения проемов

Марка, поз.	Обозначение	Наименование	Кол-во подвал	Кол-во 1эт.	Кол-во 2эт.	Всего	Примеч.
1	2	3	4	5	6	7	8
		Дверные блоки наружные утепленные					
1	Металлические по серии 1.236-5, выпуск 3. с полимерным покрытием	по типу ДП 3.07 с размерами 2070(h)x910	1/-	-	-	1	вес 99,0кг
2	ГОСТ 24698-81	По типу ДО 24-18, см.п.1,2,5 примечания	-	4	-	4	двери утепленные
3	ГОСТ 23166-99	Дверь балконная БП РСП 24-12	-	9/3	9/3	18/6	
		Двери внутренние					
4	ГОСТ 6629-88*	ДО 24-18	-	2	2	4	дверь двупольная
5	Серия 1.236-5, вып. 3	ДП 3.02	-	1	1	2	вес 140,0кг
6	ГОСТ 6629-88*	ДГ 24-15	-	2	2	4	дверь двупольная
7	то же	ДГ 24-13,5	-	11	11	22	дверь двупольная
8	то же	ДГ 24-13	-	-/2	-/2	4	дверь полуторапольная
9	то же	ДГ 24-12	-	9/9	9/9	18/18	дверь полуторапольная
10	то же	ДГ 21-9	-	3/3	3/3	6/6	
11	Серия 1.236-5, вып. 3	ДП 3.07	-/2	-	-	-/2	вес 110,0кг
12	то же	по типу ДП 3.01, с разм. 2370(h)x1810	-	1	1	2	вес 175,2кг
		Оконные блоки металлопластиковые с тройным остеклением					
О-1	ГОСТ 30674-99	по типу ОП ССП 18-21Фр, с размерами 1810(h)x2000 4М1-8-4М1-8-И4	-	17	10	27	
О-1*	индивидуальное, см.АС-13		-	-	7	7	
О-2	то же	ОП ССП 18-15Фр 4М1-8-4М1-8-И4	-	4	2	6	
О-3	то же	ОП ССП 18-18Фр 4М1-8-4М1-8-И4	-	1	-	1	
О-3*	индивидуальное, см.АС-13		-	-	1	1	
О-4	то же	ОП ССП 12-9 4М1-8-4М1-8-И4	4	-	-	4	
О-5*	индивидуальное, см.АС-13		-	-	2	2	
О-6	то же	по типу ОП ССП 18-7 с размерами 1810(h)x790 4М1-8-4М1-8-И4	-	12	12	24	
О-7	то же	по типу ОП ССП 18-24Фр, с размерами 1810(h)x2360 4М1-8-4М1-8-И4	-	1	1	2	
		Подоконные плиты пластиковые					
ПП-1	по серии 1.136.5-24, вып.1	ПП 22.55-1	-	18	18	36	
ПП-2	то же	ПП 19.55-1	-	1	1	2	
ПП-3	то же	ПП 16.55-1	-	3	3	6	
ПП-4	то же	ПП 10.55-1	4	12	12	28	
ПП-5	то же	ПП 25.55-1	-	2	1	3	
		Витражи наружные металлопластиковые с тройным остеклением					
Вн-1	индивидуальный, см. лист АС-13	Вн 2,360 x 5,410(h)	-	1	-	1	
		Фрамуги наружные металлопластиковые с тройным остеклением					
ФР-1	Серия 1.136-12, в.1	ФН 03-12	-	12	12	24	

1. Нижняя часть дверных полотен на путях передвижения на высоту 600мм должна быть защищена противоударной полосой.
2. Для оформления заказа на изготовление индивидуальных окон, дверей, фрамуг и витражей уточнить размеры проемов (произвести дополнительные обмеры) по месту по факту кладки.
3. Узлы сечений, креплений выполнить согласно технологии завода-изготовителя.
4. Двери со знаком * и двери витражей со знаком * должны иметь приспособления для самозакрывания и уплотнения в притворах. Остекленные двери и витражи должны выполняться с армированным стеклом. .
5. Металлические дверные блоки выполняются с заводским полимерным покрытием серого цвета.
6. Окна и наружные витражи выполнить с тройным остеклением, стекло с внутренней стороны должно быть небьющимся из сталинита (закаленного строительного стекла по ГОСТ 30698-2000) с использованием противоосколочных пленок.
7. Внутренние витражи и фрамуги выполнить с одинарным остеклением из небьющегося закаленного строительного стекла по ГОСТ 30698-2000 с использованием противоосколочных пленок.
8. Монтаж оконных блоков выполнять с учетом ГОСТ 30971-2002.
9. Двери в зданиц за исключением сантехнических помещений, выполнить без порогов. Двери сантехнических помещений должны иметь пороги высотой не более 25мм. Пороги дверей по цвету должны сильно контрастировать с полом, для чего окрасить их масляной краской оранжевого цвета.
10. На открывающиеся створки окон и витражей и на балконные двери предусмотреть устройство противомоскитной сетки. Расход сетки-6,2 м2.
11. Для изготовления окон из ПВХ-профилей применить профиль толщиной 60мм.
12. Оконные блоки должны быть укомплектованы замками безопасности.
13. Примыкание оконных блоков к стеновым проемам выполняется по ГОСТ 30971-2002 (см. АС-7).
14. Все двери предусмотреть с замками. Двери эвакуационных выходов не должны иметь запоров, препятствующих их свободному открыванию изнутри без ключа и без электромеханического или электромагнитного устройства.
15. Окна во всех помещениях должны иметь верхнее расположение фрамуг, открываться вовнутрь, высота расположения затворов на открывающихся оконных элементах-2-2,2м от пола.
16. На прозрачных полотнах дверей выполнить яркую контрастную маркировку (люминисцентного зеленого цвета) 0,1 (h)x 0,2м, низ на отм. 1,2м.
17. Схема определения левых и правых дверей : 1/1- левая/правая.
18. Данный лист смотри совместно с листами АС 5-7.

1-1

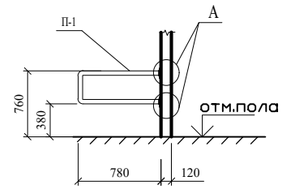

ЗД-1

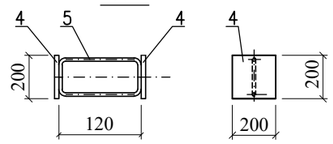

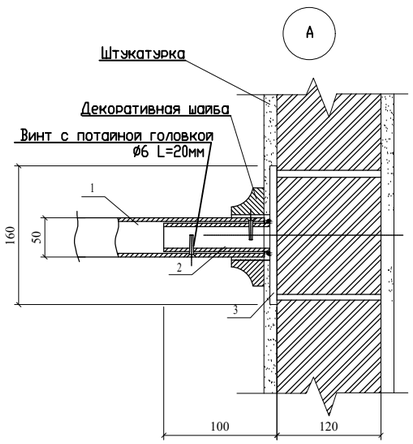

Поручень в санузлах для маломобильной группы посетителей.

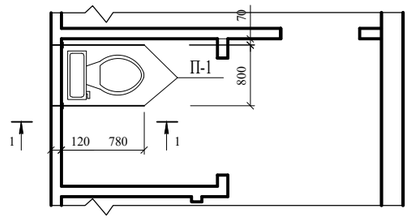

Поручень в туалетных для маломобильной группы посетителей.

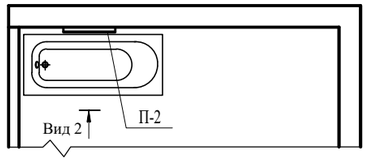

Вид 2

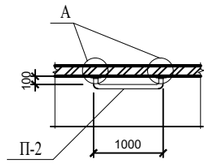

Спецификация на поручень П-1

Марка Поз.	Обозначение	Наименование	Кол. шт.	Масса ед., кг.	Примеч.
		П-1	49		
		Детали			
1	Фирма Horizal	Алюминиевая труба Ø50, L=1940	1	6,6	
2		Труба Ø40x3, ГОСТ 10704-91, L=100мм	2	0,27	
3		Закладная деталь ЗД-1	1	5,30	
		ЗД-1		5.30	
4	ГОСТ 19903-74	Лист10x160x160 шт.	2	2.01	4.02
5	ГОСТ 2590-71	Круг 20 L=520 шт.	1	1.28	1,28

1. В спецификациях указано общее количество поручней по боковым сторонам в кабинках санузлов и возле умывальника для маломобильных для данного блока. Поручень П1 выполнить с поворотным устройством и фиксатором положения.
2. Катет шва принять по наименьшей толщине свариваемых элементов
3. Алюминиевые ограждения выполнены по технологии фирмы Horizal и соответствуют нормам европейского рынка NF PD1012 и NF PD1013

Спецификация на поручень П-2

Марка Поз.	Обозначение	Наименование	Кол. шт.	Масса ед., кг.	Примеч.
		П-2	8		
		Детали			
1	Фирма Horizal	Алюминиевая труба Ø50, L=1000	1	3,4	
2		Труба Ø40x3, ГОСТ 10704-91, L=100мм	2	0,27	
3		Закладная деталь ЗД-1	1	5,30	
		ЗД-1		5.30	
4	ГОСТ 19903-74	Лист10x160x160 шт.	2	2.01	4.02
5	ГОСТ 2590-71	Круг 20 L=520 шт.	1	1.28	1.5

1. В спецификации указано общее количество поручней для ванны в туалетных для маломобильных для данного блока.

Изм.	Кол.уч.	Лист	N:Док.	Подпись	Дата
Рук.гр.		Токтагужинова			
Вед. арх.		Саркеева			

100-1-АС

Строительство реабилитационного центра на 150 мест для инвалидов в г.Семей ВКО. Корректировка

Блок А1

Стадия	Лист	Листов
РП	11	

Спецификация элементов заполнения проемов.

ТОО ПИИ "Семстройпроект"

ЭКСПЛИКАЦИЯ ПОЛОВ

Наименование или номер помещения по проекту	Тип пола по проекту	Схема пола или номер узла по серии	Элементы пола и их толщина	Площадь пола м²
1	2	3	4	5
ПОДВАЛ				
N 1,2,3,6	1	740 / 2.244-1 в.6	Бетон марки В.15 –20мм Подстилающий слой бетон марки В 7.5 –80мм Грунт основания с втрамбованным щебнем или гравием крупностью 40–60мм	1081,8
1 ЭТАЖ				
Лоджия-отстойник	2	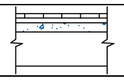	Плитка керамическая ГОСТ 6787-2001 –6мм Слой цементно-песчаного раствора М 200 –20мм Цементно-песчаная стяжка марки М200 –52мм Плита лоджии –220мм	180,0
N2,3,9,15,20,21	3	43-3 / 2.244-1, вып.5	Линолеум поливинилхлоридный коммерческий гомогенный кл.33 ГОСТ 725177 –2,5мм Стяжка из цементно-песчаного раствора М 150 –20мм Слой водонепроницаемой бумаги Песок ГОСТ 8736-77* –57 мм Теплоизоляционный слой из жесткой минераловатной плиты Y=120кг/м3 – 30мм Железобетонная плита перекрытия – 220мм	526,2
N 4,6,7,8,14 16,17,24	4	67-1 / 2.244-1, вып.5	Плитка керамическая ГОСТ 6787-2001 –6мм Прослойка и заполнение швов из цементно-песчаного раствора марки М 150 –15мм Стяжка из цементно-песчанного раствора М 150–20мм Слой водонепроницаемой бумаги Песок ГОСТ 8736-77* –35 мм Теплоизоляционный слой из жесткой минераловатной плиты Y=120кг/м3 – 30мм Железобетонная плита перекрытия – 220мм	106,0
N 5,10,11,22, 25,26,27,28	5	70-1 / 2.244-1, вып.5	Плитка керамическая ГОСТ 6787-2001 –6мм Прослойка и заполнение швов из цементно-песчаного раствора марки М 150 –25мм 3 слоя изола И-БД ГОСТ 10296-79 на горячей битумной мастике МБК-Г-55 ГОСТ 2889-80 –9мм Стяжка из цементно-песчанного раствора М 150 –20мм Слой водонепроницаемой бумаги Песок ГОСТ 8736-77* –16мм Теплоизоляционный слой из жесткой минераловатной плиты Y=120кг/м3 – 30мм Железобетонная плита перекрытия –220мм	135,2
N 1,18,19,23	6	по типу 830 / 2.244-1, вып.4	Покрытие эпоксидное наливное "Компаунд" –4мм Стяжка из бетона М 150, армированная сеткой 3/3/100/В-I –76мм Теплоизоляционные плиты Y=120 кг/м3 –30мм 1 слой пленки полиэтиленовой толщ.200мкм, наклеенной на битумно-кукерсольной мастике (ГОСТ 10354-82*) Железобетонная плита перекрытия –220 мм	258,9

Наименование или номер помещения по проекту	Тип пола по проекту	Схема пола или номер узла по серии	Элементы пола и их толщина	Площадь пола м²
1	2	3	4	5
2 ЭТАЖ				
N 2,3,9,15, 20,21	8	34-3 / 2.244-1, вып.5	Линолеум поливинилхлоридный коммерческий гомогенный кл.33 ГОСТ 725177 –2,5мм Стяжка из цементно-песчаного раствора М 150 –40мм Слой водонепроницаемой бумаги Песок прокаленный ГОСТ 8736-77* –37 мм Железобетонная плита перекрытия –220 мм	526,3
N 5,10,11,22, 25,26,27,28	9	59-1 / 2.244-1, вып.5	Плитка керамическая ГОСТ 6787-2001 –6мм Прослойка и заполнение швов из цементно-песчаного раствора марки М 150 –15мм 3 слоя изола И-БД ГОСТ 10296-79 на горячей битумной мастике МБК-Г-55 ГОСТ 2889-80 –9мм Стяжка из цементно-песчаного раствора М 150 –30мм Слой водонепроницаемой бумаги Песок ГОСТ 8736-77* –16мм Железобетонная плита перекрытия – 220мм	135,2
N 4,6,7,8,14,16	10	56-1 / 2.244-1, вып.5	Плитка керамическая ГОСТ 6787-2001 –6мм Прослойка и заполнение швов из цементно-песчаного раствора марки150 –15 мм Стяжка из цементно-песчаного раствора марки М150 –40 мм Слой водонепроницаемой бумаги Песок ГОСТ 8736-77* –15 мм Железобетонная плита перекрытия – 220мм	80,7
N 1,17,18, 19,23,24	11	по типу 830 / 2.244-1, вып.5	Покрытие эпоксидное наливное "Компаунд" –4мм Стяжка из бетона М 150, армированная сеткой 3/3/100/В-I –76мм 1 слой пленки полиэтиленовой толщ.200мкм, наклеенной на битумно-кукерсольной мастике (ГОСТ 10354-82*) Железобетонная плита перекрытия –220мм	274,1
Лоджия-отстойник	7	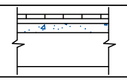	Плитка керамическая ГОСТ 6787-2001 –6мм Слой цементно-песчаного раствора М 200 –17мм Цементно-песчаная стяжка марки М200 –30мм Плита лоджии –220мм	180,0
Лестничные клетки				
Ступени, подступенки, лестничные площадки	12	по типу ТД 340 / 2.244-1, вып.6	Напольная керамическ.плитка нескользкая, стойкая к истиранию ГОСТ 6787-2001 –6мм Прослойка и заполнение швов из цементно-песчаного раствора М150 –15мм Железобетонные лестничные марши	56,3
Полы лестничных клеток по перекрытию над тех-подпольем	13	по типу 446 / 2.244-1, вып.6	Напольная керамическ.плитка нескользкая, стойкая к истиранию ГОСТ 6787-2001 –6мм Прослойка и заполнение швов из цементно-песчаного раствора М150 –17мм Стяжка из цементно-песчаного раствора–30мм Керамзитовый гравий Y=600кг/м3 –50 мм Железобетонная плита перекрытия –220 мм	47,5

1. Полы во всех помещениях, кроме душевых и санузлов, выполнить без порогов.
2. Работы по устройству полов проводить после прокладки инженерных коммуникаций.
3. В помещениях с использованием линолеумных покрытий края линолеума у стен должны быть подведены под плинтуса, плотно закрепленные между стеной и полом.
Швы примыкающих друг к другу листов линолеума должны быть тщательно пропаяны.
4. В помещениях с полами из керамической плитки плинтус выполнить из керамической плитки на цементном растворе М100 (1750,4п.м.), с линолеумными полами – поливинилхлоридный плинтус (733,5м.п.).
5.Перед нанесением наливных полов необходимо тщательно подготовить основание, см."Технологию устройства наливных полов". Наливные полы выполнить молочного цвета, по периметру помещений на ширину 0,5м – серо-синих тонов.
6. Укладка вышеуказанных элементов пола допускается лишь после освидетельствования правильности выполнения соответствующего нижележащего элемента с составлением акта на скрытые работы.
7. Все типы покрытий должны иметь сертификат соответствия и санитарно-гигиенический сертификат.
8. Относительная влажность воздуха в помещениях в процессе устройства покрытий полов, а также в последующий период (до сдачи в эксплуатацию) должна быть не более 60%.
9. В коридорах для обозначения инвалидам по зрению направления движения и предупреждения их о возможной опасности на пути движения предусмотреть тактильные напольные указатели. Глубина рифления должна быть 5 мм.
Назначение, размеры и место расположения следующие:

N	Назначение указателя	Размеры указателя	Форма рифления	Место расположения
1	Внимание!, крайняя ступень лестничного марша	Полоса по ширине и длине ступени	С конусоподобным рифлением	На расстоянии 600мм от края крайней ступени
2	Направляющие дорожки	Полоса шириной не менее 500мм	С продольным рифлением	Вдоль стены на расстоянии не более 1000мм от стены
3	Внимание!, препятствие	Полоса, выложенная по контуру препятствия шириной 300 мм	С квадратным рифлением	На расстоянии 600мм от препятствия
4	Внимание!, поворот	Плита, со стороной квадрата, равной 500х500мм	С рифлением, расположенным по диагонали	На месте поворота

Для обозначения поворота направления движения применяют материалы с рифлением. Для обозначения поворота налево используют левую диагональ, поворота направо- правую диагональ

Тактильные напольные указатели должны быть изготовлены из материалов, имеющих противоскользящие свойства, в том числе из керамических плиток в соответствии с требованиями ДСТУ Б В.2.7-117, для чего 10% предусмотренной в экспликации полов керамической плитки принять с рельефной (рифленой) поверхностью.
Для обозначения выхода из здания применяют различные материалы, шириной 500мм и длиной, равной ширине дверей, положенные на расстоянии 1500 мм до двери с квадратным рифлением (см. раздел ТХ).
10. Предусмотреть яркую маркировку первых и последних ступеней лестничных маршей, начала и конца наклонного участка пандуса между промежуточными горизонтальными площадками – выполнить контрастную цветовую полосу люминисцентного бирюзового цвета из поливинилхлоридной пленки с противоскользящим покрытием (см. раздел ТХ).
Выполнить декоративное оформление разметки путей движения контрастной цветовой полосой люминисцентного бирюзового цвета, указать на полу основной путь и направление движения по оси коридоров, вестибюлей (выполнить в помещениях с наливными полами при монтаже в конструкции пола, в коридорах, вестибюлях с полами из керамической плитки – из керамической плитки яркого контрастного цвета).

Устройство противоскользящего покрытия и фотолюминисцентной системы эвакуации

N	Наименование	длина м	количество
	1 этаж		
	Входные группы:		
	ступени:		
1	Профиль угловой алюминиевый 9004	48	16штук
2	Лента противоскользящая 3200	91,5	5 ролей
3	Фотолюминисцентная лента 7760-1	50	2 роля
	Помещение:		
	Лестничные марши:		
1	Профиль угловой 9004	120	40штук
2	Лента противоскользящая 3500		6 ролей
3	Фотолюминисцентная лента 7760-1		5 ролей
4	Направление эвакуации профиль алюминиевый плоский 9001		48 штук
5	Фотолюминисцентная лента		6 ролей
6	Фотолюминисцентная лента 7560-2		5 ролей
7	Обрамление дверей – лента 7560КМ-ТЕ-1	375	15 ролей
8	Направление эвакуации по стенам – лента фотолюминисцентная 7560RV-НТ-2	225	9 ролей
9	Направление эвакуации по стенам (общий коридор)–		
	плоский алюминиевый профиль 9001	225	75 штук
10	Знаки безопасности		30 штук
11	Планы эвакуации		2 штуки

N	Наименование	длина м	количество
	2 этаж		
	Лестничные марши:		
1	Профиль угловой 9004	120	40штук
2	Лента противоскользящая 3500		6 ролей
3	Фотолюминисцентная лента 7760-1		5 ролей
4	Направление эвакуации профиль алюминиевый плоский 9001		48 штук
5	Фотолюминисцентная лента		6 ролей
6	Фотолюминисцентная лента 7560-2		5 ролей
7	Обрамление дверей – лента 7560КМ-ТЕ-1	375	15 ролей
8	Направление эвакуации по стенам – лента фотолюминисцентная 7560RV-НТ-2	225	9 ролей
9	Направление эвакуации по стенам (общий коридор)–		
	плоский алюминиевый профиль 9001	225	75 штук
10	Знаки безопасности		30 штук
11	Планы эвакуации		2 штуки

Изм.	Кол.уч.	Лист	N док.	Подпись	Дата	100-1-АС		
						Строительство реабилитационного центра на 150 мест для инвалидов в г.Семей ВКО. Корректировка		
Рук.гр.		Токтагужинова				Блок А1	Стадия	Лист	Листов
Вед. арх.		Саркеева					РП	12	
						Экспликация полов	ТОО ПИИ "Семстройпроект"	

О-1*

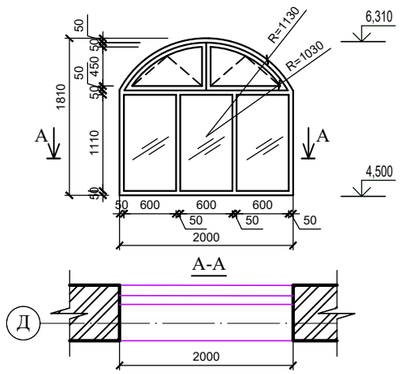

О-3*

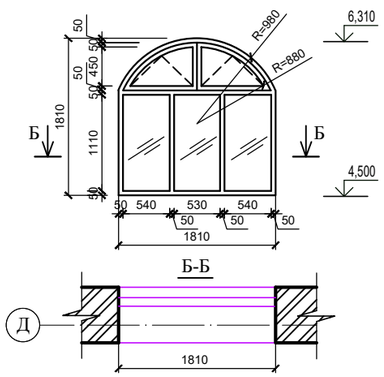

О-5*

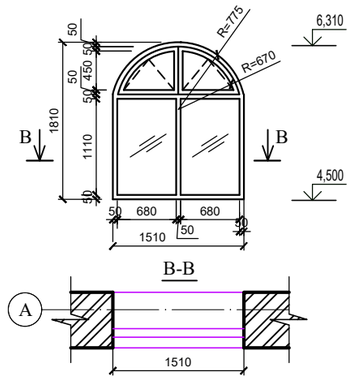

Витраж Вн-1

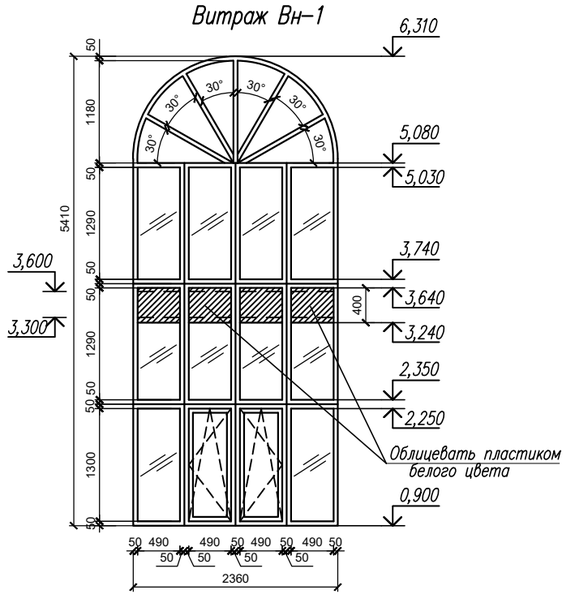

1. Витраж наружный из алюминиевого профиля с полимерным покрытием белого цвета.
   Заполнение витража Вн-1 – тройное остекление противоударное армированное.
2. Перед оформлением заказа на изготовление индивидуальных металлопластиковых окон, витражей из алюминиевого профиля уточнить размеры соответствующих проемов (выполнить дополнительные обмеры проемов для окон и витражей) по месту по факту кладки.
   В случае необходимости уточнить при оформлении заказа габаритные размеры окон (витражей).
3. Узлы креплений и сечений окон и витражей выполнить согласно технологии завода-изготовителя, обеспечить пространственную жесткость конструкций.
4. Данный лист смотреть совместно с листами АС-5,6.

						100-1-АС		
						Строительство реабилитационного центра на 150 мест для инвалидов в г.Семей ВКО. Корректировка		
Изм.	Кол.уч.	Лист	N:Док.	Подпись	Дата			
Рук.гр.		Токтагужинова				Блок А1	Стадия	Лист	Листов
Вед. арх.		Саркеева					РП	13	
						Схемы окон О-1*,О-3*, О-5*. Витраж Вн-1	ТОО ПИИ "Семстройпроект"		

ПЛАН ОТВЕРСТИЙ 1 ЭТАЖА

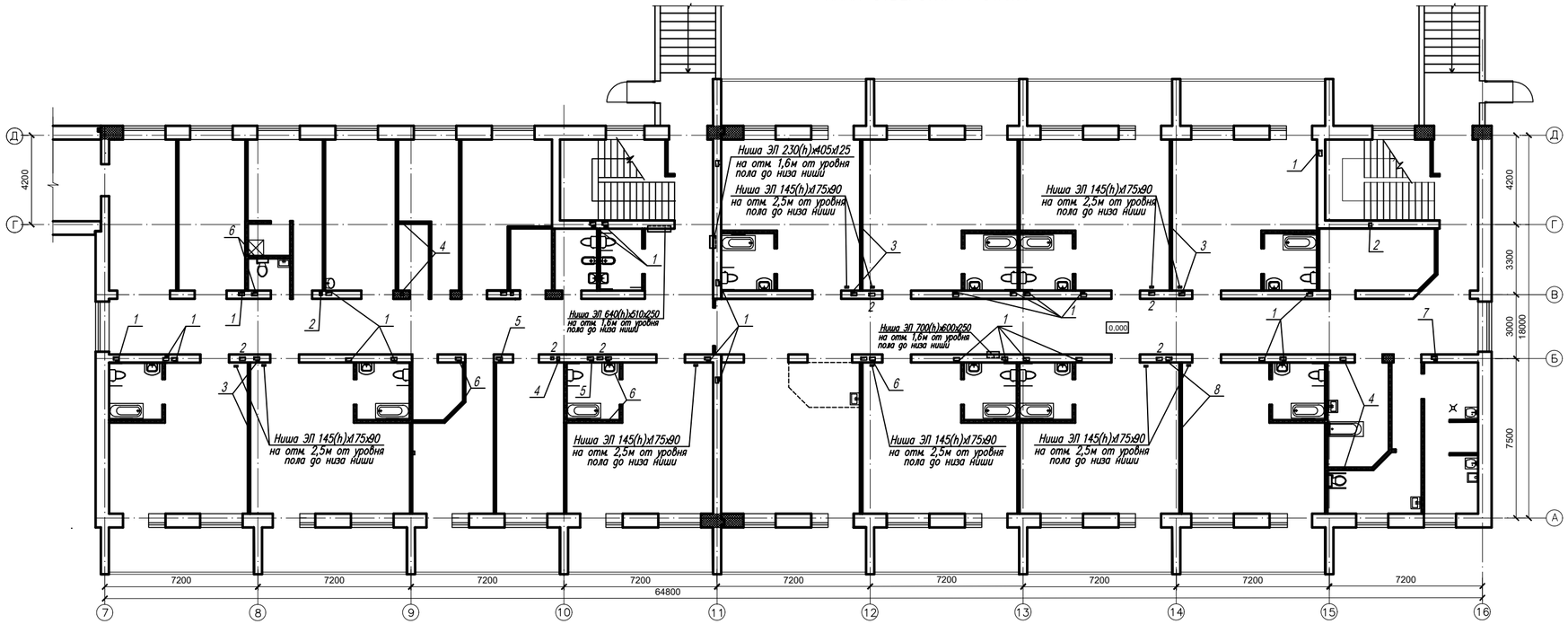

Таблица отверстий 1 этажа

Номер отв.	Размер		Назначение
	b x h	отм. низа отв.	
1	250x250	2,650	ОВ
2	200x200	2,700	ОВ
3	300x250	3,000	ОВ
4	200x200	3,000	ОВ
5	300x250	2,600	ОВ
6	250x250	3,000	ОВ
7	200x250	3,000	ОВ
8	300x300	3,000	ОВ

ПЛАН ОТВЕРСТИЙ 2 ЭТАЖА

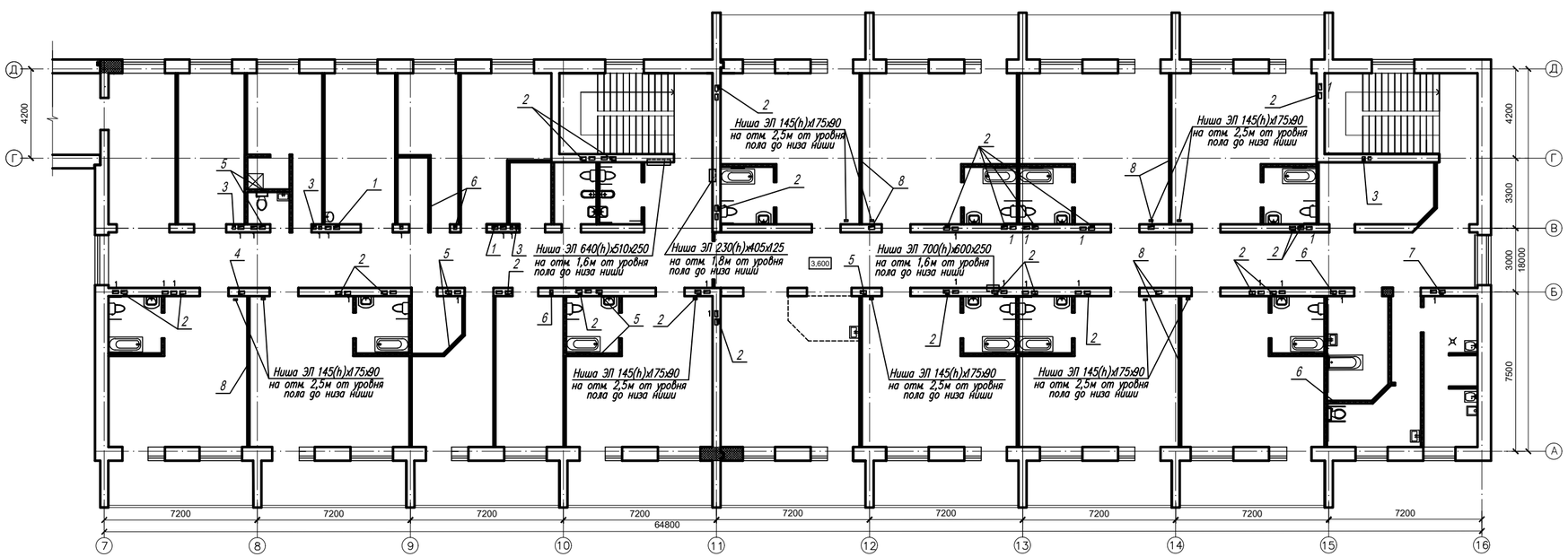

Таблица отверстий 2 этажа

Номер отв.	Размер		Назначение
	b x h	отм. низа отв.	
1	300x250	6,200	ОВ
2	250x250	6,250	ОВ
3	200x200	6,300	ОВ
4	300x250	6,300	ОВ
5	250x250	6,600	ОВ
6	200x200	6,600	ОВ
7	250x200	6,600	ОВ
8	300x250	6,600	ОВ

1. Развертки вентканалов см. на листах АС-17-19.
2. Данный лист см. совместно с листами ОВ, ВК, ЭЛ.

						100-1-АС
						Строительство реабилитационного центра на 150 мест для инвалидов в г.Семей ВКО. Корректировка
Изм.	Кол.уч.	Лист	N:Док.	Подпись	Дата	
Рук.гр.		Токтагужинова				Блок А1
Вед. арх.		Саркеева				
						Стадия: РП; Лист: 14; Листов:
						План отверстий и вентканалов
						ТОО ПИИ "Семстройпроект"

ТОО ПИИ "СЕМСТРОЙПРОЕКТ"

Государственная лицензия №001372 от 26 сентября 2000 года

РАБОЧИЙ ПРОЕКТ
ЗАКАЗ №:100

Строительство реабилитационного центра на 150 мест для инвалидов в г.Семей ВКО. Корректировка

Блок А2

Том 3.1.1. Архитектурные решения

Директор института	Слямканов Е.С.
Главный инженер института	Колесников Е.В.
Главный инженер проекта	Слямканов С.Е.

2020 г.

ВЕДОМОСТЬ ОСНОВНЫХ КОМПЛЕКТОВ РАБОЧИХ ЧЕРТЕЖЕЙ

Обозначение	Наименование	Примечание
100-1-АС	Архитектурно-строительные решения	
100-1-ТХ	Технологические решения	
100-1-ОВ	Отопление и вентиляция	
100-1-ВК	Внутренние водопровод и канализация	
100-1-ЭЛ	Силовое электрооборудование и электро-освещение	
100-1-СС1	Связь и сигнализация	

ВЕДОМОСТЬ ЧЕРТЕЖЕЙ ОСНОВНОГО КОМПЛЕКТА

Лист	Наименование	Примечание
АС-1	Общие данные (начало)	
АС-2	Общие данные (окончание)	
АС-3	Фасады в осях Г-М, 1/1-7	
АС-4	Фасады в осях М-Г, 7-1/1	
АС-5	План первого этажа	
АС-6	План второго этажа	
АС-7	План третьего этажа	
АС-8	План подвала	
АС-9	Разрез 1-1	
АС-10	Ведомость отделки помещений. Ведомость наружной отделки	
АС-11	Спецификация элементов заполнения проемов	
АС-12	Экспликация полов	
АС-13	Схемы витражей	
АС-14	Экраны и двери санузлов	
АС-15	План отверстий и вентканалов	
АС-16	Венткамера N1.	
АС-17	Венткамера N2.	
АС-18	Развертка вентканалов по оси "3".	
АС-19	Развертки вентканалов по осям "4", "5".	
АС-20	Развертки вентканалов по осям "Д", "Л".	
АС-21	План фундаментов.	
АС-22	Сечения фундаментов 1-1÷10-10.	
АС-23	Развертки фундаментов по осям "1/1", "1", "2", "3", "4", "5", "6", "а-а".	
АС-24	Развертки фундаментов по осям "Г","М","Л","Д".	
АС-25	Сетки Сф1÷Сф7.	
АС-26	План перемычек 1, 2 этажей.	
АС-27	План перемычек 3 этажа. Спецификация.	
АС-28	Ведомость перемычек.	
АС-29	План плит перекрытия на отм.-0,330.	
АС-30	План плит перекрытия на отм. 3,300.	
АС-31	План плит перекрытия на отм. 6,900.	
АС-32	План плит перекрытия на отм. 10,500.	
АС-33	Монолитные участки УМ 1 - УМ 4, УМ 6 - УМ 20.	
АС-34	Пандус в осях Г-М, 4-5. План (сечение 4-4). Разрезы 6-6, 7-7, 8-8.	

ВЕДОМОСТЬ ССЫЛОЧНЫХ И ПРИЛАГАЕМЫХ ДОКУМЕНТОВ

Обозначение	Наименование	Примечание
ГОСТ 24698-81	Двери деревянные наружные для жилых и общественных зданий.	
ГОСТ 30674-99	Блоки оконные	
Серия 1.236-5, вып.3	Противопожарные двери металлические	
Серия 2.244-1, вып.4, 5	Детали полов общественных зданий	
ГОСТ 13579-78*	Блоки бетонные для стен подвалов.	
Серия WI Tech 2012/kz, вып.5	Плиты перекрытий железобетонные многопустотные	
Серия 1.038.1-1 вып.4	Перемычки брусковые	
Серия 1.038.1-1 вып.5	Перемычки плитные	
Серия 1.225 -2 вып.11	Прогоны и опорные подушки	

Лист	Наименование	Примечание
АС-35	Пандус в осях Г-М, 4-5. План (сечение 5-5). Разрез 2-2. Косоуры К1, К2, К5, К7.	
АС-36	Пандус в осях Г-М, 4-5. Стойки Ст1...Ст7. Спецификация элементов пандуса.	
АС-37	Пандус в осях Г-М, 4-5. фундамент под стойку Фм 1. Ограждения площадки и пандуса.	
АС-38	Лестница N1. Разрез 1-1. Сечения 2-2, 3-3. Спецификация.	
АС-39	Лестница N2. Разрез 1-1. Сечения 2-2, 3-3. Спецификация.	
АС-40	Лестницы N 1, 2. Площадочные балки, косоуры. Узлы 1, 2.	
АС-41	План шахты лифта. Разрезы 1-1, 2-2. План машинного помещения.	
АС-42	План фундамента шахты лифта. План шахты лифта на отм.-2,800.	
АС-43	Плита монолитная Пм 1. Участок монолитный Ум 5.	
АС-44	План стропил в осях 1-5, Г-М.	
АС-45	План стропил в осях 5-7, Г-М.	
АС-46	План стропил в осях 1/1-2, Д-Л.	
АС-47	Разрезы по крыше 1-1...4-4.	
АС-48	Узлы крыши 1-7.	
АС-49	Узлы крыши 8-14.	
АС-50	Блок оконный слухового окна ОБС 1.	
АС-51	Блок оконный слухового окна ОБС 2.	
АС-52	Спецификация древесины.	
АС-53	План кровли	
АС-54	Монтажная схема пожарной лестницы МЛ 1. Пожарная лестница МЛ 1.	
АС-55	Вход в подвал №1. Разрезы 1-1 - 4-4. Узлы 1, 2. Спецификация.	
АС-56	Вход в подвал №2. Разрезы 1-1 - 4-4. Узлы 1, 2. Спецификация.	
АС-57	Приямок. План. Разрез.	
АС-58	Крыльца входа №1, №2. Разрезы 1-1-3-3. Козырек входа КВ 5, 6.	
АС-59	Ограждения лоджий МОЛ-1	
АС-60	Ведомость объемов работ	

Данный проект разработан в соответствии с действующими нормами и правилами и отвечает требованиям пожаробезопасности и взрывобезопасности при соблюдении предусмотренных проектом мероприятий.

Главный инженер проекта Слямканов С.Е.

Изм.	Кол	Лист	Nдок	Подп.	Дата
ГИП		Слямканов			
Гл. спец.		Бычкова			
Рук.гр.		Токтагужинова			
Вед. арх.		Саркеева			
Арх.		Акимов			

100-1-АС

Строительство реабилитационного центра на 150 мест для инвалидов в г.Семей ВКО. Корректировка

Блок А 2	Стадия	Лист	Листов
	РП	1	

Общие данные (начало)

ТОО ПИИ "Семстройпроект"

ОБЩИЕ ДАННЫЕ

Рабочий проект "Строительство реабилитационного центра на 150 мест для инвалидов в г. Семей ВКО. Корректировка" разработан на основании задания на проектирование для строительства реабилитационного центра в г. Семей ВКО со следующими природно-климатическими условиями:

- площадка расположена в III климатическом районе, подрайон А;
- расчетная температура наружного воздуха – 35,7 С°;
- вес снегового покрова – 150 кг/м² ;
- скоростной напор ветра – 56 кг/м².
- уровень ответственности – II, степень огнеопасности – II.

АРХИТЕКТУРНО-ПЛАНИРОВОЧНОЕ РЕШЕНИЕ

Реабилитационный центр размещен на отведенном участке в жилом районе "Карагайлы" . Здание центра сложной формы в плане и состоит из четырех двухэтажных, одного трехэтажного блоков и двух двухэтажных блоков-переходов. Под всем зданием запроектирован подвал-техподполье. Высота этажей надземной части центра принята 3,6м, помещений подвала – 2,65м, в отделении социально-бытовой адаптации отметка низа несущих конструкций 8,1м, высота спортзала до низа несущих конструкций 7,0м. Обьемно-планировочным решением предусмотрена коридорная система планировки с горизонтальными коммуникационными помещениями во взаимосвязи с вертикальными коммуникациями – лестницами, лифтами, пандусом. Планировка центра выполнена на основе принципа зонирования и схемы функциональных процессов реабилитационного центра, включающего в себя необходимые элементы учебно-воспитательного (детский сад и школа), медико-восстановительного учреждений, временного интерната и осуществляющего комплексную реабилитацию инвалидов г.Семей. Структура и состав основных и вспомогательных помещений приняты согласно задания на проектирование в соответствии с требованиями СП РК 3.02-107-2014 "Общественные здания и сооружения", СП 35-116-2006 "Реабилитационные центры для детей и подростков с ограниченными возможностями", СП РК 3.02-104-2012 "Дома и интернаты для детей – инвалидов", СП РК 3.02-105-2013 «Дома-интернаты для инвалидов и престарелых», СП РК 3.02-113-2014 "Лечебно-профилактические учреждения", СП РК 3.02-111-2012* "Общеобразовательные учреждения", СП РК 3.02-110-2012 "Дошкольные учреждения", СП РК 2.02-101-2014 "Пожарная безопасность зданий и сооружений", СП РК 3.06-101-2012 "Проектирование зданий и сооружений с учетом доступности для маломобильных групп населения. Общие положения" .

Архитектурно-планировочное и конструктивное решение реабилитационного центра обеспечивают соблюдение санитарно-гигиенических и противоэпидемических режимов и создание благоприятных условий для пребывания реабилитируемых и работы персонала. Основные помещения сгруппированы по функциональному признаку и размещены с учетом целесообразности зонирования.

Блок А2 по факту размещения является распределительным центром, обеспечивая посредством лестниц, лифтов, коридоров и пандуса вертикальные и горизонтальные связи между приемно-карантинным, диагностическим отделением, отделением медико-социальной реабилитации и психолого-педагогической помощи, отделением надомного обслуживания, блоками проживания, отделениями "Мать и дитя", пищеблоком, отделением социально-бытовой адаптации, трудотерапии, социально-культурным центром и административно-управленческой службой. На первом этаже запроектирован пищеблок с отдельной системой приточно-вытяжной вентиляции, из которого пища доставляется в блок проживания для детей дошкольного и младшего школьного возраста и необучаемых лежачих детей (первый этаж блок А3), приемно-диагностическое -карантинное отделение (первый этаж блока В), обеденный зал для проходящих реабилитацию (пом.2 на втором этаже блока А2), гостинные-буфетные отделения "Мать и дитя" (пом.35 на 1-ом и пом.18 на 2 этажах блока А2), обеденный зал персонала реабилитационного центра (пом.25 на третьем этаже блока А2) специальными лифтами и по подвалу в сопровождении персонала.

В составе пищеблока предусмотрены загрузочная, кладовые овощей и сухих продуктов, кладовая суточного запаса продуктов, кладовая хлеба, место для установки холодильных камер, овощной, мясо-рыбный цеха, цех мучных изделий, холодная заготовочная, варочный цех, экспедиция-раздаточная, моечная кухонной посуды, помещение для мытья и хранения тележек и тары, кладовая инвентаря, кладовая белья, помещение для пищевых отходов, комната уборочного инвентаря, приготовления и хранения дезинфицирующих средств, помещение персонала с гардеробной, душевой и комнатой личной гигиены. В непосредственной близости с пищеблоком размещен кабинет врача диетолога.

Симметрично запроектированы лестничные клетки, распределительные вестибюли, коридоры, ведущие в блоки проживания детей и отделения "Мать и дитя", пандус-экспозиция, коридор с местами для отдыха. На первом этаже блока А2 в осях 5-6, Д-Л запроектировано отделение "Мать и дитя" для четырех матерей с детьми дошкольного возраста, обеспечивающее детям, частично или полностью утратившим (или не имевшим) способность к самообслуживанию, воспитание, обучение, присмотр, уход, оздоровление и комплексную реабилитацию, а их родителям – необходимую консультативно- методическую помощь. Отделение включает четыре двухместные спальные комнаты с лоджиями-отстойниками, коридоры- гардеробные с сушильными шкафами, гостиные- буфетные, совмещенные санузлы (унитаз, умывальник, ванна). Лоджии-отстойники запроектированы в качестве второго эвакуационного выхода из каждых двух жилых ячеек, оборудуются тоббоганом и рассматриваются как противопожарный отсек для сбора людей при пожаре. В обычное время при открытых балконных дверях, ведущих на лоджию, оборудованных для защиты от проникновения насекомых противомоскитными сетками, спальные комнаты используются для сна на свежем воздухе. Второй этаж блока А2, как и первый, посредством лестниц, распределительных вестибюлей, коридора с оборудованными зонами для отдыха, пандуса-экспозиции, размещенных по центру блока, осуществ- ляет вертикальную и горизонтальную связи между различными функциональными зонами реабилитационного центра. Аналогично первому, справа на втором этаже размещено отделение "Мать и дитя" для матерей с детьми школьного возраста. Слева запроектирован обеденный зал для детей с умывальной, буфетной, моечной столовой посуды, группа санитарно-гигиенических помещений (санузлы для девочек, мальчиков, маломобильных детей, помещение уборочного инвентаря и приготовления дезсредств.

На третьем этаже находятся помещения администрации, служба управления и организации реабилитационной деятельности, в том числе приемная, кабинет директора со служебным помещенем, заместителей директора по социальным услугам и административно-хозяйственной части, отдел кадров, кабинет юриста, бухгалтерия, серверная, кабинеты статистики и статанализа, менеджера по госзакупам, начальника гражданской обороны, охраны труда и техники безопасности. В осях 2-3/4 смежно запроектированы конференц-зал и обеденный зал для персонала реабилитационного центра с буфетной и моечной столовой посуды. В осях 2-3/4, К-Л размещены санузлы женский и мужской, комната личной гигиены персонала, в осях Л-М, 4-5 – помещение уборочного инвентаря, приготовления и хранения дезинфицирующих средств.

КОНСТРУКТИВНЫЕ РЕШЕНИЯ

Конструктивная схема здания принята с несущими продольными стенами. Пространственная жесткость здания обеспечивается совместной работой стен и перекрытий, рассматриваемых как жесткие неизменяемые диски. Фундаменты в проекте приняты ленточные сборные из бетонных блоков по ГОСТ 13579-78* монолитной железобетонной подушки .

Горизонтальная гидроизоляция стен выполняется из 2-х слоев гидроизола на битумной мастике, в уровне пола подвала из цем.р-ра состава 1:2 толщ.20мм. Наружные и внутренние стены выполняются из силикатного кирпича СУРПо-М100/F35/ 1,8 ГОСТ 379-2015 на цементно-песчаном растворе М50. Перегородки выполнить из газоблоков Y=600кг/м3 толщиной 100мм. Во влажных помещениях из керамического кирпича КР-р-по 250х120х88/1,4НФ/100/2,0/50/ ГОСТ 530-2012 . Наружные стены облегченной кладки с утеплением плитами ПЖ-100 толщиной 100 мм. Тип кладки А 64 по серии 2.130-8 вып. 0,1 . Перемычки- сборные железобетонные по серии 1.038.1-1 вып. 4

Плиты перекрытия- сборные железобетонные многопустотные по серии WI Tech 2012/kz , вып. 5. Кровля выполняется из металлочерепицы и профнастила с полимерным покрытием. Стропила, стойки, прогоны и обрешетка из пиломатериалов.

Крыша-раздельная с наружным неорганизованным водостоком. По периметру наружных стен выполняется бетонная отмостка шириной 1,0м.

Утеплитель перекрытия – ППЖ-160 толщиной 180мм.

Оконные блоки из ПВХ профилей одинарной конструкции с двухкамерным стеклопакетом (тройное остекление) по ГОСТ 30674-99.

Двери деревянные: наружные по ГОСТ 24698-81, внутренние по ГОСТ 6629-88*.

Противопожарные двери по серии 1.236-5, вып.3. Кровля из профнастила.

Полы приняты из бетона, керамической плитки и линолеума.

ПРОТИВОПОЖАРНЫЕ МЕРОПРИЯТИЯ

Противопожарные мероприятия предусмотрены в соответствии со СП РК 3.02-107-2014 "Общественные здания и сооружения", СП РК 2.02-101-2014 "Пожарная безопасность зданий и сооружений" и технического регламента "Общие требования к пожарной безопасности" от 16 января 2009г. Двери на путях эвакуации открываются по направлению выхода из здания.

Внутренняя отделка помещений предусмотрена из несгораемых и трудносгораемых материалов.

Проектом предусмотрена автоматическая охранно-пожарная сигнализация в виде тепловых и дымовых датчиков, которые устанавливаются на потолках.

В здании устанавливаются огнетушители (см. раздел ВК).

Проектом предусмотрено нанесение противоскользящих покрытий и фотолюминисцентная система эвакуации.

АНТИКОРРОЗИОННЫЕ МЕРОПРИЯТИЯ

Антикоррозионные мероприятия приняты в соответствии с требованиями СП РК 2.01.101-2013. Закладные и соединительные металлические элементы и металлоконструкции после сварки окрашиваются масляной краской. Фундаментные блоки, соприкасающиеся с грунтом обмазать горячим битумом за 2 раза.

ЗАЩИТА ДЕРЕВЯННЫХ КОНСТРУКЦИЙ ОТ ГНИЕНИЯ И ВОЗГОРАНИЯ

Все деревянные элементы тщательно антисептируются водным раствором фтористого и кремнефтористого натрия, а соприкасающиеся со стенами или бетонными и железобетонными конструкциями, покрываются толем. Для защиты от возгорания все несущие деревянные конструкции подлежат покрытию за 2 раза огнезащитной композицией "СПАРК"-древесина ТУ 647 РК-19770309ТОО-001-2000.

ТЕХНИКО-ЭКОНОМИЧЕСКИЕ ПОКАЗАТЕЛИ

№ п.п.	Наименование	Ед.изм.	Кол-во	Примечание
1	Строительный объем,	м3	10464,8	
	в т.ч. ниже 0,000	м3	3436,0	
2	Площадь застройки	м2	1335,0	
3	Общая площадь	м2	3627,3	
4	Расчетная площадь	м2	1546,01	
5	Полезная площадь	м2	2939,11	

СОГЛАСОВАНО:
Гл. спец. ВК Мустафина
Гл. спец. ЭЛ Калокова

СОГЛАСОВАНО:
Гл. спец. АС Северина
Гл. спец. ОВ Бойтанова

Взам. инв.N
Подпись и дата
Инв.N подл.

Изм.	Кол	Лист	Nдок	Подп.	Дата
ГИП		Слямканов			
Гл. спец.		Бычкова			
Рук.гр.		Токтагужинова			
Вед. арх.		Саркеева			
Арх.		Акимов			

100-1-АС

Строительство реабилитационного центра на 150 мест для инвалидов в г.Семей ВКО. Корректировка

Блок А 2

Стадия	Лист	Листов
РП	2	

Общие данные (окончание)

ТОО ПИИ "Семстройпроект"

Фасад в осях Г–М

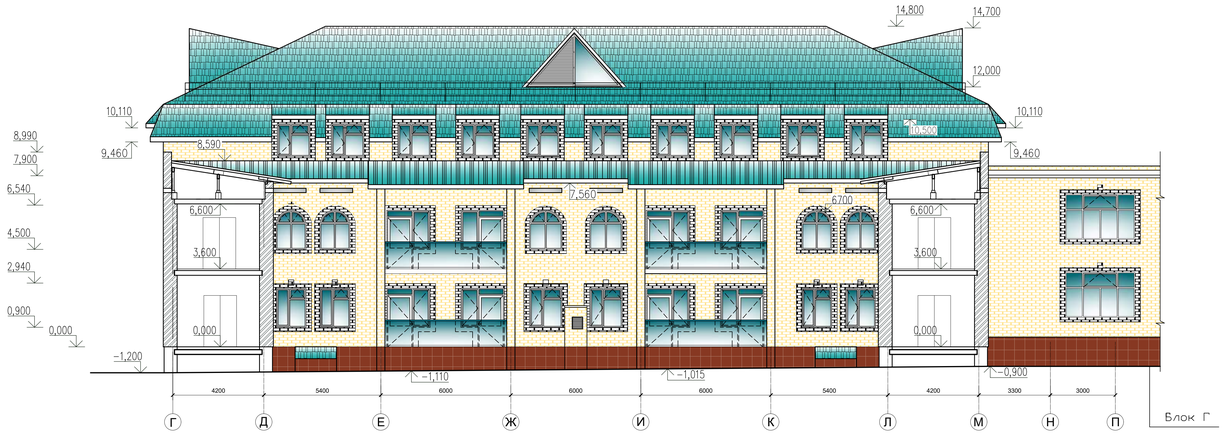

Фасад в осях 1/1–7

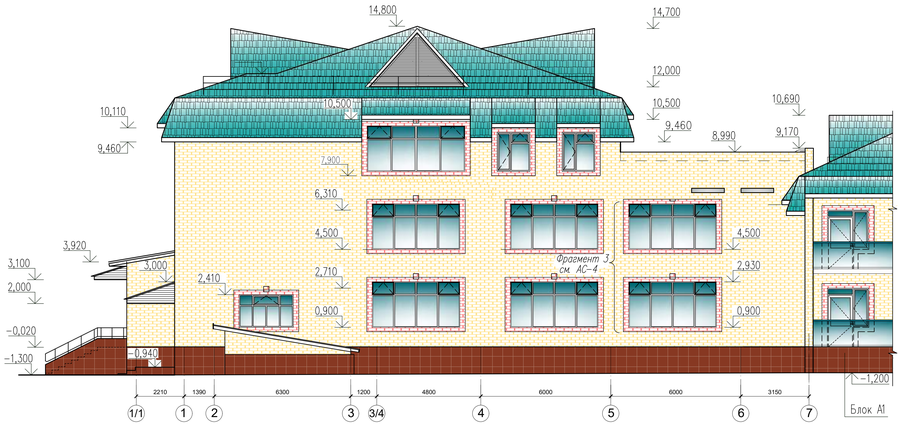

Условные обозначения:

- Лицевой силикатный кирпич желтого цвета
- Лицевой силикатный кирпич красного цвета
- Металлочерепица цвета морской волны
- Фасадная керамическая плитка красно-коричневого цвета
- Металлические панели с лицевым полимерным покрытием цвета морской волны

							100-1-АС		
							Строительство реабилитационного центра на 150 мест для инвалидов в г.Семей ВКО. Корректировка		
Изм.	Кол.уч.	Лист	N.Док.	Подпись	Дата		Блок А2	Стадия	Лист	Листов
Рук.кр.		Токтаржанова						РП	3	
Вед. арх.		Сарсеева					Фасады в осях Г-М, 1/1-7	ТОО ПИИ "Семстройпроект"		
Арх.		Акимов								

Инв. N подл. | Подпись и дата | Взам. инв. N

Фасад в осях М–Г

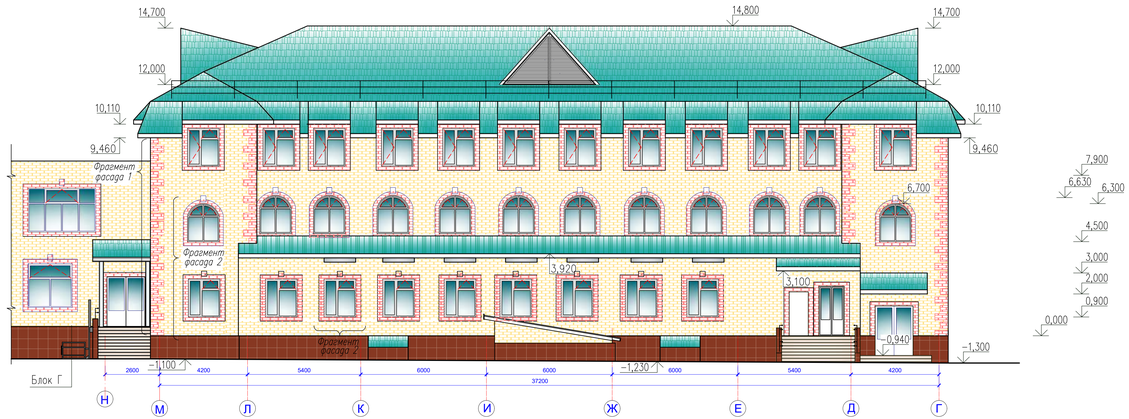

Фасад в осях 7–1/1

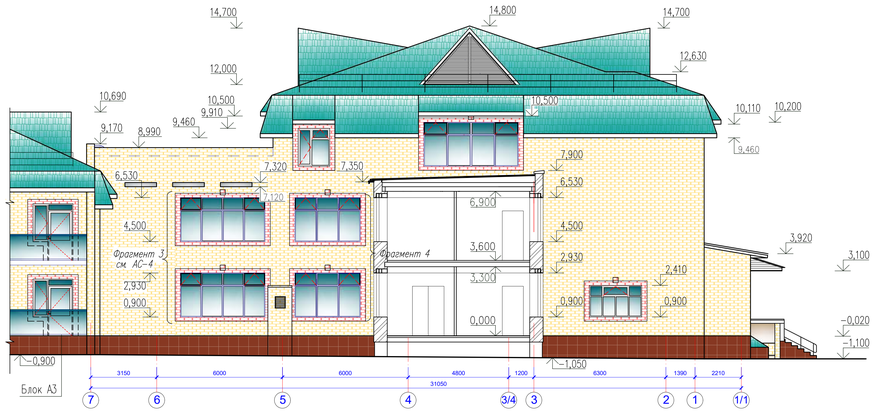

Ведомость наружной отделки

N п.п.	Наименование	Характер отделки
1.	Наружные стены здания	Облицовываются силикатным кирпичом желтого и красного цвета (см. цветовое решение фасадов)
1.1	Оконные и дверные откосы	Обрамляются оконным (дверным) доборным уголком-планкой из жесткого поливинилхлорида
2.	Служебные окна деревянные элементы кровли	Окрашиваются масляной краской белого цвета за 2 раза
3.	Наружные дверные блоки	Металлические с полимерным покрытием коричневых тонов
4.	Оконные блоки	Металлопластиковые белого цвета
5.	Цоколь, боковые поверхности крылец, боковые поверхности пандус-рампы	Облицовываются фасонной керамической плиткой красно-коричневого цвета
6.	Ступени и площадки крылец	Облицовываются тротуарной плиткой коричневого цвета
7.	Вентканалы	Кирпичная кладка с лицевым кирпичом под расш.швов
8.	Кровля	Металлочерепица профнастил цвета морской волны
9.	Металлические элементы (ограждение кровли, пожарные лестницы, металлические решетки воздухозборных шахт)	Окрашиваются пентафталевой эмалью ПФ-115 белого цвета за 2 раза
10.	Оконные сливы	Оцинкованная кровельная сталь с полимерным покрытием белого цвета
11.	Козырьки	Металлочерепица цвета морской волны. Низ козырьков- обшивка металлосайдингом белого цвета
12.	Ограждения лоджий	Металлические панели с лицевым полимерным покрытием цвета морской волны

Фрагмент фасада 1

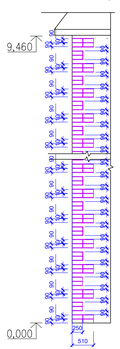

Фрагмент фасада 2

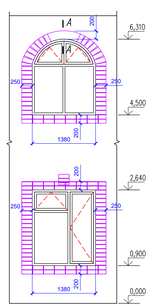

Фрагмент фасада 3

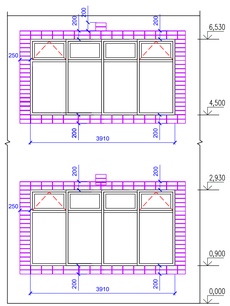

Фрагмент фасада 4

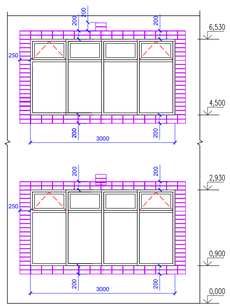

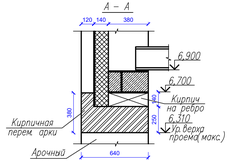

Условные обозначения:

- Лицевой силикатный кирпич желтого цвета
- Лицевой силикатный кирпич красного цвета
- Металлочерепица цвета морской волны
- Фасадная керамическая плитка красно-коричневого цвета
- Металлические панели с лицевым полимерным покрытием цвета морской волны

Изм.	Кол.уч.	Лист	N.Док.	Подпись	Дата	100-1-АС		
						Строительство реабилитационного центра на 150 мест для инвалидов в г.Семей ВКО. Корректировка		
Рук.гр.		Гонтаружина				Блок А2	Стадия	Лист	Листов
Вед. арх.		Саркеева					РП	4	
Арх.		Акимов				Фасады в осях М-Г, 7-1/1	ТОО ПИИ "Семстройпроект"		

Взам. инв. N | Подпись и дата | Инв. N подл.

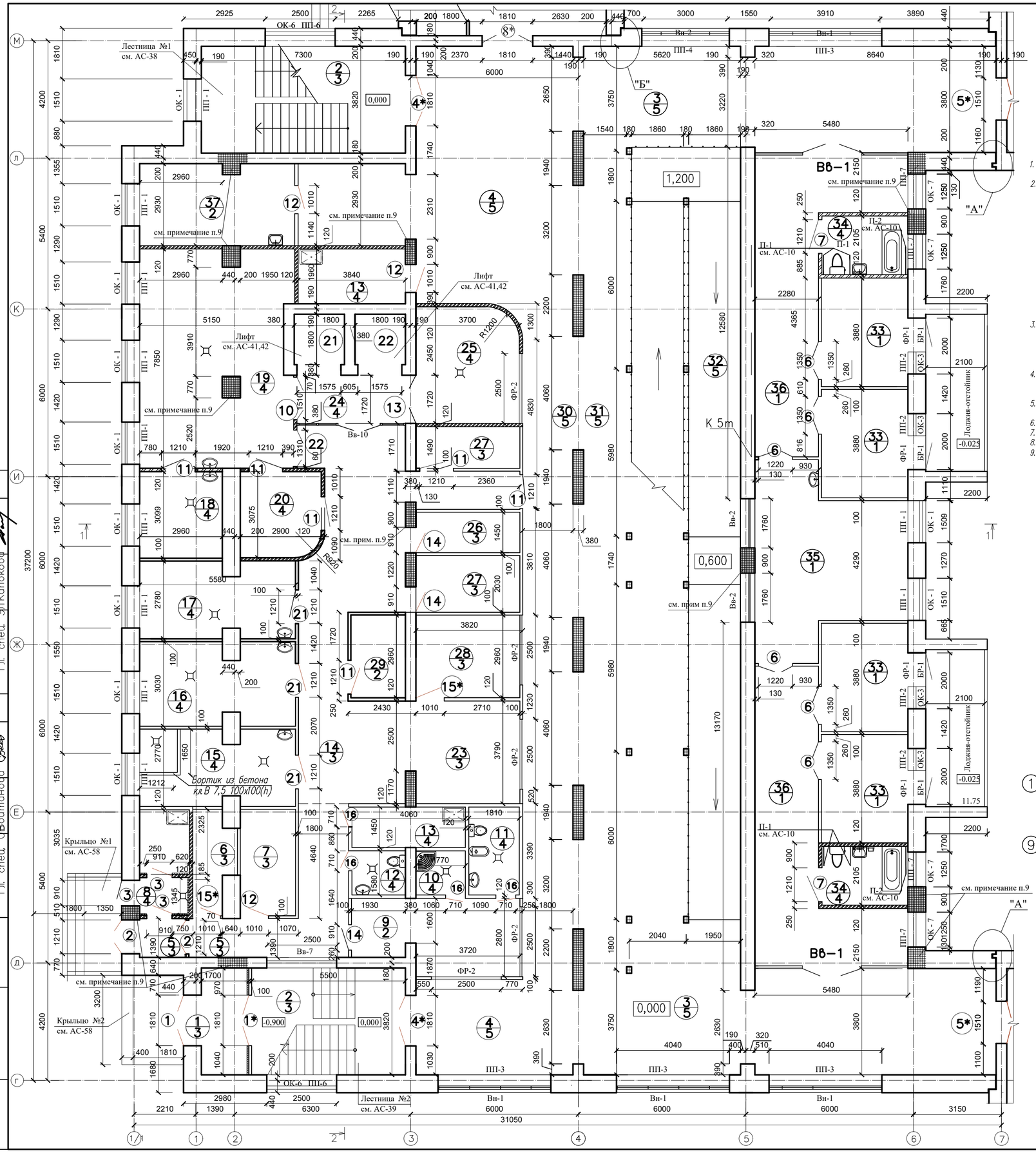

Экспликация помещений

Номер помещ.	Наименование	Площ. м²
1	2	3
1	Тамбур	6,4
2	Лестничная клетка	20,8+27,7
3	Коридор	57,2 х 2
4	Распределительный вестибюль	63,7+21,3
5	Загрузочная	10,2
6	Кладовая сухих продуктов	5,0
7	Кладовая овощей	7,5
8	Помещение для пищевых отходов	6,6
9	Комната персонала с гардеробной	15,1
10	Душевая	3,0
11	Комната личной гигиены	5,5
12	Санузел	3,0
13	Помещение уборочного инвентаря, приготовления и хранения дезсредств	6,0+7,9
14	Коридор	48,1
15	Овощной цех	14,9
16	Мясо-рыбный цех	16,1
17	Цех мучных изделий	15,0
18	Холодная заготовочная	10,3
19	Варочный цех	41,5
20	Моечная кухонной посуды	9,0
21	Лифт грузовой чистый	3,2
22	Лифт грузовой грязный	3,2
23	Место установки холодильных камер	22,0
24	Экспедиция-раздаточная	7,3
25	Помещение для хранения и мытья тележек и тары, прим.для транспортировки пищи	15,1
26	Кладовая хлеба	5,7
27	Кладовая инвентаря. Тарная	7,5+5,5
28	Кладовая суточного запаса продуктов	10,9
29	Кладовая белья	5,7
30	Коридор	43,2
31	Зона коридора с местами для отдыха	56,3
32	Пандус-экспозиция	115,1
	Отделение "Мать и дитя"	
33	Спальная комната	12,0 х 4
34	Совмещенный санузел	6,4 х 2
35	Гостиная-буфетная	30,3
36	Коридор-гардеробная с суш. шкафами	31,1 х 2
37	Кабинет врача-диетолога	16,0

1. За условную отметку 0,000 принят уровень чистого пола вестибюля, что соответствует абсолютной отметке +225,20 на генплане.
2. Все наружные и внутренние стены выполнить из силикатного кирпича марки СУРПо-М100/F35/1,8 ГОСТ 379-2015 на цементно-песчаном растворе М 50. Наружные стены облегченной кладки утеплить теплоизоляционным материалом ПЖ-100 толщиной 100мм. Перегородки выполнить из газоблоков Y=600кг/м3 толщиной 100 мм. Перегородки из керамического кирпича и газоблоков длиной более 3 м армируются 2ø 4ВрI через 500мм кладки по высоте и крепятся к стенам при помощи ершей, забитых в швы кладки, а к перекрытию-скобами из полосовой стали с шагом 1500 мм. Перегородки в помещениях с влажным и мокрым режимом работы выполнить из керамического кирпича КР-р-по 250х120х88/ 1,4НФ/100/2,0/25 ГОСТ 530-2012 на цементно-песчаном растворе М25.Стены с наружной стороны облицевать силикатным кирпичом СУЛПо-М125/F35 /1,8 ГОСТ 379-2015 красного и желтого цвета на цементно-песчаном растворе М 50.
3. При кладке стен и перегородок в дверных проемах заложить деревянные антисептированные пробки размером 250х120х88 (h) по 2 шт. с каждой стороны, а так же закладные детали для крепления пожарных лестниц и козырьков входов. Входные тамбуры утеплить теплоизоляционным материалом IZOTERM ПТ5 толщиной 50мм.
4. Развертки стен с вентканалами см.листы АС-18,19,20. Планы разбивки отверстий и вентканалов см. на листе АС-15. Кладочные планы смотреть совместно с чертежами разверток вентканалов.
5. Спецификацию элементов заполнения проемов см. на листе АС-11, экспликацию полов на листе АС-12 .
6. Ведомость отделки помещений см. на листе АС-10 .
7. Разрез 1-1 см. на листе АС-9 .
8. Данный лист см. совместно с листами АС-6,7,8,9,10,11,12 .
9. Простенки наружных стен 640х900, 640х510 по осям Л-Д (заштрихованные участки стен) армировать сетками из проволоки ø5ВрI с ячейками 50х50 через 3 ряда кладки. Простенки по осям Л/2 армировать сетками из проволоки ø5ВрI через 2 ряда кладки. Простенки 640х770 по оси 2 обрамить, см. л. АС-17. Простенки внутренних стен 900х380, 1220х380, 2200х380, 1940х380 армировать сетками через 3 ряда кладки. Расход арматуры составляет 717,20 кг.

Условные обозначения :

- несущие стены из силикатного кирпича
- перегородки из газоблоков
- перегородки из керамического кирпича
- Армированная кладка

Ситуационная схема

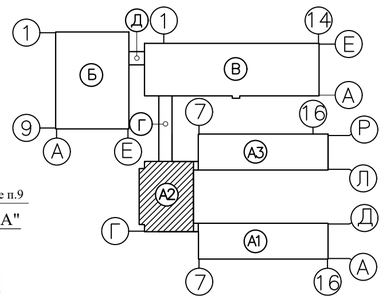

1 — N помещения
1 — тип пола по проекту

СОГЛАСОВАНО:
Гл. спец. Мустафина
Гл. спец. Капокова
Гл. спец. Северина
Гл. спец. Войтанова

Инв.N подл. | Подпись и дата | Взам. инв.N

Изм.	Кол.уч.	Лист	N:Док.	Подпись	Дата
Рук.гр.		Токтагужинова			
Вед. арх.		Саркеева			
Арх.		Акимов			

100-1-АС

Строительство реабилитационного центра на 150 мест для инвалидов в г.Семей ВКО. Корректировка

Блок А2	Стадия	Лист	Листов
	РП	5	

План первого этажа

ТОО ПИИ "Семстройпроект"

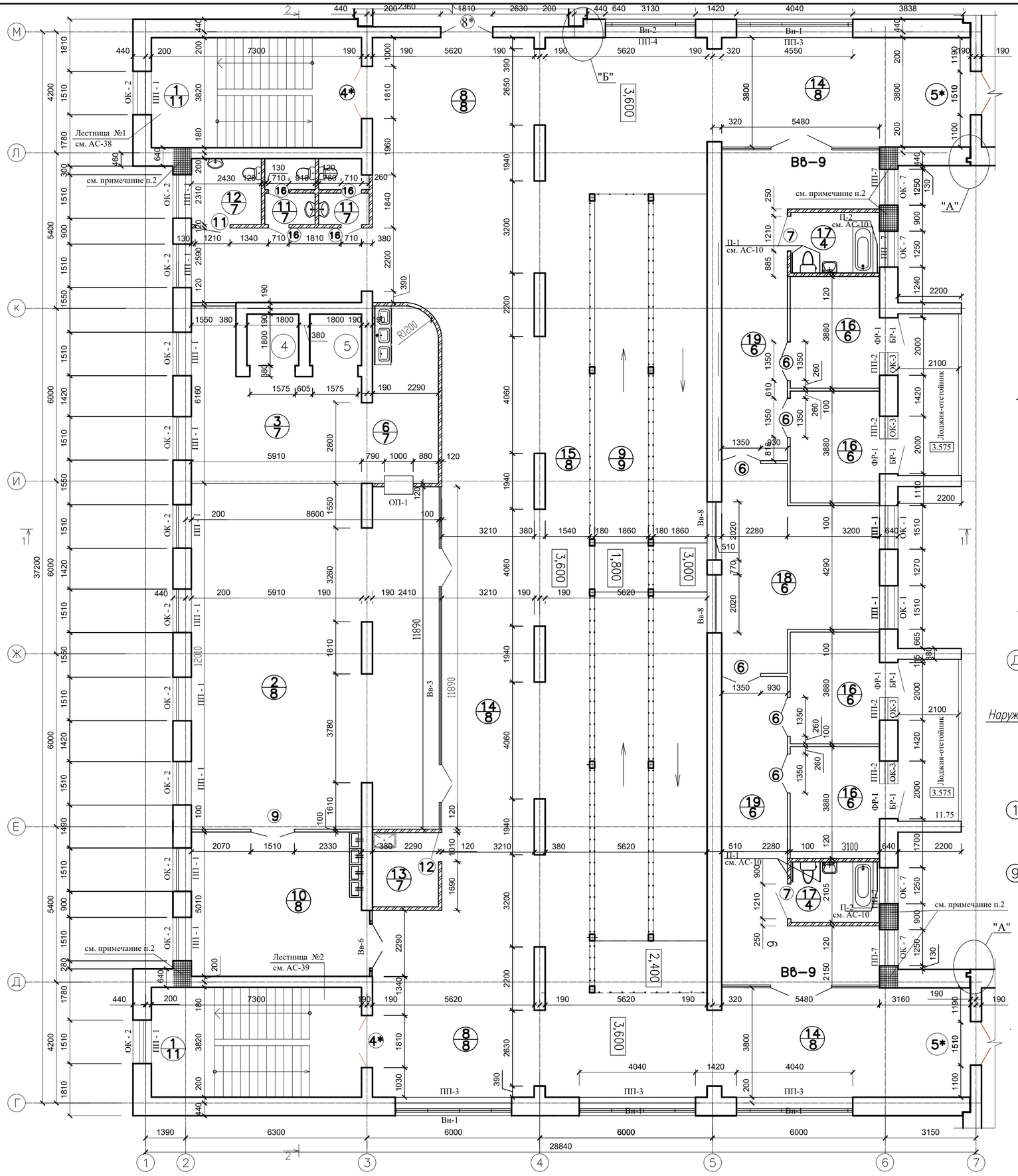

Деталь утепления потолков тамбуров

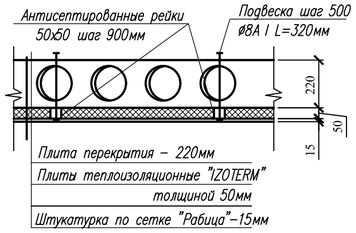

Деталь утепления стен тамбуров

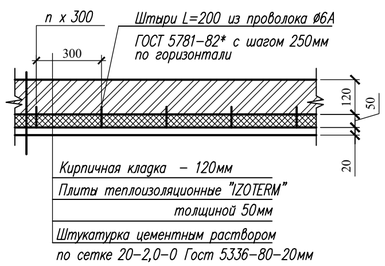

Экспликация помещений

Номер помещ.	Наименование	Площ. м²	Кат. поме-ще-ния.
1	2	3	4
1	Лестничная клетка	27,7 х2	
2	Обеденный зал	100,7	
3	Буфетная	25,6	
4	Лифт грузовой чистый	3,2	
5	Лифт грузовой грязный	3,2	
6	Моечная столовой посуды	14,7	
8	Распределительный вестибюль	67,9+37,1	
9	Пандус - экспозиция	115,1	
10	Помещ. умывальной при обеденном зале	30,2	
11	Санузел	3,7 х 2	
12	Санузел для маломобильных	5,5	
13	Помещение уборочного инвентаря	6,0	
14	Коридор	68,2+56,9+56,6	
15	Галерея - зона отдыха	55,9	
	Отделение "Мать и дитя"		
16	Спальная комната	12,0 х 4	
17	Совмещенный санузел	6,4 х 2	
18	Гостиная-буфетная	30,3	
19	Коридор-гардеробная с суш. шкафами	31,1 х 2	

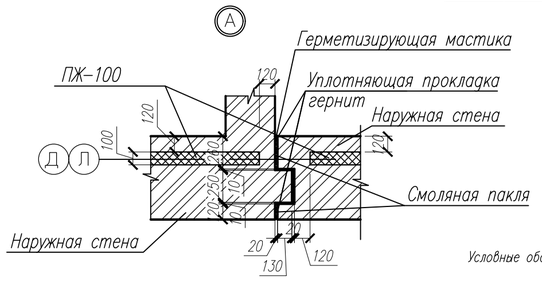

Ситуационная схема

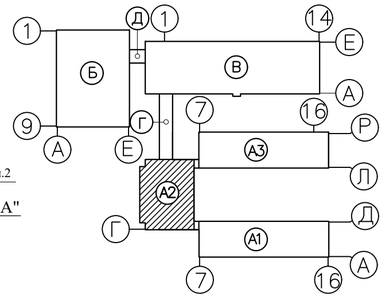

Условные обозначения :

- несущие стены из силикатного кирпича облегченной кладки по серии 2.130–8 вып. 0,1. тип кладки А–64
- перегородки из газоблоков Y=600кг/м3
- перегородки из керамического кирпича КР–р–по 250х120х88/1,4НФ/100/2,0/25
- Армированная кладка

1 — N помещения
1 — тип пола по проекту

1.Общие примечания см. на листе АС–5.
2.Простенки 640х900 по осям Л–Д (заштрихованные участки стен) армировать сетками из проволоки ø5Врl с ячейками 50х50 через 5 рядов кладки. Расход арматуры составляет 163,46 кг

СОГЛАСОВАНО: Гл. спец. ВК Мустафина; Гл. спец. ЭЛ Капокова
СОГЛАСОВАНО: Гл. спец. АС Северина; Гл. спец. ОВ Бойтанова
Взам. инв.N
Подпись и дата
Инв.N подл.

Изм.	Кол.уч.	Лист	N:Док.	Подпись	Дата
Рук.гр.		Токтагужинова			
Вед. арх.		Саркеева			
Арх.		Акимов			

100-1-АС

Строительство реабилитационного центра на 150 мест для инвалидов в г.Семей ВКО. Корректировка

Блок А2	Стадия	Лист	Листов
	РП	6	

План второго этажа

ТОО ПИИ "Семстройпроект"

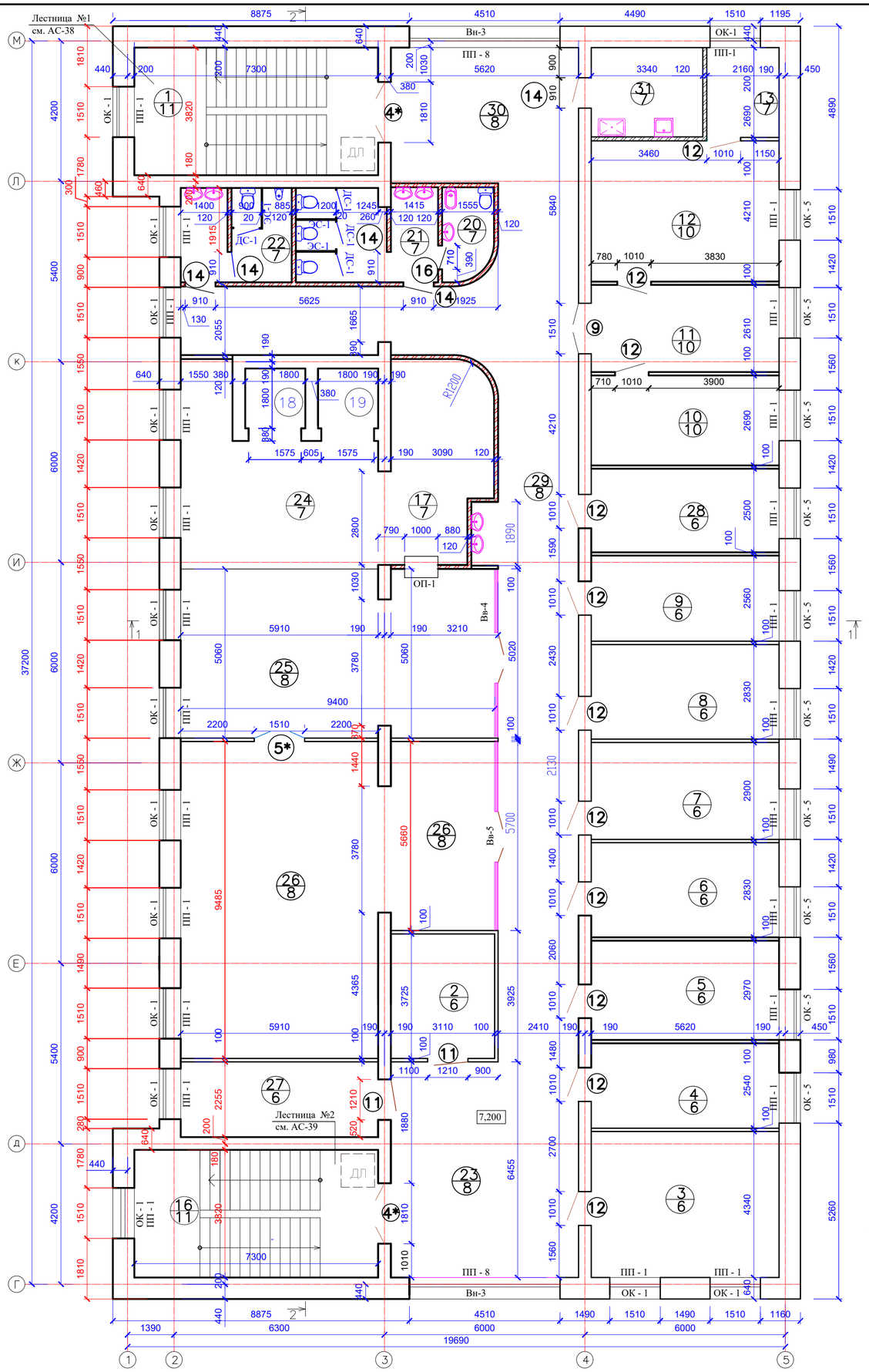

Узел примыкания оконного блока к стеновым проемам

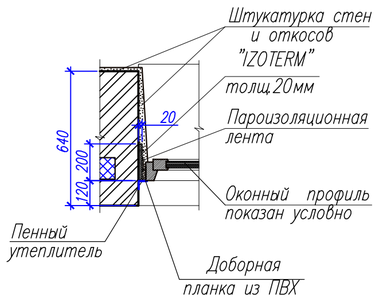

Ситуационная схема

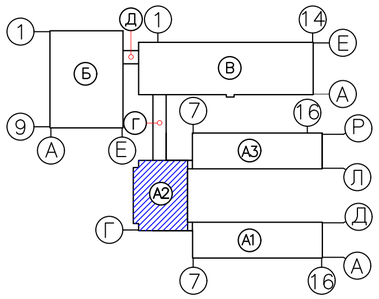

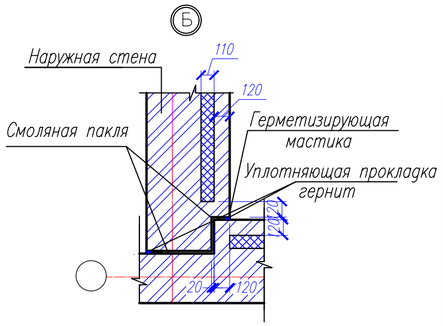

Экспликация помещений

Номер помещ.	Наименование	Площ. м²	Кат. помещения.
	2	3	4
1	Лестничная клетка	27,7	
2	Серверная	11,6	
3	Кабинет статистики и статанализа	24,5	
4	Кабинет менеджера по госзакупкам	15,2	
5	Кабинет замдиректора по административно-хозяйственной части	16,6	
6	Отдел кадров	15,9	
7	Кабинет юриста	16,2	
8	Бухгалтерия	15,8	
9	Кабинет главного бухгалтера	14,3	
10	Кабинет замдиректора по социальным услугам	15,1	
11	Приемная	14,6	
12	Кабинет директора - зал заседаний	23,6	
13	Служебное помещение	5,81	
16	Лестничная клетка	27,7	
17	Моечная столовой посуды	17,1	
18	Лифт грузовой чистый	3,2	
19	Лифт грузовой грязный	3,2	
20	Комната личной гигиены	4,1	
21	Сан узел женский	11,6	
22	Сан.узел мужской	9,0	
23	Вестибюль	36,2	
24	Буфетная	26,8	
25	Обеденный зал для персонала РЦ	46,6	
26	Конференц-зал на 66 места	75,5	
27	Кабинет начальника гражданской обороны	13,3	
28	Кабинет охраны труда и техники безопасности	14,0	
29	Коридор	85,2	
30	Вестибюль	22,4	
31	Помещение уборочного инвентаря, приготовления и хранения дезсредств	9,0	

Условные обозначения :

- несущие стены из силикатного кирпича облегченной кладки по серии 2.130-8 вып. 0,1. тип кладки А-64
- перегородки из газоблоков Y=600кг/м3
- перегородки из керамического кирпича КР-р-по 250х120х88/1,4НФ/100/2,0/25

1 — N помещения
1 — тип пола по проекту

1. Общие примечания см. на листе АС-5.

СОГЛАСОВАНО:
Гл. спец. Мустафина
Гл. спец. Капокова
СОГЛАСОВАНО:
Гл. спец. Северина
Гл. спец. Войтанова

Инв.N подл. | Подпись и дата | Взам. инв.N

Изм.	Кол.уч.	Лист	N:Док.	Подпись	Дата
Рук.гр.		Токтагужинова			
Вед. арх.		Саркеева			
Арх.		Акимов			

100-1-АС

Строительство реабилитационного центра на 150 мест для инвалидов в г.Семей ВКО. Корректировка

Блок А2	Стадия	Лист	Листов
	РП	7	

План третьего этажа

ТОО ПИИ "Семстройпроект"

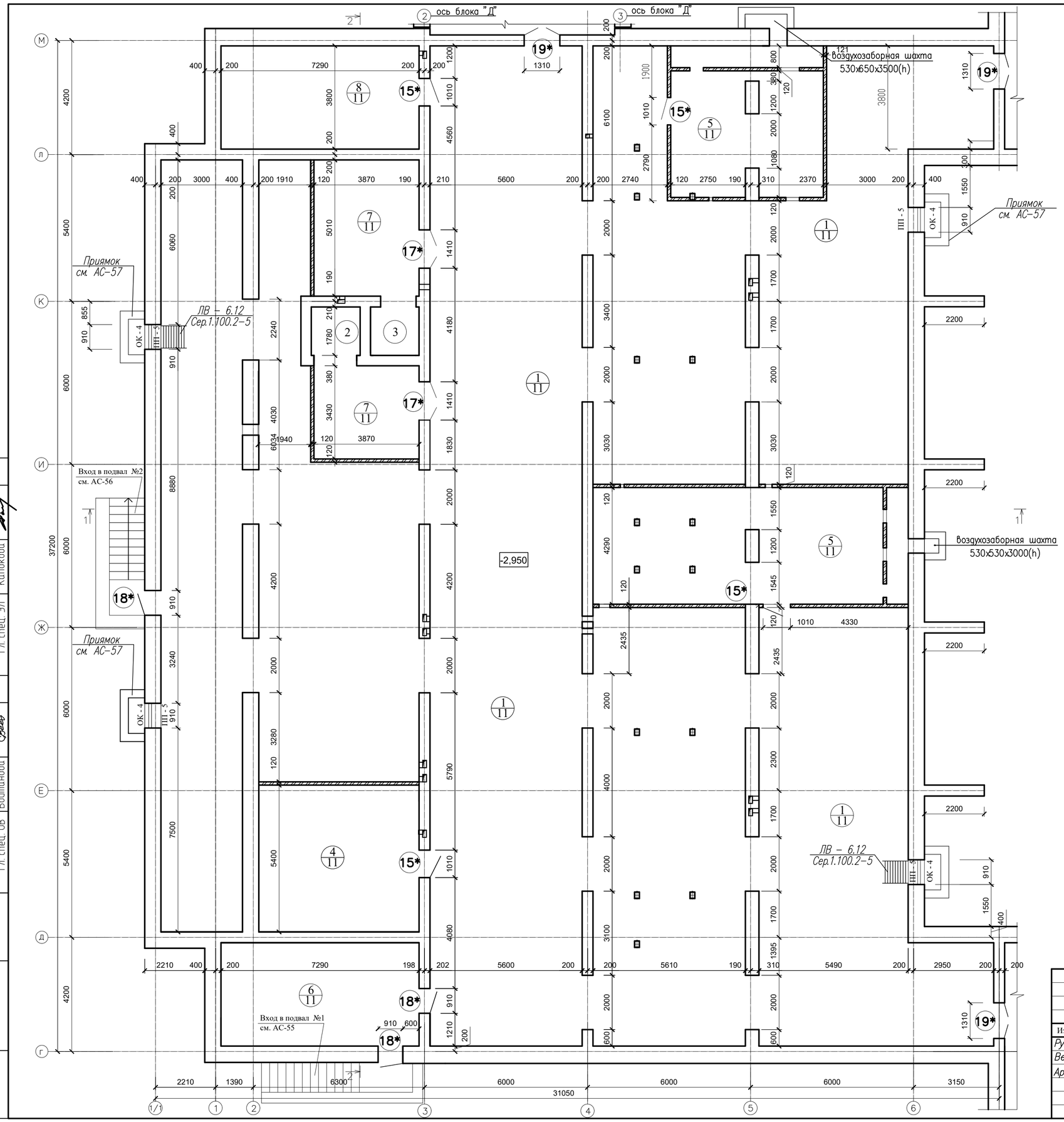

Экспликация помещений

Номер помещ.	Наименование	Площ. м²
1	2	3
1	Техническое помещение	714,5
2	Лифт (чистый)	3,2
3	Лифт (грязный)	3,2
4	Тепловой пункт	31,8
5	Венткамера	49,2+30,3
6	Подсобное помещение	27,7
7	Тамбур-шлюз	19,0+13,9
8	Электрощитовая	27,7

10

Ситуационная схема

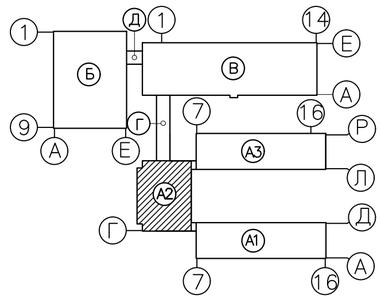

Примечание :

1. Данный лист читать совместно с листами АС-5,6,7.
2. Стены подвала выполнить из фундаментных блоков по ГОСТ 13579-78.
3. Наружные стены подвала обмазать горячим битумом за 2 раза.
4. Перегородки выполнить из керамического кирпича КР-р-по 250х120х88/1,4НФ/100/2,0/25 ГОСТ 530-2012 на цементно-песчаном растворе М 25.
5. Фундаменты под перегородки смотреть на листе АС-22.
6. Развертки фундаментов см. на листах АС-18,19,20.

Условные обозначения :

– стены подвала из фундаментных блоков по ГОСТ 13579-78

– перегородки из керамического кирпича

1/1 — N помещения / тип пола по проекту

СОГЛАСОВАНО:
Гл. спец. ВК — Мустафина
Гл. спец. ЭЛ — Калокова

СОГЛАСОВАНО:
Гл. спец. АС — Северина
Гл. спец. ОВ — Бойтанова

Взам. инв.N
Подпись и дата
Инв.N подл.

Изм.	Кол.уч.	Лист	N.Док.	Подпись	Дата
Рук.гр.		Токтагужинова			
Вед. арх.		Саркеева			
Арх.		Акимов			

100-1-АС

Строительство реабилитационного центра на 150 мест для инвалидов в г.Семей ВКО. Корректировка

Блок А2	Стадия	Лист	Листов
	РП	8	

План подвала

ТОО ПИИ "Семстройпроект"

Разрез 1–1

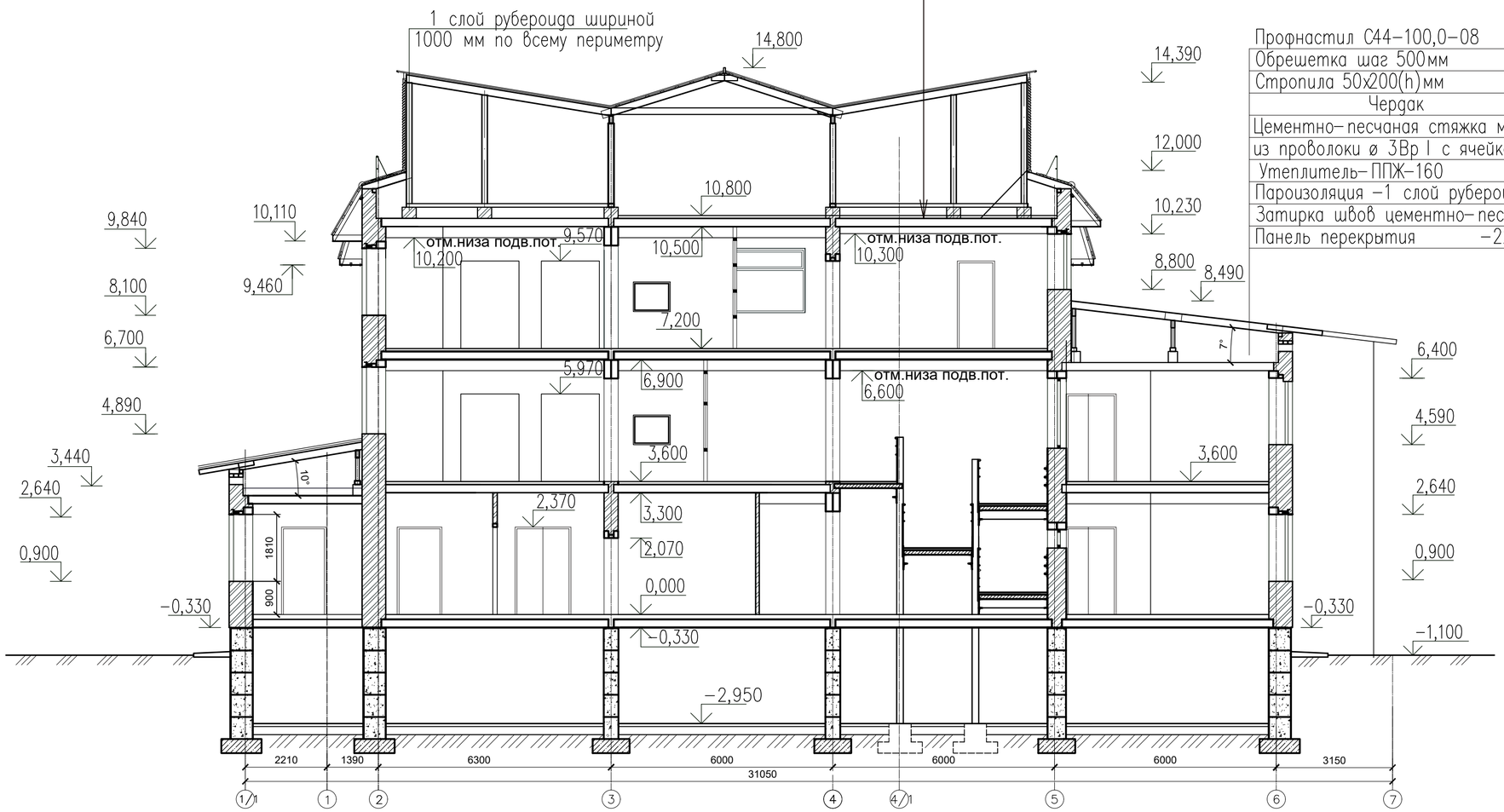

Металлочерепица ПП толщиной 0,7 мм
Обрешетка 100х40 с шагом 420мм
Стропила 50х200 (h)
Чердак
Цементно–песчаная стяжка марки М100 армированная сеткой
из проволоки ø 3Вр I с ячейкой 100х100мм –25мм
Утеплитель–ППЖ–160 –180мм
Пароизоляция –1 слой рубероида наклеенный на горячем битуме
Затирка швов цементно–песчаным раствором М50 –5мм
Панель перекрытия –220мм

Профнастил С44–100,0–08
Обрешетка шаг 500мм
Стропила 50х200(h)мм
Чердак
Цементно–песчаная стяжка марки М100 армированная сеткой
из проволоки ø 3Вр I с ячейкой 100х100мм –25мм
Утеплитель–ППЖ–160 –180мм
Пароизоляция –1 слой рубероида
Затирка швов цементно–песчаным раствором М50 –5мм
Панель перекрытия –220мм

1. Данный лист смотреть совместно с л.АС-

Изм.	Кол.уч.	Лист	N:Док.	Подпись	Дата
Рук.гр.		Токтагужинова			
Вед. арх.		Саркеева			
Арх.		Акимов			

100-1-АС

Строительство реабилитационного центра на 150 мест для инвалидов в г.Семей ВКО. Корректировка

Блок А2	Стадия	Лист	Листов
	РП	9	
Разрез 1-1	ТОО ПИИ "Семстройпроект"		

СОГЛАСОВАНО:
Гл. спец. Мустафина
Гл. спец. ЭГКапокова

СОГЛАСОВАНО:
Гл. спец. Северина
Гл. спец. Войтанова

Инв.N подл. | Подпись и дата | Взам. инв.N

ВЕДОМОСТЬ ОТДЕЛКИ ПОМЕЩЕНИЙ (площадь м2)

Наименование или номер помещения	Потолок		Стены или перегородки		Низ стен или перегородок		
	Площадь	Вид отделки	Площадь	Вид отделки	Площадь	Вид отделки	Высота, мм
1	2	3	4	5	6	7	8
Подвал							
N 1, 2, 3, 4, 5, 6, 7, 8	921,5	Затирка швов, известковая побелка	1485,3	Простая штукатурка, известковая побелка	-	-	-
1этаж							
N 5, 6, 7, 9, 14, 23, 24, 26, 27, 28, 29	151,0	Сплошная шпаклевка, улучшенная водоэмульси-онная окраска белого цвета	274,8	Улучшенная штукатурка, сплошная шпаклевка, улучшенная водоэмульси-онная окраска белого цвета	330,0	Улучшенная штукатурка, сплошная шпаклевка. улучшенная масляная окрас ка светло-бирю зовых тонов	1800
N 8, 10, 11, 12, 13, 25	47,1	Сплошная шпаклевка, улучшенная водоэмульси-онная окраска белого цвета	82,7	Улучшенная штукатурка, сплошная шпаклевка, улучшенная водоэмульси-онная окраска белого цвета	98,8	Простая штукатурка, керамическая глазурованная плитка светлых тонов	1800
N 15, 16, 17, 18, 19, 20	115,8	Сплошная шпаклевка, улучшенная водоэмульси-онная окраска белого цвета	155,3	Улучшенная штукатурка, сплошная шпаклевка, улучшенная масляная окрас ка белого цвета	186,9	Простая штукатурка, керамическая глазурованная плитка светлых тонов	1800
N 1, 3, 4, 30, 31, 37	327,7	Подвесной потолок из гипсокартона с последующей водоэмульси-онной окраской белого цвета (улучш.)	453,9	Улучшенная штукатурка, h=3300мм	-	-	-
			412,5	сплошная шпаклевка, улучшенная окраска мато-вой масляной краской белого цвета h=3000мм			
N 34	12,8	Подвесной потолок "Люкс Салон" белый матовый	6,2	Улучшенная штукатурка, шпаклёвка улучшенная окраска мато-вой масляной белого цвета с отм. 3,000 до отм. 3,300	56,5	Простая штукатурка, керамическая глазурованная плитка светлых тонов	3000
N 33, 35, 36	140,5	Подвесной потолок из гипсокартона с последующей водоэмульси-онной окраской белого цвета (улучш.)	415,8	Улучшенная штукатурка, h=3300мм	-	-	-
			378,3	сплошная шпаклевка, улучшенная окраска мато-вой масляной краской светло-бирюзов. цвета h=3000мм			
2 этаж							
N 2, 8, 10, 14, 15	473,5	Подвесной потолок из гипсокартона с последующей водоэмульси-онной окраской белого цвета (улучш.)	516,5	Улучшенная штукатурка, h=3300мм	-	-	-
			469,2	сплошная шпаклевка, улучшенная окраска мато-вой масляной краской белого цвета h=3000мм			
N 3, 6, 11, 12, 13, 17	72,9 72,0	Подвесной потолок из влагостойкого гипсокартона с последующей улучш. маслянной окраской белого цвета	27,7	Улучшенная штукатурка, сплошная шпаклевка, улучш.матовая маслян.окраска h=300мм	270,3	Простая штукатурка, керамическая глазурованная плитка светлых тонов	3000
N 16, 18, 19	140,5	Подвесной потолок из гипсокартона с последующей водоэмульси-онной окраской белого цвета (улучш.)	417,4	Улучшенная штукатурка, h=3300мм	-	-	-
			378,3	сплошная шпаклевка, улучш.матовая маслян.окраска св.-бирюз.цвета h=3000мм			

1	2	3	4	5	6	7	8
3 этаж							
N 23, 25, 26, 29, 30	265,9	Подвесной потолок из гипсокартона с последующей водоэмульси-онной окраской белого цвета (улучш.)	498,3	Улучшенная штукатурка, h=3300мм	до отм.низа плиты покрытия		
			452,5	Сплошная шпаклевка, улучшенная окраска мато-вой масляной краской белого цвета h=3,000м	-	-	-
N 31	75,5 77,7	Подвесной потолок из влагостойкого гипсокартона с последующей масл.окраской белого цвета (улучш.)	27,7	Улучш. штукатурка сплошная шпаклевка, улучшенная окраска мато-вой масляной краской белого цвета h=200 (300)мм	261,3	Простая штукатурка, керамическая глазурованная плитка светлых тонов	3100
N 17, 20, 21, 22, 24							3000
N 2, 27 отм.низа подвесного потолка 10,200 мм	218,0	Подвесной потолок из гипсокартона с последующей водоэмульси-онной окраской белого цвета (улучш.)	720,7	Улучшенная штукатурка, h=3300мм	до отм.низа плиты покрытия		
N 3, 4, 5, 6, 7, 8, 9, 10, 11, 12, 13, 28 отм.низа подвесного потолка 10,300 мм			657,3	Сплошная шпаклевка, улучшенная водоэмульси-онная окраска светло-бирюзо-вого цвета h=3,100 (3,000)	-	-	-
Лестничные клетки, пандус							
N 2, 32 (1 этаж) N 1, 9 (2 этаж) N 1, 16 (3 этаж)	440,8	Сплошная шпаклевка, улучшенная водоэмульси-онная окраска белого цвета	671,3	Улучшенная штукатурка, сплошная шпаклевка, улучшенная окраска мато-вой масляной краской белого цвета	В площади отделки потолков учтена отделка нижних и боковых поверхностей лестничных маршей и пло-щадок, наклонных и гори-зонтальных участков пандуса		

Поручень в санузлах для маломобильной группы посетителей.

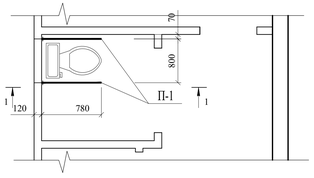

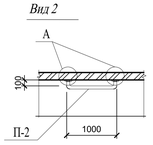

Поручень в туалетных для маломобильной группы посетителей.

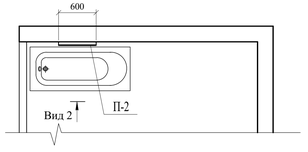

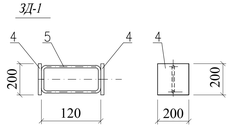

Спецификация на поручень П-1

Марка Поз.	Обозначение	Наименование	Кол. шт.	Масса ед., кг.	Примеч.
		П-1	4		
		Детали			
1	Фирма Horizal	Алюминиевая труба ø50, L=1940	1		
2		Труба ø40х3, ГОСТ 10704-91, L=100мм	2	0,135	
3		Закладная деталь ЗД-1	1	2,65	
		ЗД-1		5.30	
4	ГОСТ 19903-74	Лист10х160х160 шт.	2	2.01	4.02
5	ГОСТ 2590-71	Круг 20 L=520 шт.	1	1.28	1.5

1. В спецификации указано общее количество поручней по боковым сторонам в кабинках санузлов, возле умывальников для маломобильных для данного блока Поручень П1 выполнить с поворотным устройством и фиксатором положения.
2. Катет шва принять по наименьшей толщине свариваемых элементов
3. Алюминиевые поручни выполнены по технологии фирмы Horizal и соответствуют нормам европейского рынка NF PO1012 и NF PO1013

Спецификация на поручень П-2

Марка Поз.	Обозначение	Наименование	Кол. шт.	Масса ед., кг.	Примеч.
		П-2	8		
		Детали			
1	Фирма Horizal	Алюминиевая труба ø50, L=1000	1		
2		Труба ø40х3, ГОСТ 10704-91, L=100мм	2	0,135	
3		Закладная деталь ЗД-1	1	2,65	
		ЗД-1		5.30	
4	ГОСТ 19903-74	Лист10х160х160 шт.	2	2.01	4.02
5	ГОСТ 2590-71	Круг 20 L=520 шт.	1	1.28	1.5

1. В спецификации указано общее количество поручней для ванны в туалетных для маломобильных для данного блока.

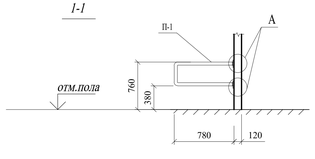

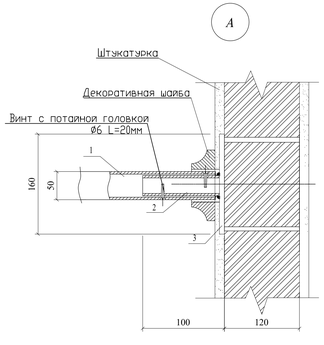

Опорные поручни-перила

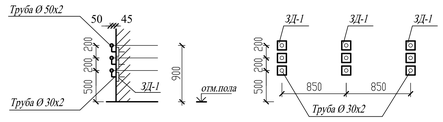

Спецификация элементов на 1м.п. опорных поручней-перил

Марка поз.	Обозначение	Наименование	Кол. шт.	Масса ед., кг	Приме-чание
1	2	3	4	5	6
Длина поручней-перил блока А2 - 512 м.п.					
ЗД-1	Серия 1.400-6/76, в.1	Закладная деталь М8-13	3	0,7	
	ГОСТ 10704-91	Труба Ди 50х2 Lобщ=5.4м.п.	-	2,37	
	то же	Труба Ди 30х2 L=900		1,38	

Устройство поручней-перил предусмотреть в палатах, коридорах, учебных и лечебных кабинетах, на всех открытых участках стен 1-2 этажей реабилитационного центра, на путях эвакуации реабилитируемых из обеденного зала.

1. В местах установки умывальников предусмотреть облицовку керамической глазурованной плиткой по цементно-песчаной штукатурке на высоту 1,8м от пола и ширину 0,2м от прибора с каждой стороны. Площадь облицовки составляет 21,7м2.
2. Площадь отделки оконных и дверных откосов включена в площадь отделки стен помещений.
3. Вертикальные водопроводные и канализационные стояки и горизонтальные участки трубопроводов водопровода и канализации во всех помещениях обшить гипсокартоном толщиной 5мм по металлическому каркасу. Площадь обшивки составляет 436,4м2. Гипсокартон отделать соответственно отделке помещений.
4. В местах установки прочистки и ревизий на стояках устраиваются лючки (48 шт.).
5. Воздуховоды во всех помещениях, кроме технических и производственных, выступающие из плоскости подвесного потолка, обшить гипсокартоном толщиной 10мм по металлическому каркасу. S гипсокартона для обшивки воздуховодов составляет 21м2. В местах выпуска и притока воздуха установить пластиковые решетки (7шт.). Воздуховоды в остальных помещениях окрасить автомобильной краской белого цвета за 2 раза. Вертикальные участки воздуховодов во всех помещениях, кроме технических и помещений подвала, зашить гипсокартоном толщиной 5мм по металлическому каркасу. Площадь обшивки составляет 16м2.
6. Внутренние дверные блоки окрасить масляной краской белого цвета за 2 раза.
7. Предусмотреть устройство пристенных опорных поручней-перил в палатах, коридорах и лечебных кабинетах 1-2 этажей, на путях эвакуации зрителей из актового зала на высоте 500, 700, 900мм от уровня пола. За 1500мм от дверного проема или поворота фактура поверхности поручня должна меняться. Поручни окрасить пентафталевой эмалью: верхний в бирюзовый, средний - в люминисцентный зеленый, нижний - оранжевый цвета.
8. Оборудовать поручнями (подвесными трапециями) уборные, умывальные, душевые, ванные и раздевальные, используемые инвалидами.
9. Все помещения оснастить последовательной и полной (от входа до отдельных помещений) визуальной информацией. Каждое помещение должно быть четко обозначено, знаки должны быть крупными и хорошо освещенными.
10. Расход шпаклевки на 1м2 потолка 2,5кг, на 1м2 стен - 1,2кг.
11. Данный лист см. совместно с листами АС-5,6,7,8.
12. Толщина гипсокартона подвесных потолков 12,5мм.

Изм.	Кол	Лист	Nдок.	Подп.	Дата	100-1-АС		
						Строительство реабилитационного центра на 150 мест для инвалидов в г.Семей ВКО. Корректировка		
Рук.гр.		Токтагужинова				Блок А2	Стадия	Лист	Листов
Вед. арх.		Саркеева					РП	10	
Арх.		Акимов				Ведомость отделки помещений	ТОО ПИИ "Семстройпроект"		

Согласовано
Согласовано
Согласовано
Инв. № подл. | Подпись и дата | Взам. инв. №

Спецификация элементов заполнения проемов

Марка, поз.	Обозначение	Наименование	Количество подв.	1эт.	2эт.	3эт.	Все-го	Примеч.
1	2	3	4	5	6	7	8	9
Двери наружные утепленные								
1	ГОСТ 24698-81	ДН 24-18	-	2	-	-	2	двери утепленные
2	ГОСТ 24698-81	ДН 24-12	-	2	-	-	2	двери утепленные
3	то же	ДН 21-9	-	3	-	-	3	двери утепленные
18*	Серия1.236- 5,вып.3	по типу ДП 3.07	3	-	-	-	3	2070х910
Двери внутренние								
4	ГОСТ 6629-88*	ДО 24-18	-	2	2	2	6	
5*	по типу серии 1.236-5, вып. 3 с полимер. покр.белого цвета	по типу ДП 3.02 см.прим. 1,2,5,8	-	2	2	1	5	2370х1510
6	ГОСТ 6629-88*	ДГ 24-13,5	-	6	6	-	12	
7	то же	ДГ 24-12	-	2	2	-	4	дверь полу-торапольная
8*	по типу серии 1.236-5, вып. 3 с полимер. покр.белого цвета	по типу ДП 3.01 см.прим. 1,2,5,8	-	1	1	-	2	2370х1810
9	ГОСТ 6629-88*	ДГ 24-15	-	-	1	1	2	
10	то же	ДО 24-15	-	1	-	-	1	
11	то же	ДГ 24-12	-	6	1	2	9	дверь одно-польная
12	то же	ДГ 24-10	-	3	1	11	15	
13	то же	ДГ 24-17	-	1	-	-	1	
14	то же	ДГ 21-9	-	3	-	5	8	
15*	Серия 1.236-5, вып. 3	ДП 3.04	4	2	-	-	6	дверь проти-вопожарная
16	ГОСТ 6629-88*	ДГ 21-7	-	4	4	1	9	
17*	Серия 1.236-5, вып. 3	ДП 3.10	2	-	-	-	2	
19	то же	по типу ДП 3.05	3	-	-	-	3	2070х1310
20	металлические по типу ГОСТ 24698-81 с полимерным покр.	по типу ДЛ 8-8	-	-	-	-	2	выход на чердак
21	ГОСТ 6629-88*	ДО 24-12	-	3	-	-	3	дверь одно-польная
22	то же	ДО 24-13	-	1	-	-	1	
Витражи металлопластиковые с тройным остеклением								
Вн-1	ГОСТ 30674-99	Витраж Вн-1 2100 х 4040	-	4	4	-	8	см. АС-13
Вн-2	то же	Витраж Вн-2 2100 х 3130	-	1	1	-	2	см. АС-13
Вн-3	то же	Витраж Вн-3 2100 х 4500	-	-	-	2	2	аналогично Вн-1
Витражи металлопластиковые с одинарным остеклением								
Вв-1	ГОСТ 30674-99	Витраж Вв-1	-	2	-	-	2	см. АС-13
Вв-2	то же	Витраж Вв-2	-	2	-	-	2	см. АС-13
Вв-3	то же	Витраж Вв-3	-	-	1	-	1	см. АС-13
Вв-4	то же	Витраж Вв-4	-	-	-	1	1	см. АС-13
Вв-5	то же	Витраж Вв-5	-	-	-	1	1	см. АС-13
Вв-6	то же	Витраж Вв-6	-	-	1	-	1	см. АС-13
Вв-7	то же	Витраж Вв-7	-	1	-	-	1	мозаичное
Вв-8	то же	Витраж Вв-8	-	-	2	-	2	см. АС-13
Вв-9	то же	Витраж Вв-9	-	-	2	-	2	см. АС-13
Вв-10	то же	Витраж Вв-10	-	1	-	-	1	см. АС-13

1	2	3	4	5	6	7	8	9
Оконные блоки металлопластиковые с тройным остеклением								
ОК-1	ГОСТ 30674-99	ОП ССП 18-15Фр 4М1-8-4М1-8-И4	-	11		15	26	
ОК-2	то же	ОП ССП 18-15Фр 4М1-8-4М1-8-И4	-	-	14	-	14	индивид. см.АС-11
ОК-3	то же	ОП ССП 18-8 Фр 4М1-8-4М1-8-И4	-	4	4	-	8	1800х790
ОК-4	то же	ОП ОСП 12-9 Фр 4М1-8-4М1-8-И4	4	-	-	-	4	
ОК-5	то же	ОП ССП 15-15Фр 4М1-8-4М1-8-И4	-	-	-	10	10	
ОК-6	то же	ОП ССП 15-25Фр 4М1-8-4М1-8-И4	-	2	-	-	2	
ОК-7	то же	по типуОП ССП 18-15Фр 1810х1380 4М1-8-4М1-8-И4	-	4	4	-	8	индивид. см.АС-11
Окна передаточные								
ОП-1	Металлопластиковое	ОП 0,8 - 0,8(h)	-	-	1	1	2	
БР-1	то же	БП РСП 24-12	-	4	4	-	8	утепленные
Подоконные плиты								
ПП-1	Пластиковые,по типу серии 1.136.5-24,вып.1	ПП 16-55-1	-	11	14	25	50	
ПП-2	то же	ПП 8-55-1	-	4	4	-	8	
ПП-3	то же	ПП 41-55-1	-	4	4	-	8	
ПП-4	то же	ПП 32-55-1	-	1	1	-	2	
ПП-5	то же	ПП 10-55-1	4	-	-	-	4	
ПП-6	то же	ПП 25-55-1	-	2	-	-	2	
ПП-7	то же	ПП 16-55-1	-	4	4	-	8	
ПП-8	то же	ПП 46-55-1	-	-	-	2	2	
Фрамуги наружные металлопластиковые с тройным остеклением								
ФР-1	Серия 1.136-12, в.1	ФН 03-12		4	4	-	8	
Фрамуги внутренние металлопластиковые с одинарным остеклением								
ФР-2	Серия 1.136-12, в.1	ФВ 10-25	-	5	-	-	5	отм.низа 2,000

1. Нижняя часть дверных полотен на путях передвижения реабилитируемых на высоту 600 мм должна быть защищена противоударной полосой из стального листа с полимерным покрытием толщиной 0,7мм.
2. Для оформления заказа на изготовление индивидуальных окон, дверей, фрамуг и витражей уточнить размеры проемов (произвести дополнительные обмеры) по месту по факту кладки.
3. Узлы сечений и креплений выполнить согласно технологии завода-изготовителя, обеспечить пространственную жесткость конструкции.
4. Двери со знаком * и двери витражей со знаком * должны иметь приспособления для самозакрывания и уплотнения в притворах. Прозрачные ограждения (остекленные двери и витражи) выполнить небьющимися, из ударопрочного материала – сталинита (закаленного строительного стекла по ГОСТ 30698-2000).
5. Окна и наружные витражи выполнить с тройным остеклением, стекло с внутренней стороны должно быть небьющимся из сталинита (закаленного строительного стекла по ГОСТ 30698-2000) с использованием противоосколочных пленок.
6. Внутренние витражи и фрамуги выполнить с одинарным остеклением из небьющегося закаленного строительного стекла по ГОСТ 30698-2000 с использованием противоосколочных пленок.
7. Монтаж оконных блоков выполнять с учетом ГОСТ 30971-2002 "Швы монтажные узлов примыканий оконных блоков к стеновым проемам".
8. Двери в зданиц за исключением сантехнических помещений, выполнить без порогов. Двери сантехнических помещений должны иметь пороги высотой не более 25мм. Пороги дверей, используемых реабилитируемыми, по цвету должны сильно контрастировать с полом, для чего окрасить масляной краской оранжевого цвета.
9. На прозрачных полотнах дверей выполнить яркую контрастную маркировку (люминисцентного зеленого цвета) 0,1(h)х0,2м, низ на отм.1,2м.
10. На открывающиеся створки окон и витражей предусмотреть устройство противомоскитной сетки. Расход сетки-62,38м2.
11. Для изготовления окон из ПВХ-профилей применить профиль толщиной 60мм.
12. Оконные блоки должны быть укомплектованы замками безопасности.
13. Все двери предусмотреть с замками. Двери эвакуационных выходов не должны иметь запоров, препятствующих их свободному открыванию изнутри без ключа и без электромеханического или электромагнитного устройства.
14. Светопрозрачные материалы должны иметь соответствующие сертификаты (гигиенический и соответствия).
15. Для полотен дверей на путях движения маломобильных реабилитируемых применить фиксаторы в положениях "открыто" и "закрыто".
16. Внутренние дверные блоки окрасить масляной краской белого цвета за 2 раза.
17. В дверях типа "О" установить с двух сторон защитные ограждения согласно ГОСТ 6629-88 пункт 2.10, приложение 3 (для внутренних дверей), ГОСТ 24698-81 пункт 2.7 прил.2, серию 1.136.5-19 (для наружных дверей).
18. Оконные блоки, грани которых расположены на расстоянии менее 4 метров по горизонтали от примыкающих наружных стен, должны быть противопожарными, неоткрывающимися окнами 2-го типа с пределом огнестойкости Е-30.

ОП-1

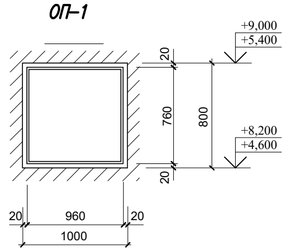

Схема окна ОК-7
4 шт.

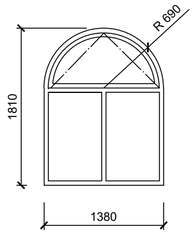

Схема окна ОК-2
14 шт.

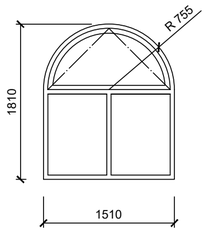

СОГЛАСОВАНО:
Гл. спец. Кустафина
Гл. спец. Капокова

СОГЛАСОВАНО:
Гл. спец. Северина
Гл. спец. Войтанова

Инв.N подл. | Подпись и дата | Взам. инв.N

Изм.	Кол.уч.	Лист	N:Док.	Подпись	Дата
Рук.гр.		Токтагужинова			
Вед. арх.		Саркеева			
Арх.		Акимов			

100-1-АС

Строительство реабилитационного центра на 150 мест для инвалидов в г.Семей ВКО. Корректировка

Блок А2	Стадия	Лист	Листов
	РП	11	

Спецификация элементов заполнения проемов

ТОО ПИИ "Семстройпроект"

Экспликация полов

Наименование или номер по проекту	Тип пола по проекту	Схема пола или номер узла.	Элементы пола и их толщина	Площадь пола м2
Подвальный этаж				
	11	740 / 2.244-1 в.6	Бетон марки В.15 -20мм Подстилающий слой бетон марки В 7.5 -80мм Грунт основания с в трамбованным щебнем или гравием крупность 40-60мм	920,5
1 этаж				
33, 35, 36	1	по типу 165 / 2.244-1, вып.5	Линолеум поливинилхлоридный коммерческий гомогенный кл.33 ГОСТ 725177 -2,5мм Прослойка из клеящей мастики -1мм Стяжка из цементно-песчанного раствора М150 -15мм Цементно-песчаный раствор М 150 с укладкой трубо-провода диаметром 20мм для подогрева пола -50мм 2 слоя изола И-БД ГОСТ 10296-79 на горячей битумной мастике МБК-Г-55 ГОСТ 2889-80 -6мм Стяжка из цементно-песчанного раствора М150 -15мм Слой водонепроницаемой бумаги Теплоизоляционный слой из жесткой минераловатной плиты Y=120 кг/м3 - 20мм Железобетонная плита перекрытия - 220мм	141,1
9, 29, 37	2	43-3 / 2.244-1, вып.5	Линолеум поливинилхлоридный коммерческий гомогенный кл.33 ГОСТ 725177 -2,5мм Стяжка из цементно-песчанного раствора М 150 -40 Слой водонепроницаемой бумаги Песок ГОСТ 8736-77* -37 мм Теплоизоляционный слой из жесткой минераловатной плиты Y=120 кг/м3 - 30мм Железобетонная плита перекрытия - 220мм	37,2
1, 5, 6, 7, 14, 23, 26, 27, 28	3	67-1 / 2.244-1, вып.5	Плитка керамическая матовая ГОСТ 6787-2001 -6мм Прослойка и заполнение швов из цементно--песчаного раствора марки М 150 -15 Стяжка из цементно-песчанного раствора М 150 -30 Слой водонепроницаемой бумаги Песок ГОСТ 8736-77* -25 мм Теплоизоляционный слой из жесткой минераловатной плиты Y=120 кг/м3 - 30мм Железобетонная плита перекрытия - 220мм	130,1
8, 10, 11, 12, 13, 15, 16, 17, 18, 19, 20, 24, 25, 34	4	70-1 / 2.244-1, вып.5	Плитка керамическая матовая ГОСТ 6787-2001 -6 мм Прослойка и заполнение швов из цементно--песчаного раствора марки М 150 -15мм 3 слоя изола И-БД ГОСТ 10296-79 на горячей битумной мастике МБК-Г-55 ГОСТ 2889-80 -9мм Стяжка из цементно-песчанного раствора М 150 -30 Слой водонепроницаемой бумаги Песок ГОСТ 8736-77* -16 мм Теплоизоляционный слой из жесткой минераловатной плиты Y=120 кг/м3 - 30мм Железобетонная плита перекрытия - 220мм	174,5
3, 4, 30, 31, 32 (пол под пан-дусом на отм.0,00)	5	по типу 830 / 2.244-1, вып.4	Покрытие эпоксидное наливное "Компаунд" -4мм Стяжка из бетона М150, армированная сеткой 3/3/100/В-I -76мм Теплоизоляционные плиты Y=120 кг/м3 -30мм 1 слой пленки полиэтиленовой толщ.200 мкм, наклеенной на битумно-кукерсольной мастике (ГОСТ 10354-82*) Железобетонная плита перекрытия -220 мм	См.прим. 10 418,1
Лоджия-отстойник			Плитка керамическая ГОСТ 6787-2001 - 6мм Слой цементно-песчанного раствора М200 - 20мм Цементно-песчанная стяжка марки М200 - 52мм Плита перекрытия -220мм	23.5
2 этаж				
16,18,19	6	34-3 / 2.244-1, вып.5	Линолеум поливинилхлоридный коммерческий гомогенный кл.33 ГОСТ 725177 -2,5мм Стяжка из цементно-песчаного раствора М 150 -40мм Слой водонепроницаемой бумаги Песок прокаленный ГОСТ 8736-77* -37 мм Железобетонная плита перекрытия -220 мм	141,8
3, 6, 11, 12, 13, 17	7	56-1 / 2.244-1, вып.5	Плитка керамическая матовая ГОСТ 6787-2001 -6 мм Прослойка и заполнение швов из цементно--песчаного раствора марки М 150 -15мм 3 слоя изола И-БД ГОСТ 10296-79 на горячей битумной мастике МБК-Г-55 ГОСТ 2889-80 -9мм Стяжка из цементно-песчанного раствора М 150 -30мм Слой водонепроницаемой бумаги Песок ГОСТ 8736-77* -16мм Железобетонная плита перекрытия - 220мм	72,7
2, 8, 10, 14, 15	8	по типу 830 / 2.244-1, вып.5	Покрытие эпоксидное мастичное наливное "Компаунд" -4мм Стяжка из бетона М150, армированная сеткой 3/3/100/В-I -76мм 1 слой пленки полиэтиленовой толщ.200 мкм, наклеен.на битум.-кукерс.мастикеГОСТ10354-82* Железобетонная плита перекрытия -220 мм	478,2
9	9	по типу 832 / 2.244-1, вып.5	Покрытие эпоксидное мастичное наливное "Компаунд" -4мм Стяжка из бетона М150, армированная сеткой 3/3/100/В-I -36мм 1 слой пленки полиэтиленовой толщ.200 мкм, наклеен.на битум.-кукерс.мастикеГОСТ10354-82* Железобетонная плита перекрытия -220мм.	см. прим. 11 115,3
Лоджия-отстойник			Плитка керамическая ГОСТ 6787-2001 - 6 мм Слой цементно-песчанного раствора М200 - 20мм Цементно-песчанная стяжка марки М200 - 30мм Плита перекрытия -220мм	23.5

Наименование или номер по проекту	Тип пола по проекту	Схема пола или номер узла.	Элементы пола и их толщина	Площадь пола м2
3 этаж				
2, 3, 4, 5, 6, 7, 8, 9, 13, 27, 28	6	34-3 / 2.244-1, вып.5	Линолеум поливинилхлоридный коммерческий гомогенный кл.33 ГОСТ 725177 -2,5мм Стяжка из цементно-песчаного раствора М 150 -40мм Слой водонепроницаемой бумаги Песок прокаленный ГОСТ 8736-77* -37 мм Железобетонная плита перекрытия -220 мм	166,4
17, 20, 21, 22, 24, 31	7	56-1 / 2.244-1, вып.5	Плитка керамическая матовая ГОСТ 6787-2001 - 6мм Прослойка и заполнение швов из цементно--песчаного раствора марки М 150 -15мм 3 слоя изола И-БД ГОСТ 10296-79 на горячей битумной мастике МБК-Г-55 ГОСТ 2889-80 -9мм Стяжка из цементно-песчанного раствора М 150 -30мм Слой водонепроницаемой бумаги Песок ГОСТ 8736-77* -16мм Железобетонная плита перекрытия - 220мм	77,7
23, 25, 26, 29, 30	8	по типу 830 / 2.244-1, вып.5	Покрытие эпоксидное мастичное наливное "Компаунд" -4мм Стяжка из бетона М150, армированная сеткой 3/3/100/В-I -76мм 1 слой пленки полиэтиленовой толщ.200 мкм, наклеен.на битум.-кукерс.мастикеГОСТ10354-82* Железобетонная плита перекрытия -220 мм	269,4
10, 11, 12	10	76 / 2.244-1, вып.5	Покрытие -ламинат коммерч. на прослойке клея-16мм Стяжка из цементно-песчанного раствора М 150 -40мм Слой водонепроницаемой бумаги Песок прокаленный ГОСТ 8736-77* -24 мм Железобетонная плита перекрытия -220 мм	53,8
Лестничные клетки				
Полы лестничных клеток 1 этажа	11	по типу ТД 446 / с. 2.244-1, вып.6	Керамическая плитка ГОСТ 6787-2001 - 6мм Прослойка и заполнение швов из цементно-песчаного раствора М 150 -15мм Стяжка из цементно-песчанного раствора М 150 -30мм Керамзитовый гравий γ=600кг/м3 -50мм Железобетонная плита перекрытия -220 мм	см. прим. 10 48,9
Лестничные площадки	11	по типу ТД 340 / с. 2.244-1, вып.6	Керамическая плитка ГОСТ 6787-2001 - 6мм Прослойка и заполнение швов из цементно-песчаного раствора М 150 -15мм Железобетонные лестничные площадки	61,9

Устройство противоскользящего покрытия и фотолюминисцентной системы эвакуации

N	Наименование	длина м	количество
	1 этаж		
	Входные группы:		
	ступени:		
1	Профиль угловой алюминиевый 9004	9	3штук
2	Лента противоскользящая 3200	128	7 ролей
3	Фотолюминисцентная лента 7760-1	25	1 роль
	Лестничные марши:		
1	Профиль угловой 9004	120	40штук
2	Лента противоскользящая 3500		5 ролей
3	Фотолюминисцентная лента 7760-1		5 ролей
4	Направление эвакуации профиль алюминиевый плоский 9001		124 штуки
5	Фотолюминисцентная лента		15 ролей
6	Обрамление дверей - лента 7560RV-UT-1	225	9 ролей
7	Знаки безопасности		30 штук
8	Планы эвакуации		2 штуки
	2 этаж		
	Лестничные марши:		
1	Профиль угловой 9004	120	40штук
2	Лента противоскользящая 3500		5 ролей
3	Фотолюминисцентная лента 7760-1		5 ролей
4	Направление эвакуации профиль алюминиевый плоский 9001		75 штук
5	Фотолюминисцентная лента		9 ролей
6	Обрамление дверей - лента 7560RV-UT-1	150	6 ролей
7	Знаки безопасности		30 штук
8	Планы эвакуации		2 штуки
	3 этаж		
	Лестничные марши:		
1	Профиль угловой 9004	120	40штук
2	Лента противоскользящая 3500		5 ролей
3	Фотолюминисцентная лента 7760-1		5 ролей
4	Направление эвакуации профиль алюминиевый плоский 9001		75 штук
5	Фотолюминисцентная лента		9 ролей
6	Обрамление дверей - лента 7560RV-UT-1	150	7 ролей
7	Знаки безопасности		30 штук
8	Планы эвакуации		2 штуки

1. Полы во всех помещениях, кроме душевых и санузлов, выполнить без порогов.
2. Работы по устройству полов проводить после прокладки инженерных коммуникаций.
3. В помещениях с использованием линолеумных покрытий края линолеума у стен должны быть подведены под плинтуса, плотно закрепленные между стеной и полом.
Швы примыкающих друг к другу листов линолеума должны быть тщательно пропаяны.
4. В помещениях с полами из керамической плитки плинтус выполнить из керамической плитки на цементном растворе М100 (1775,2 п.м.), с линолеумными полами и полами из ламината и поливинилхлоридных плиток - поливинилхлоридный плинтус (718,6 м.п.).
5. Перед нанесением наливных полов необходимо тщательно подготовить основание, см. "Технологию устройства наливных полов". Наливные полы выполнить молочного цвета, по периметру помещений на ширину 0,5м - серо-синих тонов.
6. Укладка вышеуказанных элементов пола допускается лишь после освидетельствования правильности выполнения соответствующего нижележащего элемента с составлением акта на скрытые работы.
7. Все типы покрытий должны иметь сертификат соответствия и санитарно-гигиенический сертификат.
8. Относительная влажность воздуха в помещениях в процессе устройства покрытий полов, а также в последующий период (до сдачи в эксплуатацию) должна быть не более 60%.
9. В коридорах и площадках лестничных маршей для обозначения инвалидам по зрению направления движения и предупреждения их о возможной опасности на пути движения предусмотреть тактильные напольные указатели.
Рекомендуемые назначение, размеры и место расположения следующие:

№	Назначение указателя	Размеры указателя	Форма рифления	Место расположения
1	Внимание!, крайняя ступень лестничного марша	Полоса по ширине и длине ступени	С конусоподобным рифлением	На расстоянии 600мм от края крайней ступени
2	Направляющие дорожки	Полоса шириной не менее 500 мм	С продольным рифлением	Вдоль стены на расстоянии не более 1000 мм от стены
3	Внимание!, препятствие	Полоса, выложенная по контуру препятст-вия шириной 300 мм	С квадратным рифлением	На расстоянии 600мм от препятствия
4	Внимание!, поворот	Плита со стороною квадрата равной 500х500мм	С рифлением, расположенным по диагонали	На месте поворота

Для обозначения поворота направления движения применяют материалы с рифлением. Для обозначения поворота налево используют левую диагональ, поворота направо- правую диагональ

Тактильные напольные указатели должны быть изготовлены из материалов, имеющих противоскользящие свойства, в том числе из керамических плиток в соответствии с требованиями ДСТУ Б В.2.7-117, для чего 10% заложенной в экспликации полов плитки принять с рельефной (рифленой) поверхностью. Для обозначения выхода из здания применить материалы, шириной 500мм и длиной, равной ширине двери, положенные на расстоянии 1500мм от двери с квадратным рифлением (см. раздел ТХ).

10. Выполнить декоративное оформление разметки путей движения - контрастной цветовой полосой указать на полу основной путь и направление движения по оси коридоров, вестибюлей (выполнить в помещениях с наливными полами при монтаже полов, в коридорах, вестибюлях с покрытием из керамической плитки - из керамической плитки яркого контрастного цвета).

СОГЛАСОВАНО:
Гл. спец. Куспашин
Гл. спец. Капокова
СОГЛАСОВАНО:
Гл. спец. Северина
Гл. спец. Войтанова

Инв.N подл. | Подпись и дата | Взам. инв.N

Изм.	Кол.уч.	Лист	N.Док.	Подпись	Дата
Рук.гр.		Токтагужинова			
Вед. арх.		Саркеева			
Арх.		Акимов			

100-1-АС

Строительство реабилитационного центра на 150 мест для инвалидов в г.Семей ВКО. Корректировка

Блок А2	Стадия	Лист	Листов
	РП	12	

Экспликация полов

ТОО ПИИ "Семстройпроект"

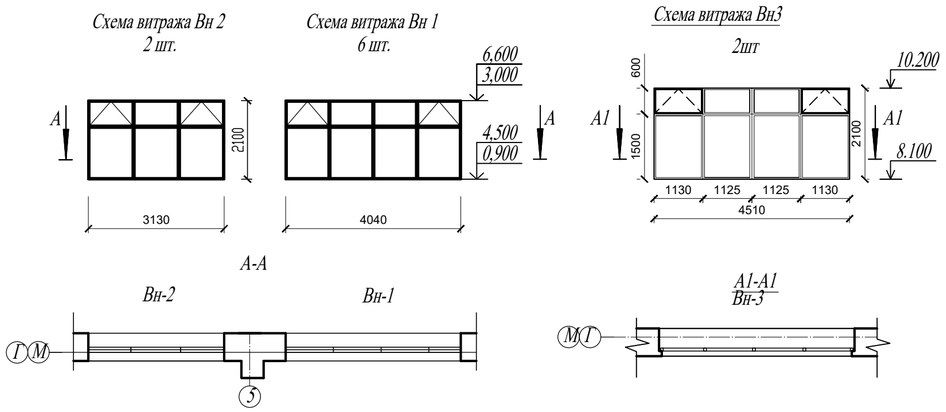

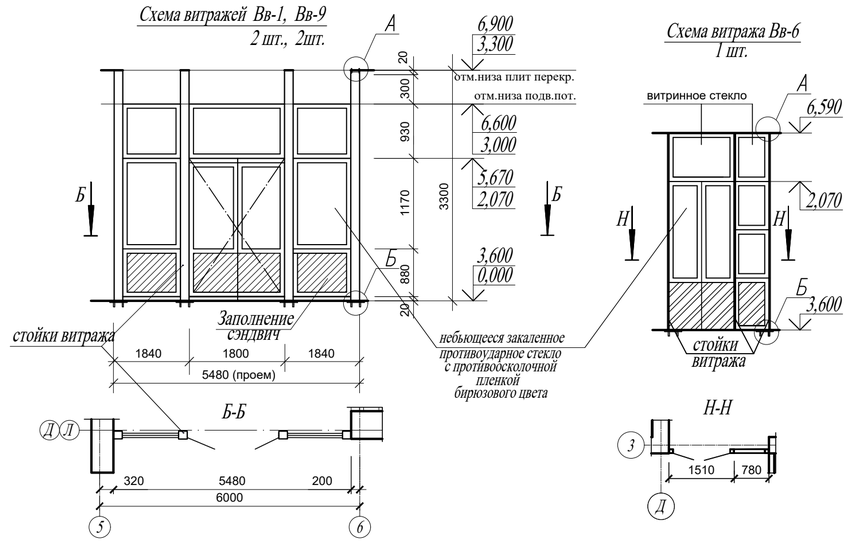

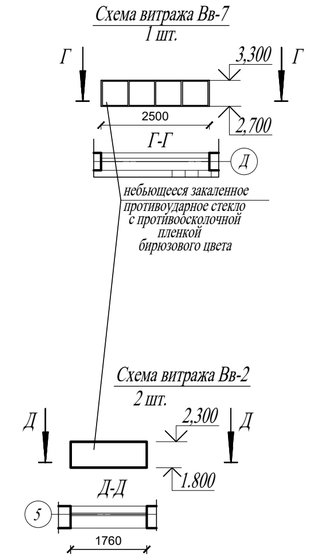

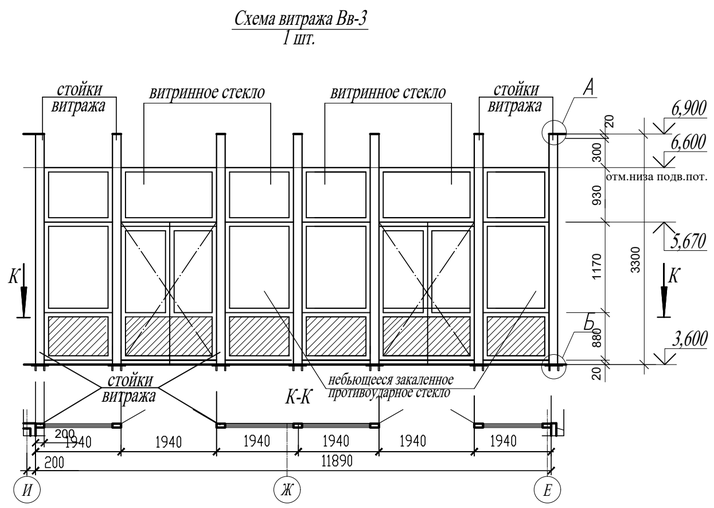

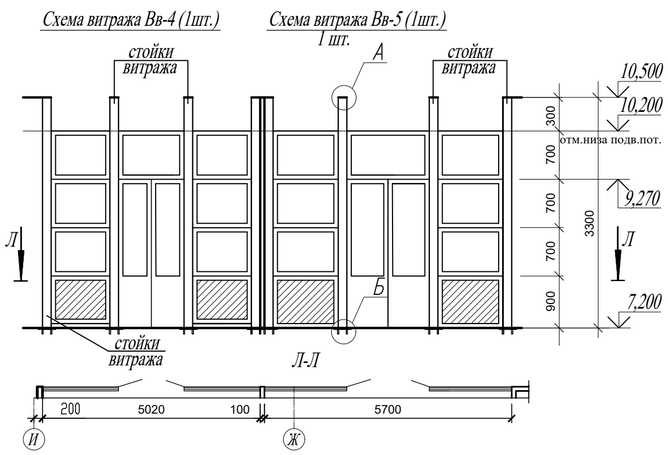

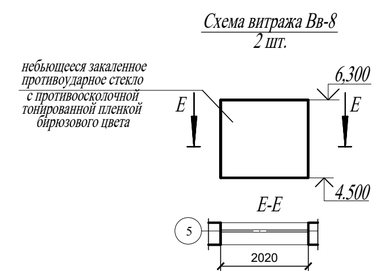

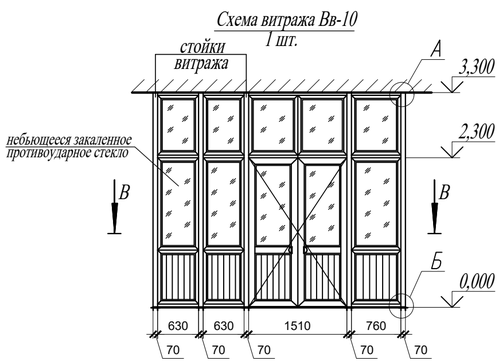

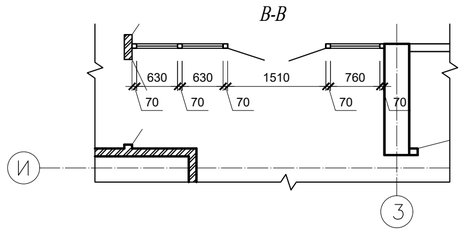

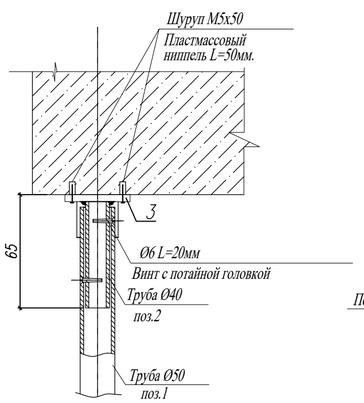

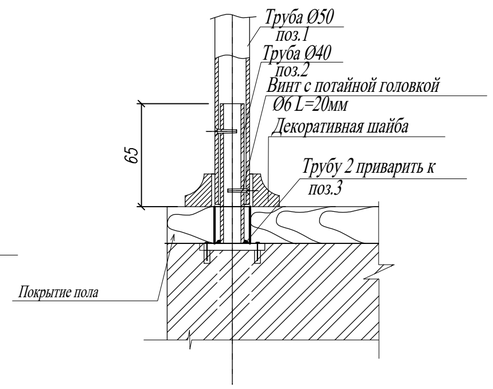

1. Перед оформлением заказа на изготовление индивидуальных металлопластиковых окон, витражей из алюминиевого профиля уточнить размеры соответствующих проемов (выполнить дополнительные обмеры проемов для окон и витражей) по месту по факту кладки.
   В случае необходимости уточнить при оформлении заказа габаритные размеры окон (витражей).
2. Узлы креплений и сечений окон и витражей выполнить согласно технологии завода-изготовителя, обеспечить пространственную жесткость конструкций.

Спецификация стоек витражей

Марка Поз.	Обозначение	Наименование	Кол. шт.	Масса ед., кг.	Примеч.
		Детали			
1	Для Вв-1,Вв-3,Вв-4, Вв-5,Вв-9,Вв-10	Труба Ø50х3, ГОСТ10704-2006 L=3300	36		
1а	Для Вв-6	Труба Ø50х3, ГОСТ10704-2006 L=2990	3		
2		Труба Ø40х3,ГОСТ10704-2006 L=65мм	78	0.19	14,82 кг.
3		Лист 8х120х120, ГОСТ 19903-74	78	0.91	70,98 кг.

1. Трубу поз.1 выполнить с заводским полимерным покрытием белого цвета.
2. Катет шва принять по наименьшей толщине свариваемых элементов

Изм.	Кол.	Лист	Nдок.	Подп.	Дата	100-1-АС		
						Строительство реабилитационного центра на 150 мест для инвалидов в г.Семей ВКО. Корректировка		
Рук.гр.		Токтагужинова				Блок А2	Стадия	Лист	Листов
Вед. арх.		Саркеева					РП	13	
Арх.		Акимов				Схемы витражей	ТОО ПИИ "Семстройпроект"		

СОГЛАСОВАНО:
Гл. спец. Мустафина
Гл. спец. Капокова
СОГЛАСОВАНО:
Гл. спец. Северина
Гл. спец. Войтанова
Инв.N подл. | Подпись и дата | Взам. инв.N

1–1

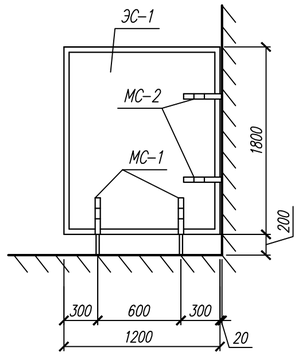

ЭС–1
шт.3

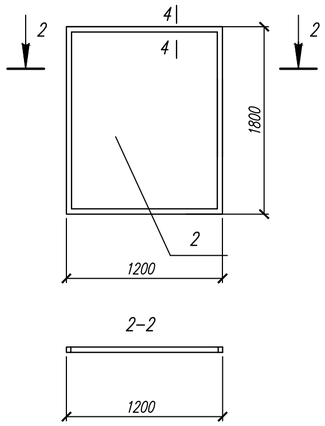

ДС–1
шт.4

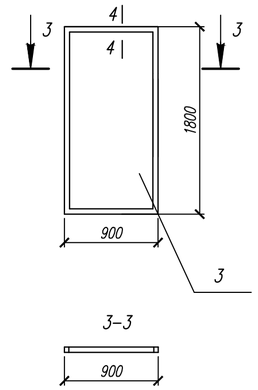

4–4

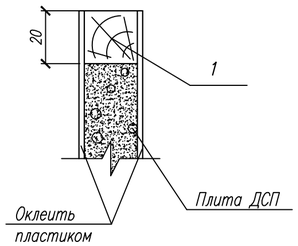

МС–1

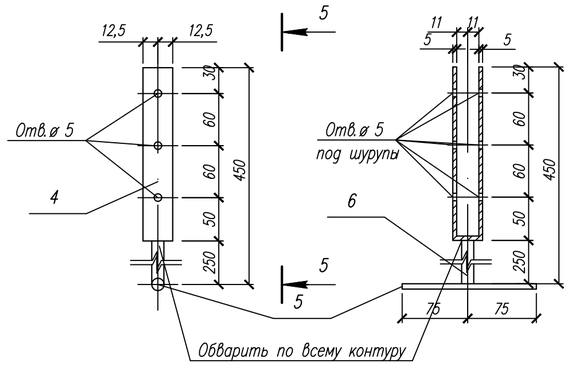

МС–2

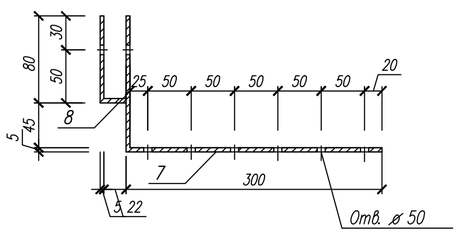

Спецификация элементов на одно изделие

Марка, поз.	Обозначение	Наименование	Кол-во	Масса	Примеч.
		Экран сан.узла ЭС–1	3		
1		Брусок 20х20х6000	–	0,0024	м3
2		Плита ДСП 20х1760х1160	1	0,05	м3
3		Пластик белого цвета		4,1	м2
		Дверь сан.узла ДС–1	4		
1		Брусок 20х20х5360	–	0,0021	м3
2		Плита ДСП 20х1760х860	1	0,03	м3
3		Пластик белого цвета		3,1	м2
		МС–1		0,93	
4	ГОСТ 103–76*	–25 х 5 ℓ =432	1	0,43	
5	ГОСТ 5781–82*	⌀10 А I ℓ =150	1	0,10	
6	ГОСТ 5781–82*	⌀ 16 А I ℓ =250	1	0,40	
		МС–2		0,53	
7	ГОСТ 103–76*	–25 х 5 ℓ =430	1	0,42	
8	ГОСТ 103–76*	–25 х 5 ℓ =110	1	0,11	

1. Сварку производить электродами типа Э-42. Высота шва = 4 мм.
2. Металлические и деревянные изделия после изготовления покрыть эмалевыми красками.
3. Данный лист см. совместно с листами АС-7.

Изм.	Кол.	Лист	Nдок.	Подп.	Дата
Рук.гр.		Токтагужинова			
Вед. арх.		Саркеева			
Арх.		Акимов			

100-1-АС

Строительство реабилитационного центра на 150 мест для инвалидов в г.Семей ВКО. Корректировка

Блок А2	Стадия	Лист	Листов
	РП	14	

Экраны и двери санузлов

ТОО ПИИ "Семстройпроект"

СОГЛАСОВАНО:
Гл. спец. Кустаринр
Гл. спец. ЭПКапокова
СОГЛАСОВАНО:
Гл. спец. ДСеверинов
Гл. спец. ОВойтанова

Взам. инв.N
Подпись и дата
Инв.N подл.

План отверстий и вентканалов 1 этажа

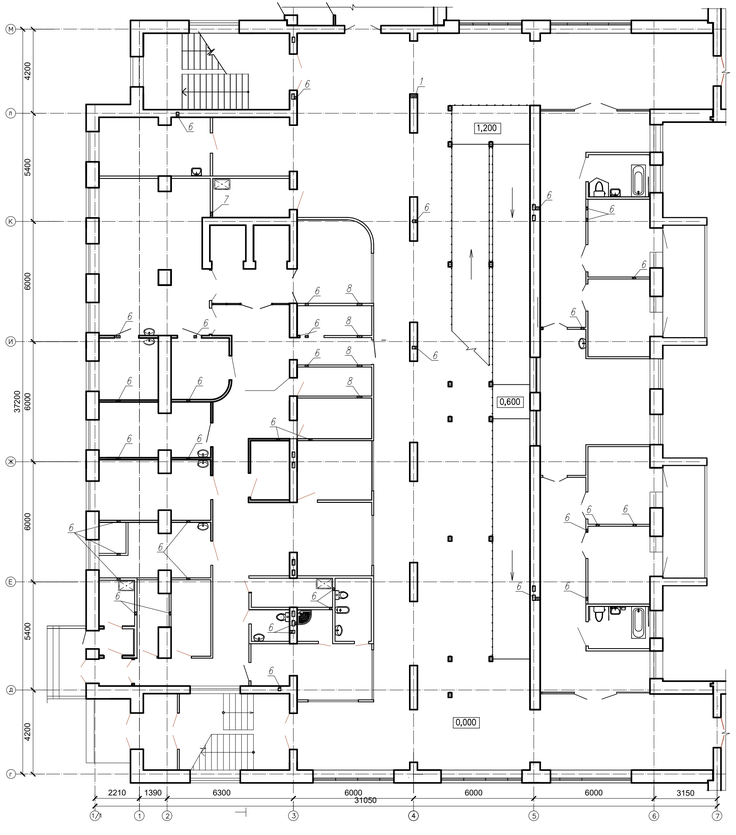

План отверстий и вентканалов 2 этажа

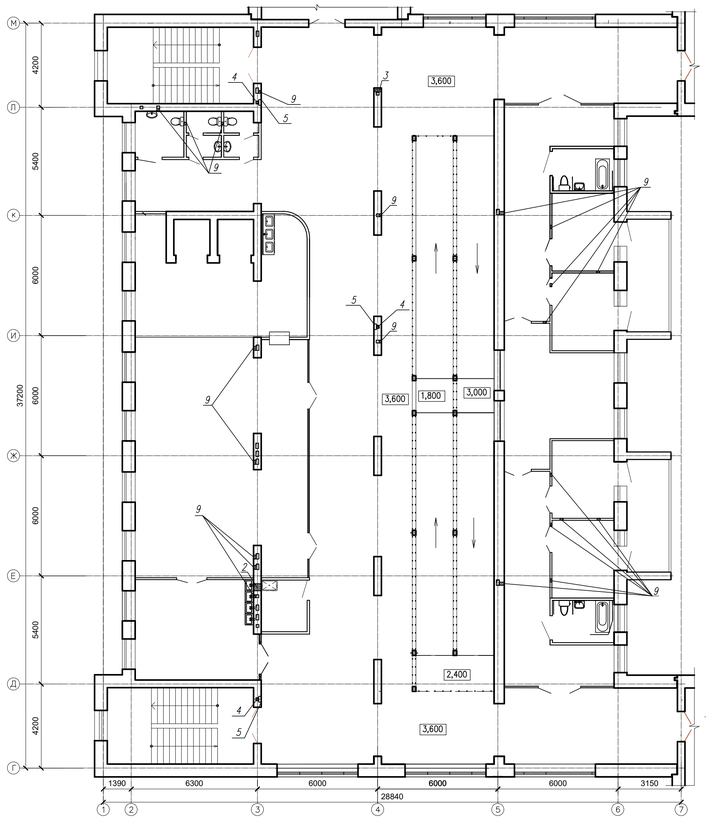

План отверстий и вентканалов 3 этажа

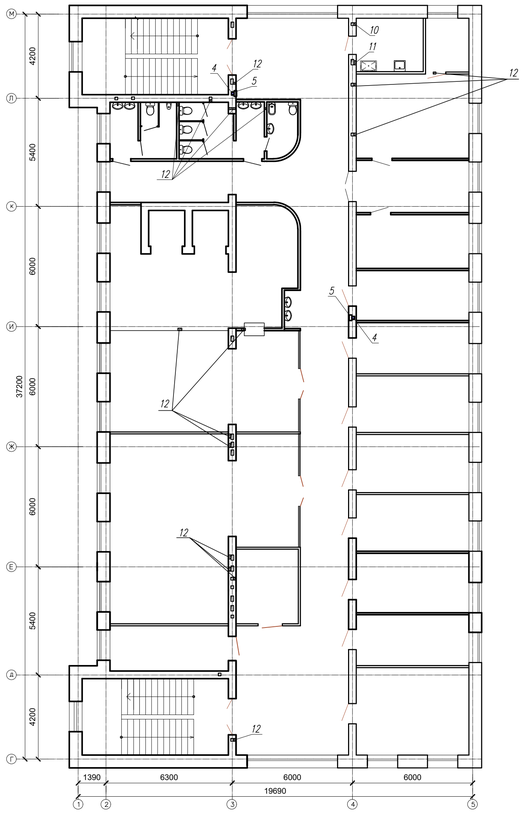

Таблица отверстий

Номер отв.	Размер b x h	Размер отм. низа отв.	Назначен.
1	Отв. 100x100(h)	1,350	ВК
2	Отв. 350x350(h)	3,740	ВК
3	Отв. 100x100(h)	4,950	ВК
4	канал к нише 140x140(h)	0,000	ЭЛ
5	Ниша 230x280x125	1,600	ЭЛ
6	Отв. 200x200(h)	3,000	ОВ

Номер отв.	Размер b x h	Размер отм. низа отв.	Назначен.
7	Отв. 250x250(h)	2,950	ОВ
8	Отв. 300x300(h)	2,900	ОВ
9	Отв. 200x200(h)	6,600	ОВ
10	Отв. 200x200(h)	10,000	ОВ
11	Отв. 250x250(h)	9,950	ОВ
12	Отв. 200x200(h)	10,300	ОВ

Ситуационная схема

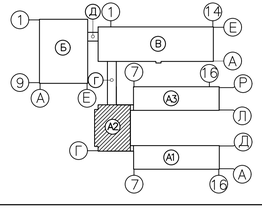

1. Развертки вентканалов см. на листах АС-18, 19, 20.
2. Данный лист см. совместно с листами ОВ, ВК, ЭЛ.

						100-1-АС			
						Строительство реабилитационного центра на 150 мест для инвалидов в г.Семей ВКО. Корректировка			
Изм.	Кол.уч.	Лист	N.Док.	Подпись	Дата				
Рук.гр.		Токтагужинова				Блок А2	Стадия	Лист	Листов
Вед. арх.		Саркеева					РП	15	
Арх.		Акимов				План отверстий и вентканалов	ТОО ПИИ "Семстройпроект"		

СОГЛАСОВАНО
Гл. спец. Жумагулов
Гл. спец. Каплонова

СОГЛАСОВАНО
Гл. спец. Дзебершинский
Гл. спец. Волтонский

Инв.N подл. | Подпись и дата | Взам. инв.N

ТОО ПИИ "СЕМСТРОЙПРОЕКТ"

Государственная лицензия №001372 от 26 сентября 2000 года

РАБОЧИЙ ПРОЕКТ
ЗАКАЗ №:100

Строительство реабилитационного центра на 150 мест для инвалидов в г.Семей ВКО. Корректировка

Блок А3

Том 3.1.1. Архитектурные решения

Директор института	Слямканов Е.С.
Главный инженер института	Колесников Е.В.
Главный инженер проекта	Слямканов С.Е.

2021 г.

ВЕДОМОСТЬ ОСНОВНЫХ КОМПЛЕКТОВ РАБОЧИХ ЧЕРТЕЖЕЙ

Обозначение	Наименование	Примечание
100-1-АС	Архитектурно-строительные решения	
100-1-ТХ	Технологические решения	
100-1-ОВ	Отопление и вентиляция	
100-1-ВК	Внутренние водопровод и канализация	
100-1-ЭЛ	Силовое электрооборудование и электро-освещение	
100-1-СС1	Связь и сигнализация	

ВЕДОМОСТЬ ССЫЛОЧНЫХ И ПРИЛАГАЕМЫХ ДОКУМЕНТОВ

Обозначение	Наименование	Примечание
ГОСТ 24698-81	Двери деревянные наружные для жилых и общественных зданий.	
ГОСТ 23166-99	Блоки оконные	
Серия 1.236-5, вып.3	Противопожарные двери металлические	
Серия 2.244-1, вып.4, 5	Детали полов общественных зданий	
ГОСТ 13579-78*	Блоки бетонные для стен подвалов.	
Серия WI Tech 2012/kz, вып.5	Плиты перекрытий железобетонные многопустотные	
Серия 1.038.1-1 вып.4	Перемычки брусковые	
Серия 1.038.1-1 вып.5	Перемычки плитные	

ВЕДОМОСТЬ ЧЕРТЕЖЕЙ ОСНОВНОГО КОМПЛЕКТА

Лист	Наименование	Примечание
АС-1	Общие данные (начало)	
АС-2	Общие данные (окончание)	
АС-3	Фасады в осях 7-16, 16-7	
АС-4	Фасады в осях Р-Л, Л-Р	
АС-5	План первого этажа	
АС-6	План второго этажа	
АС-7	План подвала	
АС-8	Разрез 1-1	
АС-9	Разрез 2-2	
АС-10	Ведомость отделки помещений.	
АС-11	Спецификация элементов заполнения проемов	
АС-12	Экспликация полов	
АС-13	Схемы витражей	
АС-14	Экраны и двери санузлов	
АС-15	План отверстий и вентканалов	
АС-16	План венткамеры. Разрез 1-1.	
АС-17	Развертка вентканалов по оси "П".	
АС-18	Развертка вентканалов по оси "Н".	
АС-19	Развертки вентканалов по осям "М", "11", "15", "10".	
АС-20	План фундаментов	
АС-21	Сечения фундаментов 1-1÷6-6.	
АС-22	Развертки фундаментов по осям "Р","Л","7","16".	
АС-23	Развертки фундаментов по осям "Н","П","15","10","а-а".	
АС-24	Развертки фундаментов по осям "11","М" в осях 10-11,15-16.	
АС-25	Сетки Сф1÷Сф7.	
АС-26	План перемычек первого этажа. План перемычек второго этажа.	
АС-27	Ведомость перемычек. Спецификация.	
АС-28	Схема расположения плит перекрытия на отм.-0,330.	
АС-29	Схема расположения плит перекрытия на отм. 3,300.	
АС-30	Схема расположения плит перекрытия на отм. 6,900.	
АС-31	Монолитные участки УМ1 - УМ13	
АС-32	Лестница N1. Планы.	
АС-33	Лестница N1. Разрез 4-4. Спецификация.	
АС-34	Лестница N2. Планы.	
АС-35	Лестница N2. Разрез 4-4. Спецификация.	
АС-36	Балки площадочные Б1; Б2. Косоуры ЛК 1т; ЛК 1н. Поручни ПЛМ1; ПЛМ2.	
АС-37	Ограждение лестничного марша ОЛМ1. Ограждение лестничной площадки ОЛП1.	
АС-40	План стропил. Разрезы по стропилам 1-1, 2-2.	
АС-41	Разрезы по стропилам 3-3 ÷ 7-7. Узлы стропил 1 ÷ 3.	
АС-42	Узлы стропил 4 ÷ 13.	
АС-43	Козырек КВ1, КВ2.	
АС-44	Окно индивидуальное ОИ -1.	
АС-45	Слуховое окно СО1.	
АС-46	Окно индивидуальное ОБС -1, ОБС -2.	
АС-47	Спецификация древесины.	
АС-48	План кровли	
АС-49	Монтажная схема пожарной лестницы МЛ 1. Пожарная лестница МЛ 1.	
АС-50	Вход в подвал.	
АС-51	Приямок. План. Разрез.	
АС-52	Крыльцо входа №1 с пандусом.	
АС-53	Крыльцо входа №2 с пандусом.	
АС-54	Козырьки входа № 1, № 2.	
АС-55	Ограждения лоджий МОЛ-1	
АС-56	Ведомость объемов работ	

Данный проект разработан в соответствии с действующими нормами и правилами и отвечает требованиям пожаробезопасности и взрывобезопасности при соблюдении предусмотренных проектом мероприятий.

Главный инженер проекта Слямканов С.Е.

Изм.	Кол	Лист	Nдок	Подп.	Дата
Рук. гр.		Токтагужинова			
Вед. арх.		Саркеева			
Арх.		Акимов			

100-1-АС

Строительство реабилитационного центра на 150 мест для инвалидов в г.Семей ВКО. Корректировка

Блок А 3

Стадия	Лист	Листов
РП	1	

Общие данные (начало)

ТОО ПИИ "Семстройпроект"

ОБЩИЕ ДАННЫЕ

Рабочий проект "Строительство реабилитационного центра на 150 мест для инвалидов в г. Семей ВКО. Корректировка." разработан на основании задания на проектирование для строительства реабилитационного центра в г. Семей ВКО со следующими природно-климатическими условиями:

- площадка расположена в III климатическом районе, подрайон А;
- расчетная зимняя температура наружного воздуха - 35,7 °С;
- нормативная снеговая нагрузка - 150 кгс/м² ;
- нормативный скоростной напор ветра - 56 кгс/м².

Грунты в основании - пески мелкие эоловые, светло-серого цвета со следующими расчетными характеристиками: C_{II}= 0,00 кгс/см²; φ_{II} = 28 °, ρ_{II}= 1,67 г/см³.

- грунтовые воды вскрыты на глубине 1,8 - 6,6 м от естественной поверхности земли.

Возможен подъем уровня грунтовых вод в течении года на 1,0 - 1,2 м.

- уровень ответственности - II, степень огнеопасности - II.

АРХИТЕКТУРНО-ПЛАНИРОВОЧНОЕ РЕШЕНИЕ

Реабилитационный центр размещен на отведенном участке в жилом районе "Карагайлы" . Здание центра сложной формы в плане и состоит из четырех двухэтажных, одного трехэтажного блоков и двух двухэтажных блоков-переходов. Под всем зданием запроектирован подвал-техподполье. Высота этажей надземной части центра принята 3,6м, помещений подвала - 2,65м, в отделении социально-бытовой адаптации отметка низа несущих конструкций 8,1м, высота спортзала до низа несущих конструкций 7,0м. Обьемно-планировочным решением предусмотрена коридорная система планировки с горизонтальными коммуникационными помещениями во взаимосвязи с вертикальными коммуникациями - лестницами, лифтами, пандусом. Планировка центра выполнена на основе принципа зонирования и схемы функциональных процессов реабилитационного центра, включающего необходимые элементы учебно-воспитательного (детский сад и школа), медико-восстановительного учреждений и временного интерната от 1 до 5 месяцев проживания и осуществляющего комплексную медико-социальную, психолого-социальную и социально-педагогическую реабилитацию детей, подростков и взрослых с ограниченными возможностями. Структура и состав основных и вспомогательных помещений приняты согласно задания на проектирование в соответствии с требованиями СП РК 3.02-107-2014 "Общественные здания и сооружения", СП 35-116-2006 "Реабилитационные центры для детей и подростков с ограниченными возможностями", СП РК 3.02-104 -2012 "Дома и интернаты для детей - инвалидов", СП РК 3.02-113-2014 "Лечебно-профилактические учреждения", СП РК 3.02-111-2012 "Общеобразовательные учреждения", СП РК 3.02-110-2012 "Дошкольные учреждения", СП РК 3.06-101-2012 "Проектирование зданий и сооружений с учетом доступности для маломобильных групп населения", СП РК 2.02-101-2014 "Пожарная безопасность зданий и сооружений".

Архитектурно-планировочное и конструктивное решение реабилитационного центра обеспечивают соблюдение санитарно-гигиенических и противоэпидемических режимов и создание благоприятных условий для получения специальных социальных услуг по реабилитации нуждающимся в этом детям и взрослым и для работы персонала. Основные помещения сгруппированы по функциональному признаку и размещены с учетом целесообразности зонирования.

В блоке А3 размещаются помещения проживания - групповые ячейки для детей дошкольного и младшего школьного возраста (первый этаж) и учебно-жилые ячейки для детей среднего и старшего школьного возраста (второй этаж), предназначенные для обеспечения лечебно- реабилитационной, учебной, познавательной, игротерапевтической, психолого-коррекционной, досуговой и иной деятельности, а также процессов возможного их самообслуживания, питания и сна в период, установленный реабилитационной программой.

На первом этаже помещения проживания запроектированы в составе трех изолированных групп по восемь человек каждая по типу дошкольных учреждений, когда гардеробная-раздевальная с сушильными шкафами, групповая (учебно-игровая) комната с зоной для индивидуальной работы логопеда (дефектолога) с детьми, имеющими недостатки речи, слуха, заболевания опорно- двигательного аппарата, спальные комнаты, туалетная и буфетная образуют единый блок связанных друг с другом помещений; трех групп необучаемых лежачих детей на четыре человека каждая, в которых, в отличии от первых, групповая и раздевальная комнаты не предусматриваются. Питание предполагается в групповой комнате; в отделение пища доставляется из пищеблока в сопровождении персонала. Общими на все психоневрологическое отделение детей дошкольного-младшего школьного возраста и необучаемых лежачих (независимо от возраста) детей запроектированы кабинет врачей-ординаторская, комната дежурного персонала с душевой и санузлом, бытовая, помещение дневного пребывания - игровая с постом дежурной медсестры, процедурная, помещение кварцевого облучения детей, кладовая чистого белья, комната глажения и чистки одежды, инвентарная, помещение сбора и хранения материала для анализа. В осях А-Б, 15-16 размещен блок санитарно- гигиенических помещений, в составе которого предусмотрены ванная, клизменная, помещения мытья и стерилизации суден, мытья и сушки клеенок, сортировки, временного хранения грязного белья, хранения уборочного инвентаря и дезсредств. В осях В-Г, 10-11 расположены две комнаты личной гигиены: для персонала и для проходящих курс реабилитации. В вестибюле предусмотрено место для хранения медицинских каталок и кресел-колясок.

На втором этаже блока А3 размещено психоневрологическое отделение детей среднего- старшего школьного возраста, включающее пять групп учебно-жилых помещений, по типу коридорной системы, когда спальни с другими помещениями жилой ячейки связаны через коридор. В составе каждой жилой ячейки предусмотрены гардеробная-раздевальная с сушильными шкафами, спальные на 4- 3 человека, туалетные при каждой из них, групповая (учебно-игровая) комната с зоной индивидуальной работы логопеда, дефектолога. Общими на все отделение запроектированы гостиная - помещение дневного пребывания с постом дежурной медсестры, помещение кварцевого облучения детей, комната глажения и чистки одежды, чистки и сушки обуви детей, кладовая личных детских вещей, кабинеты врача, заведующего, дежурного персонала (воспитателей в том числе) с душевой и санузлом, процедурная, комната сбора-хранения материала для анализа, бытовая комната. Санитарно-гигиенические помещения второго этажа дублируют группу сантехнических помещений первого этажа. В осях В-Д, 7-8 размещен вестибюль с местом хранения медицинских каталок и кресел-колясок.

КОНСТРУКТИВНЫЕ РЕШЕНИЯ

Конструктивная схема здания принята с несущими продольными стенами. Пространственная жесткость здания обеспечивается совместной работой стен и перекрытий, рассматриваемых как жесткие неизменяемые диски. Фундаменты в проекте приняты ленточные сборные из бетонных блоков по ГОСТ 13579-78* монолитной железобетонной подушки .

Горизонтальная гидроизоляция стен выполняется из гидроизола на бетонной мастике.

Наружные и внутренние стены выполнить из силикатного кирпича марки СУРПо-М100/F35/1,8 ГОСТ 379-2015 на цементно-песчаном растворе М 50. Перегородки выполнить из газоблоков Y=600кг/м3 толщиной 100мм. Во влажных помещениях из керамического кирпича КР-р-по 250х120х88/1,4НФ/100/2,0/50/ ГОСТ 530-2012. Наружные стены облегченной кладки с утеплением жесткими минераловатными плитами ПЖ-100(НГ) ГОСТ 9573-2012 толщиной 100мм. Тип кладки А 64 по серии 2.130-8 в. 0,1.

Перемычки- сборные железобетонные по серии 1.038.1-1 вып. 4

Плиты перекрытия- сборные железобетонные многопустотные по серии WI Tech 2012/kz , вып. 5. Кровля выполняется из металлочерепицы. Стропила, стойки, прогоны и обрешетка из пиломатериалов. Крыша-раздельная с наружным неорганизованным водостоком. По периметру наружных стен выполняется бетонная отмостка шириной 1,0м.

Утеплитель перекрытия - жесткие минераловатные плиты ППЖ-160 (Г1) ГОСТ 9573-2012 толщиной 180мм.

Оконные блоки из ПВХ профилей одинарной конструкции с двухкамерным стеклопакетом (тройное остекление) по ГОСТ 30674-99.

Двери деревянные: наружные по ГОСТ 24698-81, внутренние по ГОСТ 6629-88*.

Противопожарные двери по серии 1.236-5, вып.3. Кровля из металлочерепицы.

Полы приняты из бетона, керамической плитки и линолеума.

ПРОТИВОПОЖАРНЫЕ МЕРОПРИЯТИЯ

Противопожарные мероприятия предусмотрены в соответствии со СП РК 3.02-107-2014 "Общественные здания и сооружения", СП РК 2.02-101-2014 "Пожарная безопасность зданий и сооружений" и технического регламента "Общие требования к пожарной безопасности" . Двери на путях эвакуации открываются по направлению выхода из здания. Внутренняя отделка помещений предусмотрена из несгораемых и трудносгораемых материалов.

Проектом предусмотрена автоматическая охранно-пожарная сигнализация в виде тепловых и дымовых датчиков, которые устанавливаются на потолках.

В здании устанавливаются огнетушители (см. раздел ВК).

АНТИКОРРОЗИОННЫЕ МЕРОПРИЯТИЯ

Антикоррозионные мероприятия приняты в соответствии с требованиями СП РК 2.01-101-2013 "Защита строительных конструкций от коррозии". Закладные и соединительные металлические элементы и металлоконструкции после сварки окрашиваются масляной краской. Фундаментные блоки, соприкасающиеся с грунтом обмазать горячим битумом за 2 раза.

ЗАЩИТА ДЕРЕВЯННЫХ КОНСТРУКЦИЙ ОТ ГНИЕНИЯ И ВОЗГОРАНИЯ

Все деревянные элементы тщательно антисептируются водным раствором фтористого и кремнефтористого натрия, а соприкасающиеся со стенами или бетонными и железобетонными конструкциями, покрываются толем. Для защиты от возгорания все несущие деревянные конструкции подлежат покрытию за 2 раза огнезащитной композицией "СПАРК"-древесина ТУ 647 РК-19770309ТОО-001-2000.

Основные строительные показатели

Наименование показателей	Ед. изм.	Показатели	Примечание
Строительный обьем,	м³	12690,2	
в том числе ниже 0,000	м³	3638,2	
Площадь застройки	м²	1448,4	
Общая площадь	м²	3400,1	
Полезная площадь	м²	3051,41	
Расчетная площадь	м²	1612,81	

СОГЛАСОВАНО: Гл. спец. ВК Мустафина; Гл. спец. ЭЛ Калокова

СОГЛАСОВАНО: Гл. спец. АС Северина; Гл. спец. ОВ Бойтанова

Взам. инв.N

Подпись и дата

Инв.N подл.

Изм.	Кол	Лист	Nдок	Подп.	Дата
Рук. гр.		Токтагужинова			
Вед. арх.		Саркеева			
Арх.		Акимов			

100-1-АС

Строительство реабилитационного центра на 150 мест для инвалидов в г.Семей ВКО. Корректировка

Блок А 3

Стадия	Лист	Листов
РП	2	

Общие данные (окончание)

ТОО ПИИ "Семстройпроект"

Фасад в осях 16-7

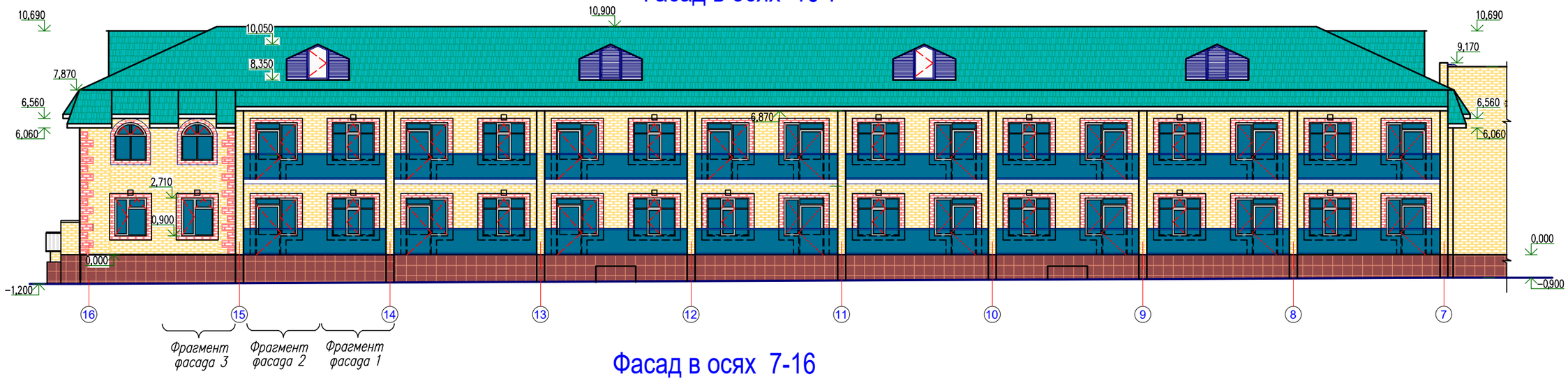

Фасад в осях 7-16

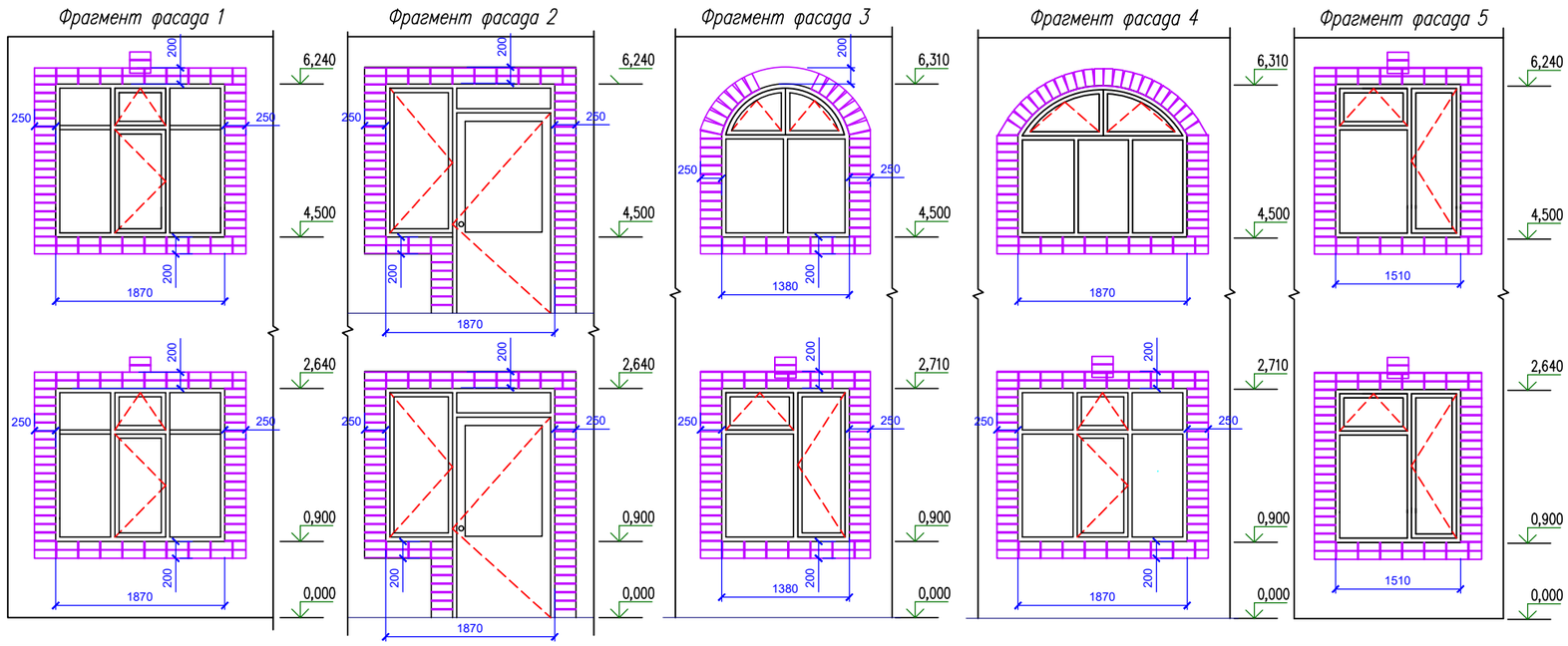

Условные обозначения:

- Лицевой силикатный кирпич желтого цвета
- Лицевой силикатный кирпич красного цвета
- Металлочерепица цвета морской волны
- Фасадная керамическая плитка красно-коричневого цвета
- Металлические панели с лицевым полимерным покрытием цвета морской волны

1.Данный лист см. с листами АС- 4,5,6,7.

Изм.	Кол.уч.	Лист	N док.	Подп.	Дата	100-1-АС
						Строительство реабилитационного центра на 150 мест для инвалидов в г.Семей ВКО. Корректировка
Рук. гр.		Токтагужинова				Блок А 3 — Стадия: РП; Лист: 3; Листов:
Вед. арх.		Саркеева				
Арх.		Акимов				Фасады в осях 16–7, 7–16. — ТОО ПИИ "Семстройпроект"

Взам. инв. N | Подпись и дата | Инв. N подл.

Фасад в осях Р-Л

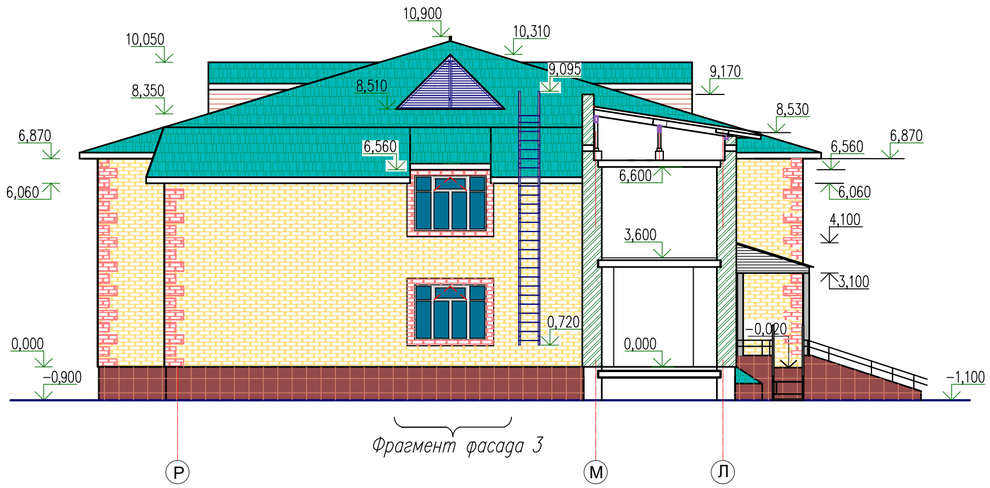

Фасад в осях Л-Р

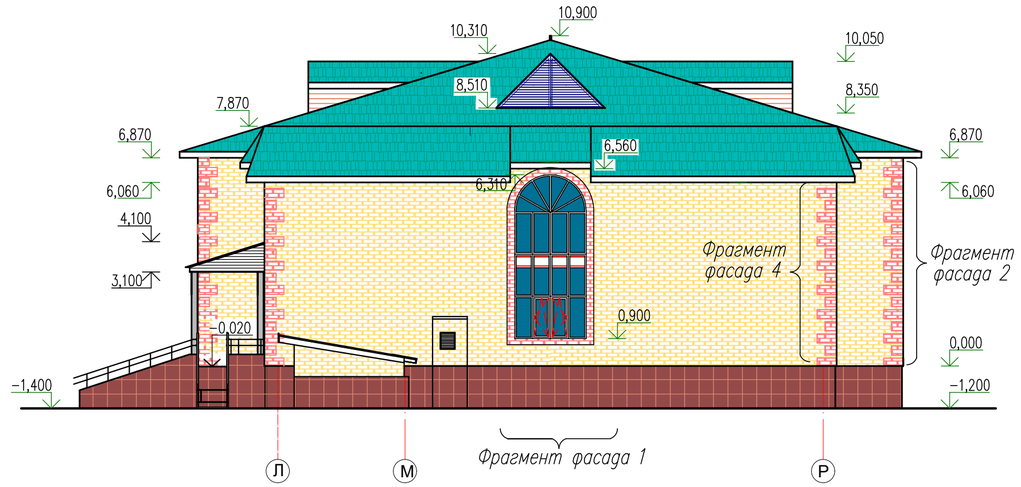

Условные обозначения:

- Лицевой силикатный кирпич желтого цвета
- Лицевой силикатный кирпич красного цвета
- Металлочерепица цвета морской волны
- Фасадная керамическая плитка красно-коричневого цвета

Ведомость наружной отделки

N п.п.	Наименование	Характер отделки
1.	Наружные стены здания	Облицовываются силикатным кирпичом желтого и красного цвета (см. цветовое решение фасадов)
	Оконные и дверные откосы	Обрамл. доборной уголком-планкой из жесткого поливинилхлорида
2.	Слуховые окна, деревянные элементы кровли	Окрашиваются масляной краской белого цвета за 2 раза
3.	Наружные дверные блоки	Металлические с полимерным покрытием коричневых тонов
4.	Оконные блоки	Металлопластиковые белого цвета
5.	Цоколь, боковые поверхности крылец, боковые поверхности пандуса, приямки	Облицовываются фасадной керамической плиткой красно-коричневого цвета
6.	Ступени и площадки крылец	Облицовываются тротуарной плиткой коричневого цвета
7.	Вентканалы	Кирпичная кладка с лицевым кирпичом под расш. швов
8.	Кровля	Металлочерепица цвета морской волны.
9.	Металлические элементы (ограждение кровли, пожарные лестницы, металлические решетки воздухозаборных шахт)	Окрашиваются пентафталевой эмалью ПФ-115 белого цвета за 2 раза.
10.	Оконные сливы	Оцинкованная кровельная сталь с полимерным покрытием белого цвета
11.	Козырьки	Металлочерепица цвета морской волны. Низ козырьков-обшивка металлосайдингом белого цвета.
12.	Ограждения лоджий	Металлические панели с лицевым полимерным покрытием цвета морской волны

Фрагмент фасада 1

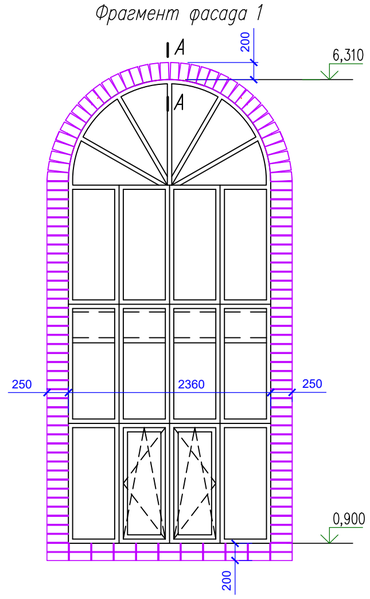

А – А

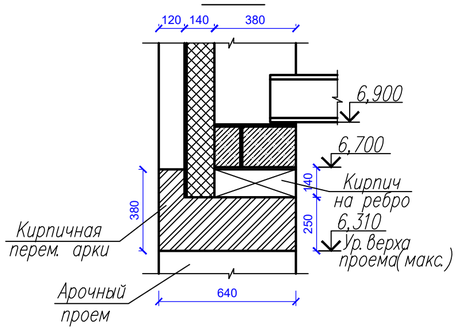

Фрагмент фасада 2

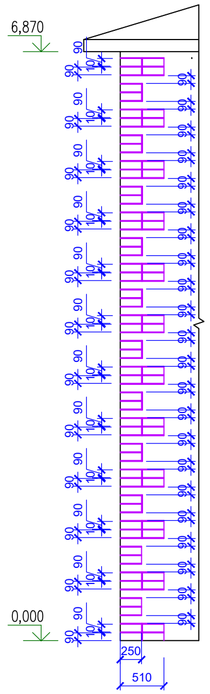

Фрагмент фасада 3

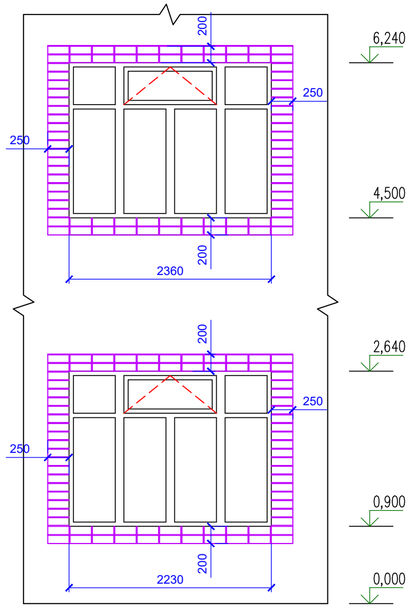

Фрагмент фасада 4

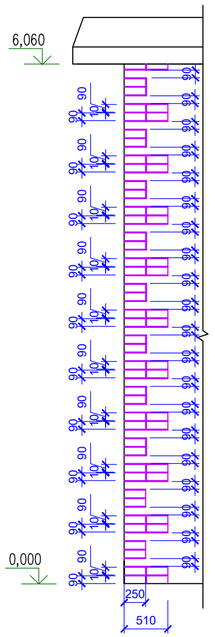

1.Данный лист см. с листами АС- 3,5,6,7.

Изм.	Кол.уч.	Лист	N док.	Подп.	Дата	100-1-АС		
						Строительство реабилитационного центра на 150 мест для инвалидов в г.Семей ВКО. Корректировка		
Рук. гр.		Токтагужинова				Блок А 3	Стадия: РП	Лист: 4 / Листов:
Вед. арх.		Саркеева						
Арх.		Акимов				Фасады в осях Р-Л, Л-Р.	ТОО ПИИ "Семстройпроект"	

Взам. инв. N | Подпись и дата | Инв. N подл.

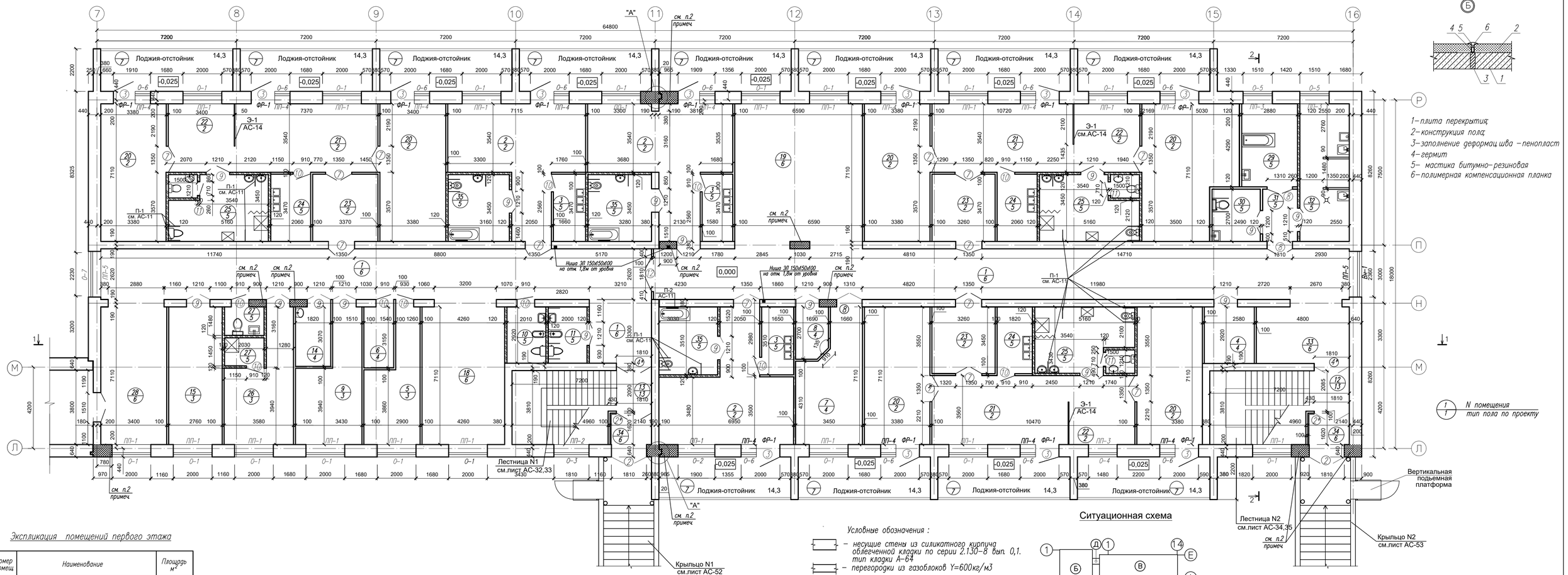

Экспликация помещений первого этажа

Номер помещ	Наименование	Площадь м²
1	2	3
Реабилитационное отделение (блок проживания) для детей дошкольного, младшего школьного возраста и необучаемых лежачих детей (независимо от возраста) на 36 мест		
1	Коридор	168,7+10,5
2	Спальная комната на 4-х необучаемых лежачих детей (независимо от возраста) с с зоной гардеробной и сушильных шкафов	32,4+33,7+31,6
3	Буфетная	5,7 х 3
35	Туалетная	10,6+10,9+11,3
4	Помещение сбора и хранения материала для анализа	7,5
5	Помещение кварцевого облучения детей	15,3
6	Кладовая чистого белья	4,8
7	Процедурная	19,7
8	Инвентарная	4,4

1	2	3	1	2	3	1	2	3
9	Бытовая комната	18,3	19	Помещение дневного пребывания-игровая с постом дежурной медсестры	48,7	29	Ванная с подъемником	12,2
10	Комната личной гигиены персонала	5,8	20	Спальная комната на 4 детей дошкольного возраста	(24,0 х 4)+24,1+31,3	30	Каизменная	6,6
11	Комната личной гигиены	5,8	21	Групповая (учебно-игровая) комната с местом индивидуальной работы логопеда, дефектолога	25,7х3	31	Шлюз	4,8
12	Лестничная клетка	23,7	22		12,0х3	32	Помещения для а) мытья и стерилизации суден, мытья, сушки клеенок, б)сортировки и временного хранения грязного белья, в) хранения предметов уборки с трапом, краном и сушкой, хранения дезсредств.	17,9
13	Лестничная клетка	23,7	23	Гардеробная-раздевальная с сушильными шкафами	11,2+11,3+11,7			
14	Комната глажения и чистки одежды	5,5	24	Буфетная	(7,1 х 2)+6,3			
15	Кабинет врачей - ординаторская	19,6	25	Туалетная	17,4 х 3	33	Вестибюль с местом хранения медицинских каталок и кресел-колясок	14,0
18	Помещение дневного пребывания с возможностью обучения ходьбе	30,13	26	Комната деж.персонала(воспитателей в т.ч.) с местом хранения личных детских вещей	18,3	34	Тамбур	3,3 х 2
			27	Санузел душевая персонала	3,0+3,0			
			28	Вестибюль	25,1			

Условные обозначения :

- несущие стены из силикатного кирпича облегченной кладки по серии 2.130-8 вып. 0,1. тип кладки А-64
- перегородки из газоблоков Y=600кг/м3
- перегородки из керамического кирпича КР-р-по 250х120х88/1,4НФ/100/2,0/25
- Армированная кладка

Деталь утепления стен тамбуров

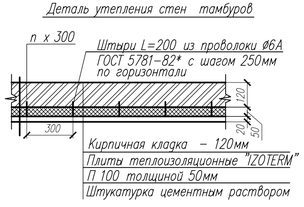

Ситуационная схема

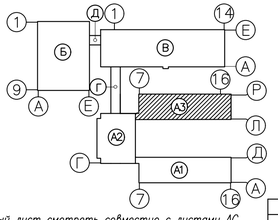

1. Данный лист смотреть совместно с листами АС 7-12.
2. Простенки наружных стен 640х970, 900х640, 640х640 армировать сетками из проволоки ⌀5Вр1 с ячейками 50х50 через 3 ряда кладки. Простенки внутренних стен 900х380, 1030х380 армировать сетками из проволоки ⌀5Вр1 с ячейками 50х50 через 5 рядов кладки. Расход арматуры составляет 254,3 кг.

Изм.	Кол.уч.	Лист	N:Док.	Подпись	Дата	100-1-АС
Рук.гр.		Токтагужинова				Строительство реабилитационного центра на 150 мест для инвалидов в г.Семей ВКО. Корректировка
Вед. арх.		Саркеева				Блок А3 — Стадия: РП; Лист: 5; Листов:
						План 1-го этажа — ТОО ПИИ "Семстройпроект"

СОГЛАСОВАНО: Гл. спец. ВК Мустафина; Гл. спец. ЭЛ Калжакова

СОГЛАСОВАНО: Гл. спец. АС Северина; Гл. спец. ОВ Бойтанаева

Взам. инв.N | Подпись и дата | Инв.N подл.

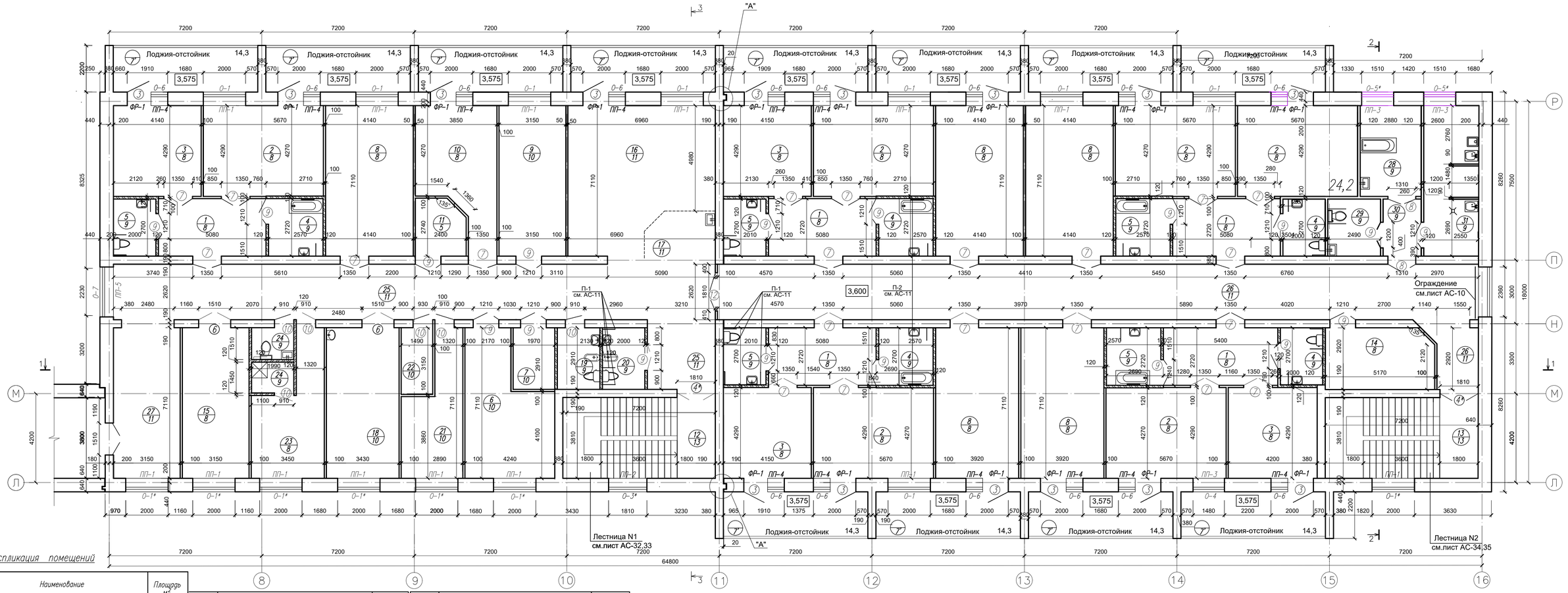

Экспликация помещений

Номер помещ	Наименование	Площадь м²
1	2	3
	Реабилитационное отделение (блок проживания) для детей среднего–старшего школьного возраста на 36 мест	
1	Гардеробная–раздевальная с сушильными шкафами	(13,8 х 4)+ +14,6
2	Спальная комната на 4 детей	24,2 х 6
3	Спальная комната на 3 детей	18,0 х 4
4	Туалетная	(6,9 х 3)+ (3,3 х 2)
5	Туалетная	3,3+(5,4х2)+ (6,9х2)
6	Комната глажения и чистки одежды, чистки и сушки обуви детей	23,88
7	Кладовая для сбора и хранения материала для анализа	5,7
8	Групповая (учебно–игровая) комната с зоной индивидуальной работы логопеда,дефектолога	(29,4 х 3)+ (27,9 х 2)+
9	Процедурная	22,4
10	Кабинет врача	20,8
11	Кладовая личных детских вещей	6,1
12	Лестничная клетка	27,5
13	Лестничная клетка	27,4
14	Помещение кварцевого облучения детей	14,8
15	Заведующая отделением	22,3
16	Гостиная–помещение дневного пребывания	43,4
17	Пост дежурной медсестры	7,4
18	Бытовая комната	24,4
19	Комната личной гигиены персонала	5,8
20	Комната личной гигиены	5,8
21	Кладовая чистого белья	15,8
22	Инвентарная	4,7
23	Комната дежурного персонала (воспитателей в т.ч.)	18,0
24	Санузел персонала, душевая персонала	3,0+3,0
25	Коридор	74,4+10,5
26	Коридор	100,9
27	Вестибюль с местом хранения медицинских каталок и кресел–колясок	22,4
28	Ванная с подъемником	12,2
29	Клизменная	6,6
30	Шлюз	4,8
31	Помещения для: а) мытья и стерилизации суден,мытья, сушки клеенок,б)сортировки и временного хранения грязного белья, в) хранения предметов уборки с трапом, краном и сушкой, хранения дезсредств.	17,9

Ситуационная схема

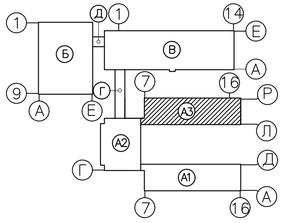

1. Данный лист смотри совместно с листами АС–7–12.

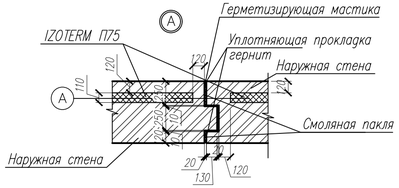

1/1 — N помещения / тип пола по проекту

Условные обозначения :

- несущие стены из силикатного кирпича облегченной кладки по серии 2.130–8 вып. 0,1. тип кладки А–64
- перегородки из газоблоков Y=600кг/м3
- перегородки из керамического кирпича КР–р–по 250х120х88/1,4НФ/100/2,0/25

Изм.	Кол.уч.	Лист	N.Док.	Подпись	Дата	100-1-АС		
						Строительство реабилитационного центра на 150 мест для инвалидов в г.Семей ВКО. Корректировка		
Рук.гр.		Токтагужинова				Блок А3	Стадия	Лист	Листов
Вед. арх.		Саркеева					РП	6	
						План 2-го этажа	ТОО ПИИ "Семстройпроект"	

СОГЛАСОВАНО: Гл. спец. ВК Мустафина; Гл. спец. ЭЛ Калокова; Гл. спец. АС Северина; Гл. спец. ОВ Болтанова

Взам. инв.N; Подпись и дата; Инв.N подл.

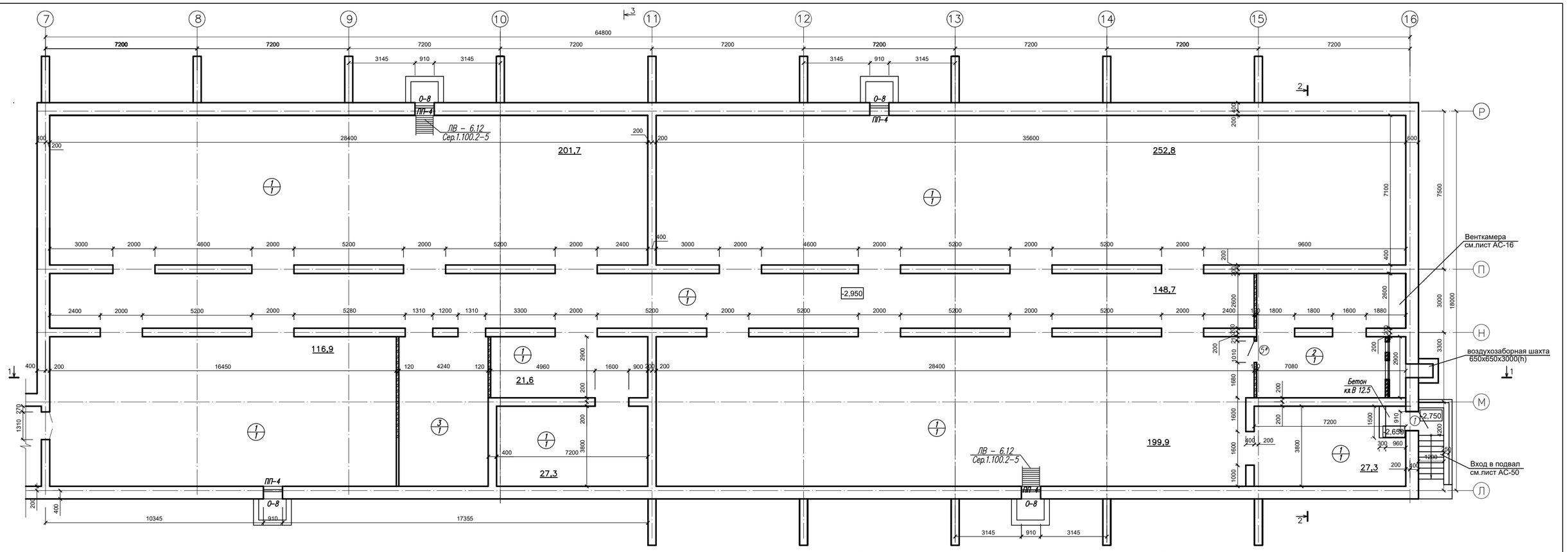

Экспликация помещений подвала

Номер помещ	Наименование	Площадь м2
1	2	3
1	Техническое помещение	996,2
2	Венткамера	40,4
3	Техническое помещение	30,4

Условные обозначения :

– стены подвала из фундаментных блоков по ГОСТ 13579–78

– перегородки из керамического кирпича КР–р–по 250х120х88/1,4НФ/100/2,0/25

1. За условную отметку 0,000 принят уровень чистого пола вестибюля, что соответствует абсолютной отметке 225,2 на генплане.
2. Все наружные и внутренние стены выполнить из силикатного кирпича марки СУРПо–М100/F35/1,8 ГОСТ 379–2015 на цементно–песчаном растворе М 50. Наружные стены облегченной кладки утеплить теплоизоляционным материалом IZOTERM П75 толщиной 110мм. Перегородки выполнить из газоблоков Y=600кг/м3 толщиной 100 мм.
Перегородки из керамического кирпича и газоблоков длиной более 3 м армируются 2Ø 4Вр1 через 500мм кладки по высоте и крепятся к стенам при помощи ершей, забитых в швы кладки, а к перекрытию–скобами из полосовой стали с шагом 1500 мм. Расход арматуры на 1м2 поверхности перегородок составляет 0,5кг.
Перегородки в помещениях с влажным и мокрым режимом работы выполнить из керамического кирпича КР–р–по 250х120х88/ 1,4НФ/100/2,0/25 ГОСТ 530–2012 на цементно–песчаном растворе М25.
Стены с наружной стороны облицевать силикатным кирпичом СУЛПо–М125/F35/1,8 ГОСТ 379–2015 красного цвета и желтого цвета на цементно–песчаном растворе М 50. Тамбуры утеплить теплоизоляционным материалом толщиной 50мм.
3. При кладке стен и перегородок в дверных проемах заложить деревянные антисептированные пробки размером 250х120х88 (h) по 2 шт. с каждой стороны, а так же закладные детали для крепления пожарных лестниц и козырьков входов.
4. Развертки стен с вентканалами см.листы АС–17,18,19. План разбивки отверстий и вентканалов см. на листе АС–15. Кладочные планы смотреть совместно с чертежами разверток вентканалов.
5. Спецификацию элементов заполнения проемов см. на листе АС–11, экспликацию полов на листе АС–12.
6. Ведомость отделки помещений см. на листе АС–10.
7. Разрезы 1–1,2–2 см. на листах АС–8,9.
8. Стены подвала выполнить из фундаментных блоков по ГОСТ 13579–78.
9. Наружные стены подвала обмазать горячим битумом за 2 раза.
10. Перегородки в подвале выполнить из керамического кирпича КР–р по 250х120х88 1,4 НФ/100/2,0/25 ГОСТ 530–2012 на цементно–песчаном растворе М25.
11. Фундаменты под перегородки смотреть на листе АС–20.
12. Развертки фундаментов см. на листах АС–22,23,24.
13. Данный лист см. совместно с листами АС–5,6 .

1/1 N помещения / тип пола по проекту

Ситуационная схема

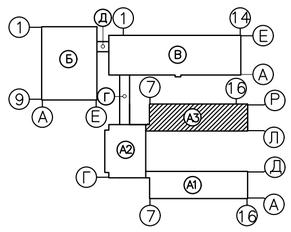

Узел примыкания оконного блока к стеновым проемам

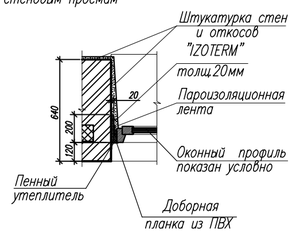

1. Данный лист смотри совместно с листами АС–5,6.

Изм.	Кол.уч.	Лист	N.Док.	Подпись	Дата	100-1-АС		
						Строительство реабилитационного центра на 150 мест для инвалидов в г.Семей ВКО. Корректировка		
Рук.гр.		Токтагужинова				Блок А3	Стадия	Лист	Листов
Вед. арх.		Саркеева					РП	7	
						План подвала	ТОО ПИИ "Семстройпроект"	

СОГЛАСОВАНО:
Гл. спец. Кустафина
Гл. спец. Капокова

СОГЛАСОВАНО:
Гл. спец. Северина
Гл. спец. Фаитанова

Взам. инв.N
Подпись и дата
Инв.N подл.

Разрез 1-1

Металлочерепица ПП толщиной 0,7 мм
Обрешетка 100х40 с шагом 420мм
Стропила 50х200 (h)
Чердак
Цементно-песчаная стяжка марки М100 армированная сеткой
из проволоки ø 3Вр I с ячейкой 100х100мм -25мм
Утеплитель-жесткие минераловатные плиты ППЖ-160-180мм
Пароизоляция -1 слой рубероида наклеенный на горячем битуме
Затирка швов цементно-песчаным раствором М50 -5мм
Панель перекрытия -220мм

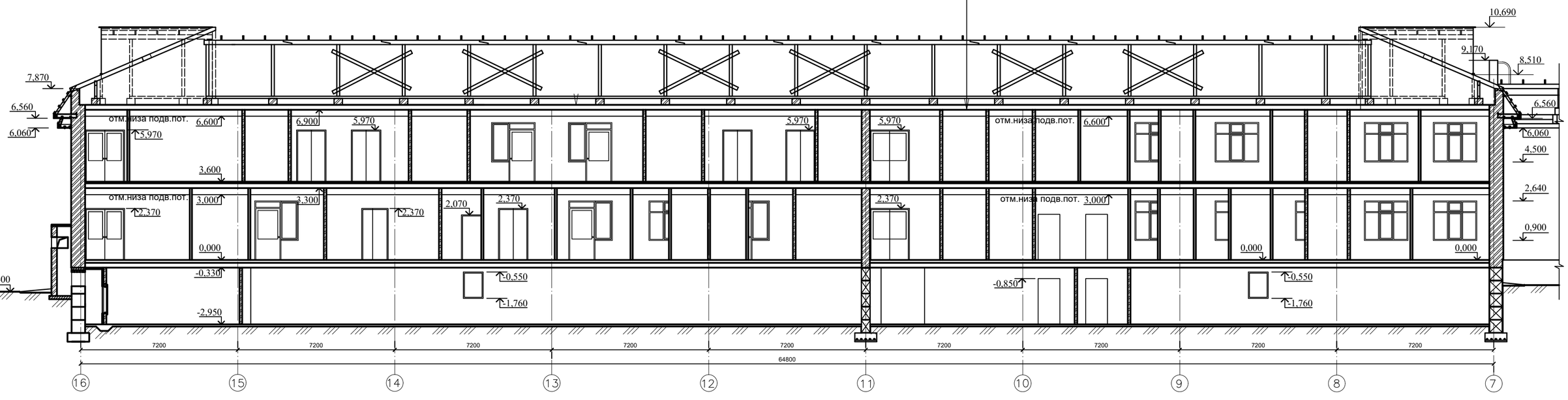

1.Данный лист см. с листами АС- 5,6,7.

СОГЛАСОВАНО:
Гл. спец. Вкусталина
Гл. спец. ЭП Капкова

СОГЛАСОВАНО:
Гл. спец. АС Северина
Гл. спец. ОВ Войтанова

Инв.N подл. | Подпись и дата | Взам. инв.N

Изм.	Кол.уч.	Лист	N:Док.	Подпись	Дата	100-1-АС
						Строительство реабилитационного центра на 150 мест для инвалидов в г.Семей ВКО. Корректировка
Рук. гр.		Токтагужинова				Блок А3 — Стадия: РП; Лист: 8; Листов:
Вед. арх.		Саркеева				
Арх.		Акимов				Разрез 1-1 — ТОО ПИИ "Семстройпроект"

Разрез 2-2

Металлочерепица ПП толщиной 0,7 мм
Обрешетка 100х40 с шагом 420мм
Стропила 50х200 (h)
Чердак
Цементно-песчаная стяжка марки М100 армированная сеткой из проволоки ø 3Вр I с ячейкой 100х100мм -25мм
Утеплитель-жесткие минераловатные плиты ППЖ-160-180мм
Пароизоляция -1 слой рубероида наклеенный на горячем битуме
Затирка швов цементно-песчаным раствором М50 -5мм
Панель перекрытия -220мм

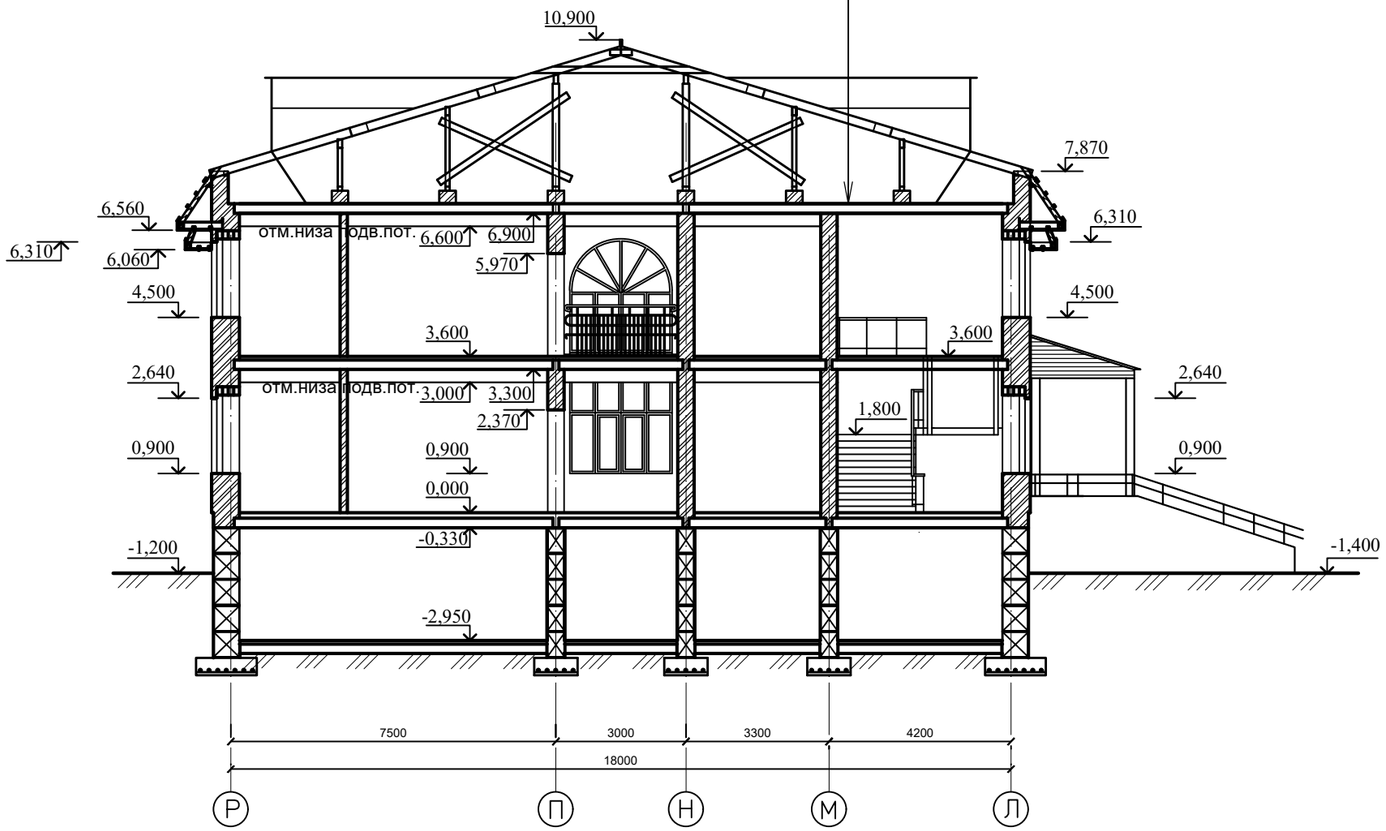

1.Данный лист см. с листами АС- 5,6,7.

Изм.	Кол.уч.	Лист	N:Док.	Подпись	Дата	100-1-АС
						Строительство реабилитационного центра на 150 мест для инвалидов в г.Семей ВКО. Корректировка
Рук. гр.		Токтагужинова				Блок А3 — Стадия: РП; Лист: 9; Листов:
Вед. арх.		Саркеева				
Арх.		Акимов				Разрез 2-2 — ТОО ПИИ "Семстройпроект"

СОГЛАСОВАНО:
Гл. спец. Мустафина
Гл. спец. Капокова

СОГЛАСОВАНО:
Гл. спец. Северина
Гл. спец. Войтанова

Инв.N подл. | Подпись и дата | Взам. инв.N

ВЕДОМОСТЬ ОТДЕЛКИ ПОМЕЩЕНИЙ (площадь, м2)

Наименование или номер помещения	Потолок		Стены или перегородки		Низ стен или перегородок		
	Площадь	Вид отделки	Площадь	Вид отделки	Площадь	Вид отделки	Высота, мм
1	2	3	4	5	6	7	8
Подвал							
N 1,2,3	1072,1	Затирка швов, известковая побелка	1296,6	Простая штукатурка, известковая побелка	–	–	–
1 этаж							
N 1,2,5,15,18,19,20,21, 22,23,28,31,33,34	739,83	Подвесной потолок из гипсокартона с последующей улучшенной водоэмульсионной окраской белого цвета	1917,4	Улучшенная штукатурка, h=3300мм	–	–	–
			1716,7	1 слой левкаса улучшенная окраска матовой масляной краской светло-бежевого цвета h=3000мм			
N 6,9,14	28,6	Подвесной потолок из гипсокартона с последующей улучшенной водоэмульсионной окраской белого цвета	59,9	Улучшенная штукатурка, h=1500мм	65,9	Улучшенная штукатурка, 1 слой левкаса улучшенная масляная окраска светло-салатного цв.	1800
			47,8	1 слой левкаса улучшенная окраска водоэмульсионной краской белого цвета h=1200мм			
N 26	18,3	Подвесной потолок из гипсокартона с последующей улучшенной водоэмульсионной окраской белого цвета	68,9	Улучшенная штукатурка h=3300мм	–	–	–
			62,6	1 слой левкаса улучшенная окраска водоэмульсионной краской светло-бежевого цвета h=3000мм			
N 4,7,8,10,11,25,27,29, 30,32,35	170,9	Подвесной потолок из влагостойкого гипсокартона с последующей улучшенной масл. окраской белого цвета	69,4	Простая штукатурка h=300мм	600,4	Простая штукатурка, керамическая глазурованная плитка светлых тонов	3000
N 3,24	37,6	Подвесной потолок из гипсокартона с последующей улучшенной водоэмульсионной окраской белого цвета	93,6	Простая штукатурка, h=1500мм	104,3	Простая штукатурка, керамическая глазурованная плитка светлых тонов	1800
			74,6	1 слой левкаса улучшенная окраска водоэмульсионной краской белого цвета h=1200мм			
2этаж							
1,2,3,7,8,10,11,14,16,17 25,26,27,30	742,2	Подвесной потолок из гипсокартона с последующей улучшенной водоэмульсионной окраской белого цвета	1925,9	Улучшенная штукатурка, h=3300мм	–	–	–
			1730,3	1 слой левкаса улучшенная окраска матовой масляной краской светло-бежевого цвета h=3000мм			
N 6,21	39,68	Подвесной потолок из гипсокартона с последующей улучшенной водоэмульсионной окраской белого цвета	103,3	Улучшенная штукатурка, h=1500мм	93,2	Улучшенная штукатурка, 1 слой левкаса улучшенная масляная окраска светло-салатного цв.	1800
			87,5	1 слой левкаса улучшенная окраска водоэмульсионной краской белого цвета h=1200мм			
N 15,18,23	65,4	Подвесной потолок из гипсокартона с последующей улучшенной водоэмульсионной окраской белого цвета	205,3	Улучшенная штукатурка h=3300мм	–	–	–
			186,2	1 слой левкаса улучшенная окраска водоэмульсионной краской светло-бежевого цвета h=3000мм			
N 4,5,9,19,20,22,24, 28,29,31	142,6	Подвесной потолок из влагостойкого гипсокартона с последующей улучшенной масл. окраской белого цвета	63,5	Простая штукатурка h=300мм	596,5	Простая штукатурка, керамическая глазурованная плитка светлых тонов	3000
Лестничные клетки							
N 12,13 (1 этаж) N 12,13 (2 этаж)	102,3	Затирка швов 1 слой левкаса улучшенная водоэмульсионная окраска белого цвета	279,5	Простая штукатурка, 1 слой левкаса улучшенная окраска матовой масляной краской белого цвета	В площади отделки потолков учтена отделка нижних и боковых поверхностей лестничных маршей и площадок		

1. Водопроводные и канализационные стояки во всех помещениях обшить гипсокартоном толщ. 10мм по металлическому каркасу. S гипсокартона для обшивки стояков – 184,4м2. В местах установки прочистки и ревизий на стояках устраиваются лючки (63шт).
2. Гипсокартон отделать соответственно отделке помещений. Дополнительный расход материалов для отделки гипсокартона учтен в ведомости отделки помещений.
3. Площади отделки нижних поверхностей лестничных маршей и лестничных площадок включены в площадь отделки стен.
4. При производстве наружных и внутренних отделочных работ все принимаемые цветовые решения дополнительно согласовывать с проектной организацией.
5. Расход шпаклевки на 1 м2 потолка 2,5кг, на 1м2 стен 1,8кг.
6. Площадь отделки оконных и дверных откосов включена в площадь отделки стен помещений.
7. Внутренние дверные блоки, ограждения отопительных приборов окрасить масляной краской белого цвета за 2 раза.
8. Предусмотреть устройство пристенных опорных поручней-перил в палатах, коридорах и лечебных кабинетах 1-2 этажей на высоте 500, 700, 900мм от уровня пола. Длину поручней-перил см. на данном листе. За 1500мм от дверного проема или поворота фактура поверхности поручня должна меняться. Поручни окрасить пентафталевой эмалью: верхний в синий, нижний – оранжевый цвета.
9. Оборудовать поручнями (подвесными трапециями) уборные, умывальные, душевые, ванные и раздевальные, используемые инвалидами.
10. Все помещения оснастить последовательной и полной (от входа до отдельных помещений) визуальной информацией. Каждое помещение должно быть четко обозначено, знаки должны быть крупными и хорошо освещенными.
11. На втором этаже перед наружными витражами Вн-1 панорамного остекления установить ограждения ОП-1 по типу ограждений лестничных площадок.
12. Стойки поз.2 приварить к закладным деталям ступеней.
13. Все сварные швы h=6мм. Сварку производить электродами типа Э42 по ГОСТ 9467-91*.
14. Поручни и стойки ограждения выполнить с гальваническим покрытием.
15. Пластины поз.5, 6 окрасить алкидной краской ПФ-115 по слою грунтовки ГФ-021.
16. В местах установки умывальников предусмотреть облицовку керамической глазурованной плиткой по цементно-песчаной штукатурке на высоту 1,8м от пола и ширину 0,2м от прибора с каждой стороны. Площадь облицовки составляет 21м2.

Ограждение панорамного остекления ОП-1 у витража Вн-1

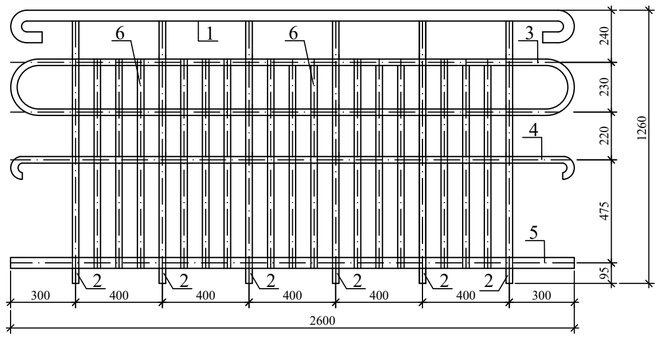

Спецификация элементов ограждения ОП-1

Марка поз.	Обозначение	Наименование	Кол.	Масса ед.кг	Примечание
1	2	3	4	5	6
		Сборочные единицы			
1	ГОСТ 10704-91	Труба Dн 50х2,0 L=3220	1	7,63	
2	то же	то же Dн 30х2,0 L=1210	6	1,66	10,0
3	то же	Dн 30х2,0 Lобщ.=5500	1	7,59	
4		Dн 30х2,0 L=2830	1	3,9	
5	ГОСТ 103-2006	Полоса -50х5 L=2600	1	5,1	
6	то же	Полоса -30х5 L=965	15	1,14	17,1

Опорные поручни-перила

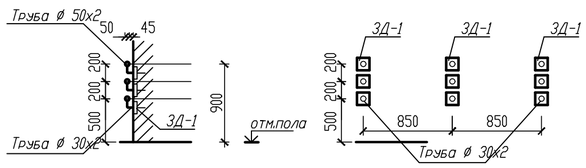

Спецификация элементов на 1м.п. опорных поручней-перил

Марка поз.	Обозначение	Наименование	Кол. шт.	Масса ед., кг	Примечание
1	2	3	4	5	6
		Длина поручней-перил блока А3 – 961,7м.п.			
ЗД-1	Серия 1.400-6/76, в.1	Закладная деталь М8-13	3	0,7	
	ГОСТ 10704-91	Труба Дн 50х2 Lобщ=3,0м.п.	–	2,37	
	то же	Труба Дн 30х2 L=0,9м.п.		1,38	

Устройство поручней-перил предусмотреть в палатах, коридорах, учебных и лечебных кабинетах,на всех открытых участках стен реабилитационного центра.

СОГЛАСОВАНО: Гл. спец. Якустафин; Гл. спец. ЭПКапокова

СОГЛАСОВАНО: Гл. спец. АСеверина; Гл. спец. ОВойтанова

Инв.N подл. | Подпись и дата | Взам. инв.N

Изм.	Кол.	Лист	Nдок.	Подп.	Дата
Рук. гр.	Токтагужинова				
Вед. арх.	Саркеева				
Арх.	Акимов				

100-1-АС

Строительство реабилитационного центра на 150 мест для инвалидов в г.Семей ВКО. Корректировка

Блок А3

Стадия	Лист	Листов
РП	10	

Ведомость отделки помещений

ТОО ПИИ "Семстройпроект"

Спецификация элементов заполнения проемов

Марка, поз.	Обозначение	Наименование	Кол-во			Все-го	Примеч.
			под-вал	1эт.	2эт.		
1	2	3	4	5	6	7	8
		Двери наружные утепленные					
1	Металлические по типу серии 1.236-5,выпуск 3. с полимерным покрытием	по типу ДП 3.07 с размерами 2070(h)x910	1/-	-	-	1	двери утепленные
2	Индивидуального изготовления по типу ГОСТ 24698-81	По типу ДО 24-18, см.п.1,2,5 примечания	-	4	-	4	двери утепленные
3	ГОСТ 23166-99	Дверь балконная БП РСП 24-12	-	9/3	9/6	27	
		Двери внутренние					
4	по типу ГОСТ 6629-88*	ДО 24-18	-	2	2	4	дв.двупольная
5	то же	ДП 3.07	-/1	-	-	1	2070x1010
6	то же	ДГ 24-15	-	1	2	3	дв.двупольная
7	по типу ГОСТ 6629-88*	ДГ 24-13,5	-	15	21	36	дв.двупольная
8	то же	ДГ 24-13	-	-/2	-/2	4	дверь полуторапольная
9	ГОСТ 6629-88*	ДГ 24-12	-	5/10	8/10	33	дверь полуторапольная
10	то же	ДГ 21-9	-	8/3	3/3	17	
11	то же	ДГ 21-7	-	1/2	-	3	
12	Серия 1.236-5, вып. 3	по типу ДП 3.09 2370x1810	-	1	1	2	
		Оконные блоки металлопластиковые с тройным остеклением					
О-1	Металлопластиковые ГОСТ 30674-99	по типу ОП ССП18-21Фр 1810h-2000 4М1-8-4М1-8-И4	-	17	8	25	
О-1*	индивидуальное,см.АС-13	4М1-8-4М1-8-И4	-	-	7	7	
О-2	то же	по типу ОП ССП18-21Фр 1810h-1910 4М1-8-4М1-8-И4	-	1	-	1	
О-3	то же	ОП ССП 18-18Фр 4М1-8-4М1-8-И4	-	1	-	1	
О-3*	индивидуальное,см.АС-13	4М1-8-4М1-8-И4	-	-	1	1	
О-4	то же	по типу ОП ССП18-15Фр 1810-1480 4М1-8-4М1-8-И4	-	1	1	2	
О-5	то же	ОП ССП 18-15Фр 4М1-8-4М1-8-И4	-	2	-	2	
О-5*	индивидуальное,см.АС-13	4М1-8-4М1-8-И4	-	-	2	2	
О-6	то же	по типу ОП ССП 18-7 1810-790 4М1-8-4М1-8-И4	-	12	15	27	
О-7	то же	по типу ОП ССП18-24Фр1810-2360 4М1-8-4М1-8-И4	-	1	1	2	
О-8	то же	ОП ССП 12-9 4М1-8-4М1-8-И4	4	-	-	4	
		Подоконные плиты пластиковые					
ПП-1	по типу серии 1.136.5-24,вып.1	ПП 22.55-1	-	18	15	33	
ПП-2	то же	ПП 19.55-1	-	1	1	2	
ПП-3	то же	ПП 16.55-1	-	3	3	6	
ПП-4	то же	ПП 10.55-1	4	12	15	31	
ПП-5	то же	ПП 25.55-1	-	2	1	3	
		Витражи наружные металлопластиковые с тройным остеклением					
Вн-1	индивидуальный,см.лист АС-13	Вн 2,360 x 5,410(h) 4М1-8-4М1-8-И4	-	1	-	1	
		Фрамуги наружные металлопластиковые с тройным остеклением					
ФР-1	Серия 1.136-12, в.1	ФН 03-12 4М1-8-4М1-8-И4	-	12	15	27	

1. Нижняя часть дверных полотен на путях передвижения на высоту 600мм должна быть защищена противоударной полосой.
2. Для оформления заказа на изготовление индивидуальных окон,дверей, фрамуг и витражей уточнить размеры проемов (произвести дополнительные обмеры) по месту по факту кладки.
3. Узлы сечений, креплений выполнить согласно технологии завода-изготовителя.
4. Двери со знаком * и двери витражей со знаком * должны иметь приспособления для самозакрывания и уплотнения в притворах. Остекленные двери и витражи должны выполняться с армированным стеклом.
5. Окна и наружные витражи выполнить с тройным остеклением, стекло с внутренней стороны должно быть небьющимся из сталинита (закаленного строительного стекла по ГОСТ 30698-2000) с использованием противоосколочных пленок.
6. Внутренние витражи и фрамуги выполнить с одинарным остеклением из небьющегося закаленного строительного стекла по ГОСТ 30698-2000 с использованием противоосколочных пленок.
7. Монтаж оконных блоков выполнять с учетом ГОСТ 30971-2002.
8. Двери в зданиц, за исключением сантехнических помещений, выполнить без порогов. Двери сантехнических помещений должны иметь пороги высотой не более 25мм. Пороги дверей, используемых проходящими реабилитацию, по цвету должны сильно контрастировать с полом, для чего окрасить их масляной краской оранжевого цвета.
9. На открывающиеся створки окон и витражей предусмотреть устройство противомоскитной сетки. Расход сетки - 62м2.
10. Окна во всех учебно-воспитательных помещениях должны иметь верхнее расположение фрамуг, открываться вовнутрь, высота расположения затворов на открывающихся оконных элементах-2-2,2м от пола. В помещениях групповых не менее 50% окон (см. фасады) выполнить с верхними фрамугами.
11. На прозрачных полотнах дверей выполнить яркую контрастную маркировку (люминисцентного желтого цвета) 0,1 (h)x 0,2м, низ на отм. 1,2м.
12. Схема определения левых и правых дверей : 1/1- левая/правая.
13. В дверях типа "О" установить с двух сторон защитные ограждения согласно ГОСТ 6629-88 пункта 2.10 прил.3 (для внутренних дверей), СНиП 24698-81 пункт 2.7 прил.2 и серии 1.136.5-19 (для наружных).
14. Внутренние дверные блоки окрасить масляной краской белого цвета за 2 раза. В помещениях с пребыванием детей нагревательные приборы (радиаторы) защитить пластиковыми экранами-решетками заводского изготовления высотой 0,9м согласно раздела ОВ.
15. Двери предусмотреть с замками, за исключением дверей эвакуационных выходов. Двери эвакуационных выходов не должны иметь запоров, препятствующих их свободному открыванию изнутри без ключа и без электромеханического или электромагнитного устройства.
16. Оконные блоки должны быть укомплектованы замками безопасности.
17. Для изготовления оконных блоков из ПВХ профилей применить профиль толщиной 60мм.

1-1

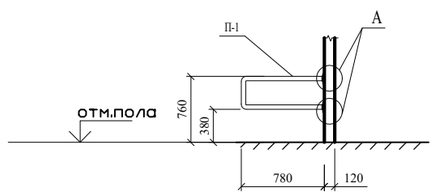

ЗД-1

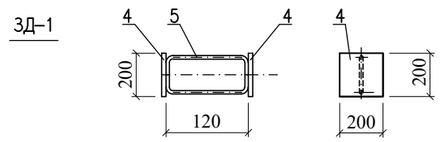

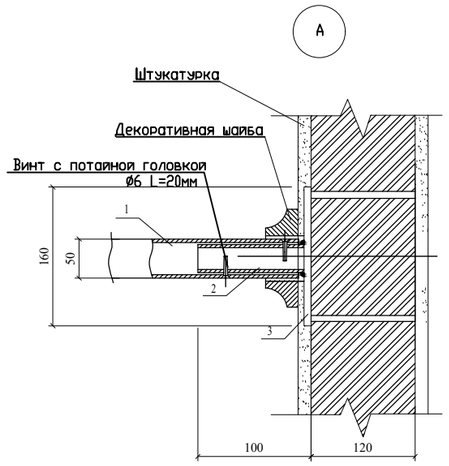

Поручень в туалетных для маломобильной группы посетителей.

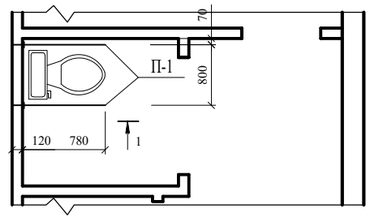

Вид 2

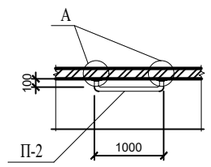

Поручень в туалетных для маломобильной группы посетителей.

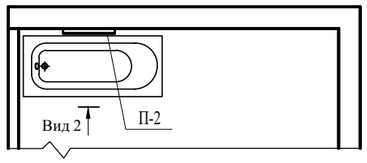

Спецификация на поручень П-1

Марка Поз.	Обозначение	Наименование	Кол. шт.	Масса ед., кг.	Примеч.
		П-1	49		
		Детали			
1	Фирма Horizal	Алюминиевая труба Ø50, L=1940	1	6,6	
2		Труба Ø40x3, ГОСТ 10704-91, L=100мм	2	0,27	
3		Закладная деталь ЗД-1	1	5,30	
		ЗД-1		5.30	
4	ГОСТ 19903-74	Лист10x160x160 шт.	2	2.01	4.02
5	ГОСТ 2590-71	Круг 20 L=520 шт.	1	1.28	1.28

1. В спецификации указано общее количество поручней по боковым сторонам в кабинках санузлов, возле умывальников для маломобильных для данного блока. Поручень П1 выполнить с поворотным устройством и фиксатором положения.
2. Катет шва принять по наименьшей толщине свариваемых элементов
3. Алюминиевые поручни выполнены по технологии фирмы Horizal и соответствуют нормам европейского рынка NF PD1012 и NF PD1013

Спецификация на поручень П-2

Марка Поз.	Обозначение	Наименование	Кол. шт.	Масса ед., кг.	Примеч.
		П-2	8		
		Детали			
1	Фирма Horizal	Алюминиевая труба Ø50, L=1000	1	3,4	
2		Труба Ø40x3, ГОСТ 10704-91, L=100мм	2	0,27	
3		Закладная деталь ЗД-1	1	5,30	
		ЗД-1		5.30	
4	ГОСТ 19903-74	Лист10x160x160 шт.	2	2.01	4.02
5	ГОСТ 2590-71	Круг 20 L=520 шт.	1	1.28	1.28

1. В спецификации указано общее количество поручней для ванны в туалетных для маломобильных для данного блока.

СОГЛАСОВАНО: Гл. спец. Мустафина; Гл. спец. ЭП Капокова

СОГЛАСОВАНО: Гл. спец. АС Северина; Гл. спец. ОВ Войтанова

Инв.N подл. | Подпись и дата | Взам. инв.N

Изм.	Кол.	Лист	Nдок.	Подп.	Дата
Рук. гр.		Токтагужинова			
Вед. арх.		Саркеева			
Арх.		Акимов			

100-1-АС

Строительство реабилитационного центра на 150 мест для инвалидов в г.Семей ВКО. Корректировка

Блок А3

Стадия	Лист	Листов
РП	11	

Спецификация элементов заполнения проемов

ТОО ПИИ "Семстройпроект"

ЭКСПЛИКАЦИЯ ПОЛОВ

Наименование или номер помещения по проекту	Тип пола по проекту	Схема пола или номер узла по серии	Элементы пола и их толщина	Площадь пола $м^2$
1	2	3	4	5
ПОДВАЛ				
N 1,2,3,6	1	740 / 2.244-1 в.6	Бетон марки В.15 –20мм Подстилающий слой бетон марки В 7.5 –80мм Грунт основания с втрамбованным щебнем или гравием крупностью 40–60мм	1082,6
1 ЭТАЖ				
N2,20,21,22,23	2	по типу 165 / 2.244-1, вып.5	Линолеум поливинилхлоридный коммерческий гомогенный кл.33 ГОСТ 725177 –2,5мм Прослойка из клеящей мастики –1мм Стяжка из цементно-песчаного раствора М150 –10мм Цементно-песчаный раствор М 150 с укладкой трубопровода диаметром 20мм для подогрева пола –50мм 2 слоя изола И-БД ГОСТ 10296-79 на горячей битумной мастике МБК-Г-55 ГОСТ 2889-80 –6мм Стяжка из цементно-песчаного раствора М150 –10мм Слой водонепроницаемой бумаги Теплоизоляционный слой из жесткой минераловатной плиты Y=120кг/м3 –30мм Железобетонная плита перекрытия – 220мм	398,8
N 5,6,14,15,26	3	43-3 / 2.244-1, вып.5	Линолеум поливинилхлоридний коммерческий гомогенный кл.33 ГОСТ 725177 –2,5мм Стяжка из цементно-песчаного раствора М 150 –20мм Слой водонепроницаемой бумаги Песок ГОСТ 8736-77* –57 мм Теплоизоляционный слой из жесткой минераловатной плиты Y=120кг/м3 –30мм Железобетонная плита перекрытия – 220мм	65,1
N 4,7,8,9,34	4	67-1 / 2.244-1, вып.5	Плитка керамическая ГОСТ 6787-2001 –6мм Прослойка и заполнение швов из цементно-песчаного раствора марки М 150 –15мм Стяжка из цементно-песчанного раствора М 150–20мм Слой водонепроницаемой бумаги Песок ГОСТ 8736-77* –35 мм Теплоизоляционный слой из жесткой минераловатной плиты Y=120кг/м3 –30мм Железобетонная плита перекрытия – 220мм	59,9
N 3,10,11,24, 25,27,29,30, 31,32,35	5	70-1 / 2.244-1, вып.5	Плитка керамическая ГОСТ 6787-2001 –6мм Прослойка и заполнение швов из цементно-песчаного раствора марки М 150 –25мм 3 слоя изола И-БД ГОСТ 10296-79 на горячей битумной мастике МБК-Г-55 ГОСТ 2889-80 –9мм Стяжка из цементно-песчанного раствора М 150 –20мм Слой водонепроницаемой бумаги Песок ГОСТ 8736-77* –10мм Теплоизоляционный слой из жесткой минераловатной плиты Y=120кг/м3 –30мм Железобетонная плита перекрытия –220мм	183,0
1,18,19,28,33	6	по типу 830 / 2.244-1, вып.4	Покрытие эпоксидное наливное "Компаунд" –4мм Стяжка из бетона М 150, армированная сеткой 3/3/100/В-I –76мм Минераловатные плиты Y=120кг/м3 –30мм 1 слой пленки полиэтиленовой толщ.200мкм, наклеенной на битумно-кукерсольной мастике (ГОСТ 10354-82*) Железобетонная плита перекрытия –220 мм	299,8
Лоджия-отстойник	7	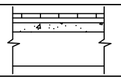	Плитка керамическая ГОСТ 6787-2001 –6мм Слой цементно-песчаного раствора М 200 –20мм Цементно-песчаная стяжка марки М200 –52мм Плита лоджии –220мм	180,0

Наименование или номер помещения по проекту	Тип пола по проекту	Схема пола или номер узла по серии	Элементы пола и их толщина	Площадь пола $м^2$
1	2	3	4	5
2 ЭТАЖ				
N 1,2,3,8,10, 11,14,15,21,23	8	34-3 / 2.244-1, вып.5	Линолеум поливинилхлоридный коммерческий гомогенный кл.33 ГОСТ 725177 –2,5мм Стяжка из цементно-песчаного раствора М 150 –40мм Слой водонепроницаемой бумаги Песок прокаленный ГОСТ 8736-77* –37 мм Железобетонная плита перекрытия –220 мм	533,5
N4,5,19,20,24, 28,29,30,31	9	59-1 / 2.244-1, вып.5	Плитка керамическая ГОСТ 6787-2001 –6мм Прослойка и заполнение швов из цементно-песчаного раствора марки М 150 –15мм 3 слоя изола И-БД ГОСТ 10296-79 на горячей битумной мастике МБК-Г-55 ГОСТ 2889-80 –9мм Стяжка из цементно-песчаного раствора М 150 –30мм Слой водонепроницаемой бумаги Песок ГОСТ 8736-77* –16мм Железобетонная плита перекрытия – 220мм	121,8
N 6,7,9,18,22	10	56-1 / 2.244-1, вып.5	Покрытие-плитка керамическая ГОСТ 6787-2001 –6мм Прослойка и заполнение швов из цементно-песчаного раствора марки150 –15 мм Стяжка из цементно-песчаного раствора марки М150 –40 мм Слой водонепроницаемой бумаги Песок ГОСТ 8736-77* –15 мм Железобетонная плита перекрытия – 220мм	82,9
N 16,17,25,26, 27	11	по типу 830 / 2.244-1, вып.5	Покрытие эпоксидное наливное "Компаунд" –4мм Стяжка из бетона М 150, армированная сеткой 3/3/100/В-I –76мм 1 слой пленки полиэтиленовой толщ.200мкм, наклеенной на битумно-кукерсольной мастике (ГОСТ 10354-82*) Железобетонная плита перекрытия –220мм	261,1
Лоджия-отстойник	7'	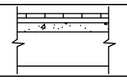	Плитка керамическая ГОСТ 6787-2001 –6мм Слой цементно-песчаного раствора М 200 –17мм Цементно-песчаная стяжка марки М 200 –30мм Плита лоджии –220мм	180,0
Лестничные клетки				
Ступени, подступенки, лестничные площадки	12	по типу ТД 340 / 2.244-1, вып.6	Напольная керамическ плитка нескользкая, стойкая к истиранию ГОСТ 6787-2001 –6мм Прослойка и заполнение швов из цементно-песчаного раствора М150 –15мм Железобетонные лестничные марши	61.9
Полы лестничных клеток по перекрытию над технподпольем	13	по типу 446 / 2.244-1, вып.6	Напольная керамическ плитка нескользкая, стойкая к истиранию ГОСТ 6787-2001 –6мм Прослойка и заполнение швов из цементно-песчаного раствора М150 –17мм Стяжка из цементно-песчаного раствора марки 150 –30 мм Керамзитовый гравий Y=600кг/м3 –50 мм Железобетонная плита перекрытия –220 мм	47,5

1. Полы во всех помещениях, кроме душевых и санузлов, выполнить без порогов.
2. Работы по устройству полов проводить после прокладки инженерных коммуникаций.
3. В помещениях с использованием линолеумных покрытий края линолеума у стен должны быть подведены под плинтуса, плотно закрепленные между стеной и полом.
Швы примыкающих друг к другу листов линолеума должны быть тщательно пропаяны.
4. В помещениях с полами из керамической плитки плинтус выполнить из керамической плитки на цементном растворе М100 (2132,1п.м.), с линолеумными полами –поливинилхлоридный плинтус (1159,37м.п.).
5. При устройстве полов учесть требования ВСН 9-94 "Инструкция по устройству полов в жилых и общественных зданиях".
Перед нанесением наливных полов необходимо тщательно подготовить основание, см."Технологию устройства наливных полов". Наливные полы выполнить молочного цвета, по периметру помещений на ширину 0,5м – серо-синих тонов.
6. Укладка вышеуказанных элементов пола допускается лишь после освидетельствования правильности выполнения соответствующего нижележащего элемента с составлением акта на скрытые работы.
7. Все типы покрытий должны иметь сертификат соответствия и санитарно-гигиенический сертификат.
8. Относительная влажность воздуха в помещениях в процессе устройства покрытий полов, а также в последующий период (до сдачи в эксплуатацию) должна быть не более 60%.
9. В коридорах и площадках лестничных маршей для обозначения инвалидам по зрению направления движения и предупреждения их о возможной опасности на пути движения предусмотреть тактильные напольные указатели. Глубина рифления должна быть 5 мм.
Назначение, размеры и место расположения следующие:

N	Назначение указателя	Размеры указателя	Форма рифления	Место расположения
1	Внимание!, крайняя ступень лестничного марша	Полоса по ширине и длине ступени	С конусоподобным рифлением	На расстоянии 600мм от края крайней ступени
2	Направляющие дорожки	Полоса шириной не менее 500мм	С продольным рифлением	Вдоль стены на расстоянии не более 1000мм от стены
3	Внимание!, препятствие	Полоса, выложенная по контуру препятствия шириной 300 мм	С квадратным рифлением	На расстоянии 600мм от препятствия
4	Внимание!, поворот	Плита, со стороной квадрата, равной 500х500мм	С рифлением, расположенным по диагонали	На месте поворота

Для обозначения поворота направления движения применяют материалы с рифлением. Для обозначения поворота налево используют левую диагональ, поворота направо- правую диагональ

Тактильные напольные указатели должны быть изготовлены из материалов, имеющих противоскользящие свойства, в том числе из керамических плиток в соответствии с требованиями ДСТУ Б В.2.7-117, для чего 10% предусмотренной экспликацией полов керамической плитки принять с рельефной (рифленой) прверхностью.
Для обозначения выхода из здания применяют различные материалы, шириной 500мм и длиной, равной ширине дверей, положенные на расстоянии 1500 мм до двери с квадратным рифлением (см. раздел ТХ).
10. Предусмотреть яркую маркировку первых и последних ступеней лестничных маршей, выполнить контрастную цветовую полосу люминисцентного бирюзового цвета из поливинилхлоридной пленки с антискользящим покрытием.
Выполнить декоративное оформление разметки путей движения контрастной цветовой полосой указать на полу основной путь и направление движения по оси коридоров, вестибюлей (выполнить в помещениях с наливными полами при монтаже в конструкции пола, в коридорах, вестибюлях с полами из керамической плитки – из керамической плитки яркого контрастного цвета).

Устройство противоскользящего покрытия и фотолюминисцентной системы эвакуации

N	Наименование	длина м	количество
	1 этаж		
	Входные группы:		
	ступени:		
1	Профиль угловой алюминиевый 9004	48	16штук
2	Лента противоскользящая 3200	91,5	5 ролей
3	Фотолюминисцентная лента 7760-1	50	2 роля
	Помещение:		
	Лестничные марши:		
1	Профиль угловой 9004	120	40штук
2	Лента противоскользящая 3500		6 ролей
3	Фотолюминисцентная лента 7760-1		5 ролей
4	Направление эвакуации профиль алюминиевый плоский 9001		48 штук
5	Фотолюминисцентная лента		6 ролей
6	Фотолюминисцентная лента 7560-2		5 ролей
7	Обрамление дверей – лента 7560КМ-ТЕ-1	375	15 ролей
8	Направление эвакуации по стенам – лента фотолюминисцентная 7560RV-НТ-2	225	9 ролей
9	Направление эвакуации по стенам (общий коридор)–		
	плоский алюминиевый профиль 9001	225	75 штук
10	Знаки безопасности		30 штук
11	Планы эвакуации		2 штуки

N	Наименование	длина м	количество
	2 этаж		
	Лестничные марши:		
1	Профиль угловой 9004	120	40штук
2	Лента противоскользящая 3500		6 ролей
3	Фотолюминисцентная лента 7760-1		5 ролей
4	Направление эвакуации профиль алюминиевый плоский 9001		48 штук
5	Фотолюминисцентная лента		6 ролей
6	Фотолюминисцентная лента 7560-2		5 ролей
7	Обрамление дверей – лента 7560КМ-ТЕ-1	375	15 ролей
8	Направление эвакуации по стенам – лента фотолюминисцентная 7560RV-НТ-2	225	9 ролей
9	Направление эвакуации по стенам (общий коридор)–		
	плоский алюминиевый профиль 9001	225	75 штук
10	Знаки безопасности		30 штук
11	Планы эвакуации		2 штуки

СОГЛАСОВАНО:
Гл. спец. Жустафина
Гл. спец. Капкова

СОГЛАСОВАНО:
Гл. спец. Северина
Гл. спец. Войтанова

Взам. инв.N | Подпись и дата | Инв.N подл.

Изм.	Кол.	Лист	Nдок.	Подп.	Дата	100-1-АС		
						Строительство реабилитационного центра на 150 мест для инвалидов в г.Семей ВКО. Корректировка		
Рук. гр.		Токтагужинова				Блок А3	Стадия: РП	Лист: 12 / Листов:
Вед. арх.		Саркеева						
Арх.		Акимов				Экспликация полов	ТОО ПИИ "Семстройпроект"	

О-1*

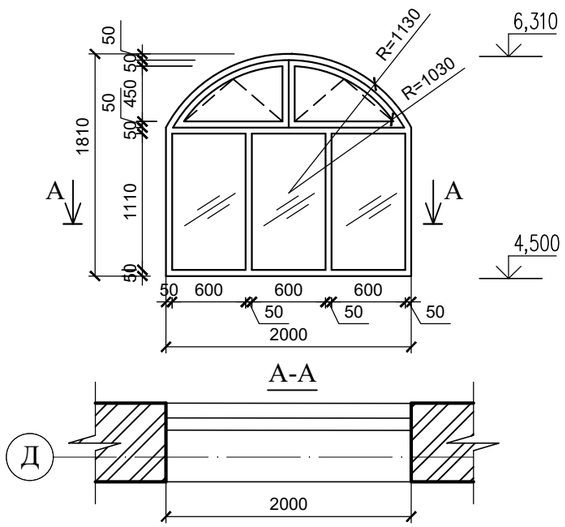

О-3*

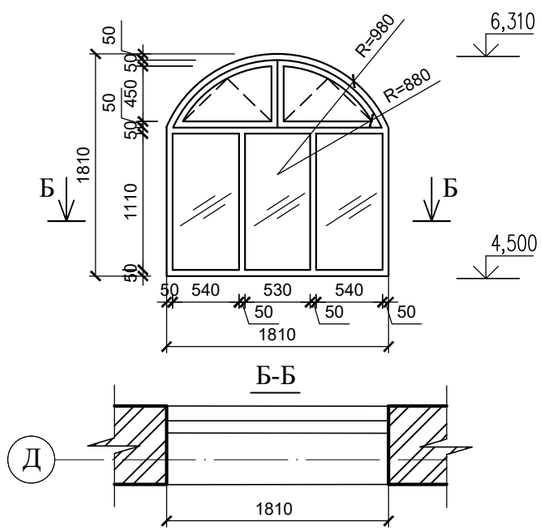

О-5*

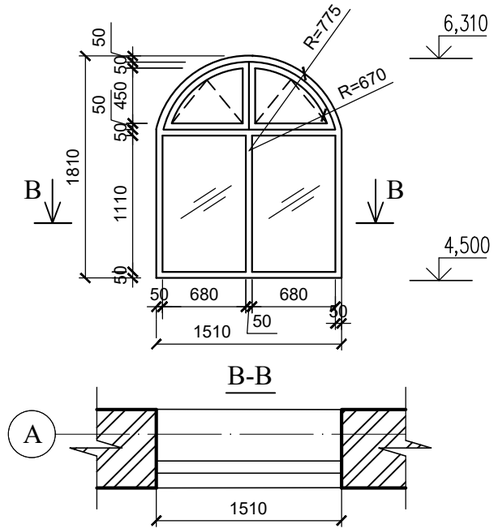

Витраж Вн-1

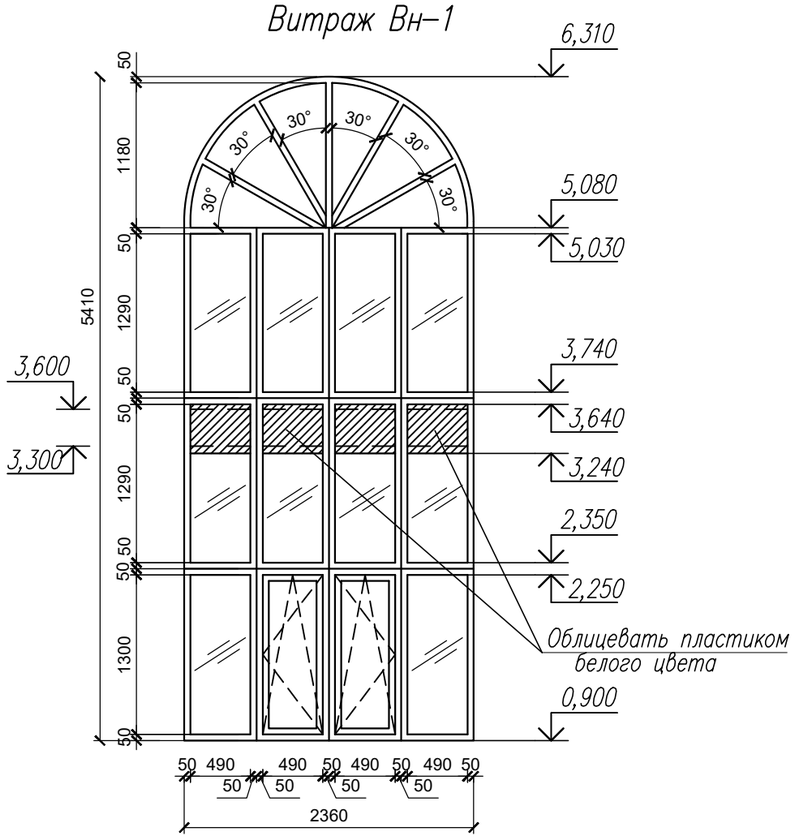

1. Витраж наружный металлопластиковый белого цвета.
Заполнение витража Вн-1 – тройное остекление противоударное армированное.
2. Перед оформлением заказа на изготовление индивидуальных металлопластиковых окон, витражей из алюминиевого профиля уточнить размеры соответствующих проемов (выполнить дополнительные обмеры проемов для окон и витражей) по месту по факту кладки.
В случае необходимости уточнить при оформлении заказа габаритные размеры окон (витражей).
3. Узлы креплений и сечений окон и витражей выполнить согласно технологии завода-изготовителя, обеспечить пространственную жесткость конструкций.
4. Данный лист смотреть совместно с листами АС-5,6.

Изм.	Кол.	Лист	Nдок.	Подп.	Дата	100-1-АС
						Строительство реабилитационного центра на 150 мест для инвалидов в г.Семей ВКО. Корректировка
Рук. гр.	Токтагужинова					Блок А3 — Стадия: РП; Лист: 13; Листов:
Вед. арх.	Саркеева					
Арх.	Акимов					Схемы окон О-1*,О-3*, О-5* Витраж Вн-1 — ТОО ПИИ "Семстройпроект"

СОГЛАСОВАНО:
Гл. спец. Мустафина
Гл. спец. Капкова

СОГЛАСОВАНО:
Гл. спец. Северина
Гл. спец. Войтанова

Инв.N подл. | Подпись и дата | Взам. инв.N

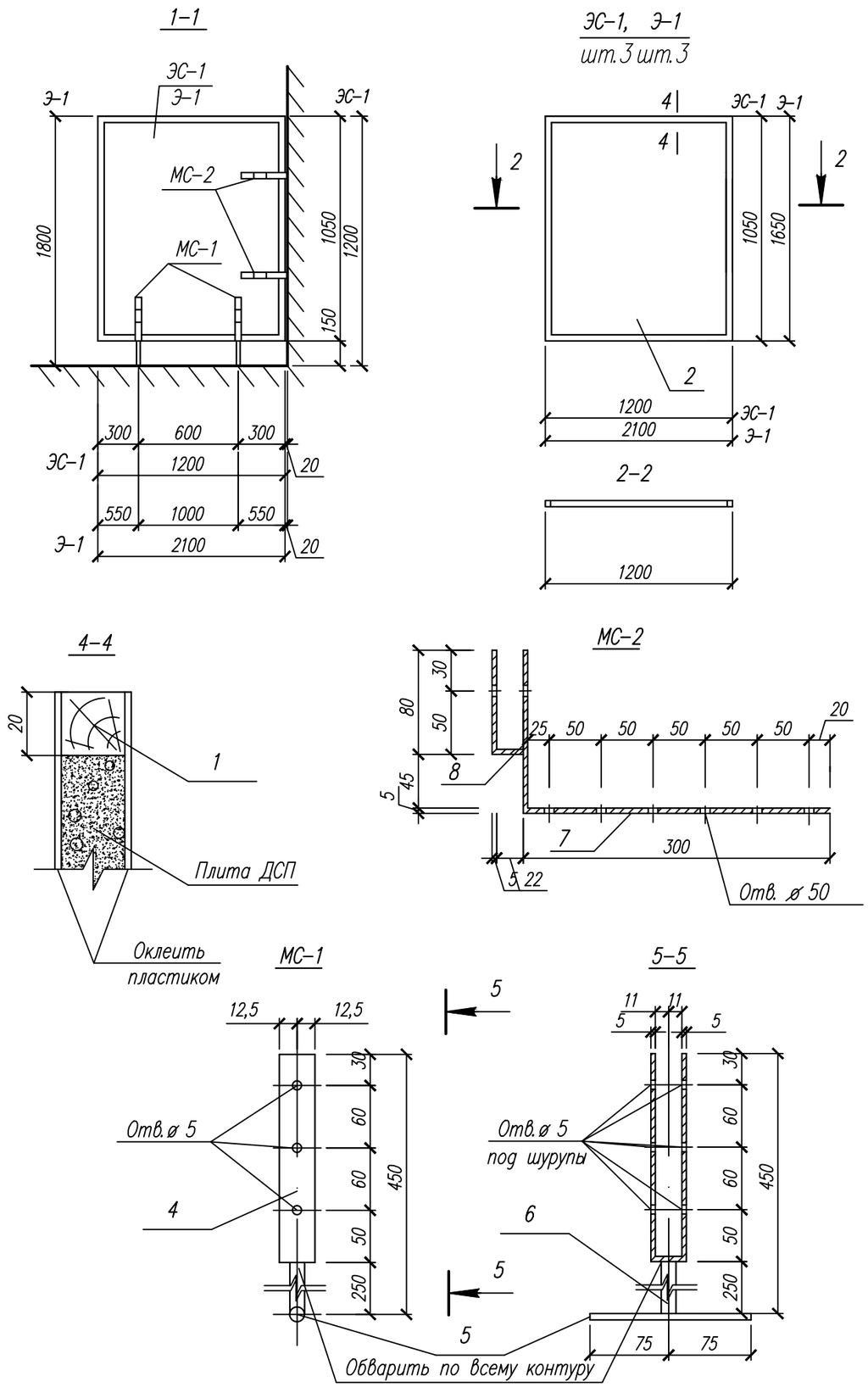

Спецификация элементов на одно изделие

Марка, поз.	Обозначение	Наименование	Кол-во	Масса	Примеч.
		Экран сан.узла ЭС–1	3		
1		Брусок 20х20х4500	–	0,0018	м3
2		Плита ДСП 20х1010х1160	1	0,03	м3
3		Пластик белого цвета		2,6	м2
		Экран Э–1	3		
1		Брусок 20х20х7500	–	0,003	м3
2		Плита ДСП 20х1610х2060	1	0,07	м3
3		Пластик белого цвета		7,0	м2
		МС–1		0,93	
4	ГОСТ 103–76*	–25 х 5 ℓ =432	1	0,43	
5	ГОСТ 5781–82*	ø 10 А I ℓ =150	1	0,10	
6	ГОСТ 5781–82*	ø 16 А I ℓ =250	1	0,40	
		МС–2		0,53	
7	ГОСТ 103–76*	–25 х 5 ℓ =430	1	0,42	
8	ГОСТ 103–76*	–25 х 5 ℓ =110	1	0,11	

1. Сварку производить электродами типа Э-42. Высота шва = 4 мм.
2. Металлические и деревянные изделия после изготовления покрыть эмалевыми красками.
3. Данный лист смотреть совместно с листами АС-9, 10.

СОГЛАСОВАНО: Гл. спец. Жустафина; Гл. спец. ЭП Капоков

СОГЛАСОВАНО: Гл. спец. АС Северина; Гл. спец. ОВиВК Войтанова

Взам. инв.N; Подпись и дата; Инв.N подл.

Изм.	Кол.	Лист	Nдок.	Подп.	Дата	100-1-АС		
						Строительство реабилитационного центра на 150 мест для инвалидов в г.Семей ВКО. Корректировка		
Рук. гр.		Токтагужинова				Блок А3	Стадия	Лист	Листов
Вед. арх.		Саркеева					РП	14	
Арх.		Акимов				Экраны и двери санузлов Экран Э-1	ТОО ПИИ "Семстройпроект"		

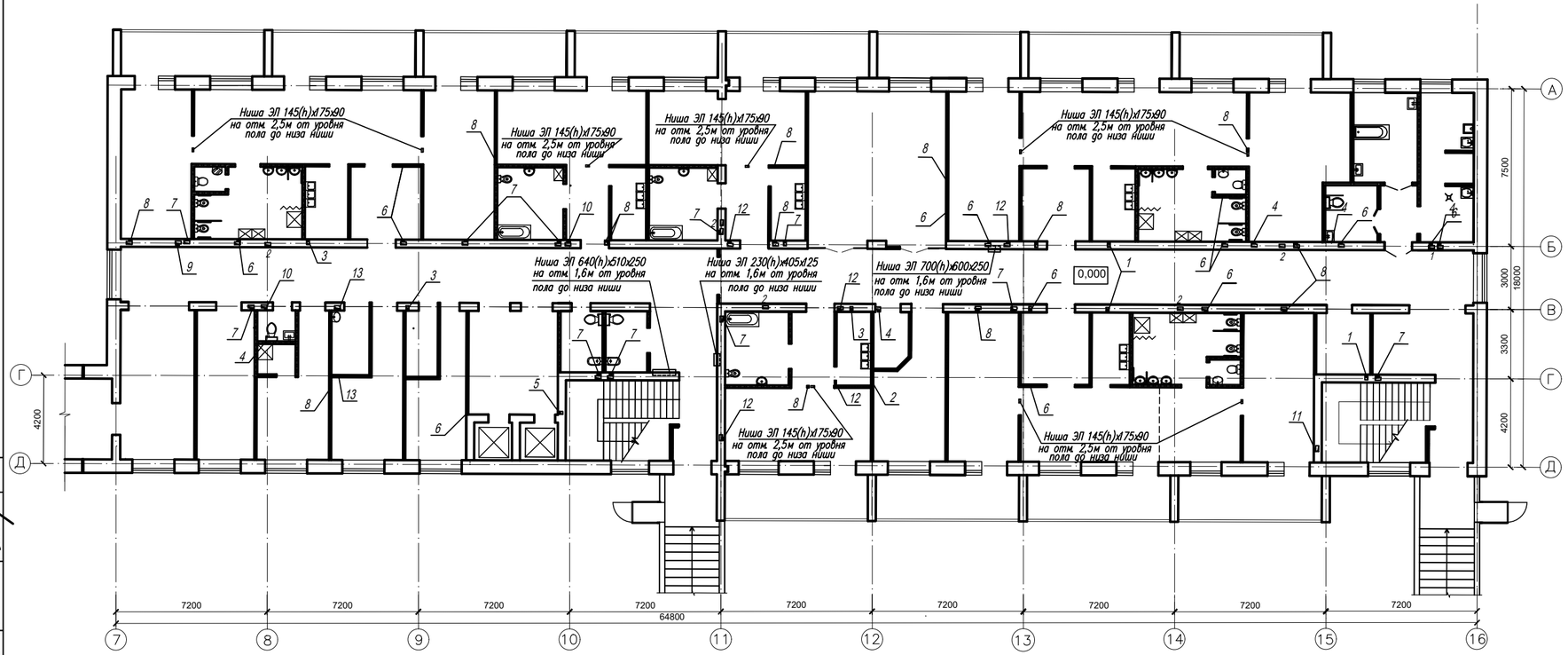

Таблица отверстий 1 этажа

Номер отв.	Размер		Назначение
	b x h	отм. низа отв.	
1	100x100	2,800	ОВ
2	120x150	3,000	ОВ
3	150x150	2,750	ОВ
4	150x150	3,000	ОВ
5	150x200	2,750	ОВ
6	150x200	3,000	ОВ
7	200x200	2,700	ОВ
8	200x200	3,000	ОВ
9	250x250	2,650	ОВ
10	250x250	3,000	ОВ
11	200x250	2,700	ОВ
12	200x250	3,000	ОВ
13	250x300	3,000	ОВ

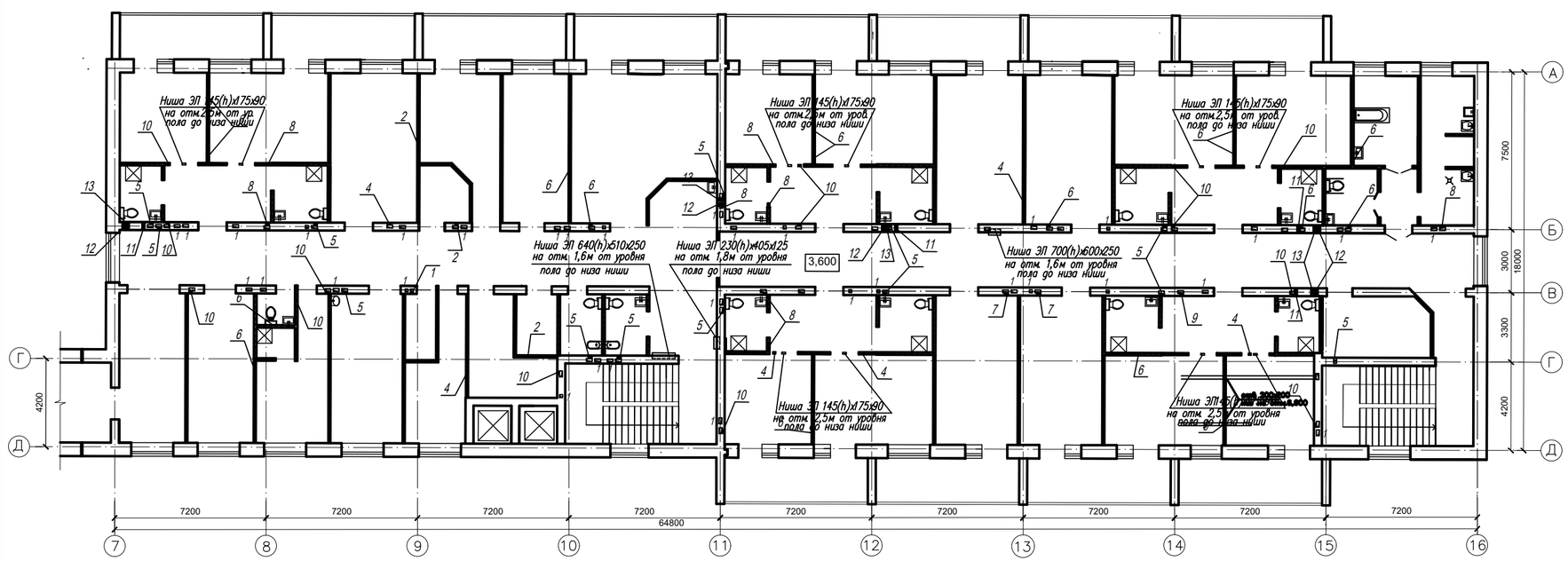

Таблица отверстий 2 этажа

Номер отв.	Размер		Назначение
	b x h	отм. низа отв.	
1	150x150	6,350	ОВ
2	150x150	6,600	ОВ
3	160x100	6,340	ОВ
4	150x200	6,600	ОВ
5	200x200	6,250	ОВ
6	200x200	6,600	ОВ
7	200x250	6,300	ОВ
8	200x250	6,600	ОВ
9	220x250	6,600	ОВ
10	250x250	6,600	ОВ
11	200x200	3,500	ВК
12	200x200	3,650	ВК
13	350x200	3,900	ВК

1. Развертки вентканалов см. на листах АС-17-19.
2. Данный лист см. совместно с листами ОВ, ВК, ЭЛ.

СОГЛАСОВАНО:
Гл. спец. Мустафина
Гл. спец. Капокова

СОГЛАСОВАНО:
Гл. спец. Северина
Гл. спец. Войтонова

Инв.N подл. | Подпись и дата | Взам. инв.N

Изм.	Кол.уч.	Лист	N:Док.	Подпись	Дата

100-1-АС

Строительство реабилитационного центра на 150 мест
для инвалидов в г.Семей ВКО. Корректировка

Рук. гр.	Токтагужинова	
Вед. арх.	Саркеева	
Арх.	Акимов	

Блок А3

Стадия	Лист	Листов
РП	15	

План отверстий и вентканалов

ТОО ПИИ "Семстройпроект"