ТОО ПИИ "СЕМСТРОЙПРОЕКТ"

Государственная лицензия №001372 от 26 сентября 2000 года

РАБОЧИЙ ПРОЕКТ
ЗАКАЗ №:100

Строительство реабилитационного центра на 150 мест для инвалидов в г.Семей ВКО "Корректировка"

Том:2. Генеральный план

Директор института	Слямканов Е.С.
Главный инженер института	Колесников Е.В.
Главный инженер проекта	Слямканов С.Е.

2021 г.

Содержание альбома

Лист	Наименование	Приме-чание
1	2	3
	Генеральный план	
ГП-1	Общие данные.Схема размещения	
ГП-2	Разбивочный план	
ГП-3	План организации рельефа.	
ГП-4	План земляных масс	
ГП-5	План покрытия проездов, дорожек и площадок	
ГП-6	План озеленения и размещения малых архитектурных форм	
ГП-7	Сводный план инженерных сетей	
ГП-8	Щит с пожарным инвентарем. Ящик для песка	

Выкопировка из ПДП жилого района Карагайлы г.Семей ВКО

Участка для строительства реабилитационного центра для инвалидов в г.Семей ВКО

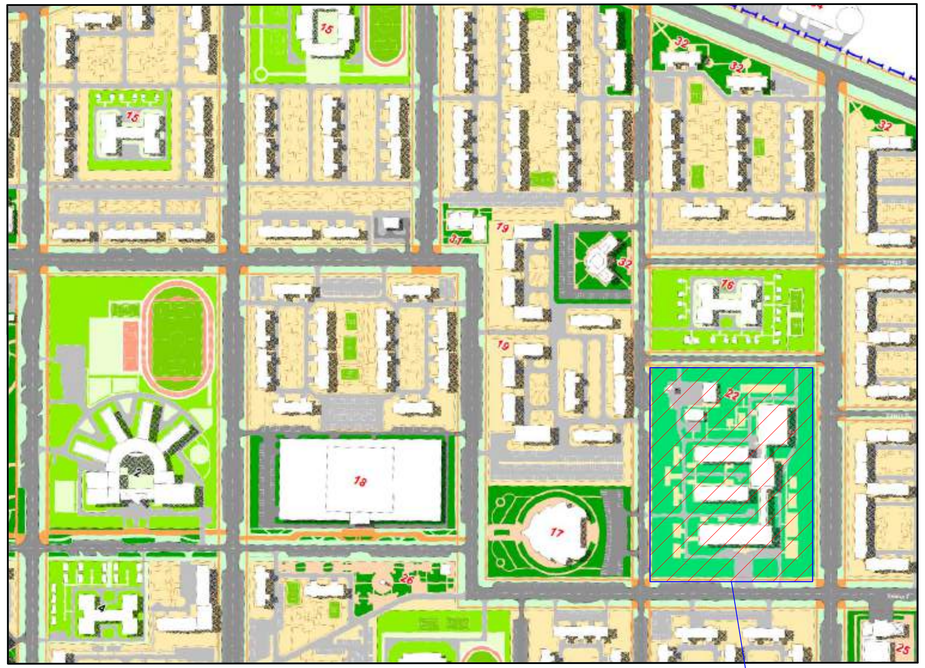

Отведенный участок

Ведомость чертежей основного комплекта

Лист	Наименование	Примечание
ГП–1	Общие данные.Схема размещения	
ГП–2	Разбивочный план	
ГП–3	План организации рельефа	
ГП–4	План земляных масс	
ГП–5	План озеленения и размещения малых архитектурных форм	
ГП–6	План покрытия проездов,дорожек и площадок	
ГП–7	Сводный план инженерных сетей	
ГП–8	Щит с пожарным инвентарем. Ящик для песка	

Ведомость ссылочных и прилагаемых документов

Обозначение	Наименование	Примечание
ГОСТ 6665–91	Камни бортовые бетонные и железобетонные	
УСН РК 8.02-03-2019	Элементы внешнего благоустроиства зданий и сооружений. Малые архитектурные формы.	

Основные показатели по генплану

Наименование	Кол. м2	%
Площадь отведенного земельного участка согласно кадастрового номера № 05-252-006-944 – 3,6441 га кадастрового номера № 05-252-006-948 – 1,3653 га Итого: – 5,0094 га в том числе в границах проектирования-(3,898га)	38980	100
а) площадь застройки	9450,77	24
б) площадь покрытия(в т.ч.искусственный газон)	12304,83	32
в) площадь озеленения	14634,84	38
г) площадь естественного покрытия	2589,56	6

Технические решения, принятые в проекте, соответствуют требованиям экологических, санитарно–гигиенических, противопожарных и других действующих норм и правил, и обеспечивают безопасную для жизни и здоровья людей эксплуатацию объекта при соблюдении предусмотренных рабочими чертежами мероприятий.

Главный инженер проекта Слямканов С.Е.

Генеральный план разработан на топографической сьемке, выполненной ПК"Семейпроект"в 2020 году.

Система координат–условная,
система высот–условная.

изм.	кол.уч.	лист	Nдок.	подпись	дата	100–ГП Строительство реабилитационного центра на 150мест для инвалидов в г.Семей ВКО "Корректировка"
Г И П		Слямканов			12.20	Стадия: РП; Лист: 1; Листов: 8
Рук.группы		Сарсенбаева			12.20	Общие данные Схема размещения ТОО ПИИ "Семстройпроект"

согласовано:

Нач.ОИО	Гусева	
Гл.спец.ОВ	Болтанова	
Нач.ЭТО	Плешаков	
Гл.спец.АС	Бычкова	

Взам. инв.N | Подпись и дата | Инв. N подл.

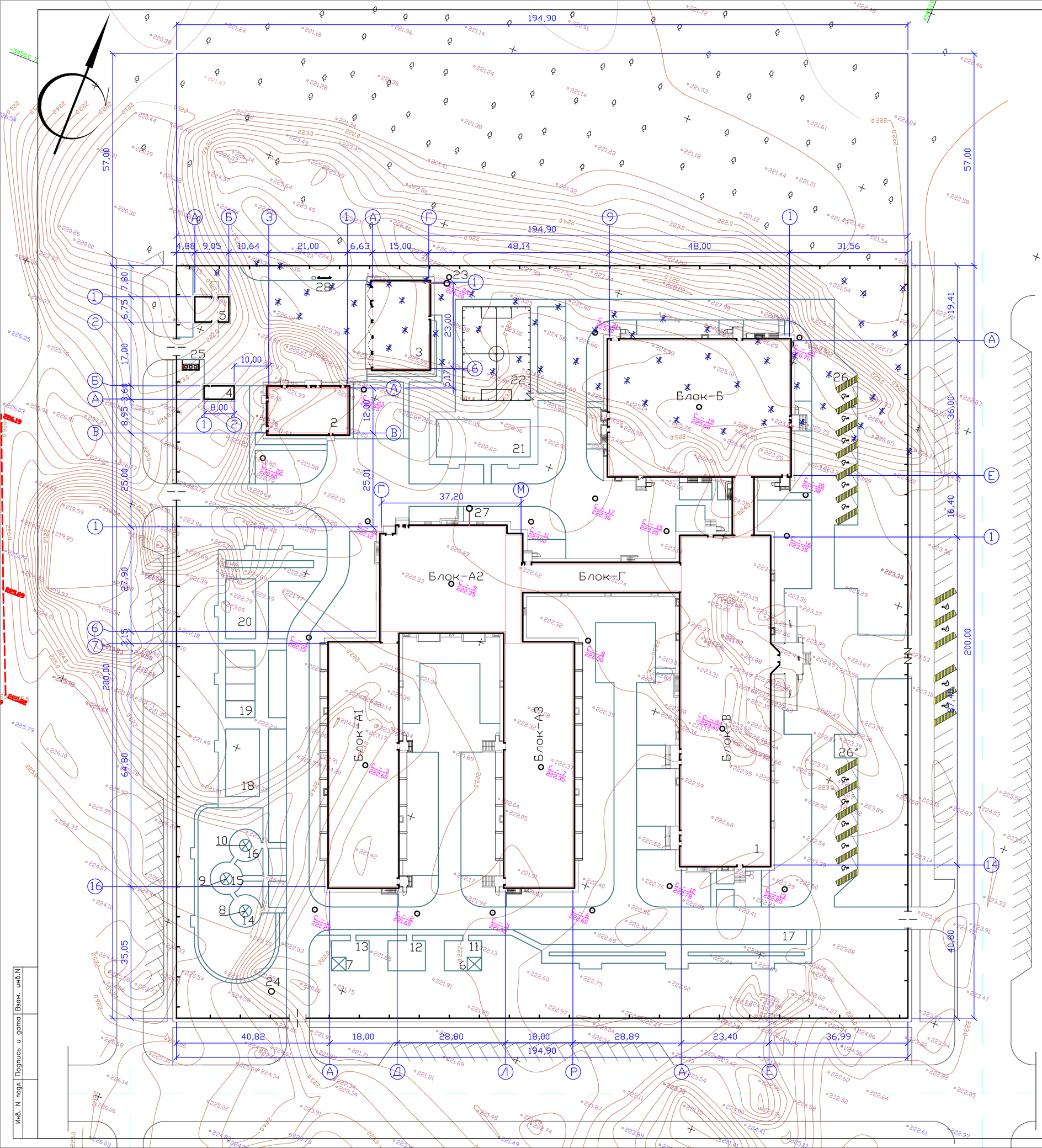

ВЕДОМОСТЬ ЖИЛЫХ И ОБЩЕСТВЕННЫХ ЗДАНИЙ И СООРУЖЕНИЙ

Номер на плане	Наименование	Этажность	Количество зданий	Площадь, м2 застройки здания	Площадь, м2 застройки всего	Площадь, м2 общая здания	Площадь, м2 общая всего	Строительный объем м3 здания	Строительный объем м3 всего
1	Здание реабилитационного центра для инвалидов ТОО ПИИ "Семстройпроект"	2	1	8638,9	8638,9	21767,3	21767,3	83290,8	83290,8
	в том числе: Блок А1			1448,4	1448,4	3400,1	3400,1	12690,2	12690,2
	Блок А2			1335,0	1335,0	3627,3	3627,3	10464,8	10464,8
	Блок А3			1448,4	1448,4	3400,1	3400,1	12690,2	12690,2
	Блок Б			1805,4	1805,4	4222,2	4222,2	21303,8	21303,8
	Блок В			2156,9	2156,9	6039,3	6039,3	21568,9	21568,9
	Блок Г			348,1	348,1	863,2	863,2	3581,9	3581,9
	Блок Д			96,7	96,7	215,1	215,1	991,0	991,0
2	Прачечная, дезинфекционное отделение ТОО ПИИ "Семстройпроект"	1	1	308,7	308,7	246,2	246,2	1230,1	1230,1
3	Гараж ТОО ПИИ "Семстройпроект"	-	1	376,83	376,83	330,7	330,7	1522,2	1522,2
4	Электрокотельная	-	-	28,8	28,8	-	-	-	-
5	Комплектная трансформаторная подстанция 2БКТП-2500-10/0,4кВ У1	-	1	61,09	61,09	-	-	-	-
6-10	Теневой навес ТОО ПИИ "Семстройпроект"	-	5	7,29	36,45	-	-	-	-
11-16	Групповые (прогулочные) площадки	-	10	70,0	700,0	-	-	-	-
	Физкультурно-оздоровительные площадки для подвижных игр								
17	Дорожка здоровья	-	1	-	288,0	-	-	-	-
18	Площадка для настольных игр	-	1	-	162,0	-	-	-	-
19	Площадка для тенниса	-	1	-	162,0	-	-	-	-
20	Площадка для бадминтона	-	1	-	128,0	-	-	-	-
21	Гимнастическая площадка	-	1	-	250,0	-	-	-	-
22	Площадка для мини футбола	-	1	-	450,0	-	-	-	-
23	Бензомаслоуловитель	-	1	-	-	-	-	-	-
24	КНС	-	1	-	-	-	-	-	-
25	Площадка для мусороконтейнеров (на 3 контейнера) с плотнозакрывающими крышками	-	1	-	12,83	-	-	-	-
26;26'	Стоянка для МГН на 11 автомашин	-	2	-	-	-	-	-	-
27	Жироуловитель	-	1	-	-	-	-	-	-
28	Щит с пожарным инвентарем. Ящик для песка	-	1	-	-	-	-	-	-
	Итого	-	-	-	9450,77	-	22344,2	-	86043,1

Ведомость объемов работ

Наименование	Количество	Примечание
Корчевка деревьев(осина-12шт.сосна-53шт.),шт.	65	

УСЛОВНЫЕ ОБОЗНАЧЕНИЯ

- Проектируемые здания
- Проектируемая металлическая ограда
- Д-81 / 290.55 — Дудка
- С-82 / 290,61 — Скважина
- Корчевка деревьев

1. Разбивку здания производить от "красных" линий. "Красная" линия разбита от координат. Граница участка совпадает с "красной" линий
2. Все размеры на чертеже даны в метрах.
3. Размеры зданий и сооружений даны в осях.
4. Радиус закругления проездов R=8 метров.
5. Привязка площадок и дорожек в плане выполнены на листе ГП-5.

изм.	кол.уч	лист	Nдок.	подпись	дата	100-ГП		
						Строительство реабилитационного центра на 150мест для инвалидов в г.Семей ВКО "Корректировка"		
							Стадия	Лист	Листов
Г И П			Слямканов		12.20		РП	2	
Рук.группы			Сарсенбаева		12.20	Разбивочный план М 1:500	ТОО ПИИ "Семстройпроект"		

Взам. инв.N | Подпись и дата | Инв. N подл.

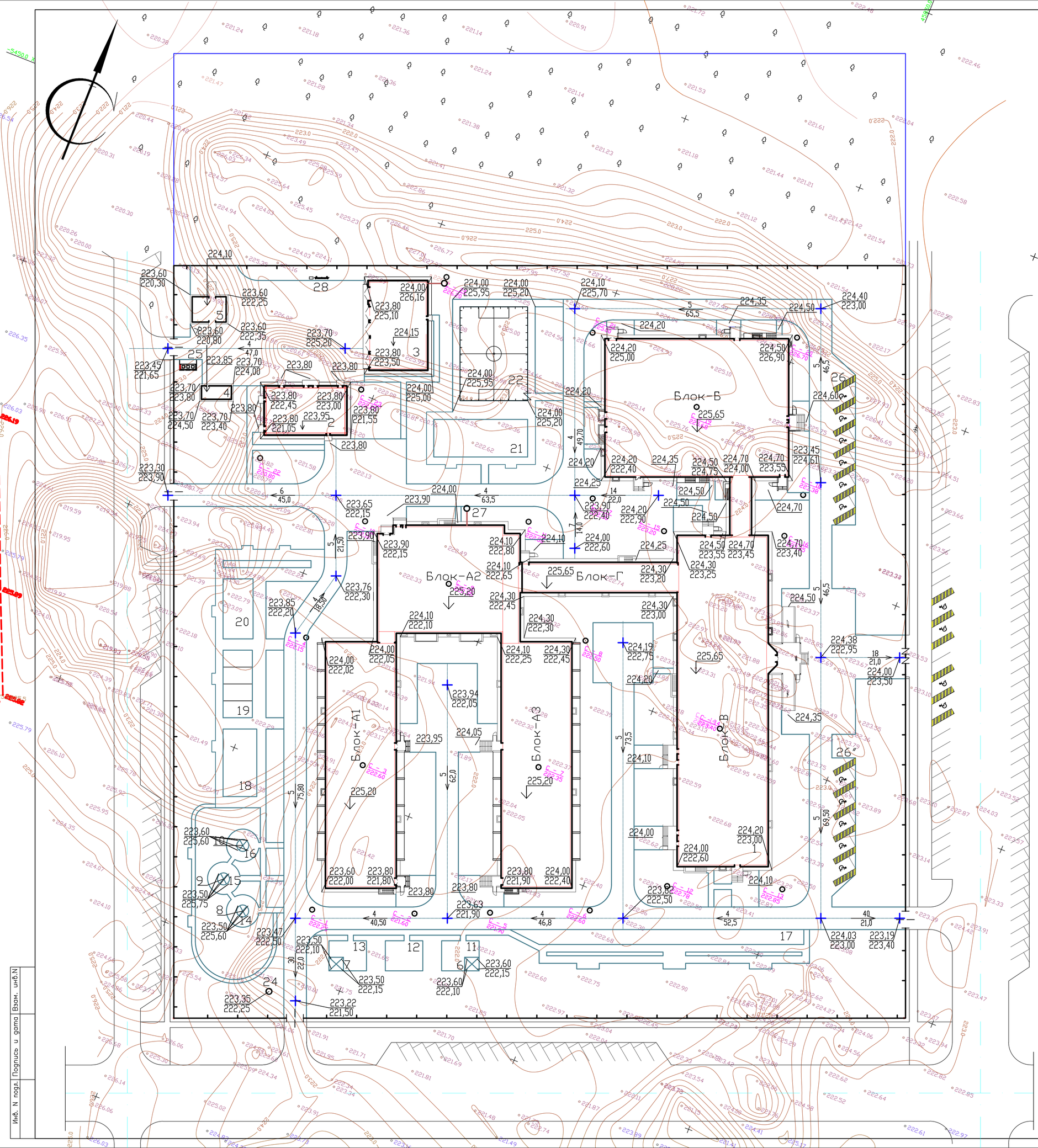

ВЕДОМОСТЬ ЖИЛЫХ И ОБЩЕСТВЕННЫХ ЗДАНИЙ И СООРУЖЕНИЙ

Номер на плане	Наименование	Этажность	Количество зданий	Площадь, м2 застройки здания	Площадь, м2 застройки всего	Площадь, м2 общая здания	Площадь, м2 общая всего	Строительный объем м3 здания	Строительный объем м3 всего
1	Здание реабилитационного центра для инвалидов ТОО ПИИ "Семстройпроект"	2	1	8638,9	8638,9	21767,3	21767,3	83290,8	83290,8
	в том числе: Блок А1			1448,4	1448,4	3400,1	3400,1	12690,2	12690,2
	Блок А2			1335,0	1335,0	3627,3	3627,3	10464,8	10464,8
	Блок А3			1448,4	1448,4	3400,1	3400,1	12690,2	12690,2
	Блок Б			1805,4	1805,4	4222,2	4222,2	21303,8	21303,8
	Блок В			2156,9	2156,9	6039,3	6039,3	21568,9	21568,9
	Блок Г			348,1	348,1	863,2	863,2	3581,9	3581,9
	Блок Д			96,7	96,7	215,1	215,1	991,0	991,0
2	Прачечная, дезинфекционное отделение ТОО ПИИ "Семстройпроект"	1	1	308,7	308,7	246,2	246,2	1230,1	1230,1
3	Гараж ТОО ПИИ "Семстройпроект"	-	1	376,83	376,83	330,7	330,7	1522,2	1522,2
4	Электрокотельная	-	-	28,8	28,8	-	-	-	-
5	Комплектная трансформаторная подстанция 2БКТП-2500-10/0,4кВ У1	-	1	61,09	61,09	-	-	-	-
6-10	Теневой навес ТОО ПИИ "Семстройпроект"	-	5	7,29	36,45	-	-	-	-
11-16	Групповые (прогулочные) площадки	-	10	70,0	700,0	-	-	-	-
	Физкультурно-оздоровительные площадки для подвижных игр								
17	Дорожка здоровья	-	1	-	288,0	-	-	-	-
18	Площадка для настольных игр	-	1	-	162,0	-	-	-	-
19	Площадка для тенниса	-	1	-	162,0	-	-	-	-
20	Площадка для бадминтона	-	1	-	128,0	-	-	-	-
21	Гимнастическая площадка	-	1	-	250,0	-	-	-	-
22	Площадка для мини футбола	-	1	-	450,0	-	-	-	-
23	Бензомаслоуловитель	-	1	-	-	-	-	-	-
24	КНС	-	1	-	-	-	-	-	-
25	Площадка для мусороконтейнеров (на 3 контейнера) с плотнозакрывающими крышками	-	1	-	12,83	-	-	-	-
26;26'	Стоянка для МГН на 11 автомашин	-	2	-	-	-	-	-	-
27	Жироуловитель	-	1	-	-	-	-	-	-
28	Щит с пожарным инвентарем. Ящик для песка	-	1	-	-	-	-	-	-
	Итого	-	-	-	9450,77	-	22344,2	-	86043,1

УСЛОВНЫЕ ОБОЗНАЧЕНИЯ

- Проектируемые здания
- Проектируемая металлическая ограда
- Д-81 / 290.55 — Дудка
- С-82 / 290,61 — Скважина

1. Разбивку здания производить от "красных" линий. "Красная" линия разбита от координат. Граница участка совпадает с "красной" линий
2. Все размеры на чертеже даны в метрах.
3. Размеры зданий и сооружений даны в осях.
4. Радиус закругления проездов R=8 метров.
5. Привязка площадок и дорожек в плане выполнены на листе ГП-5.

изм.	кол.уч	лист	Nдок.	подпись	дата
Г И П		Слямканов			12.20
Рук.группы		Сарсенбаева			12.20

100-ГП

Строительство реабилитационного центра на 150мест для инвалидов в г.Семей ВКО "Корректировка"

Стадия	Лист	Листов
РП	3	

План организаций рельефа М 1:500

ТОО ПИИ "Семстройпроект"

Взам. инв.N | Подпись и дата | Инв. N подл.

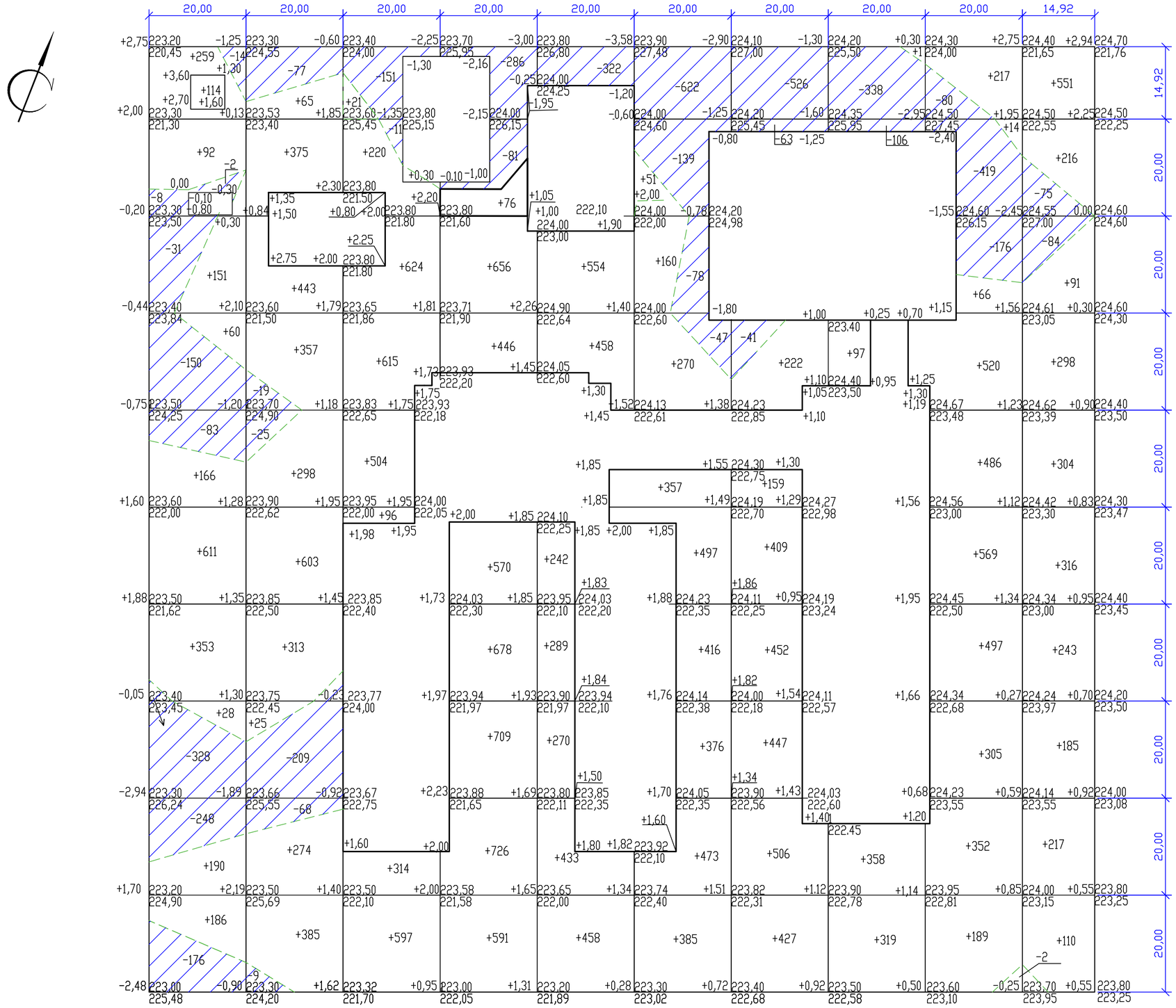

итого,м.3											всего,м.3	
	насыпь	+2096	+3138	+2991	+4452	+2704	+2985	+2622	+775	+3215	+2531	+27509
	выемка	-1040	-407	-162	-367	-322	-886	-630	-444	-675	-161	-5094

ВЕДОМОСТЬ ОБЬЕМОВ ЗЕМЛЯНЫХ МАСС

Наименование грунта	Количество,м.3				
	Насыпь	Выемка	Насыпь	Выемка	
1. Грунт планировки территории	27509	5094			
2. Вытесненный грунт,					
в том числе при устройстве:					
а) подземных частей зданий(сооружений)	21572,25	22390,34			
б)автодорожных покрытий		4091			
в) ж/д путей					
г) подземных сетей	2169,97	2545,4			
д) водоотводных сооружений					
е) под озеленение		3166			
3.Грунт для устройства земляного полотна автодорог					
5. Грунт для устройства высоких полов зданий и сооружений					
6. Поправка на уплотнение	5125,12				
7. Всего пригодного грунта	56376,34	37286,74			
8. Недостаток пригодного грунта		19089,60			
9. Грунт непригодный для устройства насыпи оснований зданий, сооружений и подлежащий удалению с территории (торф)					
10. Плодородный грунт, всего,		2682			
в том числе:					
а) используемый для озеленения территории	3166				
б) Недостаток плодородного грунта		484			
11. Итого перерабатываемого грунта	59542,34	59542,34			

УСЛОВНЫЕ ОБОЗНАЧЕНИЯ

+1,50 / 220,90 / 219,40	рабочая отметка	проектная отметка / фактическая отметка рельефа
+82	насыпь,м.3	
-28	выемка,м.3	

Данный лист разработан на основании листа ГП-3.

изм.	кол.уч	лист	Nдок.	подпись	дата	100-ГП
						Строительство реабилитационного центра на 150мест для инвалидов в г.Семей ВКО "Корректировка"
Г И П		Слямканов			12.20	
Рук.группы		Сарсенбаева			12.20	План земляных масс М 1:500

Стадия	Лист	Листов
РП	4	

ТОО ПИИ "Семстройпроект"

Взам. инв.N | Подпись и дата | Инв. N подл.

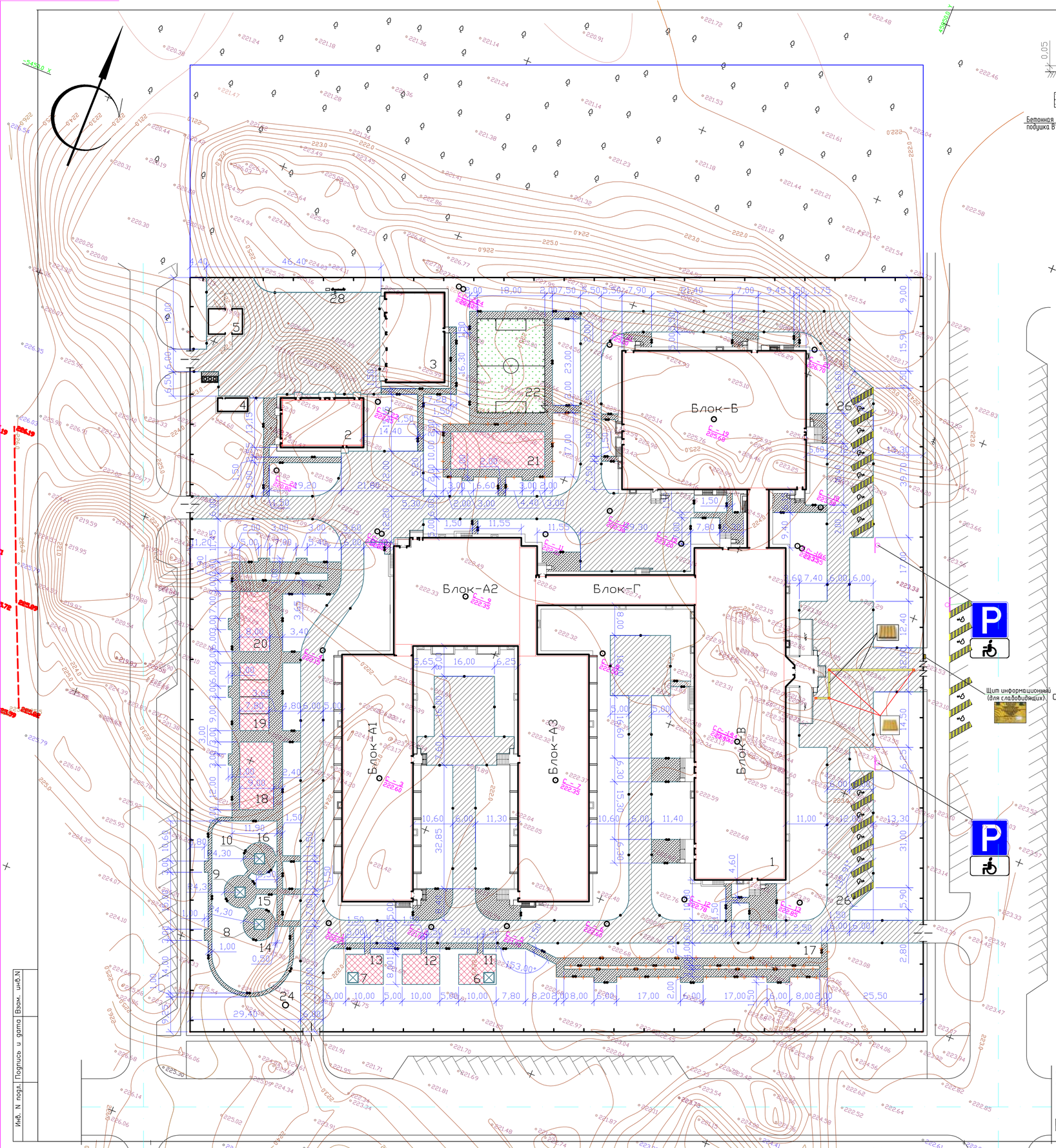

Конструкции покрытий

тип-1

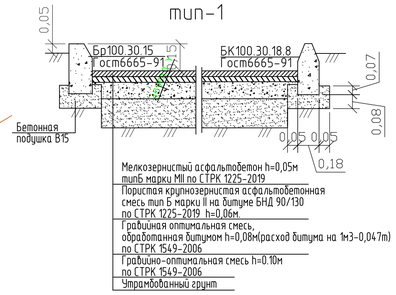

тип-2

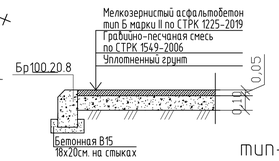

тип-3

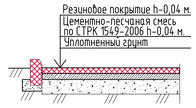

тип-4

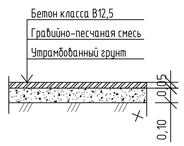

тип-5

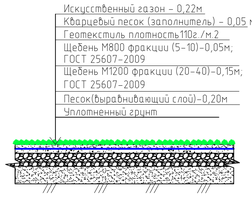

Ведомость тротуаров, дорожек и площадок

Поз.	Условн. изобр.	Наименование	Тип	Кол-во	Примечание
1		Асфальтобетонное покрытие проездов,м2 с бортовым камнем:Бр100.30.15 L= 1790пм. БК100.30.18.8 L=175пм.	1	8568	
2		Асфальтобетонное покрытие дорожек,м2 с бортовым камнем:Бр100.20.8 L=1777пм.	2	2381	
3		Резиновое покрытие площадок зоны отдыха ,с резиновым бордюром, L=328пм.	3	893	
4		Бетонное покрытие площадок под мусороконтейнеры,м.2	4	12,83	
5		Искусственный газон (футбольное поле),м.2	5	450	

Ведомость тактильной плитки

Поз.	Усл. обозн.	Наименование	Ед. изм.	Кол-во
1		Тактильная плитка направляющего назначения с продольными рифами (500х500мм), шир. дорожки 0.5м	шт/м2	64/16
2		Тактильная плитка предупреждающего назначения по пешеходным дорожкам с конусообразными рифами (500х500мм), шир. дорожки 0.5м	шт/м2	4/1,0

Спецификация материалов на дорожный знак

Поз.	Обозначение	Наименование	Кол.	Общ. кол.	Масса ед.кг.	Общ. масса ед.кг.	Примечание
Дорожный знак 5.15 "Место стоянки" на одной стойке с 7.17 "Инвалид"							
1	ГОСТ 19903-2015	Стальная полоса 700х700х8	1	3	1.42	4,26	
2	ГОСТ 19903-2015	Стальная полоса 350х700х8	1	3	1.43	4,29	
3	Серия 3.503.9-80 выпуск 1	Стойка оцинкованная ⌀70мм СКМ 3.40, L=4м	1	3	19.8	59,4	
4	ГОСТ 8732-78*	Труба ⌀83х3.5, L=800	1	3	6.86	20,58	
5	ГОСТ 26633-91	Бетон В15 V=0.054м³х3=0.162 м³	1	3	-	-	м³
6	ГОСТ 25607-2009	Щебень V=0.072м³х3=0.216 м³	1	3	-	-	м³

Дорожный знак 5.15 "Место стоянки" на одной стойке со знаком дополнительной информации 7.17 "Инвалид"

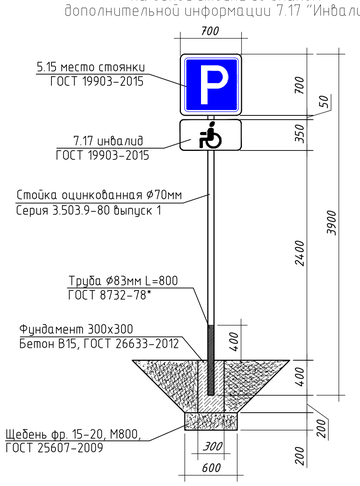

Условные обозначения

- Бортовой камень Бр 100.30.15; БК100.30.18.8
- Бортовой камень Бр 100.20.8.
- Асфальтобетонное покрытие проездов тип 1
- Асфальтобетонное покрытие дорожек тип 2
- Резиновое покрытие тип 3
- Бетонное покрытие тип 4
- Искусственный газон тип 5
- Ограждения для пешей прогулки
- Тактильная плитка предупреждающего назначения
- Тактильная плитка направляющего назначения
- Информационно-указательный знак 5.15 "Место стоянки" -2шт
- со знаком дополнительной информации 7.17 "Инвалид"-2шт.

1. Данный лист разработан на основании листа ГП-2.
2. Предусмотрены пешеходные пути с возможностью проезда механических инвалидных колясок(1,50м). Высота вертикальных препятствий (бортовые камни,поребрики в местах пересечения тротуаров с проезжей частью) на пути следования не превышают 2см. Уклоны в пределах 4...6 промилле, поручней не требуется.
3. Выполнить полосы движения и предупредительные зоны из тактильной полиуретановой противоскользящей плитки,размером 500х500мм., толщина основания 2мм.,высота рифления 5мм. Плитка клеится на подготовленное твердое основание (асфальтобетонный слой тротуара) на двухкомпонентный полиуретановый клей.Общий расход клея-85кг.(0,5кг/м.2).
4. Ограждение территорий, поручни для пешей прогулки разработаны на листе ГП-8

изм.	кол.уч	лист	Nдок.	подпись	дата	100-ГП		
						Строительство реабилитационного центра на 150мест для инвалидов в г.Семей ВКО "Корректировка"		
Рук.группы		Сарсенбаева			12.20		Стадия	Лист	Листов
Выполнил		Мухаметраханов			12.20		РП	5	
Норм.конт		Сарсенбаева			12.20	План покрытия проездов, дорожек и площадок. М 1:500	ТОО ПИИ "Семстройпроект"		

Инв. N подл. | Подпись и дата | Взам. инв.N

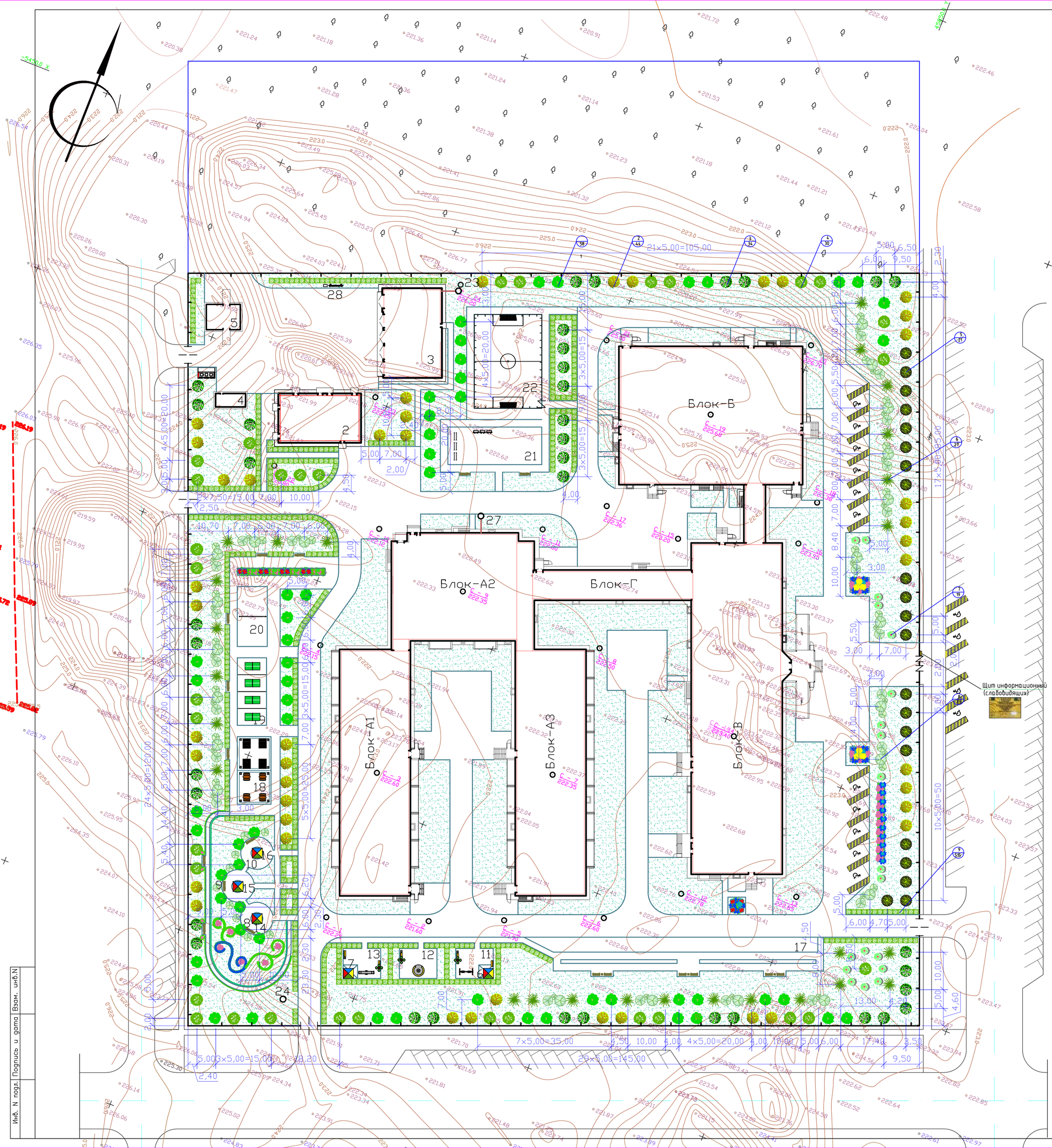

Ведомость элементов озеленения

Поз.	Условн. изобр.	Наименование породы и вида насаждений	Возраст, лет	Количество шт.	Примечание
1		Береза пушистая	3–5	57	Саженцы (с комом 1,0х1,0х0,8)
2		Клен остролистый	3–5	44	Саженцы (с комом 1,0х1,0х0,8)
3		Вяз	3–5	34	Саженцы (с комом 1,0х1,0х0,8)
4		Липа мелколистная	3–5	30	Саженцы (с комом 1,0х1,0х0,8)
5		Тополь пирамидальный	3–5	21	Саженцы (с комом 1,0х1,0х0,8)
6		Рябина "Рязань"	1–3	25	Саженцы (с комом 1,0х1,0х0,8)
7		Сирень обыкновенная	1–3	19	Саженцы (с комом0,7х0,7х0,5
8		Акация белая	1–3	22	Саженцы (с комом0,7х0,7х0,5
9		Живая изгородь тип 2С1А,пм.	1–3	515	Саженцы (с комом 0,5х0,5х0,5) 3шт./пм.
10		Газон , м2	–	14082	семена многолетних трав (20г./м.2) согласно сборника Е11-470112-0106
11		Цветник (бархатцы,петунии), м2	–	193	16шт./м.2

ВЕДОМОСТЬ МАЛЫХ ФОРМ АРХИТЕКТУРЫ

Поз.	Усл. изобр.	Обозначение	Наименование	Кол. шт.	Примечание
1		УСН РК 8.02-03-2019 8601-0302-0303	Скамья со спинкой	15	
2		УСН РК 8.02-03-2019 8601-0303-0201	Урна на треноге	31	
3		УСН РК 8.02-03-2019 8601-0213-0201	Брусья параллельные	3	
4		УСН РК 8.02-03-2019 8601-0307-0104	Навес над мусорными баками на 3 шт.	1	
5		УСН РК 8.02-03-2019 8601-0208-0101	Теннисный стол без сетки	4	
6		УСН РК 8.02-03-2019 8601-0208-0202	Стойка для игр теннис	1	
7		УСН РК 8.02-03-2019 8601-0301-0103	Столик детский	4	
8		УСН РК 8.02-03-2019 8601-0302-0407	Скомья детская "Звездопад"	5	
9		УСН РК 8.02-03-2019 8601-0805-0101	Ворота Футбольные игровые	2	
10		УСН РК 8.02-03-2019 8601-0301-0105	Стол (1,796х1,640х0,840)	4	
11		УСН РК 8.02-03-2019 8601-0306-0501	Вазон из травертина, модуль: Львиной зев	11	
12		УСН РК 8.02-03-2019 8601-0216-0105	Тренажер "Тяга Верхняя"	1	
13		УСН РК 8.02-03-2019 8601-0216-0104	Тренажер "Твистер"	2	
14		УСН РК 8.02-03-2019 8601-0216-0101	Тренажер "Жми ногами"	1	
15		УСН РК 8.02-03-2019 8601-0216-0108	Тренажер "Скороход"	3	
16		УСН РК 8.02-03-2019 8601-0402-0101	Зонт теневой "Пальма"	1	
17		УСН РК 8.02-03-2019 8601-0104-0407	Качели подвесные двойные, сиденья со спиной	1	
18			Ограждение территорий	–	См.лист ГП-АС-1
19			Ворота распашные	–	См.лист ГП-АС-1
20	N		Калитка	–	См.лист ГП-АС-1
21			Ограждение футбольного поля	–	См.лист ГП-АС-2
22		УСН РК 8.02-03-2019 8601-0101-0106	Карусель с рулем	1	
23		УСН РК 8.02-03-2019 8601-0101-0103	Качалка-балансир "Средняя"	1	
24		Profi servise construction ИП"СНАБ ЭКО"	Щит информационный (для слабовидящих)	1	

УСЛОВНЫЕ ОБОЗНАЧЕНИЯ

Отведенный земельный участок

Проектируемая металлическая ограда

1. Данный лист разработан на основании листа ГП-2.
2. Посадку деревьев и кустарников выполнять с добавлением плодородной почвы до 100% объема лунки, травосеяние с подготовкой почвы и замены грунта на растительную землю до 20 см.
3. Площадь озеленения включена площадь лунок деревьев и кустарников- 359,84 м2.

изм.	кол.уч	лист	Nдок.	подпись	дата	100-ГП		
						Строительство реабилитационного центра на 150мест для инвалидов в г.Семей ВКО "Корректировка"		
							Стадия	Лист	Листов
							РП	6	
Рук.группы		Сарсенбаева			12.20	План озеленения и расположения малых архитектурных форм М 1:500	ТОО ПИИ "Семстройпроект"	
Выполнил		Сидыканова			12.20			
Н.контр.		Сарсенбаева			12.20			

Взам. инв.N | Подпись и дата | Инв. N подл.

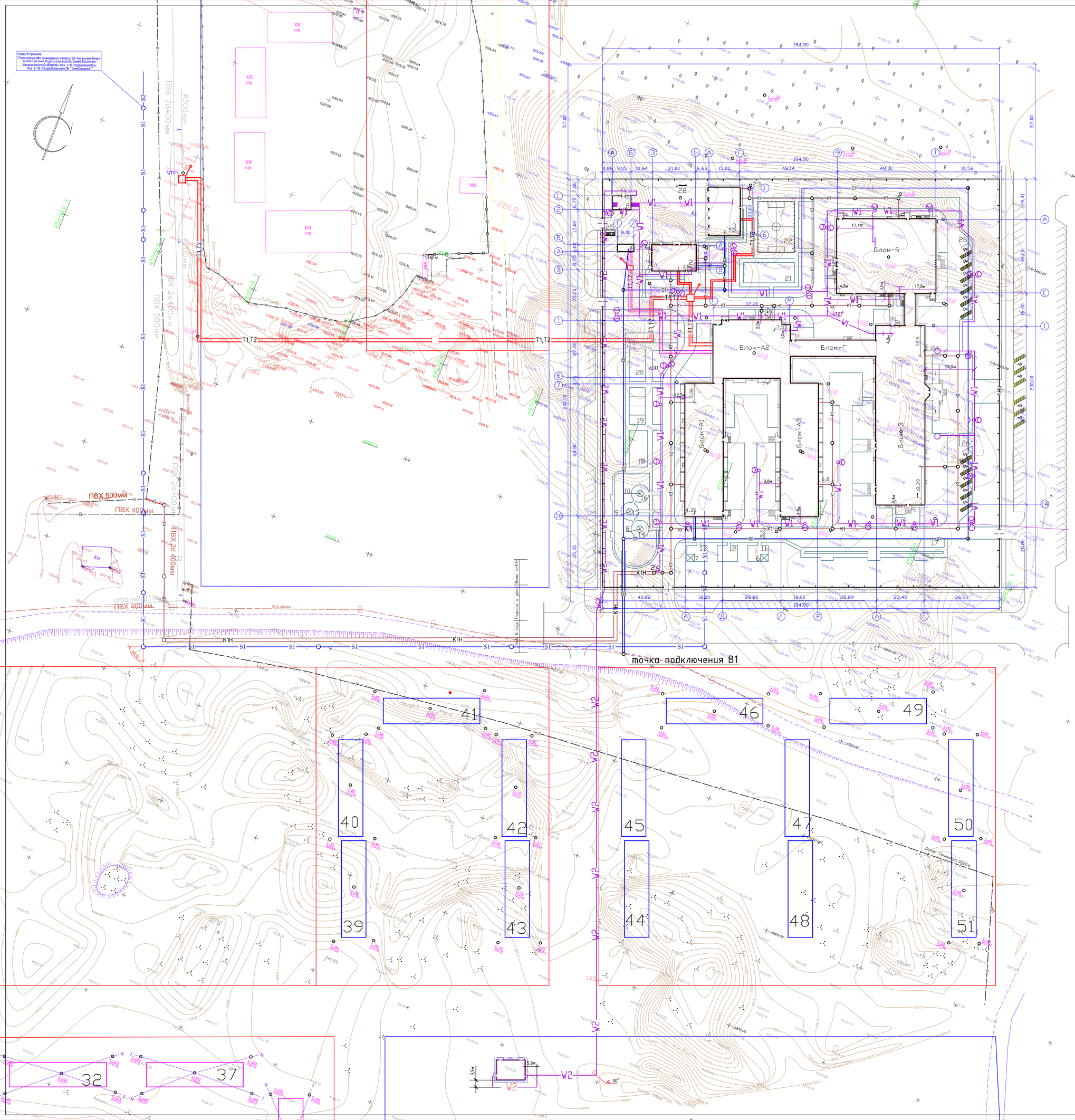

ВЕДОМОСТЬ ЖИЛЫХ И ОБЩЕСТВЕННЫХ ЗДАНИЙ И СООРУЖЕНИЙ

Номер на плане	Наименование и обозначение	Этажность	Количество	Площадь м2 застройки здания	Площадь м2 застройки всего	Площадь м2 общая здания	Площадь м2 общая всего	Строительный объем м3 здания	Строительный объем м3 всего
1	Здание реабилитационного центра для инвалидов ТОО ПИИ "Семстройпроект"	2	1	8638,9	8638,9	21767,3	21767,3	83290,8	83290,8
	В том числе:			1448,4	1448,4	3400,1	3400,1	12690,2	12690,2
	Блок А1			1335,0	1335,0	3627,3	3627,3	10464,8	10464,8
	Блок А2			1448,4	1448,4	3400,1	3400,1	12690,2	12690,2
	Блок А3			1805,4	1805,4	4222,2	4222,2	21303,8	21303,8
	Блок Б			2156,9	2156,9	6039,3	6039,3	21568,9	21568,9
	Блок В			348,1	348,1	863,2	863,2	3581,9	3581,9
	Блок Г			96,7	96,7	215,1	215,1	991,0	991,0
	Блок Д								
2	Прачечная, дезинфекционное отделение ТОО ПИИ "Семстройпроект"	1	1	308,7	308,7	246,2	246,2	1230,1	1230,1
3	Гараж ТОО ПИИ "Семстройпроект"	-	1	376,83	376,83	330,7	330,7	1522,2	1522,2
4	Электрокотельная	-	-	28,8	28,8	-	-	-	-
5	Комплектная трансформаторная подстанция 2БКТП-2500-10/0,4кВ у1	-	1	61,09	61,09	-	-	-	-
6-10	Теневой навес ТОО ПИИ "Семстройпроект"	-	5	7,29	36,45	-	-	-	-
11-16	Групповые (проезуличные) площадки	-	10	70,0	700,0	-	-	-	-
	Физкультурно-оздоровительные площадки для подвижных игр								
17	Дорожка здоровья	-	1	-	288,0	-	-	-	-
18	Площадка для настольных игр	-	1	-	162,0	-	-	-	-
19	Площадка для тенниса	-	1	-	162,0	-	-	-	-
20	Площадка для бадминтона	-	1	-	128,0	-	-	-	-
21	Гимнастическая площадка	-	1	-	250,0	-	-	-	-
22	Площадка для мини футбола	-	1	-	450,0	-	-	-	-
23	Бензомаслоуловитель	-	1	-	-	-	-	-	-
24	КНС	-	1	-	-	-	-	-	-
25	Площадка для мусороконтейнеров (на 3 контейнера) с плотнозакрывающими крышками	-	1	-	12,83	-	-	-	-
26;26	Стоянка для МГН на 11 автомашин	-	2	-	-	-	-	-	-
27	Жироуловитель	-	1	-	-	-	-	-	-
28	Щит с пожарным инвентарем. Ящик для песка	-	1	-	-	-	-	-	-
	Итого	-	-	-	9450,77	-	22344,2	-	86043,1

УСЛОВНЫЕ ОБОЗНАЧЕНИЯ

- T1 T2 — Проектируемая тепловая сеть
- B1 — Проектируемая водопровод
- K1 — Проектируемая самотечная канализация
- K1H — Проектируемая напорная канализация
- W2 — Проектируемая кабельная линия напряжением 10кВ
- W1 — Проектируемая кабельная линия напряжением 0,4кВ
- Опора металлическая наружного электроосвещения с консольным светодиодным светильником
- Опора фонаря типа "Горшер" с бенчающим светильником
- S1 — Сети телефонизации

1. Данный лист разработан на основании листа ГП, НВК, ТС, ЭС.

						100-ГП	
изм.	кол.уч.	лист	Nдок.	подпись	дата	Строительство реабилитационного центра на 150мест для инвалидов в г.Семей ВКО "Корректировка"	
						Стадия: РП	Лист: 7 / Листов:
Гл.арх.спец.				Бойтанова	01.21	Сводный план инженерных сетей М 1:500	ТОО ПИИ "Семстройпроект"
Нач.ОИО				Мустафина	01.21		
Нач.ЭТО				Плешков	01.21		
Рук.группы				Сарсенбаева	01.21		

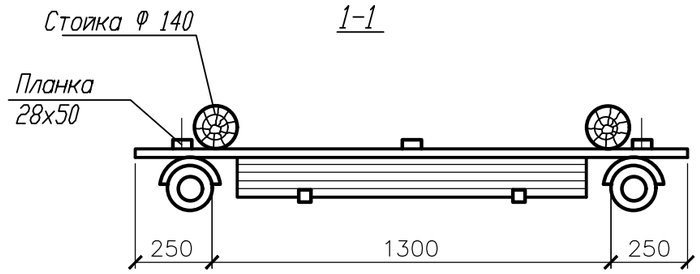

1-1

Щит с пожарным инвентарем.

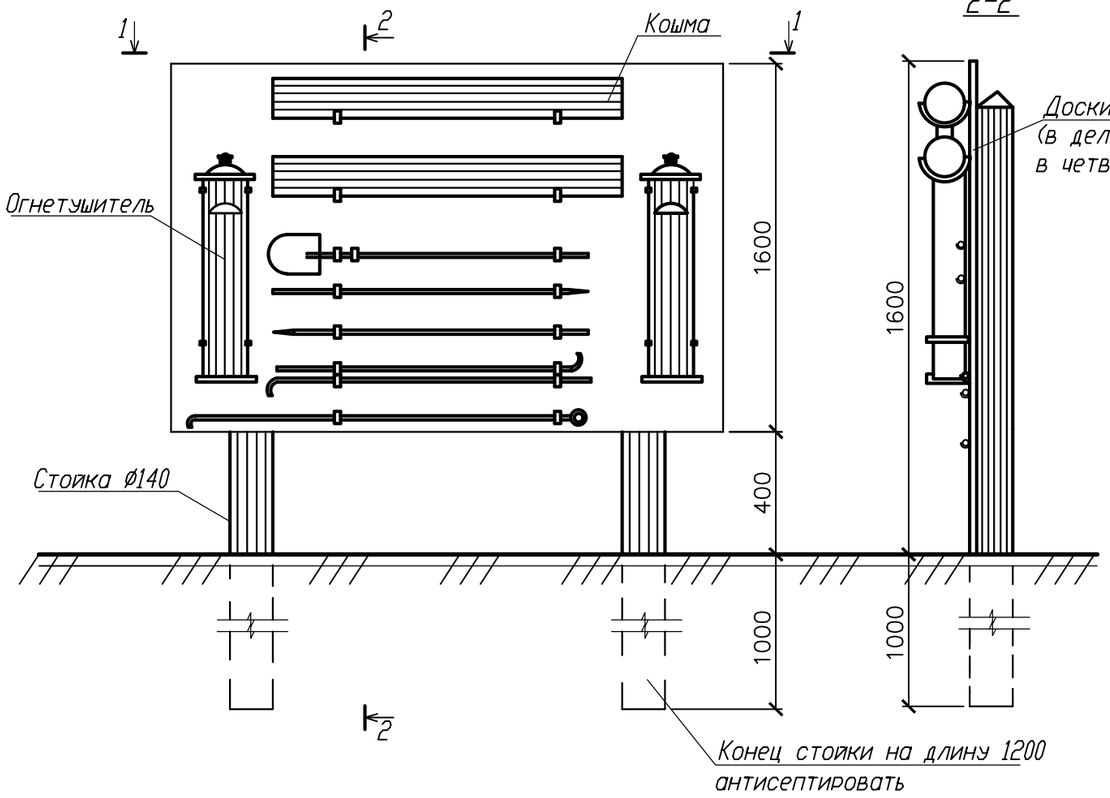

2-2

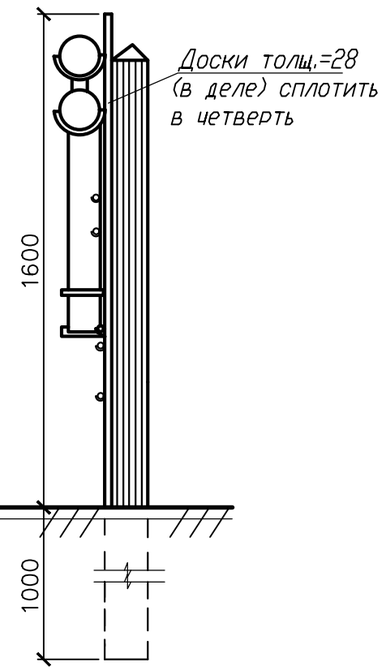

Ящик для песка

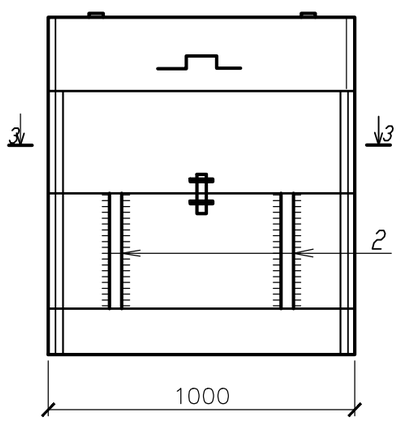

3-3

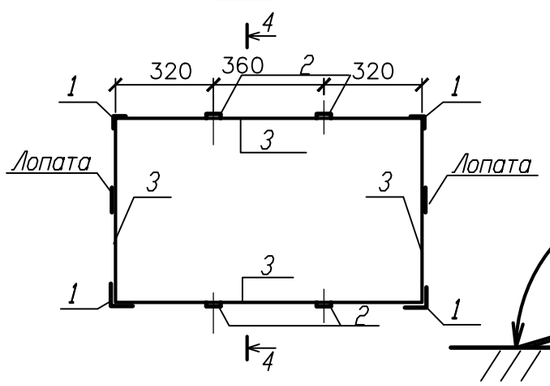

4-4

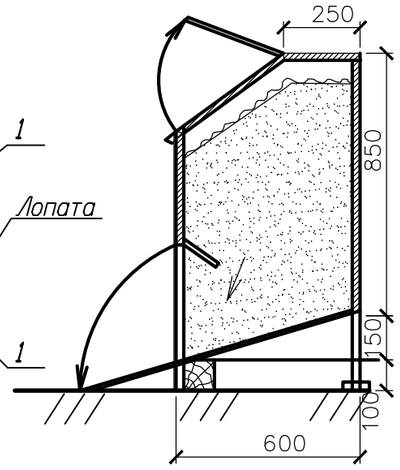

Спецификация элементов

Марка поз.	Наименование	Сечение мм	Длина мм	Кол. шт.	Общая длина	Кол.	Масса ед. кг	Примечания
	Щит с инвентарем							
	Стойка (деревянная)	ø 140	2500	2	5000	0,08		
	Планка	28х50	1200	3	3600	0,05		
	Доски	б=28	1800	10	18000	0,05		
	Ящик для песка							
поз. 1	Уголок	40х5	1100	4	4400	13,07кг		ГОСТ 8509-86
поз. 2	Пластина	-4х80	850	4	3400	8,53кг		ГОСТ 19903-74
поз.3	Пластина	б=4	-	45м2	-	140кг		ГОСТ 103-2006

Спецификация первичных средств пожаротушения.

Порошковые огнетушители вместимостью ОП-5	Углекислотные огнетушители вместимостью ОУ-2	Ящик с песком 0,5м3	Войлок, кошма или асбест 1х1,16 м2	Лопата	Лом	Багор
1	1	1	2шт.	1шт	2шт.	3шт

1. Ящик изготовить из листовой стали, толщиной 4мм.
2. Сварку производить электродами типа Э-42 по ГОСТ 9467-75ж толщина сварных швов hшв.=4мм.
3. Ящик заполнить сухим песком средней крупности.

Изм.	Кол.уч.	Лист	Nдок.	Подп.	Дата	100-ГП		
						Строительство реабилитационного центра на 150мест для инвалидов в г.Семей ВКО "Корректировка"		
							Стадия	Лист	Листов
							РП	8	
Нач.отдела		Елкеева						
Проверил		Бычкова				Щит с пожарным инвентарем. Ящик для песка	ТОО ПИИ "Семстройпроект"	
Разработ.		Северина						

Взам. инв.№ | Подпись и дата | Инв. № подл.