POLIGRAM

ТОВАРИЩЕСТВО С ОГРАНИЧЕННОЙ ОТВЕТСТВЕННОСТЬЮ

Государственная лицензия №001105
Выданная Департаментом Государственного архитектурно-
Строительного контроля Атырауской области от 21 марта 2007г.

Рабочий проект

«Разработка ПСД на Строительство пешеходного моста через реку Шарон между населенными пунктами Шортанбай-Жыланды Курмагазинского района»

Заказчик: **ГУ «Отдел строительства Курмангазинского района»**

КОНСТРУКЦИИ МЕТАЛЛИЧЕСКИЕ

ТОМ 3 КНИГА 2
Р-06.06.2018/25-КМ

Директор ТОО «Poligram» Савгира О. А.

г. Атырау 2018 г.

Ведомость рабочих чертежей основного комплекта марки КМ

Nоп.п листов	Наименование	Примечание
1.	2.	3.
1	Общие данные. Техническая спецификация металла.	
2	План земляных масс. М. 1:500	
3	Планы расположения пешеходного моста.	
4	Схема расположения металлических балок	
5	Монтажные узлы металлических балок. Узлы "1", "2", "3", "4".	
6	Монтажные узлы металлических балок. Узлы "5", "6", "7", "8".	
7	Сечения 1-1, 2-2, 3-3, 4-4, 5-5, 6-6	
8	Сечения 7-7, 8-8, 9-9, 10-10	
9	Балка Б-1	
10	Узлы и сечения по балке Б-1.	
11	Балки Б-2 и Б-3	
12	Монтажные узлы балок Б-2 и Б-3	
13	Балка Б-4	
14	Спецификация к схемам элементов балок Б-1, Б-2, Б-3, Б-4	
15	Распор-связи Рс-1, Рс-2, Рс-3	
16	Связи СВ-1 и СВ-2	
17	Связи СВ-3 и СВ-4	
18	Связи СВ-5 и СВ-6	
19	Связи СВ-7 и СВ-8	
20	Связи СВ-9 и СВ-10	
21	Спецификация к схемам элементов связей СВ-1, СВ-2, СВ-3	
22	ЛЕСТНИЧНЫЙ МАРШ	
23	Разрез 1-1 по лестнице	
24	Монтажные узлы лестничного марша	
25	План навеса	
26	План ограждения моста	
27	План ограждения лестницы. Спецификация.	
28	ПЛАН ПОКРЫТИЯ МОСТА	
29	План расположения пандуса пешеходного моста.	
30	Разрезы по пандусу	
31	Монтажные узлы по пандусу	
32	Балка Б-2 для пандуса	

Условные обозначения и изображения.

No п.п	Условно-графическое обозначение.	Наименование обозначения.
		Постоянный болт.
		Временный болт.
		Сварной шов монтажный.
		Сварной шов заводской.
		Ориентировка полок двутавра в плане.
	1 / 10 Номер узла / Номер листа	Маркировка узлов.

Общие данные.

Металлические конструкции запроектированы в соответствии с требованиями:
- СНиП РК 2.02-05-2002 "Пожарная безопасность зданий и сооружений " ;
- СНиП 2.01.07-85 "Нагрузки и воздействия" ;
- СНиП РК 5.04-23-2002 "Стальные конструкции" ;
- СНиП РК 2.01-19-2004 "Защита строительных конструкций от коррозий".

Изготовление, монтаж и приемку стальных конструкций осуществлять в соответствии с требованиями СНиП РК 5.0418-2002 "Металлические конструкции. Правила производства и приемки работ". Заводские сварные соединения стальных конструкций приняты электродами Э50А.Сборка несущих конструкций пешеходного моста производиться болтовыми и сварными

на заводских условиях. Болтовые соединения по ГОСТ 7798-70* или по ГОСТ 7796-70* класса прочности 8,8 по ГОСТ 1759.4-87*.

Гайки по ГОСТ 5915-70* класс прочности 8.8 по ГОСТ 1759.5-87*, шайбы по ГОСТ 11371-78*. Гайки постянных болтов после выверки конструкций должны быть закреплены постановкой к онтргаек. Степень очистки поверхности стальных конструкций от окислов перед нанесением защитных покрытий -третья, по ГОСТ 9.402-80*. Поверхности стальных конструкций окрасить эмалью ПФ-115 по ГОСТ 6465-76* за 2 раза по грунту ГФ-021 по ГОСТ 25129-82* общей толщиной 55 мкм согласно СНиП РК 2.01-19-2004 "Защита строительных конструкций

Работы по антикоррозийной защите производить в соответствии с требованиями;
-СНиП 3.04.03-85 "Защита строительных конструкций от коррозии. Правила производства и приемки работ".
- ГОСТ 9.402-80 "Покрытия лакокрасочные. Подготовка металлических поверхностей перед окрашиванием ".
- ГОСТ 12.3.035-84 "Работы окрасочные. Требования безопасности".

Внешний вид лакокрасочных покрытий должен соответствовать показателям V-го класса ГОСТ 9.032-74.

1.Характеристика проектных решений.

1.1. Материал конструкций, марки сталей элементов конструкций приняты в зависимости от вида конструкций с учетом расчетной температуры и приведены в спецификациях материалов, узлов, технической спецификаций стали.
1.2. Конструктивные решения. В чертежах КМ разработаны металлоконструкций колонн, стоек, балок, прогонов, связей- распоров и элементов остроконечныхэллипсойдных ферм.
1.3. Металлопрокат, примененный в проекте, соответствует с нормами, оговорены выше.
1.4. Узлы крепления стальных конструкций разработаны в соответствии серии 2.440-1 выпуски 1 и 6 "Узлы стальных конструкций производственных зданий ".
1.5. Все рабочие проекты стальных конструкций разработаны только на стадий КМ. Стадия КМД будет разрабатываться только заводом- изготовителем.

2. Соединение элементов.

2.1. Все заводские соединение-болтовые и сварные. Монтажные-болтовые и на монтажной сварке. Материал и электроды для сварки принимать по табл. 55 по СНиП II-23-81* "Стальные конструкции", а так же минимальные расчетные толщины швов принимать по табл.38 СНиП II-23-81*, соединения на болтах следует принимать согласно п.п. 2.4 и 2.7 и табл.57 СНиП II-23-81*.
2.2. Для всех заводских болтовых соединений предусмотрены болты класса А (повышенный класс точности) по ГОСТ 7805-70, с полем допуска резьбы 6g.
2.3. Марка стали болтов --40Х "Селект".
2.4. Шайбы высокопрочные по ГОСТ 22355-77.
2.5. Сварки металла производят электродами типа Э46А и Э50А по ГОСТ 9467-75*.
2.6. Выполнить физический контроль швов крепления элементов балки Б-1.
2.7. Толщину сварного шва принять не менее 6 мм, кроме оговоренных.
2.8. Все заводские соединение-сварные. Монтажные-болтовые и на монтажной сварке. Материал и электроды для сварки принимать по табл.55* по СНиП II-23-81* "Стальные конструкции", а так же минимальные расчетные толщины швов принимать по табл. 38 СНиП II-23-81*, соединения на болтах следует принимать согласно п.п. 2.4 и 2.7 и табл.57 СНиП II-23-81*.
2.9. Для болтовых соединений башмака Балки Б-1 предусмотрены болты класса С (грубой класс точности) по ГОСТ 7805-70, с полем допуска резьбы 6g.
2.10. Марка стали болтов --40Х "Селект".х
2.11. Шайбы высокопрочные по ГОСТ 22355-77.

3. Крепления элементов.

3.1. Расчетные усилия даны в тс и тс.м. Элементы крепить на одновременные действия M (опорный изгибающий момент), N (нормальное усилие), и Q (опорная реакция), смотрите КМ-71.

Техническая спецификация металлоконструкций.

Вид профиля, ГОСТ, ТУ.	Класс стали по ГОСТ 27772-88*.	Обозначение и размер профиля мм.	N п/п	Код. Марки металла.	Вида профиля.	Размера профиля.	Масса металла по элементам конструкций, т. Балки	Связь-распоры	Связи.	Прогон	Ограждения	Лестница	Навес	Пандус	Общая масса, т.
1.	2.	3.	4.	5.	6.	7.	8.	9.	10.	11.	12.	13.	14.	15.	16.
Двутавр балочный (Б) ГОСТ 26020-83	С 350	I 100Б1					50,51							8,31	58,82
	С 350	I 60Б1										0,9			0,9
		I 55Б1					2,41							2,42	4,83
		I 50Б1						1,3						0,80	2,10
		I 40Б1										1,2			1,2
		I 35Б1						0,52							0,52
Двутавры колонный (К) ГОСТ 26020-83	С 350	I 40К1					0,5							0,5	1,0
Швеллер с уклоном полок по ГОСТ 8240-89	С 350	[20						0,11						0,11	0,22
Всего профиля.															
Уголки неравнополочные ГОСТ 8510-93	С 350	L 90х56х8										0,01			0,01
Уголки равнополочные ГОСТ 8509-93	С 350	L 160х10								5,34					5,34
		L 120 х 10							8,1					4,2	12,3
Всего профиля.															
Прямоугольные трубы ГОСТ 8645-68	С 350	□50х30х3									5,0				5,0
Всего профиля.															
Квадратные трубы ГОСТ 12336-66	С 350	□160 х 8								10,60					5,30
		□100 х 6											0,45		0,45
		□80 х 5													
		□50 х 3									1,4				1,4
Всего профиля.															
Сталь листовая горячекатанная ГОСТ 380-88*.	С 350	-t=5 мм.											0,03		0,03
		-t=6 мм.								0,7					0,7
		-t=8 мм.					0,021					0,01	0,03		0,061
		-t=10 мм.					0,25		2,42					1,41	4,080
		-t=12 мм.					1,12							0,09	1,21
		-t=14 мм.					0,01					0,03		0,10	0,14
		-t=16 мм.					1,13							0,35	1,48
Сталь листовая горячекатанная ГОСТ 380-88*	С 350	-t=20 мм.					7,8							1,2	9,0
Всего профиля.															
Сталь по ГОСТ 19281-89.	С 350	-t=30 мм.					0,2							0,17	0,37
		-t=40 мм.													0,4
Всего профиля.															
Всего чистого металла															
В том числе по маркам стали	С 350						5,441	1,93	10,52	16,64	6,4	2,15	0,51	9,88	53,471
	С 350						58,31							9,51	67,82
	С 350						0,6							0,17	0,77
ИТОГО;															239,161

Ведомость элементов металла.

Марка	Сечение: Эскиз	ПОЗ.	Состав	Опорные усилия: M тс.м	N тс.	Q тс.	Груп. конст.	Класс стали	Примечание
Б-1	I		I 100Б1	81,0	--	18,0	2	С 350	по прочности
Б-2	I		I 100Б1		--		2	С 350	по прочности
Б-3	I		I 100Б1		--		2	С 350	по прочности
Б-4	I		I 55Б1		--		2	С 350	по прочности
Рс-1	I		I 50 Б1	--	--	--	3	С 350	
Рс-2	I		I 35 Б1	--	--	--	3	С 350	
Рс-3	[		[20	--	--	--	3	С 350	
СВ-1	┬		2∟120х10	--	--	--			
СВ-2	┴		2∟120х10	--	--	--			
Пр-1	□		□ 160х8	--	--	--	3	С 350	по гибкости.

Согласовано

Взам. инв. No

Подпись и дата

Инв. No подл.

Проект выполнен с соблюдением действующих норм и правил, соответствует нормам и правилам взрыво- и пожаробезопасности и обеспечивает безопасную эксплуатацию запроектированных объектов.

Главный инженер проекта Саакян А.

Изм.	Кол.уч	Лист	No.док	Подпись	Дата	Р-06.06.2018/25-КМ		
						«Разработка ПСД на Строительство пешеходного моста через реку Шарон между населенными пунктами Шортанбай-Жыланды Курмагазинского района»		
Разработал		Досанов				Пешеходный переход 108 м	Стадия: РП	Лист: 1 / Листов: 32
Проверил		Саакян						
ГИП		Саакян						
Н.контроль		Дейсенкалиева				Общие данные	ТОО "Poligram" г.Атырау	

Файл: Р-06.06.2018/25-КМ

Формат А1

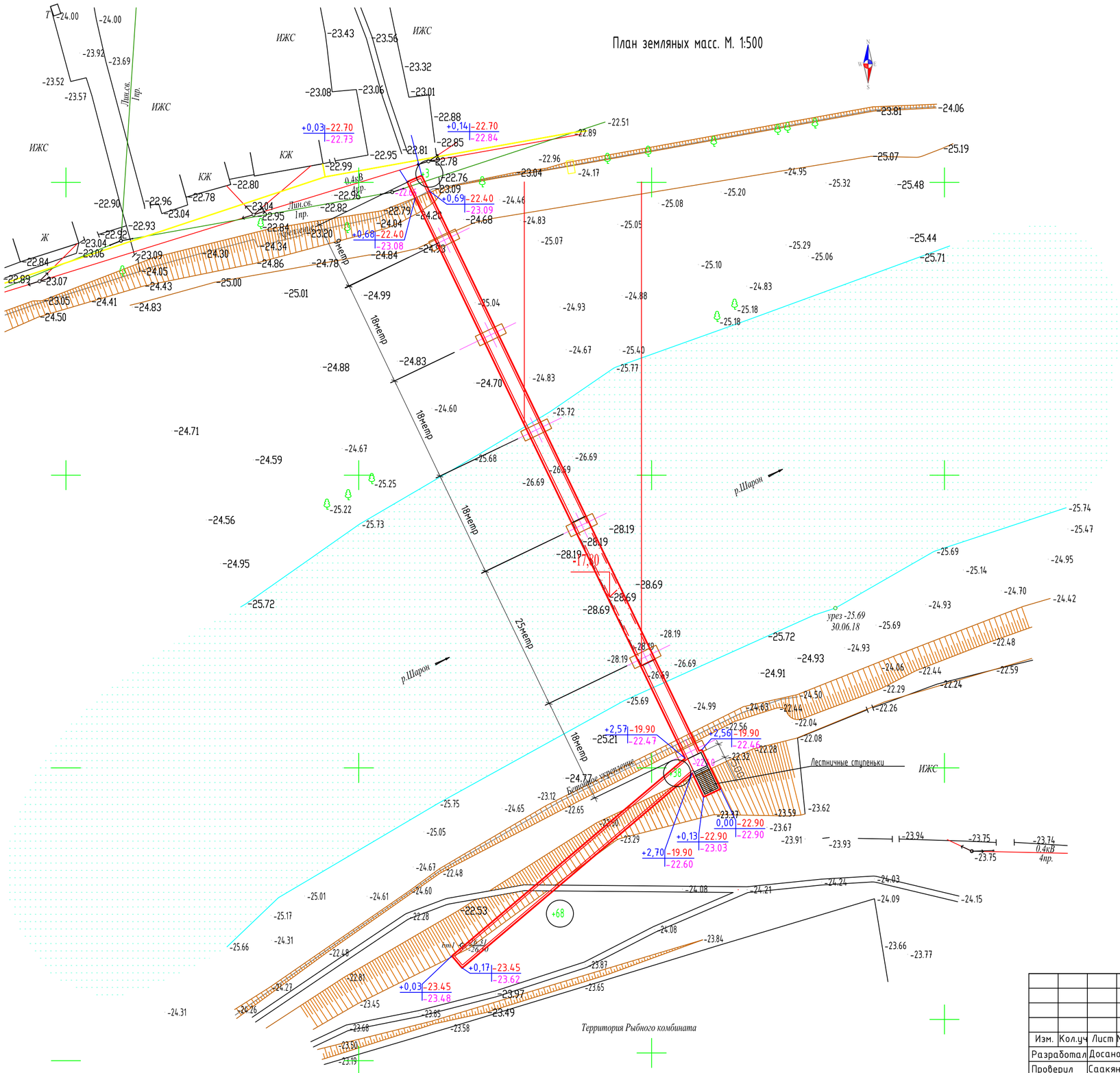

						Р-06.06.2018/25-КМ		
						«Разработка ПСД на Строительство пешеходного моста через реку Шарон между населенными пунктами Шортанбай-Жыланды Курмагазинского района»		
Изм.	Кол.уч	Лист	No.док	Подпись	Дата			
Разработал		Досанов				Пешеходный переход 108 м	Стадия	Лист	Листов
Проверил		Саакян					РП	2	
ГИП		Саакян							
Н.контроль		Дюйсенахметова				План земляных масс. М. 1:500	ТОО "Poligram" г.Атырау		

Согласовано

Взам. инв. No

Подпись и дата

Инв. No подл.

Файл: Р-06.06.2018/25-КМ

Формат А2

План расположения пешеходного моста.
(через реку Шарон)

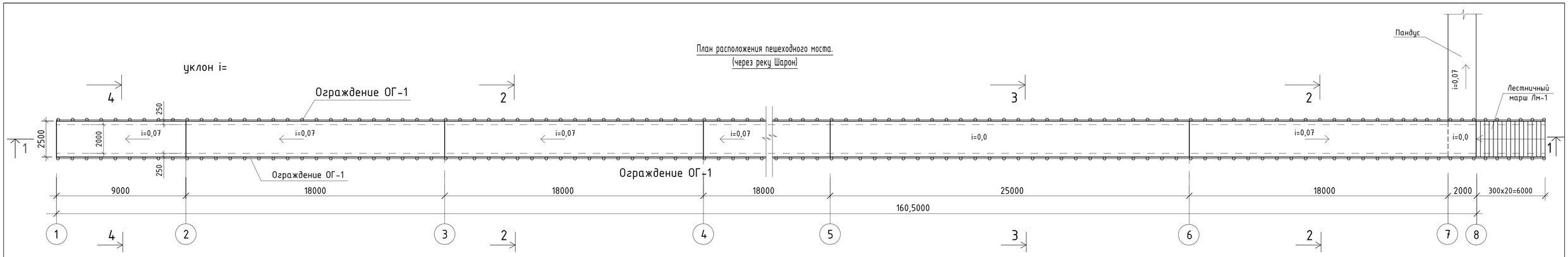

РАЗРЕЗ 1-1

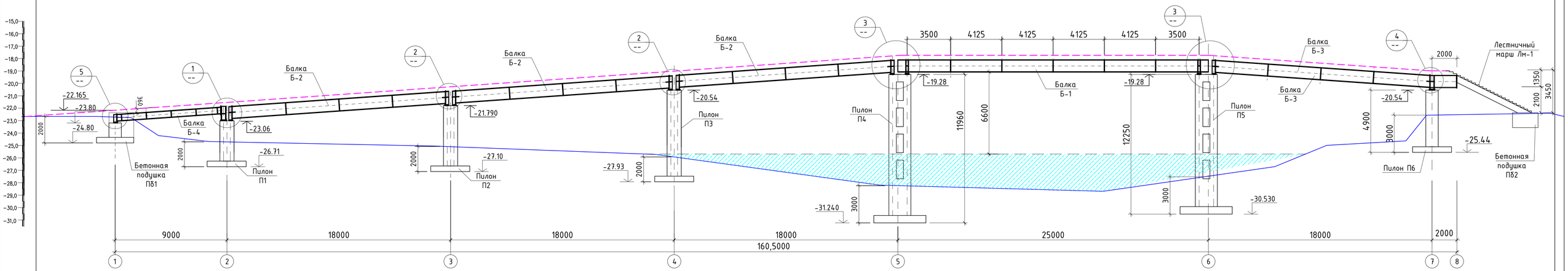

РАЗРЕЗ 2-2

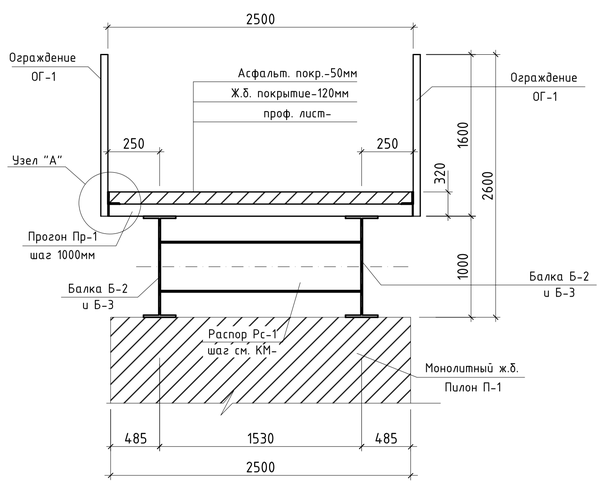

РАЗРЕЗ 3-3

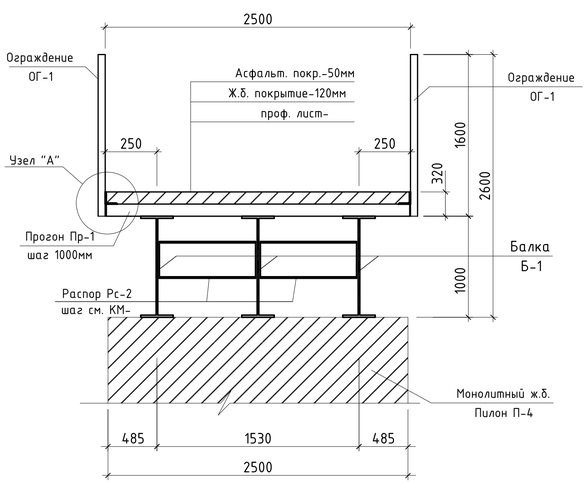

РАЗРЕЗ 4-4

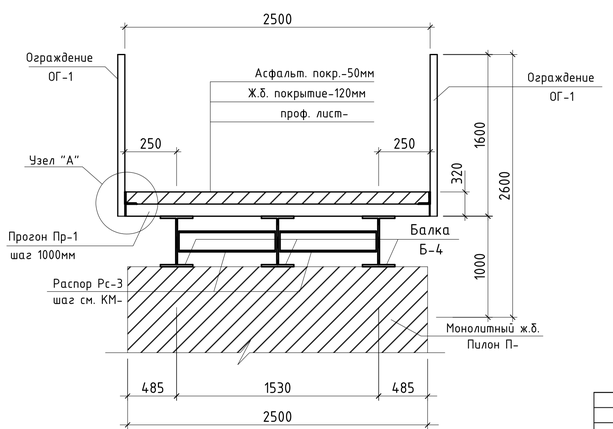

Узел "А"

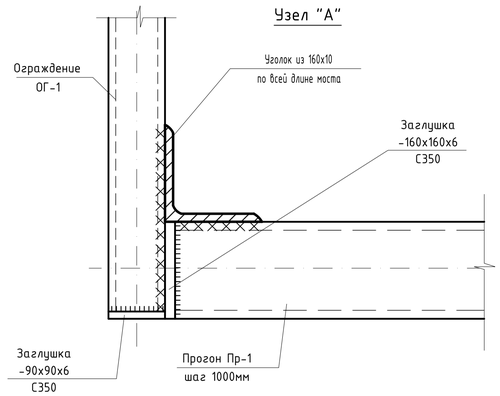

1. Общие указания смотрите на листах КМ-1 и КМ-2.
2. Техническую спецификацию металла см.на листе КМ-1.
3. Марку и сечение стальной конструкций смотрите на листе КМ-
4. Ведомость элементов стальных конструкций смотрите на л. КМ-
5. Деталировочные схемы балки Б-1, распора-связи Рс-1 и горизонтальных связей СВ-1 и СВ-2.

ПРЕДУСМАТРИВАЕТСЯ в опорных местах РЕЗИНОВАЯ ОПОРНАЯ ПРОКЛАДКА ИЗ ПОЛИМЕРНЫХ МАТЕРИАЛОВ согласно ВСН 86-83

						Р-06.06.2018/25-КМ			
						«Разработка ПСД на Строительство пешеходного моста через реку Шарон между населенными пунктами Шорманбай-Жыланды Курмазгазинского района»			
Изм.	Кол.уч	Лист	No.док	Подпись	Дата				
Разработал		Досанов				Пешеходный переход 108 м	Стадия	Лист	Листов
Проверил		Саакян					РП	3	
ГИП		Саакян							
Н.контроль		Дейсенхметова				Планы расположения пешеходного моста.	ТОО "Poligram" г.Атырау		

Согласовано

Взам. инв. No

Подпись и дата

Инв. No подл.

Файл: Р-06.06.2018/25-КМ

Формат А1

Схема расположения металлических балок пешеходного моста.

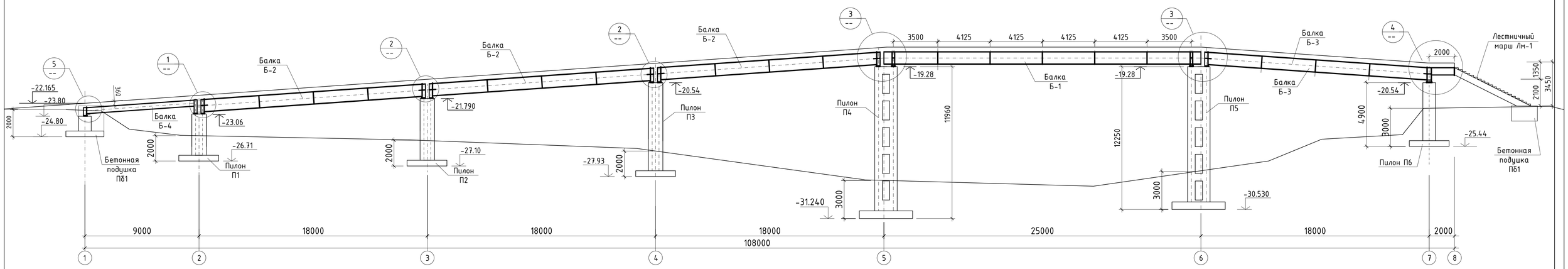

1-1

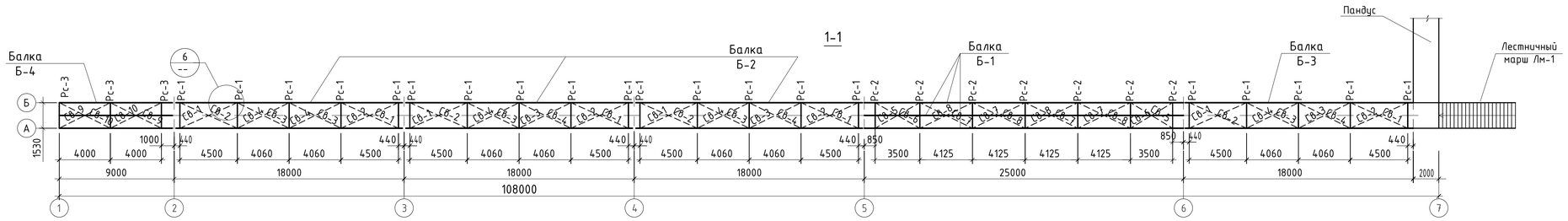

План прогонов Пр-1

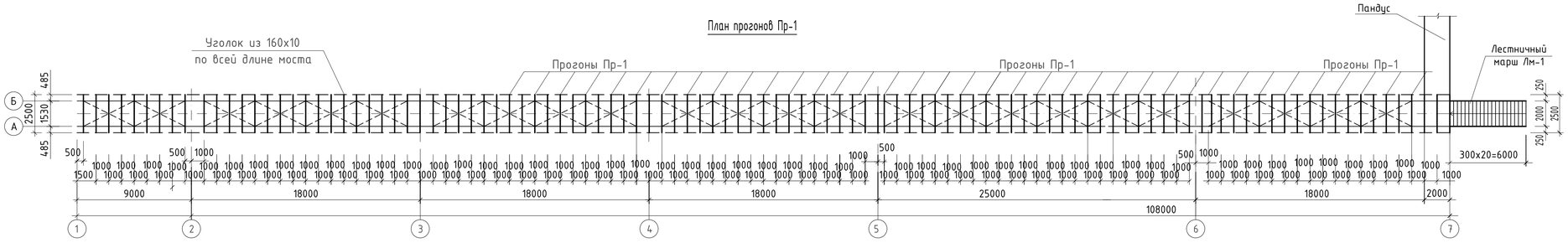

Фрагмент расположения металлических балок пешеходного моста.

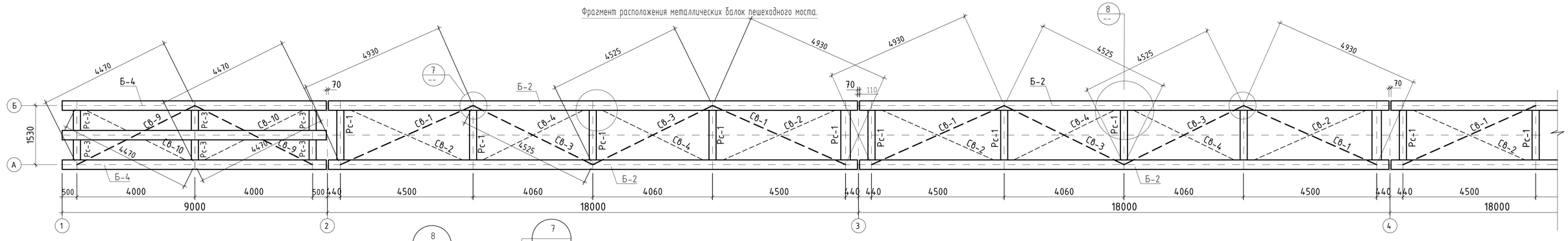

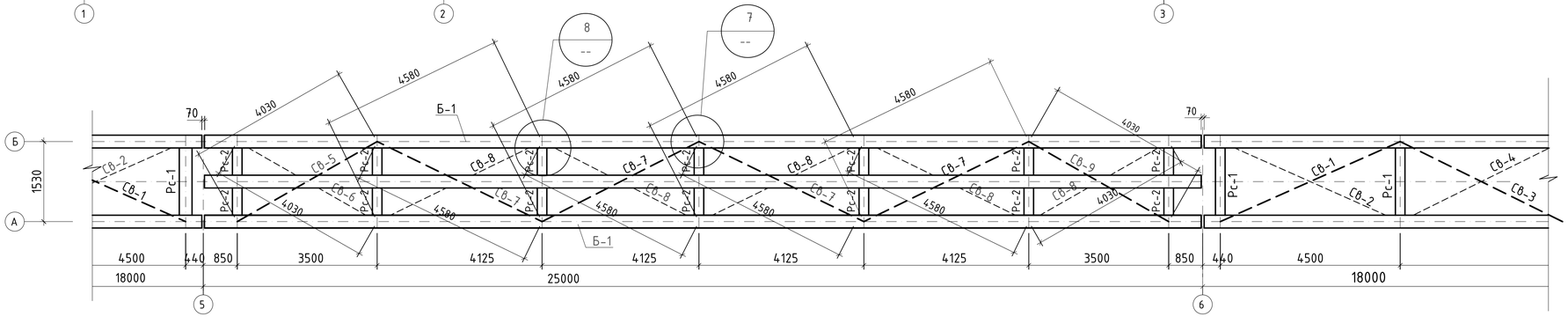

						Р-06.06.2018/25-КМ		
						«Разработка ПСД на Строительство пешеходного моста через реку Шарон между населенными пунктами Шортанбай-Жыланды Курмагазинского района»		
Изм.	Кол.уч	Лист	No.док	Подпись	Дата			
Разработал		Досанов				Пешеходный переход 108 м	Стадия	Лист	Листов
Проверил		Саакян					РП	4	
ГИП		Саакян							
Н.контроль		Дейсенгазиева				Схема расположения металлических балок	ТОО "Poligram" г.Атырау		

Файл: Р-06.06.2018/25-КМ

Формат А1

Согласовано

Взам. инв. No

Подпись и дата

Инв. No подл.

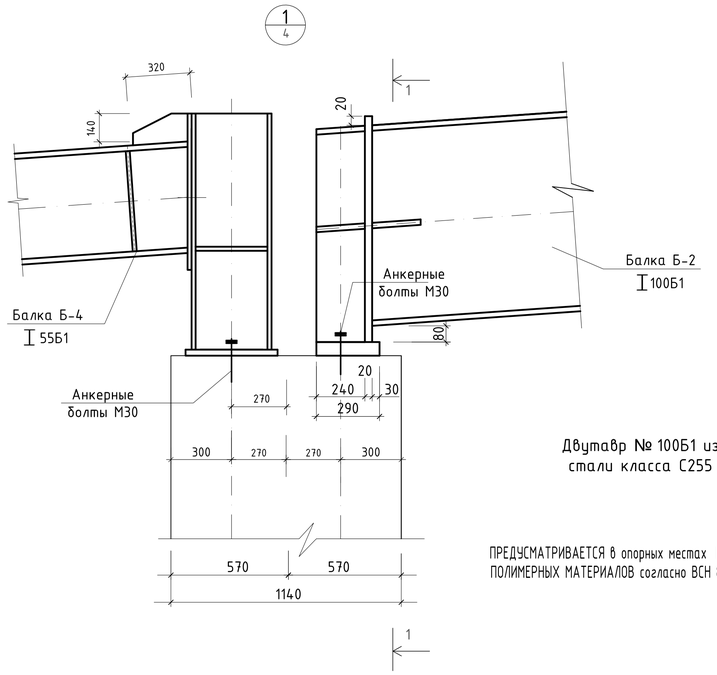

Двутавр № 100Б1 из
стали класса С255

ПРЕДУСМАТРИВАЕТСЯ в опорных местах РЕЗИНОВАЯ ОПОРНАЯ ПРОКЛАДКА ИЗ
ПОЛИМЕРНЫХ МАТЕРИАЛОВ согласно ВСН 86-83

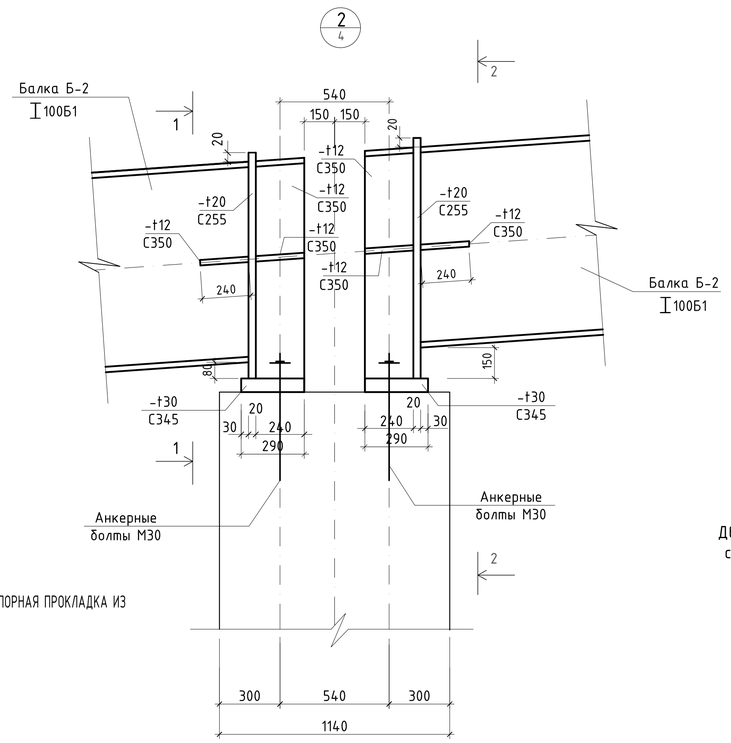

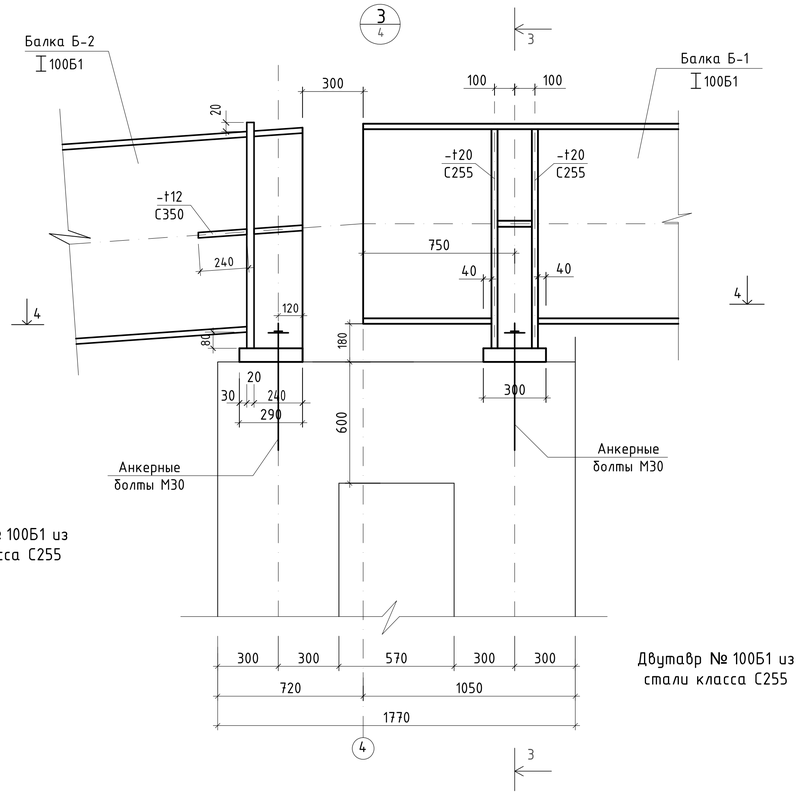

Двутавр № 100Б1 из
стали класса С255

Двутавр № 100Б1 из
стали класса С255

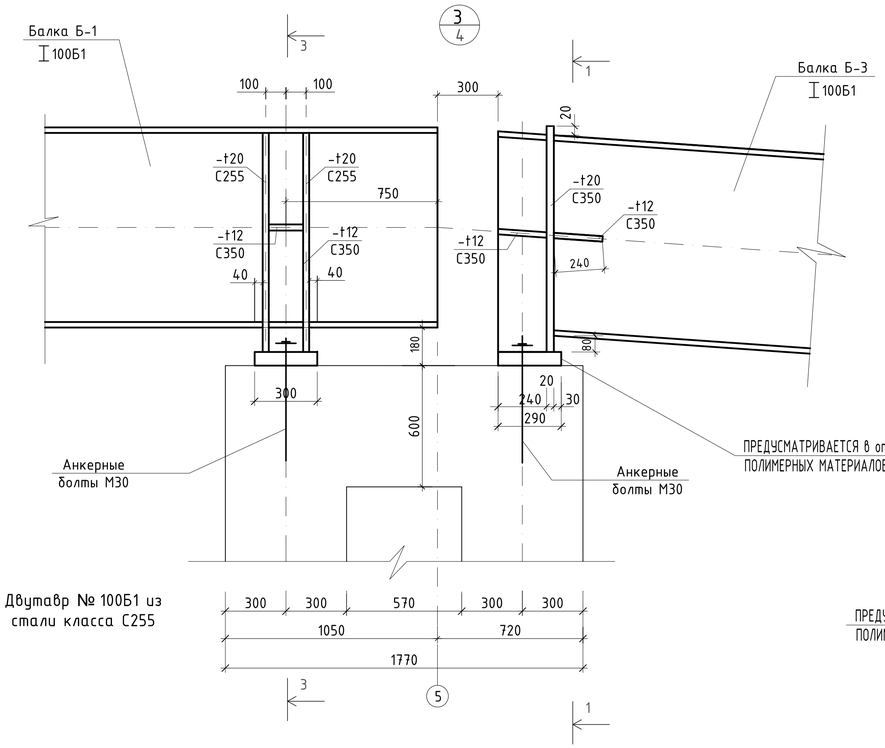

ПРЕДУСМАТРИВАЕТСЯ в опорных местах РЕЗИНОВАЯ ОПОРНАЯ ПРОКЛАДКА ИЗ
ПОЛИМЕРНЫХ МАТЕРИАЛОВ согласно ВСН 86-83

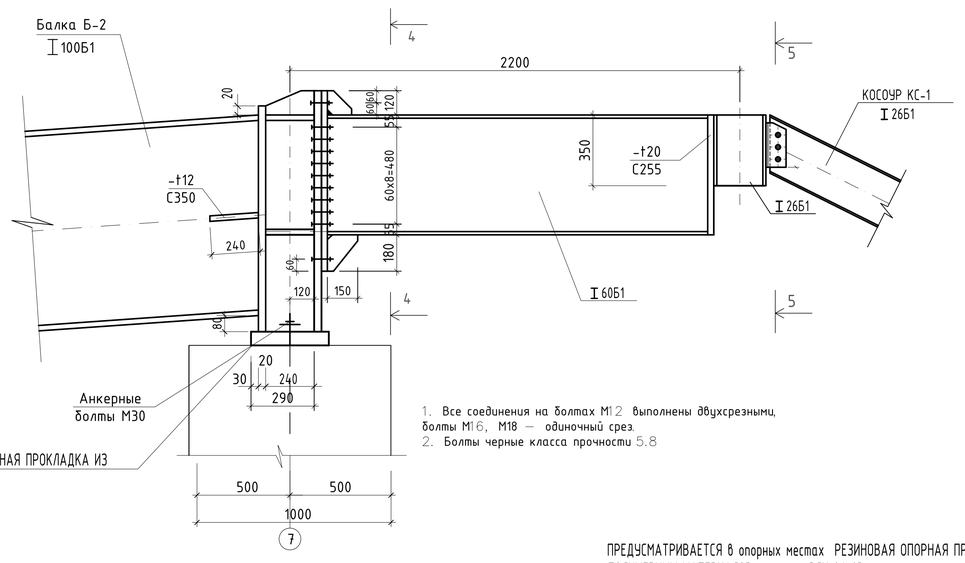

1. Все соединения на болтах М12 выполнены двухсрезными,
болты М16, М18 — одиночный срез.
2. Болты черные класса прочности 5.8

ПРЕДУСМАТРИВАЕТСЯ в опорных местах РЕЗИНОВАЯ ОПОРНАЯ ПРОКЛАДКА ИЗ
ПОЛИМЕРНЫХ МАТЕРИАЛОВ согласно ВСН 86-83

1. Общие указания смотрите на листах КМ-1.
2. Техническую спецификацию металла см. на листе КМ-1.
3. Марку и сечение стальной конструкций смотрите на листе КМ-
4. Ведомость элементов стальных конструкций смотрите на л.КМ-
5. Сварки металла производят электродами типа Э46А и Э50А по ГОСТ 9467-75*.
6. Выполнить физический контроль швов крепления элементов балки Б-1.
7. Толщину сварного шва принять не менее 6 мм, кроме оговоренных.
8. Все заводские соединение-сварные. Монтажные-болтовые и на монтажной сварке. Материал и электроды для сварки принимать по табл.55* по СНиП II-23-81* "Стальные конструкции", а так же минимальные расчетные толщины швов принимать по табл. 38 СНиП II-23-81*, соединения на болтах следует принимать согласно п.п. 2.4 и 2.7 и табл.57 СНиП II-23-81*.
9. Для болтовых соединений башмака Балки Б-1 предусмотрены болты класса С (грубой класс точности) по ГОСТ 7805-70, с полем допуска резьбы 6g.
10. Марка стали болтов --40Х "Селект".
11. Шайбы высокопрочные по ГОСТ 22355-77.

Согласовано

Взам. инв. №

Подпись и дата

Инв. № подл.

Изм.	Кол.уч	Лист	No.док	Подпись	Дата	Р-06.06.2018/25-КМ		
						«Разработка ПСД на Строительство пешеходного моста через реку Шарон между населенными пунктами Шортанбай-Жыланды Курмагазинского района»		
Разработал		Досанов				Пешеходный переход 108 м	Стадия	Лист	Листов
Проверил		Саакян					РП	5	
ГИП		Саакян							
Н.контроль		Дейсенкалиева				Монтажные узлы металлических балок. Узлы "1", "2", "3", "4".	ТОО "Poligram" г.Атырау		

Файл: Р-06.06.2018/25-КМ

Формат А1

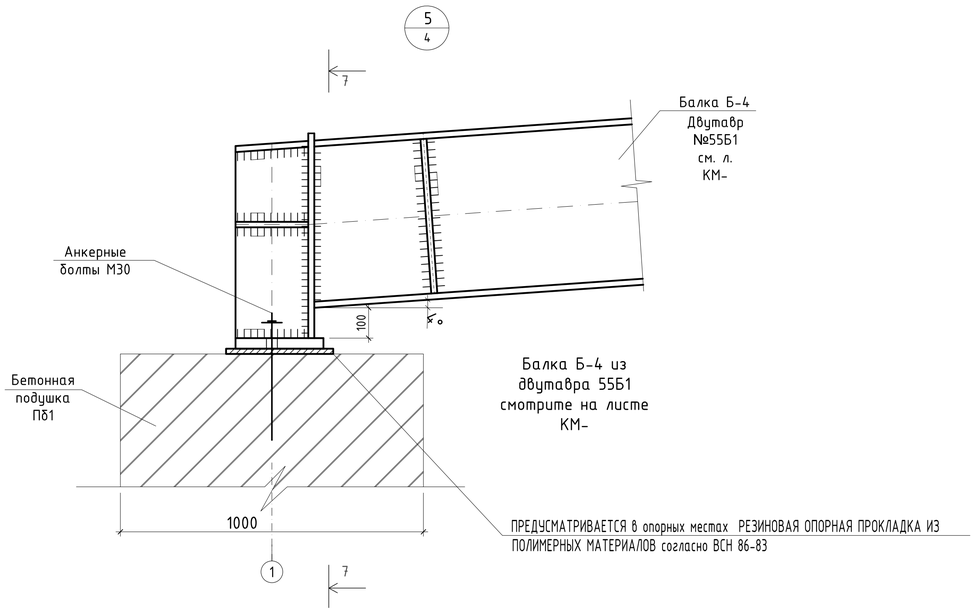

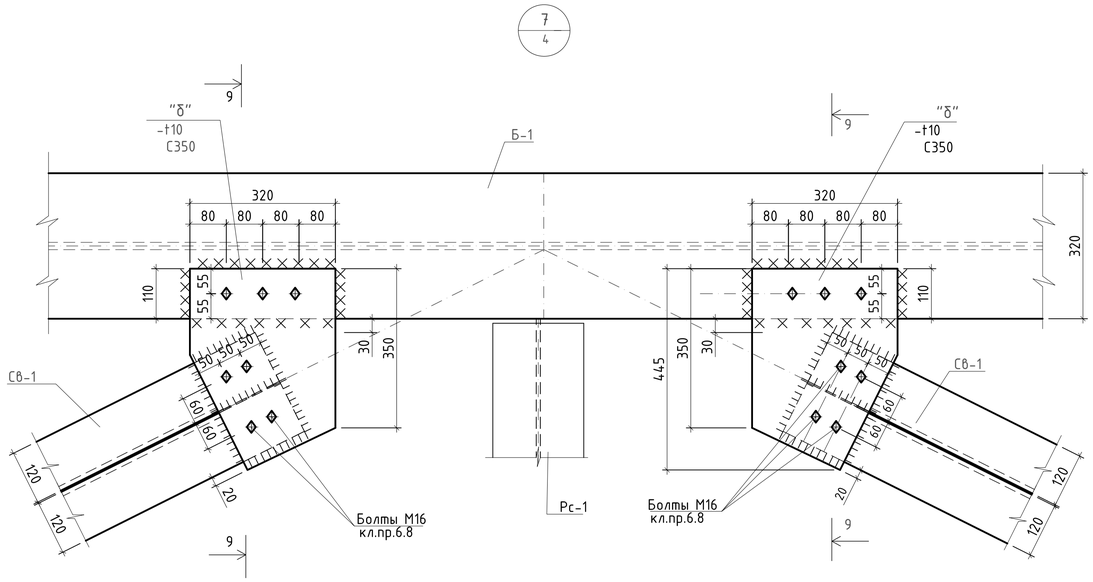

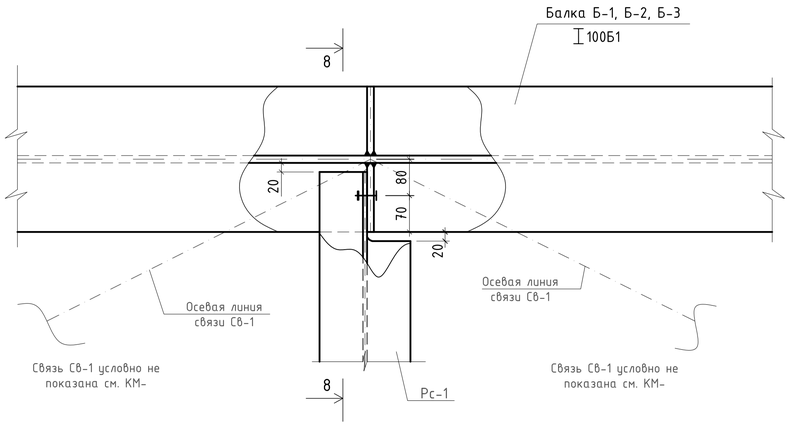

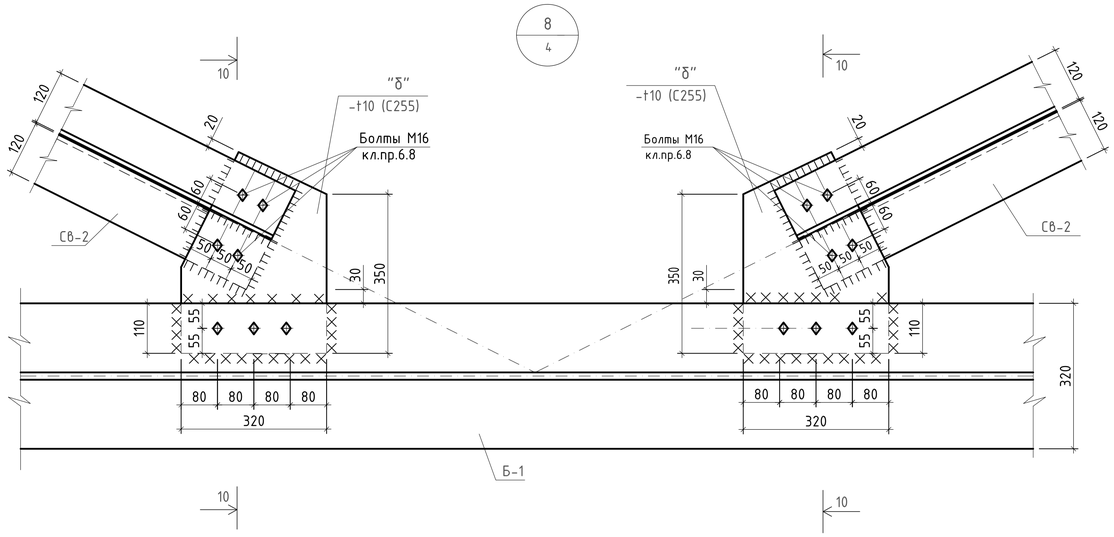

1. Общие указания смотрите на листах КМ-1.
2. Техническую спецификацию металла см. на листе КМ-1.
3. Марку и сечение стальной конструкций смотрите на листе КМ-
4. Ведомость элементов стальных конструкций смотрите на л.КМ-
5. Сварки металла производят электродами типа Э46А и Э50А по ГОСТ 9467-75*.
6. Выполнить физический контроль швов крепления элементов балки Б-1.
7. Толщину сварного шва принять не менее 6 мм, кроме оговоренных.
8. Все заводские соединение-сварные. Монтажные-болтовые и на монтажной сварке. Материал и электроды для сварки принимать по табл.55* по СНиП II-23-81* "Стальные конструкции", а так же минимальные расчетные толщины швов принимать по табл. 38 СНиП II-23-81*, соединения на болтах следует принимать согласно п.п. 2.4 и 2.7 и табл.57 СНиП II-23-81*.
9. Для болтовых соединений башмака Балки Б-1 предусмотрены болты класса С (грубой класс точности) по ГОСТ 7805-70, с полем допуска резьбы 6g.
10. Марка стали болтов --40Х "Селект".
11. Шайбы высокопрочные по ГОСТ 22355-77.

Согласовано

Взам. инв. №

Подпись и дата

Инв. № подл.

Изм.	Кол.уч	Лист	№.док	Подпись	Дата	Р-06.06.2018/25-КМ
						«Разработка ПСД на Строительство пешеходного моста через реку Шарон между населенными пунктами Шортанбай-Жыланды Курмагазинского района»
Разработал		Досанов				Пешеходный переход 108 м
Проверил		Саакян				Стадия: РП · Лист: 6 · Листов:
ГИП		Саакян				
Н.контроль		Дейсенахметова				Монтажные узлы металлических балок. Узлы "5", "6", "7", "8".
						ТОО "Poligram" г.Атырау

Файл: Р-06.06.2018/25-КМ

Формат А1

1-1

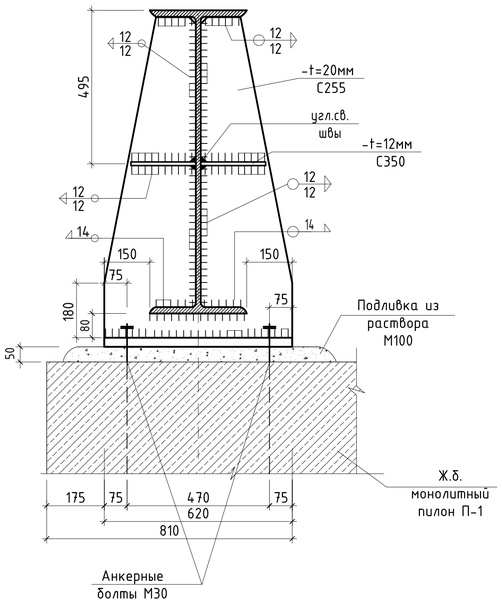

2-2

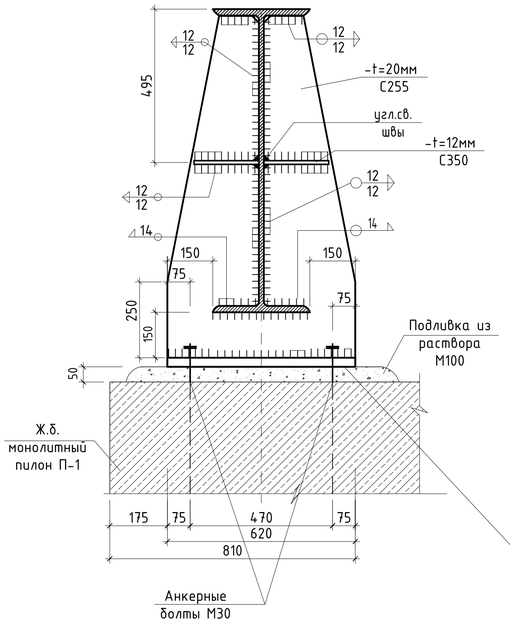

3-3

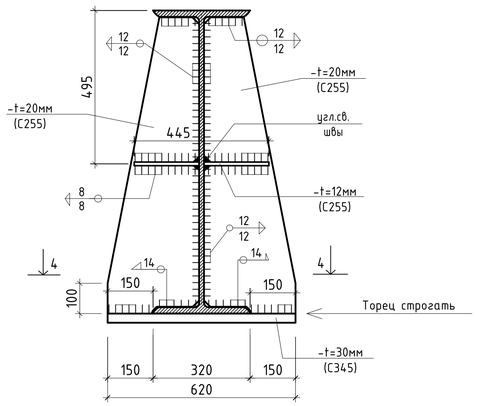

5-5

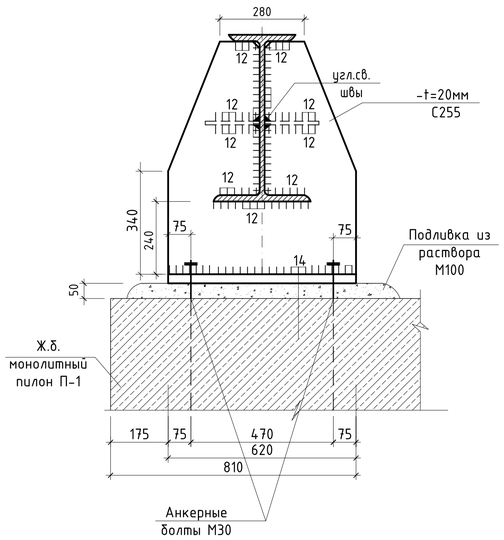

ПРЕДУСМАТРИВАЕТСЯ в опорных местах РЕЗИНОВАЯ ОПОРНАЯ ПРОКЛАДКА ИЗ ПОЛИМЕРНЫХ МАТЕРИАЛОВ согласно ВСН 86-83

ПРЕДУСМАТРИВАЕТСЯ в опорных местах РЕЗИНОВАЯ ОПОРНАЯ ПРОКЛАДКА ИЗ ПОЛИМЕРНЫХ МАТЕРИАЛОВ согласно ВСН 86-83

ПРЕДУСМАТРИВАЕТСЯ в опорных местах РЕЗИНОВАЯ ОПОРНАЯ ПРОКЛАДКА ИЗ ПОЛИМЕРНЫХ МАТЕРИАЛОВ согласно ВСН 86-83

4-4

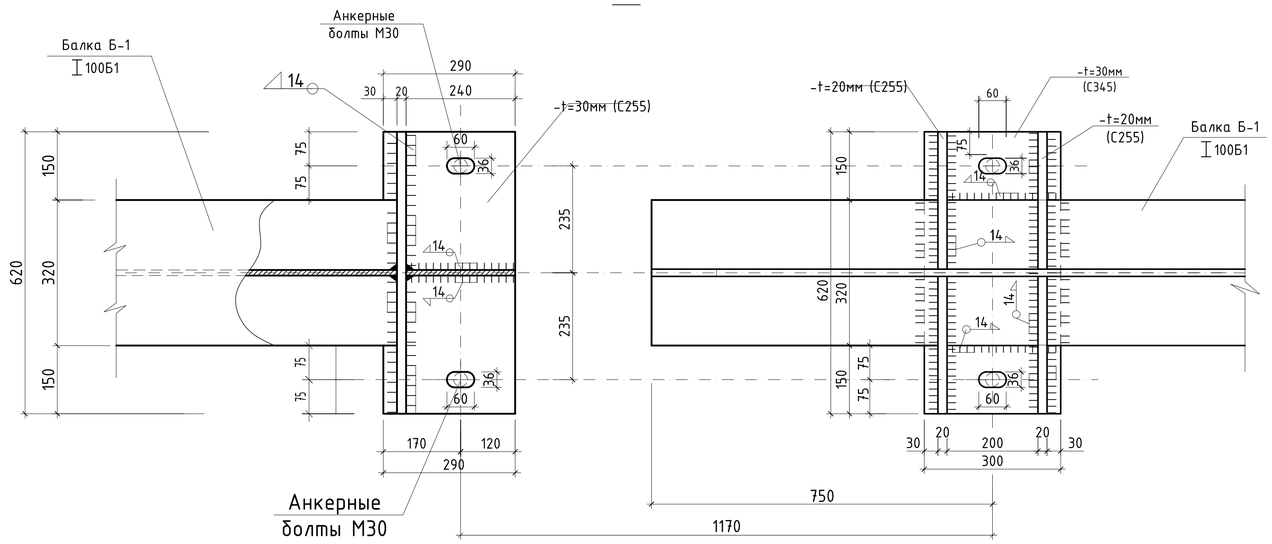

4-4

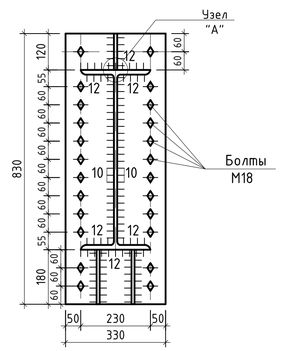

5-5

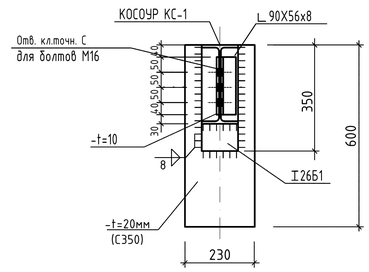

УЗЕЛ "А"

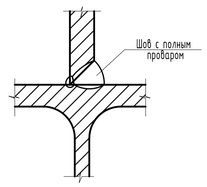

1. Общие указания смотрите на листах КМ-1.
2. Техническую спецификацию металла см. на листе КМ-1.
3. Марку и сечение стальной конструкций смотрите на листе КМ-
4. Ведомость элементов стальных конструкций смотрите на л.КМ-
5. Сварки металла производят электродами типа Э46А и Э50А по ГОСТ 9467-75*.
6. Выполнить физический контроль швов крепления элементов балки Б-1.
7. Толщину сварного шва принять не менее 6 мм, кроме оговоренных.
8. Все заводские соединение-сварные. Монтажные-болтовые и на монтажной сварке. Материал и электроды для сварки принимать по табл.55* по СНиП II-23-81* "Стальные конструкции", а так же минимальные расчетные толщины швов принимать по табл. 38 СНиП II-23-81*, соединения на болтах следует принимать согласно п.п. 2.4 и 2.7 и табл.57 СНиП II-23-81*.
9. Для болтовых соединений башмака Балки Б-1 предусмотрены болты класса С (грубой класс точности) по ГОСТ 7805-70, с полем допуска резьбы 6g.
10. Марка стали болтов --40Х "Селект".
11. Шайбы высокопрочные по ГОСТ 22355-77.

						Р-06.06.2018/25-КМ		
						«Разработка ПСД на Строительство пешеходного моста через реку Шарон между населенными пунктами Шортанбай-Жыланды Курмагазинского района»		
Изм.	Кол.уч	Лист	No.док	Подпись	Дата			
Разработал		Досанов				Пешеходный переход 108 м	Стадия	Лист	Листов
Проверил		Саакян					РП	7	
ГИП		Саакян							
Н.контроль		Бейсенжиметова				Сечения 1-1, 2-2, 3-3, 4-4, 5-5, 6-6	ТОО "Poligram" г.Атырау		

Согласовано

Взам. инв. No

Подпись и дата

Инв. No подл.

Файл: Р-06.06.2018/25-КМ

Формат А1

7-7

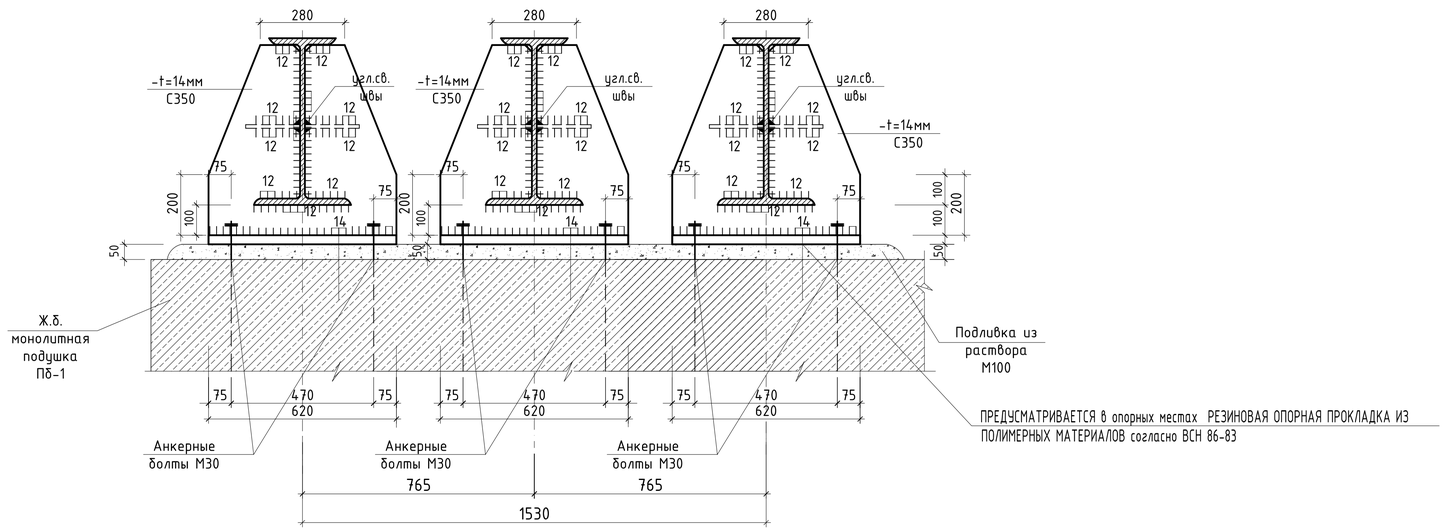

Балка Б-4 из двутавра № 55Б1 из стали
класса С350 см. на листе КМ-

8-8 (для балок Б-1)

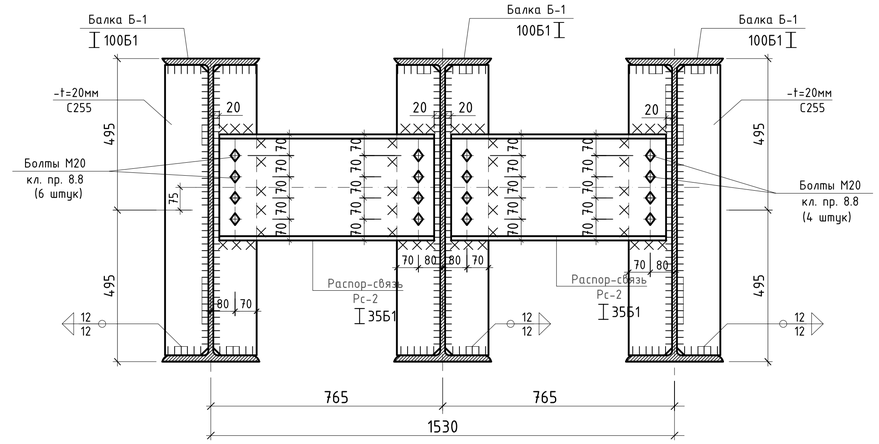

Балка Б-1 из двутавра № 100Б1 из стали
класса С255 см. на листе КМ-

9-9

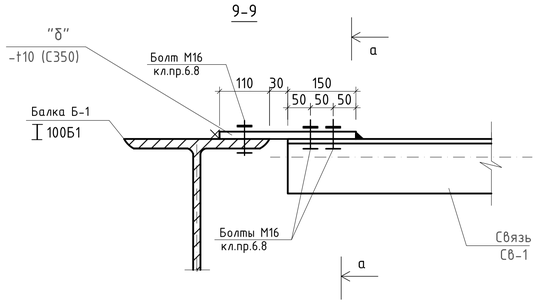

10-10

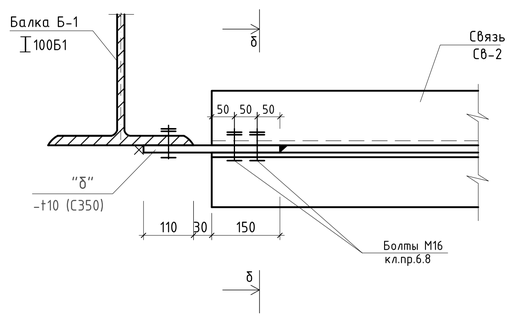

а-а

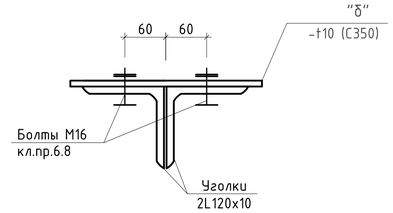

б-б

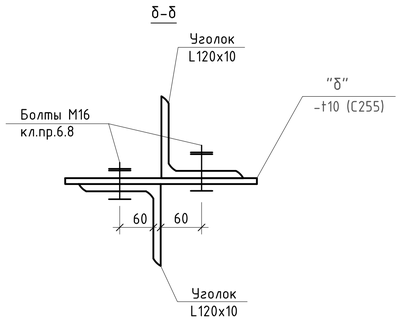

Фрагмент крепления
элементов связи

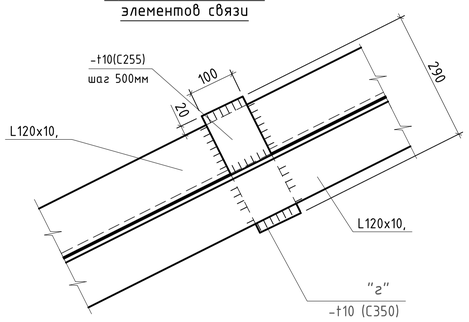

8-8 (для балок Б-2 и Б-3

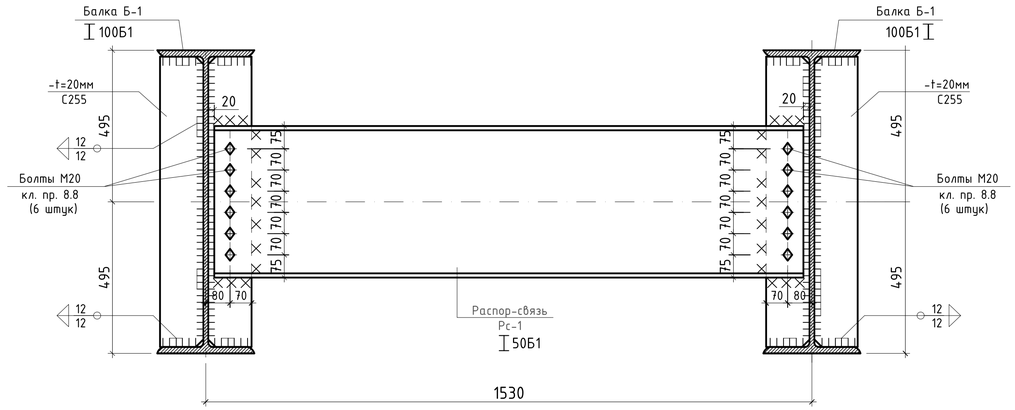

1. Общие указания смотрите на листах КМ-1.
2. Техническую спецификацию металла см. на листе КМ-1.
3. Марку и сечение стальной конструкций смотрите на листе КМ-
4. Ведомость элементов стальных конструкций смотрите на л.КМ-
5. Сварки металла производят электродами типа Э46А и Э50А по ГОСТ 9467-75*.
6. Выполнить физический контроль швов крепления элементов балки Б-1.
7. Толщину сварного шва принять не менее 6 мм, кроме оговоренных.
8. Все заводские соединение-сварные. Монтажные-болтовые и на монтажной сварке. Материал и электроды для сварки принимать по табл.55* по СНиП II-23-81* "Стальные конструкции", а так же минимальные расчетные толщины швов принимать по табл. 38 СНиП II-23-81*, соединения на болтах следует принимать согласно п.п. 2.4 и 2.7 и табл.57 СНиП II-23-81*.
9. Для болтовых соединений башмака Балки Б-1 предусмотрены болты класса С (грубой класс точности) по ГОСТ 7805-70, с полем допуска резьбы 6g.
10. Марка стали болтов --40Х "Селект".
11. Шайбы высокопрочные по ГОСТ 22355-77.

Изм.	Кол.уч	Лист	No.док	Подпись	Дата	Р-06.06.2018/25-КМ
Разработал	Досанов					«Разработка ПСД на Строительство пешеходного моста через реку Шарон между населенными пунктами Шортанбай-Жыланды Курмазинского района»
Проверил	Саакян					Пешеходный переход 108 м — Стадия: РП; Лист: 8; Листов:
ГИП	Саакян					Сечения 7-7, 8-8, 9-9, 10-10 — ТОО "Poligram" г.Атырау
Н.контроль	Дейсенкиетова					

Файл: Р-06.06.2018/25-КМ

Формат А1

Согласовано

Взам. инв. No

Подпись и дата

Инв. No подл.

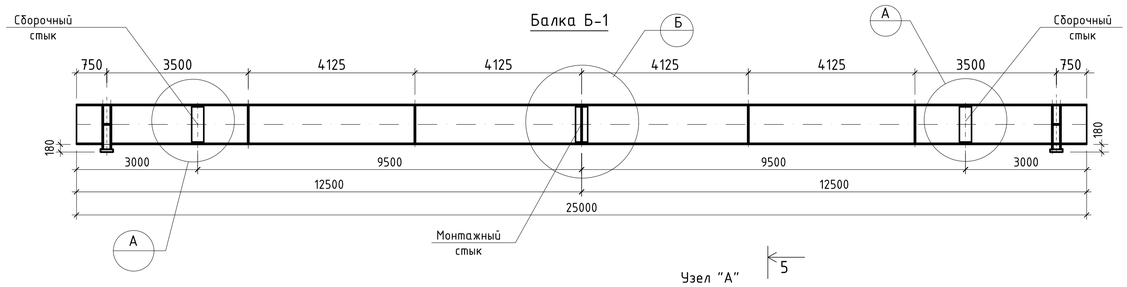

Двутавр № 100Б1 из стали класса С255

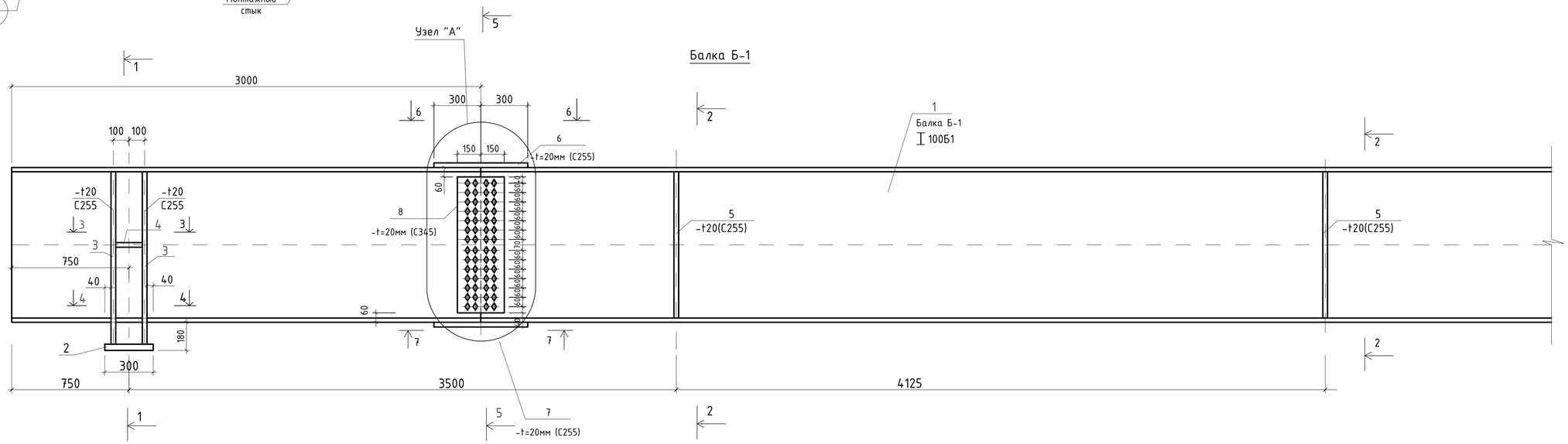

1-1

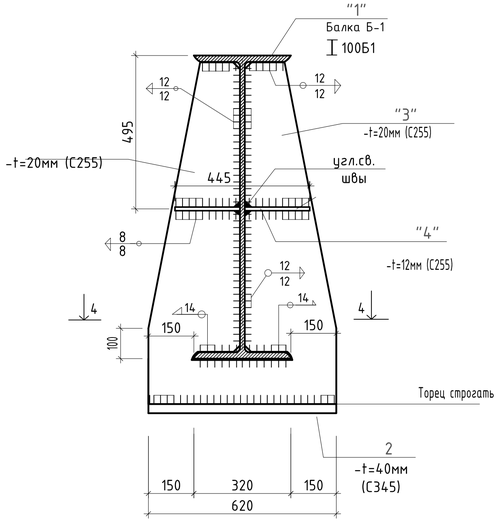

2-2

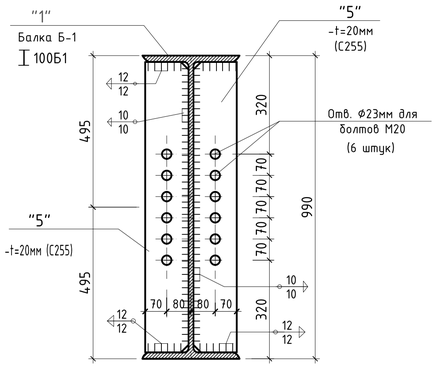

3-3

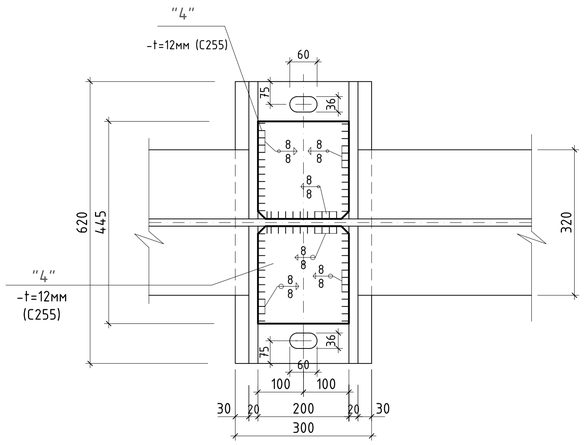

4-4

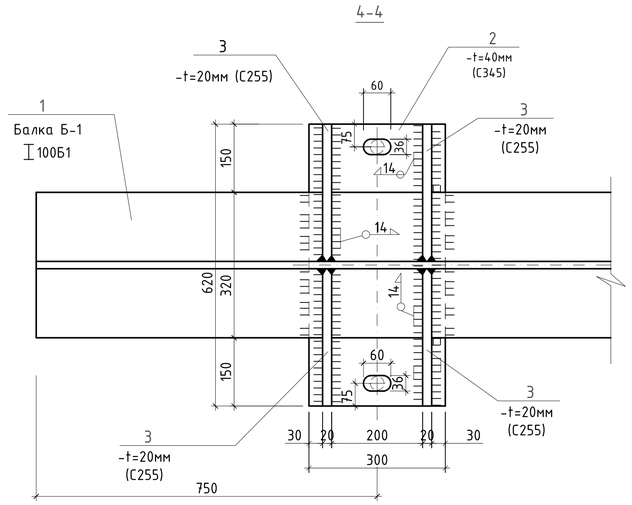

1. Общие указания смотрите на листах КМ-1.
2. Техническую спецификацию металла см. на листе КМ-1.
3. Марку и сечение стальной конструкций смотрите на листе КМ-
4. Ведомость элементов стальных конструкций смотрите на л.КМ-
5. Сварки металла производят электродами типа Э46А и Э50А по ГОСТ 9467-75*.
6. Выполнить физический контроль швов крепления элементов балки Б-1.
7. Толщину сварного шва принять не менее 6 мм, кроме оговоренных.
8. Все заводские соединение-сварные. Монтажные-болтовые и на монтажной сварке. Материал и электроды для сварки принимать по табл.55* по СНиП II-23-81* "Стальные конструкции", а так же минимальные расчетные толщины швов принимать по табл. 38 СНиП II-23-81*, соединения на болтах следует принимать согласно п.п. 2.4 и 2.7 и табл.57 СНиП II-23-81*.
9. Для болтовых соединений башмака Балки Б-1 предусмотрены болты класса С (грубой класс точности) по ГОСТ 7805-70, с полем допуска резьбы 6g.
10. Марка стали болтов --40Х "Селект".
11. Шайбы высокопрочные по ГОСТ 22355-77.

Изм.	Кол.уч	Лист	No.док	Подпись	Дата	Р-06.06.2018/25-КМ			
						«Разработка ПСД на Строительство пешеходного моста через реку Шарон между населенными пунктами Шорманбай-Жыланды Курмазгинского района»			
Разработал		Досанов				Пешеходный переход 108 м	Стадия	Лист	Листов
Проверил		Саакян					РП	9	
ГИП		Саакян							
Н.контроль		Дейсенкулова				Балка Б-1	ТОО "Poligram" г.Атырау		

Согласовано

Взам. инв. No

Подпись и дата

Инв. No подл.

Файл: Р-06.06.2018/25-КМ

Формат А1

Узел "А"

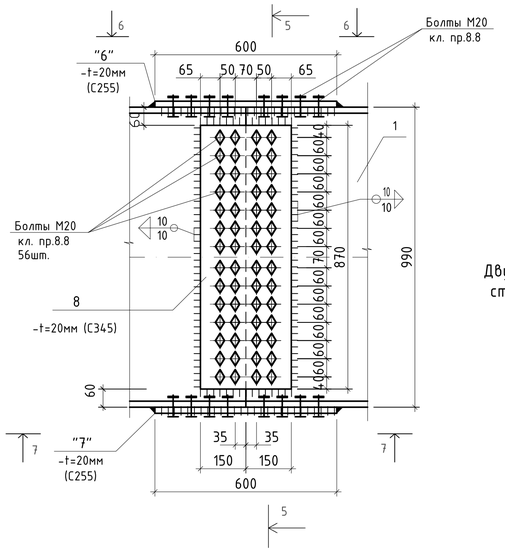

Двутавр № 100Б1 из стали класса С255

Узел "Б"

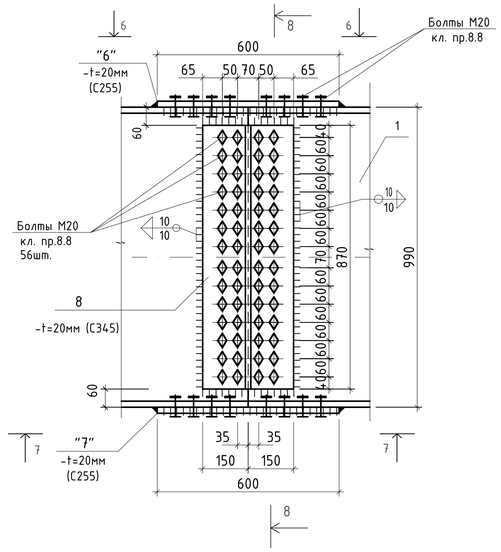

5-5

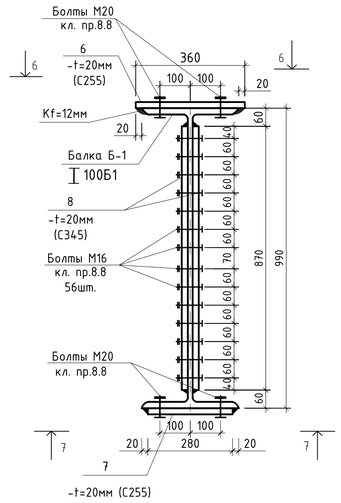

6-6

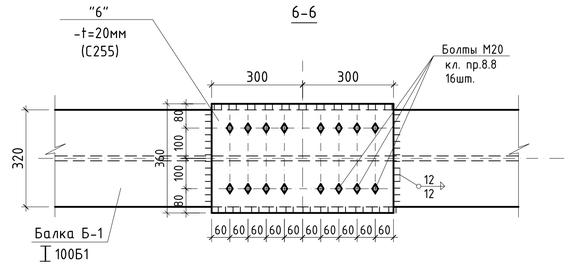

7-7

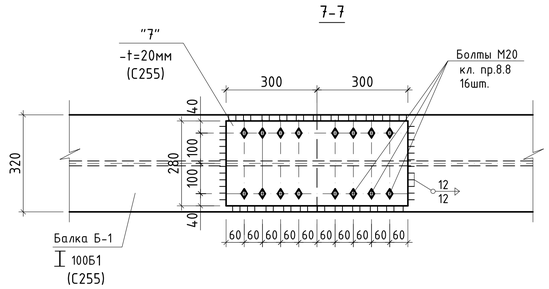

ПОЗ "2"

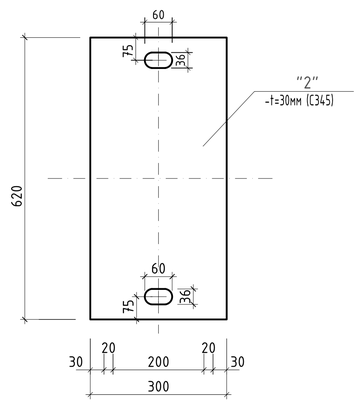

Поз. "3"

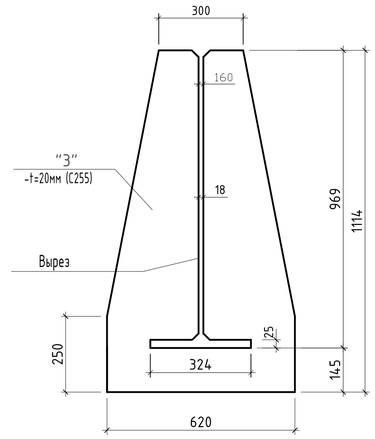

ПОЗ "4"

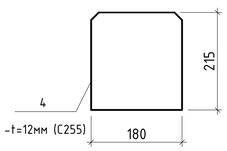

ПОЗ "5"

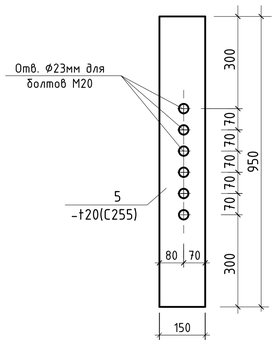

ПОЗ "8"

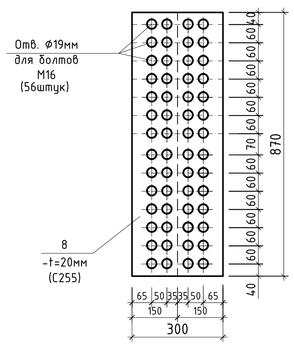

8-8

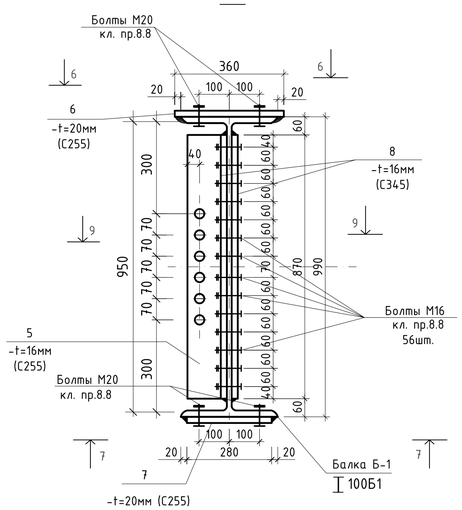

9-9

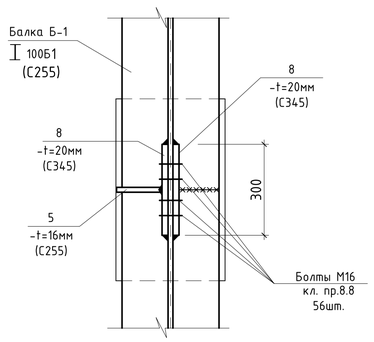

1. Общие указания смотрите на листах КМ-1.
2. Техническую спецификацию металла см. на листе КМ-1.
3. Марку и сечение стальной конструкций смотрите на листе КМ-
4. Ведомость элементов стальных конструкций смотрите на л.КМ-
5. Сварки металла производят электродами типа Э46А и Э50А по ГОСТ 9467-75*.
6. Выполнить физический контроль швов крепления элементов балки Б-1.
7. Толщину сварного шва принять не менее 6 мм, кроме оговоренных.
8. Все заводские соединение-сварные. Монтажные-болтовые и на монтажной сварке. Материал и электроды для сварки принимать по табл.55* по СНиП II-23-81* "Стальные конструкции", а так же минимальные расчетные толщины швов принимать по табл. 38 СНиП II-23-81*, соединения на болтах следует принимать согласно п.п. 2.4 и 2.7 и табл.57 СНиП II-23-81*.
9. Для болтовых соединений башмака Балки Б-1 предусмотрены болты класса С (грубой класс точности) по ГОСТ 7805-70, с полем допуска резьбы 6g.
10. Марка стали болтов --40Х "Селект".
11. Шайбы высокопрочные по ГОСТ 22355-77.

Согласовано

Взам. инв. №

Подпись и дата

Инв. № подл.

Изм.	Кол.уч	Лист	No.док	Подпись	Дата	Р-06.06.2018/25-КМ			
						«Разработка ПСД на Строительство пешеходного моста через реку Шарон между населенными пунктами Шортанбай-Жыланды Курмагазинского района»			
Разработал		Досанов				Пешеходный переход 108 м	Стадия	Лист	Листов
Проверил		Саакян					РП	10	
ГИП		Саакян							
Н.контроль		Дейсенгалиев				Узлы и сечения по балке Б-1.	ТОО "Poligram" г.Атырау		

Файл: Р-06.06.2018/25-КМ

Формат А1

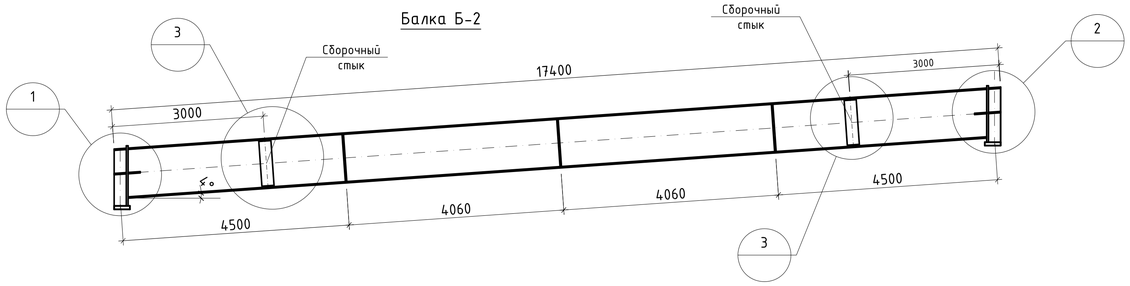

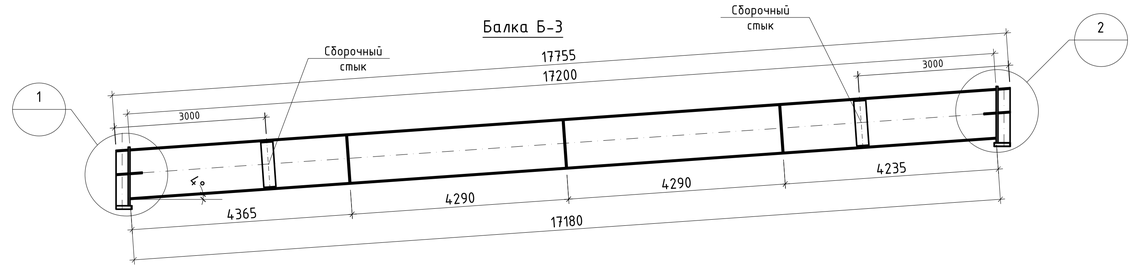

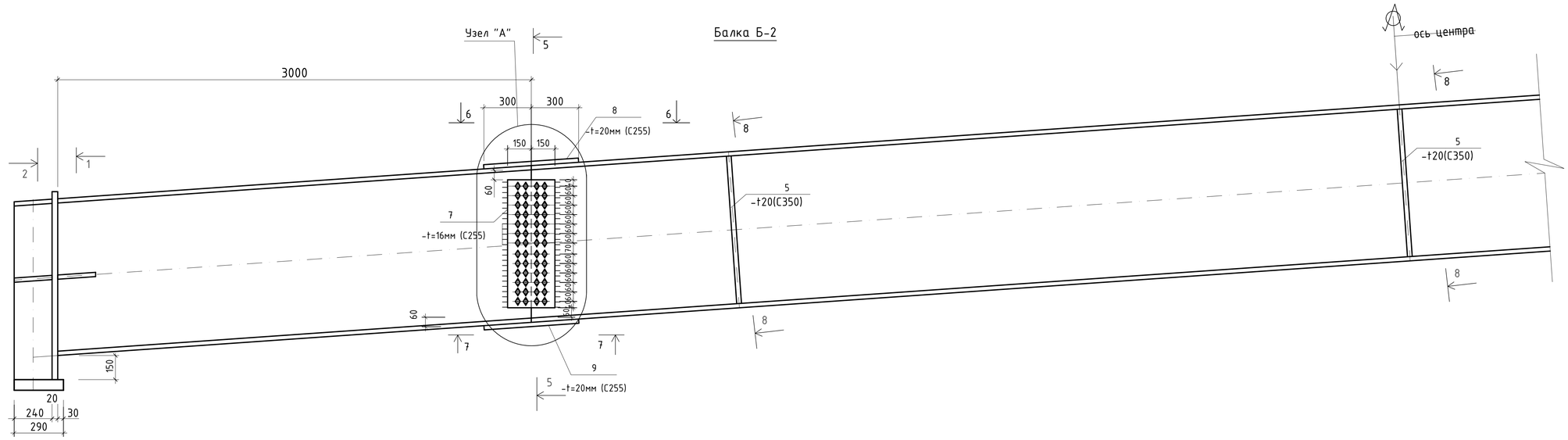

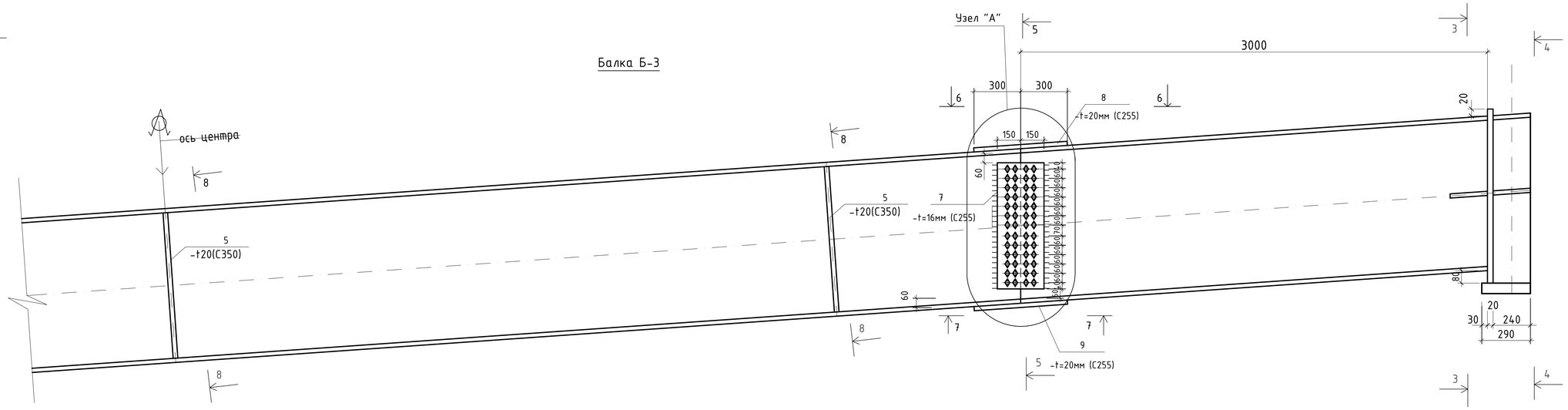

1. Общие указания смотрите на листах КМ-1.
2. Техническую спецификацию металла см. на листе КМ-1.
3. Марку и сечение стальной конструкций смотрите на листе КМ-
4. Ведомость элементов стальных конструкций смотрите на л.КМ-
5. Сварки металла производят электродами типа Э46А и Э50А по ГОСТ 9467-75*.
6. Выполнить физический контроль швов крепления элементов балки Б-1.
7. Толщину сварного шва принять не менее 6 мм, кроме оговоренных.
8. Все заводские соединение-сварные. Монтажные-болтовые и на монтажной сварке. Материал и электроды для сварки принимать по табл.55* по СНиП II-23-81* "Стальные конструкции", а так же минимальные расчетные толщины швов принимать по табл. 38 СНиП II-23-81*, соединения на болтах следует принимать согласно п.п. 2.4 и 2.7 и табл.57 СНиП II-23-81*.
9. Для болтовых соединений башмака Балки Б-1 предусмотрены болты класса С (грубой класс точности) по ГОСТ 7805-70, с полем допуска резьбы 6g.
10. Марка стали болтов --40Х "Селект".
11. Шайбы высокопрочные по ГОСТ 22355-77.

Согласовано

Взам. инв. №

Подпись и дата

Инв. № подл.

Изм.	Кол.уч	Лист	No.док	Подпись	Дата	Р-06.06.2018/25-КМ
						«Разработка ПСД на Строительство пешеходного моста через реку Шарон между населенными пунктами Шортанбай-Жыланды Курмагазинского района»
Разработал		Досанов				Пешеходный переход 108 м
Проверил		Саакян				Стадия: РП · Лист: 11 · Листов:
ГИП		Саакян				
Н.контроль		Дейсенжиенова				Балки Б-2 и Б-3
						ТОО "Poligram" г.Атырау

Файл: Р-06.06.2018/25-КМ

Формат А1

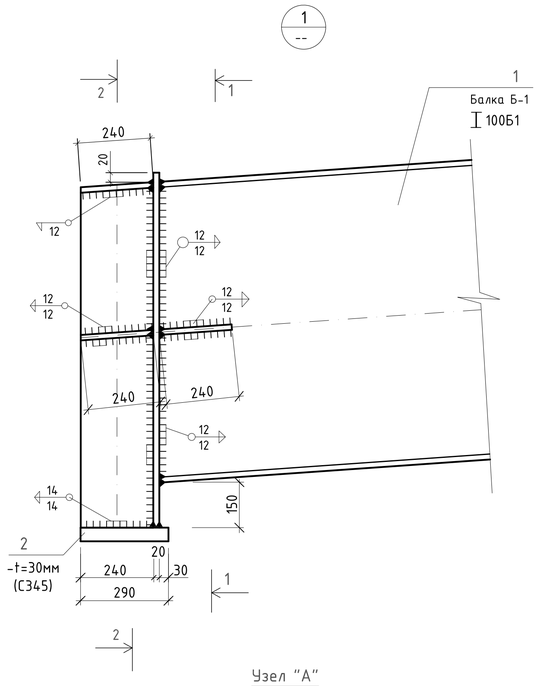

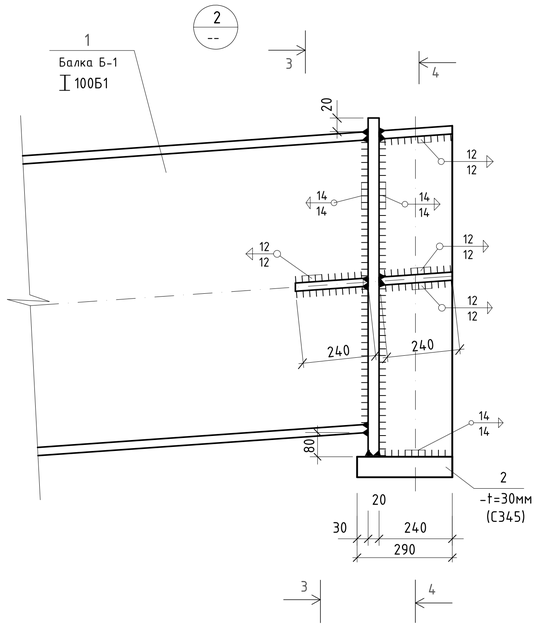

1-1

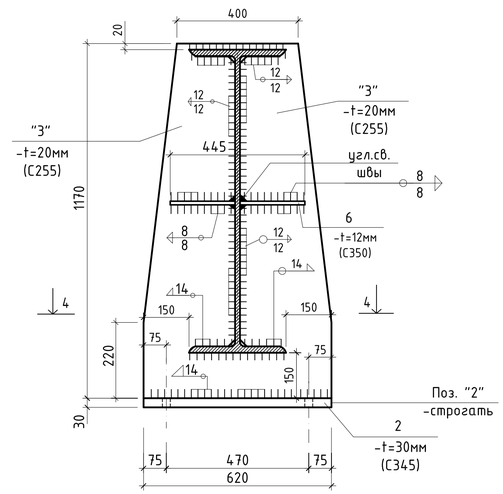

2-2

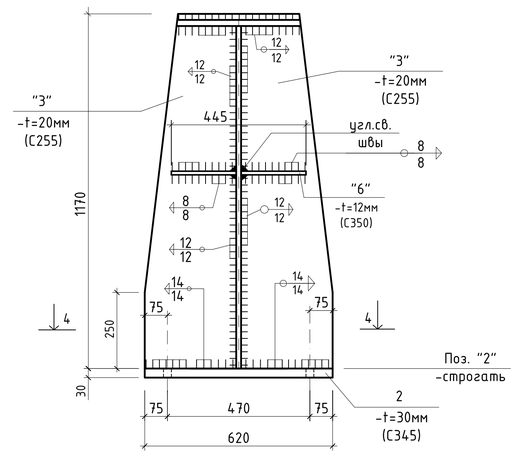

Узел "А"

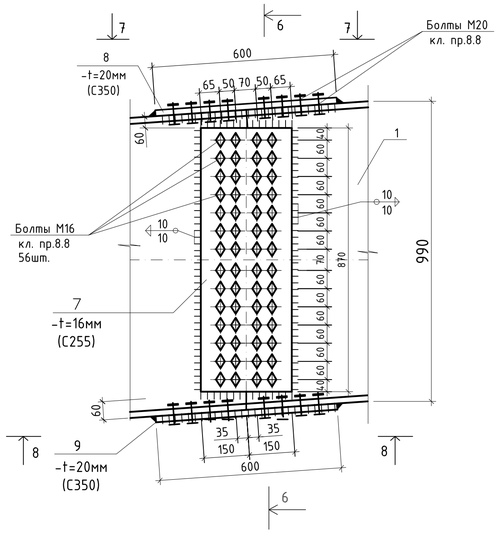

ПОЗ "6"

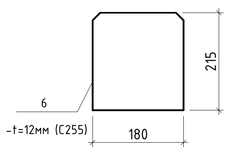

3-3

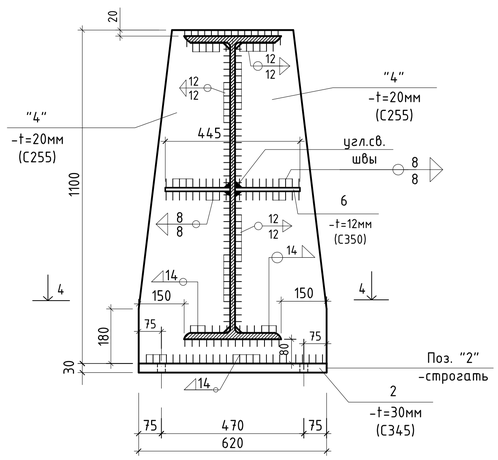

4-4

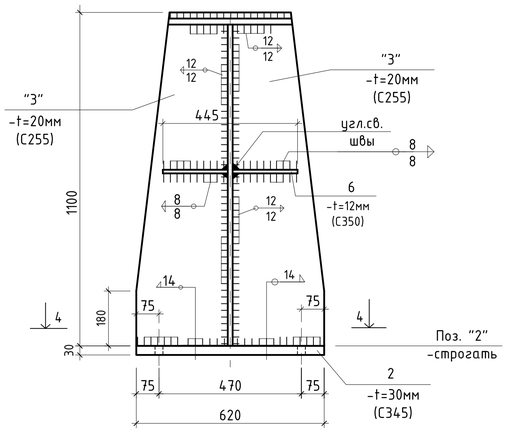

5-5

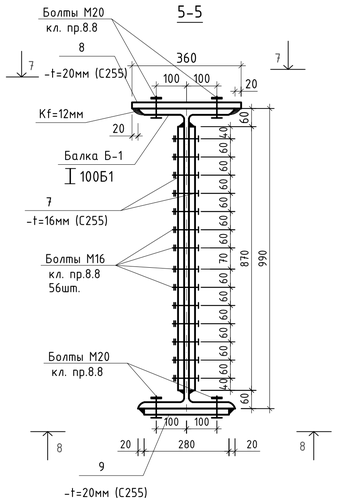

8-8

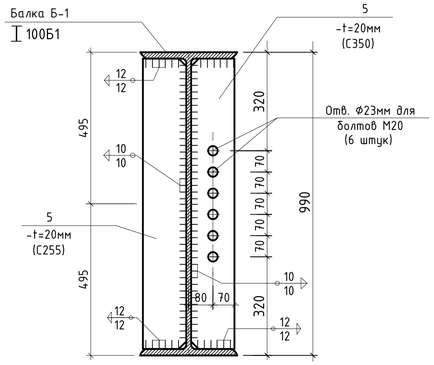

7-7

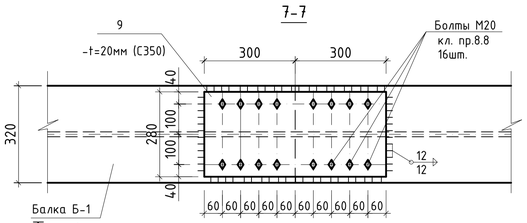

6-6

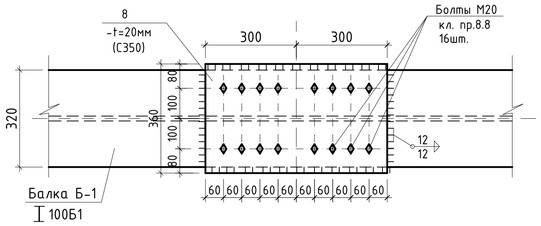

1. Общие указания смотрите на листах КМ-1.
2. Техническую спецификацию металла см. на листе КМ-1.
3. Марку и сечение стальной конструкций смотрите на листе КМ-
4. Ведомость элементов стальных конструкций смотрите на л.КМ-
5. Сварки металла производят электродами типа Э46А и Э50А по ГОСТ 9467-75*.
6. Выполнить физический контроль швов крепления элементов балки Б-1.
7. Толщину сварного шва принять не менее 6 мм, кроме оговоренных.
8. Все заводские соединение-сварные. Монтажные-болтовые и на монтажной сварке. Материал и электроды для сварки принимать по табл.55* по СНиП II-23-81* "Стальные конструкции", а так же минимальные расчетные толщины швов принимать по табл. 38 СНиП II-23-81*, соединения на болтах следует принимать согласно п.п. 2.4 и 2.7 и табл.57 СНиП II-23-81*.
9. Для болтовых соединений башмака Балки Б-1 предусмотрены болты класса С (грубой класс точности) по ГОСТ 7805-70, с полем допуска резьбы 6g.
10. Марка стали болтов --40Х "Селект".
11. Шайбы высокопрочные по ГОСТ 22355-77.

Изм.	Кол.уч	Лист	No.док	Подпись	Дата	Р-06.06.2018/25-КМ
						«Разработка ПСД на Строительство пешеходного моста через реку Шарон между населенными пунктами Шорманбай-Жыланды Курмаказинского района»
Разработал		Досанов				Пешеходный переход 108 м — Стадия: РП; Лист: 12; Листов:
Проверил		Саакян				
ГИП		Саакян				
Н.контроль		Дюсенжиметова				Монтажные узлы балок Б-2 и Б-3 — ТОО "Poligram" г.Атырау

Согласовано

Взам. инв. No

Подпись и дата

Инв. No подл.

Файл: Р-06.06.2018/25-КМ

Формат А1

Балка Б-4

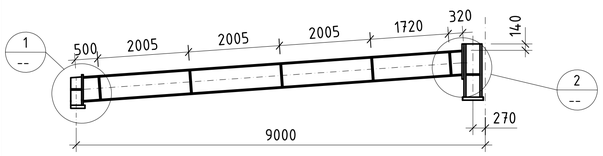

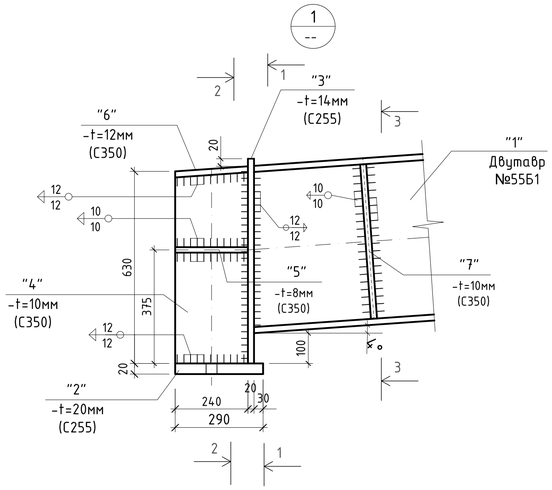

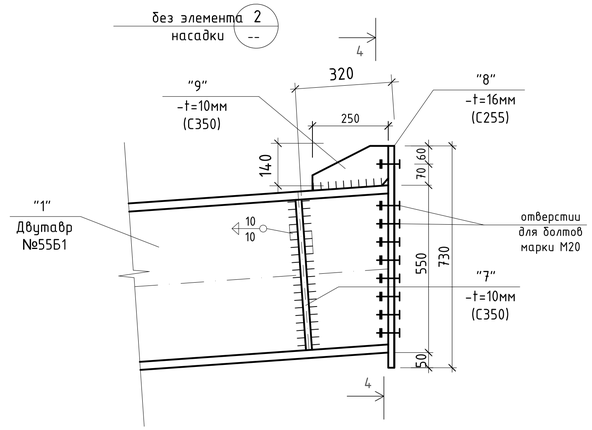

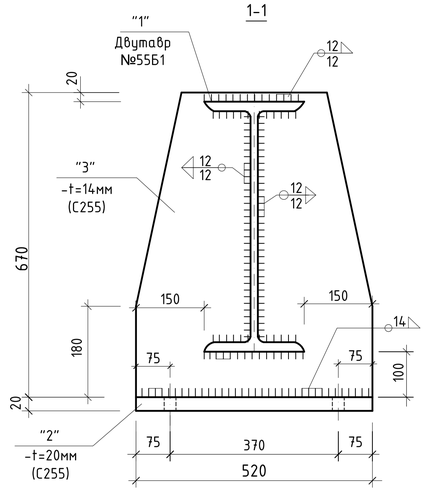

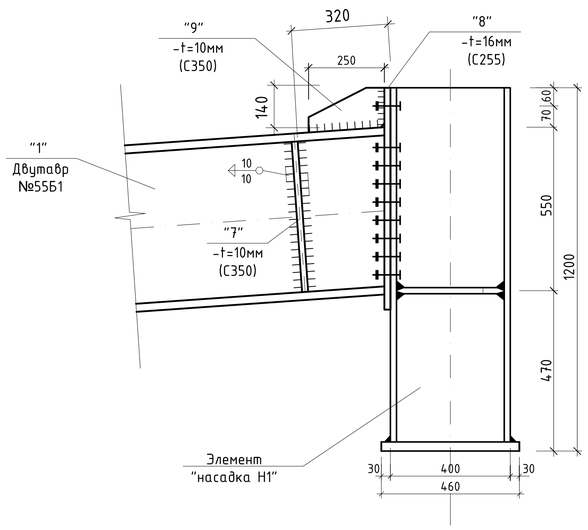

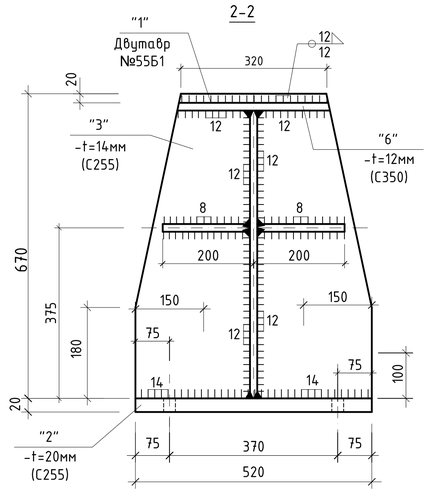

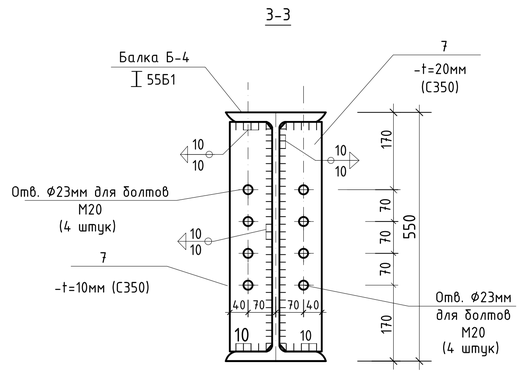

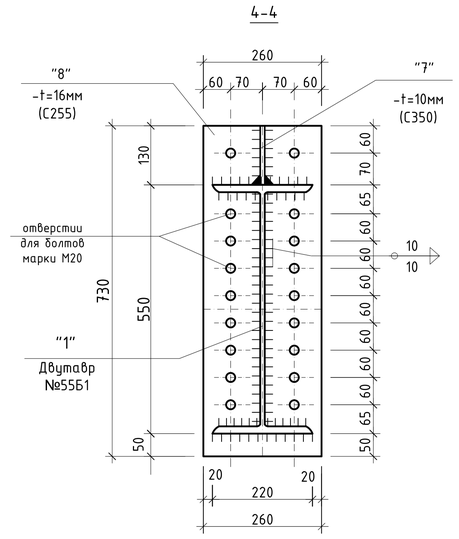

Элемент "насадка Н1"

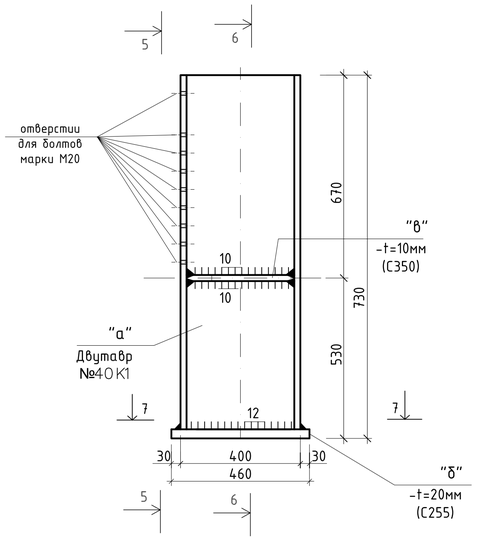

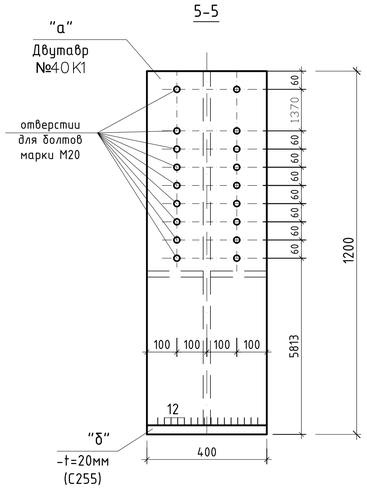

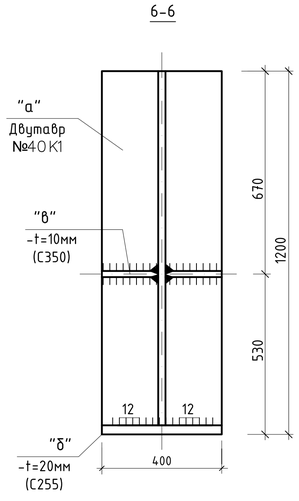

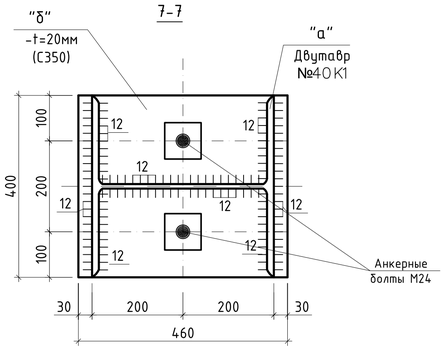

Поз. "3"

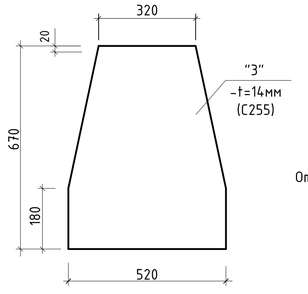

Поз. "7"

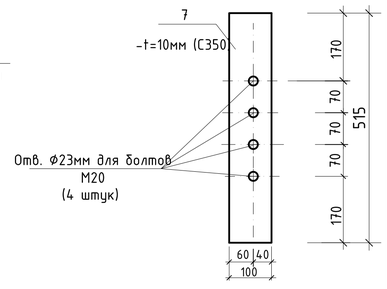

Поз. "4"

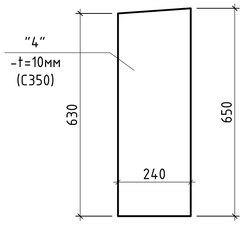

1. Общие указания смотрите на листах КМ-1.
2. Техническую спецификацию металла см. на листе КМ-1.
3. Ведомость элементов стальных конструкций смотрите на л.КМ-
4. Сварки металла производят электродами типа Э42 по ГОСТ 9467-75*.
5. Толщину сварного шва принять не менее 6 мм, кроме оговоренных.

						Р-06.06.2018/25-КМ			
						«Разработка ПСД на Строительство пешеходного моста через реку Шарон между населенными пунктами Шортанбай-Жыланды Курмазинского района»			
Изм.	Кол.уч	Лист	№.док	Подпись	Дата				
Разработал			Досанов			Пешеходный переход 108 м	Стадия	Лист	Листов
Проверил			Саакян				РП	13	
ГИП			Саакян						
Н.контроль			Дайсенжиева			Балка Б-4	ТОО "Poligram" г.Атырау		

Согласовано

Взам. инв. №

Подпись и дата

Инв. № подл.

Файл: Р-06.06.2018/25-КМ

Формат А1

Спецификация к схемам элементов металлических балок Б-1, Б-2, Б-3, Б-4
(расход материалов на одного элемента).

ПОЗ.	Обозначение	Наименование		Кол. (шт.)	Масса (ед.кг)	Примечание
1.	2.	3.		4.	5.	6.
		Пролет		1		
		а) Балка Б-1		3	---	---
1	ГОСТ 26020-83	I 100Б1,	L=25000мм	1	5765,0	5765,0
2	ГОСТ 19281-89	-300х40,	L=620мм	2	58,41	116,82
3	ГОСТ 380-88*	-(620/300)х20,	L=1114мм	4	149,14	596,56
4	ГОСТ 380-88*	-180х12	L=215 мм	4	3.65	14,60
5	ГОСТ 380-88*	-150х20,	L=950 мм	10	23.38	233,80
6	ГОСТ 380-88*	-360х20,	L=600 мм	3	33,92	101,76
7	ГОСТ 380-88*	-280х20,	L=600 мм	3	26,38	79,14
8	ГОСТ 380-88*	-300х20,	L=870 мм	6	41,0	246,0
Аб-1	см. лист КМ-	Анкерный болт Аб-1		4	---	---
	с учетом наплавленного металла на 1%				кг	5594,68
		Пролет		3		
		б) Балка Б-2		2	4900,0	9800,0
1	ГОСТ 26020-83	I 100Б1,	L=18000мм	1	4150,80	4150,80
2	ГОСТ 19281-89	-290х30,	L=620 мм	2	42,35	84,70
3	ГОСТ 380-88*	-(620/400)х20,	L=1200мм	1	100,0	100,0
4	ГОСТ 380-88*	-(620/400)х20,	L=1130мм	1	94,0	94,0
5	ГОСТ 380-88*	-150х20,	L=950 мм	6	23.38	140,28
6	ГОСТ 380-88*	-180х12,	L=215 мм	8	3.65	29,20
7	ГОСТ 380-88*	-300х16,	L=870 мм	4	32,80	131,2
8	ГОСТ 380-88*	-360х20,	L=600 мм	2	33,92	67,84
9	ГОСТ 380-88*	-280х20,	L=600 мм	2	26,38	52,76
Аб-1	см. лист КМ-	Анкерный болт Аб-1		4	---	---
	с учетом наплавленного металла на 1%				кг	4900,0
		Пролет		1		
		в) Балка Б-3		2	4900,0	9800,0
1	ГОСТ 26020-83	I 100Б1,	L=18000мм	1	4150,80	4150,80
2	ГОСТ 19281-89	-290х30,	L=620 мм	2	42,35	84,70
3	ГОСТ 380-88*	-(620/400)х20,	L=1200мм	1	100,0	100,0
4	ГОСТ 380-88*	-(620/400)х20,	L=1130мм	1	94,0	94,0
5	ГОСТ 380-88*	-150х20,	L=950 мм	6	23.38	140,28
6	ГОСТ 380-88*	-180х12,	L=215 мм	8	3.65	29,20

Спецификация к схемам элементов металлических балок Б-1, Б-2, Б-3, Б-4
(расход материалов на одного элемента).

ПОЗ.	Обозначение	Наименование		Кол. (шт.)	Масса (ед.кг)	Примечание
1.	2.	3.		4.	5.	6.
7	ГОСТ 380-88*	-300х16,	L=870 мм	4	32,80	131,2
8	ГОСТ 380-88*	-360х20,	L=600 мм	2	33,92	67,84
9	ГОСТ 380-88*	-280х20,	L=600 мм	2	26,38	52,76
Аб-1	см. лист КМ-	Анкерный болт Аб-1		4	---	---
	с учетом наплавленного металла на 1%				кг	4900,0
		Пролет		1		
		г) Балка Б-4		3	1200,0	3600,0
1	ГОСТ 26020-83	I 55Б1,	L=9000мм	1	801,0	801,0
2	ГОСТ 19281-89	-290х20,	L=620 мм	2	28,23	56,46
3	ГОСТ 380-88*	-(520/320)х14,	L=670мм	1	31,0	31,0
4	ГОСТ 380-88*	-240х10	L=650мм	1	12.25	12,25
5	ГОСТ 380-88*	-200х8,	L=240мм	2	3.015	6,03
6	ГОСТ 380-88*	-240х12,	L=320мм	1	7,24	7,24
7	ГОСТ 380-88*	-100х10,	L=515мм	10	4,043	40,43
8	ГОСТ 380-88*	-260х16,	L=730 мм	1	23,84	23,84
9	ГОСТ 380-88*	-140х10,	L=250 мм	1	2,75	2,75
Нк1	см. лист КМ-	Насадка стойка Нк1		1	206,80	206,80
Аб-2	см. лист КМ-	Анкерный болт Аб-2		4	---	---
	с учетом наплавленного металла на 1%				кг	1200,0
		д) Анкерные болты				
Аб-1	ГОСТ 24379.1-2012	Болт 1.1 М30х800 Вст3пс2		1	5,70	5,70
Аб-2	ГОСТ 24379.1-2012	Болт 1.1 М24х800 Вст3пс2		1	3,42	3,42
		е) Насадка Н1				206,80
"а"	ГОСТ 26020-83	I 40К1,	L=1200мм	1	165,60	165,60
"б"	ГОСТ 380-88*	-400х20,	L=460мм	1	28,90	28,90
"в"	ГОСТ 380-88*	-200х10,	L=390 мм	2	6,13	12,26

Согласовано

Взам. инв. №

Подпись и дата

Инв. № Подл.

Изм.	Кол.уч	Лист	No.док	Подпись	Дата
Разработал	Досанов				
Проверил	Саакян				
ГИП	Саакян				
Н.контроль	Дюйсенахметова				

Р-06.06.2018/25-КМ

«Разработка ПСД на Строительство пешеходного моста через реку Шарон между населенными пунктами Шортанбай-Жыланды Курмагазинского района»

Пешеходный переход 108 м

Стадия	Лист	Листов
РП	14	

Спецификация к схемам элементов балок Б-1, Б-2, Б-3, Б-4

ТОО "Poligram" г.Атырау

Распор-связь Рс-1

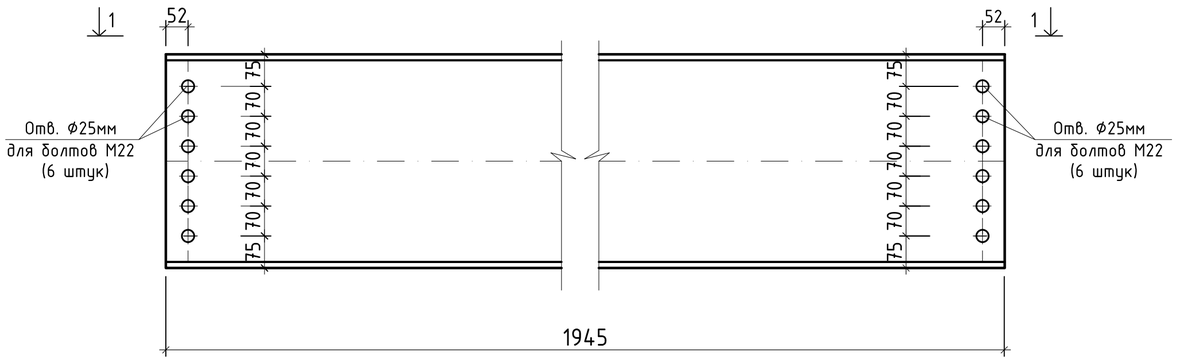

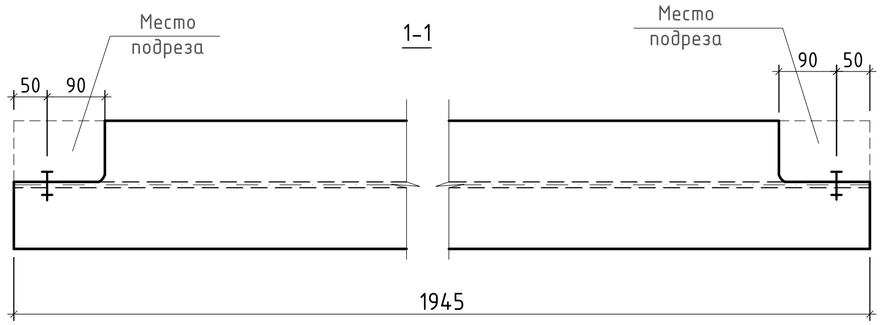

Распор-связь Рс-2

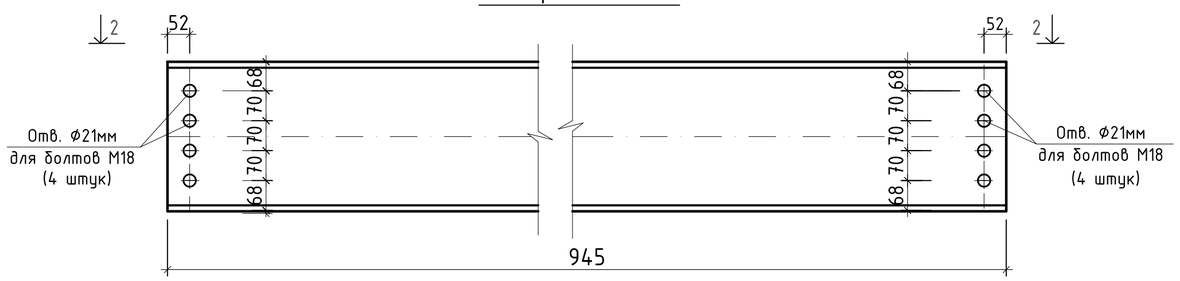

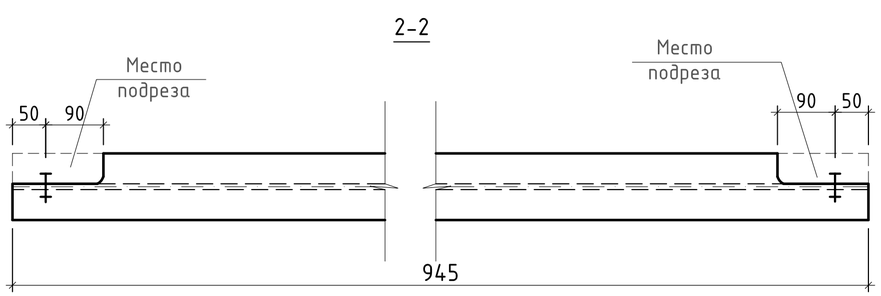

Спецификация к схемам элементов металлических распоров-связей Рс-1, Рс-2 и Рс-3
(расход материалов на одного элемента).

ПОЗ.	Обозначение	Наименование	Кол. (шт.)	Масса (ед.кг)	Примечание
1.	2.	3.	4.	5.	6.
		Пролет	4		
		а)Распор-связь Рс-1.	5		
	ГОСТ 26020-83	Двутавр 50Б1, L=1945мм	1	142,4	142,4
		Пролет	1		
		б)Распор-связь Рс-2.	14		
	ГОСТ 26020-83	Двутавр 35Б1, L=945мм	1	37,0	37,0
		Пролет	1		
		в)Распор-связь Рс-3.	6		
	ГОСТ 26020-83	Швеллер 20, L=945мм	1	17,40	17,40
		г)Прогон Пр-1.			
	ГОСТ 26020-83	Кв.тр. 160х8, L=2500мм	1	96,0	96,0

Распор-связь Рс-3

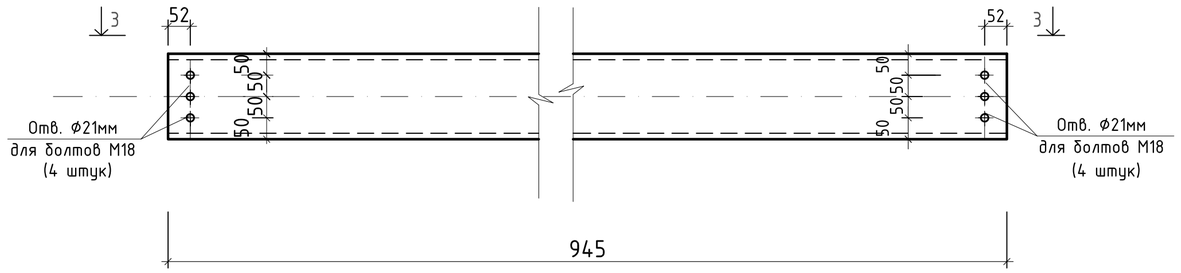

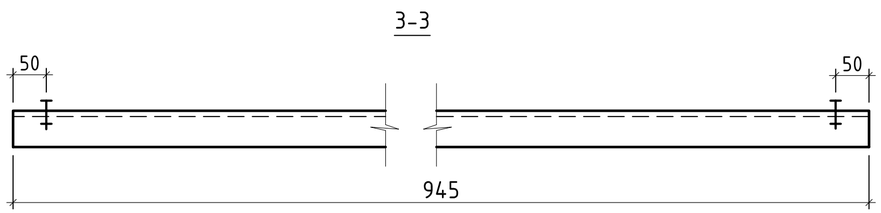

1. Общие указания смотрите на листе КМ-1.
2. Техническую спецификацию металла см. на листе КМ-1.
3. Данный лист совместно смотрите на листом КМ-
4. Ведомость элементов стальных конструкций смотрите на л.КМ-
5. Сварки металла производят электродами типа Э42 и Э42А по ГОСТ 9467-75*.
6. Толщину сварного шва принять не менее 6 мм, кроме оговоренных.

Согласовано

Взам. инв. №

Подпись и дата

Инв. № подл.

Изм.	Кол.уч	Лист	No.док	Подпись	Дата	Р-06.06.2018/25-КМ «Разработка ПСД на Строительство пешеходного моста через реку Шарон между населенными пунктами Шортанбай-Жыланды Курмагазинского района»			
Разработал		Досанов				Пешеходный переход 108 м	Стадия	Лист	Листов
Проверил		Саакян					РП	15	
ГИП		Саакян							
Н.контроль		Дюйсенахметова				Распор-связи Рс-1, Рс-2, Рс-3	ТОО "Poligram" г.Атырау		

Файл: Р-06.06.2018/25-КМ

Формат А2

Связь СВ-1

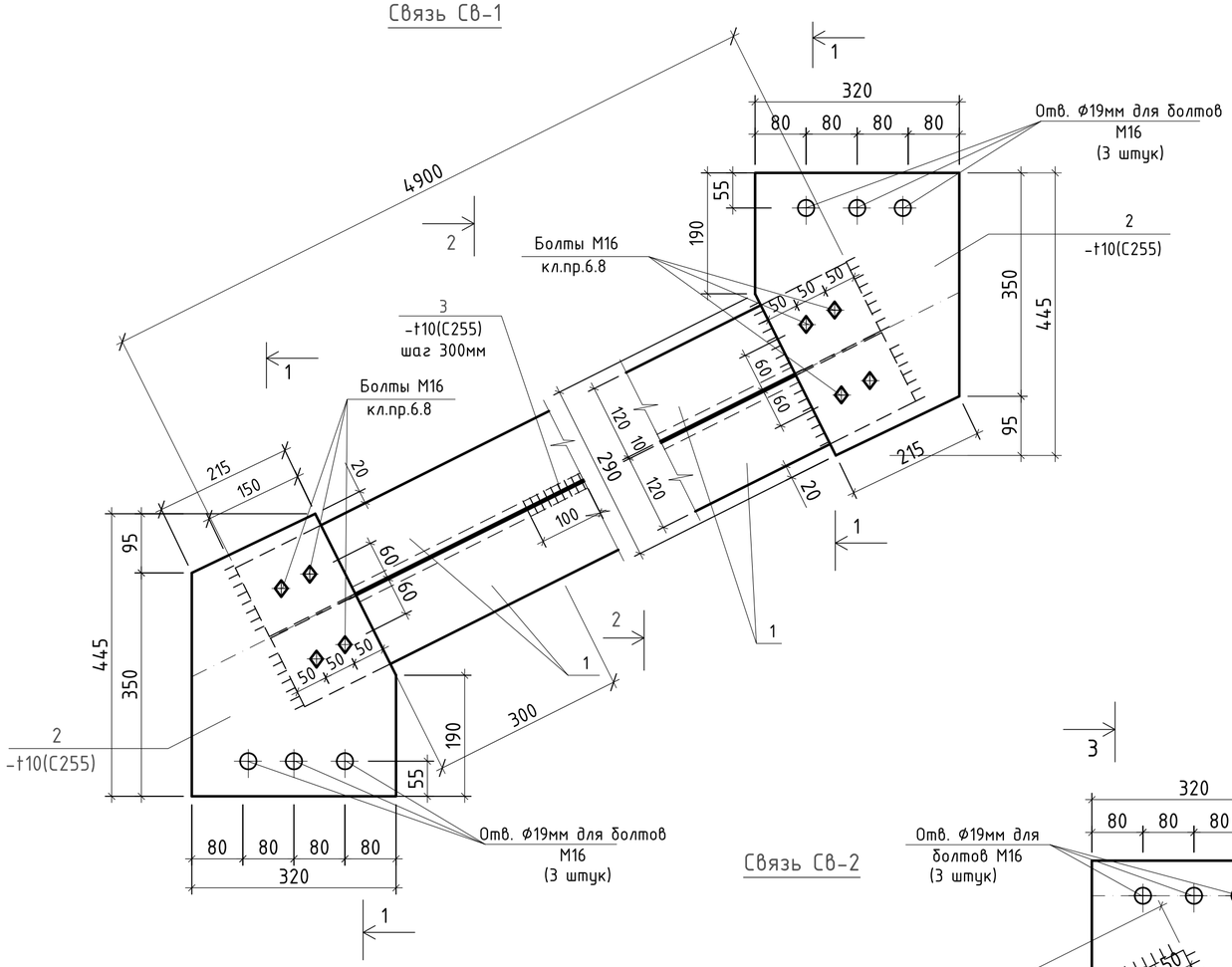

1-1

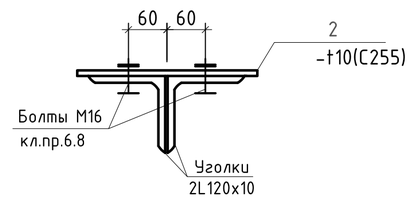

2-2

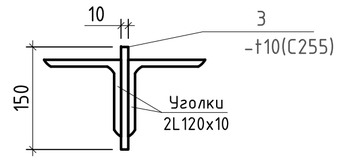

3-3

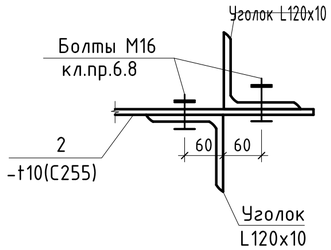

4-4

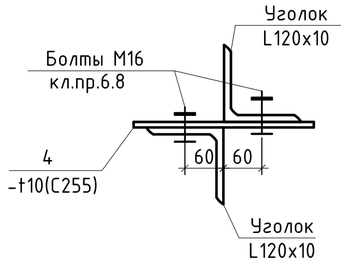

ПОЗ "2"

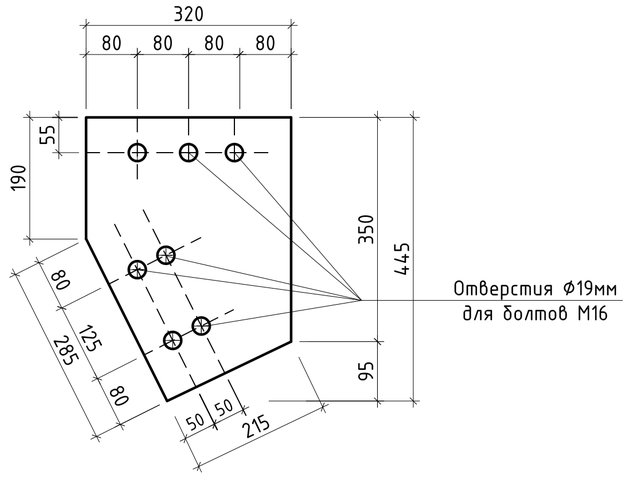

Связь СВ-2

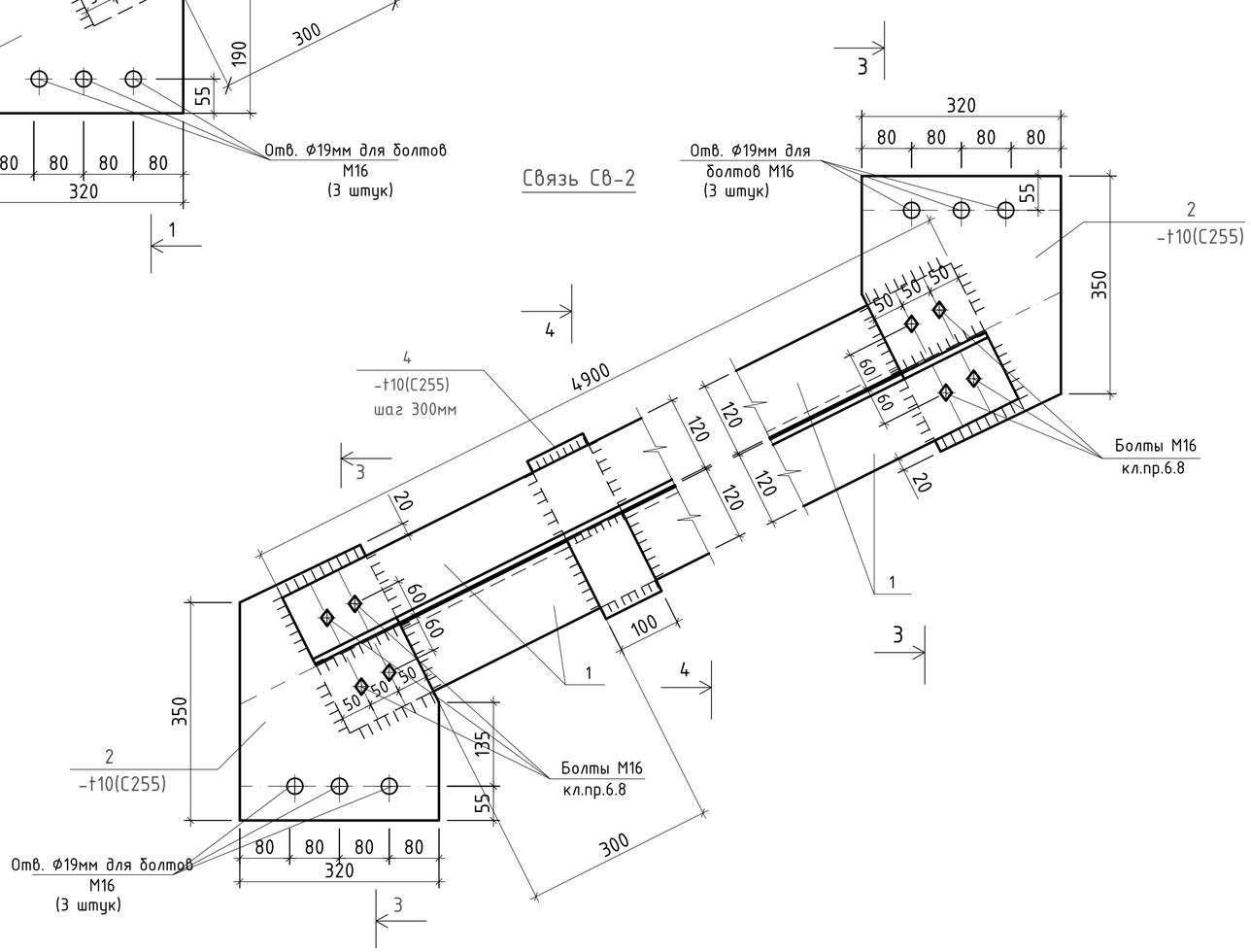

Изм.	Кол.уч	Лист	No.док	Подпись	Дата	Р-06.06.2018/25-КМ «Разработка ПСД на Строительство пешеходного моста через реку Шарон между населенными пунктами Шортанбай-Жыланды Курмагазинского района»
Разработал		Досанов				Пешеходный переход 108 м — Стадия: РП; Лист: 16; Листов:
Проверил		Саакян				
ГИП		Саакян				
Н.контроль		Дюйсенахметова				Связи СВ-1 и СВ-2 — ТОО "Poligram" г.Атырау

Согласовано

Взам. инв. No

Подпись и дата

Инв. No подл.

Файл: Р-06.06.2018/25-КМ

Формат А2

Связь СВ-3

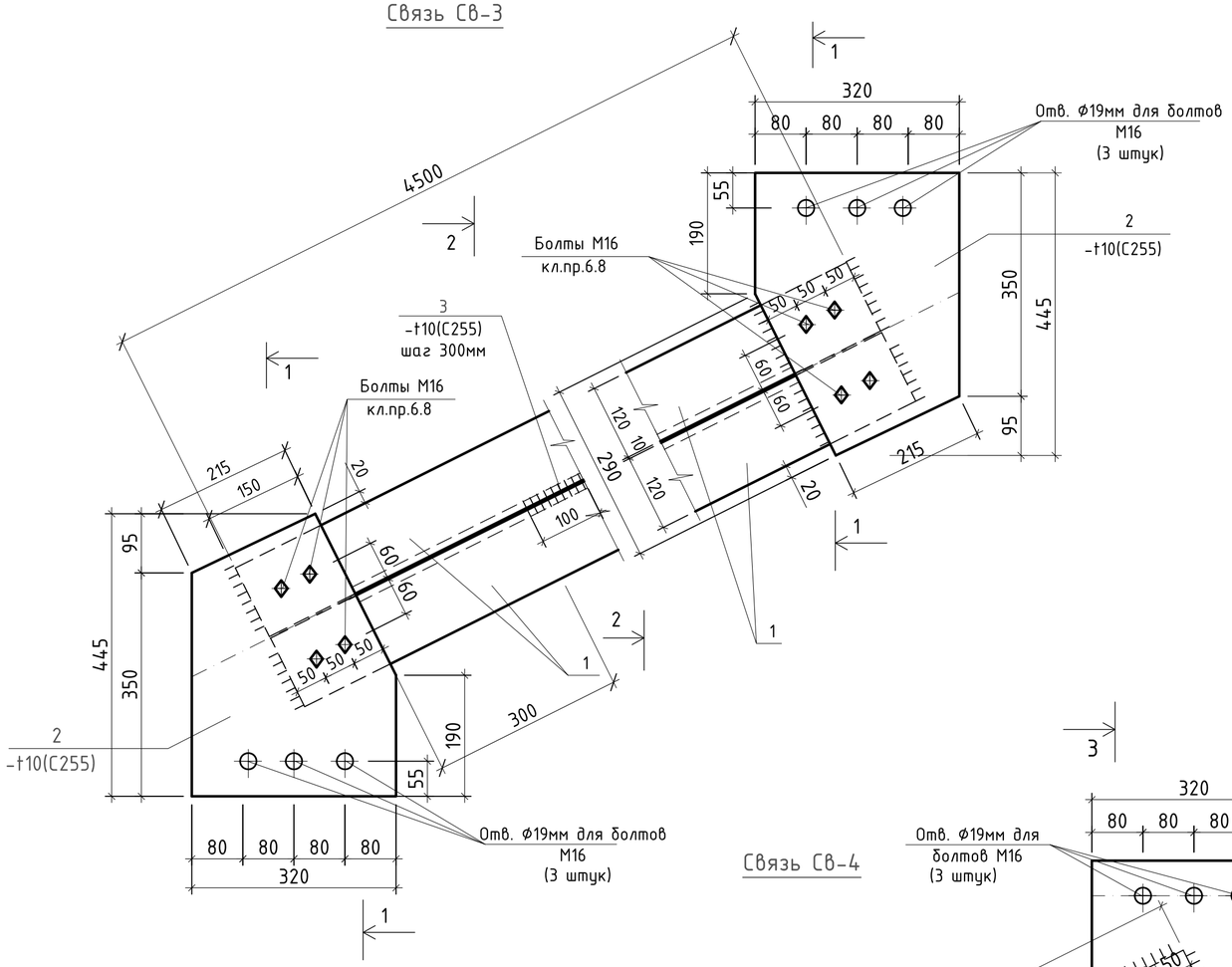

1-1

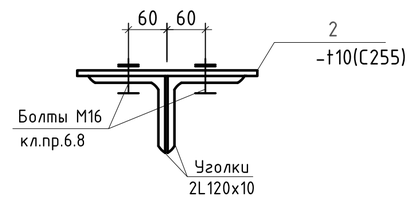

2-2

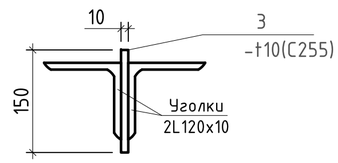

3-3

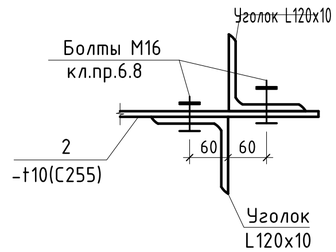

4-4

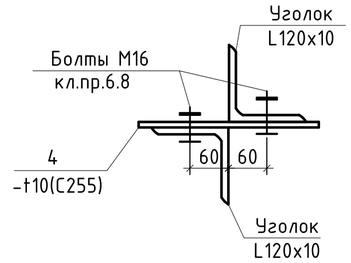

Связь СВ-4

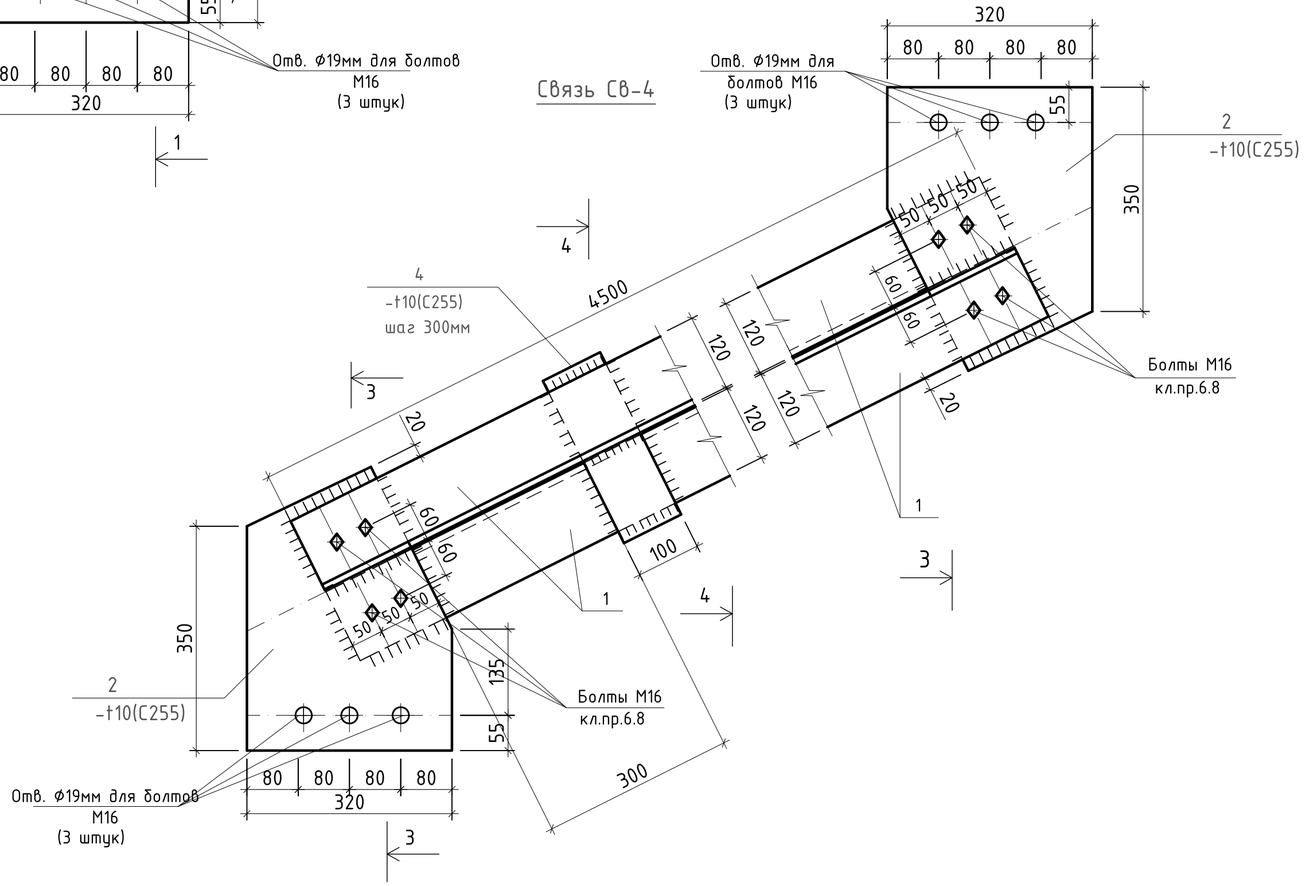

ПОЗ "2"

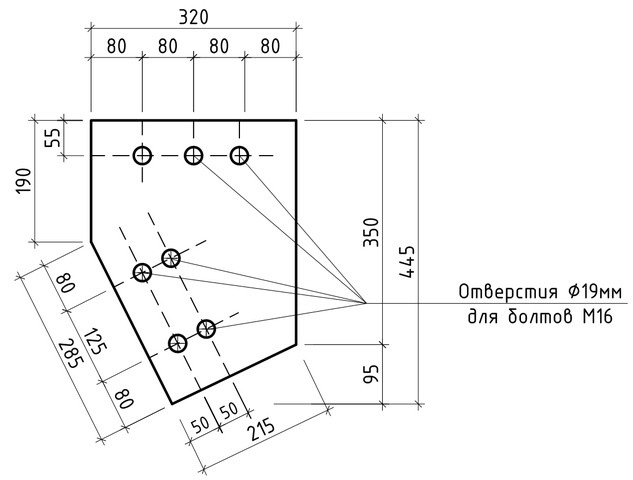

						Р-06.06.2018/25-КМ		
						«Разработка ПСД на Строительство пешеходного моста через реку Шарон между населенными пунктами Шортанбай-Жыланды Курмагазинского района»		
Изм.	Кол.уч	Лист	No.док	Подпись	Дата			
Разработал		Досанов				Пешеходный переход 108 м	Стадия	Лист	Листов
Проверил		Саакян					РП	17	
ГИП		Саакян							
Н.контроль		Дюйсенахметова				Связи СВ-3 и СВ-4	ТОО "Poligram" г.Атырау		

Согласовано

Взам. инв. No

Подпись и дата

Инв. No подл.

Файл: Р-06.06.2018/25-КМ

Формат А2

Связь Св-5

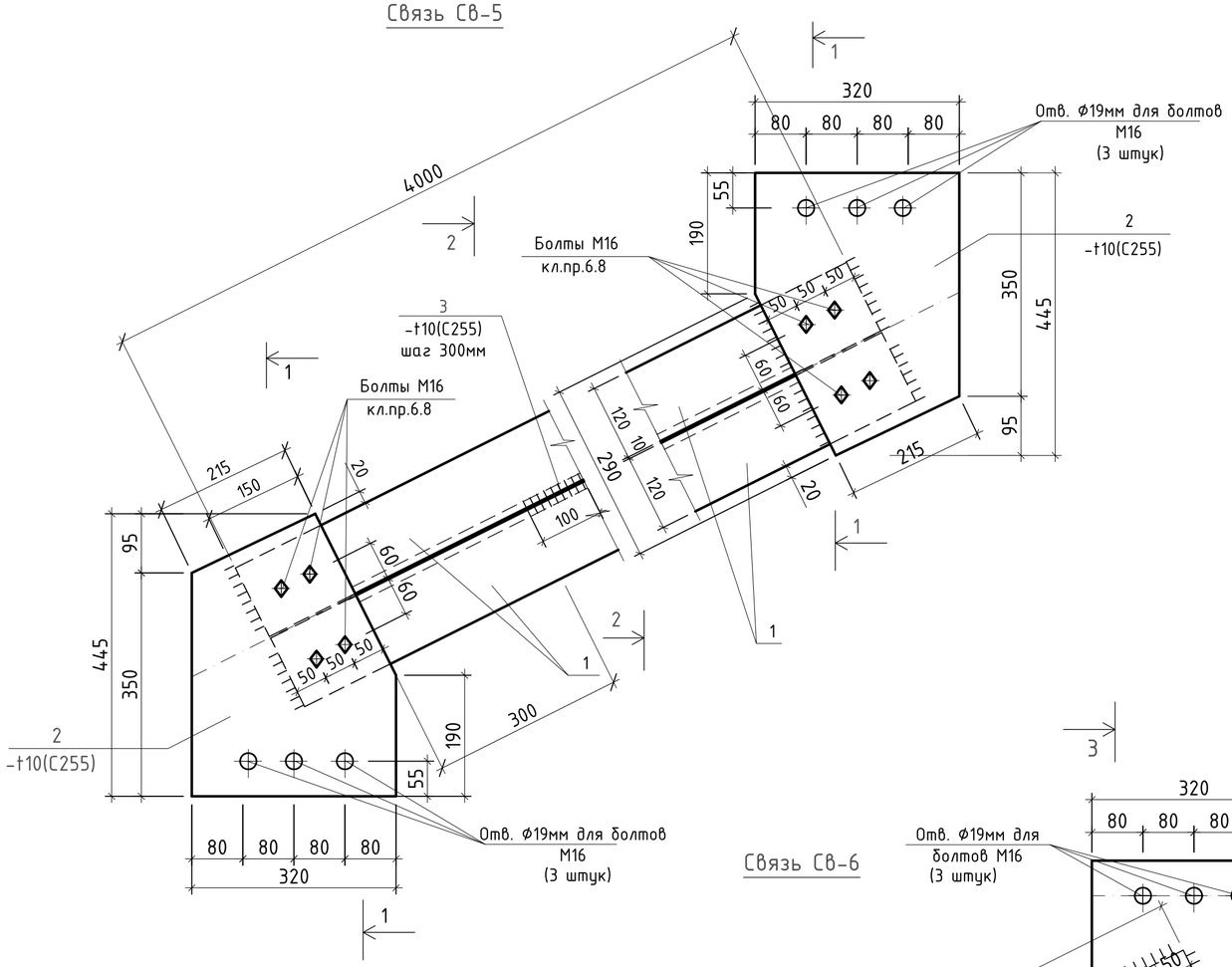

1-1

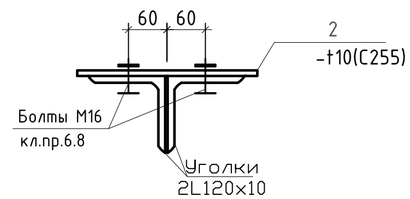

2-2

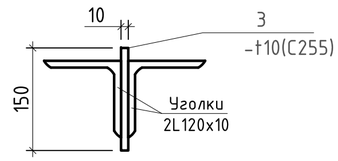

3-3

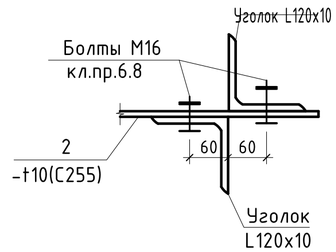

4-4

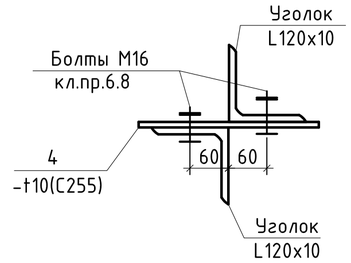

Связь Св-6

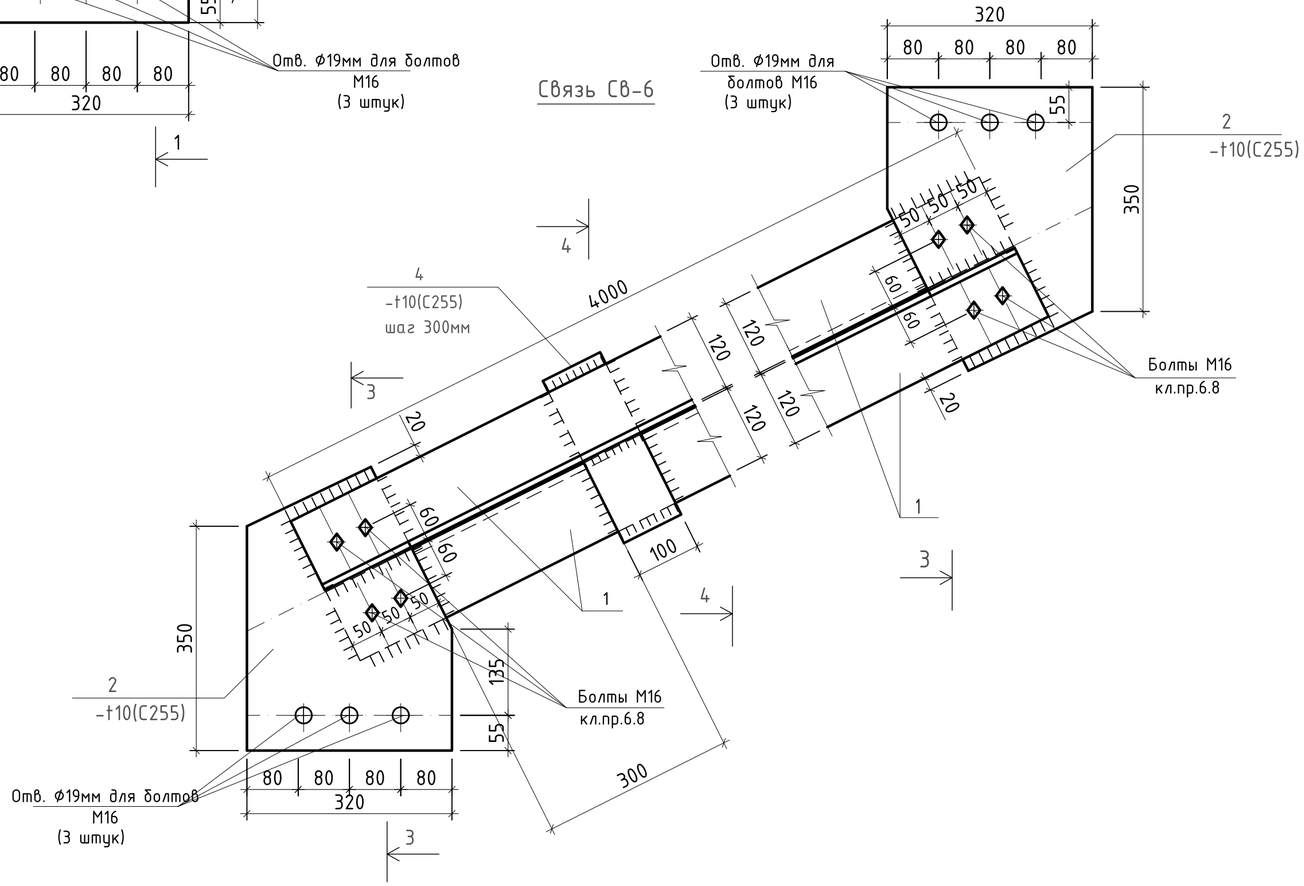

ПОЗ "2"

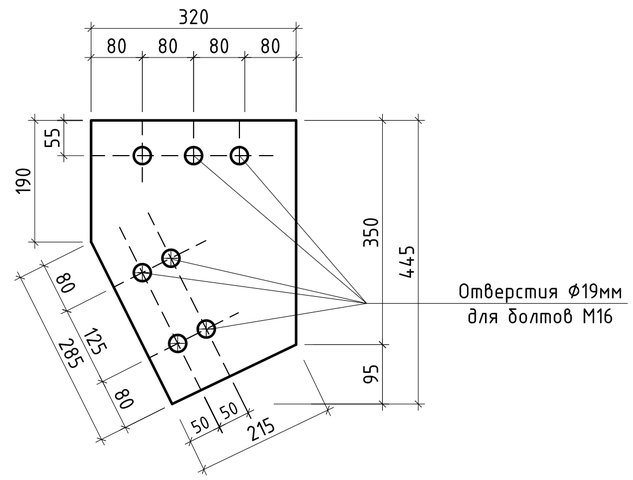

						Р-06.06.2018/25-КМ		
						«Разработка ПСД на Строительство пешеходного моста через реку Шарон между населенными пунктами Шортанбай-Жыланды Курмагазинского района»		
Изм.	Кол.уч	Лист	No.док	Подпись	Дата			
Разработал		Досанов				Пешеходный переход 108 м	Стадия	Лист	Листов
Проверил		Саакян					РП	18	
ГИП		Саакян							
Н.контроль		Дюйсенахметова				Связи Св-5 и Св-6	ТОО "Poligram" г.Атырау		

Согласовано

Взам. инв. No

Подпись и дата

Инв. No подл.

Файл: Р-06.06.2018/25-КМ

Формат А2

Связь Св-7

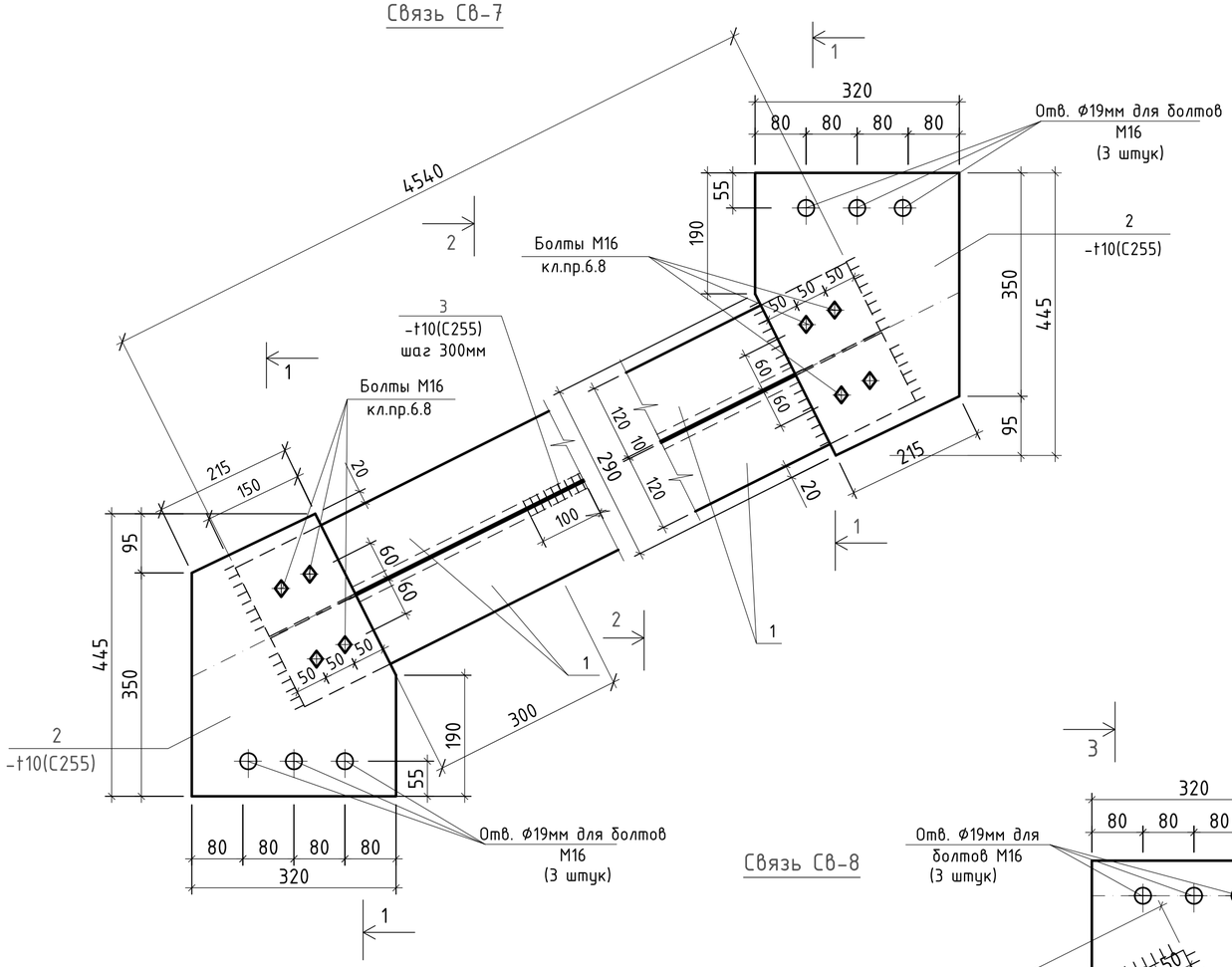

1-1

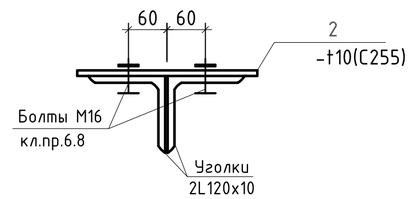

2-2

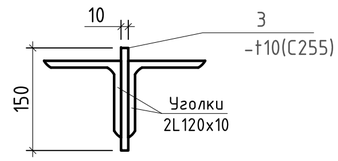

3-3

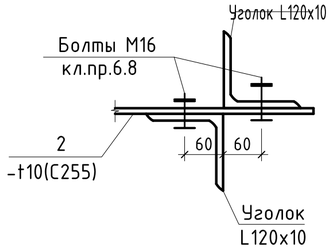

4-4

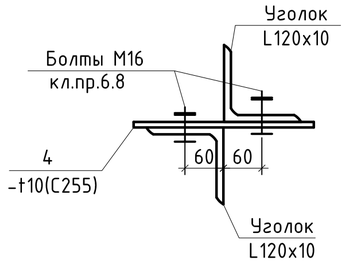

Связь Св-8

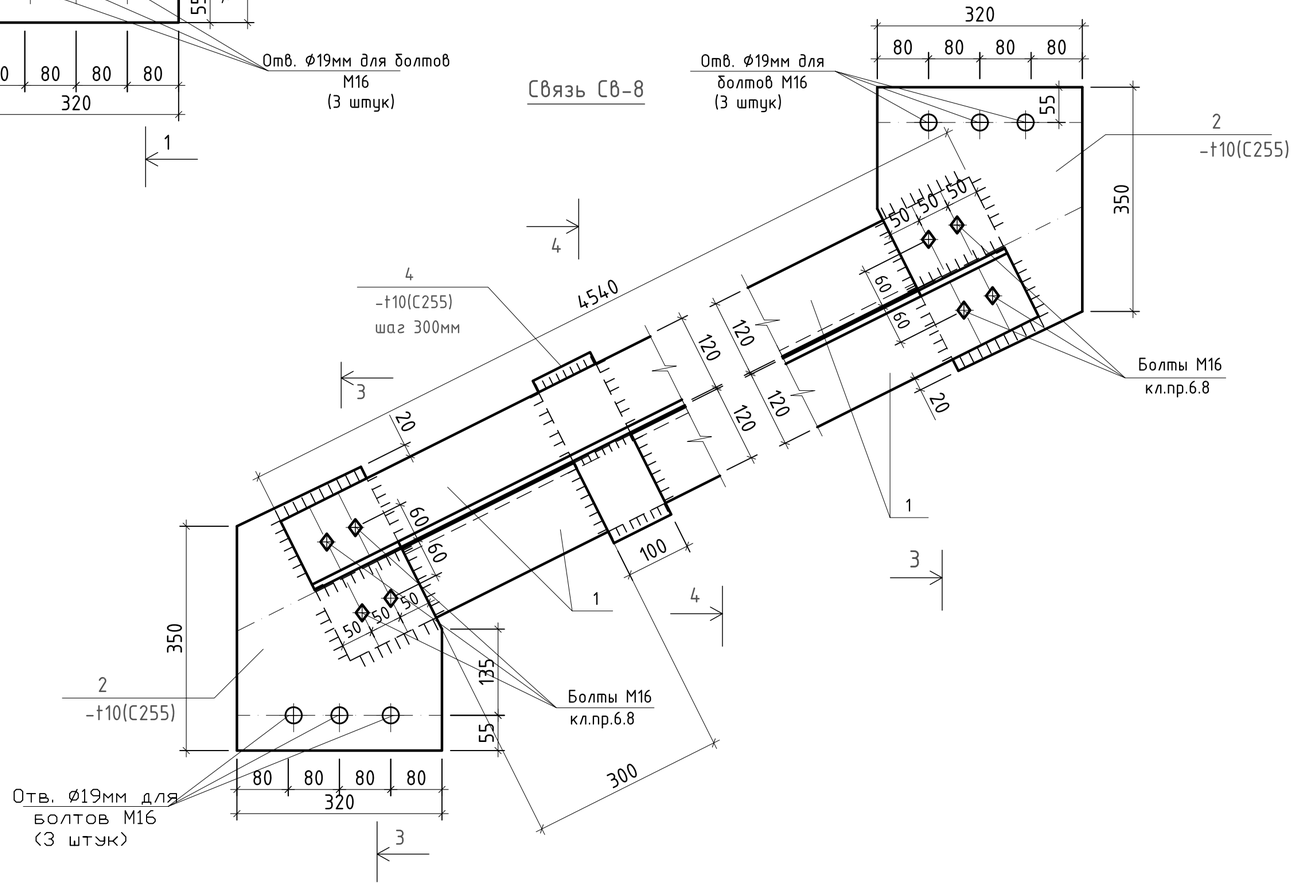

ПОЗ "2"

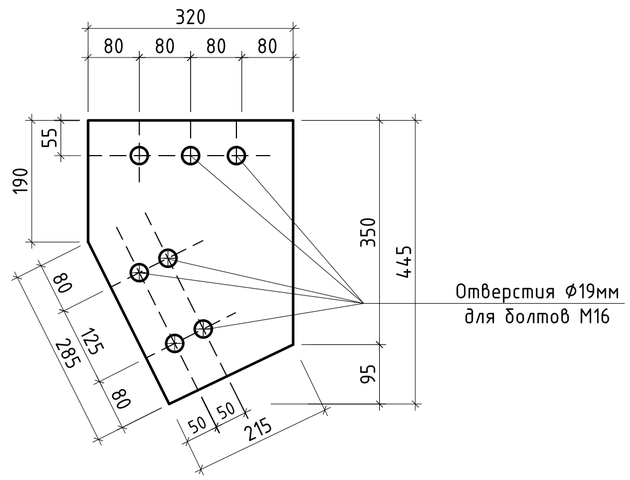

						Р-06.06.2018/25-КМ		
						«Разработка ПСД на Строительство пешеходного моста через реку Шарон между населенными пунктами Шортанбай-Жыланды Курмагазинского района»		
Изм.	Кол.уч	Лист	No.док	Подпись	Дата			
Разработал		Досанов				Пешеходный переход 108 м	Стадия	Лист	Листов
Проверил		Саакян					РП	19	
ГИП		Саакян							
Н.контроль		Дюйсенахметова				Связи Св-7 и Св-8	ТОО "Poligram" г.Атырау		

Согласовано

Взам. инв. No

Подпись и дата

Инв. No подл.

Файл: Р-06.06.2018/25-КМ

Формат А2

Связь Св-9

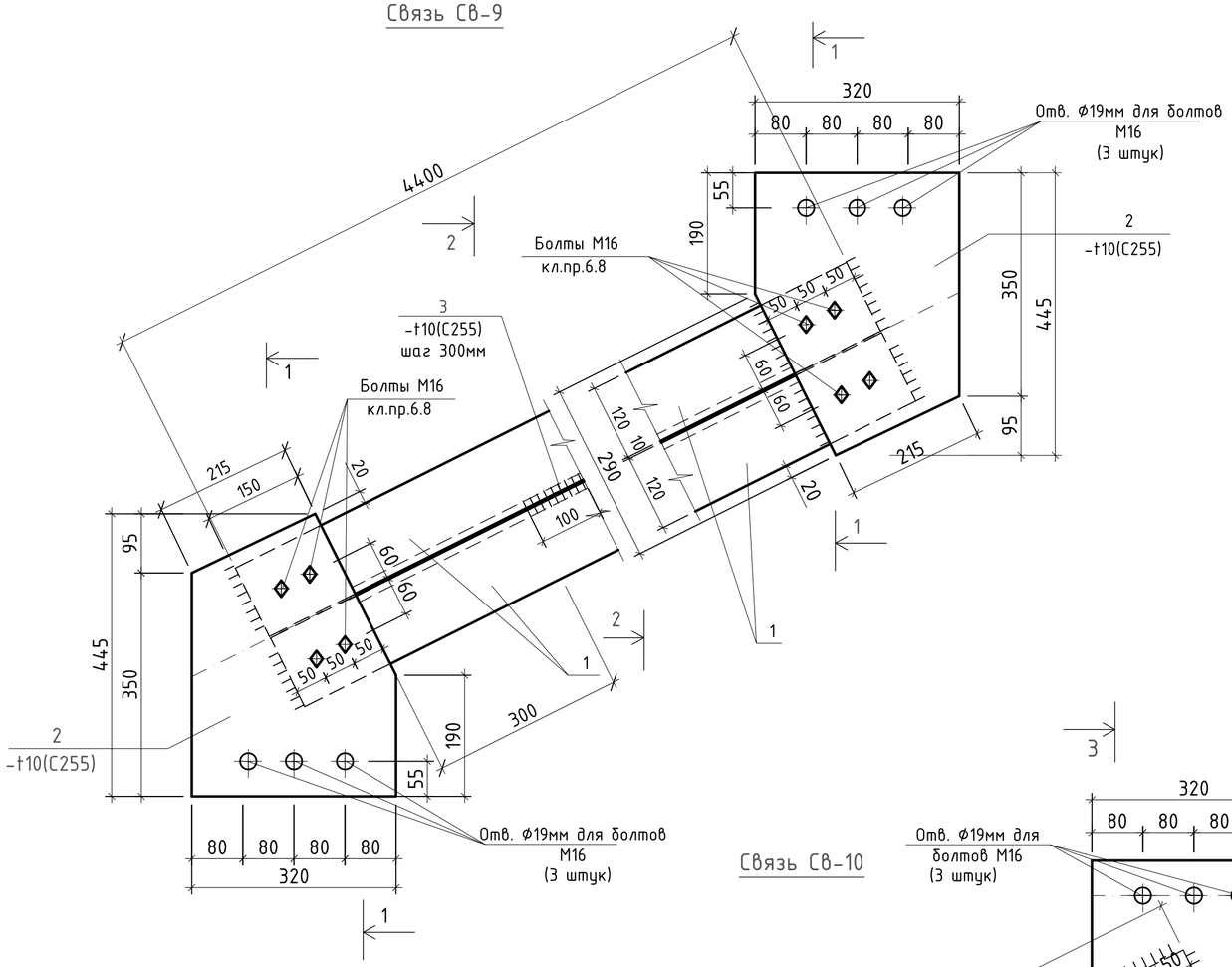

1-1

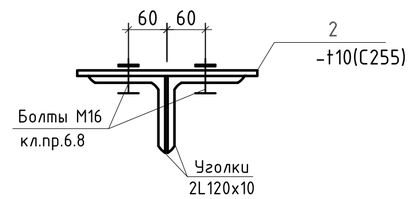

2-2

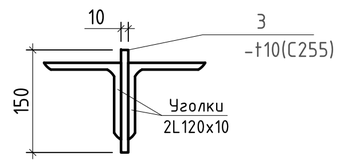

3-3

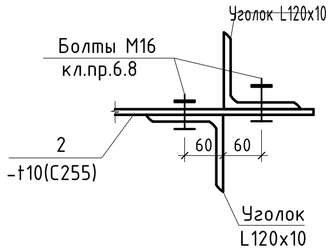

4-4

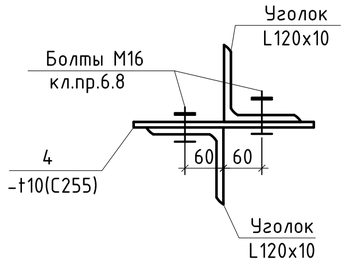

Связь Св-10

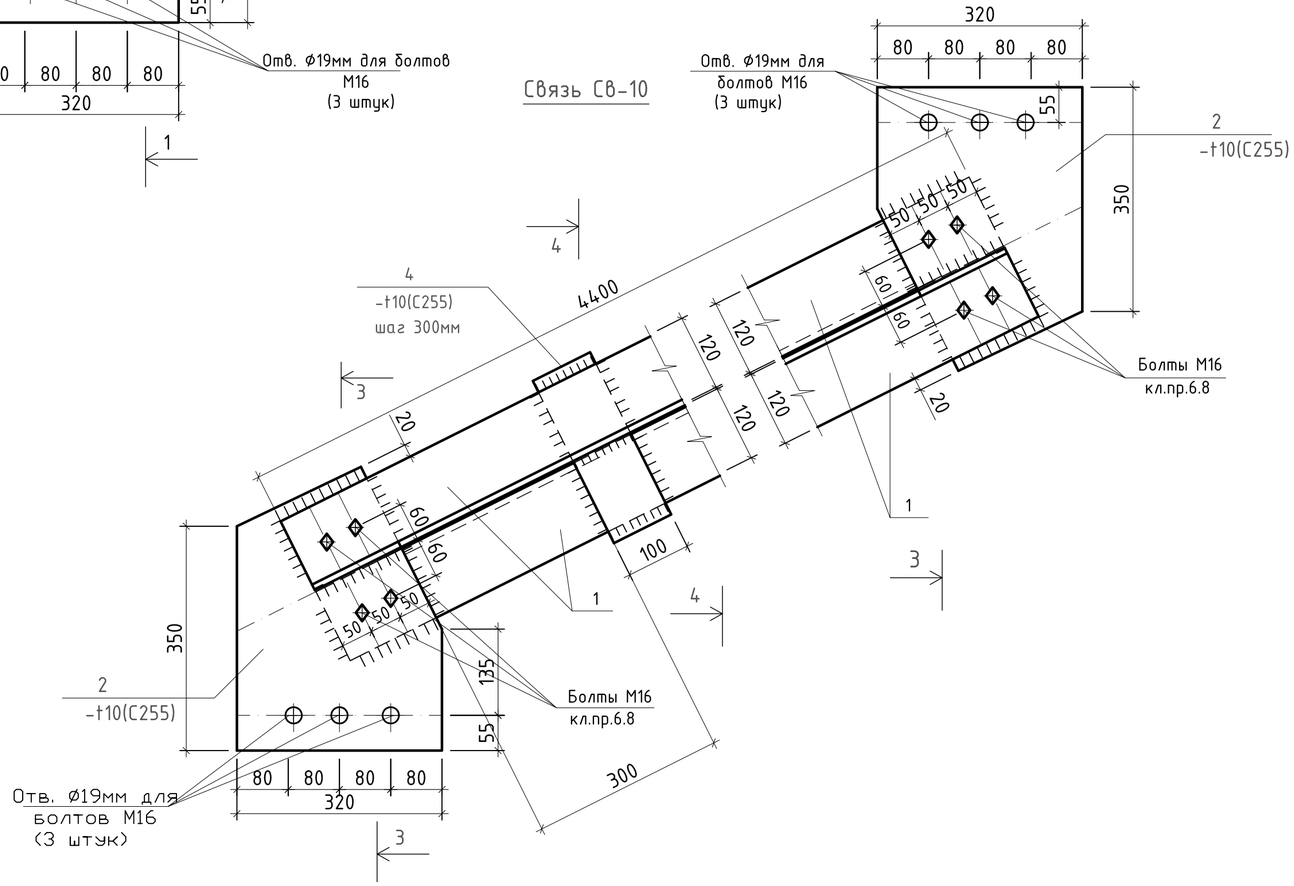

ПОЗ "2"

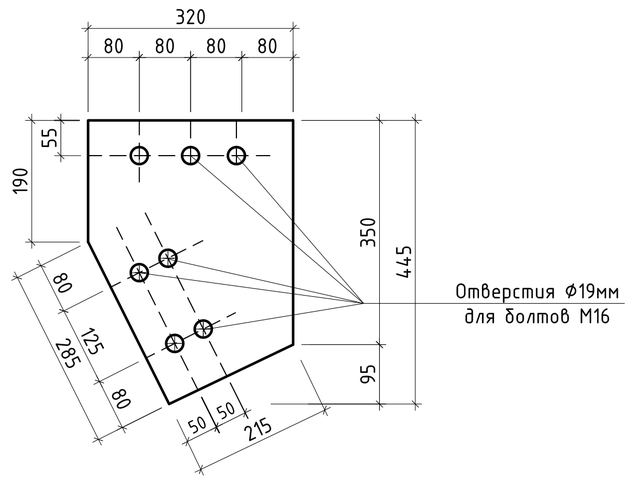

						Р-06.06.2018/25-КМ		
						«Разработка ПСД на Строительство пешеходного моста через реку Шарон между населенными пунктами Шортанбай-Жыланды Курмагазинского района»		
Изм.	Кол.уч	Лист	No.док	Подпись	Дата			
Разработал		Досанов				Пешеходный переход 108 м	Стадия	Лист	Листов
Проверил		Саакян					РП	20	
ГИП		Саакян							
Н.контроль		Дюйсенахметова				Связи Св-9 и Св-10	ТОО "Poligram" г.Атырау		

Согласовано

Взам. инв. No

Подпись и дата

Инв. No подл.

Файл: Р-06.06.2018/25-КМ

Формат А2

Спецификация к схемам элементов связей Св-1, Св-2, Св-3

ПОЗ.	Обозначение	Наименование	Кол. (шт.)	Масса (ед.кг)	Примечание
1.	2.	3.	4.	5.	6.
		Пролет	4		
		а) Связи Св-1 и Св-2 (на 1-го элемента).			по 2 шт.
1	ГОСТ 8509-93	L120x10, L=4900 мм	2	89,38	178,76
2	ГОСТ 380-88*	-320x10, L=445 мм	2	11,2	22,4
3	ГОСТ 380-88*	-100x10, L=150 мм	8	1,18	9,44
4	ГОСТ 380-88*	-100x10, L=290 мм	8	2,3	18,4
		Пролет	4		
		б) Связи Св-3 и Св-4 (на 1-го элемента).			по 2 шт.
1	ГОСТ 8509-93	L120x10, L=4500 мм	2	82,1	164,2
2	ГОСТ 380-88*	-320x10, L=445 мм	2	11,2	22,4
3	ГОСТ 380-88*	-100x10, L=150 мм	8	1,18	9,44
4	ГОСТ 380-88*	-100x10, L=290 мм	8	2,3	18,4
		Пролет	1		
		в) Связи Св-5 и Св-6 (на 1-го элемента)			по 2 шт.
1	ГОСТ 8509-93	L120x10, L=4000 мм	2	72,96	145,92
2	ГОСТ 380-88*	-320x10, L=445 мм	2	11,2	22,4
3	ГОСТ 380-88*	-100x10, L=150 мм	8	1,18	9,44
4	ГОСТ 380-88*	-100x10, L=290 мм	8	2,3	18,4
		Пролет	1		
		г) Связи Св-7 и Св-8 (на 1-го элемента).			по 4 шт.
1	ГОСТ 8509-93	L120x10, L=4540 мм	2	82,81	165,62
2	ГОСТ 380-88*	-320x10, L=445 мм	2	11,2	22,4
3	ГОСТ 380-88*	-100x10, L=150 мм	8	1,18	9,44
4	ГОСТ 380-88*	-100x10, L=290 мм	8	2,3	18,4

Спецификация к схемам элементов связей Св-1, Св-2, Св-3 (продолжение)

ПОЗ.	Обозначение	Наименование	Кол. (шт.)	Масса (ед.кг)	Примечание
1.	2.	3.	4.	5.	6.
		Пролет	1		
		д) Связи Св-9 и Св-10 (на 1-го элемента).			по 2 шт.
1	ГОСТ 8509-93	L120x10, L=4400 мм	2	80,26	160,52
2	ГОСТ 380-88*	-320x10, L=445 мм	2	11,2	22,4
3	ГОСТ 380-88*	-100x10, L=150 мм	8	1,18	9,44
4	ГОСТ 380-88*	-100x10, L=290 мм	8	2,3	18,4

Согласовано

Взам. инв. №

Подпись и дата

Инв. №Подл.

Изм.	Кол.уч	Лист	No.док	Подпись	Дата
Разработал		Досанов			
Проверил		Саакян			
ГИП		Саакян			
Н.контроль		Дюйсенахметова			

Р-06.06.2018/25-КМ

«Разработка ПСД на Строительство пешеходного моста через реку Шарон между населенными пунктами Шортанбай-Жыланды Курмагазинского района»

Пешеходный переход 108 м

Стадия	Лист	Листов
РП	21	

Спецификация к схемам элементов связей Св-1, Св-2, св-3

ТОО "Poligram" г.Атырау

Файл: Р-06.06.2018/25-КМ

Формат А3

ПЛАН ЛЕСТНИЧНОГО МАРША ЛМ-1

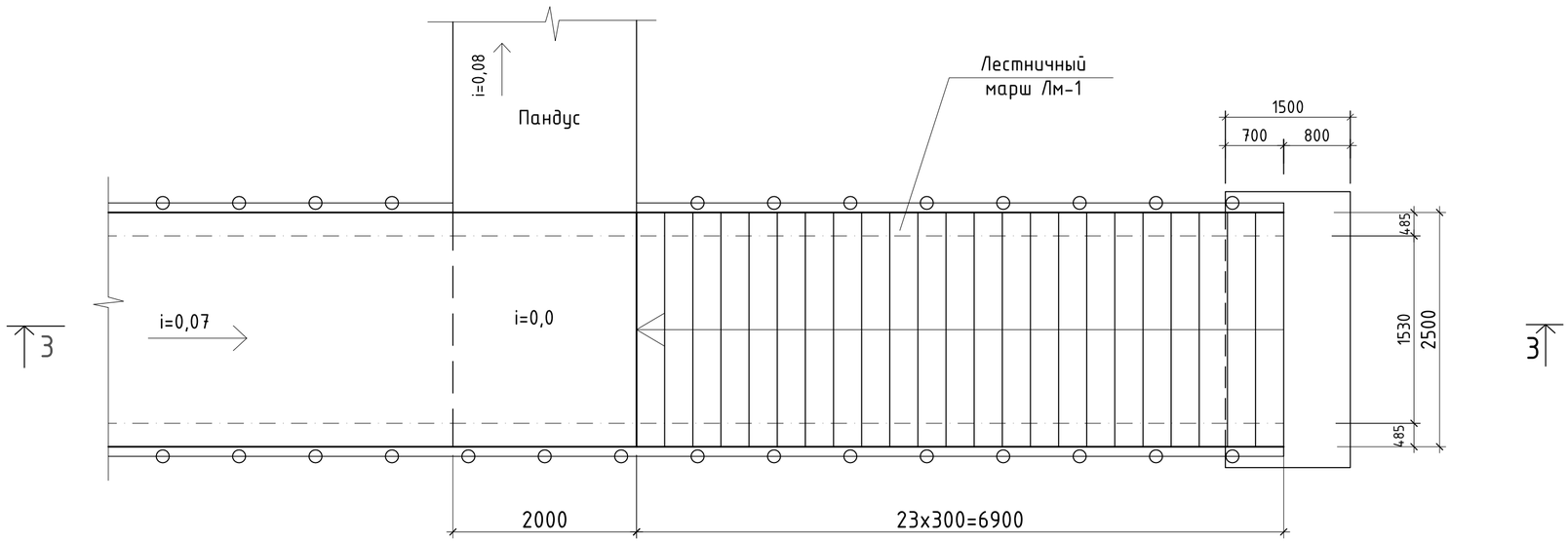

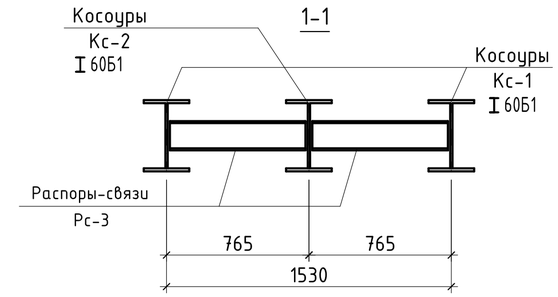

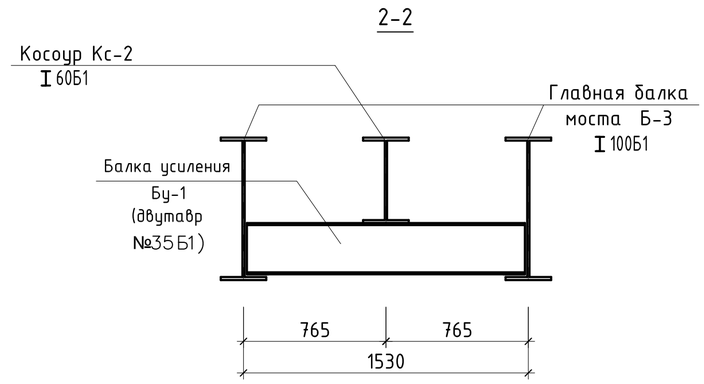

План расположения металлических косоуров Кс-1

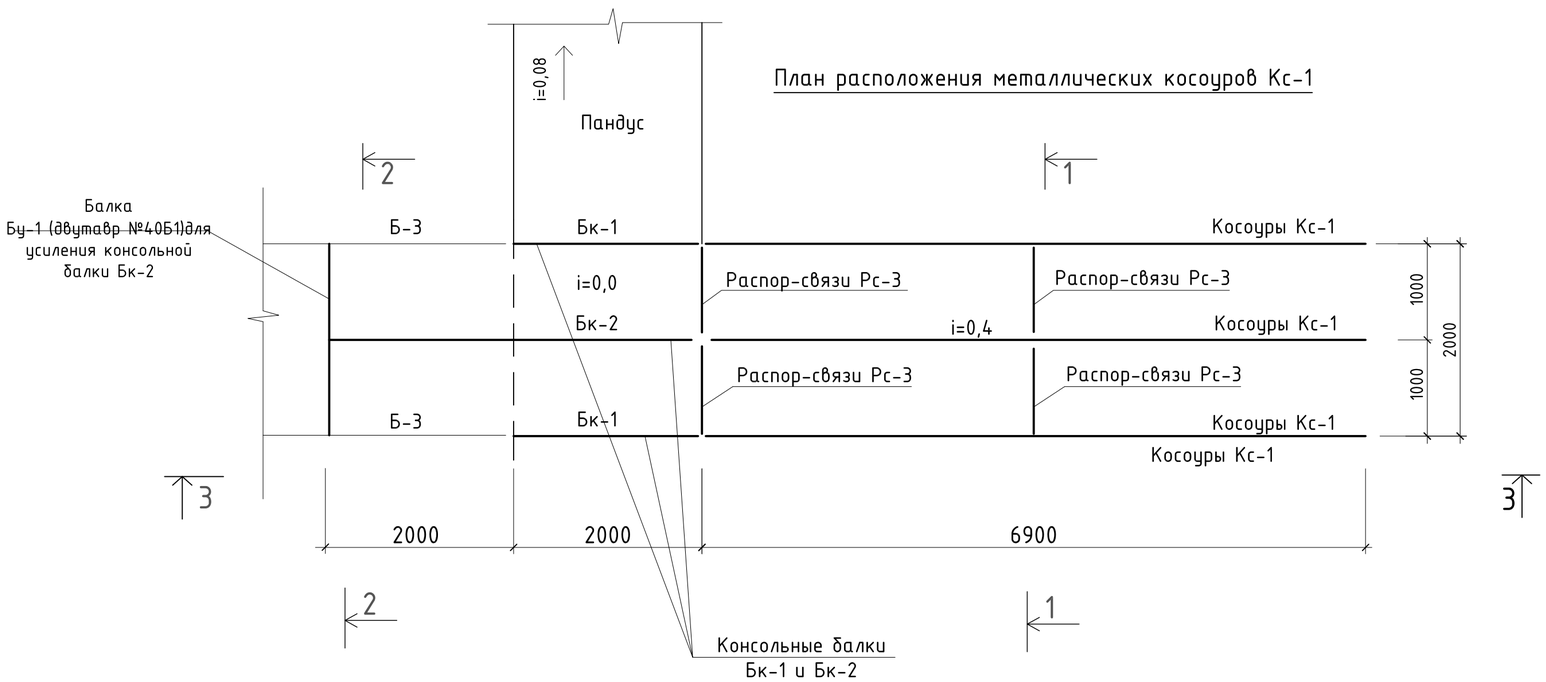

Консольная балка Бк-2

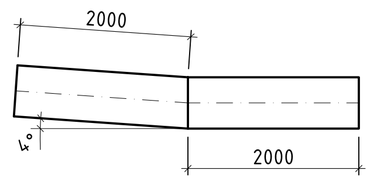

1. Общие указания смотрите на листах КМ-1 и КМ-2.
2. Техническую спецификацию металла см. на листе КМ-1.
3. Марку и сечение стальной конструкций смотрите на листе КМ-
4. Ведомость элементов стальных конструкций смотрите на л.КМ-
5. Разрез 3-3 смотрите на листе КМ-24
6. Сварки металла производят электродами типа Э42 по ГОСТ 9467-75*.

Изм.	Кол.уч	Лист	No.док	Подпись	Дата	Р-06.06.2018/25-КМ			
						«Разработка ПСД на Строительство пешеходного моста через реку Шарон между населенными пунктами Шортанбай-Жыланды Курмагазинского района»			
Разработал		Досанов				Пешеходный переход 108 м	Стадия	Лист	Листов
Проверил		Саакян					РП	22	
ГИП		Саакян							
Н.контроль		Дюйсенахметова				Лестничный марш	ТОО "Poligram" г.Атырау		

Согласовано

Взам. инв. No | Подпись и дата | Инв. No подл.

Файл: Р-06.06.2018/25-КМ

Формат А2

3-3

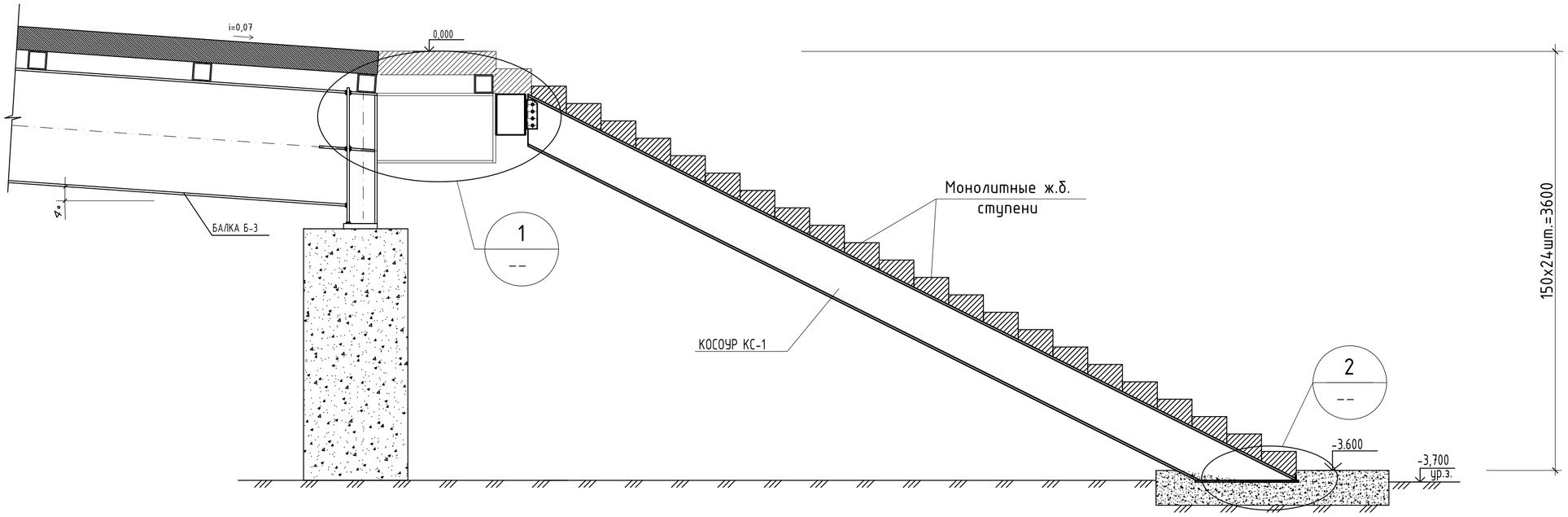

УЗЕЛ "А"

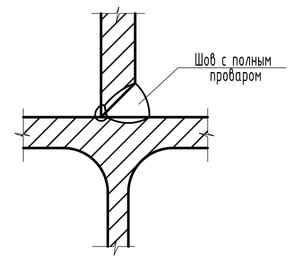

1. Все соединения на болтах М12 выполнены двухсрезными, болты М16, М18 — одиночный срез.
2. Болты черные класса прочности 5.8

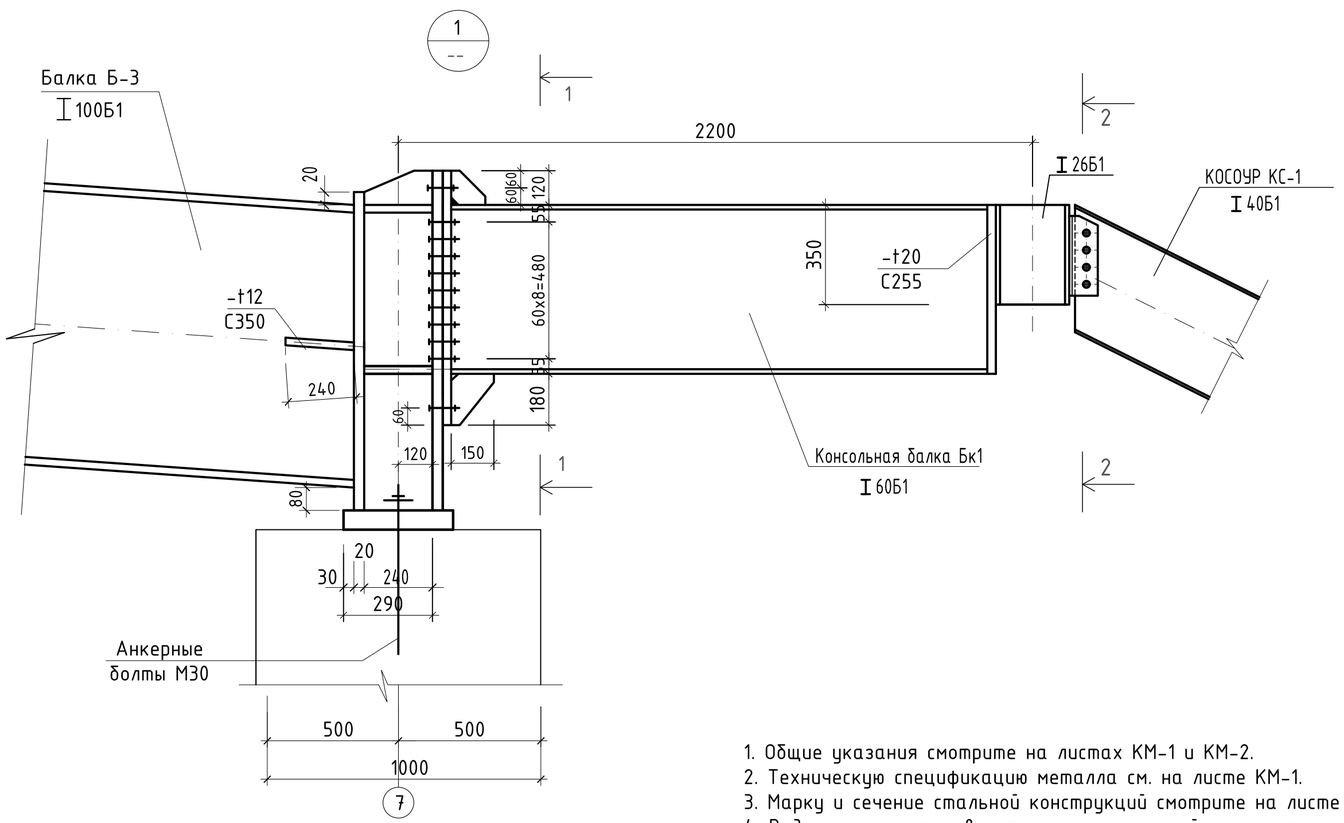

1-1

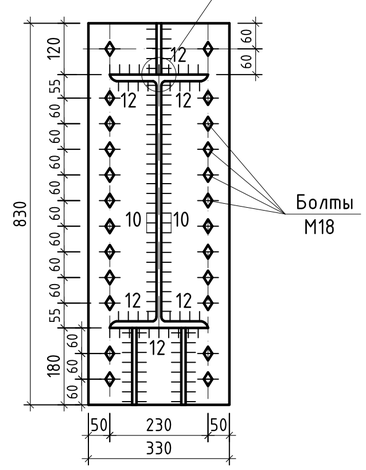

2-2

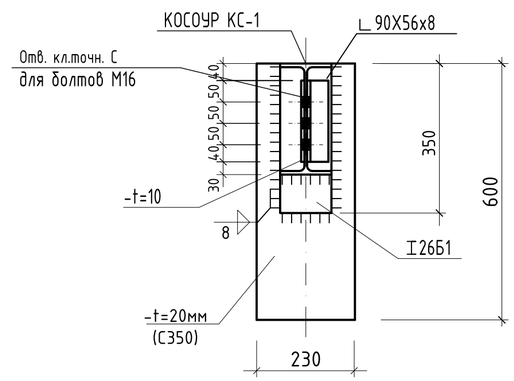

1. Общие указания смотрите на листах КМ-1 и КМ-2.
2. Техническую спецификацию металла см. на листе КМ-1.
3. Марку и сечение стальной конструкций смотрите на листе КМ-
4. Ведомость элементов стальных конструкций смотрите на л.КМ-
5. Разрез 3-3 замаркирован на листе КМ-23
6. Узел "1" смотрите на листе КМ-25
7. Сварки металла производят электродами типа Э42 по ГОСТ 9467-75*.

						Р-06.06.2018/25-КМ			
						«Разработка ПСД на Строительство пешеходного моста через реку Шарон между населенными пунктами Шортанбай-Жыланды Курмагазинского района»			
Изм.	Кол.уч	Лист	No.док	Подпись	Дата				
Разработал		Досанов				Пешеходный переход 108 м	Стадия	Лист	Листов
Проверил		Саакян					РП	23	
ГИП		Саакян							
Н.контроль		Дюйсенахметова				Разрез 1-1 по лестнице	ТОО "Poligram" г.Атырау		

Файл: Р-06.06.2018/25-КМ

Формат А2

Согласовано

Взам. инв. No

Подпись и дата

Инв. No подл.

Консольная балка Бк-1

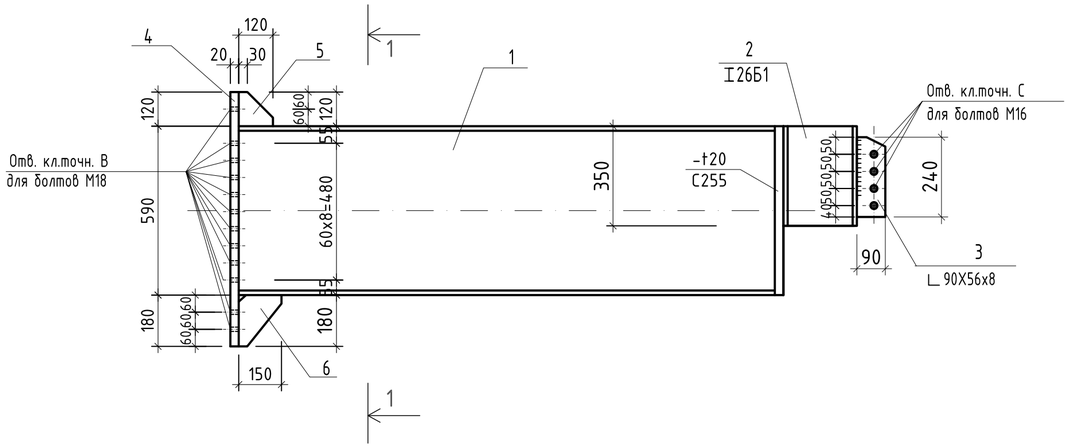

Разрез 1-1

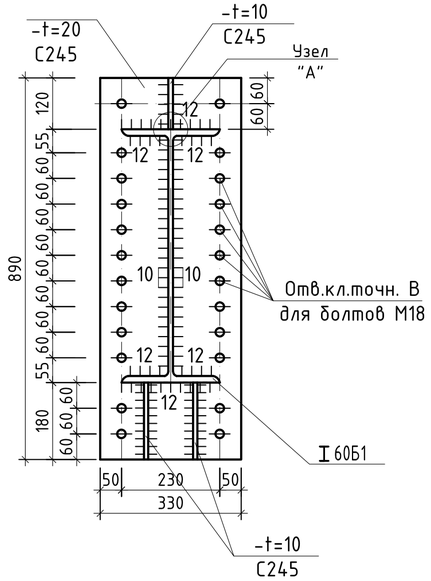

СПЕЦИФИКАЦИЯ КОНСТРУКТИВНЫХ ЭЛЕМЕНТОВ ЛЕСТНИЦЫ

Поз.	Обозначение	Наименование	Кол. (шт.)	Масса (ед.кг)	Примечание
1.	2.	3.	4.	5.	6.
	ОБЩЕЕ КОЛИЧЕСТВО ЛЕСТНИЧНОГО МАРША		1		
Бк-1	см. данный лист	Консольная балка Бк-1	2	---	---
Бк-2	ГОСТ 26020-83	I 60Б1 L=4000 мм	1	424,8	424,8
Бу-1	ГОСТ 26020-83	I 40Б1 L=2000 мм	1	96,2	96,2
Кс-1	см. данный лист	Косоур Кс-1	3	---	---
		Консольная балка Бк-1			
1	ГОСТ 26020-83	I 60Б1 L=2000 мм	2	212,4	424,8
2	ГОСТ 26020-83	I 26Б1 L=350мм	3	10,0	30,0
3	ГОСТ 8510-86	∟ 90X56x8 L=240мм	3	2,2	6,60
4	ГОСТ 380-88*	– t=20 330x890 мм	1	46,11	46,11
5	ГОСТ 380-88*	– t=10 120x120 мм	1	1,1304	1,1304
6	ГОСТ 380-88*	– t=10 150x180 мм	2	2,12	4,24
		Косоур Кс-1			
7	ГОСТ 26020-83	I 30Б1 L=7100 мм	1	342,0	342,0
8	ГОСТ 380-88*	– t=14 500x150 мм	1	8,243	8,243
9	ГОСТ 5781-82	Ø12 AIII L=350 мм	3	0,32	0,96
10	ГОСТ 380-88*	– t=8 390x100 мм	1	2,45	2,45

2
--

РАЗРЕЗ 2-2

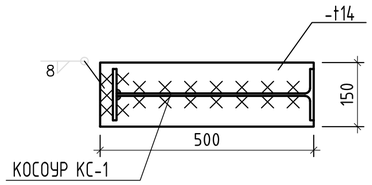

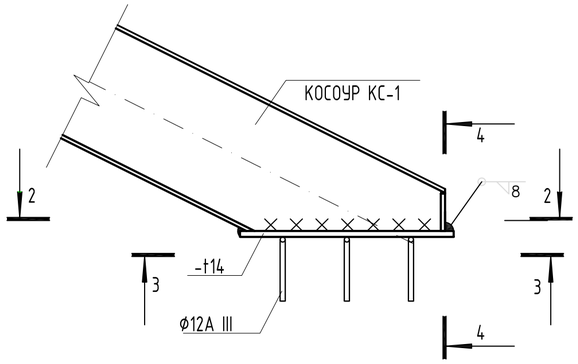

УЗЕЛ "А"

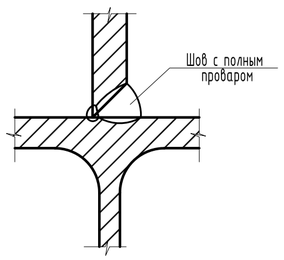

РАЗРЕЗ 3-3

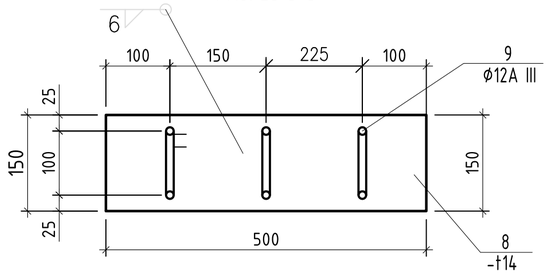

РАЗРЕЗ 4-4

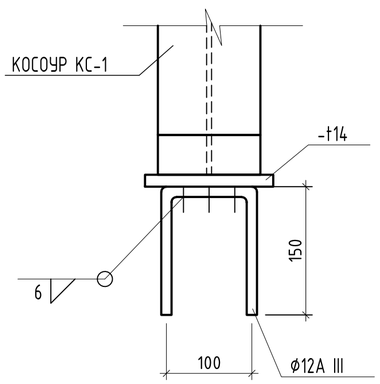

КОСОУР КС-1

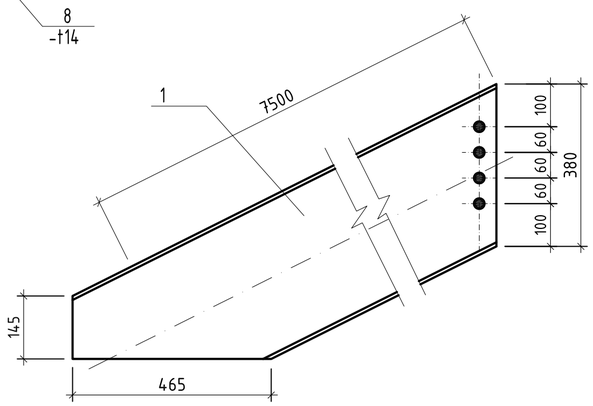

1. Общие указания смотрите на листах КМ-1 и КМ-2.
2. Техническую спецификацию металла см. на листе КМ-3.
3. Марку и сечение стальной конструкций смотрите на листе КМ-
4. Ведомость элементов стальных конструкций смотрите на л.КМ-
5. Данный лист совместно смотрите с листами КМ-
6. Сварки металла производят электродами типа Э42 по ГОСТ 9467-75*.

Изм.	Кол.уч	Лист	No.док	Подпись	Дата	Р-06.06.2018/25-КМ «Разработка ПСД на Строительство пешеходного моста через реку Шарон между населенными пунктами Шортанбай-Жыланды Курмагазинского района»
Разработал		Досанов				Пешеходный переход 108 м — Стадия: РП; Лист: 24; Листов:
Проверил		Саакян				
ГИП		Саакян				
Н.контроль		Дюйсенахметова				Монтажные узлы лестничного марша — ТОО "Poligram" г.Атырау

Согласовано

Взам. инв. No | Подпись и дата | Инв. No подл.

Файл: Р-06.06.2018/25-КМ

Формат А2

ПЛАН НАВЕСА

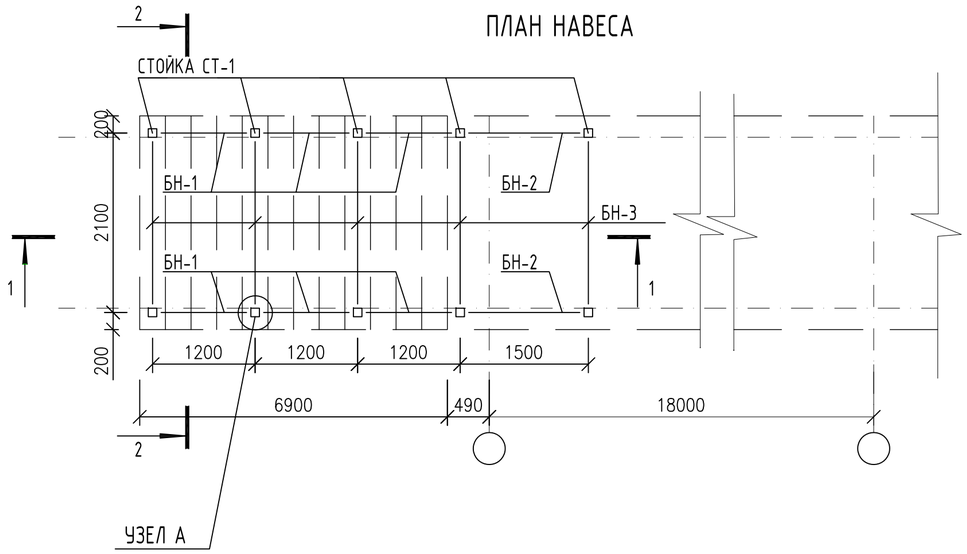

УЗЕЛ "Б"

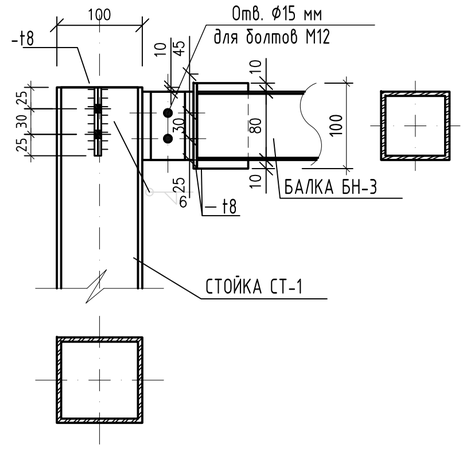

УЗЕЛ "А"

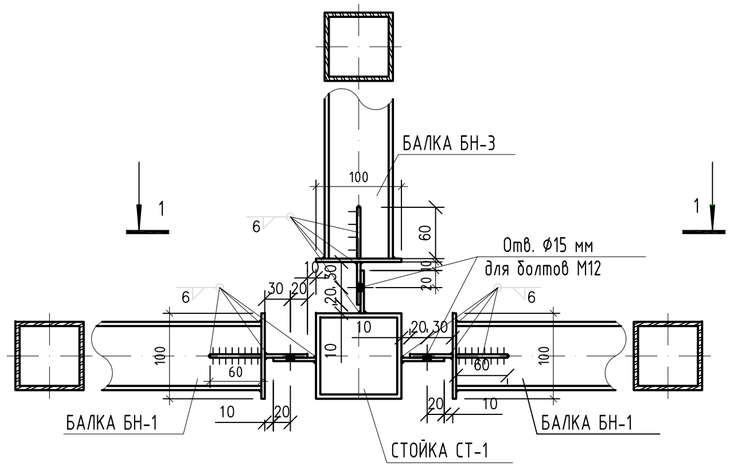

РАЗРЕЗ 1-1

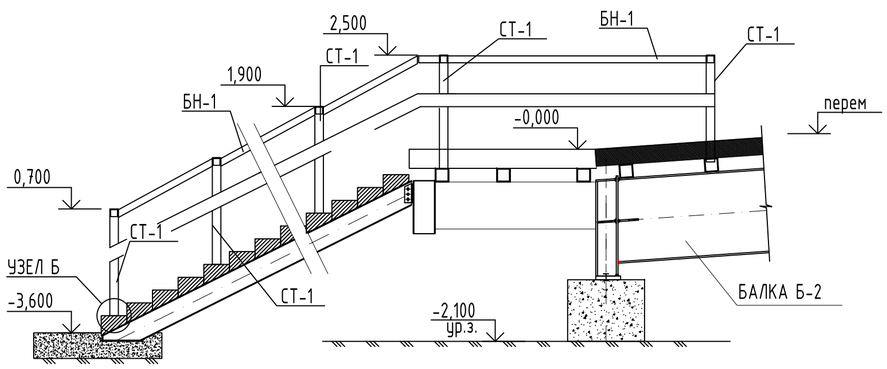

РАЗРЕЗ 2-2

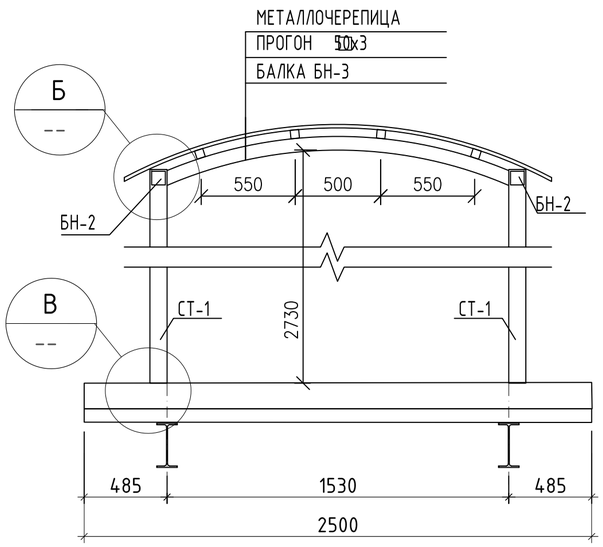

РАЗРЕЗ 1-1

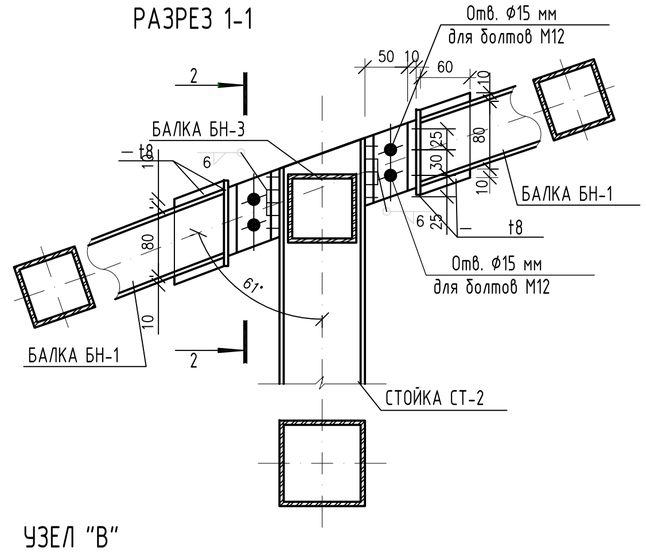

УЗЕЛ "В"

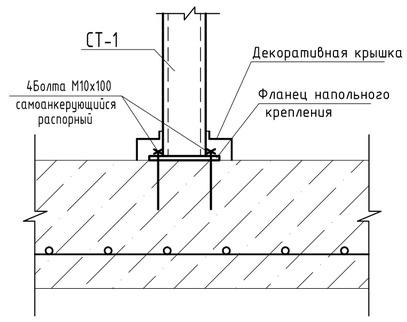

СПЕЦИФИКАЦИЯ КОНСТРУКТИВНЫХ ЭЛЕМЕНТОВ НАВЕСА

Поз.	Обозначение	Наименование	Кол. (шт.)	Масса (ед. кг)	Примечание	Поз.	Обозначение	Наименование	Кол. (шт.)	Масса (ед. кг)	Примечание
1.	2.	3.	4.	5.	6.	1.	2.	3.	4.	5.	6.
		ОБЩЕЕ КОЛ-ВО НАВЕСОВ	1	746,1	746.1			БАЛКА БН-2	2	19,6	39,2
		РАСХОД МАТ-В НА ОДИН НАВЕС						БАЛКА БН-2			
		СТОЙКА СТ-1	10	48,23	482,3		ГОСТ 30245-94	□ 80х5 L=1500 мм	1	18,0	18,0
		СТОЙКА СТ-1					ГОСТ 380-88*	– t=5 100х100 мм	2	0,4	0,8
	ГОСТ 30245-94	□ 100х6 L=2500 мм	1	45,0	45,0		ГОСТ 380-88*	– t=5 80х50 мм	2	0,16	0,32
	ГОСТ 380-88*	– t=5 80х50 мм	3	0,16	0,48		ГОСТ 380-88*	– t=5 100х60 мм	2	0,24	0,48
	ГОСТ 380-88*	– t=8 200х200 мм	1	2,51	2,51						
	ГОСТ 28778-90	Самоанкерующий Болт М10х70	4	0,06	0,24						
		БАЛКА БН-1	6	16,1	96,6			БАЛКА БН-3	5	25,6	128,0
		БАЛКА БН-1						БАЛКА БН-3			
	ГОСТ 30245-94	□ 80х5 L=1200 мм	1	14,5	14,5		ГОСТ 30245-94	□ 80х5 L=2000 мм	1	24,0	24,0
	ГОСТ 380-88*	– t=5 100х100 мм	2	0,4	0,8		ГОСТ 380-88*	– t=5 100х100 мм	2	0,4	0,8
	ГОСТ 380-88*	– t=5 80х50 мм	2	0,16	0,32		ГОСТ 380-88*	– t=5 80х50 мм	2	0,16	0,32
	ГОСТ 380-88*	– t=5 100х60 мм	2	0,24	0,48		ГОСТ 380-88*	– t=5 100х60 мм	2	0,24	0,48

Согласовано

Взам. инв. №

Подпись и дата

Инв. № подл.

Изм.	Кол.уч	Лист	No.док	Подпись	Дата	Р-06.06.2018/25-КМ			
						«Разработка ПСД на Строительство пешеходного моста через реку Шарон между населенными пунктами Шортанбай-Жыланды Курмагазинского района»			
Разработал		Досанов				Пешеходный переход 108 м	Стадия	Лист	Листов
Проверил		Саакян					РП	25	
ГИП		Саакян							
Н.контроль		Дюйсенахметова				План навеса	ТОО "Poligram" г.Атырау		

Файл: Р-06.06.2018/25-КМ

Формат А2

ПЛАН ОГРАЖДЕНИЯ МОСТА.

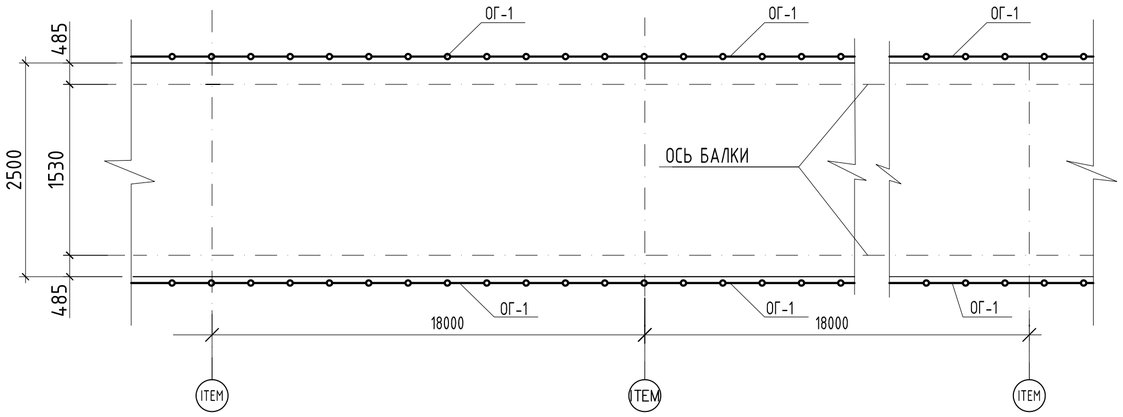

ОГРАЖДЕНИЕ ОГ-1

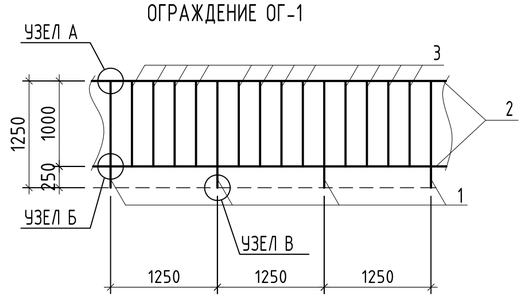

ОГРАЖДЕНИЕ ОГ-1

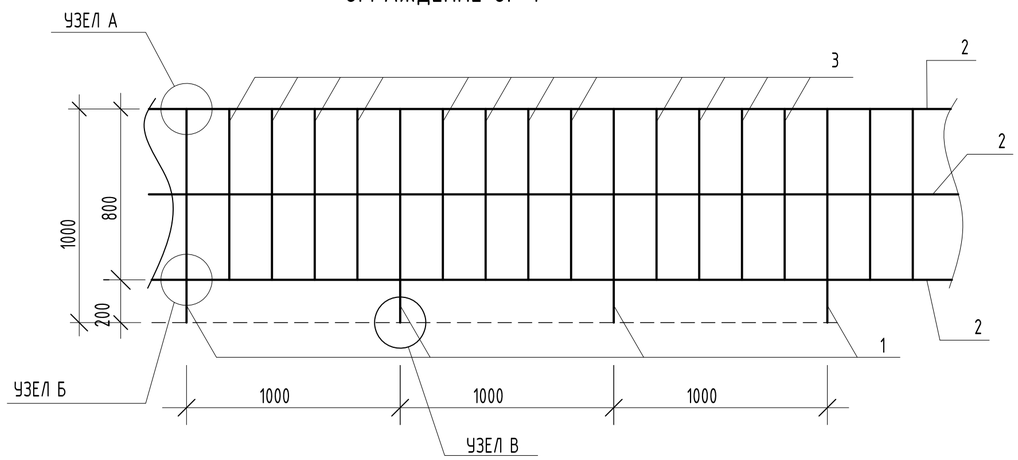

УЗЕЛ А

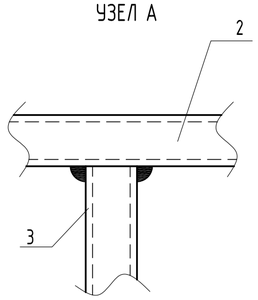

УЗЕЛ Б

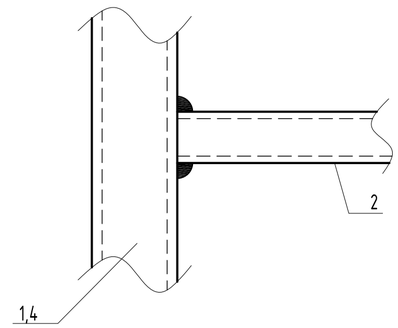

РАЗРЕЗ 1-1

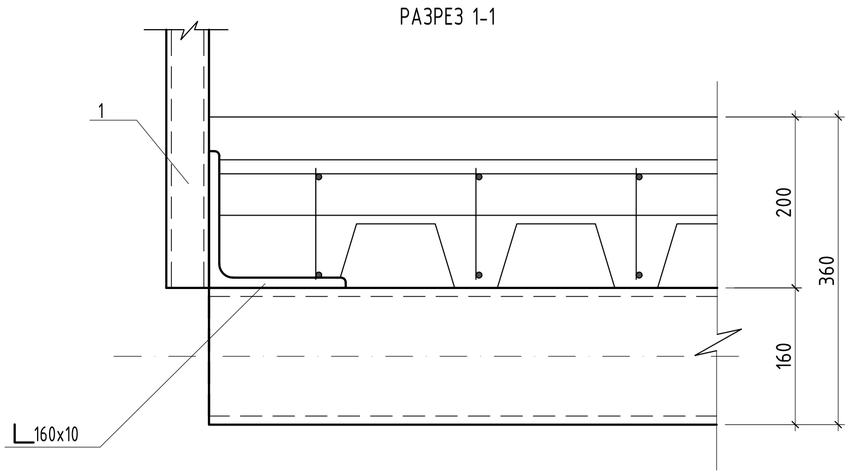

УЗЕЛ В

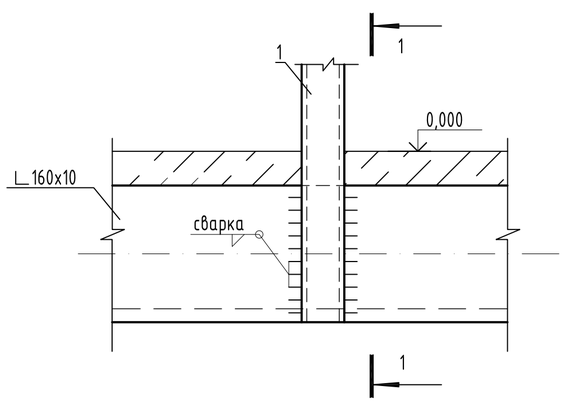

1. Общие указания смотрите на листах КМ-1 и КМ-2.
2. Техническую спецификацию металла см. на листе КМ-3.
3. Марку и сечение стальной конструкций смотрите на листе КМ-
4. Ведомость элементов стальных конструкций смотрите на л.КМ-
5. Данный лист совместно смотрите с листами КМ-
6. Сварки металла производят электродами типа Э42 по ГОСТ 9467-75*.

						Р-06.06.2018/25-КМ			
						«Разработка ПСД на Строительство пешеходного моста через реку Шарон между населенными пунктами Шортанбай-Жыланды Курмагазинского района»			
Изм.	Кол.уч	Лист	No.док	Подпись	Дата				
Разработал		Досанов				Пешеходный переход 108 м	Стадия	Лист	Листов
Проверил		Саакян					РП	26	
ГИП		Саакян							
Н.контроль		Дюйсенахметова				План ограждения моста.	ТОО "Poligram" г.Атырау		

Согласовано

Взам. инв. No

Подпись и дата

Инв. No подл.

Файл: Р-06.06.2018/25-КМ

Формат А2

ПЛАН ОГРАЖДЕНИЯ ЛЕСТНИЦЫ.

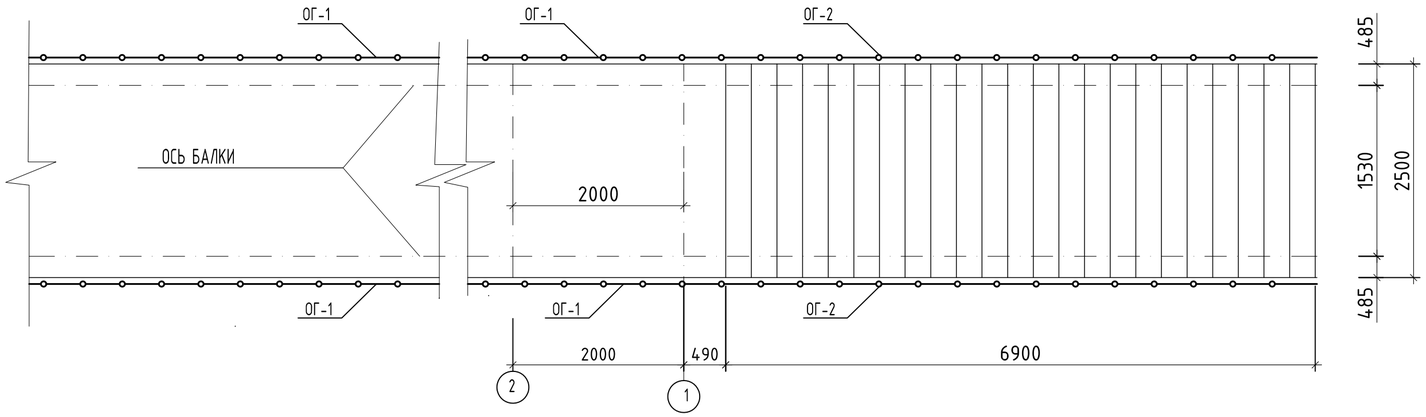

СПЕЦИФИКАЦИЯ КОНСТРУКТИВНЫХ ЭЛЕМЕНТОВ ОГРАЖДЕНИЯ

Поз.	Обозначение	Наименование	Кол. (шт.)	Масса (ед. кг)	Примечание
1.	2.	3.	4.	5.	6.
		Ограждение ОГ-1	216	---	---
		Ограждение ОГ-1 (на 1 пог. метр)			
1	ГОСТ 30245-94	□ 50х3 L=1250 мм	1	6,0	6,0
2	ГОСТ 8645-68	▭ 50х30х3 L=1000п.м.	2	3,5	7,0
3	ГОСТ 8645-68	▭ 50х30х3 L=800 мм	4	3,5	14,0
		Ограждение ОГ-2	15,6	---	---
		Ограждение ОГ-2 (на 1 пог. метр)			
4	ГОСТ 30245-94	□ 50х3 L=1250 мм	1	6,0	6,0
2	ГОСТ 8645-68	▭ 50х30х3 L=1000 п.м.	2	3,5	7,0
3	ГОСТ 8645-68	▭ 50х30х3 L=1000 мм	5	3,5	17,50

ОГРАЖДЕНИЕ ОГ-1

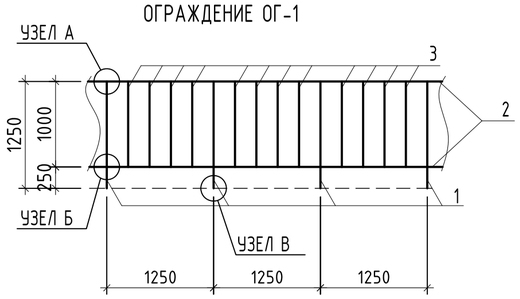

ОГРАЖДЕНИЕ ОГ-2

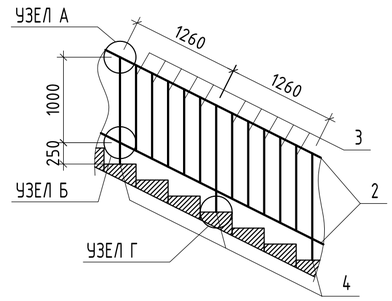

РАЗРЕЗ 1-1

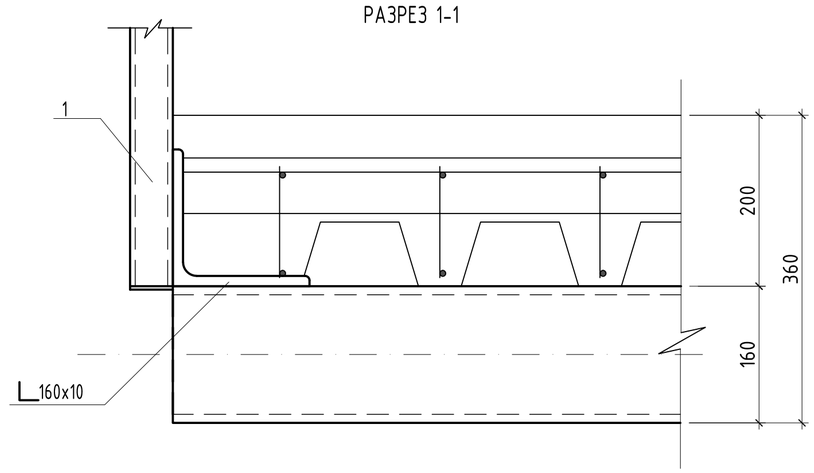

УЗЕЛ А

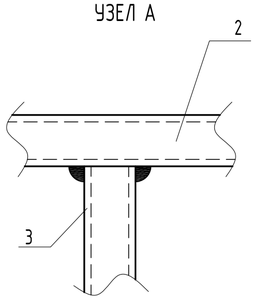

УЗЕЛ Б

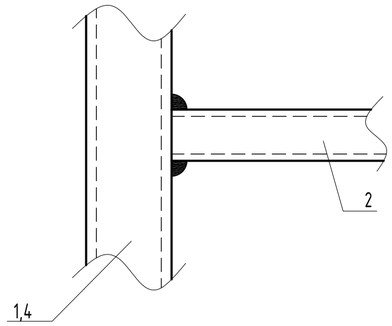

УЗЕЛ Г

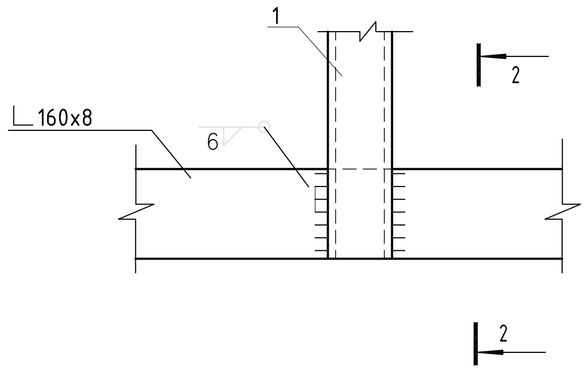

УЗЕЛ В

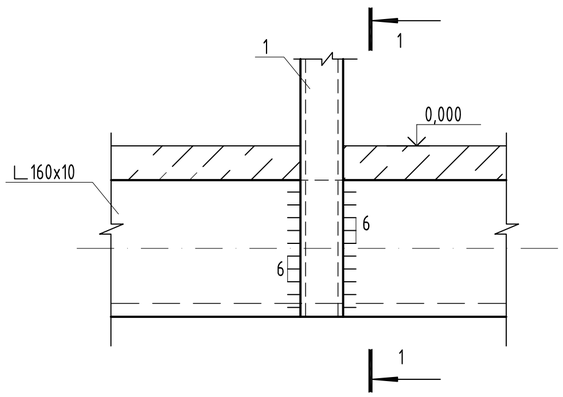

РАЗРЕЗ 2-2

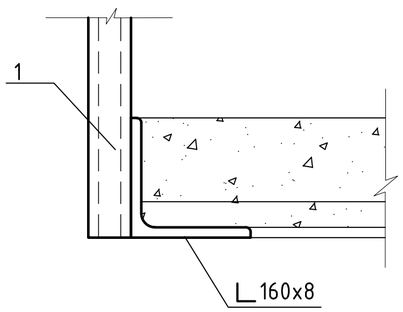

1. Общие указания смотрите на листах КМ-1 и КМ-2.
2. Техническую спецификацию металла см. на листе КМ-3.
3. Марку и сечение стальной конструкций смотрите на листе КМ-
4. Ведомость элементов стальных конструкций смотрите на л.КМ-
5. Данный лист совместно смотрите с листами КМ-
6. Сварки металла производят электродами типа Э42 по ГОСТ 9467-75*.

Изм.	Кол.уч	Лист	No.док	Подпись	Дата	Р-06.06.2018/25-КМ			
						«Разработка ПСД на Строительство пешеходного моста через реку Шарон между населенными пунктами Шортанбай-Жыланды Курмагазинского района»			
Разработал		Досанов				Пешеходный переход 108 м	Стадия	Лист	Листов
Проверил		Саакян					РП	27	
ГИП		Саакян							
Н.контроль		Дюйсенахметова				План ограждения лестницы. Спецификация.	ТОО "Poligram" г.Атырау		

Согласовано

Взам. инв. No

Подпись и дата

Инв. No подл.

Файл: Р-06.06.2018/25-КМ

Формат А2

ПЛАН ПОКРЫТИЯ МОСТА

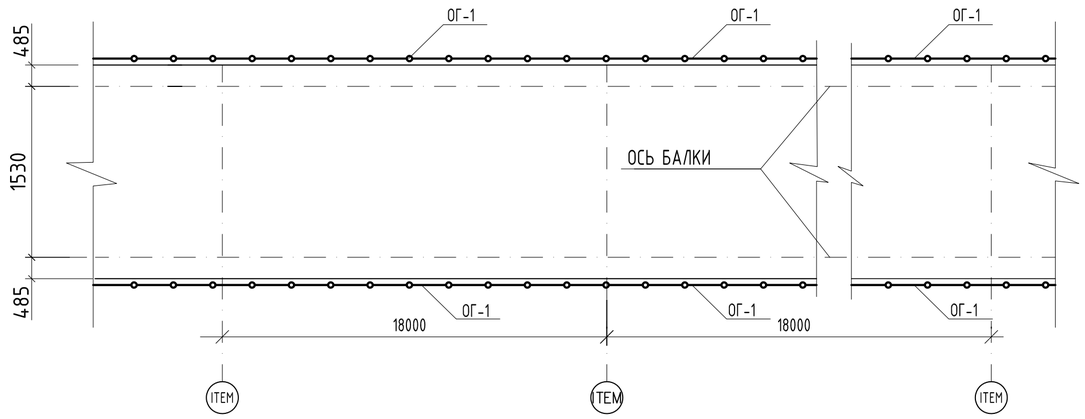

ОГРАЖДЕНИЕ ОГ-1

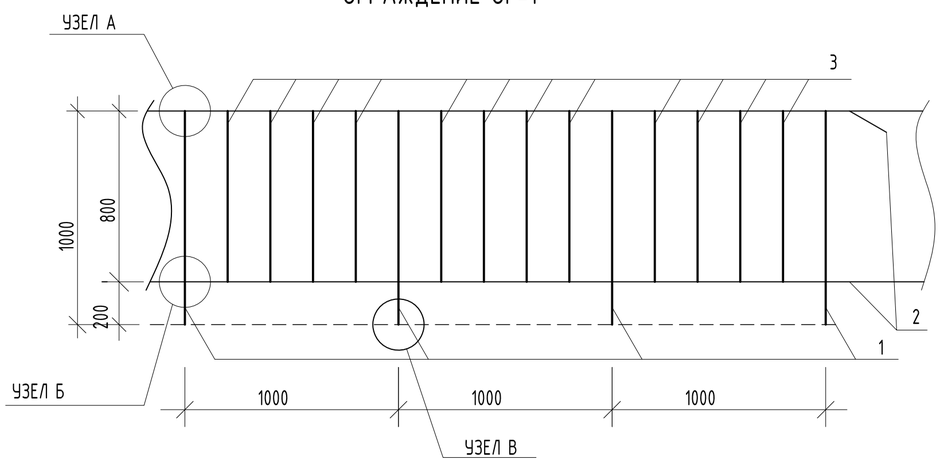

УЗЕЛ А

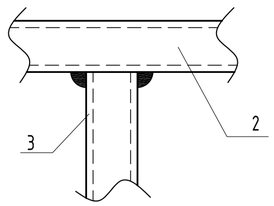

УЗЕЛ Б

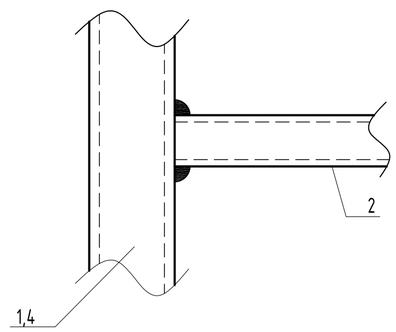

РАЗРЕЗ 1-1

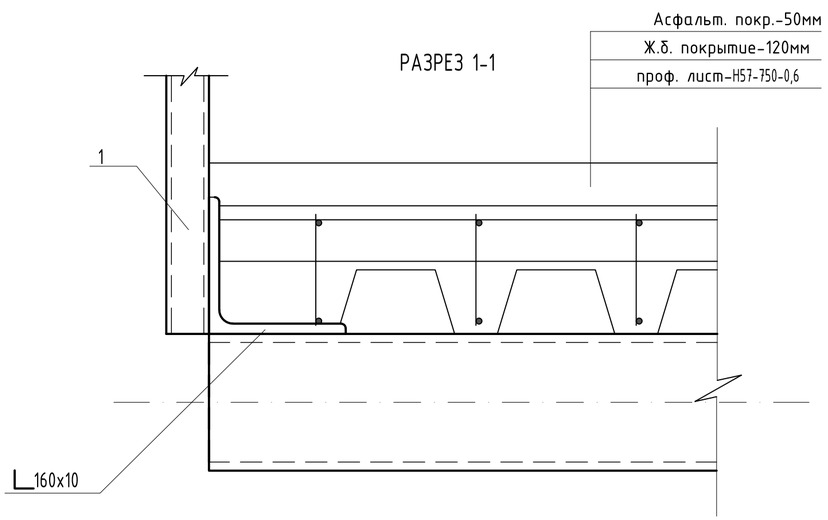

УЗЕЛ В

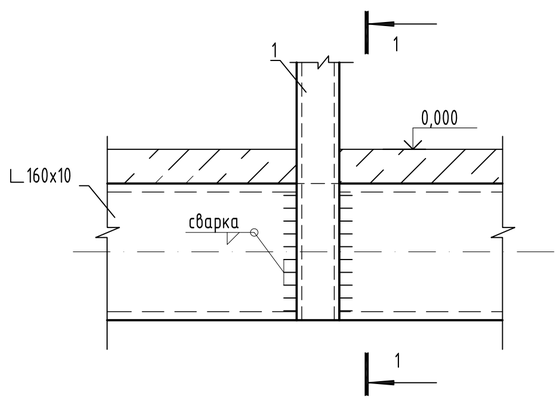

СПЕЦИФИКАЦИЯ КОНСТРУКТИВНЫХ ЭЛЕМЕНТОВ ПОКРЫТИЯ МОСТА

Поз.	Обозначение	Наименование	Кол. (шт.)	Масса (ед.кг)	Примечание
1.	2.	3.	4.	5.	6.
		Покрытие моста	160,5	---	---
		Расход на один пог. м			
1	ГОСТ 5781-82	Ф12 класс А-III L=2,5п.м.	28	0.888	24.90
2	ГОСТ 24045-94	Н57-750-0,6 L=2,5п.м.	2,5	7.50	20.0
	ГОСТ 9128-2009	БНД-Битум нефтяной дорожный	м2	---	2,50
	Материал: бетон тяжелый,	мелкозернистый. кл В15,	$м^3$	---	0,30

Расход материалов покрытия в спецификации составлен на 1 пог.м. моста с шириной 2,5м.
Для того, чтобы определить полный объем материалов моста надо умножить на 160,5 м.

1. Общие указания смотрите на листах КМ-1 и КМ-2.
2. Техническую спецификацию металла см. на листе КМ-3.
3. Марку и сечение стальной конструкций смотрите на листе КМ-
4. Ведомость элементов стальных конструкций смотрите на л.КМ-
5. Данный лист совместно смотрите с листами КМ-
6. Сварки металла производят электродами типа Э42 по ГОСТ 9467-75*.

						Р-06.06.2018/25-КМ		
						«Разработка ПСД на Строительство пешеходного моста через реку Шарон между населенными пунктами Шортанбай-Жыланды Курмагазинского района»		
Изм.	Кол.уч	Лист	No.док	Подпись	Дата			
Разработал		Досанов				Пешеходный переход 108 м	Стадия	Лист	Листов
Проверил		Саакян					РП	28	
ГИП		Саакян							
Н.контроль		Дюйсенахметова				План покрытия моста	ТОО "Poligram" г.Атырау		

Согласовано

Взам. инв. No

Подпись и дата

Инв. No подл.

План расположения пандуса пешеходного моста.

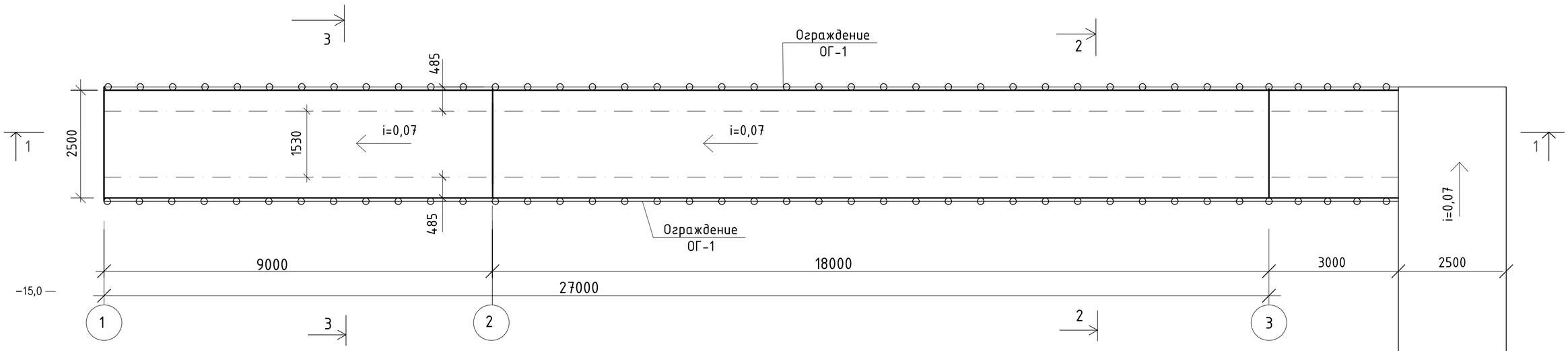

РАЗРЕЗ 1-1

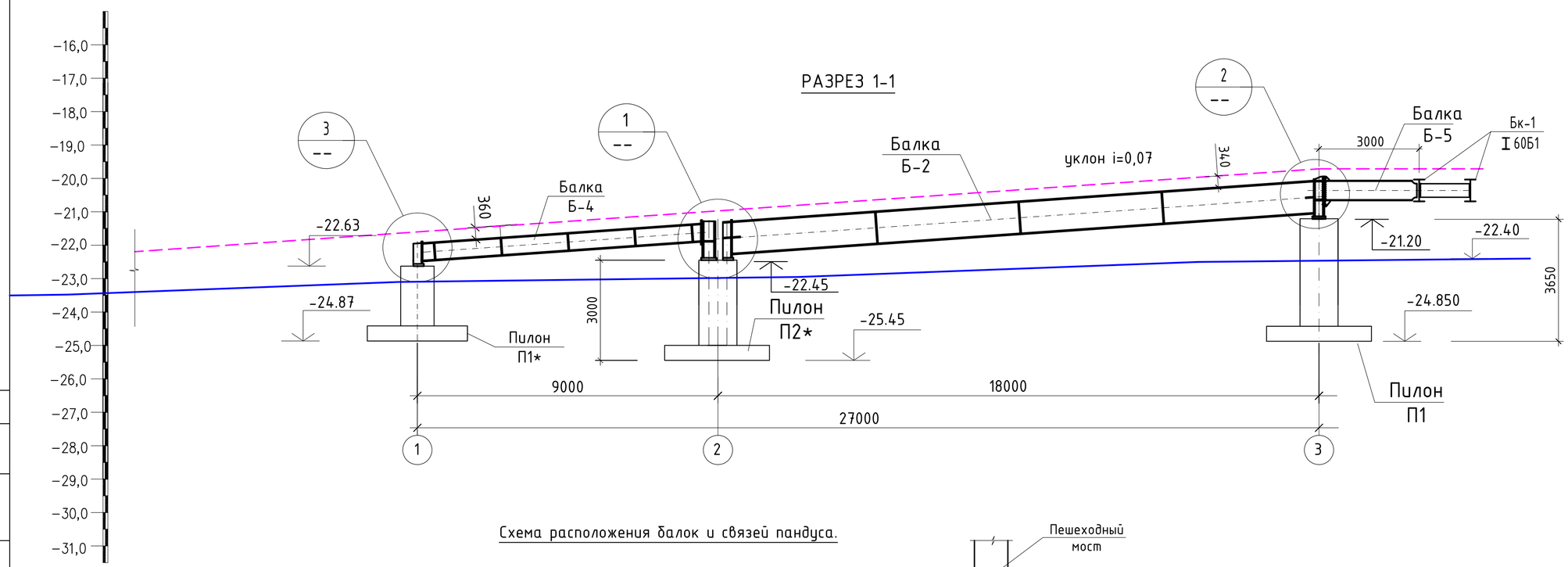

Схема расположения балок и связей пандуса.

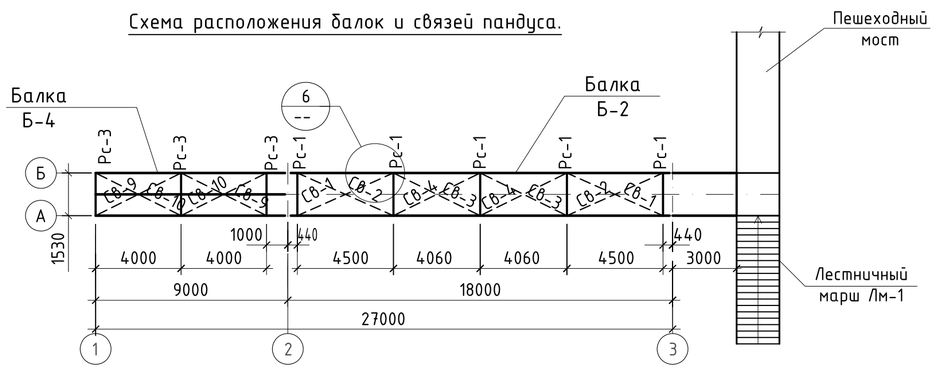

Монолитные ж.б. пилоны для пандуса применяются пилон П1*, П2*- по Бузаусылану, а пилон П1 по Шарону.

						Р-06.06.2018/25-КМ		
						«Разработка ПСД на Строительство пешеходного моста через реку Шарон между населенными пунктами Шортанбай-Жыланды Курмагазинского района»		
Изм.	Кол.уч	Лист	No.док	Подпись	Дата			
Разработал		Досанов				Пешеходный переход 108 м	Стадия	Лист	Листов
Проверил		Саакян					РП	29	
ГИП		Саакян							
Н.контроль		Дюйсенахметова				План расположения пандуса пешеходного моста.	ТОО "Poligram" г.Атырау		

Согласовано

Взам. инв. No

Подпись и дата

Инв. No подл.

Файл: Р-06.06.2018/25-КМ

Формат А2

РАЗРЕЗ 2-2

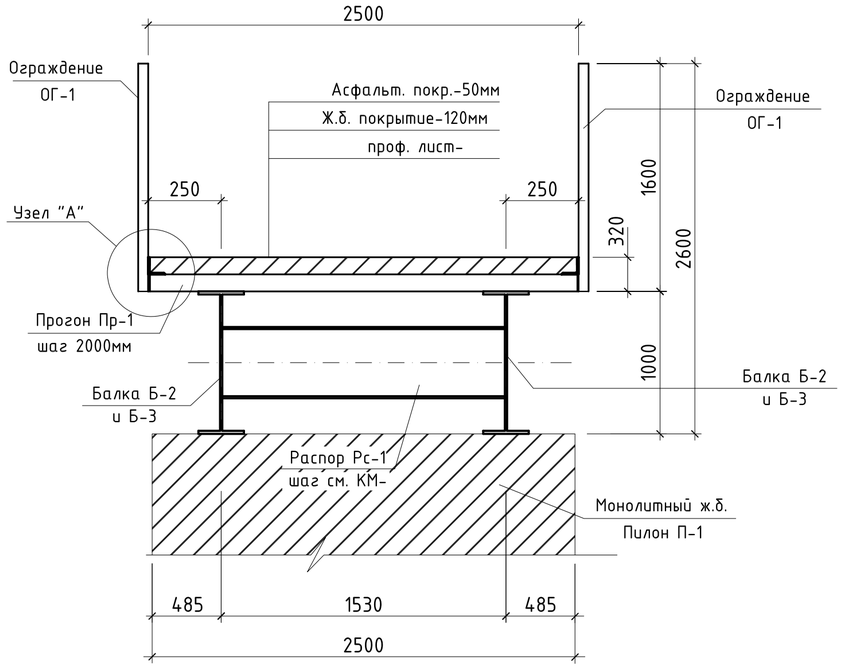

Двутавр № 100Б1 из стали класса С255

РАЗРЕЗ 3-3

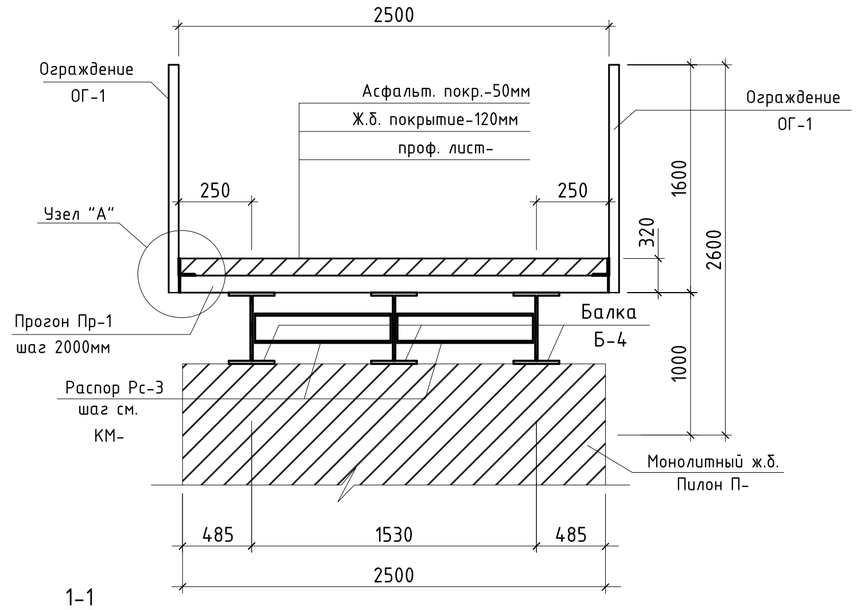

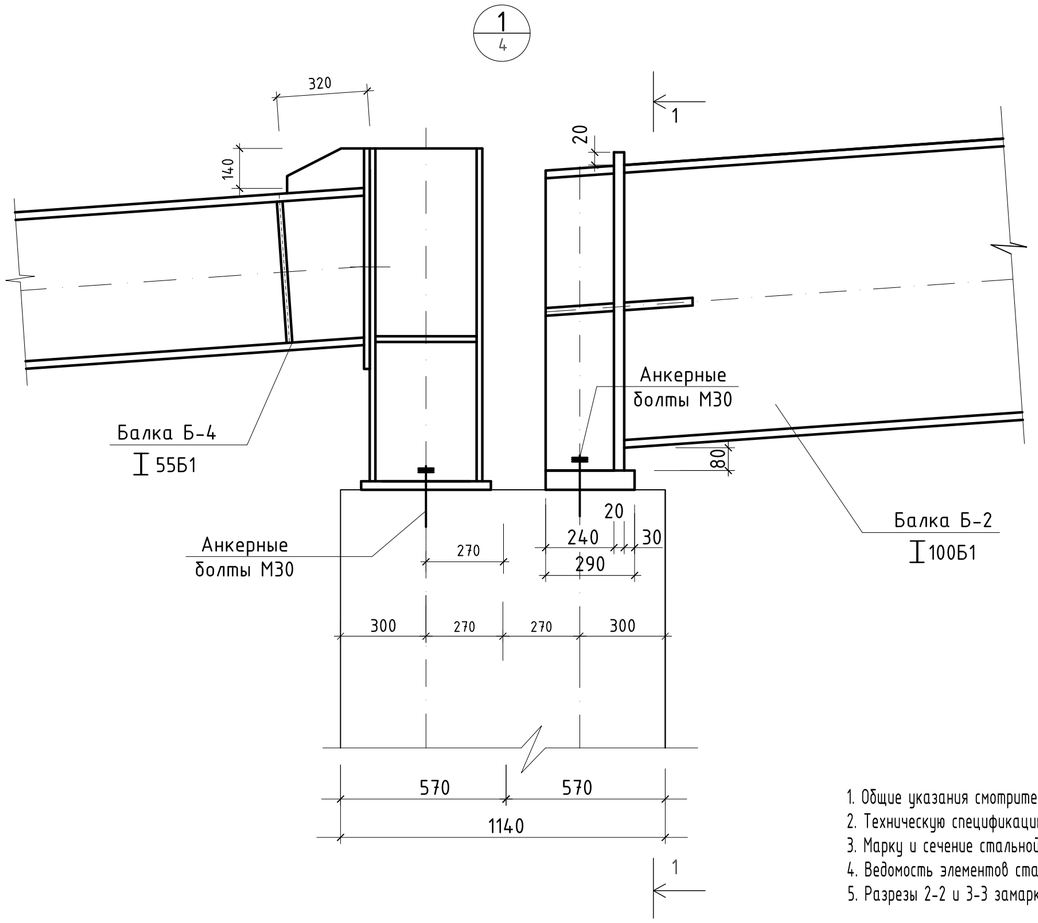

1-1

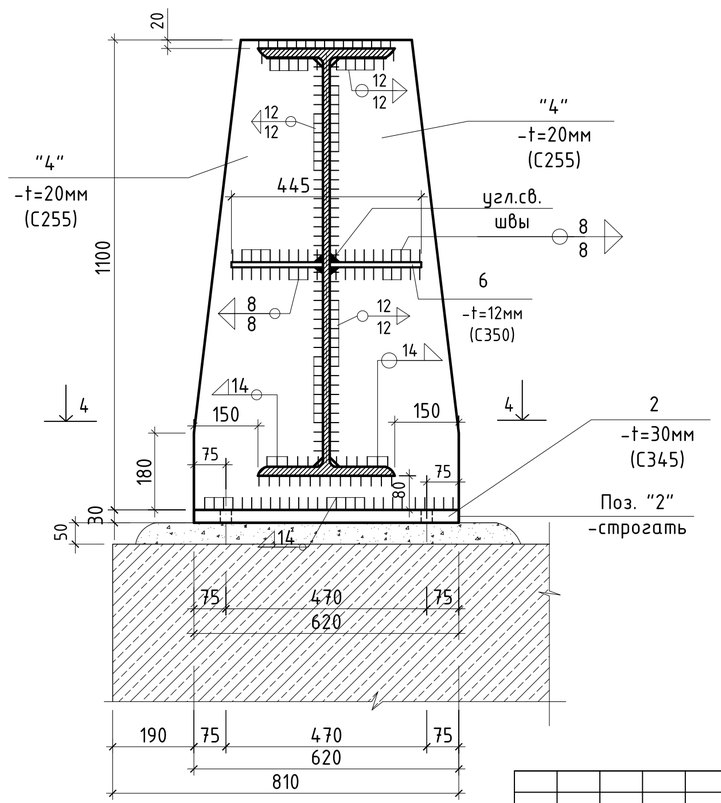

Узел "А"

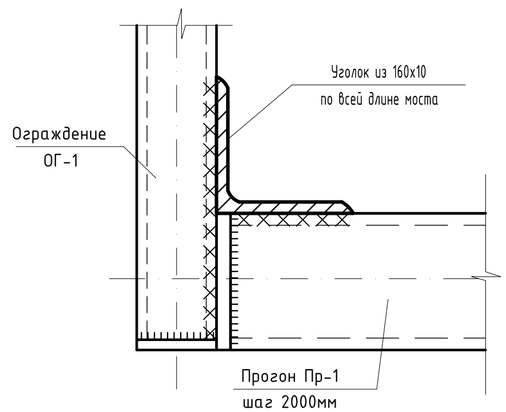

1. Общие указания смотрите на листах КМ-1.
2. Техническую спецификацию металла см. на листе КМ-2.
3. Марку и сечение стальной конструкций смотрите на листе КМ-
4. Ведомость элементов стальных конструкций смотрите на л.КМ-
5. Разрезы 2-2 и 3-3 замаркированы на листе КМ-

Изм.	Кол.уч	Лист	No.док	Подпись	Дата	Р-06.06.2018/25-КМ «Разработка ПСД на Строительство пешеходного моста через реку Шарон между населенными пунктами Шортанбай-Жыланды Курмагазинского района»			
Разработал		Досанов				Пешеходный переход 108 м	Стадия	Лист	Листов
Проверил		Саакян					РП	30	
ГИП		Саакян							
Н.контроль		Дюйсенахметова				Разрезы по пандусу	ТОО "Poligram" г.Атырау		

Согласовано

Взам. инв. No

Подпись и дата

Инв. No подл.

Файл: Р-06.06.2018/25-КМ

Формат А2

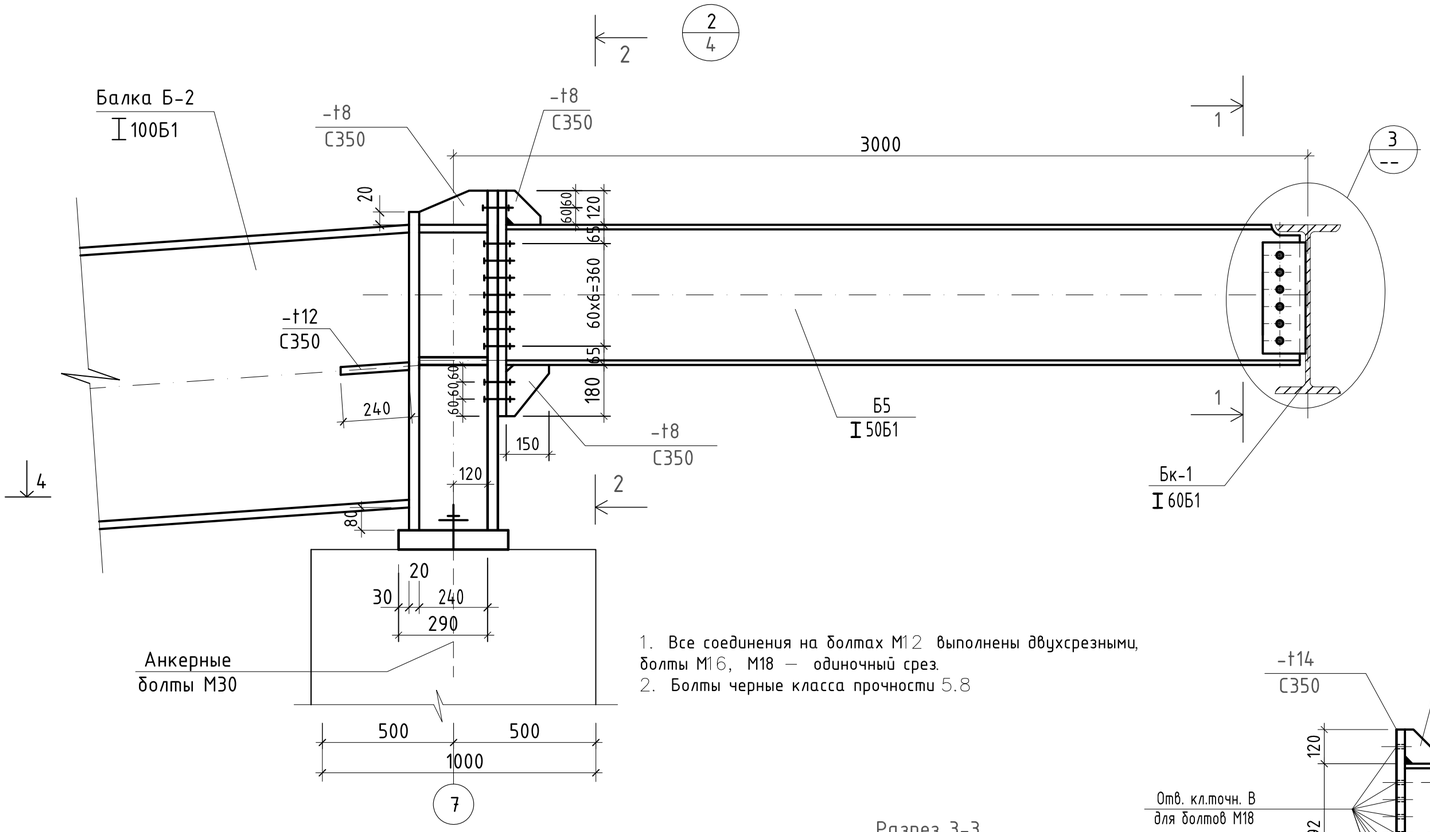

1. Все соединения на болтах М12 выполнены двухсрезными, болты М16, М18 — одиночный срез.
2. Болты черные класса прочности 5.8

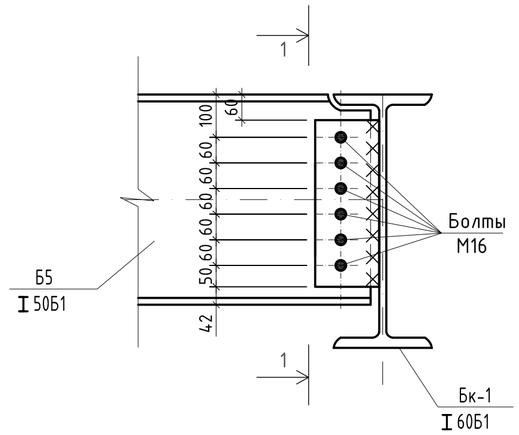

Разрез 1-1

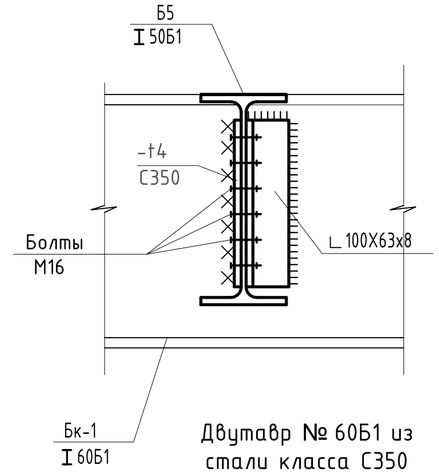

Двутавр № 60Б1 из стали класса С350

Разрез 2-2

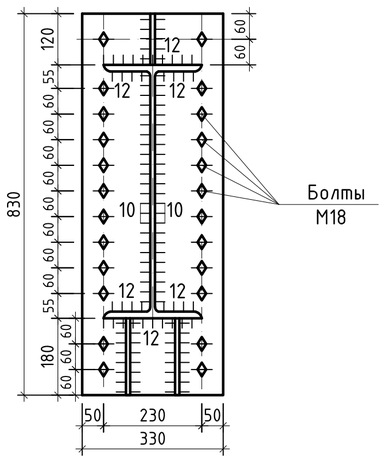

Двутавр № 100Б1 из стали класса С255

Разрез 3-3

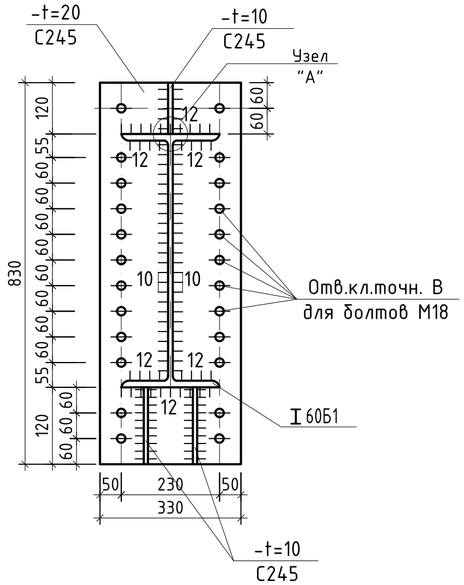

Балка Б-5

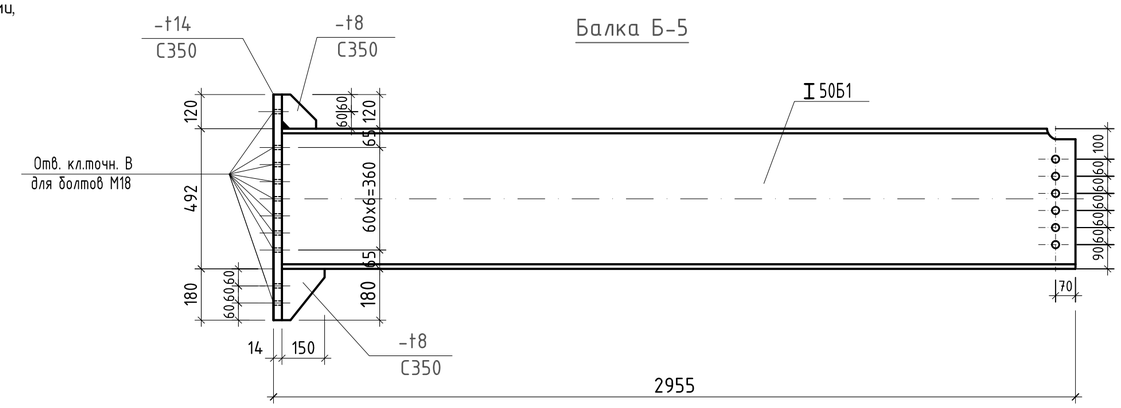

Двутавр № 50Б1 из стали класса С350

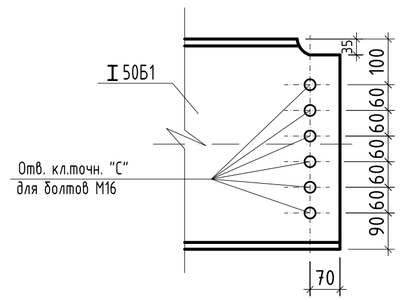

УЗЕЛ "А"

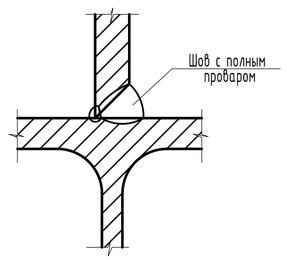

1. Общие указания смотрите на листах КМ-1.
2. Техническую спецификацию металла см. на листе КМ-2.
3. Марку и сечение стальной конструкций смотрите на листе КМ-
4. Ведомость элементов стальных конструкций смотрите на л.КМ-
5. Сварки металла производят электродами типа Э46А и Э50А по ГОСТ 9467-75*.
6. Выполнить физический контроль швов крепления элементов балки Б-1 и Бк-1.
7. Толщину сварного шва принять не менее 6 мм, кроме оговоренных.
8. Все заводские соединение-сварные. Монтажные-болтовые и на монтажной сварке. Материал и электроды для сварки принимать по табл.55* по СНиП II-23-81* "Стальные конструкции", а так же минимальные расчетные толщины швов принимать по табл. 38 СНиП II-23-81*, соединения на болтах следует принимать согласно п.п. 2.4 и 2.7 и табл.57 СНиП II-23-81*.
9. Для болтовых соединений башмака Балки Б-1 предусмотрены болты класса С (грубой класс точности) по ГОСТ 7805-70, с полем допуска резьбы 6д.
10. Марка стали болтов --40Х "Селект".
11. Шайбы высокопрочные по ГОСТ 22355-77.

Согласовано

Взам. инв. No

Подпись и дата

Инв. No подл.

Изм.	Кол.уч	Лист	No.док	Подпись	Дата
Разработал	Досанов				
Проверил	Саакян				
ГИП	Саакян				
Н.контроль	Дюйсенахметова				

Р-06.06.2018/25-КМ

«Разработка ПСД на Строительство пешеходного моста через реку Шарон между населенными пунктами Шортанбай-Жыланды Курмагазинского района»

Пешеходный переход 108 м

Стадия	Лист	Листов
РП	31	

Монтажные узлы по пандусу

ТОО "Poligram" г.Атырау

Файл: Р-06.06.2018/25-КМ

Формат А2

Балка Б-2

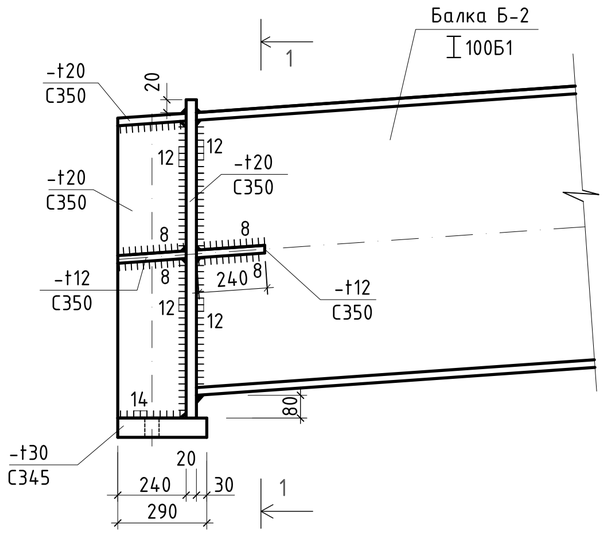

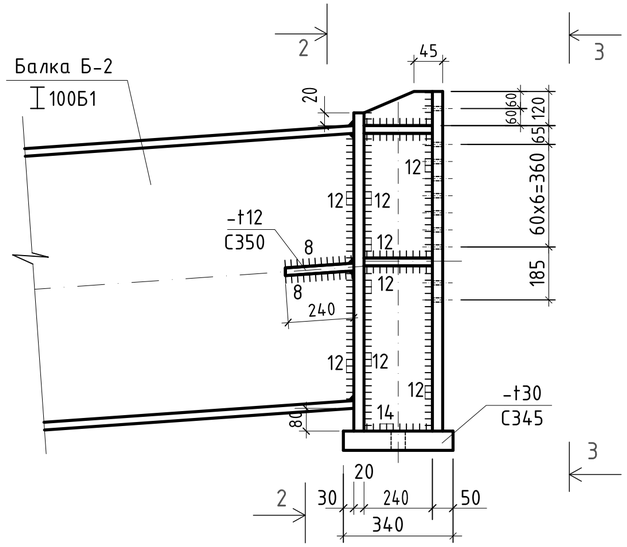

Спецификация к схемам элементов металлических балок пандуса Б-2, Б-4 и связей Св-1, Св-2, Св-9, Св-10. Расход на одного пандуса.

ПОЗ.	Обозначение	Наименование	Кол. (шт.)	Масса (ед.кг)	Примечание
1.	2.	3.	4.	5.	6.
		Пандус	1		
Б-2	см. лист КМ-	Балка Б-2	2	---	---
Б-4	см. лист КМ-	Балка Б-4	3	---	---
Св-1	см. лист КМ-	Связь Св-1	4	---	---
Св-2	см. лист КМ-	Связь Св-2	4	---	---
Св-9	см. лист КМ-	Связь Св-9	2	---	---
Св-10	см. лист КМ-	Связь Св-10	2	---	---

1-1

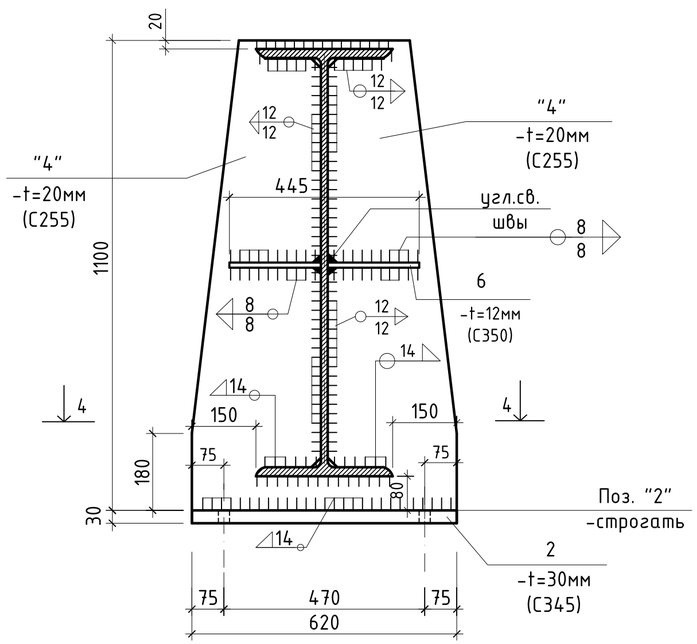

2-2

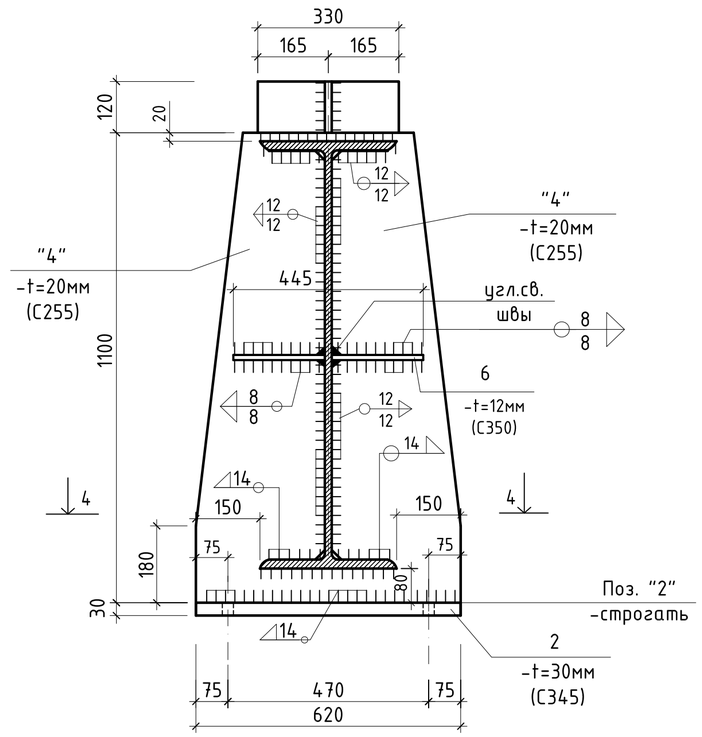

3-3

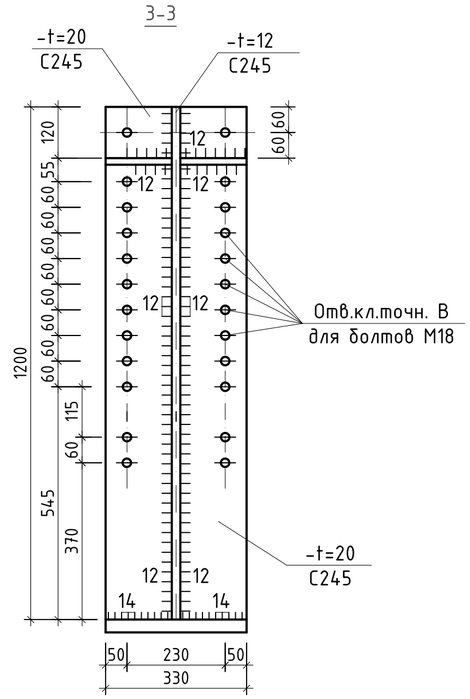

1. Общие указания смотрите на листах КМ-1.
2. Техническую спецификацию металла см. на листе КМ-2.
3. Марку и сечение стальной конструкций смотрите на листе КМ-
4. Ведомость элементов стальных конструкций смотрите на л.КМ-
5. Сварки металла производят электродами типа Э46А и Э50А по ГОСТ 9467-75*.
6. Выполнить физический контроль швов крепления элементов балки Б-1 и Бк-1.
7. Толщину сварного шва принять не менее 6 мм, кроме оговоренных.
8. Все заводские соединение-сварные. Монтажные-болтовые и на монтажной сварке. Материал и электроды для сварки принимать по табл.55* по СНиП II-23-81* "Стальные конструкции", а так же минимальные расчетные толщины швов принимать по табл. 38 СНиП II-23-81*, соединения на болтах следует принимать согласно п.п. 2.4 и 2.7 и табл.57 СНиП II-23-81*.
9. Для болтовых соединений башмака Балки Б-1 предусмотрены болты класса С (грубой класс точности) по ГОСТ 7805-70, с полем допуска резьбы 6g.
10. Марка стали болтов --40Х "Селект".
11. Шайбы высокопрочные по ГОСТ 22355-77.

Согласовано

Взам. инв. No

Подпись и дата

Инв. No подл.

Изм.	Кол.уч	Лист	No.док	Подпись	Дата
Разработал		Досанов			
Проверил		Саакян			
ГИП		Саакян			
Н.контроль		Дюйсенахметова			

Р-06.06.2018/25-КМ

«Разработка ПСД на Строительство пешеходного моста через реку Шарон между населенными пунктами Шортанбай-Жыланды Курмазгазинского района»

Пешеходный переход 108 м

Стадия	Лист	Листов
РП	32	

Балка Б-2 для пандуса

ТОО "Poligram" г.Атырау

Файл: Р-06.06.2018/25-КМ

Формат А2