POLIGRAM

ТОВАРИЩЕСТВО С ОГРАНИЧЕННОЙ ОТВЕТСТВЕННОСТЬЮ

Государственная лицензия №001105
Выданная Департаментом Государственного архитектурно-
Строительного контроля Атырауской области от 21 марта 2007г.

Рабочий проект

«Разработка ПСД на Строительство пешеходного моста через реку Шарон между населенными пунктами Шортанбай-Жыланды Курмагазинского района»

Заказчик: **ГУ «Отдел строительства Курмангазинского района»**

КОНСТРУКЦИИ ЖЕЛЕЗОБЕТОННЫЕ

ТОМ 3 КНИГА 2
Р-06.06.2018/25-КЖ

Директор ТОО «Poligram» Савгира О. А.

г. Атырау 2018 г.

Ведомость рабочих чертежей основного комплекта марки КЖ

№п.п листов	Наименование	Примечание
1.	2.	3.
1	Общие данные (начало) .	
2	Общие данные (продолжение)	
3	Указания по устройству фундаментов.	
4	Схема расположения монолитных ж.б. пилонов	
5	План свай под пилонами П4 и П5	
6	Опалубочные схемы монолитных ж.б. подушки Пб1 и пилонов П1, П2.	
7	Опалубочные схемы монолитного ж.б. пилона П3.	
8	Опалубочные схемы монолитного ж.б. пилона П4.	
9	Опалубочная схема монолитного ж.б. пилона П5	
10	Опалубочная схема монолитного ж.б. пилона П6	
11	Схема армирования бетонной подушки Пб1	
12	Схема армирования пилона П1	
13	Сетки пилона П1	
14	Схема армирования пилона П2	
15	Сетки и каркасы пилона П2	
16	Схема армирования пилона П3	
17	Сетки и каркасы пилона П3	
18	Схема армирования пилона П4	
19	Схема армирования пилона П5	
20	Сетки пилонов П4, П5	
21	Схема армирования пилона П6	
22	Арматурные каркасы пилона П6	
23	Спецификация сеток и арматурных каркасов	
24	Спецификация сеток и арматурных каркасов	
25	Общая спецификация	

Общие данные.

1.Основанием для разработки рабочего проекта являются следующие исходные данные.
Рабочий проект разработан для строительства в соответстии со СНИПом 2.01.01.-82 относится к IVГ климатическому подрайону со следующими природно-климатическими характеристиками:
-температура наружного воздуха наиболее холодной пятидневки, обеспеченностью 0.92-28°;
-средняя температура наиболее холодных суток - 26°;
-сейсмичность площадки - 5 баллов;
-нормативное значение веса снегового покрова - 0.8 кПа;
-нормативное значение ветрового давления -0.38 кПа;
-нормативная глубина промерзания грунта -122 см.

Согласно отчета по инженерно-геологическим изысканиям выполненного ТОО "Poligram" совместно с ТОО "Жайык-Геопроект" в 2018 году основанием фундаментов служат следующие слои с расчетными значениями при доверительной вероятности 0,95;
Грунтовые условия; ИГЭ-1 Супесь коричневого, серого и зеленовато-серого цветов, песчанистая. Мощность слоя 2,0м.
Показатель текучести IL =0,11; коэффициент пористости е=0,9; число пластичности Ip =0,027,
Расчетные значения при доверительной вероятности 0,95;
-Удельное сцепление, C_{II} =11кПа;
-Угол внутреннего трения ест./водонасыщ., φ_{II}=11°;
- Модуль деформаций естест./водонас., E=10МПа;
ИГЭ-2 Песок зеленовато-серого цвета, мелкий, средней степени водонасыщения, рыхлый, слабоводонепроницаемый. Песок средней крупности. Мощность слоя 5.0 м.
Грунтовые воды залегают на глубине 1,3-1,5 м от поверхности земли.
Нормативная глубина промерзания грунтов для супесей и песков 195 см. По карте сейсмического районирования (СНиП РК 2.03.30-2006) территория Атырауской области относится к 5-ти балльной зоне. Согласно оценке категорий грунтов по сейсмическим свойствам в пределах исследуемой площадки грунты (до глубины 20,0 м) относится к III (третьей) категории.
Таким образом, расчетное значение сейсмичности территории следует принимать равным 6-ти баллам, категорию грунтов по сейсмическим свойствам-III (третью).

Коррозийная активность грунта.

1. К углеродистой стали - высокая;
2. К алюминиевым оболочкам кабелей - высокая;
3. Степень агрессивного воздействия грунтов выше уровня грунтовых вод на бетонные и железобетонные конструкций;
- из сульфатостойких цементов по содержанию сульфатов-слабоагрессивные (SO_2=1680мг/кг);
- из портландцементов, шлакопортландцементов и сульфатостойких цементов по содержанию хлоридов в пересчете на CL, согласно табл.4, СНиП 2.03.11-85-среднеагрессивные, (CL=1000 мг/кг);
4. Грунтовые воды вскрыты на глубине 2,0-2,1м от поверхности земли.

Ведомость ссылочных и прилагаемых документов.

Обозначение	Наименование	Примечание
1	2	3
СНиП РК 2.02–05–2002	"Пожарная безопасность зданий и сооружений".	
СНиП 2.01.07–85	"Нагрузки и воздействия".	
СНиП РК 5.03–34–2005	"Бетонные и железобетонные конструкции".	
СНиП РК 5.04–23–2002	"Стальные конструкций".	
СНиП РК 2.01–19–2004	"Защита строительных конструкций от коррозий".	
СНиП РК 5.01–01–2002	"Основания зданий и сооружении (взамен СНиП 2.02.01–83*"	
СНиП РК 5.01–03–2002	"Свайные фундаменты (взамен СНиП 2.02.03–85)".	

Проект выполнен в соответствии с действующими нормами и правилами, в том числе по взрыво–пожарной безопасности.

Главный инженер проекта Саакян А.

Изм.	Кол.уч	Лист	No.док	Подпись	Дата	Р-06.06.2018/25-КЖ		
						«Разработка ПСД на Строительство пешеходного моста через реку Шарон между населенными пунктами Шортандай-Жыланды Курмагазинского района»		
Разработал		Досанов				Пешеходный переход 160,5м.	Стадия	Лист	Листов
Проверил		Саакян					РП	1	25
ГИП		Саакян							
Д.контроль		Дюйсенахметова				Общие данные (начало)	ТОО "Poligram" г. Атырау		

Согласовано

Взам. инв. No

Подпись и дата

Инв. No подл.

Файл: Р-06.06.2018/25-КЖ

Формат А2

Конструктивные решения.

Фундаменты– столбчатые, отдельностоящие монолитные железобетонные. Класс бетона В25;
Пилоны из нескольких квадратных колонн– монолитные железобетонные класс бетона В25, толщ.40х40см;

Сварка конструкций.

Сварные швы назначать в соответствии с требованиями СНИП II–23–81*.
Все элементы металлоконструкций по торцам должны иметь заглушки, обваренные плотным швом .
Прорези в этих элементах заваривать сплошными швами, предотвращающими попадание воды внутрь конструкций.
Физическими методами контроля следует проверять стыковые швы с полным проваром в количестве, предусмотренном СНИП 3.03.01–87, а так же все швы, оговоренные в проекте.

Антикоррозионная защита.

Антикоррозионная защита строительных конструкций в проекте выполнена в соответствии с требованиями СНИП 2.03.11–85 "Защита строительных конструкций от коррозии".
Под всеми фундаментами устраивается подготовка из щебня мелкой фракций с проливкой битумом до полного насыщения (ГОСТ 6617–76; ГОСТ 9548–74*).
Боковые поверхности фундаментов обмазать асфальтовой мастикой в 2 слоя.
Степень очистки поверхностей стальных конструкций III по ГОСТ 9.402–80.
Окраску производить масляными составами за 2 раза.
Все открытые металлические соединительные элементы покрыть двумя слоями грунта ГФ–021 по ГОСТ 25129–82.
Грунтование конструкций первым слоем толщиной не менее 20 мкм.
Деревянные конструкции защищаются от гнения и поражения древоточцами глубокой пропиткой составами в сответствии с требованиями СНИП 3.04.03–85.
Все деревянные элементы, соприкасающиеся со стенами осмолить и обернуть одним слоем рубероида или толи.
Для защиты от сульфатной агрессивности грунтов и подземных вод все бетонные и железобетонные конструкции, соприкасающиеся с грунтом, выполнить из бетона на сульфатостойком портланцементе, повышенной плотности W6 и по морозостойкости F50.

Указания по производству работ в зимних условиях

А. Общие указания

Настоящее мероприятия выполняются в период производства земляных и бетонных работ при ожидаемой среднесуточной температуре наружного воздуха ниже 5° С и минимальной температуре ниже 0° С.

Б. Указания по производству земляных работ.

Основание фундаментов должно быть надежно защищено от увлажнения атмосферными осадками, от замерзания естественной влаги, содержащейся в грунте основания и от промерзания.
При производстве земляных работ и свайных фундаментов следует выполнятьвходной, операционный и приемочный
контроль, руководствуясь требованиями СНиП 3.01.01–85 и справочным приложением 1, по СНиП 3.02.01–87

В. Требования к материалам для бетонных работ.

Материалы для бетонных смесей должны соотвествовать требованиям следующих нормативных документов:
– цемент по ГОСТ 10178–85; ГОСТ 22266–76;
– заполнители для тяжелых бетонов по ГОСТ 10268–80; ГОСТ 23735–79; ГОСТ 26873–86;
– заполнители для крупных бетонов ГОСТ8267–82; ГОСТ 8268–82; ГОСТ 10620–82.
– заполнители для мелких бетонов ГОСТ 8736–85;
– вода – ГОСТ 23732–79
– химические добавки по ГОСТ 24211–80
Проектом предусматривается применение:
– сульфатостойкого портландцемента соответствующей марки для конструкций, расположенных ниже отм.0.000
– портландцемента М500 – для бетона кл. В30.
– портландцемента М500 или М400 – для бетона кл. В25
– заполнителей с учётом местных условий, на изготовленныхсо строгом соответствии с требованиями выше перечисленных нормативных документов.

Г.Контроль качества бетона.

Контроль прочности бетона следует осуществлять, как правило, испытанием образцов, изготовленных у места укладки бетонной смеси и хранящихся на морозе, перед испытанием надлежать выдерживать 2–4 часа при температуре15–20 С.
Допускается контроль прочности производить по температуре бетона в процессе его выдерживания.
Требования к производству работ при отрицательных температурах воздуха установлены в табл.1

Д. Транспортировка бетона к месту производства работ.

Выбор способа выдерживания бетона при зимнем бетонировании монолитных
конструкций следует производить в соответствии с рекомендуемой таблией №2.

Согласовано

Взам. инв. No

Подпись и дата

Инв. No подл.

						Р-06.06.2018/25-КЖ		
						«Разработка ПСД на Строительство пешеходного моста через реку Шарон между населенными пунктами Шортандай-Жыланды Курмагазинского района»		
Изм.	Кол.уч	Лист	No.док	Подпись	Дата			
Разработал		Досанов				Пешеходный переход 160,5м.	Стадия	Лист	Листов
Проверил		Саакян					РП	2	
ГИП		Саакян							
Д.контроль		Дюйсенахметова				Общие данные (продолжение)	ТОО "Poligram" г. Атырау		

Файл: Р-06.06.2018/25-КЖ

Формат А2

Указания по устройству фундаментов.

За относительную отметку 0.000 верх покрытия пешеходного перекрытия, а уровень земли -2.080 что соответствует абсолютной отметке -25.0/-28.70 по ГП.

Отрыть яму на глубину от 2,0м до 3,0 м. от уровня земли и принять следующие мероприятия, в качестве основания под фундаменты принята подушка из;

- щебеночной подготовки средней фракций (20-40) толщиной 200 мм;
- щебеночной подготовки мелкой фракций (5-20) с проливкой горячим битумом до полного насыщения толщиной 100 мм;
- Полиэтиленовая пленка -2слоя;

Поверхности фундаментов соприкасающийся с грунтом окрасить двумя слоями битумно-полимерной мастикой ТУ 102-186-78 общей толщиной 2,5 мм. Граница уплотненной подушки должна выступать за наружную грань фундаментов не менее чем на 500 мм по низу траншей. Обратную засыпку пазух фундаментов и основание под полы производить местным грунтом с послойным уплотнением при оптимальной влажности.

Все бетонные элементы фундаментов и раствор для кладки и для конструкций, находящихся в грунте выполнить на сульфатостойком портландцементе, повышенной плотности W8 и по морозостойкости F75. Класс бетона для фундамента по прочности принять В30.

Обратную засыпку пазух фундаментов и основание под полы производить местным грунтом с послойным уплотнением при оптимальной влажности грунтом.

Производство работ вести в строгом соответствии с указаниями СНиП 3.01.01-85 "Организация строительного производства " и СНиП РКА 3.2.5-96 "Охрана труда и техника безопасности в строительстве".

В соответствии СНиП РКА 3.2.5-96 крутизна ямы должна быть не более 1:0,5.

-из портландцементов , шлакопортландцементов и сульфатостойких цементов по содержанию хлоридов в пересчете на Cl- среднееагрессивные (Cl=1775 мг/кг).

Нормативная глубина промерзания грунтов для суглинков и глин 115 см. По карте сейсмического районирования (СНиП РК 2.03.30-2006) территория Атырауской области относится к 5-ти балльной зоне. Согласно оценке категорий грунтов по сейсмическим свойствам в пределах исследуемой площадки грунты (до глубины 20,0 м) относится к III (третьей) категории.

Таким образом, расчетное значение сейсмичности территории следует принимать равным 6-ти баллам, категорию грунтов по сейсмическим свойствам - III (третью).

Схема откоса ямы для пилонов.

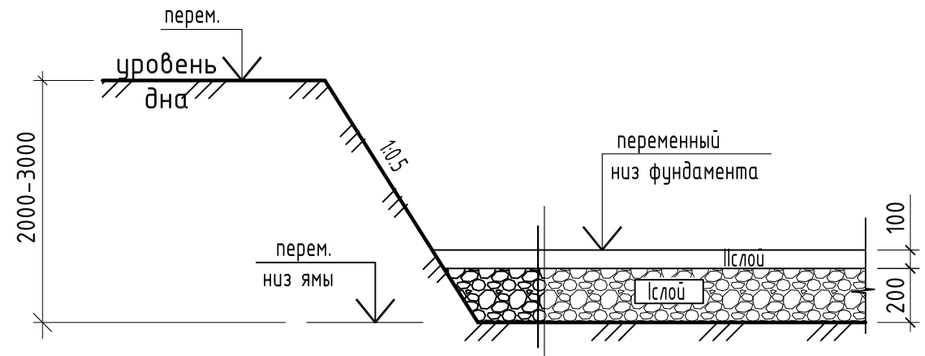

Утрамбованный грунт.

I слой:	Щебеночная подготовка из средней фракций (20-40) - 20 см;
II слой:	Щебеночная подготовка из мелкой фракций (5-20)- 10 см.

Производство работ по устройству ямы и подготовке основания вести в соответствии с требованиями СНиП 3.02.01-87 "Земляные сооружения, основания и фундаменты", СНиП 3.01.01-85 "Организация строительного производства", СНиП III-4-80 "Техника безопасности в строительстве" и указаниями в проекте.

Изм.	Кол.уч	Лист	No.док	Подпись	Дата	Р-06.06.2018/25-КЖ		
						«Разработка ПСД на Строительство пешеходного моста через реку Шарон между населенными пунктами Шортанбай-Жыланды Курмагазинского района»		
Разработал		Досанов				Пешеходный переход 160,5м.	Стадия	Лист	Листов
Проверил		Саакян					РП	3	
ГИП		Саакян							
Д.контроль		Дюйсенахметова				Указания по устройству фундаментов.	ТОО "Poligram" г. Атырау		

Согласовано

Взам. инв. No

Подпись и дата

Инв. No подл.

Файл: Р-06.06.2018/25-КЖ

Формат А3

Схема расположения железобетонных монолитных пилонов пешеходного моста.

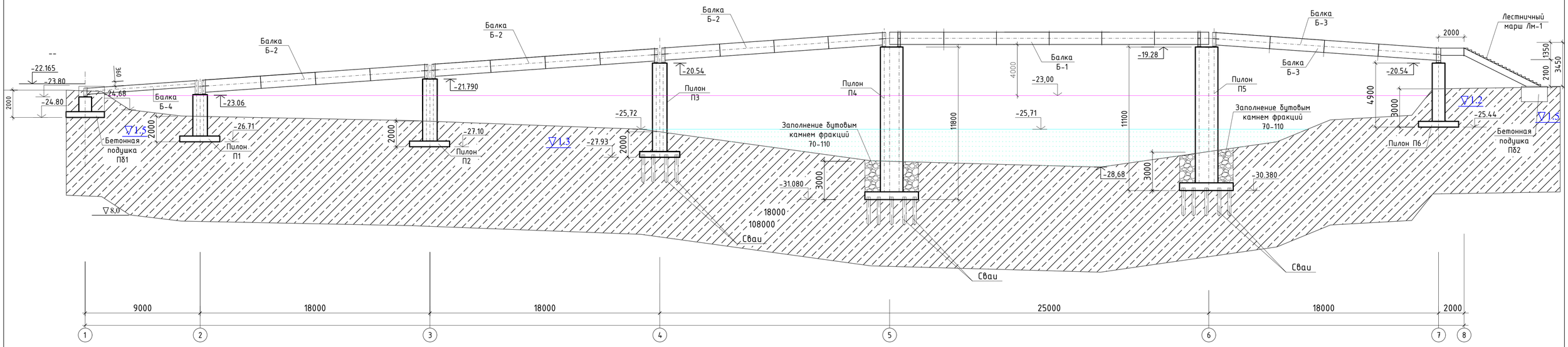

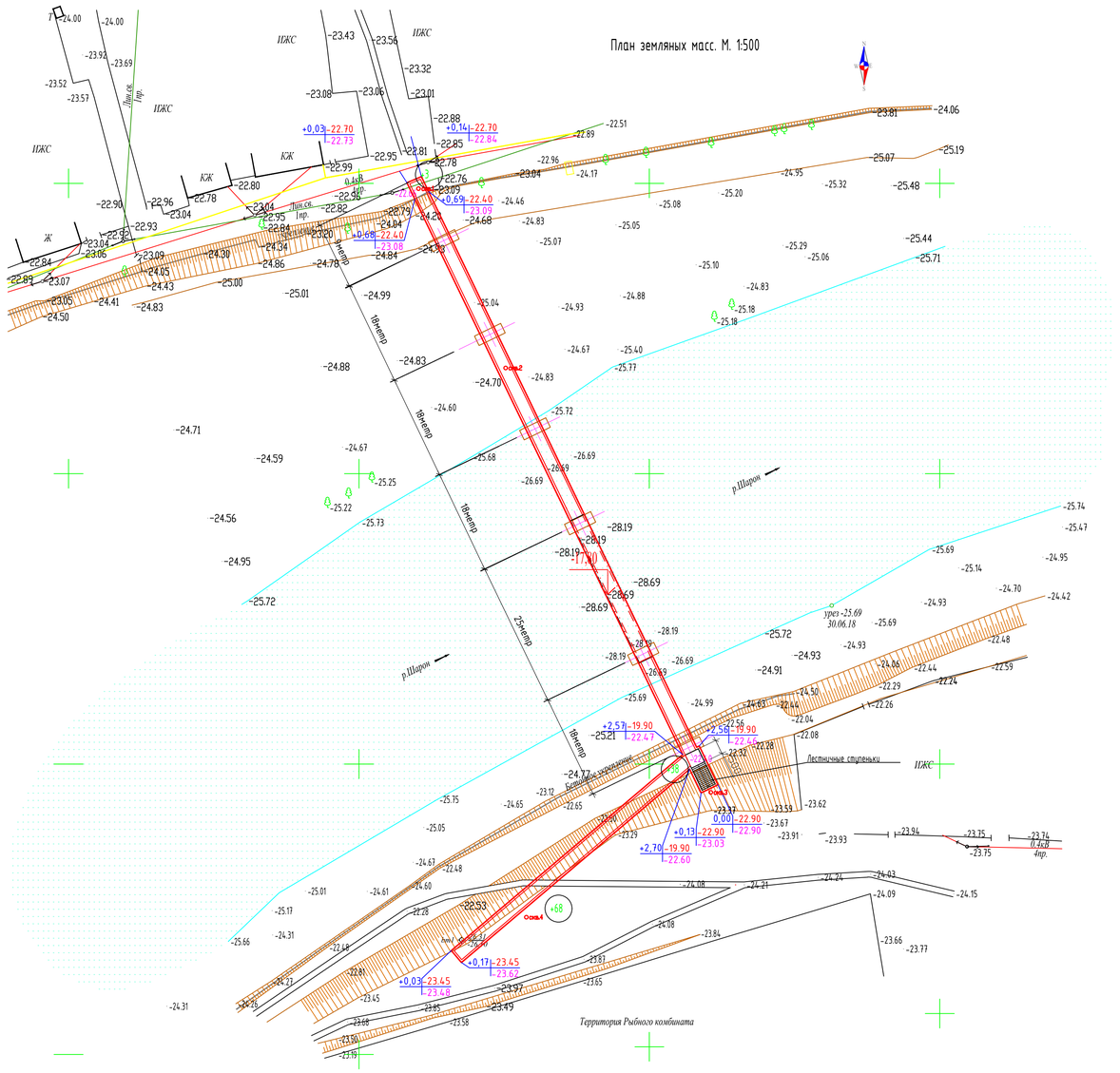

Обозначение геологических данных

Глубина залегания, м. от	до	Мощность слоя, м.	Литологическая колонка	Опробование м	Характеристика грунтов	Глубина заложения УГВ, м
0.0	8.0	8.0	1		Супесь песчаниистая твердая	▽1.3

Изм.	Кол.уч	Лист	No.док	Подпись	Дата	Р-06.06.2018/25-КЖ
Разработал		Досанов				«Разработка ПСД на Строительство пешеходного моста через реку Шарон между населенными пунктами Шортандай-Жыланды Курмагазинского района»
Проверил		Саакян				Пешеходный переход 160,5м. — Стадия: РП; Лист: 4; Листов:
ГИП		Саакян				
Д.контроль		Дойсенхметова				Схема расположения железобетонных монолитных пилонов пешеходного моста. — ТОО "Poligram" г. Атырау

Согласовано

Взам. инв. No

Подпись и дата

Инв. No подл.

Файл: Р-06.06.2018/25-КЖ

Формат А1

План свай под пилонами П4 и П5

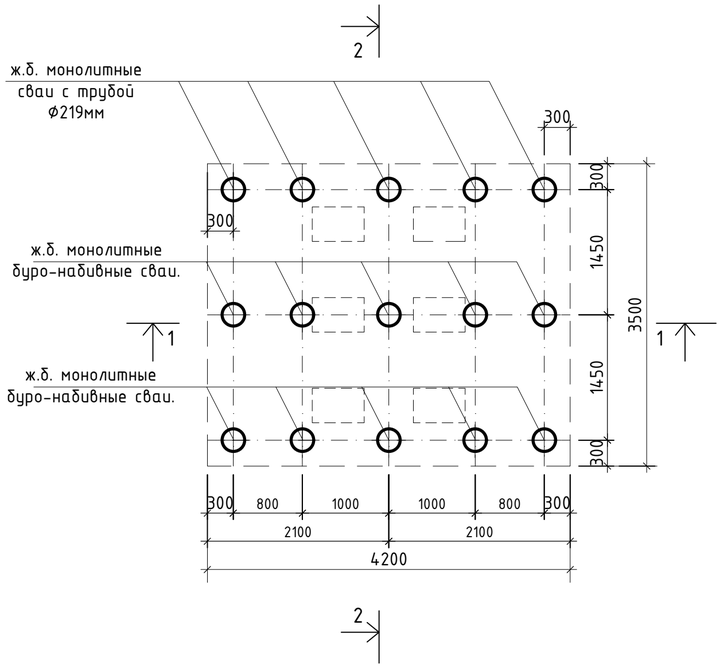

1-1

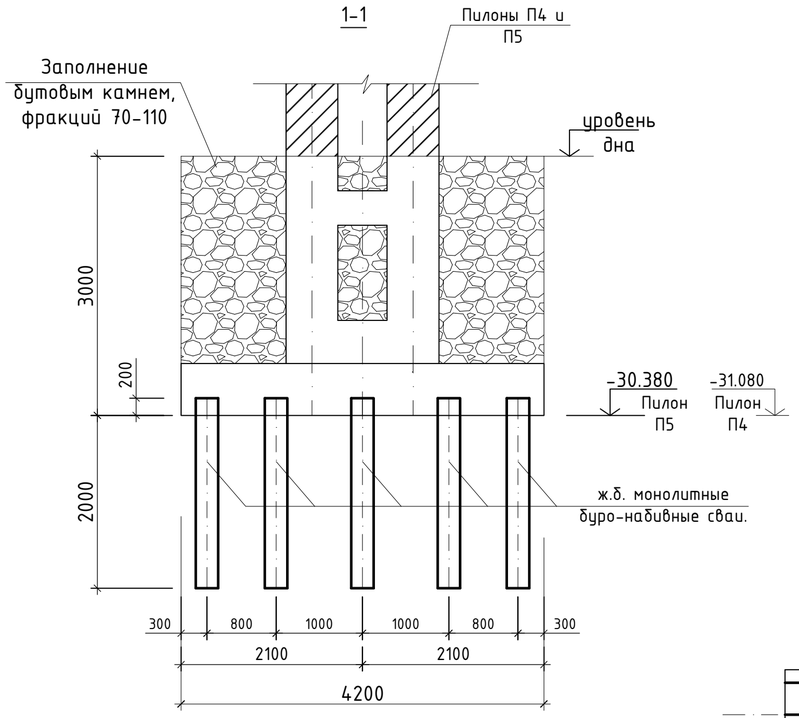

Спецификация к схемам элементов свай под пилонами П-4 и П-5

ПОЗ.	Обозначение	Наименование		Кол. (шт.)	Масса (ед.кг)	Примечание
1.	2.	3.		4.	5.	6.
		Свая		30		
1	ГОСТ 5781-82*	Ф12А-III	L=2200мм	8	1,96	15,68
2	ГОСТ 5781-82*	Ф6А-I	L=800мм	21	0,18	3,78
	ГОСТ 5781-82*	тр.Ф219х5мм	L=2200мм	1	58,06	58,06
	Материал: бетон тяжелый,	мелкозернистый. кл В20, W4, F75		$м^3$	---	0,12

Схема армирования ж.б. монолитной свай диаметром 210мм

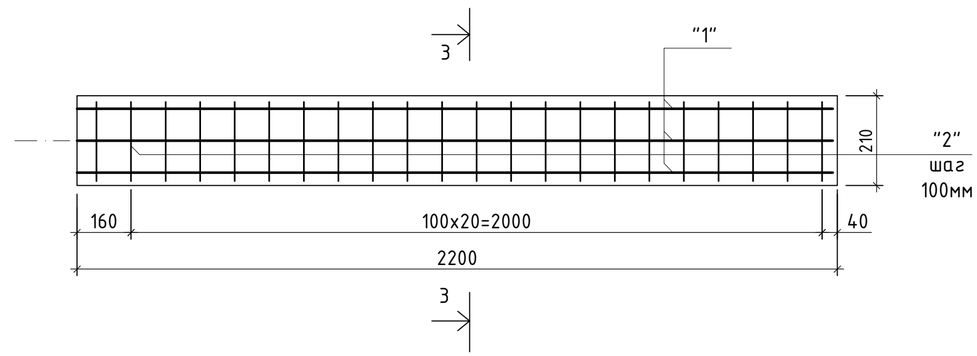

2-2

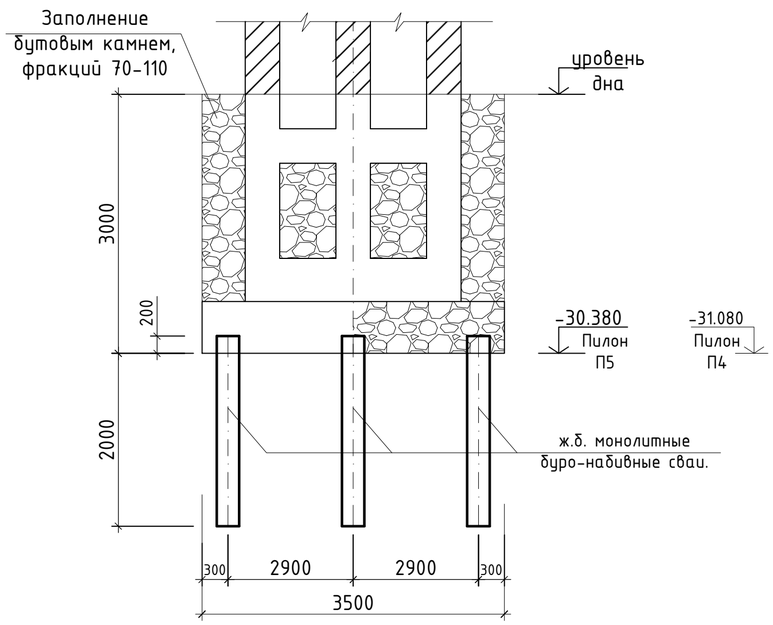

Арматурный каркас

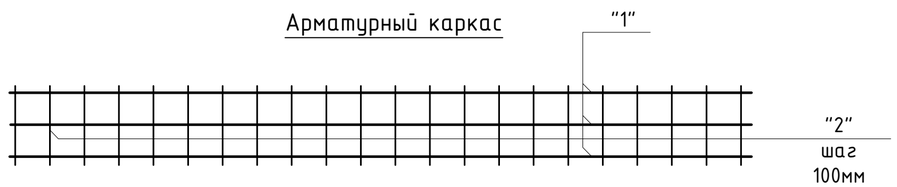

3-3

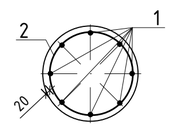

ПОЗ. "2"

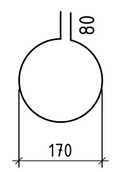

1. После бурения скважины на глубину 2,0м, в которую погружается металлическая обсадная труба (сьемная опалубка), диаметром 219мм, укладывают свежий бетон, мелкозернистый кл В20, W4, F75.
2. После укладки бетона надо вытащить обсадную трубу.
3. Марка и размеры обсадной трубы смотрите в спецификации к схемам элементов свай на данном листе.

						Р-06.06.2018/25-КЖ
						«Разработка ПСД на Строительство пешеходного моста через реку Шарон между населенными пунктами Шортанбай-Жыланды Курмагазинского района»
Изм.	Кол.уч	Лист	No.док	Подпись	Дата	
Разработал		Досанов				Пешеходный переход 160,5м.
Проверил		Саакян				
ГИП		Саакян				
Д.контроль		Дюйсенахметова				План свай под пилонами П4 и П5

Стадия	Лист	Листов
РП	5	

ТОО "Poligram" г. Атырау

Файл: Р-06.06.2018/25-КЖ

Формат А2

Согласовано

Взам. инв. No

Подпись и дата

Инв. No подл.

План свай под пилоном П-3,

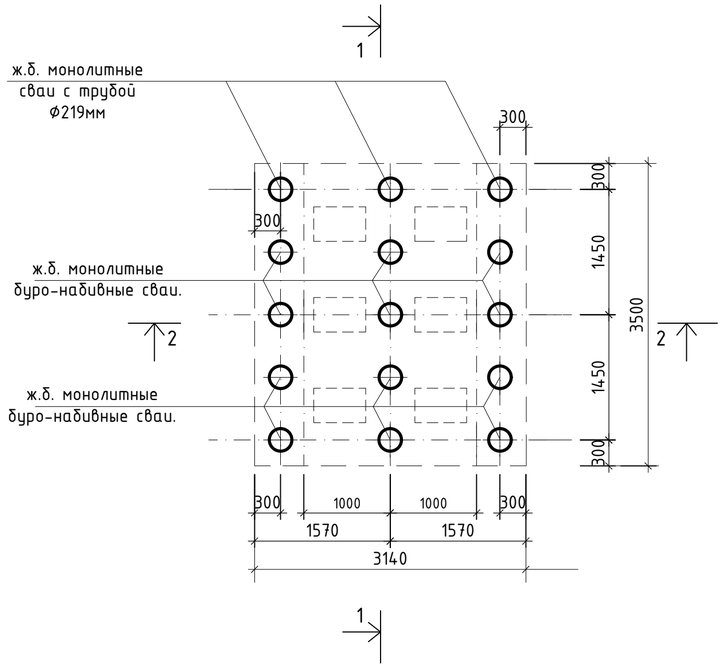

1-1

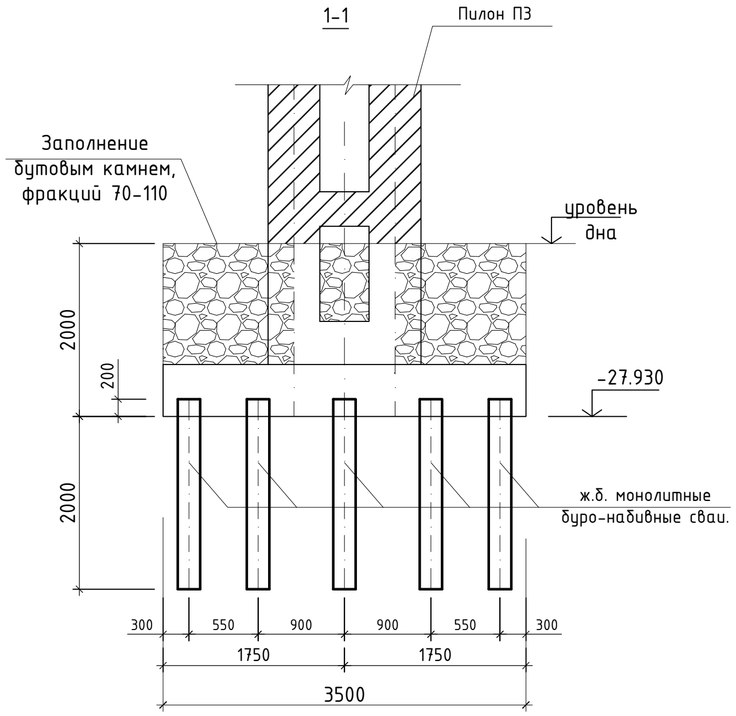

Спецификация к схемам элементов свай под пилоном П-3

ПОЗ.	Обозначение	Наименование		Кол. (шт.)	Масса (ед.кг)	Примечание
1.	2.	3.		4.	5.	6.
		Свая		15		
1	ГОСТ 5781-82*	Ф12А-III	L=2200мм	8	1,96	15,68
2	ГОСТ 5781-82*	Ф6А-I	L=800мм	21	0,18	3,78
	ГОСТ 5781-82*	тр.Ф219х5мм	L=2200мм	1	58,06	58,06
	Материал: бетон тяжелый,	мелкозернистый. кл В20, W4, F75		$м^3$	---	0,12

Схема армирования ж.б. монолитной свай Ф210мм

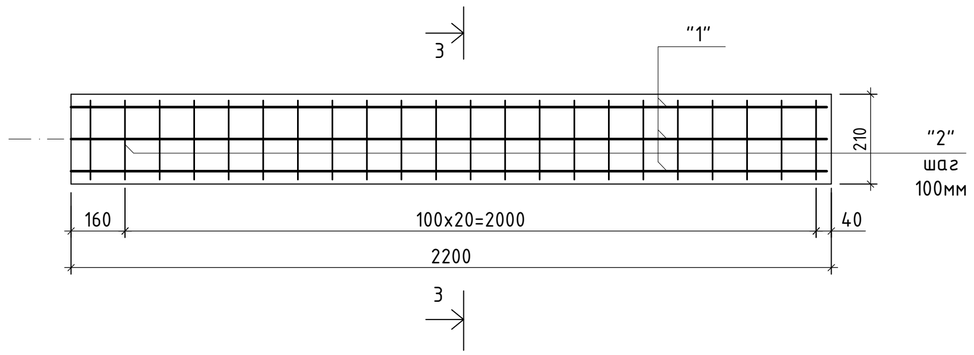

2-2

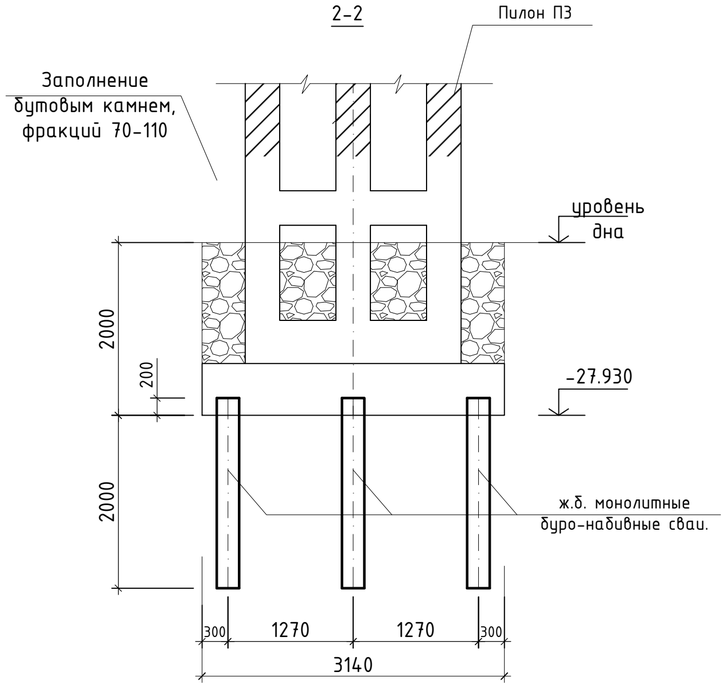

3-3

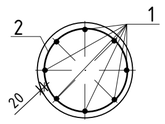

ПОЗ. "2"

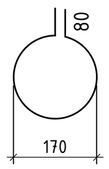

Арматурный каркас

1. После бурения скважины на глубину 2,0м, в которую погружается металлическая обсадная труба (сьемная опалубка), диаметром 219мм, укладывают свежий бетон, мелкозернистый кл В20, W4, F75.
2. После укладки бетона надо вытащить обсадную трубу.
3. Марка и размеры обсадной трубы смотрите в спецификации к схемам элементов свай на данном листе.

Изм.	Кол.уч	Лист	No.док	Подпись	Дата	Р-06.06.2018/25-КЖ		
						«Разработка ПСД на Строительство пешеходного моста через реку Шарон между населенными пунктами Шортандай-Жыланды Кургазинского района»		
Разработал		Досанов				Пешеходный переход 160,5м.	Стадия	Лист	Листов
Проверил		Саакян					РП	6	
ГИП		Саакян							
Д.контроль		Дюйсенахметова				План свай под пилонам П-3	ТОО "Poligram" г. Атырау		

Файл: Р-06.06.2018/25-КЖ

Формат А2

Согласовано

Взам. инв. No

Подпись и дата

Инв. No подл.

Бетонная подушка Пб-1

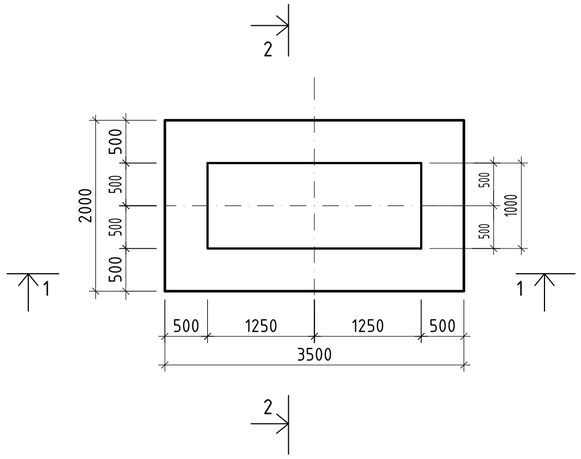

Пилон П1

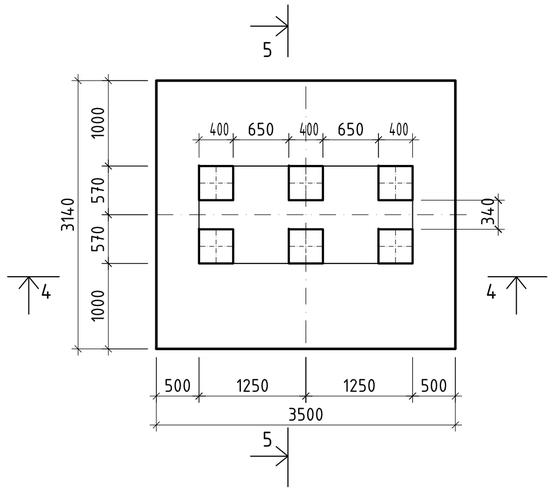

Пилон П2

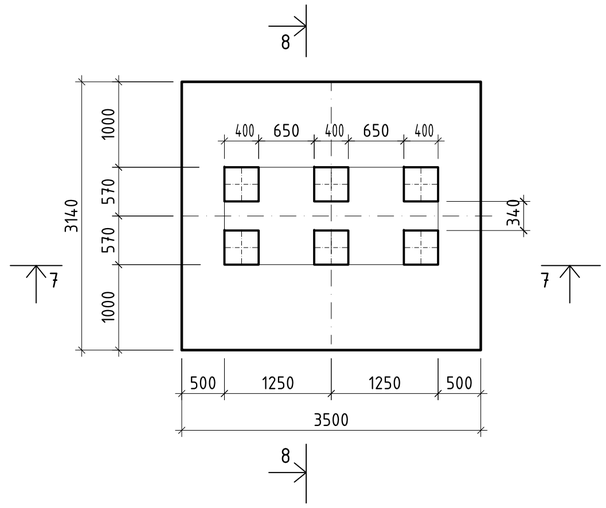

8-8

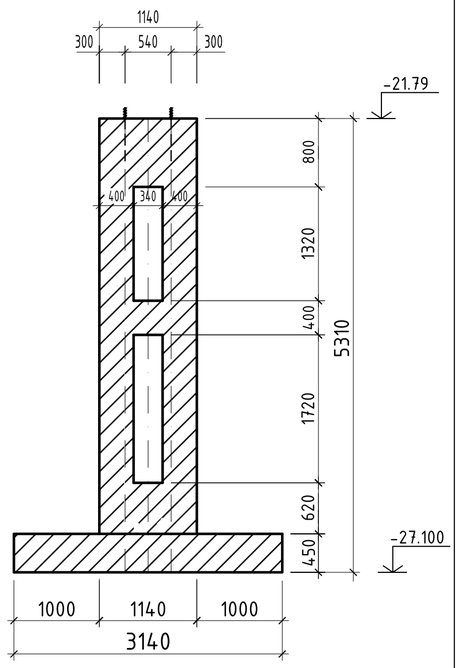

1-1

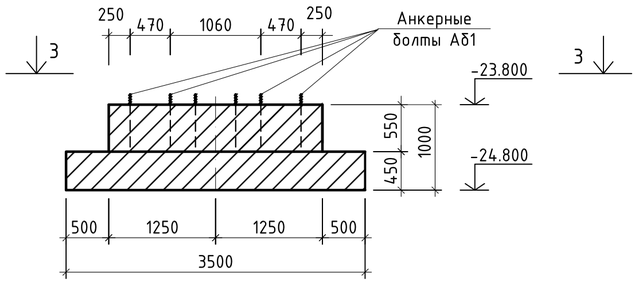

4-4

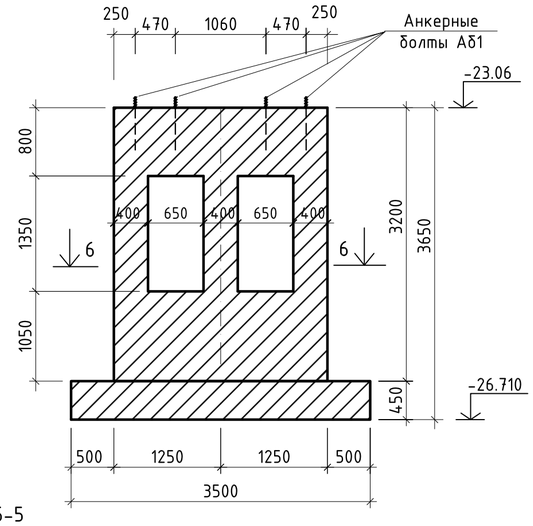

7-7

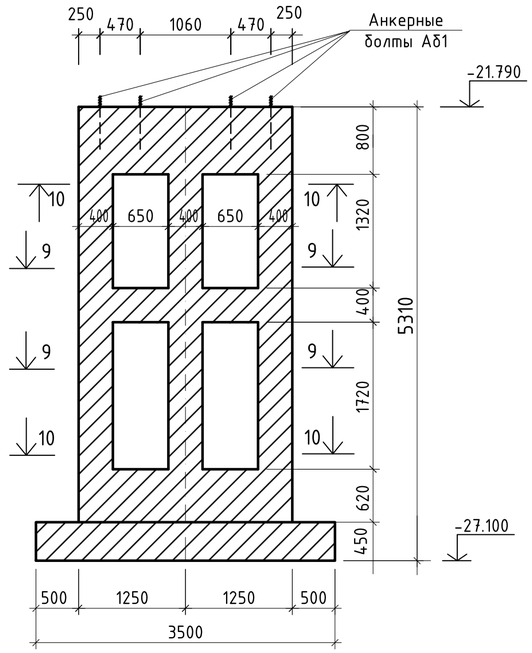

9-9

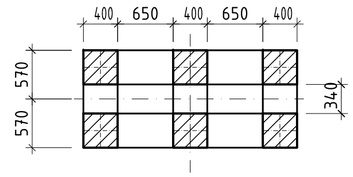

10-10

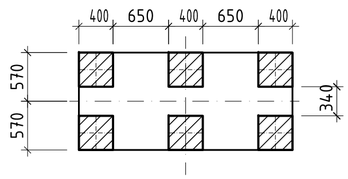

2-2

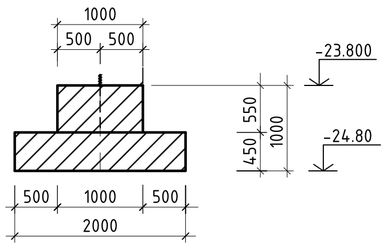

5-5

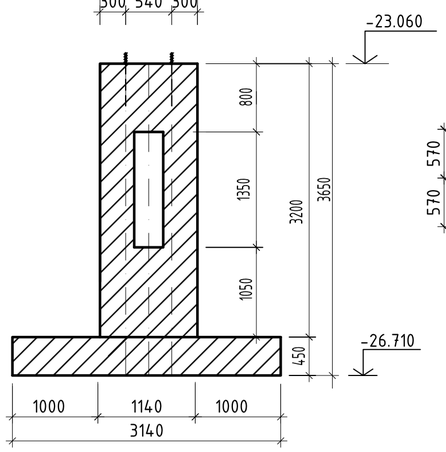

6-6

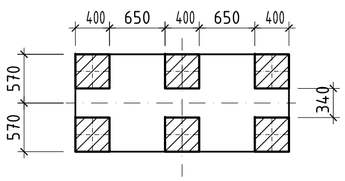

Схема расположения анкерных болтов Аб1 в пилоне П1

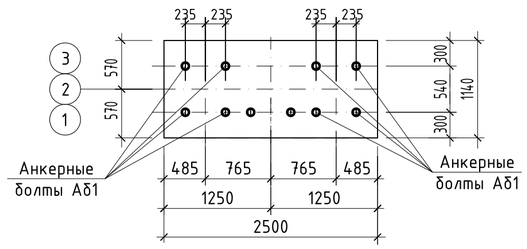

3-3

Схема расположения анкерных болтов Аб1 в подушке Пб1

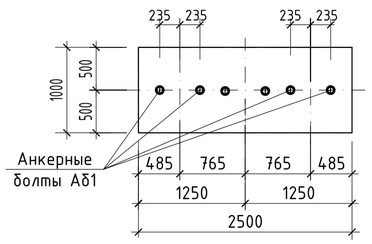

1. Бетонные работы вести в соответствий с указаниями СНиП 3.03.01-87 "Несущие и ограждающие конструкции".
2. Укладка и вибрирование бетонной массы производиться послойно слоями не более 60см.
3. Снятие несущей опалубки произвести после достижения бетоном 70% проектной прочности.
4. Схемы армирования пилонов смотрите на листе КЖ-

						Р-06.06.2018/25-КЖ		
						«Разработка ПСД на Строительство пешеходного моста через реку Шарон между населенными пунктами Шортанбай-Жыланды Курмагазинского района»		
Изм.	Кол.уч	Лист	No.док	Подпись	Дата			
Разработал		Досанов				Пешеходный переход 160,5м.	Стадия	Лист	Листов
Проверил		Саакян					РП	6	
ГИП		Саакян							
Д.контроль		Дюйсенахметова				Опалубочные схемы монолитных ж.б. подушки Пб1 и пилонов П1, П2.	ТОО "Poligram" г. Атырау		

Согласовано

Взам. инв. No

Подпись и дата

Инв. No подл.

Файл: Р-06.06.2018/25-КЖ

Формат А2

Пилон П3

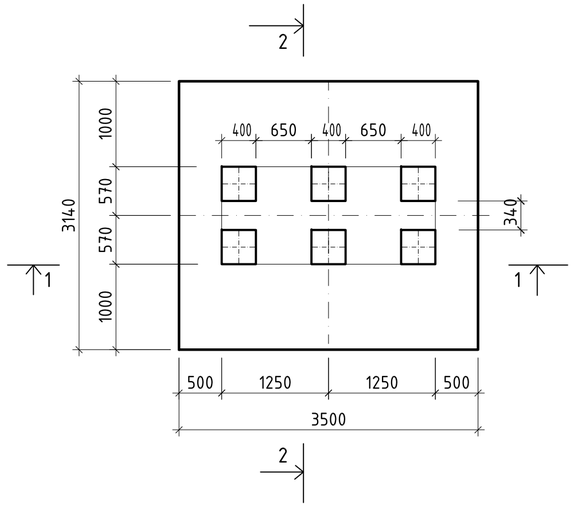

1-1

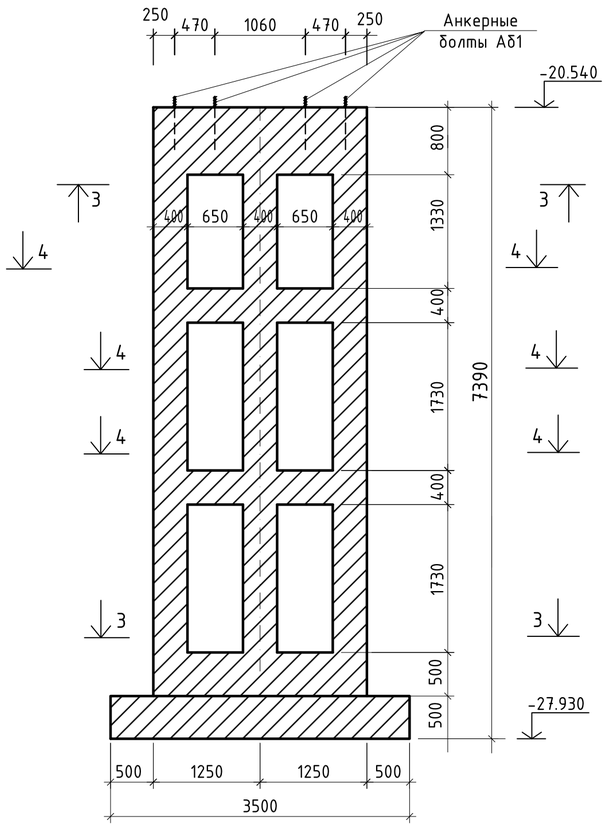

2-2

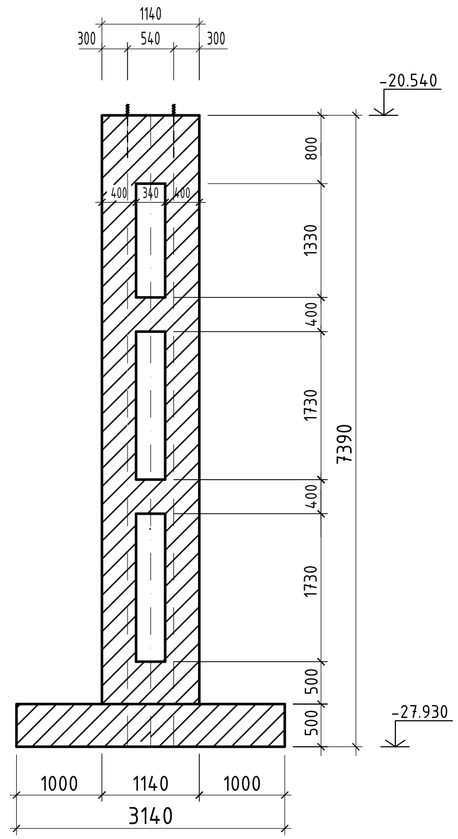

3-3

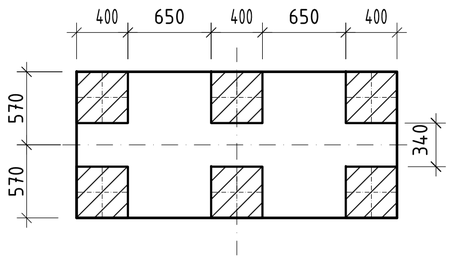

4-4

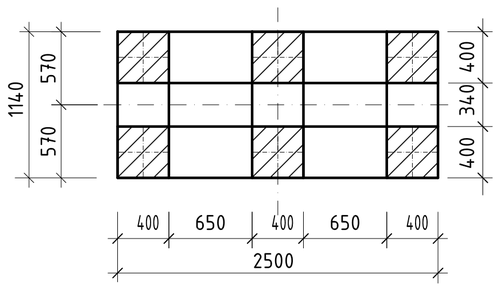

Схема расположения анкерных болтов Аδ1 в пилоне П2

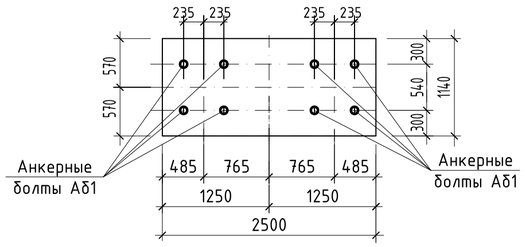

Схема расположения анкерных болтов Аδ1 в пилоне П3

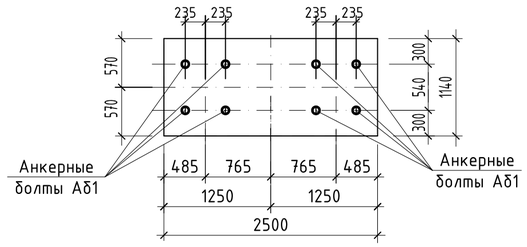

1. Бетонные работы вести в соответствий с указаниями СНиП 3.03.01-87 "Несущие и ограждающие конструкции".
2. Укладка и вибрирование бетонной массы производиться послойно слоями не более 60см.
3. Снятие несущей опалубки произвести после достижения бетоном 70% проектной прочности.
4. Схемы армирования пилона П3 смотрите на листе КЖ-

Согласовано

Взам. инв. No

Подпись и дата

Инв. No подл.

Изм.	Кол.уч	Лист	No.док	Подпись	Дата	Р-06.06.2018/25-КЖ		
						«Разработка ПСД на Строительство пешеходного моста через реку Шарон между населенными пунктами Шортандай-Жыланды Курмагазинского района»		
Разработал		Досанов				Пешеходный переход 160,5м.	Стадия	Лист	Листов
Проверил		Саакян					РП	7	
ГИП		Саакян							
Д.контроль		Дюйсенахметова				Опалубочные схемы монолитного ж.б. пилона П3.	ТОО "Poligram" г. Атырау		

Файл: Р-06.06.2018/25-КЖ

Формат А2

1-1

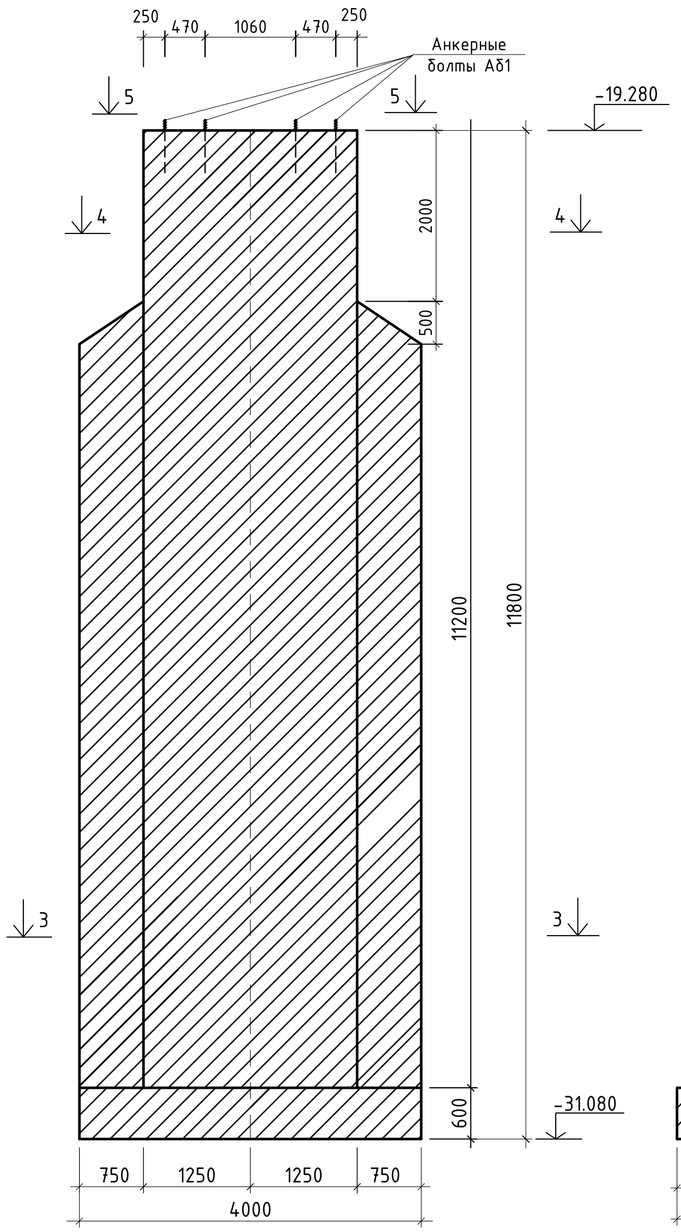

2-2

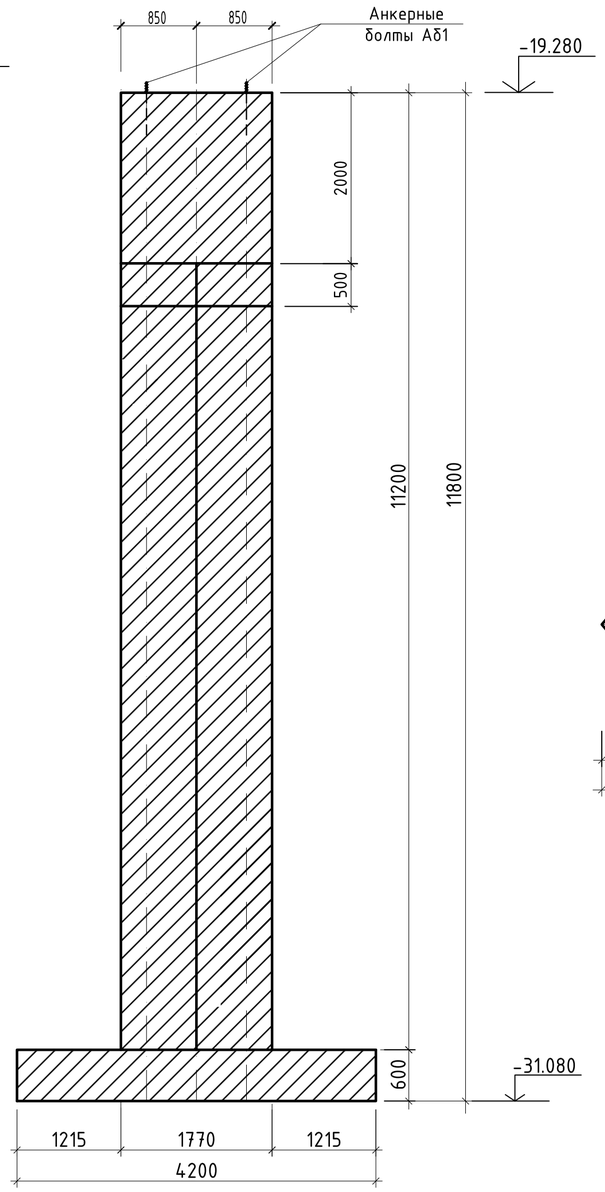

Пилон П4

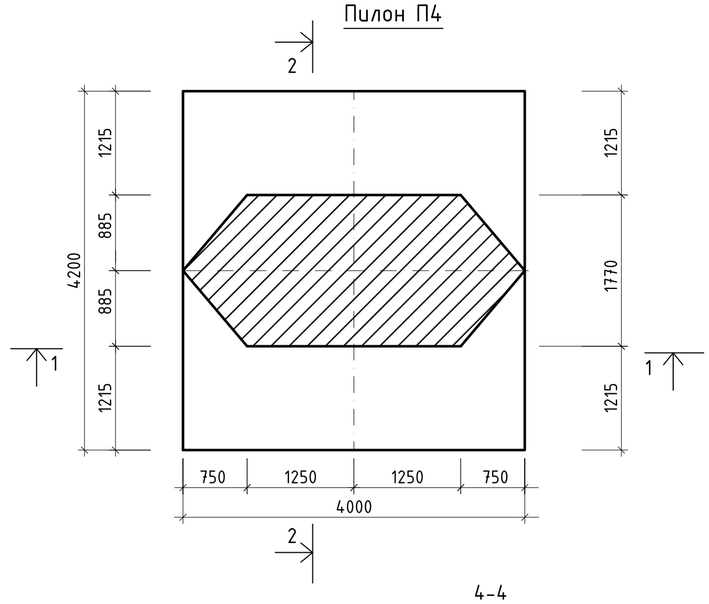

3-3

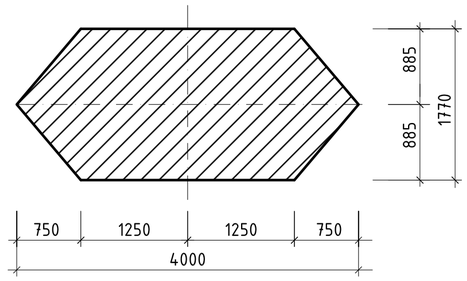

4-4

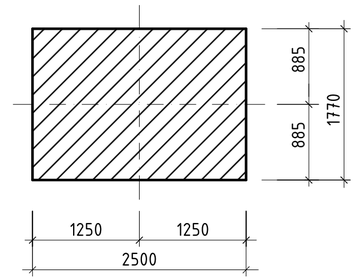

5-5

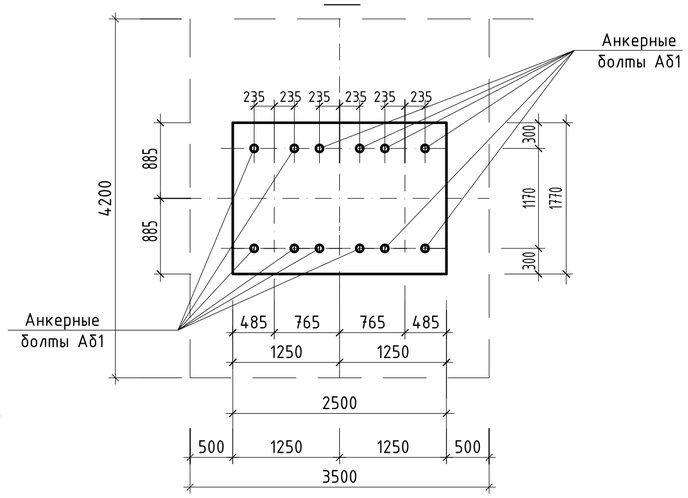

Схема расположения анкерных болтов Аб1 в пилоне П4

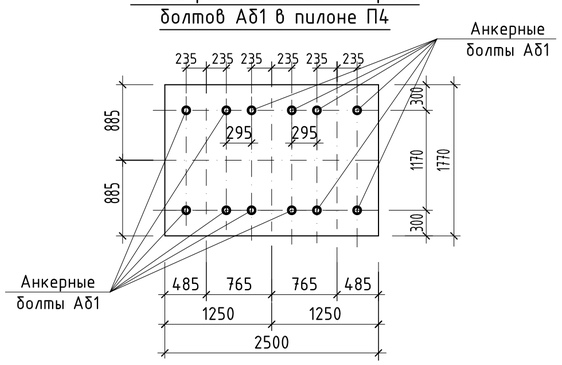

1. Бетонные работы вести в соответствий с указаниями СНиП 3.03.01-87 "Несущие и ограждающие конструкции".
2. Укладка и вибрирование бетонной массы производиться послойно слоями не более 60см.
3. Снятие несущей опалубки произвести после достижения бетоном 70% проектной прочности.
4. Схемы армирования пилона П4 смотрите на листе КЖ-

Изм.	Кол.уч	Лист	No.док	Подпись	Дата	Р-06.06.2018/25-КЖ
						«Разработка ПСД на Строительство пешеходного моста через реку Шарон между населенными пунктами Шортандай-Жыланды Курмагазинского района»
Разработал		Досанов				Пешеходный переход 160,5м.
Проверил		Саакян				Стадия: РП; Лист: 8; Листов:
ГИП		Саакян				
Д.контроль		Дюйсенахметова				Опалубочные схемы монолитного ж.б. пилона П4.
						ТОО "Poligram" г. Атырау

Согласовано

Взам. инв. No

Подпись и дата

Инв. No подл.

1-1

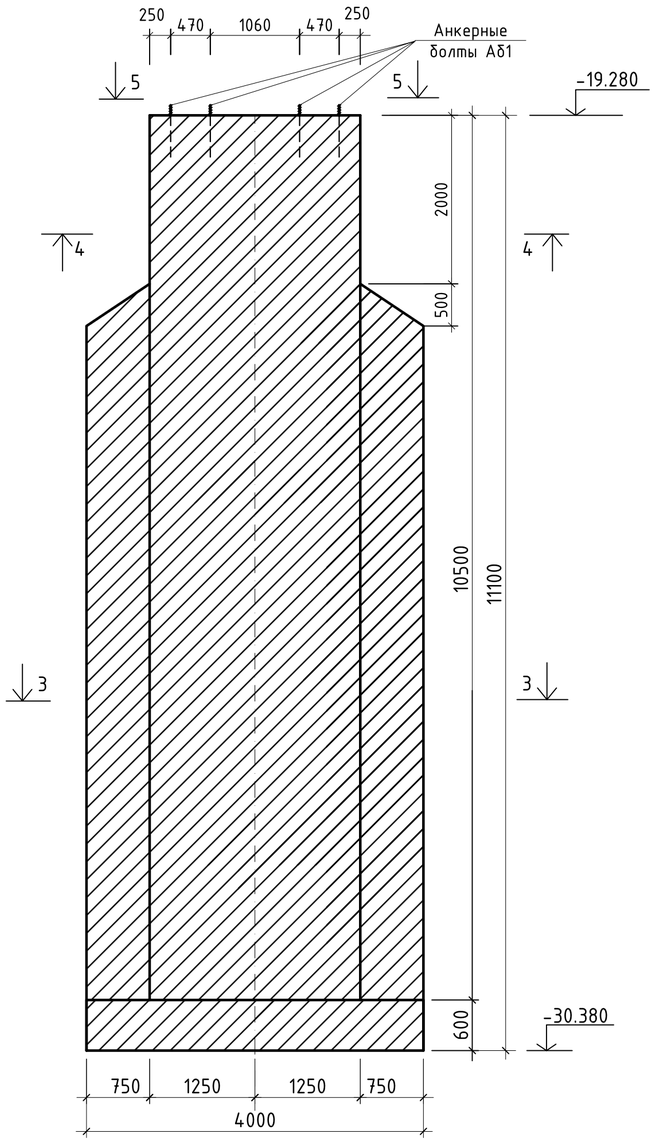

2-2

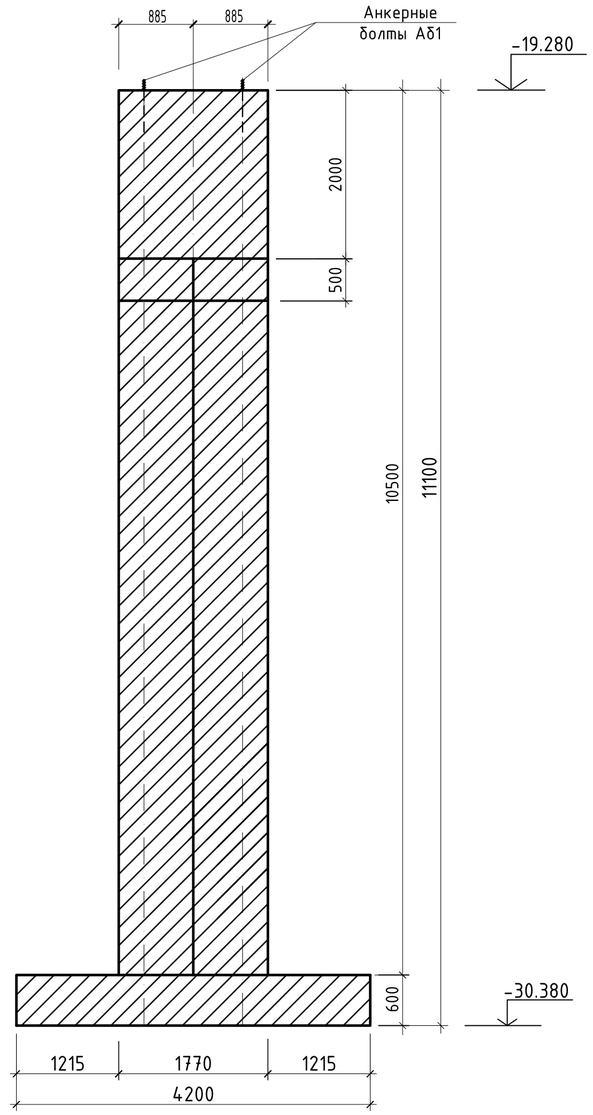

Пилон П4

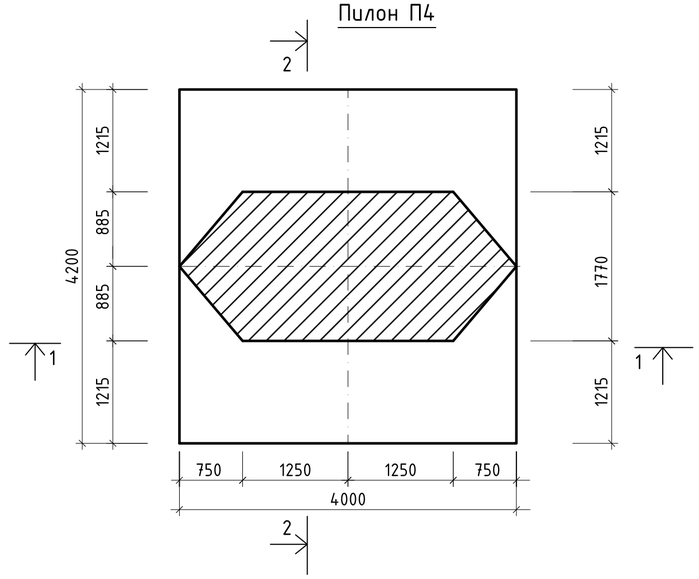

3-3

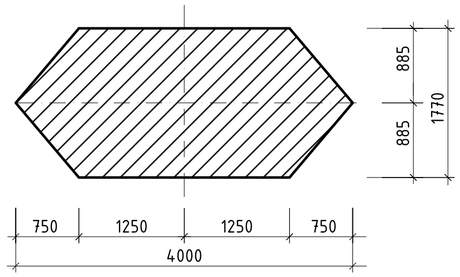

4-4

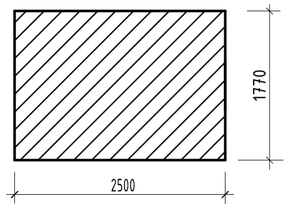

5-5

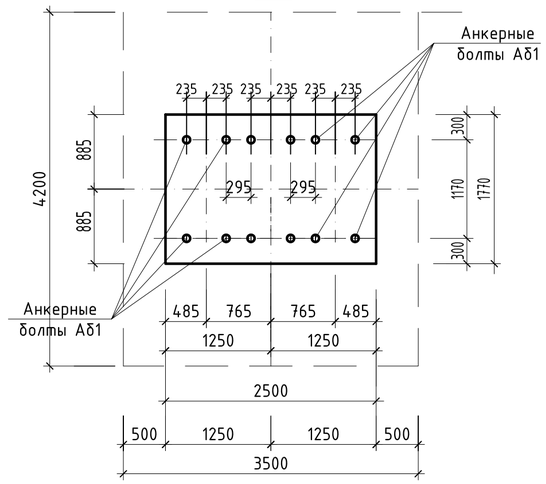

Схема расположения анкерных болтов Аб1 в пилоне П5

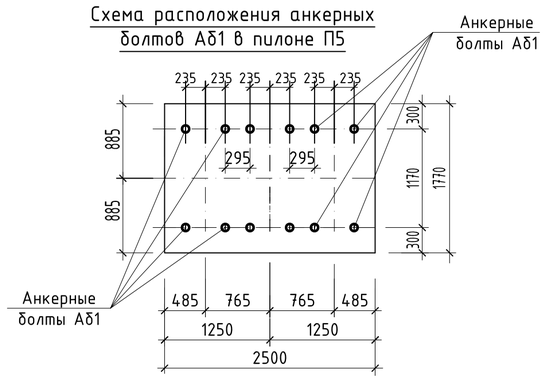

1. Бетонные работы вести в соответствий с указаниями СНиП 3.03.01-87 "Несущие и ограждающие конструкции".
2. Укладка и вибрирование бетонной массы производиться послойно слоями не более 60см.
3. Снятие несущей опалубки произвести после достижения бетоном 70% проектной прочности.
4. Схемы армирования пилона П5 смотрите на листе КЖ-

Изм.	Кол.уч	Лист	No.док	Подпись	Дата	Р-06.06.2018/25-КЖ
						«Разработка ПСД на Строительство пешеходного моста через реку Шарон между населенными пунктами Шортанбай-Жыланды Курмазгинского района»
Разработал		Досанов				Пешеходный переход 160,5м. — Стадия: РП; Лист: 9; Листов:
Проверил		Саакян				
ГИП		Саакян				
Д.контроль		Дюйсенахметова				Опалубочная схема монолитного ж.б. пилона П5 — ТОО "Poligram" г. Атырау

Согласовано

Взам. инв. No

Подпись и дата

Инв. No подл.

Файл: Р-06.06.2018/25-КЖ

Формат А2

Пилон П6

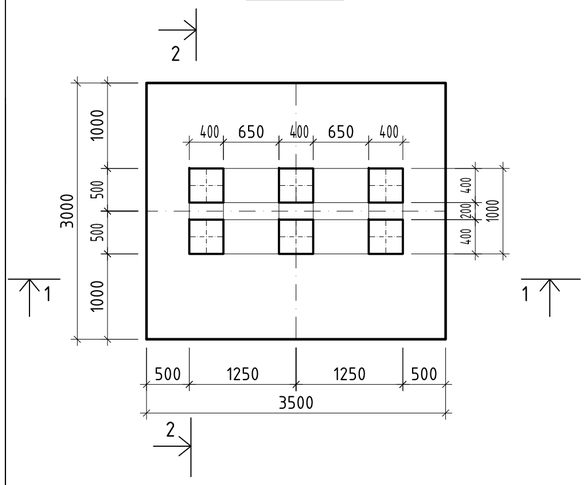

Схема расположения анкерных болтов Аб1 в пилоне П6

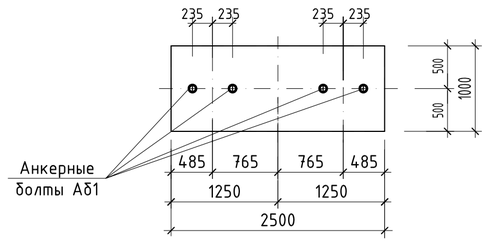

3-3

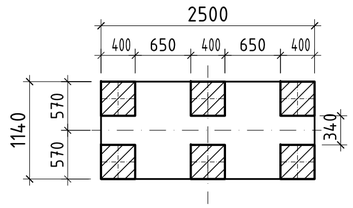

4-4

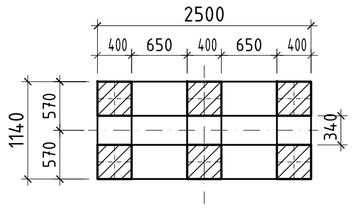

1-1

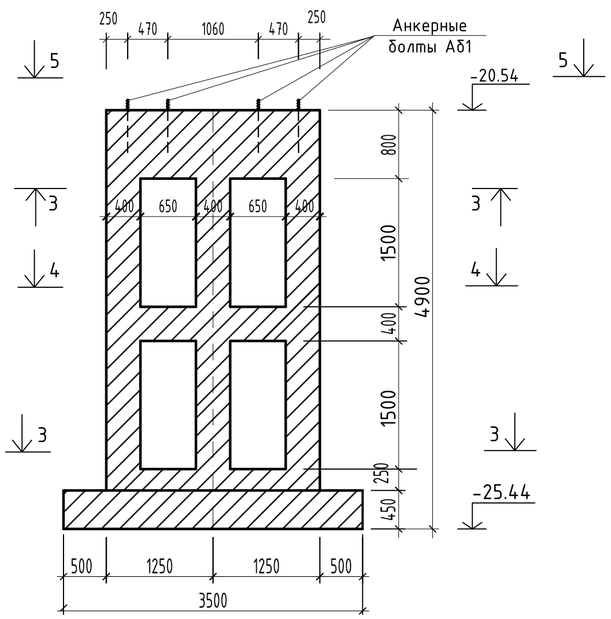

2-2

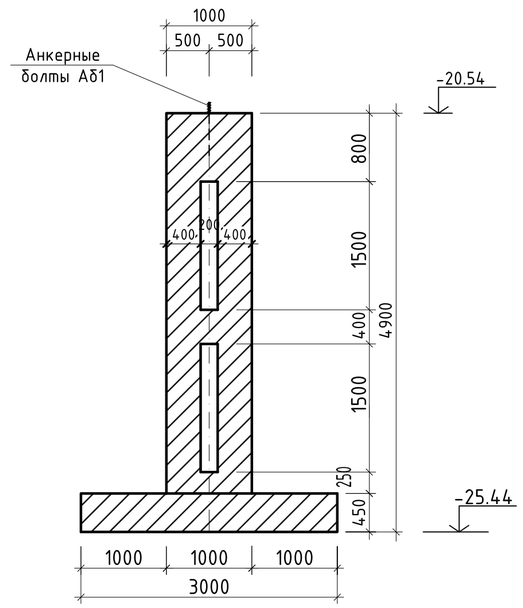

5-5

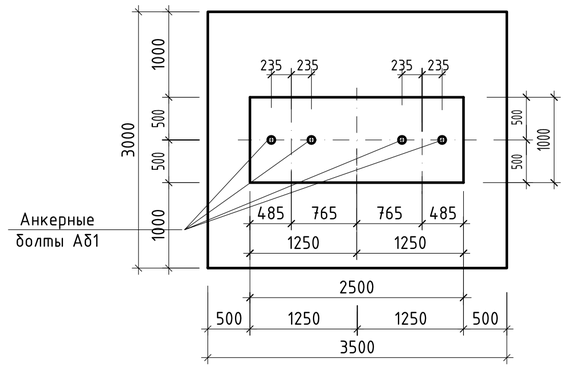

1. Бетонные работы вести в соответствий с указаниями СНиП 3.03.01-87 "Несущие и ограждающие конструкции".
2. Укладка и вибрирование бетонной массы производиться послойно слоями не более 60см.
3. Снятие несущей опалубки произвести после достижения бетоном 70% проектной прочности.
4. Схемы армирования пилона П6 смотрите на листе КЖ-

Согласовано

Взам. инв. №

Подпись и дата

Инв. № подл.

Изм.	Кол.уч	Лист	No.док	Подпись	Дата	Р-06.06.2018/25-КЖ «Разработка ПСД на Строительство пешеходного моста через реку Шарон между населенными пунктами Шортандай-Жыланды Курмагазинского района»
Разработал		Досанов				Пешеходный переход 160,5м. — Стадия: РП; Лист: 10; Листов:
Проверил		Саакян				
ГИП		Саакян				
Д.контроль		Дюйсенахметова				Опалубочная схема монолитного ж.б. пилона П6 — ТОО "Poligram" г. Атырау

Файл: Р-06.06.2018/25-КЖ

Формат А2

Схема армирования бетонной подушки Пб1

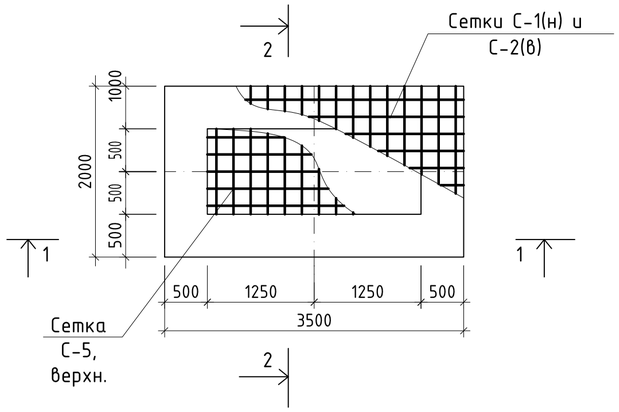

1-1

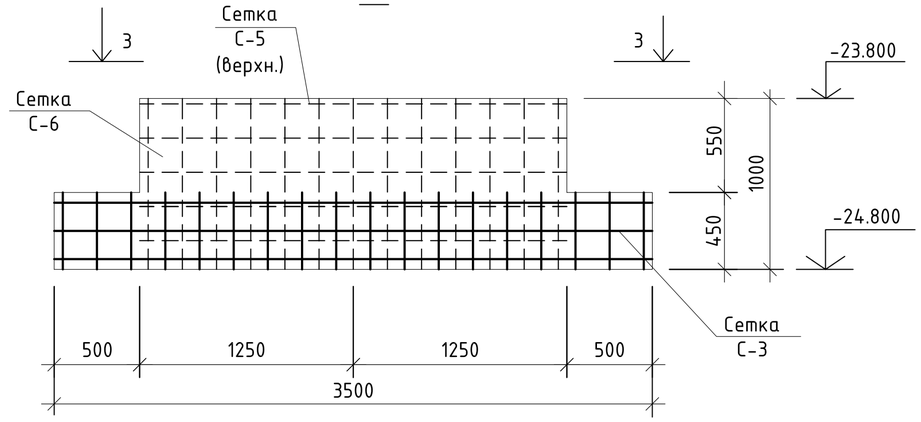

Сетка С-5 (сечение 3-3)

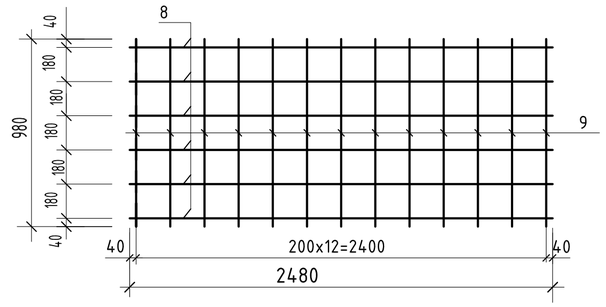

2-2

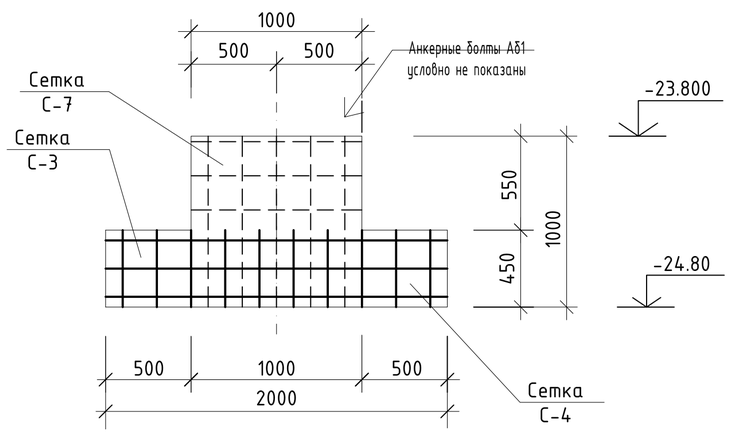

Сетка С-1 и С-2

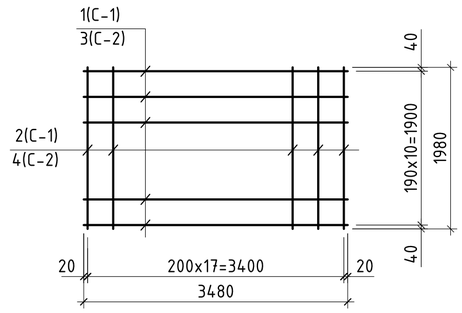

Сетка С-6 (по типу С-5)

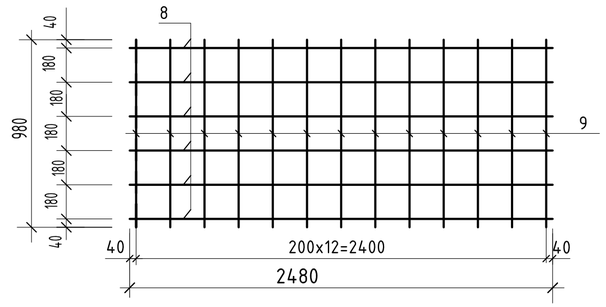

Сетка С-3

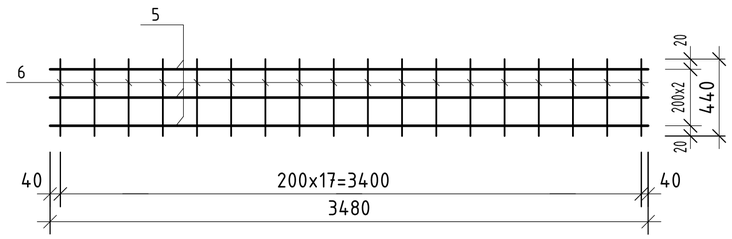

Сетка С-7

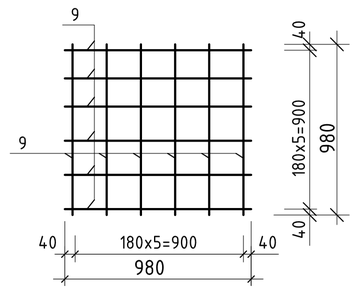

Сетка С-4

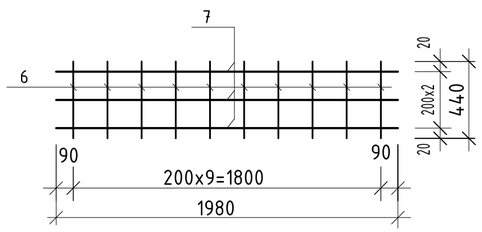

1. Бетонные работы вести в соответствий с указаниями СНИП 3.03.01-87 "Несущие и ограждающие конструкции".
2. Укладка и вибрирование бетонной массы производиться послойно слоями не более 600 мм.
3. Снятие несущей опалубки произвести после достижения бетоном 70% проектной прочности.
4. Арматурные сетки собираются вязальными проволоками.
5. Данный лист смотрите совместно с листами КЖ-

Согласовано

Взам. инв. No

Подпись и дата

Инв. No подл.

Изм.	Кол.уч	Лист	No.док	Подпись	Дата	Р-06.06.2018/25-КЖ			
						«Разработка ПСД на Строительство пешеходного моста через реку Шарон между населенными пунктами Шортандай-Жыланды Курмагазинского района»			
Разработал	Досанов					Пешеходный переход 160,5м.	Стадия	Лист	Листов
Проверил	Саакян						РП	11	
ГИП	Саакян								
Д.контроль	Дюйсенахметова					Схема армирования бетонной подушки Пб1	ТОО "Poligram" г. Атырау		

Файл: Р-06.06.2018/25-КЖ

Формат А2

Схема армирования пилона П1

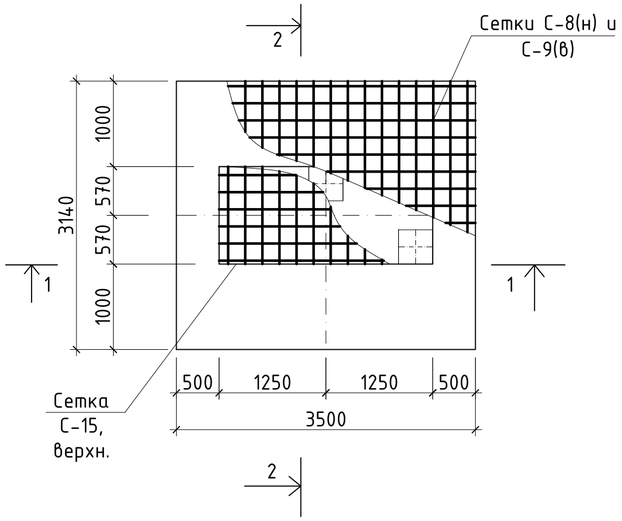

1-1

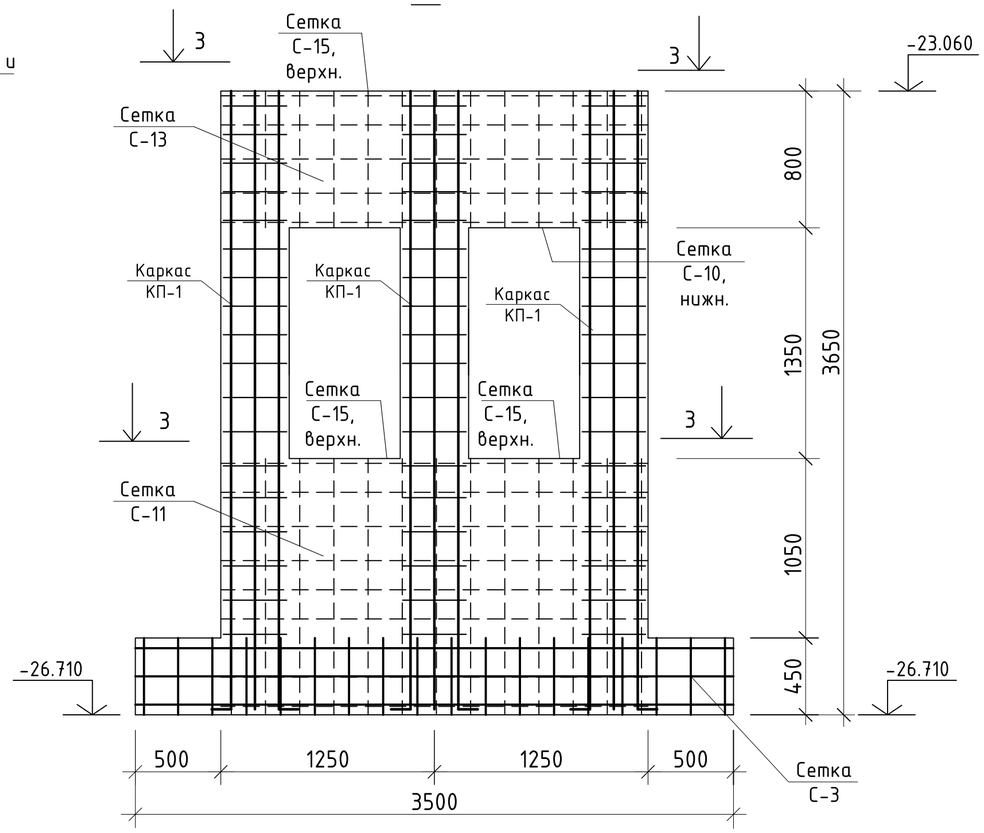

2-2

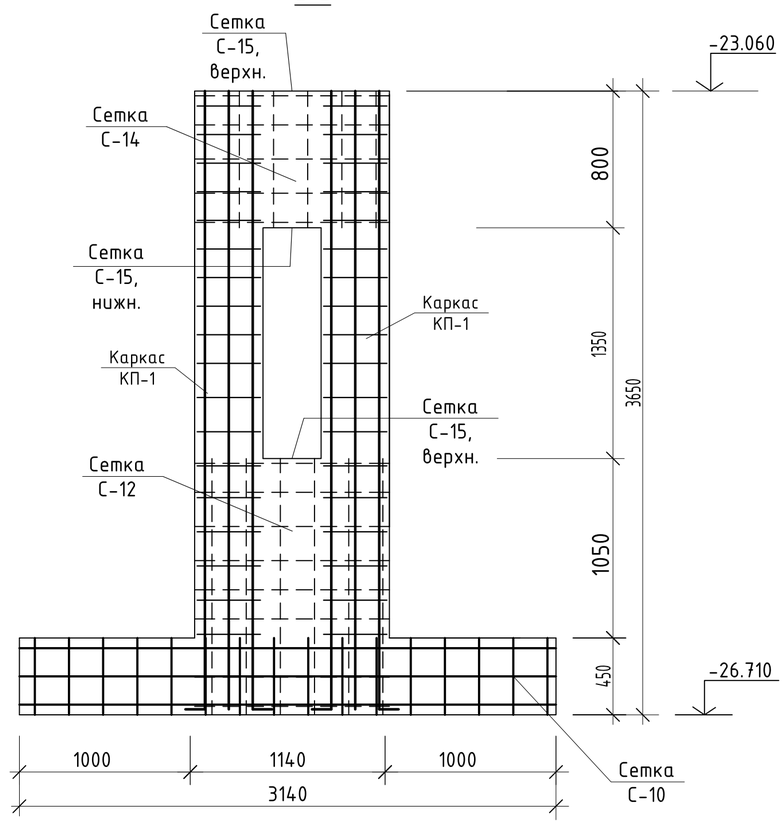

Сетка С-8 и С-9

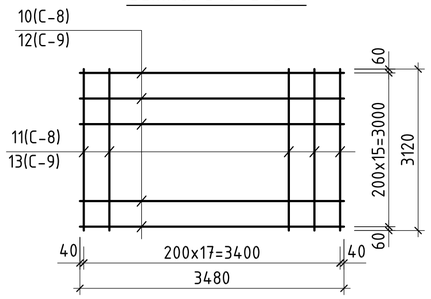

Сетка С-11

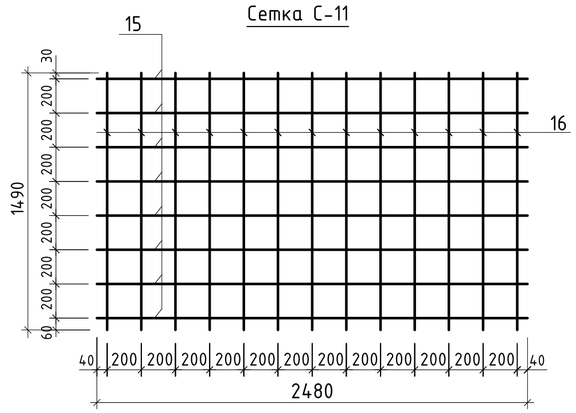

Сетка С-13

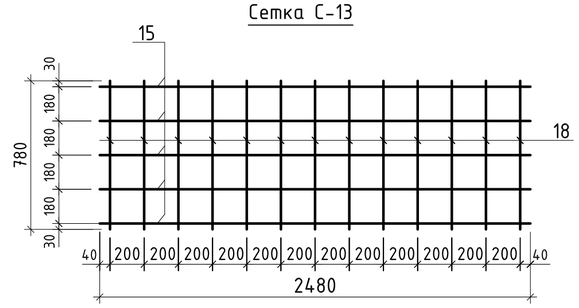

Сетка С-3

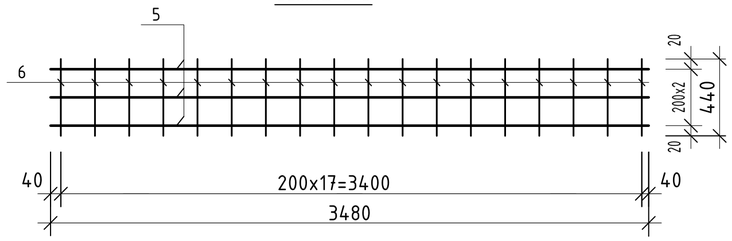

Сетка С-12

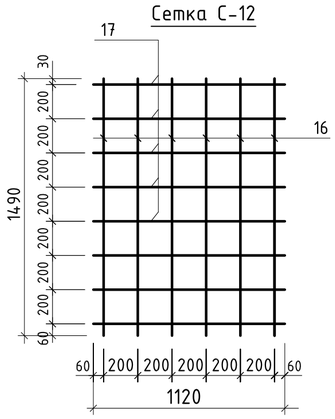

Сетка С-10

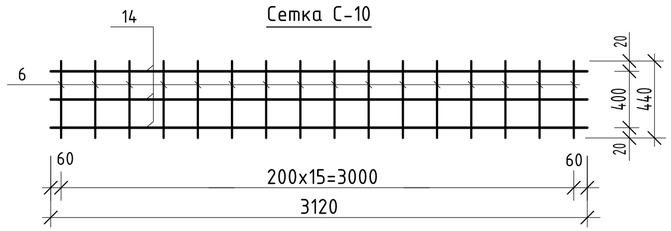

1.Бетонные работы вести в соответствий с указаниями СНИП 3.03.01-87 "Несущие и ограждающие конструкции".
2.Укладка и вибрирование бетонной массы производиться послойно слоями не более 600мм.
3.Снятие несущей опалубки произвести после достижения бетоном 70% проектной прочности.
4.Арматурные сетки собираются вязальными проволоками.
5.Данный лист смотрите совместно с листами КЖ-

						Р-06.06.2018/25-КЖ			
						«Разработка ПСД на Строительство пешеходного моста через реку Шарон между населенными пунктами Шортанбай-Жыланды Курмагазинского района»			
Изм.	Кол.уч	Лист	No.док	Подпись	Дата				
Разработал		Досанов				Пешеходный переход 160,5м.	Стадия	Лист	Листов
Проверил		Саакян					РП	12	
ГИП		Саакян							
Д.контроль		Дюйсенахметова				Схема армирования пилона П1	ТОО "Poligram" г. Атырау		

Согласовано

Взам. инв. No

Подпись и дата

Инв. No подл.

Сетка С-14

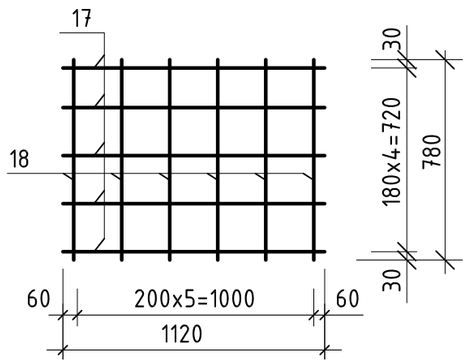

Сетка С-15 (сечение 3-3)

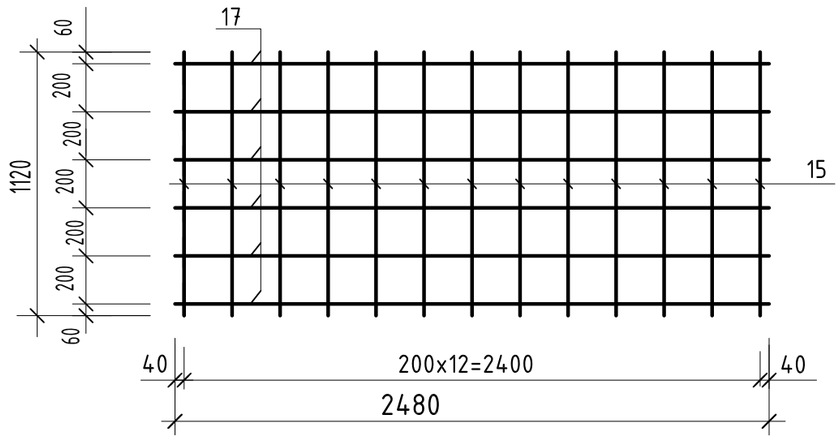

Каркас КП-1

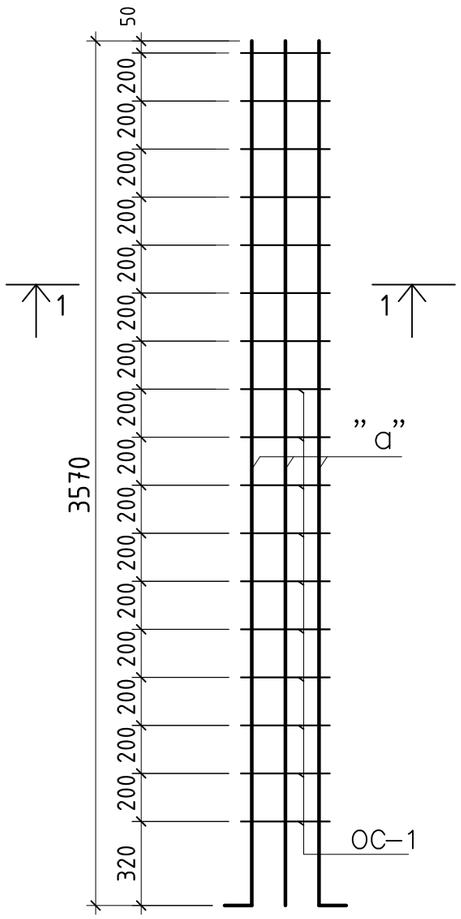
50
200
200
200
200
200

Схема армирования пилона П2

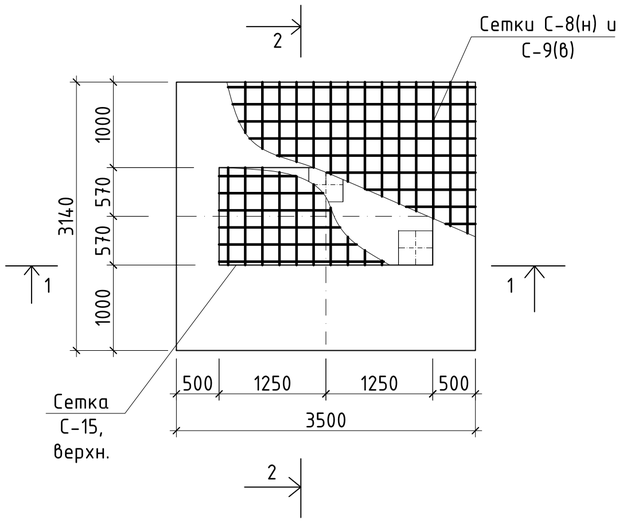

1-1

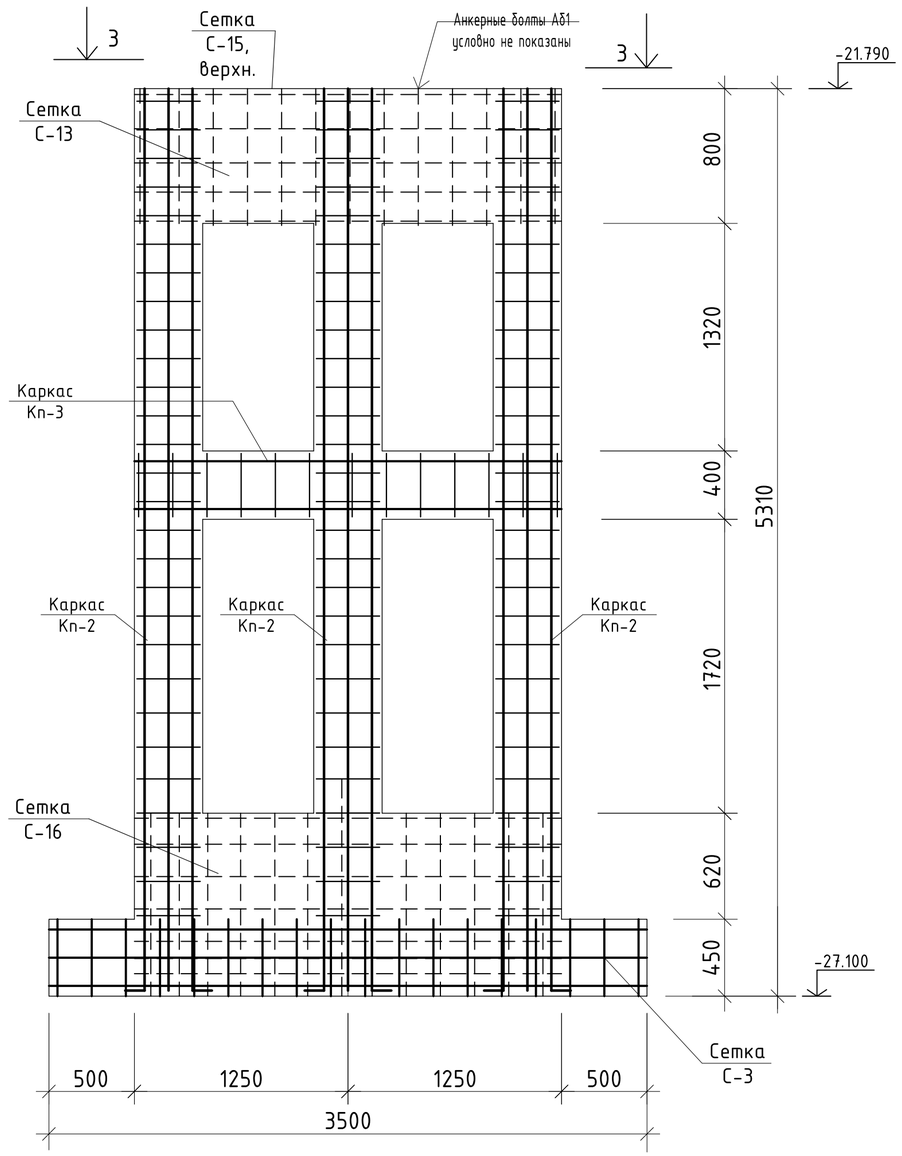

2-2

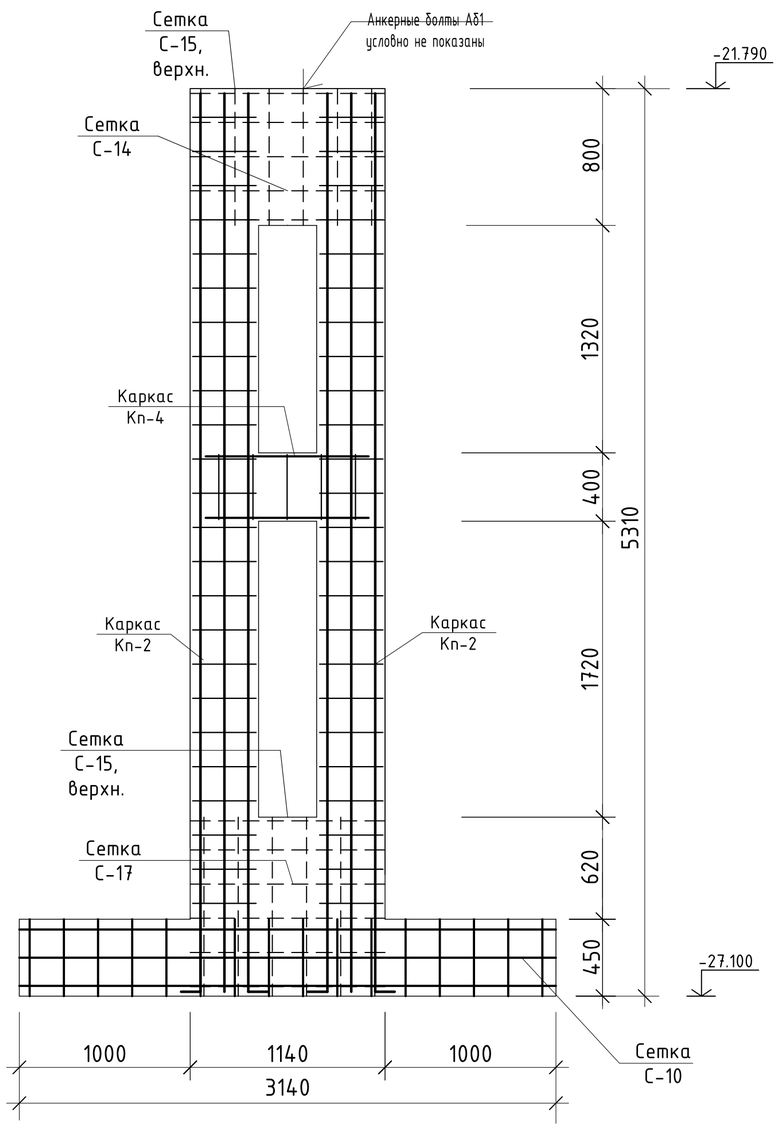

Сетка С-8 и С-9

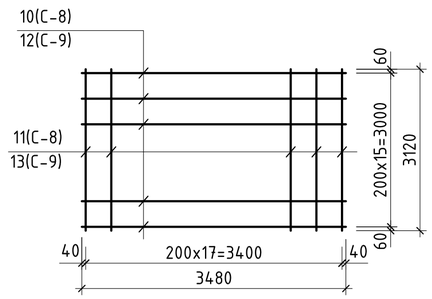

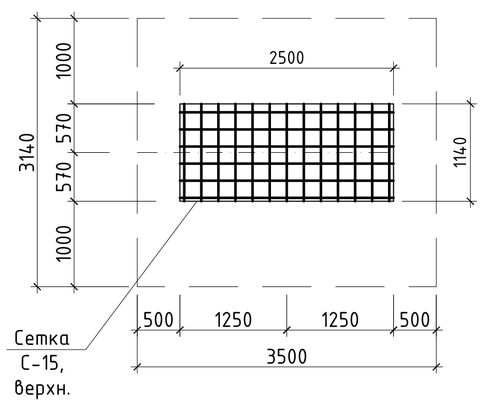

1.Бетонные работы вести в соответствий с указаниями СНИП 3.03.01–87 "Несущие и ограждающие конструкции".
2.Укладка и вибрирование бетонной массы производиться послойно слоями не более 600мм.
3.Снятие несущей опалубки произвести после достижения бетоном 70% проектной прочности.
4.Арматурные сетки собираются вязальными проволоками.
5.Данный лист смотрите совместно с листами КЖ–

Изм.	Кол.уч	Лист	No.док	Подпись	Дата	Р-06.06.2018/25-КЖ		
						«Разработка ПСД на Строительство пешеходного моста через реку Шарон между населенными пунктами Шортанбай-Жыланды Курмагазинского района»		
Разработал	Досанов					Пешеходный переход 160,5м.	Стадия	Лист	Листов
Проверил	Саакян						РП	14	
ГИП	Саакян								
Д.контроль	Дюйсенахметова					Схема армирования пилона П2	ТОО "Poligram" г. Атырау		

Согласовано

Взам. инв. No

Подпись и дата

Инв. No подл.

Файл: Р-06.06.2018/25-КЖ

Формат А2

Сетка С-3

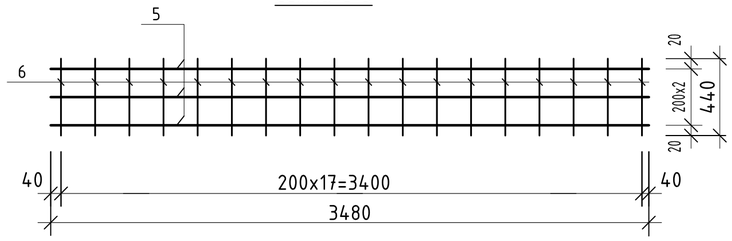

Сетка С-10

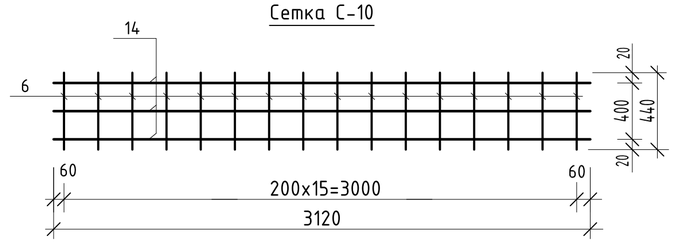

Каркас КП-2

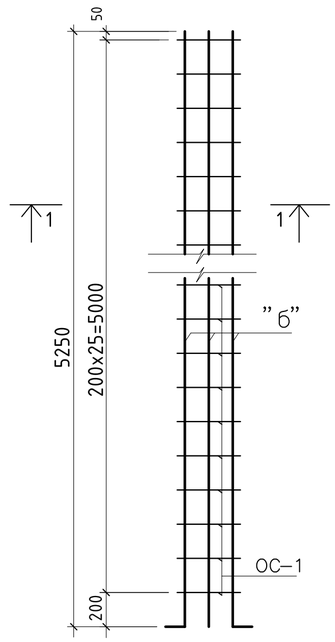

Сетка С-13

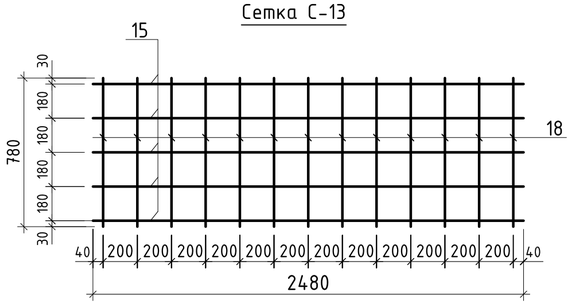

Сетка С-14

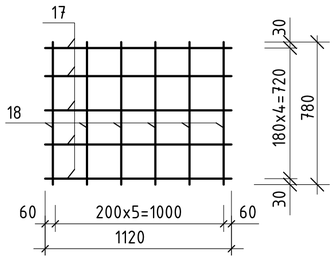

Сетка С-16

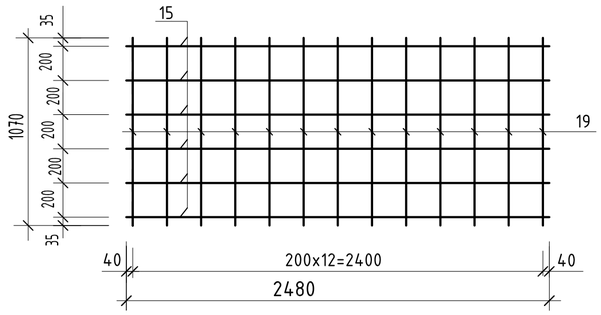

Сетка С-15 (сечение 3-3)

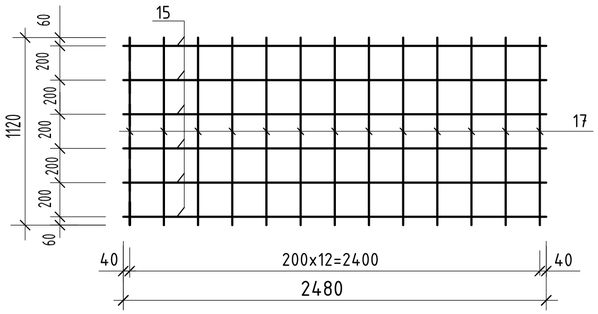

Сетка С-17

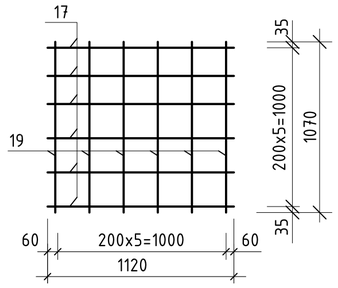

Каркас Кп-4

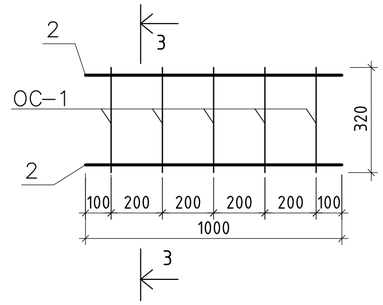

1-1

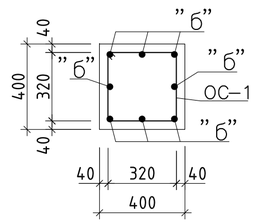

Каркас Кп-3

2-2

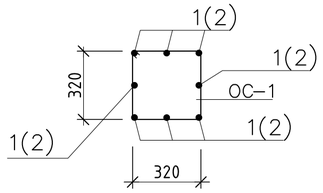

3-3

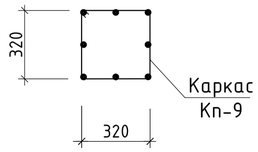

Ведомость стали

ПОЗ.	ЭСКИЗ
"б"	5250; 250; L=5500мм
ОС-1	400; 320; 400; 320; L=1440мм

1.Бетонные работы вести в соответствии с указаниями СНИП 3.03.01-87 "Несущие и ограждающие конструкции".
2.Укладка и вибрирование бетонной массы производиться послойно слоями не более 600мм.
3.Снятие несущей опалубки произвести после достижения бетоном 70% проектной прочности.
4.Арматурные сетки собираются вязальными проволоками.
5.Данный лист смотрите совместно с листами КЖ-

Изм.	Кол.уч	Лист	No.док	Подпись	Дата	Р-06.06.2018/25-КЖ		
						«Разработка ПСД на Строительство пешеходного моста через реку Шарон между населенными пунктами Шортанбай-Жыланды Курмагазинского района»		
Разработал		Досанов				Пешеходный переход 160,5м.	Стадия	Лист	Листов
Проверил		Саакян					РП	15	
ГИП		Саакян							
Д.контроль		Дюйсенахметова				Сетки и каркасы пилона П2	ТОО "Poligram" г. Атырау		

Согласовано

Взам. инв. No

Подпись и дата

Инв. No подл.

Файл: Р-06.06.2018/25-КЖ

Формат А2

Схема армирования пилона П3

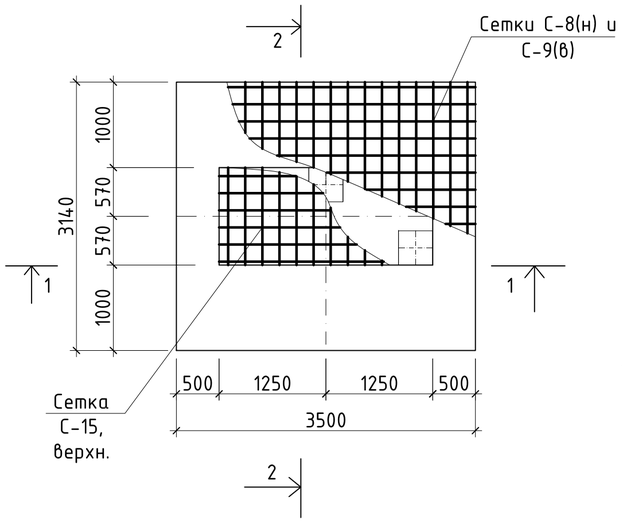

Сетка С-8 и С-9

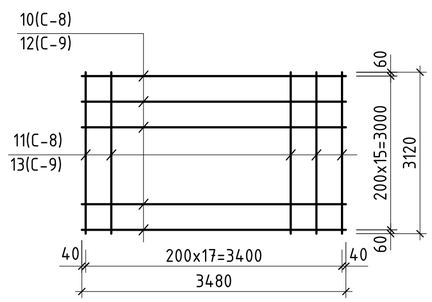

3-3

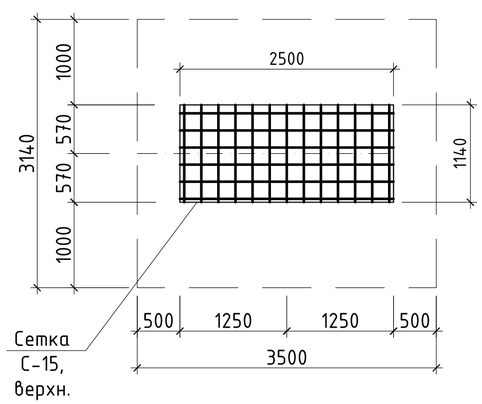

1-1

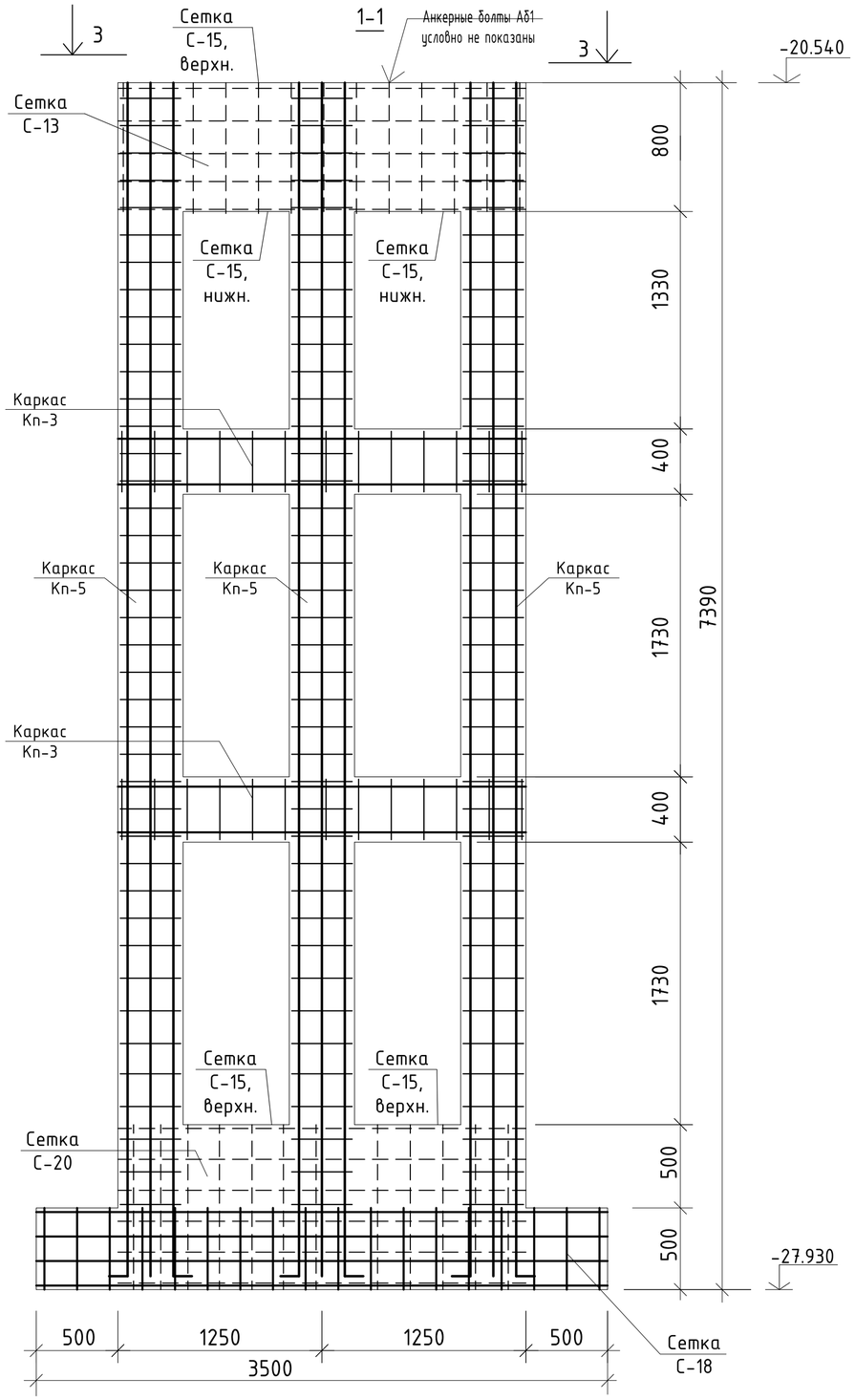

2-2

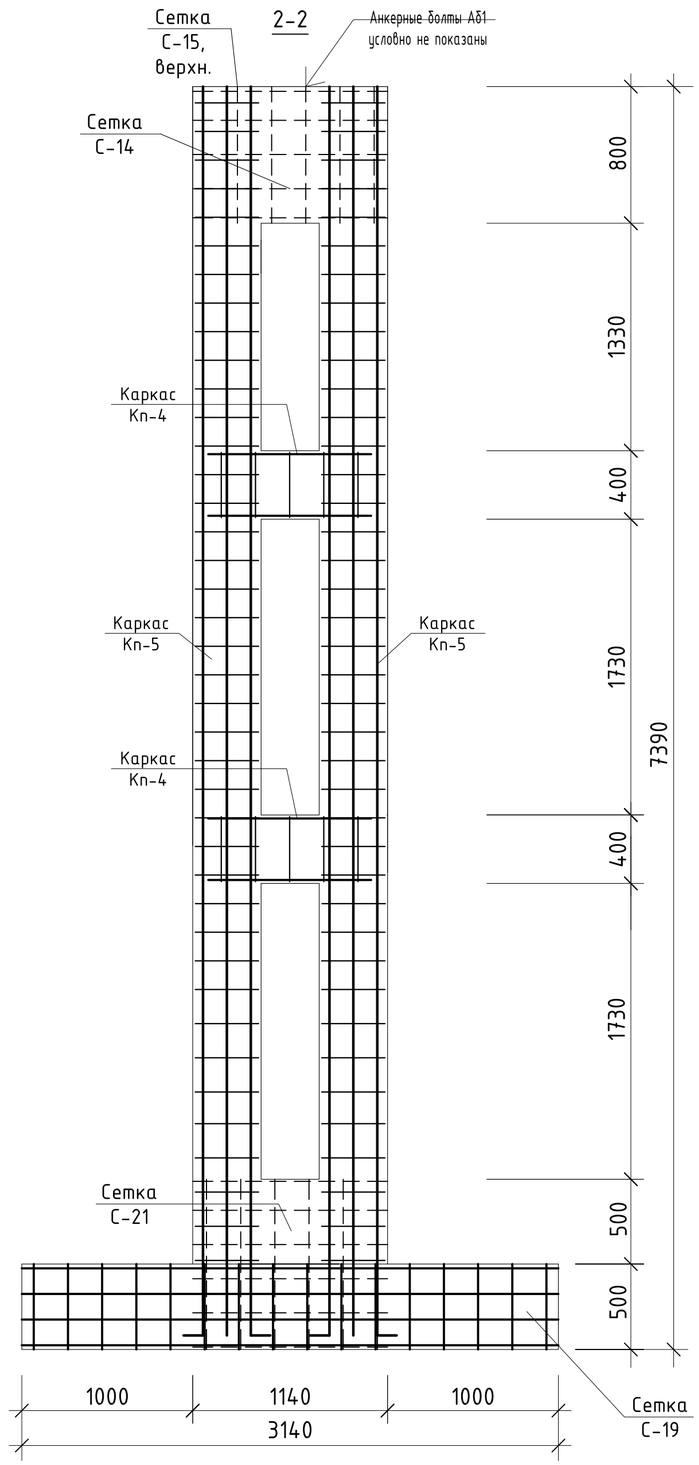

1. Бетонные работы вести в соответствий с указаниями СНИП 3.03.01-87 "Несущие и ограждающие конструкции".
2. Укладка и вибрирование бетонной массы производиться послойно слоями не более 600мм.
3. Снятие несущей опалубки произвести после достижения бетоном 70% проектной прочности.
4. Арматурные сетки собираются вязальными проволоками.
5. Данный лист смотрите совместно с листами КЖ-

						Р-06.06.2018/25-КЖ			
						«Разработка ПСД на Строительство пешеходного моста через реку Шарон между населенными пунктами Шортанбай-Жыланды Курмагазинского района»			
Изм.	Кол.уч	Лист	No.док	Подпись	Дата				
Разработал		Досанов				Пешеходный переход 160,5м.	Стадия	Лист	Листов
Проверил		Саакян					РП	16	
ГИП		Саакян							
Д.контроль		Дюйсенахметова				Схема армирования пилона П3	ТОО "Poligram" г. Атырау		

Согласовано

Взам. инв. No

Подпись и дата

Инв. No подл.

Файл: Р-06.06.2018/25-КЖ

Формат А2

Сетка С-13

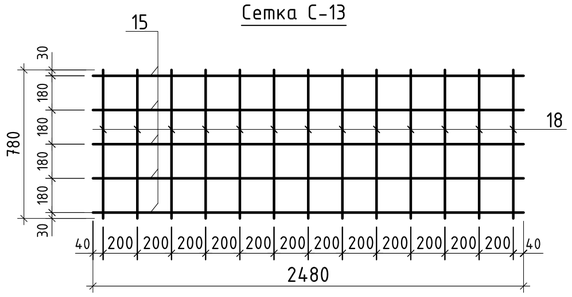

Сетка С-14

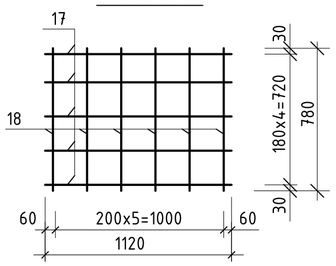

Сетка С-15 (сечение 3-3)

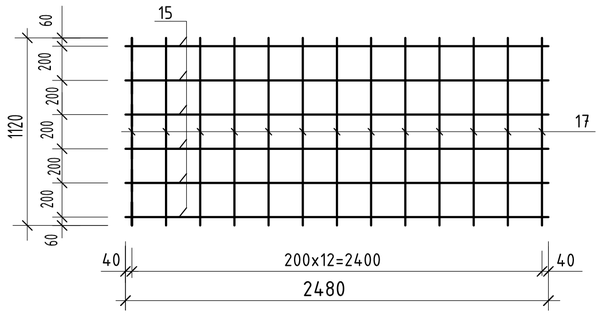

Каркас КП-5

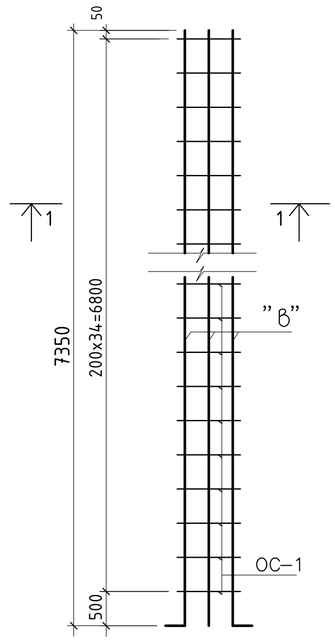

Сетка С-18

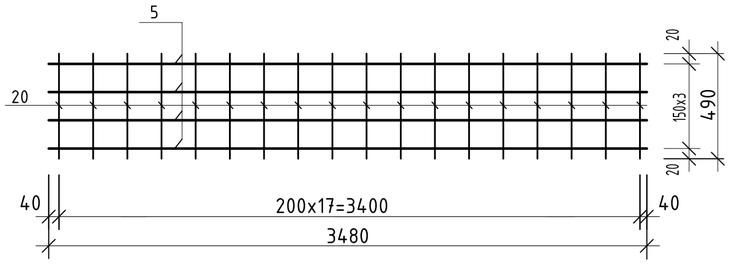

Сетка С-19

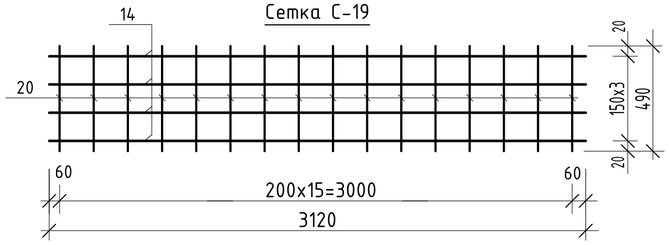

Сетка С-20

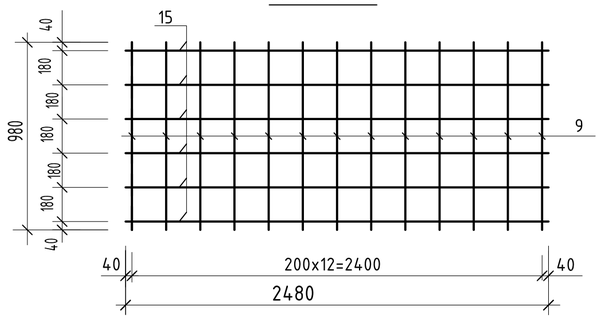

Сетка С-21

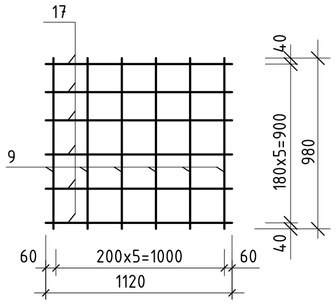

Каркас Кп-4

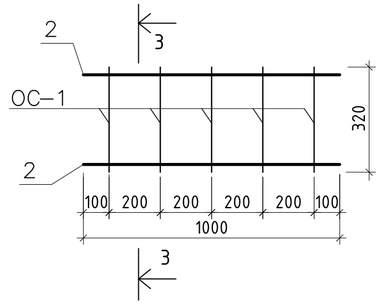

1-1

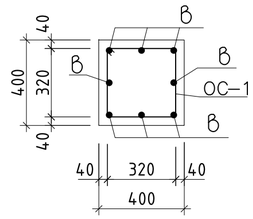

3-3

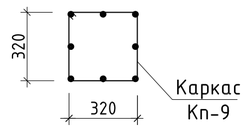

Каркас Кп-3

2-2

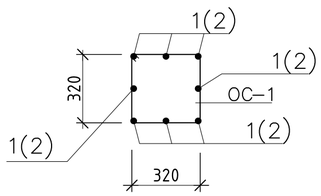

1.Бетонные работы вести в соответствий с указаниями СНИП 3.03.01-87 "Несущие и ограждающие конструкции".
2.Укладка и вибрирование бетонной массы производиться послойно слоями не более 600мм.
3.Снятие несущей опалубки произвести после достижения бетоном 70% проектной прочности.
4.Арматурные сетки собираются вязальными проволоками.
5.Данный лист смотрите совместно с листами КЖ-

Ведомость стали

ПОЗ.	ЭСКИЗ
"6"	7350; 250; L=7500мм
ОС-1	400; 320; 400; 320; L=1440мм

Изм.	Кол.уч	Лист	No.док	Подпись	Дата	Р-06.06.2018/25-КЖ
						«Разработка ПСД на Строительство пешеходного моста через реку Шарон между населенными пунктами Шортанбай-Жыланды Курмагазинского района»
Разработал		Досанов				Пешеходный переход 160,5м. — Стадия: РП; Лист: 17; Листов:
Проверил		Саакян				
ГИП		Саакян				
Д.контроль		Дюйсенахметова				Сетки и каркасы пилона П3 — ТОО "Poligram" г. Атырау

Согласовано

Взам. инв. No

Подпись и дата

Инв. No подл.

Файл: Р-06.06.2018/25-КЖ

Формат А2

Схема армирования подошвы пилона П4

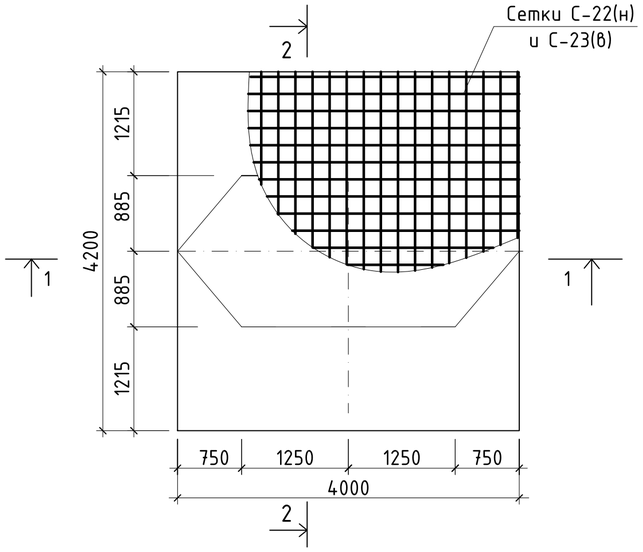

Схема армирования стойки пилона П4

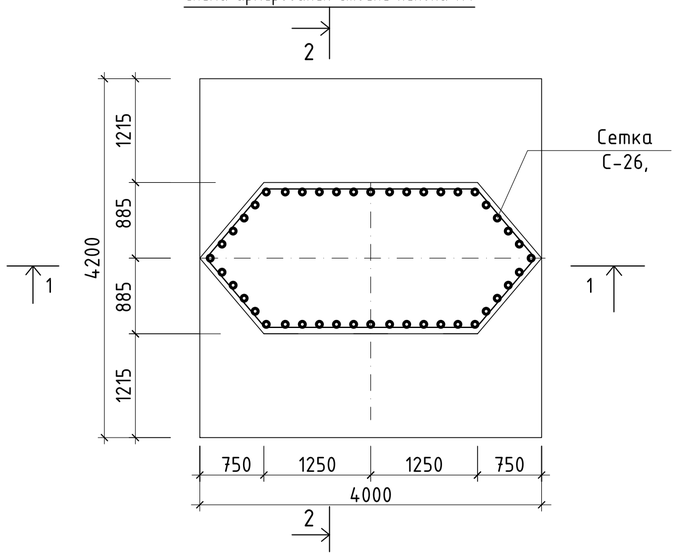

Сетка С-24

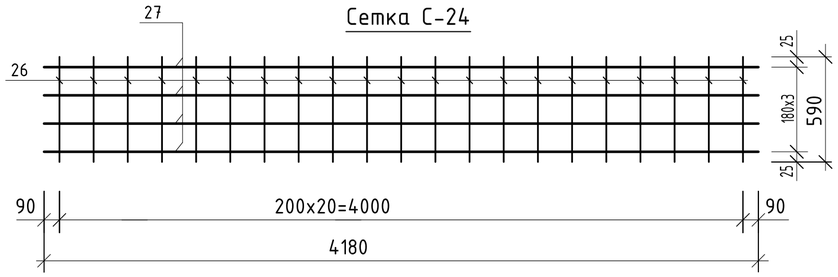

Сетка С-25

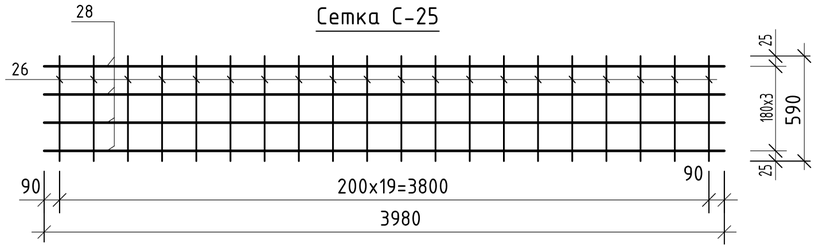

1-1

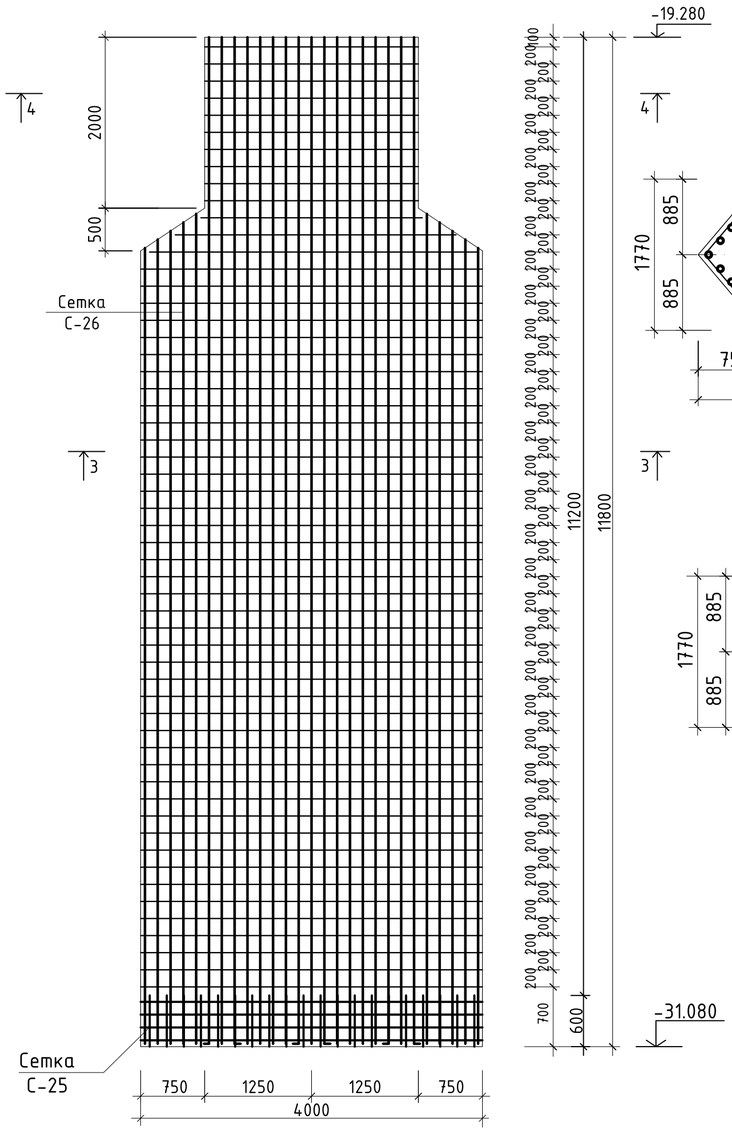

2-2

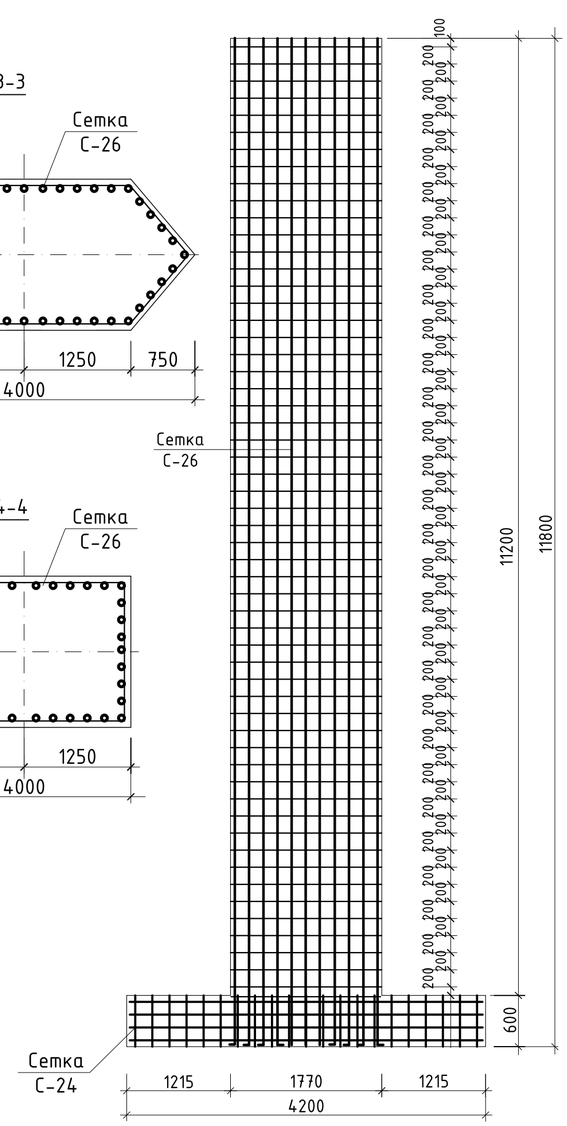

3-3

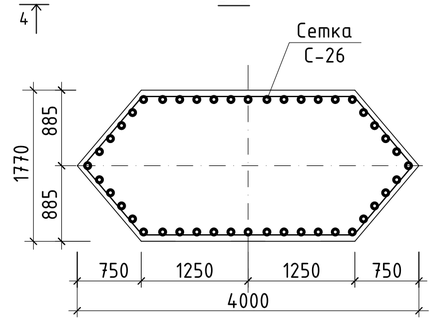

4-4

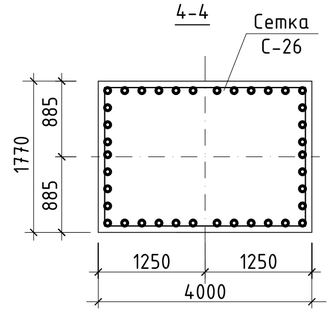

Сетка С-22 и С-23

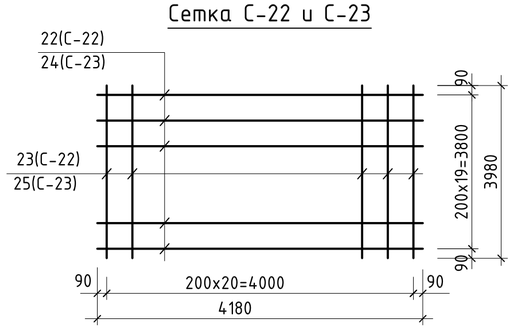

1. Бетонные работы вести в соответствии с указаниями СНИП 3.03.01–87 "Несущие и ограждающие конструкции".
2. Укладка и вибрирование бетонной массы производиться послойно слоями не более 600мм.
3. Снятие несущей опалубки произвести после достижения бетоном 70% проектной прочности.
4. Арматурные сетки собираются вязальными проволоками.
5. Данный лист смотрите совместно с листами КЖ–

						Р-06.06.2018/25-КЖ			
						«Разработка ПСД на Строительство пешеходного моста через реку Шарон между населенными пунктами Шортанбай-Жыланды Курмагазинского района»			
Изм.	Кол.уч	Лист	No.док	Подпись	Дата				
Разработал		Досанов				Пешеходный переход 160,5м.	Стадия	Лист	Листов
Проверил		Саакян					РП	18	
ГИП		Саакян							
Д.контроль		Дюйсенахметова				Схема армирования пилона П4	ТОО "Poligram" г. Атырау		

Согласовано

Взам. инв. No

Подпись и дата

Инв. No подл.

Файл: Р-06.06.2018/25-КЖ

Формат А2

Схема армирования подошвы пилона П5

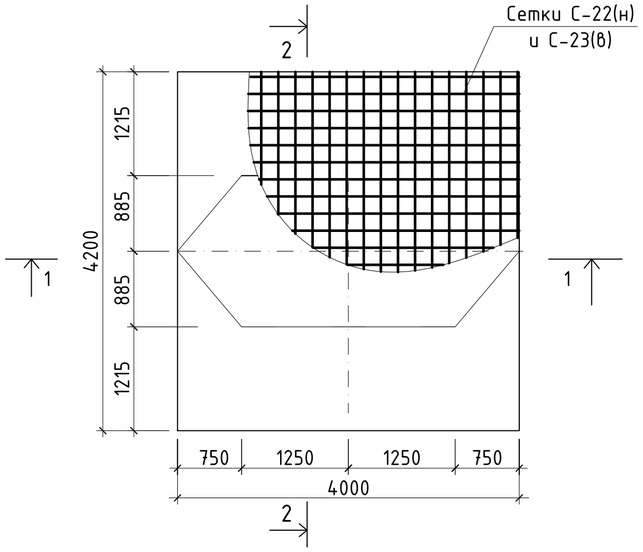

Схема армирования стойки пилона П5

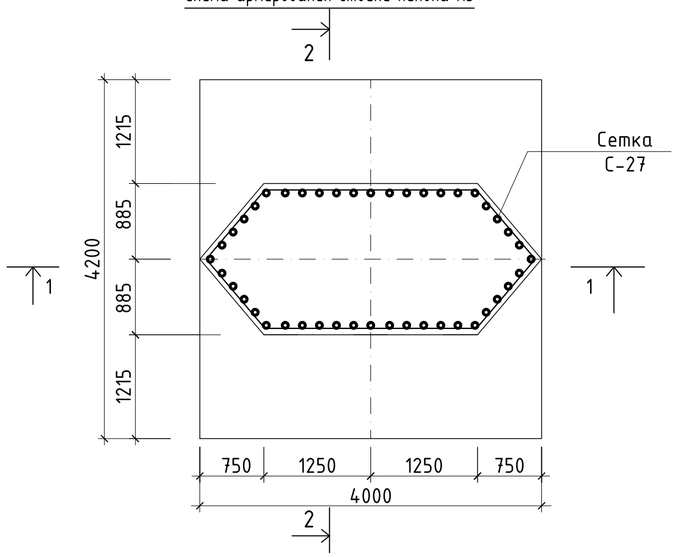

1-1

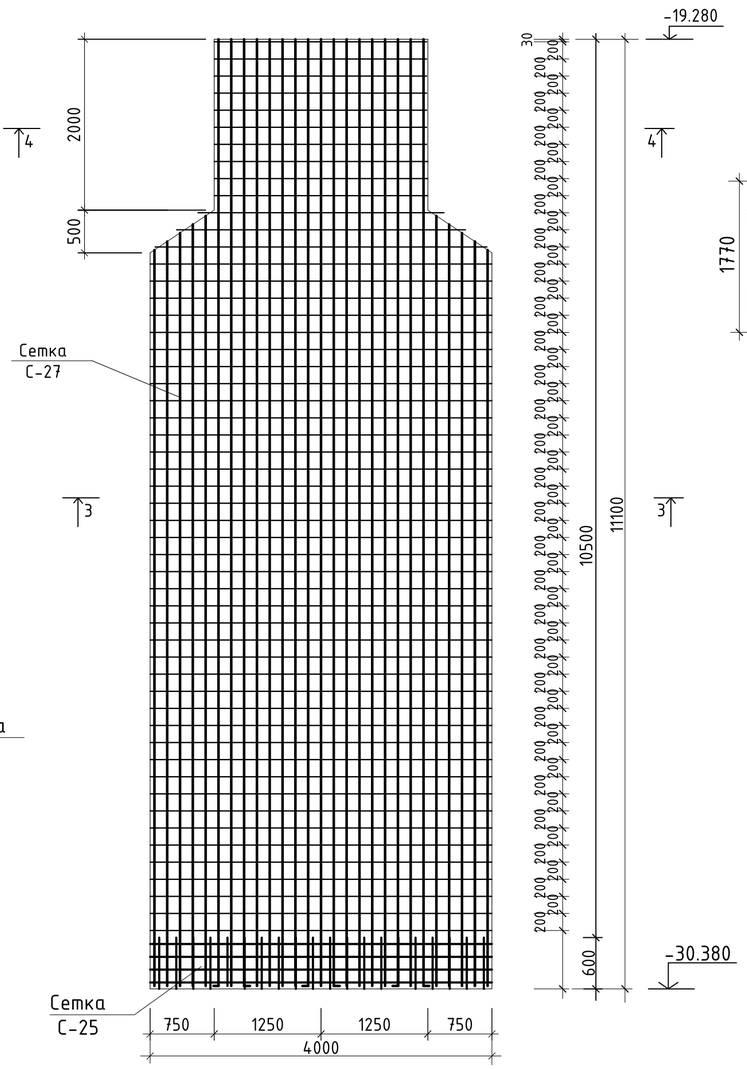

3-3

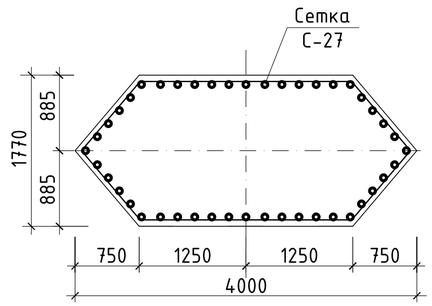

4-4

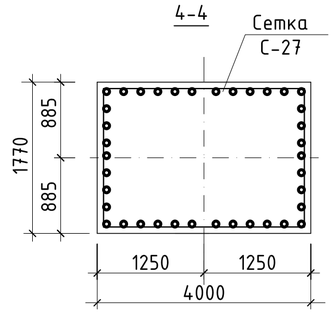

2-2

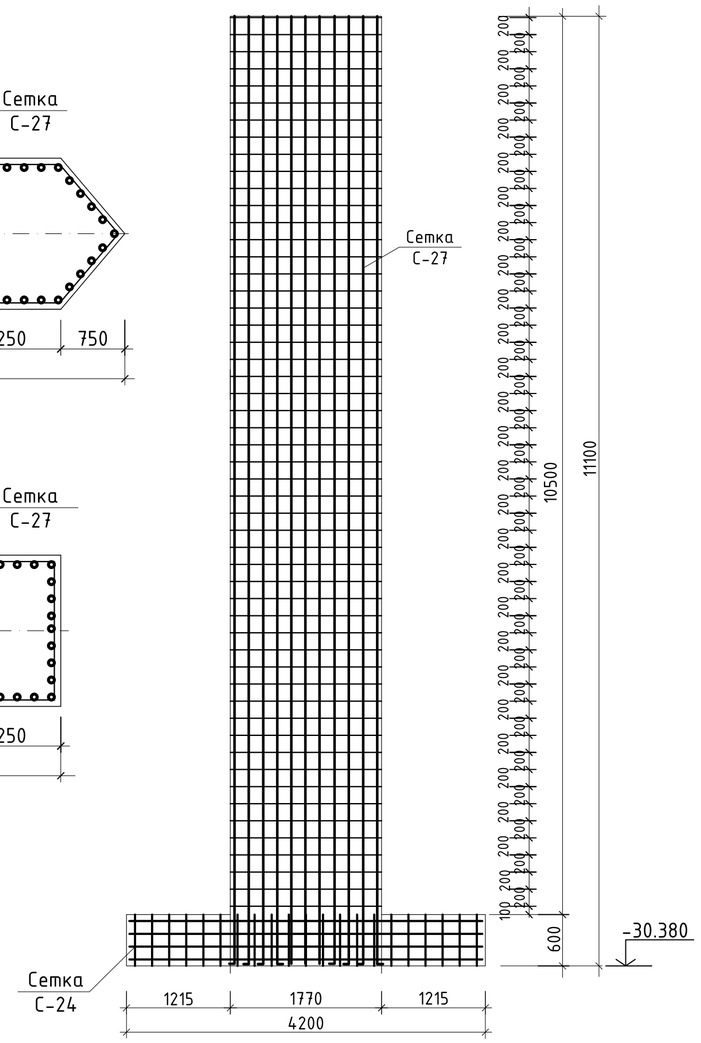

Сетка С-24

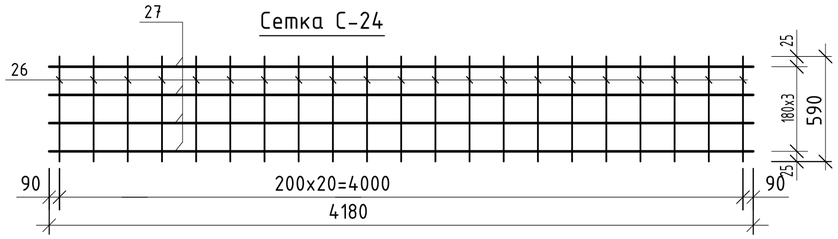

Сетка С-25

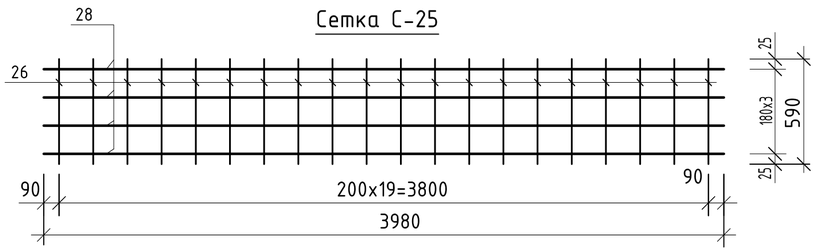

Сетка С-22 и С-23

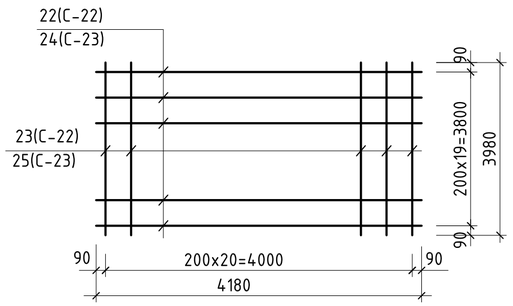

1. Бетонные работы вести в соответствии с указаниями СНИП 3.03.01-87 "Несущие и ограждающие конструкции".
2. Укладка и вибрирование бетонной массы производиться послойно слоями не более 600мм.
3. Снятие несущей опалубки произвести после достижения бетоном 70% проектной прочности.
4. Арматурные сетки собираются вязальными проволоками.
5. Данный лист смотрите совместно с листами КЖ-

						Р-06.06.2018/25-КЖ			
						«Разработка ПСД на Строительство пешеходного моста через реку Шарон между населенными пунктами Шортанбай-Жыланды Курмагазинского района»			
Изм.	Кол.уч	Лист	No.док	Подпись	Дата				
Разработал		Досанов				Пешеходный переход 160,5м.	Стадия	Лист	Листов
Проверил		Саакян					РП	19	
ГИП		Саакян							
Д.контроль		Дюйсенахметова				Схема армирования пилона П5	ТОО "Poligram" г. Атырау		

Согласовано

Взам. инв. No

Подпись и дата

Инв. No подл.

Файл: Р-06.06.2018/25-КЖ

Формат А2

Сетка С-26

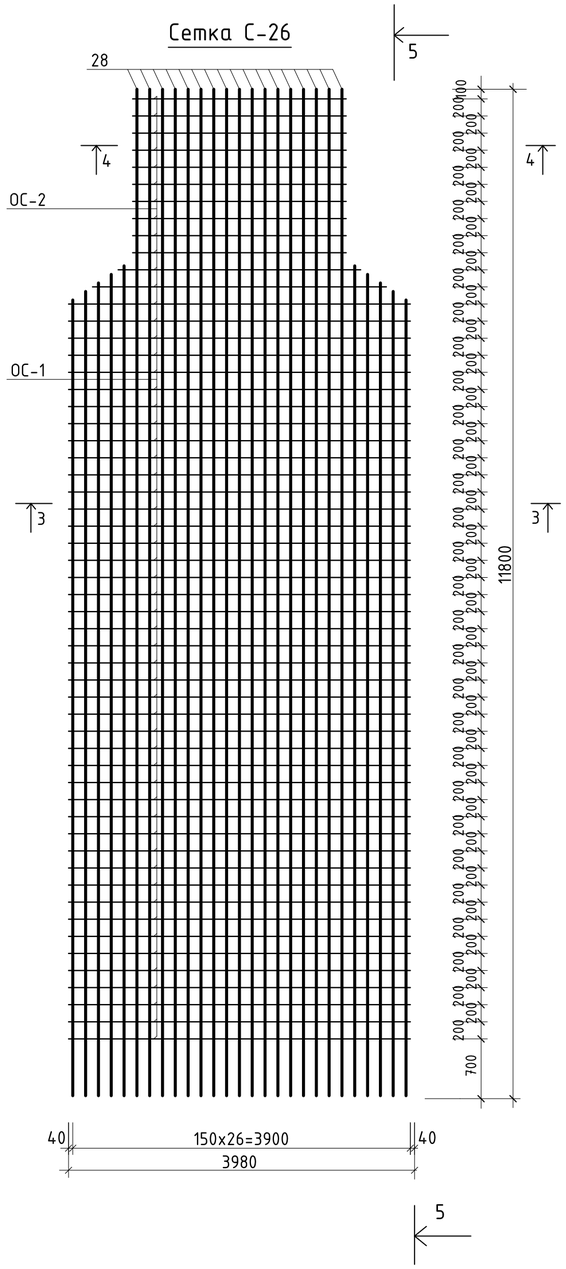

5-5

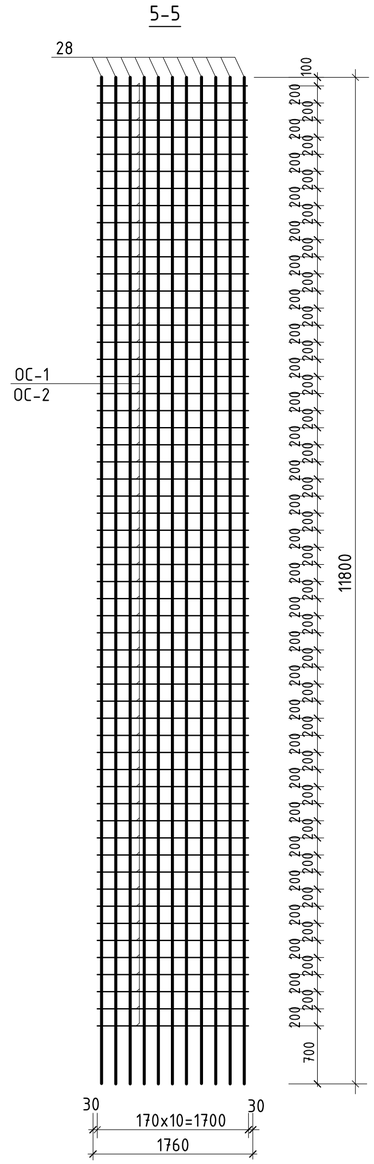

Сетка С-27

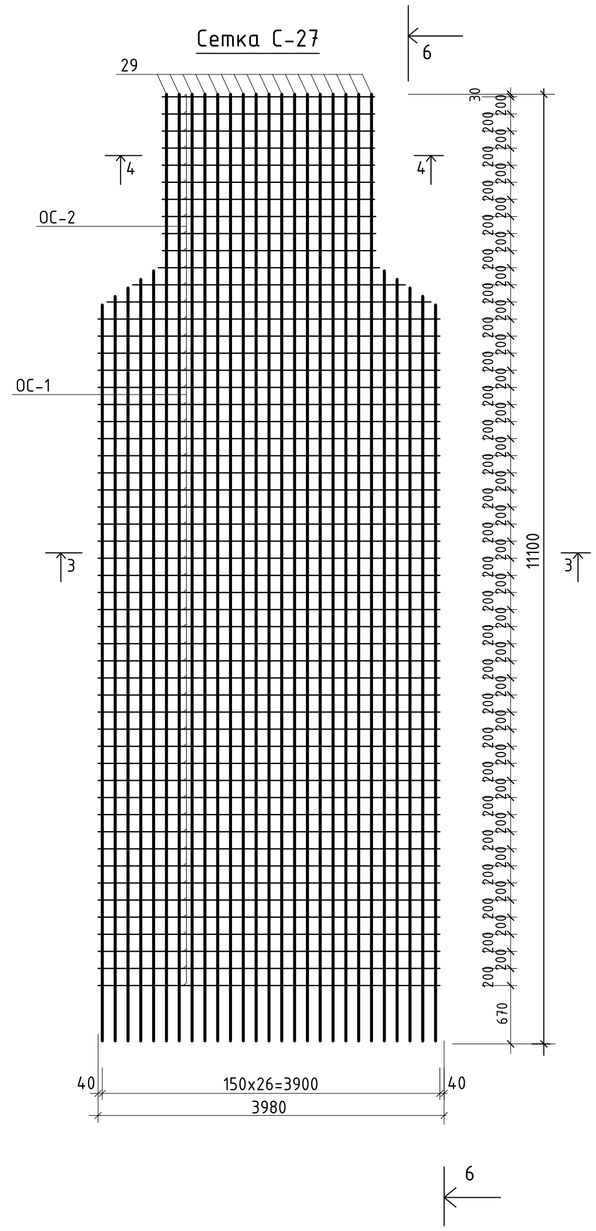

6-6

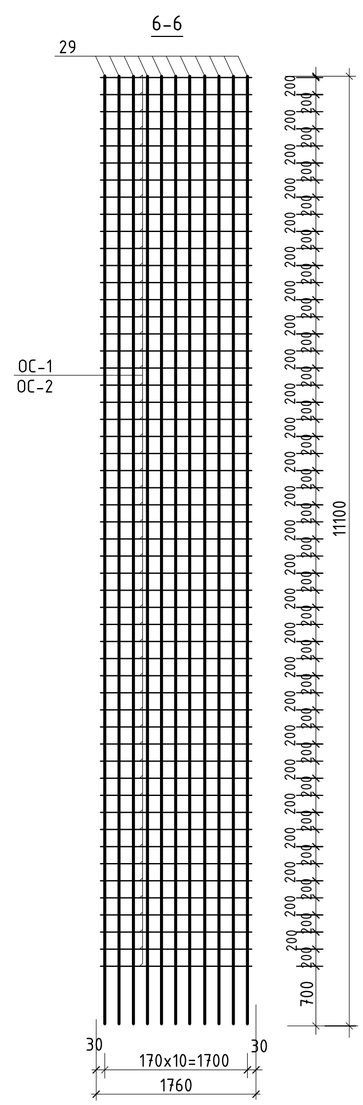

3-3

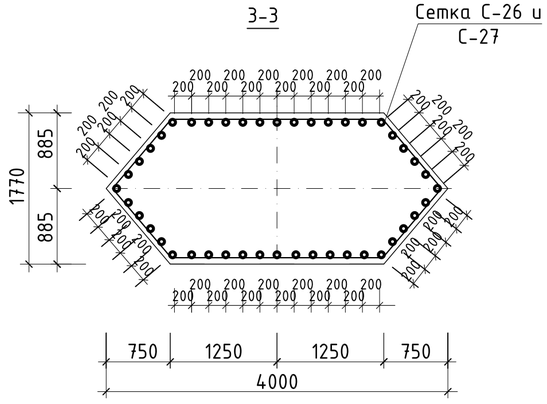

4-4

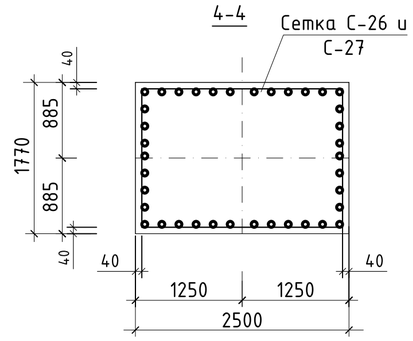

Ведомость стали

ПОЗ.	ЭСКИЗ
ОС-1	2450, 2450, 1140, 1140, 1060, 1060; L=9300мм
ОС-2	2500, 2420, 1770, 1690; L=8380мм

1. Бетонные работы вести в соответствии с указаниями СНИП 3.03.01-87 "Несущие и ограждающие конструкции".
2. Укладка и вибрирование бетонной массы производиться послойно слоями не более 600мм.
3. Снятие несущей опалубки произвести после достижения бетоном 70% проектной прочности.
4. Арматурные сетки собираются вязальными проволоками.
5. Данный лист смотрите совместно с листами КЖ-

Изм.	Кол.уч	Лист	No.док	Подпись	Дата	Р-06.06.2018/25-КЖ		
						«Разработка ПСД на Строительство пешеходного моста через реку Шарон между населенными пунктами Шортандай-Жыланды Курмагазинского района»		
Разработал	Досанов					Пешеходный переход 160,5м.	Стадия	Лист	Листов
Проверил	Саакян						РП	20	
ГИП	Саакян								
Д.контроль	Дюйсенахметова					Арматурные сетки пилонов П4, П5	ТОО "Poligram" г. Атырау		

Согласовано

Взам. инв. No

Подпись и дата

Инв. No подл.

Файл: Р-06.06.2018/25-КЖ

Формат А2

Схема армирования пилона П6

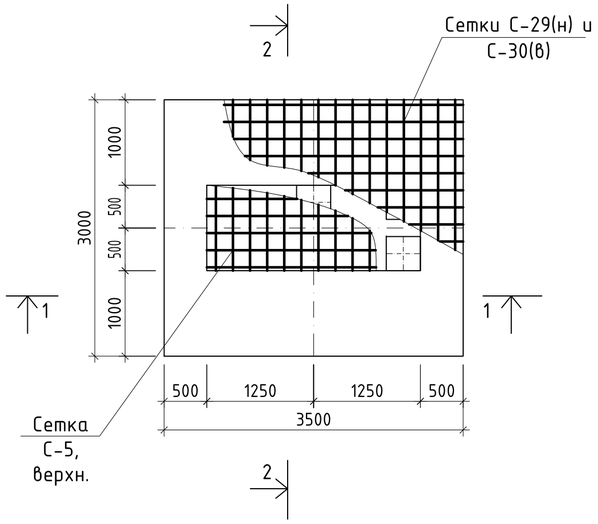

Сетка С-29 и С-30

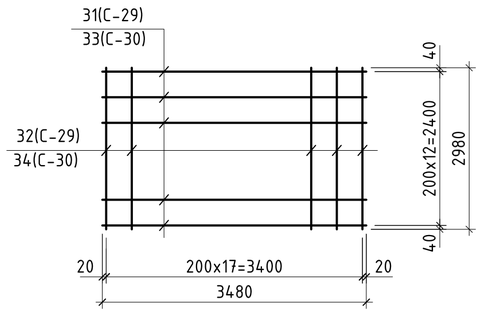

Сетка С-3

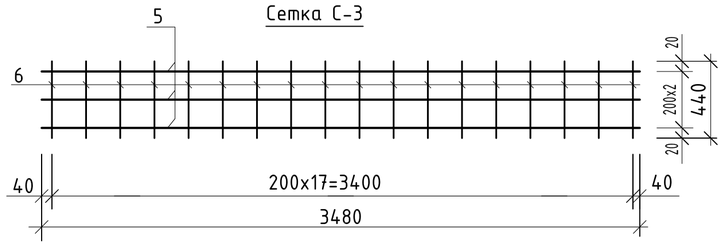

Сетка С-13

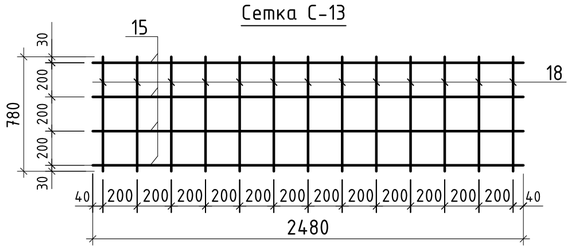

1-1

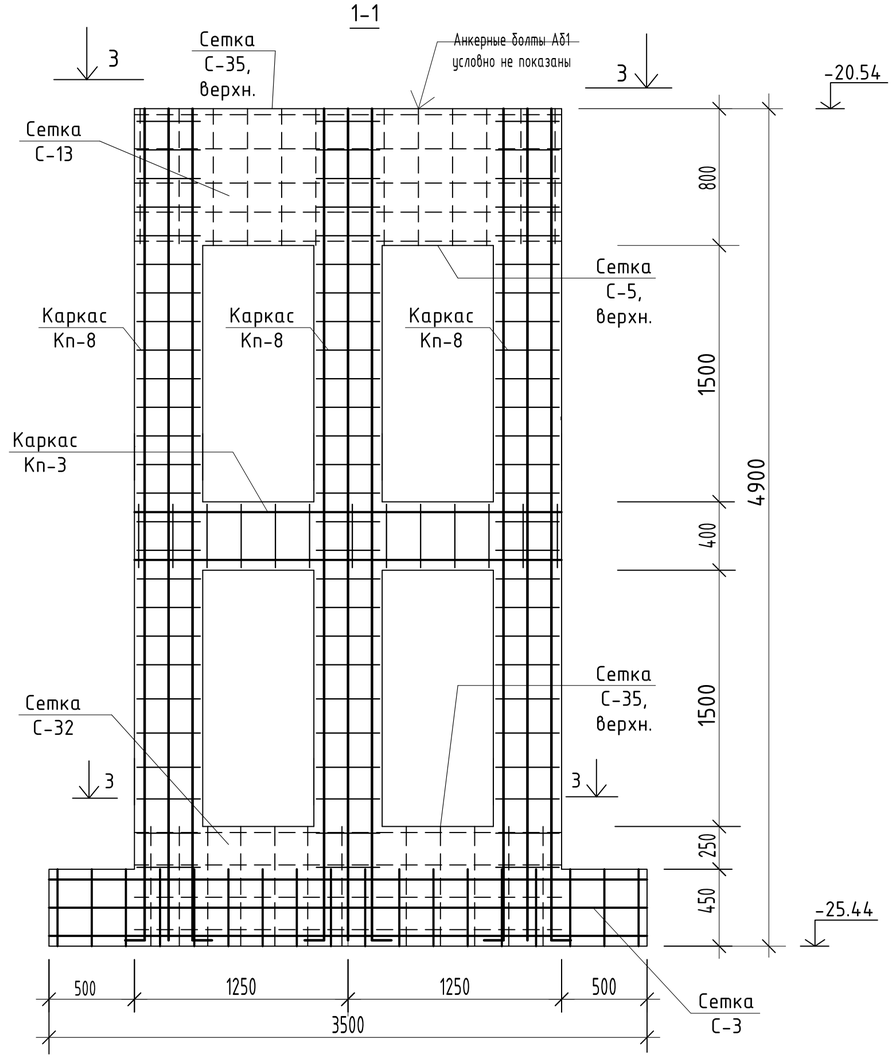

2-2

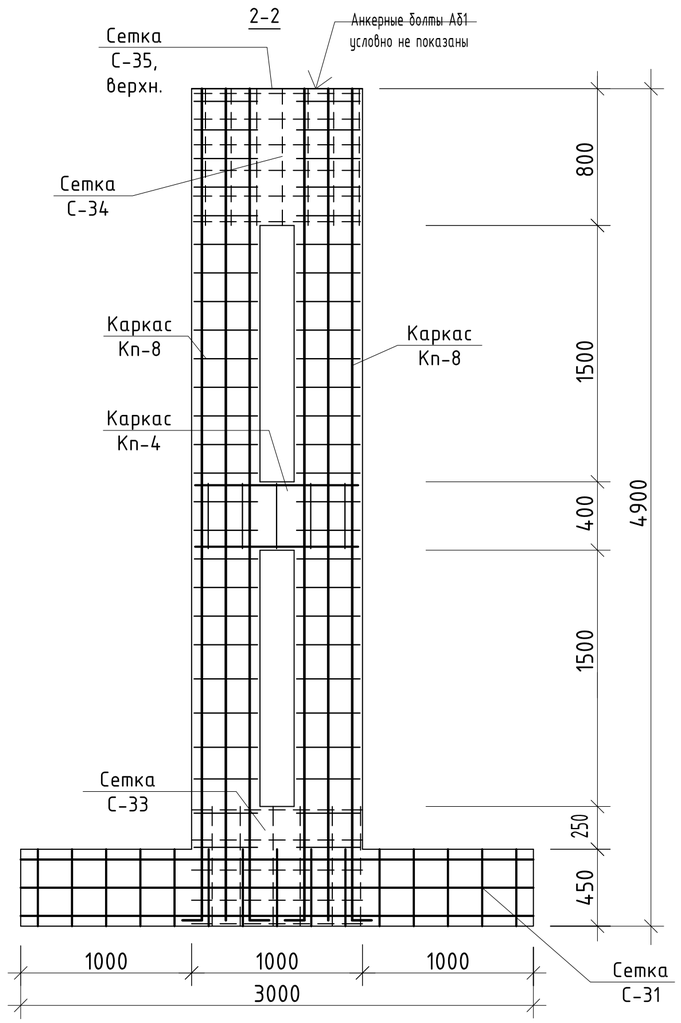

Сетка С-31

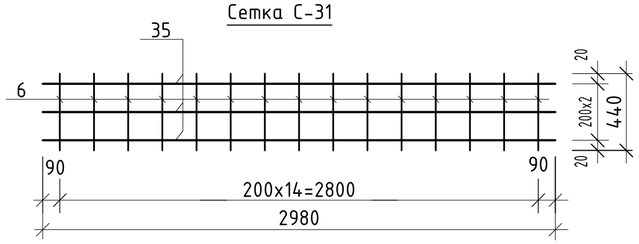

Сетка С-33

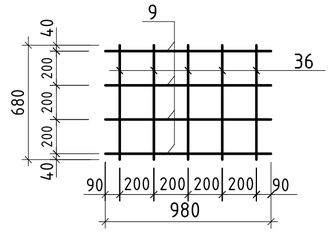

Сетка С-32

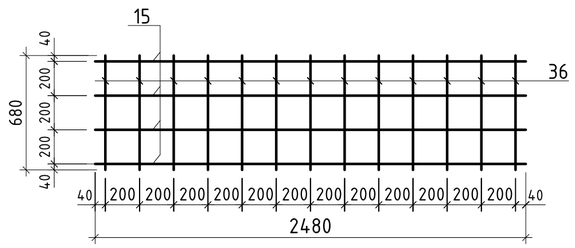

1.Бетонные работы вести в соответствий с указаниями СНИП 3.03.01–87 "Несущие и ограждающие конструкции".
2.Укладка и вибрирование бетонной массы производиться послойно слоями не более 600 мм.
3.Снятие несущей опалубки произвести после достижения бетоном 70% проектной прочности.
4.Устройство арматурных сеток (вертикальные) выполнить контактно–точечной сваркой К1 по ГОСТ 14098–85.
5.Арматурные сетки (горизонтальные) собираются вязальными проволоками.

						Р-06.06.2018/25-КЖ			
						«Разработка ПСД на Строительство пешеходного моста через реку Шарон между населенными пунктами Шортанбай-Жыланды Курмагазинского района»			
Изм.	Кол.уч	Лист	No.док	Подпись	Дата				
Разработал		Досанов				Пешеходный переход 160,5м.	Стадия	Лист	Листов
Проверил		Саакян					РП	21	
ГИП		Саакян							
Д.контроль		Дюйсенахметова				Схема армирования пилона П6	ТОО "Poligram" г. Атырау		

Согласовано

Взам. инв. No

Подпись и дата

Инв. No подл.

Файл: Р-06.06.2018/25-КЖ

Формат А2

Каркас КП-8

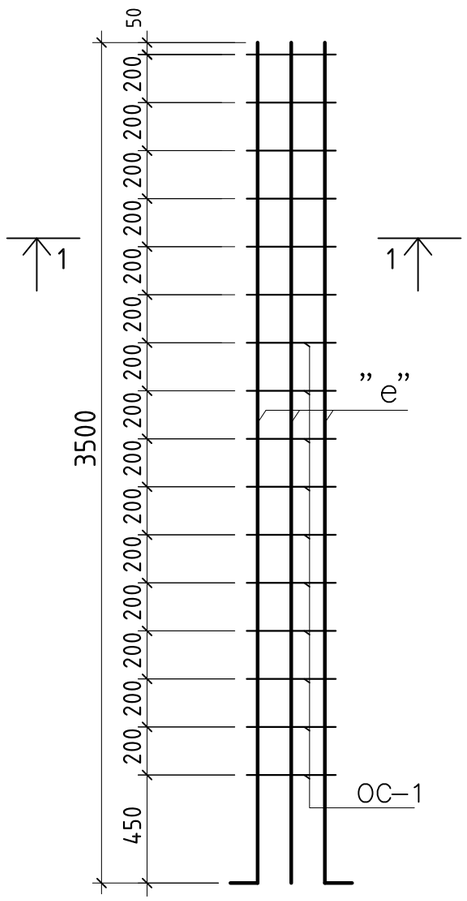

Каркас Кп-3

Каркас Кп-4

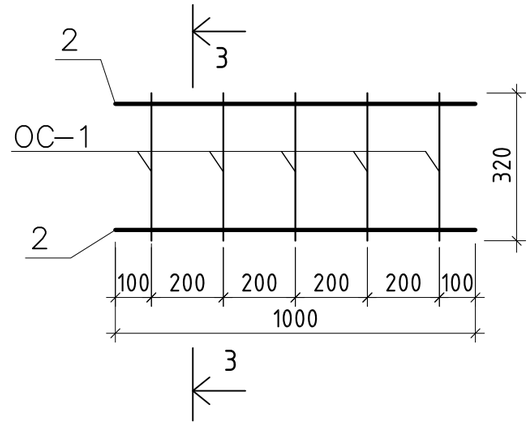

Сетка С-34

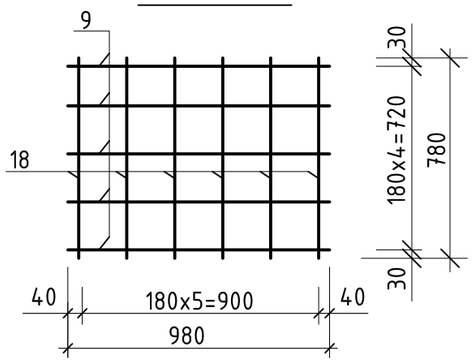

Сетка С-35

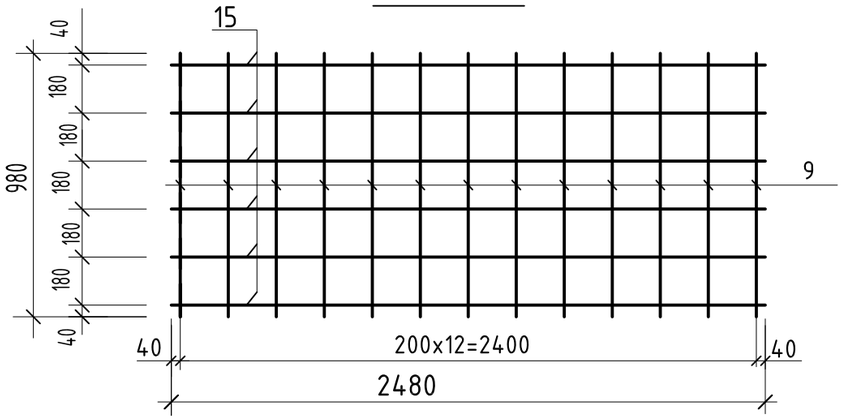

2-2 (3-3)

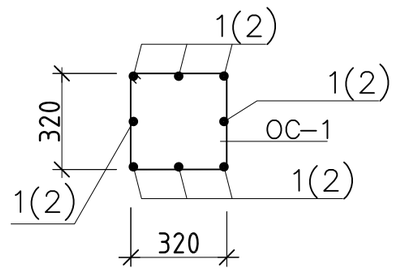

1-1

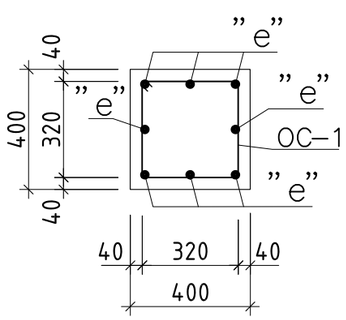

1.Бетонные работы вести в соответствий с указаниями СНИП 3.03.01–87 "Несущие и ограждающие конструкции".
2.Укладка и вибрирование бетонной массы производиться послойно слоями не более 600мм.
3.Снятие несущей опалубки произвести после достижения бетоном 70% проектной прочности.
4.Арматурные сетки собираются вязальными проволоками.
5.Данный лист смотрите совместно с листами КЖ–

Ведомость стали

ПОЗ.	ЭСКИЗ
"е"	3500; 250; L=3750мм
ОС-1	400; 320; 400; 320; L=1440мм

Изм.	Кол.уч	Лист	No.док	Подпись	Дата	Р-06.06.2018/25-КЖ			
						«Разработка ПСД на Строительство пешеходного моста через реку Шарон между населенными пунктами Шортанбай-Жыланды Курмагазинского района»			
Разработал		Досанов				Пешеходный переход 160,5м.	Стадия	Лист	Листов
Проверил		Саакян					РП	22	
ГИП		Саакян							
Д.контроль		Дюйсенахметова				Арматурные каркасы пилона П6	ТОО "Poligram" г. Атырау		

Согласовано

Взам. инв. №

Подпись и дата

Инв. №Подл.

Файл: Р-06.06.2018/25-КЖ

Формат А3

Спецификация к схемам элементов арматурных сеток и каркасов (начало)

ПОЗ.	Обозначение	Наименование		Кол. (шт.)	Масса (ед.кг)	Примечание
1.	2.	3.		4.	5.	6.
		1.СЕТКИ				
		Сетка С-1				
1	ГОСТ 5781-82*	Ф12А-III	L=3480мм	11	3,1	34,10
2	ГОСТ 5781-82*	Ф12А-III	L=1980мм	18	1,76	31,68
		Сетка С-2				
3	ГОСТ 5781-82*	Ф10А-III	L=3480мм	11	2,15	23,65
4	ГОСТ 5781-82*	Ф10А-III	L=1980мм	18	1,222	22,0
		Сетка С-3				
5	ГОСТ 5781-82*	Ф10А-III	L=3480мм	3	2,15	6,45
6	ГОСТ 5781-82*	Ф10А-III	L=440мм	18	0,272	4,90
		Сетка С-4				
6	ГОСТ 5781-82*	Ф10А-III	L=440мм	10	0,272	2,72
7	ГОСТ 5781-82*	Ф10А-III	L=1980мм	3	1,222	3,67
		Сетка С-5				
8	ГОСТ 5781-82*	Ф10А-III	L=2480мм	6	1,5302	9,1812
9	ГОСТ 5781-82*	Ф10А-III	L=980мм	13	0,6047	7,8611
		Сетка С-6				
8	ГОСТ 5781-82*	Ф10А-III	L=2480мм	6	1,5302	9,1812
9	ГОСТ 5781-82*	Ф10А-III	L=980мм	13	0,6047	7,862
		Сетка С-7				
9	ГОСТ 5781-82*	Ф10А-III	L=980мм	12	0,6047	7,26
		Сетка С-8				
10	ГОСТ 5781-82*	Ф20А-III	L=3480мм	16	8,6	137,60
11	ГОСТ 5781-82*	Ф20А-III	L=3120мм	18	2,771	49,88
		Сетка С-9				
12	ГОСТ 5781-82*	Ф12А-III	L=3480мм	16	3,10	49,60
13	ГОСТ 5781-82*	Ф12А-III	L=3120мм	18	2,80	50,40
		Сетка С-10				
6	ГОСТ 5781-82*	Ф10А-III	L=440мм	16	0,272	4,36
14	ГОСТ 5781-82*	Ф10А-III	L=3120мм	3	1,93	5,79
		Сетка С-11				
15	ГОСТ 5781-82*	Ф10А-III	L=2480мм	8	1,5302	12,25
16	ГОСТ 5781-82*	Ф10А-III	L=1490мм	13	1,0	13,0
		Сетка С-12				
16	ГОСТ 5781-82*	Ф10А-III	L=1490мм	6	0,92	5,52
17	ГОСТ 5781-82*	Ф10А-III	L=1120мм	8	0,6911	5,53
		Сетка С-13				

Спецификация к схемам элементов арматурных сеток и каркасов (продолжение)

ПОЗ.	Обозначение	Наименование		Кол. (шт.)	Масса (ед.кг)	Примечание
1.	2.	3.		4.	5.	6.
15	ГОСТ 5781-82*	Ф10А-III	L=2480мм	5	1,5302	7,651
18	ГОСТ 5781-82*	Ф10А-III	L=780мм	13	0,4813	6,26
		Сетка С-14				
17	ГОСТ 5781-82*	Ф10А-III	L=1120мм	5	0,69104	3,46
18	ГОСТ 5781-82*	Ф10А-III	L=780мм	6	0,4813	2,90
		Сетка С-15				
15	ГОСТ 5781-82*	Ф10А-III	L=1120мм	13	0,69104	9,0
17	ГОСТ 5781-82*	Ф10А-III	L=2480мм	6	1,5302	9,1812
		Сетка С-16				
15	ГОСТ 5781-82*	Ф10А-III	L=2480мм	6	1,5302	9,1812
19	ГОСТ 5781-82*	Ф10А-III	L=1070мм	13	0,6602	8,583
		Сетка С-17				
17	ГОСТ 5781-82*	Ф10А-III	L=1120мм	6	0,69104	4,15
19	ГОСТ 5781-82*	Ф10А-III	L=1070мм	6	0,6602	3,962
		Сетка С-18				
5	ГОСТ 5781-82*	Ф10А-III	L=3480мм	4	2,1472	8,60
20	ГОСТ 5781-82*	Ф10А-III	L=490мм	18	0,303	5,454
		Сетка С-19				
14	ГОСТ 5781-82*	Ф10А-III	L=3120мм	4	1,93	7,72
20	ГОСТ 5781-82*	Ф10А-III	L=490мм	16	0,303	4,848
		Сетка С-20				
9	ГОСТ 5781-82*	Ф10А-III	L=980мм	13	0,6047	7,8611
15	ГОСТ 5781-82*	Ф10А-III	L=2480мм	6	1,5302	9,1812
		Сетка С-21				
9	ГОСТ 5781-82*	Ф10А-III	L=980мм	6	0,6047	3,63
17	ГОСТ 5781-82*	Ф10А-III	L=1120мм	6	0,69104	4,15
		Сетка С-22				
22	ГОСТ 5781-82*	Ф25А-III	L=4180мм	18	16,0512	289,0
23	ГОСТ 5781-82*	Ф25А-III	L=3480мм	21	13,3632	280,63

Согласовано

Взам. инв. №

Подпись и дата

Инв. № Подл.

Изм.	Кол.уч	Лист	No.док	Подпись	Дата
Разработал		Досанов			
Проверил		Саакян			
ГИП		Саакян			
Д.контроль		Дюйсенахметова			

Р-06.06.2018/25-КЖ

«Разработка ПСД на Строительство пешеходного моста через реку Шарон между населенными пунктами Шортанбай-Жыланды Курмагазинского района»

Пешеходный переход 160,5м.

Стадия	Лист	Листов
РП	23	

Спецификация сеток и арматурных каркасов

ТОО "Poligram" г. Атырау

Файл: Р-06.06.2018/25-КЖ

Формат А3

Спецификация к схемам элементов арматурных сеток и каркасов (продолжение)

ПОЗ.	Обозначение	Наименование		Кол. (шт.)	Масса (ед.кг)	Примечание
1.	2.	3.		4.	5.	6.
		Сетка С-23				
24	ГОСТ 5781-82*	⌀12А-III	L=4180мм	18	3,712	66,82
25	ГОСТ 5781-82*	⌀12А-III	L=3480мм	21	3,10	65,1
		Сетка С-24				
26	ГОСТ 5781-82*	⌀10А-III	L=590мм	21	0,3603	7,57
27	ГОСТ 5781-82*	⌀10А-III	L=4180мм	4	2,58	10,32
		Сетка С-25				
26	ГОСТ 5781-82*	⌀10А-III	L=590мм	18	0,3603	6,49
28	ГОСТ 5781-82*	⌀10А-III	L=3580мм	4	2,209	8,836
		Сетка С-26				
29	ГОСТ 5781-82*	⌀10А-III	L=п.м.	1620	0,617	999,54
ОС-1	ГОСТ 5781-82*	⌀10А-III	L=9300мм	45	5,74	258,3
ОС-2	ГОСТ 5781-82*	⌀10А-III	L=8380мм	13	5,20	67,60
		Сетка С-27				
30	ГОСТ 5781-82*	⌀10А-III	L=п.м.	1600	0,617	987,20
ОС-1	ГОСТ 5781-82*	⌀10А-III	L=9300мм	41	5,74	235,34
ОС-2	ГОСТ 5781-82*	⌀10А-III	L=8380мм	13	5,20	67,60
		Сетка С-29				
31	ГОСТ 5781-82*	⌀20А-III	L=3480мм	18	8,582	154,48
32	ГОСТ 5781-82*	⌀20А-III	L=2980мм	13	7,39	96,07
		Сетка С-30				
33	ГОСТ 5781-82*	⌀12А-III	L=3480мм	18	3,10	55,80
34	ГОСТ 5781-82*	⌀12А-III	L=2980мм	13	2,65	34,45
		Сетка С-31				
6	ГОСТ 5781-82*	⌀10А-III	L=440мм	15	0,2715	4,073
35	ГОСТ 5781-82*	⌀10А-III	L=2980мм	3	1,8387	5,52
		Сетка С-32				
15	ГОСТ 5781-82*	⌀10А-III	L=2480мм	4	1,5302	6,121
36	ГОСТ 5781-82*	⌀10А-III	L=680мм	13	0,42	5,46
		Сетка С-33				
9	ГОСТ 5781-82*	⌀10А-III	L=980мм	4	0,6047	2,42
36	ГОСТ 5781-82*	⌀10А-III	L=680мм	5	0,42	2,10
		Сетка С-34				
9	ГОСТ 5781-82*	⌀10А-III	L=980мм	5	0,6047	3,024
18	ГОСТ 5781-82*	⌀10А-III	L=780мм	6	0,4813	2,89

Спецификация к схемам элементов арматурных сеток и каркасов (продолжение)

ПОЗ.	Обозначение			Кол. (шт.)	Масса (ед.кг)	Примечание
1.	2.	3.		4.	5.	6.
		Сетка С-35				
9	ГОСТ 5781-82*	⌀10А-III	L=980мм	13	0,6047	7,862
15	ГОСТ 5781-82*	⌀10А-III	L=2480мм	6	1,5302	9,20
		2.КАРКАСЫ				
		Каркасы КП-1				
а	ГОСТ 5781-82*	⌀16А-III	L=3800мм	8	6,00	48,0
ОС-1	ГОСТ 5781-82*	⌀8А-I	L=1440мм	17	0,569	9,673
		Каркасы КП-2				
б	ГОСТ 5781-82*	⌀18А-III	L=5500мм	8	11,0	88,0
ОС-1	ГОСТ 5781-82*	⌀8А-I	L=1440мм	26	0,569	14,80
		Каркасы КП-3				
1	ГОСТ 5781-82*	⌀12А-III	L=2480мм	8	2,203	17,63
ОС-1	ГОСТ 5781-82*	⌀8А-I	L=1440мм	13	0,569	7,4
		Каркасы КП-4				
2	ГОСТ 5781-82*	⌀12А-III	L=1000мм	8	0,89	7,12
ОС-1	ГОСТ 5781-82*	⌀8А-I	L=1440мм	5	0,569	2,85
		Каркасы КП-5				
в	ГОСТ 5781-82*	⌀22А-III	L=7500мм	8	22,50	180,0
ОС-1	ГОСТ 5781-82*	⌀8А-I	L=1440мм	35	0,569	19,92
		Каркасы КП-6				
г	ГОСТ 5781-82*	⌀25А-III	L=12000мм	10	46,08	460,8
ОС-2	ГОСТ 5781-82*	⌀8А-I	L=1640мм	56	0,648	36,29
		Каркасы КП-7				
d	ГОСТ 5781-82*	⌀25А-III	L=10600мм	10	40,71	407,10
ОС-2	ГОСТ 5781-82*	⌀8А-I	L=1640мм	53	0,648	34,35
		Каркасы КП-8				
е	ГОСТ 5781-82*	⌀18А-III	L=3750мм	8	7,50	60,0
ОС-1	ГОСТ 5781-82*	⌀8А-I	L=1440мм	16	0,569	9,104

Согласовано

Взам. инв. №

Подпись и дата

Инв. № Подл.

Изм.	Кол.уч	Лист	No.док	Подпись	Дата
Разработал		Досанов			
Проверил		Саакян			
ГИП		Саакян			
Д.контроль		Дюйсенахметова			

Р-06.06.2018/25-КЖ

«Разработка ПСД на Строительство пешеходного моста через реку Шарон между населенными пунктами Шортанбай-Жыланды Курмагазинского района»

Пешеходный переход 160,5м.

Стадия	Лист	Листов
РП	24	

Спецификация сеток и арматурных каркасов

ТОО "Poligram" г. Атырау

Спецификация к схемам элементов монолитных ж.б. пилонов.

Поз.	Обозначение	Наименование	Кол. (шт.)	Масса (ед. кг)	Примечание
1.	2.	3.	4.	5.	6.
	Бетонная подушка Пб-1				
С-1	смотрите КЖ-	Сетка С-1	1	---	---
С-2	смотрите КЖ-	Сетка С-2	1	---	---
С-3	смотрите КЖ-	Сетка С-3	2	---	---
С-4	смотрите КЖ-	Сетка С-4	2	---	---
С-5	смотрите КЖ-	Сетка С-5	2	---	---
С-6	смотрите КЖ-	Сетка С-6	2	---	---
С-7	смотрите КЖ-	Сетка С-7	2	---	---
Ш-1	ГОСТ 5781-82	Ф8А-I, L=1450мм.шаг 400мм	105	0,573	60,17
Аб-1	ГОСТ24379.1-80	болт 1.1 М30х820, ВстЗпс	шт.	4	---
	Материал: бетон тяжелый,	мелкозернистый. кл В30, W8, F75	$м^3$	---	4,60
	Пилон П-1				
С-3	смотрите КЖ-	Сетка С-3	2	---	---
С-8	смотрите КЖ-	Сетка С-8	2	---	---
С-9	смотрите КЖ-	Сетка С-9	1	---	---
С-10	смотрите КЖ-	Сетка С-10	1	---	---
С-11	смотрите КЖ-	Сетка С-11	2	---	---
С-12	смотрите КЖ-	Сетка С-12	2	---	---
С-13	смотрите КЖ-	Сетка С-13	3	---	---
С-14	смотрите КЖ-	Сетка С-14	2	---	---
С-15	смотрите КЖ-	Сетка С-15	2	---	---
Кп-1	смотрите КЖ-	Пространственный каркас Кп-1	6	---	---
Ш-1	ГОСТ 5781-82	Ф8А-I, L=1450мм.шаг 400мм	165	0,573	95,55
Аб-1	ГОСТ24379.1-80	болт 1.1 М30х820, ВстЗпс	шт.	8	---
	Материал: бетон тяжелый,	мелкозернистый. кл В30, W8, F75	$м^3$	---	11,6
	Пилон П-2				
С-3	смотрите КЖ-	Сетка С-3	2	---	---
С-8	смотрите КЖ-	Сетка С-8	1	---	---
С-9	смотрите КЖ-	Сетка С-9	1	---	---
С-10	смотрите КЖ-	Сетка С-10	2	---	---
С-13	смотрите КЖ-	Сетка С-13	2	---	---
С-14	смотрите КЖ-	Сетка С-14	2	---	---
С-15	смотрите КЖ-	Сетка С-15	3	---	---
С-16	смотрите КЖ-	Сетка С-16	2	---	---
С-17	смотрите КЖ-	Сетка С-17	2	---	---
Кп-2	смотрите КЖ-	Пространственный каркас Кп-2	6	---	---
Кп-3	смотрите КЖ-	Пространственный каркас Кп-3	2	---	---
Кп-4	смотрите КЖ-	Пространственный каркас Кп-4	3	---	---
Ш-1	ГОСТ 5781-82	Ф8А-I, L=1450мм.шаг 400мм	165	0,573	95,55
Аб-1	ГОСТ24379.1-80	болт 1.1 М30х820, ВстЗпс	шт.	8	---
	Материал: бетон тяжелый,	мелкозернистый. кл В30, W8, F75	$м^3$	---	13,8

Ведомость стали

ПОЗ.	ЭСКИЗ
Ш-1	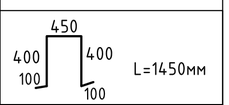 L=1450мм
Ш-2	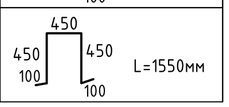 L=1550мм

Ведомость стали

ПОЗ.	ЭСКИЗ
Ш-3	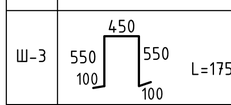 L=1750мм
Аб-1	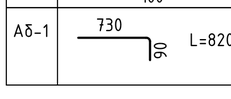 L=820мм

Спецификация к схемам элементов монолитных ж.б. пилонов.

Поз.	Обозначение	Наименование	Кол. (шт.)	Масса (ед. кг)	Примечание
1.	2.	3.	4.	5.	6.
	Пилон П-3				
С-8	смотрите КЖ-	Сетка С-8	1	---	---
С-9	смотрите КЖ-	Сетка С-9	1	---	---
С-13	смотрите КЖ-	Сетка С-13	2	---	---
С-14	смотрите КЖ-	Сетка С-14	2	---	---
С-15	смотрите КЖ-	Сетка С-15	3	---	---
С-18	смотрите КЖ-	Сетка С-18	2	---	---
С-19	смотрите КЖ-	Сетка С-19	2	---	---
С-20	смотрите КЖ-	Сетка С-20	2	---	---
С-21	смотрите КЖ-	Сетка С-21	2	---	---
Кп-3	смотрите КЖ-	Пространственный каркас Кп-3	4	---	---
Кп-4	смотрите КЖ-	Пространственный каркас Кп-4	6	---	---
Кп-5	смотрите КЖ-	Пространственный каркас Кп-5	6	---	---
Ш-2	ГОСТ 5781-82	Ф8А-I, L=1550мм.шаг 400мм	165	0,613	101,145
Аб-1	ГОСТ24379.1-80	болт 1.1 М30х820, ВстЗпс	шт.	8	---
	Материал: бетон тяжелый,	мелкозернистый. кл В30, W8, F75	$м^3$	---	18,0
	Пилон П-4				
С-13	смотрите КЖ-	Сетка С-13	2	---	---
С-18	смотрите КЖ-	Сетка С-18	2	---	---
С-22	смотрите КЖ-	Сетка С-22	1	---	---
С-23	смотрите КЖ-	Сетка С-23	1	---	---
С-24	смотрите КЖ-	Сетка С-24	2	---	---
С-25	смотрите КЖ-	Сетка С-25	2	---	---
С-26	смотрите КЖ-	Сетка С-26	3	---	---
С-27	смотрите КЖ-	Сетка С-27	2	---	---
С-28	смотрите КЖ-	Сетка С-28	2	---	---
Кп-3	смотрите КЖ-	Пространственный каркас Кп-3	8	---	---
Кп-4	смотрите КЖ-	Пространственный каркас Кп-4	12	---	---
Кп-6	смотрите КЖ-	Пространственный каркас Кп-6	6	---	---
Ш-3	ГОСТ 5781-82	Ф8А-I, L=1750мм.шаг 400мм	220	0,7	154,0
Аб-1	ГОСТ24379.1-80	болт 1.1 М30х820, ВстЗпс	шт.	12	---
	Материал: бетон тяжелый,	мелкозернистый. кл В30, W8, F75	$м^3$	---	32,0
		Шпунтовые сваи L=8м	шт.	42	51,7
		Зажимы свай	шт.	8	0,984
	Пилон П-5				
С-13	смотрите КЖ-	Сетка С-13	2	---	---
С-18	смотрите КЖ-	Сетка С-18	2	---	---
С-22	смотрите КЖ-	Сетка С-22	1	---	---
С-23	смотрите КЖ-	Сетка С-23	1	---	---
С-24	смотрите КЖ-	Сетка С-24	2	---	---
С-25	смотрите КЖ-	Сетка С-25	2	---	---
С-26	смотрите КЖ-	Сетка С-26	3	---	---
С-27	смотрите КЖ-	Сетка С-27	2	---	---
С-28	смотрите КЖ-	Сетка С-28	2	---	---
Кп-3	смотрите КЖ-	Пространственный каркас Кп-3	8	---	---
Кп-4	смотрите КЖ-	Пространственный каркас Кп-4	12	---	---
Кп-6	смотрите КЖ-	Пространственный каркас Кп-7	6	---	---
Ш-3	ГОСТ 5781-82	Ф8А-I, L=1750мм.шаг 400мм	220	0,7	154,0
Аб-1	ГОСТ24379.1-80	болт 1.1 М30х820, ВстЗпс	шт.	12	---
	Материал: бетон тяжелый,	мелкозернистый. кл В30, W8, F75	$м^3$	---	31,0
		Шпунтовые сваи L=8м	шт.	42	51,7
		Зажимы свай	шт.	8	0,984

Спецификация к схемам элементов монолитных ж.б. пилонов.

Поз.	Обозначение	Наименование	Кол. (шт.)	Масса (ед. кг)	Примечание
1.	2.	3.	4.	5.	6.
	Пилон П-6				
С-3	смотрите КЖ-	Сетка С-3	2	---	---
С-13	смотрите КЖ-	Сетка С-13	2	---	---
С-29	смотрите КЖ-	Сетка С-29	1	---	---
С-30	смотрите КЖ-	Сетка С-30	1	---	---
С-31	смотрите КЖ-	Сетка С-31	2	---	---
С-32	смотрите КЖ-	Сетка С-32	2	---	---
С-33	смотрите КЖ-	Сетка С-33	2	---	---
С-34	смотрите КЖ-	Сетка С-34	2	---	---
С-35	смотрите КЖ-	Сетка С-35	3	---	---
Кп-3	смотрите КЖ-	Пространственный каркас Кп-3	2	---	---
Кп-4	смотрите КЖ-	Пространственный каркас Кп-4	3	---	---
Кп-8	смотрите КЖ-	Пространственный каркас Кп-8	6	---	---
Ш-1	ГОСТ 5781-82	Ф8А-I, L=1450мм.шаг 400мм	158	0,573	90,54
Аб-1	ГОСТ24379.1-80	болт 1.1 М30х820, ВстЗпс	шт.	4	---
	Материал: бетон тяжелый,	мелкозернистый. кл В30, W8, F75	$м^3$	---	11,4

Ведомость расхода материалов ж.б. монолитных пилонов (тонна).

Марка	Изделия арматурные.										ВСЕГО тн.	БЕТОН В30. м3
	Арматуры класса.											
	А-I (А240)		А-III (А400)									
	ГОСТ 5781-82*											
	Ф8	ИТОГО	Ф10	Ф12	Ф16	Ф18	Ф20	Ф22	Ф25	ИТОГО		
Ж.б. монолитные пилоны	1.72	1.72	2.70	1.23	0.29	0.89	0.83	1.10	6.35	13.39	15.11	140.0

ОБЩИЙ ОБЬЕМ ШЕБЕНОЧНОЙ ПОДГОТОВКИ ПОД ФУНДАМЕНТАМИ ($М^3$)

Шебеночная подготовка под фундаментами, по фракциям	5-20	20-40
ОБЩИЙ ОБЬЕМ ШЕБЕНОЧНОЙ ПОДГОТОВКИ ПОД ФУНДАМЕНТАМИ ($М^3$)	12	110

ОБЩАЯ ПЛОЩАДЬ ГИДРОИЗОЛЯЦИИ и ПОЛИЭТИЛЕНОВОЙ ПЛЕНКИ ПОД ФУНДАМЕНТАМИ ($М^2$)

Гидроизоляционная обмазка на поверхн. фунд-тов, соприк. с грунтом (2слоя)	$М^2$	210,0
Полиэтиленовая пленка под фундаментами (2 слоя)	$М^2$	120,0
Разработка грунта	$М^2$	255,0

Согласовано

Взам. инв. №

Подпись и дата

Инв. № подл.

Изм.	Кол.уч	Лист	No.док	Подпись	Дата
Разработал		Досанов			
Проверил		Саакян			
ГИП		Саакян			
Д.контроль		Дюйсенахметова			

Р-06.06.2018/25-КЖ

«Разработка ПСД на Строительство пешеходного моста через реку Шарон между населенными пунктами Шортанбай-Жыланды Курмагазинского района»

Пешеходный переход 160,5м.

Стадия	Лист	Листов
РП	25	

Общая спецификация

ТОО "Poligram" г. Атырау

Файл: Р-06.06.2018/25-КЖ

Формат А2