POLIGRAM

ТОВАРИЩЕСТВО С ОГРАНИЧЕННОЙ ОТВЕТСТВЕННОСТЬЮ

Государственная лицензия №001105
Выданная Департаментом Государственного архитектурно-Строительного контроля Атырауской области от 21 марта 2007г.

Рабочий проект

«Разработка ПСД на Строительство пешеходного моста через реку Шарон между населенными пунктами Шортанбай-жыланды Курмагазинского района»

Заказчик: **ГУ «Отдел строительства Курмангазинского района»**

ЭЛЕКТРОСНАБЖЕНИЕ

ТОМ 3 КНИГА 3
Р-06.06.2018/25-ЭС

Директор ТОО «Poligram» Савгира О. А.

г. Атырау 2018 г.

Ведомость рабочих чертежей основного комплекта

Лист	Наименование	Примечание
1	Общие данные	
2	Однолинейная схема электроснабжения	
3	План прокладки ВЛИ–0,4кВ.М 1:500	

Ведомость ссылочных и прилагаемых документов

Обозначение	Наименование	Примечание
	ССЫЛОЧНЫЕ ДОКУМЕНТЫ	
СП РК4.04–109–2013	Правила проектирования силового и	
	осветительного электрооборудования	
	промышленных предприятий.	
СП РК2.04–104–2012	Искусственное и естественное освещение.	
СП РК 4.04–107–2013	Электротехнические устройства.	
ПУЭ РК	Правила устройства электроустановок	
АРХ. ЛЭП98.08	Одноцепные железобтонные опоры ВЛ–0,4кВ с	
	самонесущими изолированными проводами	
	ПРИЛАГАЕМЫЕ ДОКУМЕНТЫ	
Р–06.06.2018/25–2–ЭС.СО	Спецификация материалов и оборудования	2 листа

Общие указания

Данный проект электроснабжения разработан на основании следующих документов и материалов:

– технических условий на электроснабжение, выданных АО «Атырау Жарык»; за № 27–6134 от 11.07.2018г.

– задания на проектирование;

– материалов изысканий и энергоэкономического обследования хозяйства, выполненных в 2018 году;

– действующих на территории РК нормативных документов по проектированию, строительству и эксплуатации электрических сетей

– типовых проектов шифр: ЛЭП98.08, ЛЭП98.10;

Согласно представленной трассы, линия имеет протяженность 460м. Электроснабжение выполнить от существующей РУ–0,4кВ КТП 6/11 ПС 110/10кВ N68"Шортанбай". Согласно ТУ предусмотреть установку в РУ–0,4кВ КТП 6/11 3–х полюсный авт. выключатель.

По надежности электроснабжения потребитель относится к III–й категории.

Сеть ВЛИ (ВЛ) 0,38кВ выполняется самонесущим изолированным проводом марки СИП–4 без несущего элемента, сечением 4*25 мм² по существующим опорам ВЛ–0,4кВ. Крепления, соединения СИП производить с применением специальной линейной арматуры и предназначенных для этой цели инструмента и приспособлений.

Все электромонтажные работы при строительстве линии вести согласно ПУЭ РК, ПТБ, ПТЭ РК и СП РК 4.04–107–2013 «Электротехнические устройства».

Проект выполнен с соблюдением действующих норм и правил соответствует нормам и правилам взрыво и пожаробезопасности и обеспечивает безопасную эксплуатацию запректированных объектов.

Главный инженер проекта Саакян А.

Согласовано

Взам. инв. No

Подпись и дата

Инв. No подл.

Изм.	Кол.уч	Лист	No.док	Подпись	Дата
Разработал		Бисенов			
Проверил		Байбалаев			
ГИП		Саакян			
Д.контроль		Сапарова			

Р–06.06.2018/25–2 ЭС

«Разработка ПСД на Строительство пешеходного моста через реку Шарон между населенными пунктами Шортанбай–Жыланды Курмагазинского района»

Электроснабжение

Стадия	Лист	Листов
РП	1	3

Общие данные

ТОО "Poligram" г. Атырау

Файл: Р–06.06.2018/25–2 –1_ЭС

Формат А3

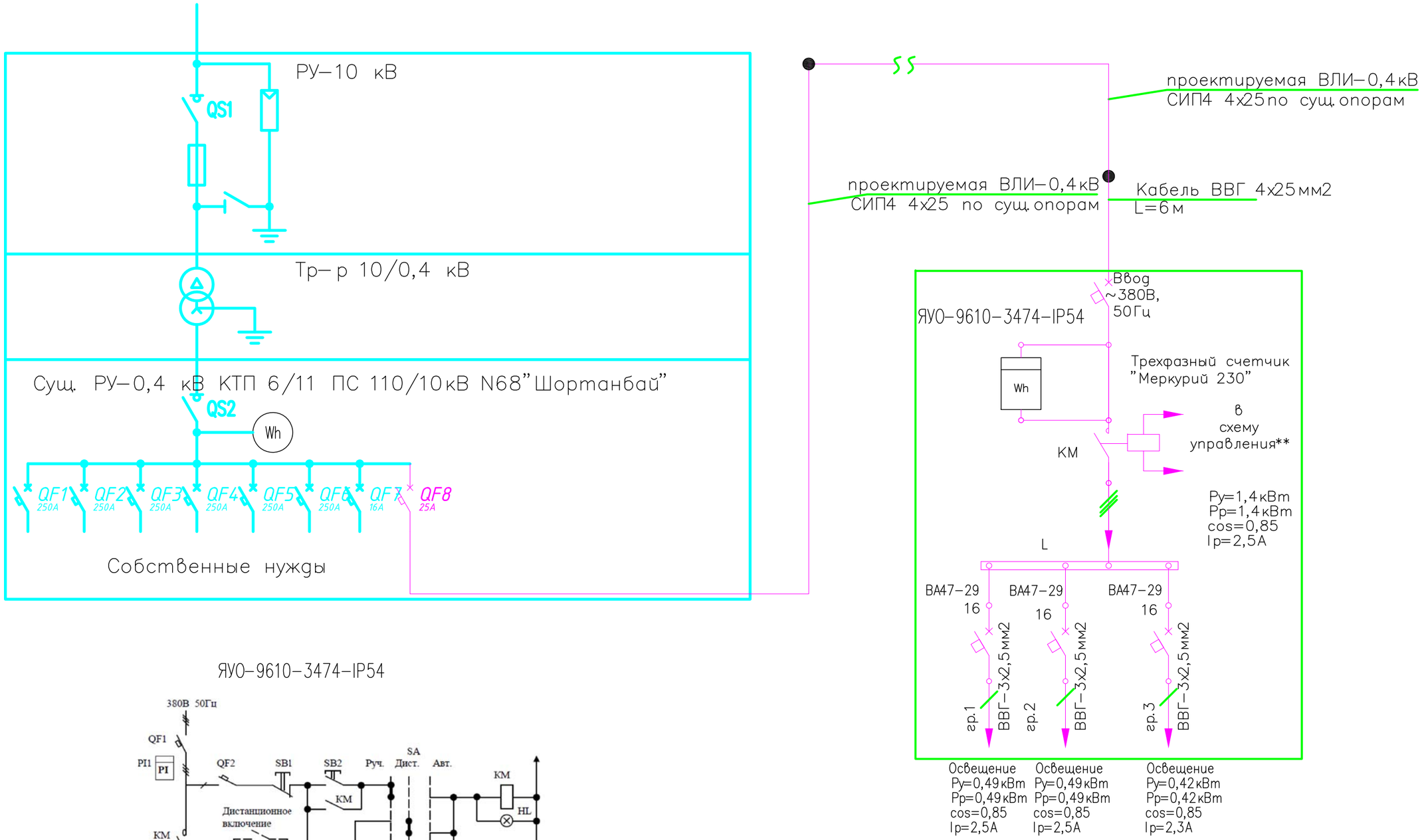

ЯУО–9610–3474–IP54

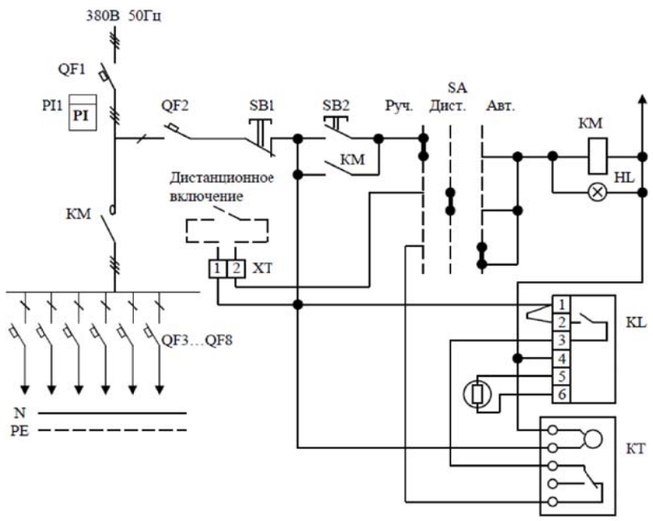

Согласовано

Взам. инв. No

Подпись и дата

Инв. No подл.

Изм.	Кол.уч	Лист	No.док	Подпись	Дата
Разработал		Бисенов			
Проверил		Байбалаев			
ГИП		Саакян			
Д.контроль		Сапарова			

Р–06.06.2018/25–2 ЭС

«Разработка ПСД на Строительство пешеходного моста через реку Шарон между населенными пунктами Шортанбай–Жыланды Курмагазинского района»

Электроснабжение

Стадия	Лист	Листов
РП	2	

Однолинейная схема электроснабжения

ТОО "Poligram"
г. Атырау

Файл: Р–06.06.2018/25–2_ЭС

Формат А3

ЭКСПЛИКАЦИЯ ЗДАНИЙ И СООРУЖЕНИЙ

Номер разра-боток	НАИМЕНОВАНИЕ	ЗОНИРОВАНИЕ
1.	Пешеходный переход	Проектируемый

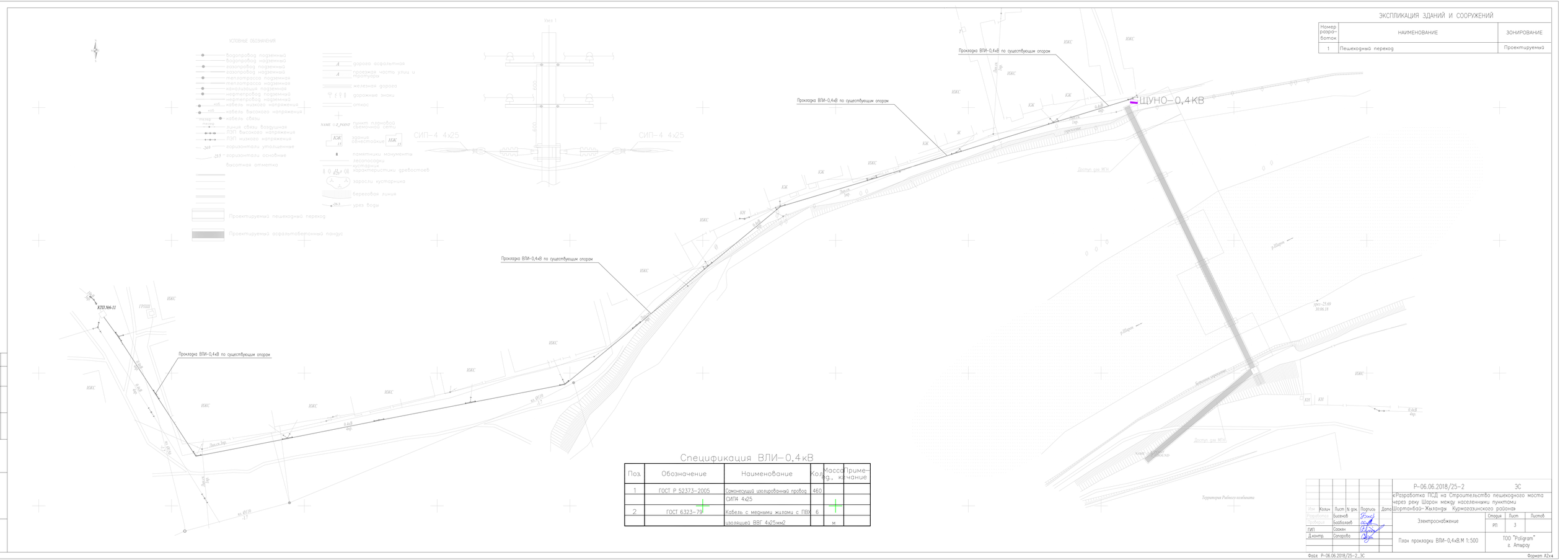

Спецификация ВЛИ-0,4кВ

Поз.	Обозначение	Наименование	Кол.	Масса ед., кг	Приме-чание
1	ГОСТ Р 52373-2005	Самонесущий изолированный провод	460		
		СИП4 4х25			
2	ГОСТ 6323-79	Кабель с медными жилами с ПВХ	6		
		изоляцией ВВГ 4х25мм2		м.	

Изм.	Кол.уч.	Лист	N док.	Подпись	Дата	Р-06.06.2018/25-2 ЭС
Разработал		Биенов				«Разработка ПСД на Строительство пешеходного моста через реку Шарын между населенными пунктами Шортанбай-Жаланды Курмангазинского района»
Проверил		Байбалаев				Электроснабжение
ГИП		Саакан				Стадия: РП; Лист: 3; Листов:
Д.контр.		Сапарова				План прокладки ВЛИ-0,4кВ М 1:500
						ТОО "Poligram" г. Атырау

Согласовано

Взам. инв. №

Подпись и дата

Инв. № подл.

Файл Р-06.06.2018/25-2_ЭС

Формат А2х4

Позиция	Наименование и техническая характеристика	Тип, марка, обозначение документа, опросного листа	Код оборудования, изделия, материала	Завод-изготовитель	Единица измерения	Количество	Масса единицы кг	Примечания
1	2	3	4	5	6	7	8	9
1	Провода и кабели							
1.1	Самонесущий изолированный провод СИП-4 4х25	ГОСТ Р 52373-2005			км	0,490	–	+5% запас
1.2	Кабель с медными жилами с ПВХ изоляцией ВВГ 4х25мм2	ГОСТ 6323-79			км	0,01	–	
2	Металоконструкции и железобетонные элементы							
2.1	Заземляющий проводник	В10			м	105	–	
2.2	Заземляющий проводник	SH705			шт	20	–	
2.3	Кронштейн	У4			шт	16		
3	Электрооборудование и материалы						–	
3.1	Автомат ИЭК-1 U~380В, J=25А	ВА47-29			шт.	1		в РУ-0,4 кВ
4	Линейная арматура.							
	Бандажная лента	СОТ37		ТОО "ЭНСТО Казахстан"	м	60		
	Скрепа	СОТ36		ТОО "ЭНСТО Казахстан"	шт.	30		
	Крюк бандажный	SOT29.10		ТОО "ЭНСТО Казахстан"	шт.	45		
	Зажим натяжной	SO118.1201S		ТОО "ЭНСТО Казахстан"	шт.	30		
	Зажим поддерживающий	SO130		ТОО "ЭНСТО Казахстан"	шт.	15		
	Зажим соединительный	SLIP22.1		ТОО "ЭНСТО Казахстан"	шт.	60		
	Зажим соединительный	SLIP22.12		ТОО "ЭНСТО Казахстан"	шт.	60		
	Зажим плашечный	SL37		ТОО "ЭНСТО Казахстан"	шт.	15		
	Кожух защитный	SP15		ТОО "ЭНСТО Казахстан"	шт.	15		
	Кабельный наконечник	SAL1.27		ТОО "ЭНСТО Казахстан"	шт.	30		
	Прессуемые соединительные зажимы	SJ9.25		ТОО "ЭНСТО Казахстан"	шт.	4		

Согласовано

Взам. инв. No

Подпись и дата

Инв. No подл.

Изм.	Кол.уч	Лист	No.док	Подпись	Дата
Разработал		Бисенов			
Проверил		Байбалаев			
ГИП		Саакян			
Д.контроль		Сапарова			

Р-06.06.2018/25-2 ЭС.СО

«Разработка ПСД на Строительство пешеходного моста через реку Шарон между населенными пунктами Шортанбай-Жыланды Курмагазинского района»

Электроснабжение

Стадия	Лист	Листов
РП	1	3

Спецификация материалов

ТОО "Poligram" г. Атырау

Позиция	Наименование и техническая характеристика	Тип, марка, обозначение документа, опросного листа	Код оборудования, изделия, материала	Завод-изготовитель	Единица измерения	Количество	Масса единицы кг	Примечания
1	2	3	4	5	6	7	8	9
	Дистанционный бандаж	S079.1		ТОО "ЭНСТО Казахстан"	шт.	1		
	Бандаж	PER15		ТОО "ЭНСТО Казахстан"	шт.	4		
	Муфта концевая термоусаживаемая	4КНТп-1-25/50			шт.	1		
	Ограничитель перенапряжения	SE45		ТОО "ЭНСТО Казахстан"	шт.	3		

Согласовано

Взам. инв. No

Подпись и дата

Инв. No подл.

Изм.	Кол.уч	Лист	No.док	Подпись	Дата	Р-06.06.2018/25-2 ЭС.СО	Лист 2

Формат А3