POLIGRAM

ТОВАРИЩЕСТВО С ОГРАНИЧЕННОЙ ОТВЕТСТВЕННОСТЬЮ

Государственная лицензия №17006085
Выданная Государственным учреждением "Управление государственного архитектурно-строительного контроля Атырауской области".
Акимат Атырауской области от 07 апреля 2017 г.

Рабочий проект

Разработка проектно-сметной документации на строительство объекта: «Строительство газопроводных линий населенных пунктов Таскудык, Соркол, Саркумак, Былкылдакты, Конырaулы, раз. Кенбай Кызылкугинского района Атырауской области»

Заказчик: **ГУ «Управление энергетики и жилищно-коммунального хозяйства Атырауской области»**

ТОМ II Книга 1
Наружные инженерные сети
(с.Жамансор-с.Кенбай)

АРХИТЕКТУРНО-СТРОИТЕЛЬНЫЕ РЕШЕНИЯ

Р-28.06.17/39-АС

Директор ТОО «Poligram» Савгира О. А.

г. Атырау 2018 г.

ВЕДОМОСТЬ РАБОЧИХ ЧЕРТЕЖЕЙ ОСНОВНОГО КОМПЛЕКСА АС

Лист	Наименование	Примечание
1	Общие данные	Формат А3
2	Ограждение для ГРПШ-03БМ-2У1 4,5х3х1,75	
3	Ограждение ГРПШ 3х4х1,75	
4	Ораждение ГРПШ-32/10Б 3х3х1,75	
5	Ограждение подземной задвижки AVK (2х2х1,75мм)	
6	Информационно-опознавательный знак	
7	Информационно-предупредительный знак в местах пересечения с коммуникациями	
8	Свеча вытяжная Ду80	

ОБЩИЕ УКАЗАНИЯ

1 Комплект чертежей марки АС разработан для следующих природно-климатических условий:
- снеговая нагрузка 50 кгс/м2
- скоростной напор ветра 38 кгс/м2
- температура наружного воздуха – минус 26° С
- глубина промерзания грунтов –1.2 м.

2. Уровень ответсвенности всех сооружений – II (нормальный)
3. Все подземные бетонные и железобетонные конструкции выполнить из сульфатостойкого бетона W6.
4. Все бетонные поверхности, соприкасающиеся с грунтом обмазать битумом в 2 слоя.
5. В основании всех фундаментов выполнить подготовку толщиной 100 мм из щебня, пропитанного битумом.
6. Бетонные и железобетонные работы вести с выполнением требований СНиП РК 5.03-37-2005 "Несущие и ограждающие конструкции".
7. Защита стальных конструкций от коррозий:
   Производство работ по устройству изоляции необходимо вести в соответствии с требованиями СНиП 3.04.03-85 "Защита строительных конструкции и сооружений от коррозии"
8. Стальные конструкций и выступающие из бетона части закладных изделий, доступные для возобнавления защитных покрытий, покрасить эмалью ПФ115 ГОСТ 6465-76* (два слоя) толщиной 55 мкм. По грунтовке ГФ-021 ГОСТ 25129-82* (один слой)
9. Разработку котлована для подземных резервуаров производить непосредственно перед устройством емкости, не допуская замораживания, замачивания и выветривания грунтов основания.
10. При производстве строительно монтажных работ необходимо руководствоваться указаниями СНиП РК 1.03.-05-2001 " Охрана труда и техника безопасности в строительстве"

ВЕДОМОСТЬ ССЫЛОЧНЫХ И ПРИЛАГАЕМЫХ ДОКУМЕНТОВ

Обозначение	Наименование	Примечания
СНиП РК 5.03-34-2005.	" Бетонные и железобетонные конструкции ".	
СНиП РК 5.04-23-2002.	" Стальные конструкций ".	
СНиП РК 2.01-19-2004.	" Защита строительных конструкций от коррозий".	
Р-28.06.17/39-АС.СО	Спецификация и материалов	

Согласовано
Сатказиева
ГСН

Взам. инв. No
Подпись и дата
Инв. No подл.

Технические решения принятые в рабочих чертежах, соответствуют требованиям экологических, санитарно-гигиенических, противопожарных и других норм, действующих на территории Республики Казахстан, обеспечивают безопасную для жизни и здоровья людей эксплуатацию объекта при соблюдении предусмотренных рабочими чертежами мероприятий.

Главный инженер проекта: Шагиров Д.

Изм.	Кол.уч	Лист	No.док	Подпись	Дата
Разработал		Тулегенов			
Проверил		Шагиров			
ГИП		Шагиров			
Д.контроль		Кажгереева			

Р-28.06.17/39 АС

Разработка проектно-сметной документации на строительство объекта: «Строительство газопроводных линий населенных пунктов Таскудык, Соркол, Саркумак, Былкылдакты, Конырауды, раз.Кенбай Кызылкугинского района Атырауской области»

Наружные инженерные сети (с.Жамансор- с.Кенбай)

Стадия	Лист	Листов
РП	1	10

Общие данные

ТОО "Poligram" г.Атырау

Файл: Р-28.06.17/39_АС

Формат А3

План
М1:100

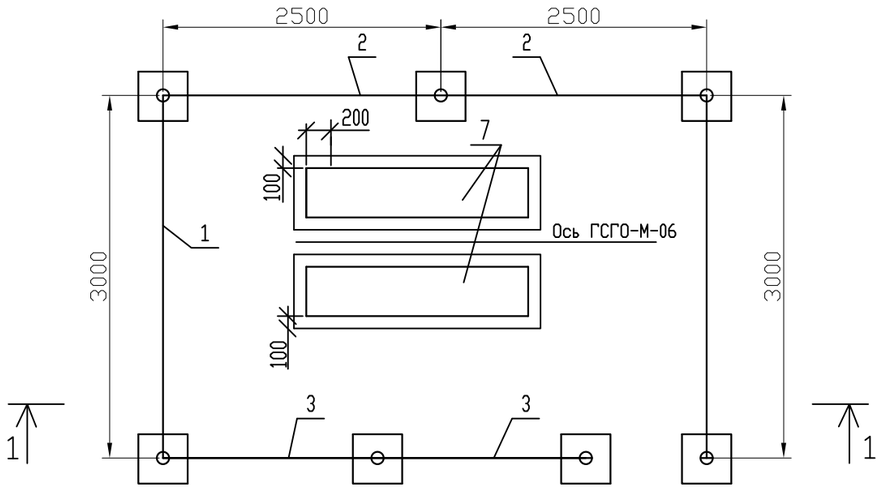

1-1

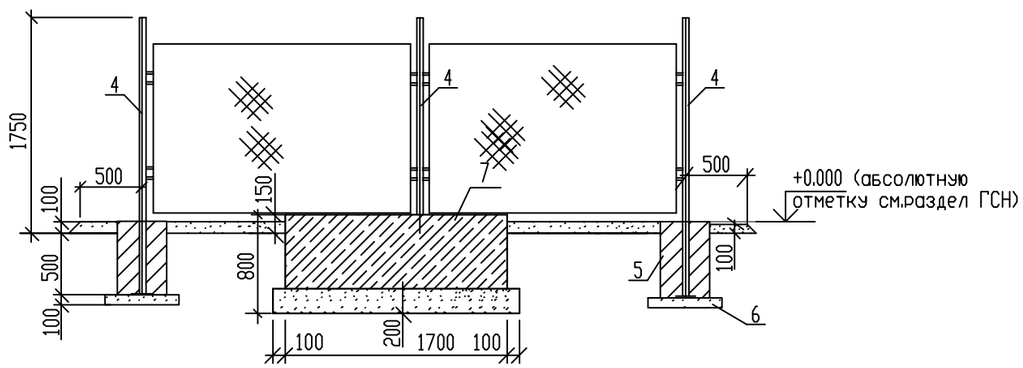

1. Все открытые поверхности стальных конструкций,трубопроводов и арматуры после их монтажа покрыть двумя слоями эмали ПФ-133 по двум слоям грунтовки ГФ-021 в соответствии с СН РК 2.01-01-2013
2. Фундамент выполнить из бетона класса В15 на сульфатостойком цементе.
3. Боковую поверхность фундамента соприкасающиеся с грунтом обмазать горячим битумом за 2 раза
4. Сварку производить по ГОСТ 5264-80 сплошным швом. Толщину сварочных швов принять по наименьшей толщине свариваемых элементов.
5. Поверхность монтажных петель блоков ФБС покрыть битумно-полимерной изоляцией весьма усиленного типа с оберткой "ПЕКОМ".
6. Боковые поверхности блоков ФБС покрыть горячим битумом в два слоя.
7. Под подошву фундамента устроить щебеночную подготовку толщ.100мм,с пропиткой битумом до полного насыщения.

СПЕЦИФИКАЦИЯ

Поз.	Обозначение	Наименование	Ед. изм.	Кол-во	Масса кг.	Примечание
1	Серия 3.017-1 вып.2	Панель ограды ПМ 2,9х1,56 состоит из:	шт.	2	31,54	По типу
	ГОСТ 8509-93	Уголок L 40х4	м	8,92	2,42	
	ГОСТ 2590-88	Сталь круглая ф6	м	8,82	1,98	
	ГОСТ 103-2006	Сталь полосовая 12х4	м	1,1	0,41	
		Сетка #50х2,5 2,85х1,5	м2	4,35	1,68	
2	Серия 3.017-1 вып.2	Панель ограды ПМ 1,9х1,56 состоит из:	шт.	2	23,53	По типу
	ГОСТ 8509-93	Уголок L 40х4	м	6,92	2,42	
	ГОСТ 2590-88	Сталь круглая ф6	м	6,82	1,98	
	ГОСТ 103-2006	Сталь полосовая 12х4	м	0,84	0,41	
		Сетка #50х2,5 2,4х1,5	м2	3,3	1,68	
3	Серия 3.017-1 вып.2	Панель ограды ПМ 0,85х1,56 состоит из:	шт.	2	15,0	По типу
	ГОСТ 8509-93	Уголок L 40х4	м	4,82	2,42	
	ГОСТ 2590-88	Сталь круглая ф6	м	4,72	1,98	
	ГОСТ 103-2006	Сталь полосовая 12х4	м	0,6	0,41	
		Сетка #50х2,5 1,7х1,5	м2	2,55	1,68	
4		Столб ограды состоит из:	шт.	7	2,95	
		Труба 89х3,5 ГОСТ10704-91 / Д ГОСТ10705-80	м	2,25	7,38	
	ГОСТ 19903-2015	Сталь листовая 350х350х4	м2	0,13	31,4	
		Навесы для калитки	шт.	4		
		Фундамент под столб ограждения состоит из :	шт.	7		
5		Бетон класса В15, W6, F50	м3	0,1		
6		Щебеночная подготовка фундамента (гравий)	м3	0,036		
		Щебень (гравий) для отсыпки площадки	м3	4,5		
		Фундамент под ГГРШ состоит из:	шт.	1		
7	ГОСТ 13579-78	Блок бетонный для стен и подвала ФБС 24.4.6.-т	шт	2	1300	
8		Щебеночная подготовка фундамента (гравий)	$м^3$	0,92		
9						

Согласовано
ГСН
Сатжалиева

Взам. инв. #
Подп. и дата
Инв. # подл.

Изм.	Кол.уч	Лист	No.док	Подпись	Дата
Разработал		Тулегенов			
Проверил		Шагиров			
ГИП		Шагиров			
Д.контроль		Кажгереева			

Р-28.06.17/39 АС

Разработка проектно-сметной документации на строительство объекта: «Строительство газопроводных линий населенных пунктов Таскудык,Соркол, Саркумак, Былкылдакты, Конырауль, раз.Кенбай Кызылкугинского района Атырауской области»

Наружные инженерные сети (с.Жамансор- с.Кенбай)

Стадия	Лист	Листов
РП	2	

Ограждение для ГРПШ-03БМ-2У1/ШУУРГ-250

ТОО "Poligram" г.Атырау

Файл: Р-28.06.17/39_АС

Формат А3

ПЛАН
М1:100

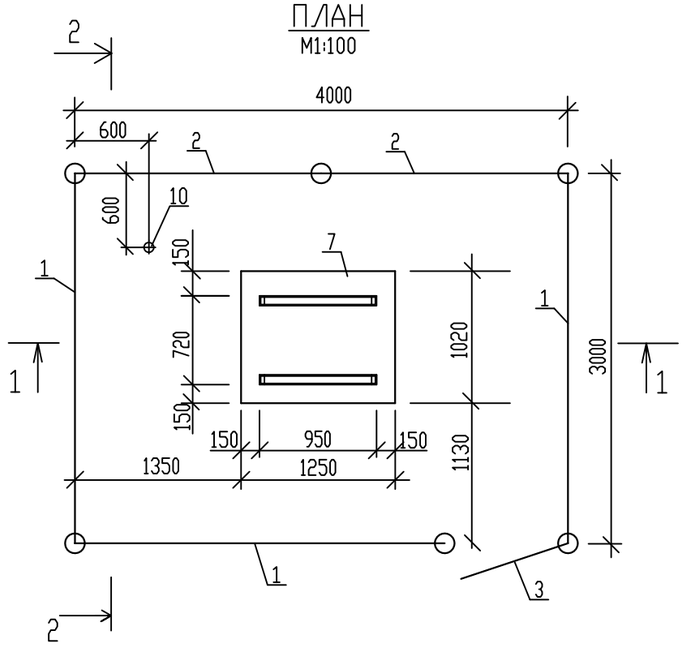

2–2
М1:100

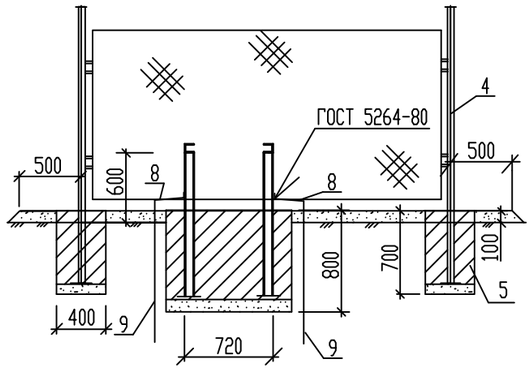

1–1
М1:100

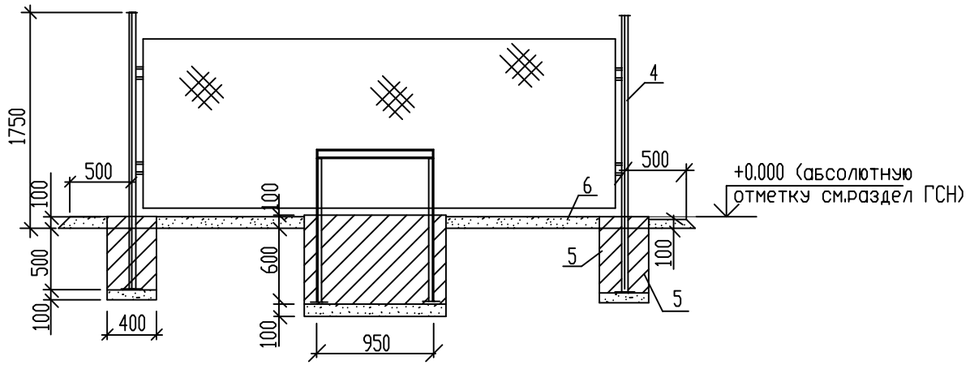

Примечания

1. Все открытые поверхности стальных конструкций,трубопроводов и арматуры после их монтажа покрыть двумя слоями эмали ПФ-133 по двум слоям грунтовки ГФ-021 в соответствии с СН РК 2.01-01-2013
2. Фундамент выполнить из бетона класса В15 на сульфатостойком цементе.
3. Боковую поверхность фундамента соприкасающиеся с грунтом обмазать горячим битумом за 2 раза
4. Под подошву фундамента устроить щебеночную подготовку толщ.100мм,с пропиткой битумом до полного насыщения.
5. Сварку производить по ГОСТ 5264-80 сплошным швом. Толщину сварочных швов принять по наименьшей толщине свариваемых элементов.

СПЕЦИФИКАЦИЯ

Поз.	Обозначение	Наименование	Ед. изм.	Кол-во	Масса кг.	Примечание
1	Серия 3.017-1 вып.2	Панель ограды ПМ 2,9х1,56 состоит из:	шт	3		По типу
	ГОСТ 8509-93	Уголок 40х4 ∟	м	8,92	2,42	
	ГОСТ 2590-88	Сталь круглая ф6	м	8,82	1,98	
	ГОСТ 103-2006	Сталь полосовая 12х4	м	1,1	0,41	
		Сетка #50х2,5 1,85х1,5	$м^2$	4,35	1,68	
2	Серия 3.017-1 вып.2	Панель ограды ПМ 1,9х1,56 состоит из:	шт	2		По типу
	ГОСТ 8509-93	Уголок 40х4 ∟	м	6,92	2,42	
	ГОСТ 2590-88	Сталь круглая ф6	м	6,82	1,98	
	ГОСТ 103-2006	Сталь полосовая 12х4	м	0,84	0,41	
		Сетка #50х2,5 1,85х1,5	$м^2$	2,78	1,68	
3	Серия 3.017-1 вып.2	Панель ограды ПМ 0,85х1,56 состоит из:	шт	1		По типу
	ГОСТ 8509-93	Уголок 40х4 ∟	м	4,82	2,42	
	ГОСТ 2590-88	Сталь круглая ф6	м	4,72	1,98	
	ГОСТ 103-2006	Сталь полосовая 12х4	м	0,6	0,41	
		Сетка #50х2,5 0,8х1,5	$м^2$	1,2	1,68	
4		Столб ограды состоит из:	шт	6		
		Труба 89х3,5 ГОСТ10704-91 / Д ГОСТ10705-80	м	2,25	7,38	
	ГОСТ 19903-2015	Сталь листовая 350х350х4		0,13	31,4	
		Навесы для калитки	шт	2		
5		Фундамент под столб ограждения состоит из :	шт	6		
		Бетон класса В15, W6, F50	$м^3$	0,1		
		Щебеночная подготовка фундамента (гравий)	$м^3$	0,016		
6		Щебень (гравий) для отсыпки площадки	$м^3$	2,0		
7		Фундамент под ГРПШ состоит из :	шт	1		
		Бетон класса В15, W6, F50	$м^3$	0,89		
		Щебеночная подготовка фундамента (гравий)	$м^3$	0,13		
	ГОСТ 8240-89	Швеллер #8	м	7,5	7,0	
	ГОСТ 19903-2015	Сталь листовая 350х350х4	$м^2$	0,26	31,4	
8	ГОСТ 103-2006	Сталь полосовая 40х4	м	1,5	1,26	Заземление
9	ГОСТ 8509-93	Уголок 40х4 ∟	м	5,0	2,42	Заземление
10		Молниеприемник	шт	1		См.ГСН-

Изм.	Кол.уч	Лист	No.док	Подпись	Дата
Разработал		Тулегенов			
Проверил		Шагиров			
ГИП		Шагиров			
Д.контроль		Кажгереева			

Р–28.06.17/39 АС

Разработка проектно-сметной документации на строительство объекта: «Строительство газопроводных линий населенных пунктов Таскудык,Соркол, Саркумак, Былкылдакты, Конраулы, раз.Кенбай Кызылкугинского района Атырауской области»

Наружные инженерные сети (с.Жамансор– с.Кенбай)

Стадия	Лист	Листов
РП	3	

Ограждение ГРПШ 3х4х1,75

ТОО "Poligram" г.Атырау

Согласовано: ГСН Саткалиева

Взам. инв. # | Подп. и дата | Инв. # подл.

Файл: Р–28.06.17/39_АС

Формат А3

План

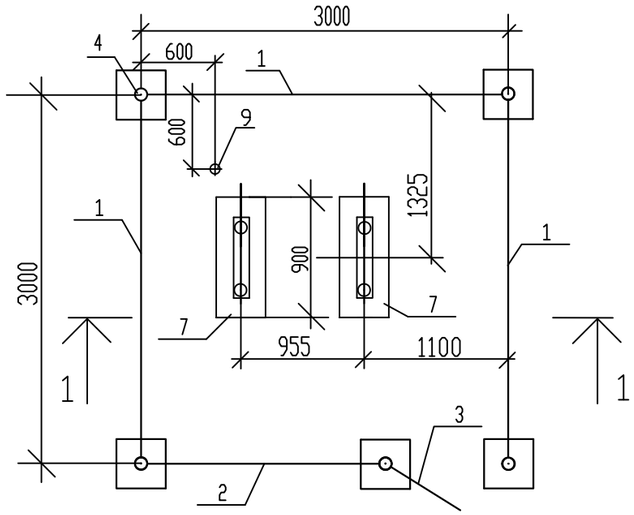

1–1
М1:100

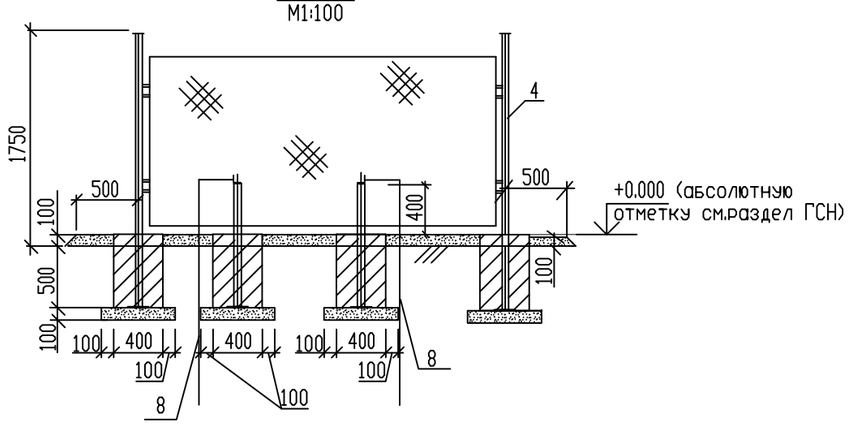

Примечание

1. Все открытые поверхности стальных конструкций,трубопроводов и арматуры после их монтажа покрыть двумя слоями эмали ПФ-133 по двум слоям грунтовки ГФ-021 в соответствии с СН РК 2.01-01-2013
2. Фундамент выполнить из бетона класса В15 на сульфатостойком цементе.
3. Боковую поверхность фундамента соприкасающиеся с грунтом обмазать горячим битумом за 2 раза
4. Под подошву фундамента устроить щебеночную подготовку толщ.100мм,с пропиткой битумом до полного насыщения.
5. Сварку производить по ГОСТ 5264-80 сплошным швом. Толщину сварочных швов принять по наименьшей толщине свариваемых элементов.

Спецификация

Поз.	Обозначение	Наименование	Ед. изм.	Кол-во	Масса кг.	Примечание
1	Серия 3.017-1 вып.2	Панель ограды ПМ 2,9х1,56 состоит из:	шт.	3	31,54	По типу
	ГОСТ 8509-93	Уголок L 40х4	м	8,92	2,42	
	ГОСТ 2590-88	Сталь круглая ф6	м	8,82	1,98	
	ГОСТ 103-2006	Сталь полосовая 12х4	м	1,1	0,41	
		Сетка #50х2,5 2,85х1,5	м²	4,35	1,68	
2	Серия 3.017-1 вып.2	Панель ограды ПМ 1,9х1,56 состоит из:	шт.	1	23,53	По типу
	ГОСТ 8509-93	Уголок L 40х4	м	6,92	2,42	
	ГОСТ 2590-88	Сталь круглая ф6	м	6,82	1,98	
	ГОСТ 103-2006	Сталь полосовая 12х4	м	0,84	0,41	
		Сетка #50х2,5 1,85х1,5	м²	2,78	1,68	
3	Серия 3.017-1 вып.2	Панель ограды ПМ 0,85х1,56 состоит из:	шт.	1	15,0	По типу
	ГОСТ 8509-93	Уголок L 40х4	м	4,82	2,42	
	ГОСТ 2590-88	Сталь круглая ф6	м	4,72	1,98	
	ГОСТ 103-2006	Сталь полосовая 12х4	м	0,6	0,41	
		Сетка #50х2,5 0,8х1,5	м²	1,2	1,68	
4		Столб ограды состоит из:	шт.	5	2,95	
		Труба 89х3,5 ГОСТ10704-91 / Д ГОСТ10705-80	м	2,25	7,38	
	ГОСТ 19903-2015	Сталь листовая 350х350х4	м²	0,13	31,4	
		Навесы для калитки	шт.	2		
		Фундамент под столб ограждения состоит из :	шт.	5		
5		Бетон класса В15, W6, F50	м³	0,1		
6		Щебеночная подготовка фундамента (гравий)	м³	0,016		
		Щебень (гравий) для отсыпки площадки	м³	1,6		
7		Фундамент под ГРПШ состоит из:		2		
		Бетон класса В15, W6, F50	м³	0,22		на 1 фундамент
		Щебеночная подготовка фундамента (гравий)	м³	0,03		
		Труба 89х3,5 ГОСТ10704-91 / Д ГОСТ10705-80	м	2,2	7,38	
	ГОСТ 8509-93	Уголок L 40х4	м	0,65	2,42	
	ГОСТ 19903-2015	Сталь листовая 350х350х4	м²	0,26		
8	ГОСТ 103-2006	Сталь полосовая 40х4	м	3,0	1,26	Заземление
9		Молниеприемник	шт	1		См.ГСН-

Изм.	Кол.уч	Лист	No.док	Подпись	Дата
Разработал		Тулегенов			
Проверил		Шагиров			
ГИП		Шагиров			
Д.контроль		Кажгереева			

Р-28.06.17/39 АС

Разработка проектно-сметной документации на строительство объекта: «Строительство газопроводных линий населенных пунктов Таскудык,Соркол, Саркумак, Былкылдакты, Конырауды, раз.Кенбай Кызылкугинского района Атырауской области»

Наружные инженерные сети (с.Жамансор- с.Кенбай)

Стадия	Лист	Листов
РП	4	

Ограждение ГРПШ-32/10Б 3х3х1,75

ТОО "Poligram" г.Атырау

Согласовано: ГСН Саткалиева

Взам. инв. # | Подп. и дата | Инв. # подл.

Файл: Р-28.06.17/39_АС

Формат А3

Разрез 1–1

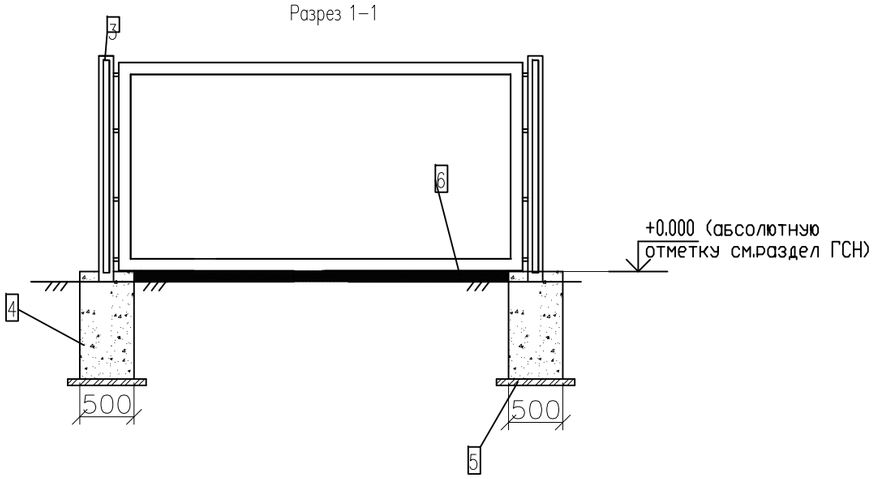

План

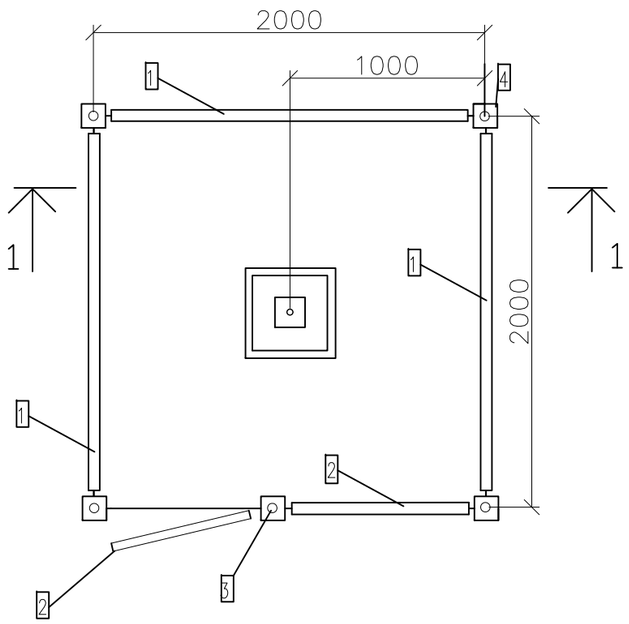

Спецификация

Поз.	Обозначение	Наименование	Кол.	Масса ед., кг	Приме-чание
1	Серия 3.017-1 вып.2	Панель ограды ПМ 1,9х1,56 состоит из:	3	23,53	шт По типу
	ГОСТ 8509-93	Уголок ∠ 40х4	6,92	2,42	м
	ГОСТ 2590-88	Сталь круглая ⌀6	6,82	1,98	м
	ГОСТ 103-2006	Сталь полосовая 12х4	0,84	0,41	м
		Сетка №50х2,5 1,85х1,5	2,78	1,68	м2
1	Серия 3.017-1 вып.2	Панель ограды ПМ 0,8х1,56 состоит из:	2	23,53	шт По типу
	ГОСТ 8509-93	Уголок ∠ 40х4	4,82	2,42	м
	ГОСТ 2590-88	Сталь круглая ⌀6	4,72	1,98	м
	ГОСТ 103-2006	Сталь полосовая 12х4	0,6	0,41	м
		Сетка №50х2,5 1,85х1,5	1,2	1,68	м2
3		Столб ограды состоит из:	5	2,95	шт
	ГОСТ 10704-91	Труба 89х3,5	2,25	7,38	м
	ГОСТ 19903-2015	Сталь листовая 350х350х4	0,13	31,4	
		Навесы для калитки	2		шт
		Фундамент под столб ограждения	5		шт
4		Бетон класса В15, W6, F50	0,1		м3
5		Щебеночная подготовка(гравий)	0,036		м3
6		Щебень (гравий) для отсыпки площадки	0,9		м3

Примечание

1. Все открытые поверхности стальных конструкций,трубопроводов и арматуры после их монтажа покрыть двумя слоями эмали ПФ-133 по двум слоям грунтовки ГФ-021 в соответствии с СН РК 2.01-01-2013
2. Фундамент выполнить из бетона класса В15 на сульфатостойком цементе.
3. Боковую поверхность фундамента соприкасающиеся с грунтом обмазать горячим битумом за 2 раза
4. Под подошву фундамента устроить щебеночную подготовку толщ.100мм,с пропиткой битумом до полного насыщения.
5. Сварку производить по ГОСТ 5264-80 сплошным швом. Толщину сварочных швов принять по наименьшей толщине свариваемых элементов.
6. Площадка покрывается слоем щебня

Согласовано
Саткалиева
ГСН

Взам. инв. No
Подпись и дата
Инв. No подл.

Изм.	Кол.уч	Лист	No.док	Подпись	Дата
Разработал		Тулегенов			
Проверил		Шагиров			
ГИП		Шагиров			
Д.контроль		Кажгереева			

Р-28.06.17/39 АС

Разработка проектно-сметной документации на строительство объекта: «Строительство газопроводных линий населенных пунктов Таскудык,Соркол, Саркумак, Былкылдакты, Коныраулы, раз.Кенбай Кызылкугинского района Атырауской области»

Наружные инженерные сети (с.Жамансор- с.Кенбай)

Стадия	Лист	Листов
РП	5	

Ограждение подземной задвижки AVK (2х2х1,75мм)

ТОО "Poligram" г.Атырау

Файл: Р-28.06.17/39_АС

Формат А3

ПРЕДУПРЕДИТЕЛЬНЫЙ ЗНАК НА ПЕРЕСЕЧЕНИИ ГАЗОПРОВОДА

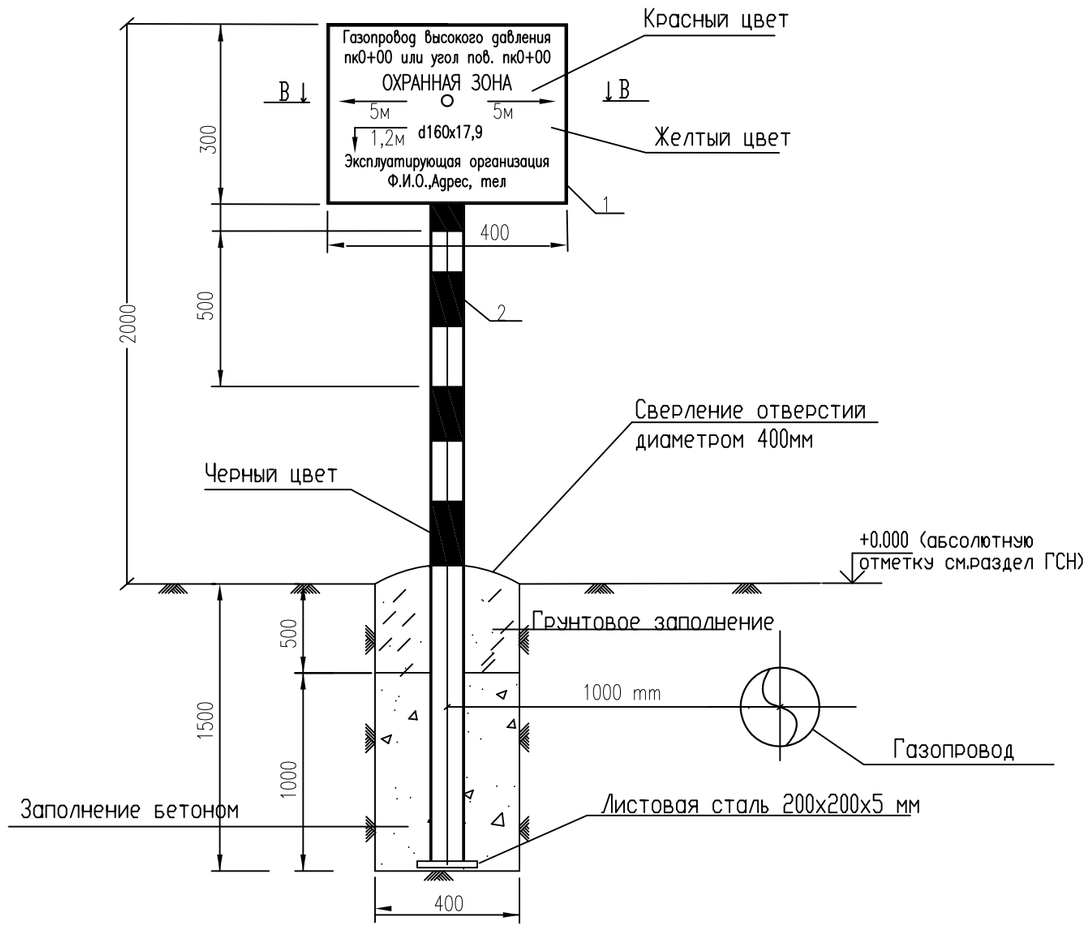

СПЕЦИФИКАЦИЯ

Марка поз.	Обозначение	Наименование	кол.	Масса ед. кг	
1	2	3	4	5	6
1	ГОСТ - 19903-90	Стальной лист 300x400			
		толщина 5.00 мм шт.	1	4.71	
2	ГОСТ 10704-91	Труба стальная			
		электросварная Ø57x3.5 м	3.5	4.62	
3	ГОСТ - 7798-70*	Болт М 12 x 180.58 шт.	2	0.177	
4	ГОСТ - 5915-70*	Гайка М12-7Н.5 шт.	2	0.0154	
5	ГОСТ - 11371-78	Шайба 12 шт.	4	0.0032	
6	ГОСТ 8278-83	Швеллер10П(180x50x4)ст.3сп. шт.	2	2.50	
7		Бетон кл.В20 W6, F50 м3	0.24		

На плакате дается километраж газопровода, место залегания (растояние до оси и глубина), информация о принадлежности газопровода.
При установке знака на пересечении с коммуникацией, указывается название пересекаемой
Знак устанавливается в 1,0м справа по ходу газа от оси газопровода.

Примечания:

1. Бетон для фундамента изготавливается на сульфатостойком цементе по ГОСТ 22266-94.
2. Под подошвой фундамента устанавливается щебеночная подготовка, пропитанная горячим битумом до полного насыщения.
3. Фундамент покрывается горячим битумом за два раза.
4. Металлические конструкции покрываются эмалевой краской по грунтовке за два раза.
5. Поз. 2 крепится к поз. 1 точечной электросваркой.

СЕЧЕНИЕ В-В

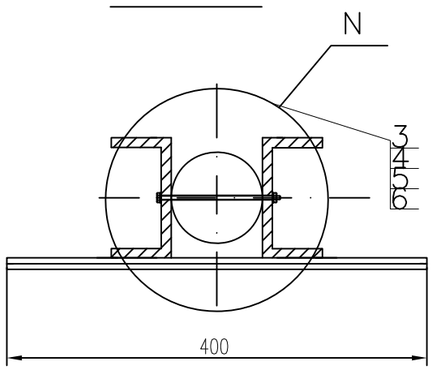

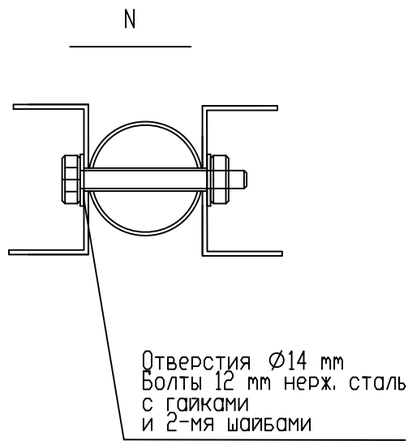

СЕРИЯ 5.905-25.05 ЧЕРТ. АС1.00

Изм.	Кол.уч	Лист	No.док	Подпись	Дата
Разработал		Тулегенов			
Проверил		Шагиров			
ГИП		Шагиров			
Д.контроль		Кажгереева			

Р-28.06.17/39 АС

Разработка проектно-сметной документации на строительство объекта: «Строительство газопроводных линий населенных пунктов Таскудык, Соркол, Саркумак, Былкылдакты, Конырауды, раз.Кенбай Кызылкугинского района Атырауской области»

Наружные инженерные сети (с.Жамансор- с.Кенбай)

Стадия	Лист	Листов
РП	6	

Информационно-опознавательный знак

ТОО "Poligram" г.Атырау

Согласовано
Сатжалиева
ГСН

Взам. инв. № | Подпись и дата | Инв. № подл.

Файл: Р-28.06.17/39_АС

Формат А3

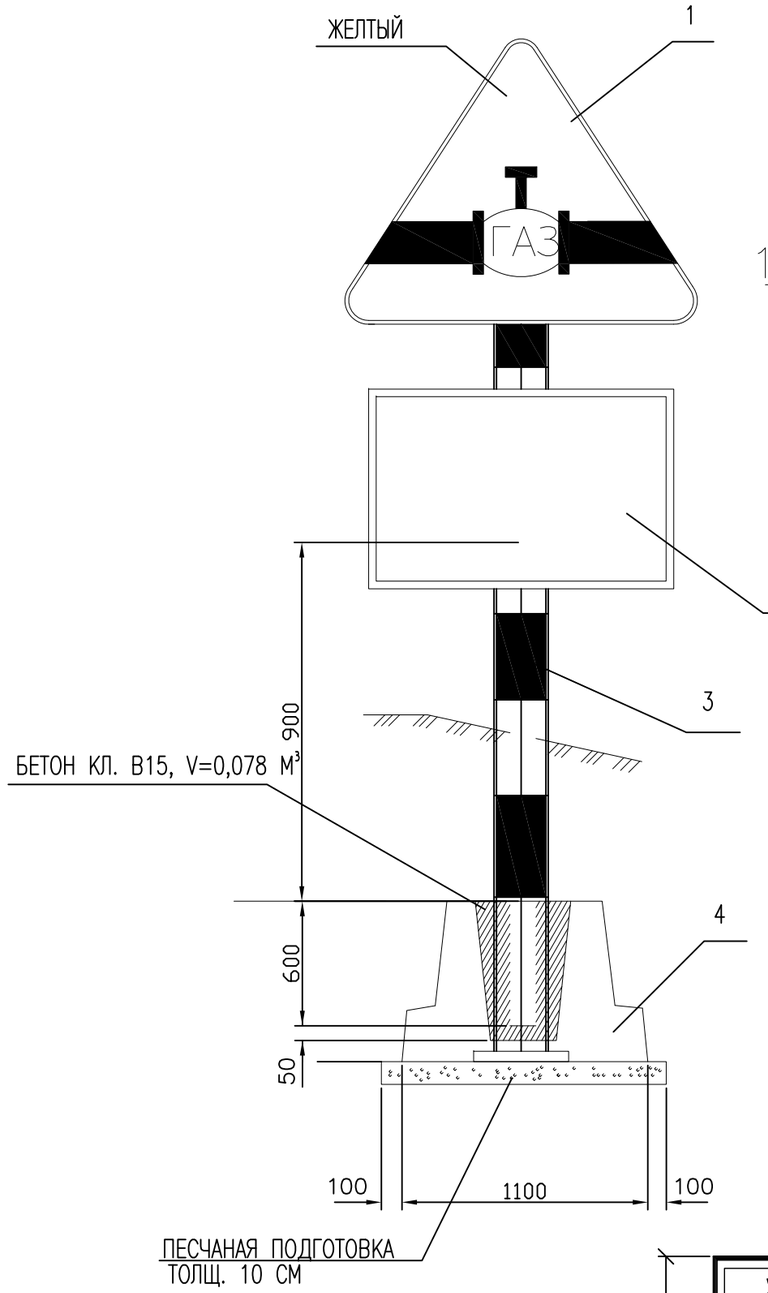

УЗЕЛ КРЕПЛЕНИЯ ЩИТКА ЗНАКА
ТИП 2 (СЕРИЯ 3.503.9-80)
"А"

Скоба знака

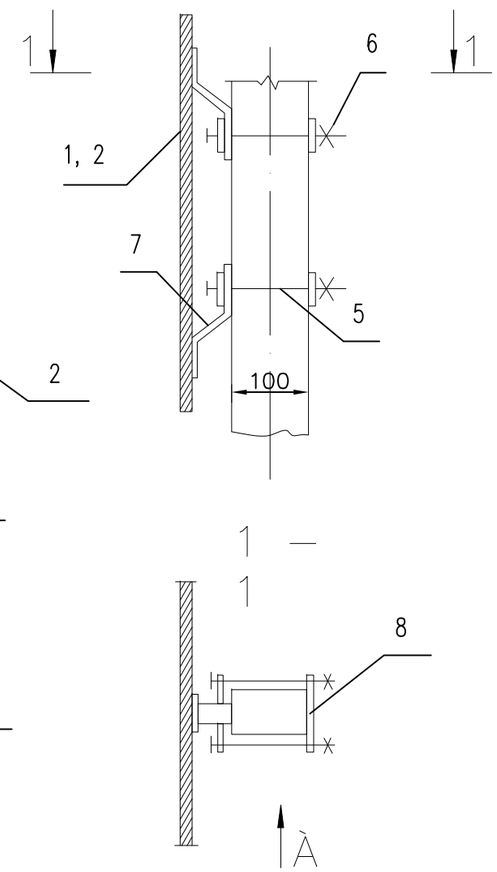

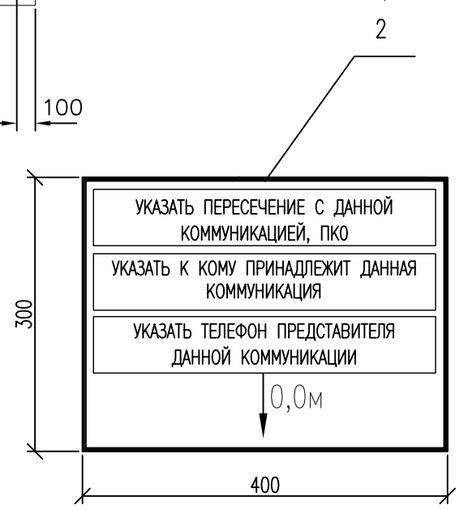

СПЕЦИФИКАЦИЯ (НА ОДИН КОМПЛЕКТ).

ПОЗ.	ОБОЗНАЧЕНИЕ	НАИМЕНОВАНИЕ	КОЛ-ВО	МАССА ЕД. КГ	ПРИМЕЧАНИЕ
1	СТ РК 1125-2002	ЗНАК "ОСТОРОЖНО ГАЗОПРОВОД"	12		
2		ЗНАК № 7.2.2. "ЗОНА ДЕЙСТВИЯ"	2		
3	ГОСТ 25459-82	ОПОРА 10Ж-45-25.1	14	167,4	
4	3.503.9-80	ФУНДАМЕНТ Ф-1	2	850,0	
5	ГОСТ 7798-70*	БОЛТ М 10Х130.58	56	0,09	
6	ГОСТ 5915-70*	ГАЙКА М 10	56	0,01	
7	3.503.9-80.1-11	ПЛАСТИНА П4	56	0,09	

* - ВЫПОЛНЯТЬ В СООТВЕТСТВИИ С УКАЗАНИЯМИ ТУ 400-12-282-84

1. УСТАНОВКУ ДОРОЖНЫХ ЗНАКОВ ПРИМЕНИТЬ НА ПЕРЕСЕЧЕНИИ ТРУБОПРОВОДА С АВТОМОБИЛЬНЫМИ ДОРОГАМИ
2. ФУНДАМЕНТЫ ВЫПОЛНЯЮТСЯ ИЗ БЕТОНА КЛ. В15, МОРОЗОСТОЙКОСТЬЮ МАРКИ F50 ПО СЕРИИ 3.503.9-80 ВЫП.1. РАСХОД БЕТОНА КЛ. В15 НА ИЗГОТОВЛЕНИЕ ФУНДАМЕНТА Ф-1 - 0,35 М³. ДЛЯ АРМИРОВАНИЯ ИСПОЛЬЗУЕТСЯ СВАРНАЯ СЕТКА ИЗ АРМАТУРЫ КЛАССА А III ПО ГОСТ 5781-82 И АРМАТУРНЫХ СТЕРЖНЕЙ КЛАССА ВР-1 ПО ГОСТ 6727-80*
3. ПОВЕРХНОСТИ БЕТОНА, СОПРИКАСАЮЩИЕСЯ С ГРУНТОМ ПОКРЫТЬ БИТУМНО-ЛАТЕКСНОЙ МАСТИКОЙ В 2 СЛОЯ
4. ИЗГОТОВЛЕНИЕ ФУНДАМЕНТОВ ПРЕДУСМОТРЕНО В НЕРАЗЪЕМНЫХ ФОРМАХ.
5. ДЛЯ ИЗГОТОВЛЕНИЯ ПЛАСТИН ИСПОЛЬЗУЕТСЯ ПОЛОСОВАЯ СТАЛЬ ПО ГОСТ 19903-74*
6. НАДЗЕМНУЮ И ПОДЗЕМНУЮ ЧАСТЬ ОПОР ОКРАСИТЬ ЭМАЛЬЮ АТМОСФЕРОСТОЙКОЙ ПО ГОСТ Р 51691-2000 ДЛЯ КЛАССА ПОКРЫТИЯ V
7. РАСХОД ПЕСКА НА ВЫПОЛНЕНИЕ ПЕСЧАНОЙ ПОДГОТОВКИ 0,17М³
8. ИЗГОТОВЛЕНИЕ ЗНАКОВ ВЫПОЛНЯТЬ В СТРОГОМ СООТВЕТСТВИИ С ТРЕБОВАНИЯМИ ГОСТ 10807-78
9. УСТАНОВКА ДОРОЖНЫХ ЗНАКОВ ПОДЛЕЖИТ СОГЛАСОВАНИЮ С ОРГАНАМИ ГОСАВТОИНСПЕКЦИИ
10. НА ПЛАКАТЕ ДАЕТСЯ КИЛОМЕТРАЖ ГАЗОПРОВОДА, МЕСТО ЗАЛЕГАНИЯ (РАСТОЯНИЕ ДО ОСИ И ГЛУБИНА), иНФОРМАЦИЯ О ПРИНАДЛЕЖНОСТИ ГАЗОПРОВОДА.
11. ПРИ УСТАНОВКЕ ЗНАКА НА ПЕРЕСЕЧЕНИИ С КОММУНИКАЦИЕЙ, УКАЗЫВАЕТСЯ НАЗВАНИЕ ПЕРЕСЕКАЕМОЙ КОММУНИКАЦИИ.
12. ЗНАК УСТАНАВЛИВАЕТСЯ В 1,0М СПРАВА ПО ХОДУ ГАЗА ОТ ОСИ ГАЗОПРОВОДА. СЕРИЯ 5.905-25.05 ЧЕРТ. АС2.00

Согласовано
ГСН Саткалиева

Взам. инв. № | Подпись и дата | Инв. № подл.

Изм.	Кол.уч	Лист	No.док	Подпись	Дата
Разработал		Тулегенов			
Проверил		Шагиров			
ГИП		Шагиров			
Д.контроль		Кажгереева			

Р-28.06.17/39 АС

Разработка проектно-сметной документации на строительство объекта: «Строительство газопроводных линий населенных пунктов Таскудык, Соркол, Саркумак, Былкылдакты, Конырауды, раз.Кенбай Кызылкугинского района Атырауской области»

Наружные инженерные сети (с.Жамансор- с.Кенбай)

Стадия	Лист	Листов
РП	7	

Информационно-предупредительный знак в местах пересечения с коммуникациями

ТОО "Poligram" г.Атырау

Файл: Р-28.06.17/39_АС

Формат А3

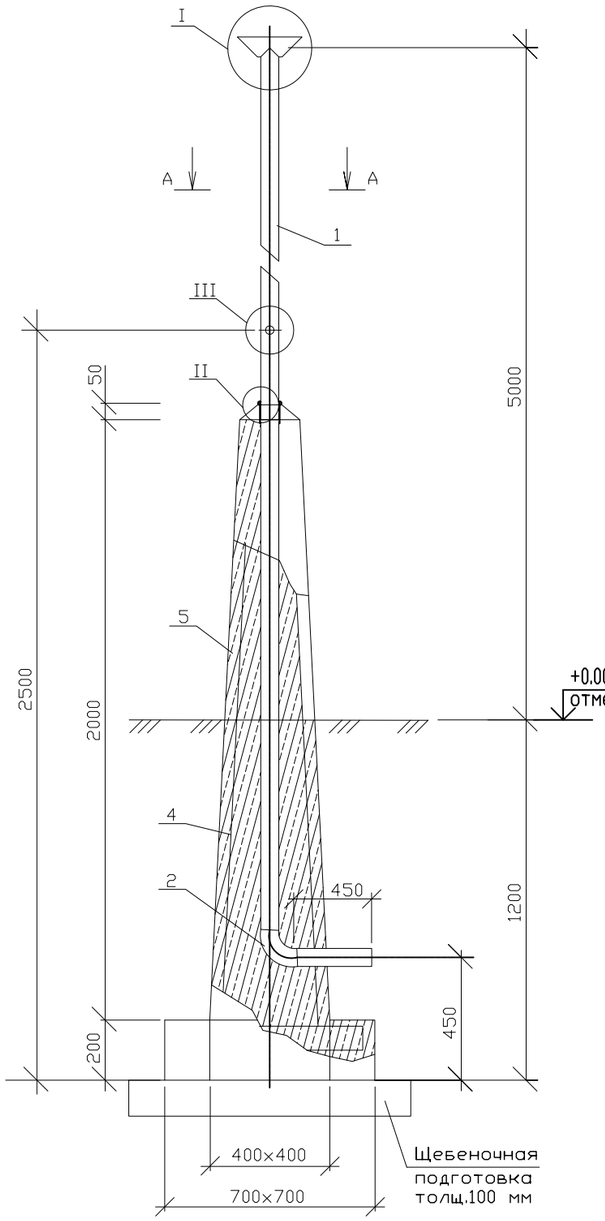

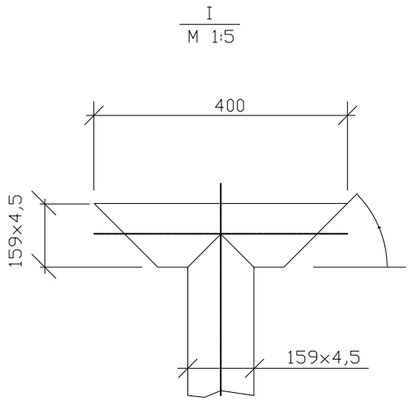

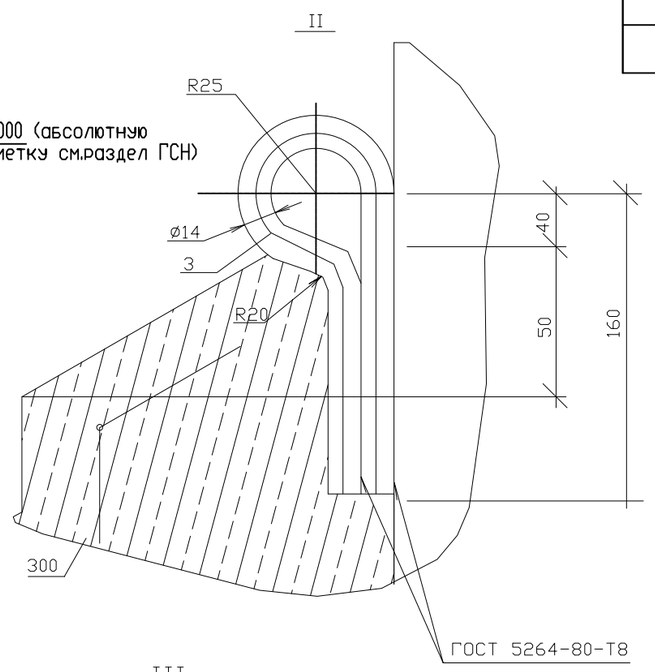

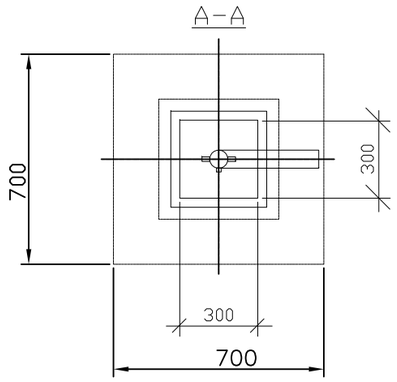

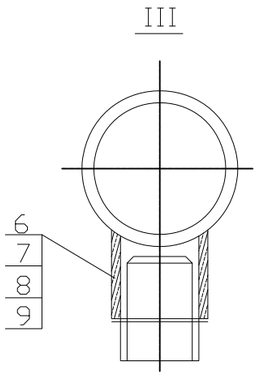

СПЕЦИФИКАЦИЯ НА ОДНУ СВЕЧУ.

ПОЗ.	ОБОЗНАЧЕНИЕ	НАИМЕНОВАНИЕ	КОЛ-ВО	МАССА ЕД. КГ	ПРИМЕЧАНИЕ
1	2	3	4	5	6
		ВЫТЯЖНАЯ СВЕЧА	1		
1	ГОСТ 10704-91	ТРУБА ø89х4,5	6,5	8,5	М
2	ГОСТ 17375-2001	ОТВОД 90°89Х4,5	1	1,4	ШТ
3	ГОСТ 2590-88	КРУГ В14; L=0,5М	2	0,22	ШТ
4		БЕТОН КЛАССА В15 W6, F50	0,33		
5	ГОСТ 23279-85	СЕТКА 225Х305	1	68,6	
6	ГОСТ 8969-75	БОБЫШКА БП-1-М27-55	1	0,015	ШТ
7	ГОСТ 8969-75	ПРОБКА П-М27Х2	1	0,12	ШТ
		ПАРОНИТ ПОН ГОСТ 481-80			
8	ГОСТ 10906-78*	ШАЙБА 27	1	0,096	ШТ

1. Все открытые поверхности стальных конструкций,трубопроводов и арматуры после их монтажа покрыть двумя слоями эмали ПФ-133 по двум слоям грунтовки ГФ-021 в соответствии с СН РК 2.01-01-2013
2. Фундамент выполнить из бетона класса В15 на сульфатостойком цементе
3. Боковую поверхность фундамента соприкасающиеся с грунтом обмазать горячим битумом за 2 раза
4. Сварку производить по ГОСТ 5264-80 сплошным швом. Толщину сварочных швов принять по наименьшей толщине свариваемых элементов.
5. Под подошву фундамента устроить щебеночную подготовку толщ.100мм,с пропиткой битумом до полного насыщения.

Согласовано
Сатжалиева
ГСН

Взам. инв. No
Подпись и дата
Инв. No подл.

Изм.	Кол.уч	Лист	No.док	Подпись	Дата
Разработал		Тулегенов			
Проверил		Шагиров			
ГИП		Шагиров			
Д.контроль		Кажгереева			

Р-28.06.17/39 АС

Разработка проектно-сметной документации на строительство объекта: «Строительство газопроводных линий населенных пунктов Таскудык,Соркол, Саркумак, Былкылдакты, Конырауды, раз.Кенбай Кызылкугинского района Атырауской области»

Наружные инженерные сети (с.Жамансор-с.Кенбай)

Стадия	Лист	Листов
РП	8	

Свеча вытяжная Ду80

ТОО "Poligram" г.Атырау

Файл: Р-28.06.17/39_АС

Формат А3

ПОЗИЦИЯ	НАИМЕНОВАНИЕ И ТЕХНИЧЕСКАЯ ХАРАКТЕРИСТИКА	ТИП, МАРКА, ОБОЗНАЧЕНИЕ ДОКУМЕНТА, ОПРОСНОГО ЛИСТА	КОД ОБОРУДОВАНИЯ, ИЗДЕЛИЯ, МАТЕРИАЛА	ЗАВОД-ИЗГОТОВИТЕЛЬ	ЕДИНИЦА ИЗМЕРЕНИЯ	КОЛИ-ЧЕСТВО	МАССА ЕДИНИЦЫ КГ	ПРИМЕЧАНИЯ
1	2	3	4	5	6	7	8	9
	ГАЗОПРОВОД ВЫСОКОГО ДАВЛЕНИЯ							
	ОГРАЖДЕНИЕ ГРПШ-03БМ-2У1 /ШУУРГ-250				КОМПЛ	2		СМ. ЛИСТ-2
	ОГРАЖДЕНИЕ ГРПН-300-0,3-10				КОМПЛ	1		СМ. ЛИСТ-3
	ОГРАЖДЕНИЕ ГРПШ32/10				КОМПЛ	1		СМ. ЛИСТ-4
	ОГРАЖДЕНИЕ ПОДЗЕМНОЙ ЗАДВИЖКИ AVK (2X2X1,75ММ)				КОМПЛ	3		СМ. ЛИСТ-5
	ВЫТЯЖНАЯ СВЕЧА ДУ80				КОМЛ.	2		СМ. ЛИСТ-8
	ИНФОРМАЦИОННО-ОПОЗНАВАТЕЛЬНЫЙ ЗНАК	СЕРИЯ 5.905-25.05 ЧЕРТ. АС1.00			КОМПЛ.	40		СМ. ЛИСТ-6
	ИНФОРМАЦИОННО-ПРЕДУПРЕДИТЕЛЬНЫЙ ЗНАК НА ПЕРЕСЕЧЕНИИ С КОММУНИКАЦИЯМИ				ШТ	2		СМ. ЛИСТ-7

Согласовано

ГСН

Саткалиева

Взам. инв. No

Подпись и дата

Инв. No подл.

Изм.	Кол.уч	Лист	No. док	Подпись	Дата
Разработал		Тулегенов			
Проверил		Шагиров			
ГИП		Шагиров			
Д.контроль		Кажгереева			

Р-28.06.17/39 АС.СО

Разработка проектно-сметной документации на строительство объекта: «Строительство газопроводных линий населенных пунктов Таскудык, Соркол, Саркумак, Былкылдакты, Коныраулы, раз.Кенбай Кызылкугинского района Атырауской области»

Наружные инженерные сети (с.Жамансор-с.Кенбай)

Стадия	Лист	Листов
РП	1	1

Спецификация и материалов

ТОО "Poligram" г.Атырау

Файл: Р-28.06.17/39_АС.СО

Формат А3