POLIGRAM

ТОВАРИЩЕСТВО С ОГРАНИЧЕННОЙ ОТВЕТСТВЕННОСТЬЮ

Государственная лицензия №17006085
Выданная Государственным учреждением "Управление государственного архитектурно-строительного контроля Атырауской области".
Акимат Атырауской области от 07 апреля 2017 г.

Рабочий проект

Разработка проектно-сметной документации на строительство объекта: «Строительство газопроводных линий населенных пунктов Таскудык, Соркол, Саркумак, Былкылдакты, Конырaулы, раз. Кенбай Кызылкугинского района Атырауской области»

Заказчик: **ГУ «Управление энергетики и жилищно-коммунального хозяйства Атырауской области»**

ТОМ II Книга 2

Наружные инженерные сети

(п.Мукур-с.Конырaулы-с.Таскудук)

АРХИТЕКТУРНО-СТРОИТЕЛЬНЫЕ РЕШЕНИЯ

Р-28.06.17/39-АС

Директор ТОО «Poligram» Савгира О. А.

г. Атырау 2018 г.

ВЕДОМОСТЬ РАБОЧИХ ЧЕРТЕЖЕЙ ОСНОВНОГО КОМПЛЕКСА АС

Лист	Наименование	Примечание
1	Общие данные	Формат А3
2	Свеча вытяжная Ду80	
3	Ограждение ГРПШ-03БМ-2У1 3х4,5х1,75	
4	Ограждение ГРПШ 3х4х1,75	
5	Ограждение ГРПШ-32/10Б 3х3х1,75	
6	Ограждение подземной задвижки AVK (2х2х1,75мм)	
7	Пересечение газопровода с автодорогой.Дорожные знаки.	
8	Пересечение газопровода с автодорогой.Дорожные знаки.	
9	Информационно-опознавательный знак	

ОБЩИЕ УКАЗАНИЯ

1 Комплект чертежей марки АС разработан для следующих природно-климатических условий:
- снеговая нагрузка 50 кгс/м2
- скоростной напор ветра 38 кгс/м2
- температура наружного воздуха – минус 26° С
- глубина промерзания грунтов –1.2 м.

2. Уровень ответсвенности всех сооружений – II (нормальный)
3. Все подземные бетонные и железобетонные конструкции выполнить из сульфатостойкого бетона W6.
4. Все бетонные поверхности, соприкасающиеся с грунтом обмазать битумом в 2 слоя.
5. В основании всех фундаментов выполнить подготовку толщиной 100 мм из щебня, пропитанного битумом.
6. Бетонные и железобетонные работы вести с выполнением требований СНиП РК 5.03-37-2005 "Несущие и ограждающие конструкции".
7. Защита стальных конструкций от коррозий:
   Производство работ по устройству изоляции необходимо вести в соответствии с требованиями СНиП 3.04.03-85 "Защита строительных конструкции и сооружений от коррозии"
8. Стальные конструкций и выступающие из бетона части закладных изделий, доступные для возобнавления защитных покрытий, покрасить эмалью ПФ115 ГОСТ 6465-76* (два слоя) толщиной 55 мкм. По грунтовке ГФ-021 ГОСТ 25129-82* (один слой)
9. Разработку котлована для подземных резервуаров производить непосредственно перед устройством емкости, не допуская замораживания, замачивания и выветривания грунтов основания.
10. При производстве строительно монтажных работ необходимо руководствоваться указаниями СНиП РК 1.03.-05-2001 " Охрана труда и техника безопасности в строительстве"

ВЕДОМОСТЬ ССЫЛОЧНЫХ И ПРИЛАГАЕМЫХ ДОКУМЕНТОВ

Обозначение	Наименование	Примечания
СНиП РК 5.03-34-2005.	" Бетонные и железобетонные конструкции ".	
СНиП РК 5.04-23-2002.	" Стальные конструкций ".	
СНиП РК 2.01-19-2004.	" Защита строительных конструкций от коррозий".	
Р-28.06.17/39-АС.СО	Спецификация оборудовании и материалов	

Согласовано
ГСН
Саткалиева

Взам. инв. No
Подпись и дата
Инв. No подл.

Технические решения принятые в рабочих чертежах, соответствуют требованиям экологических, санитарно-гигиенических, противопожарных и других норм, действующих на территории Республики Казахстан, обеспечивают безопасную для жизни и здоровья людей эксплуатацию объекта при соблюдении предусмотренных рабочими чертежами мероприятий.

Главный инженер проекта: Шагиров Д.

Изм.	Кол.уч	Лист	No.док	Подпись	Дата
Разработал		Тулегенов			
Проверил		Шагиров			
ГИП		Шагиров			
Д.контроль		Кажгереева			

Р-28.06.17/39 АС

Разработка проектно-сметной документации на строительство объекта: «Строительство газопроводных линий населенных пунктов Таскудык, Соркол, Саркумак, Былкылдакты, Коныраулы, раз.Кенбай Кызылкугинского района Атырауской области»

Наружные инженерные сети (п.Мукур-с.Коныраулы-с.Таскудук)	Стадия	Лист	Листов
	РП	1	11
Общие данные	ТОО "Poligram" г.Атырау		

Файл: Р-28.06.17/39_АС

Формат А3

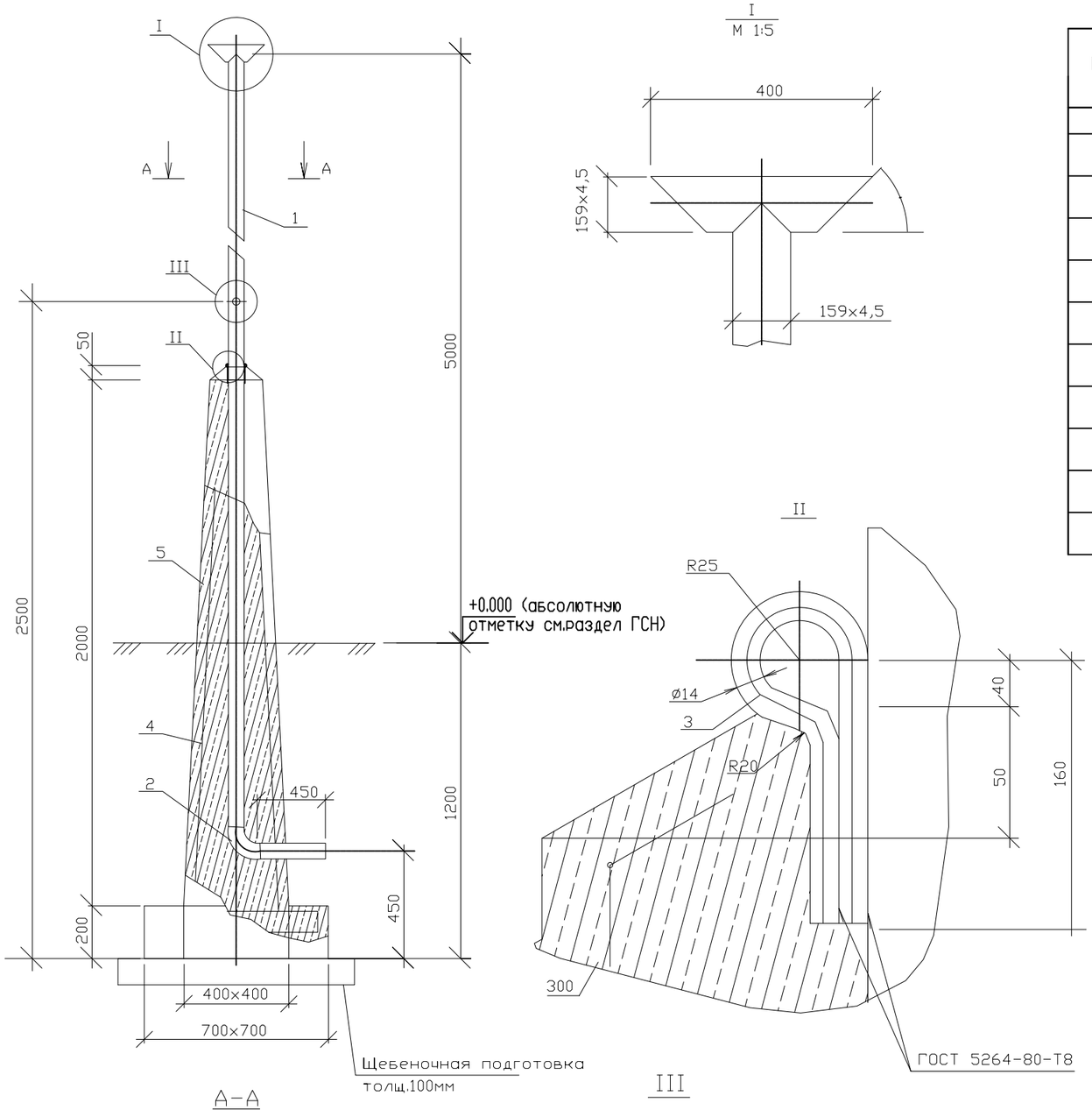

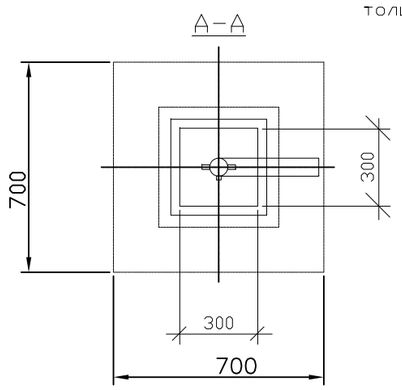

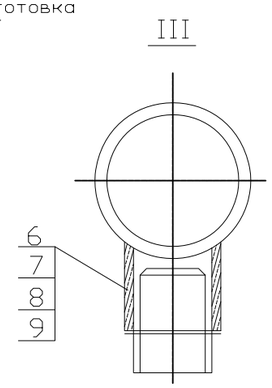

СПЕЦИФИКАЦИЯ НА ОДНУ СВЕЧУ.

ПОЗ.	ОБОЗНАЧЕНИЕ	НАИМЕНОВАНИЕ	КОЛ-ВО	МАССА ЕД. КГ	ПРИМЕЧАНИЕ
1	2	3	4	5	6
		ВЫТЯЖНАЯ СВЕЧА	6		ШТ
1	ГОСТ 10704-91	ТРУБА ø89х4,5	6,5	8,5	М
2	ГОСТ 17375-2001	ОТВОД 90°89Х4,5	1	1,4	ШТ
3	ГОСТ 2590-88	КРУГ В14; L=0,5М	2	0,22	ШТ
4	ГОСТ 26633-91	БЕТОН КЛАССА В15, W6, F50	0,33		
5	ГОСТ 23279-85	СЕТКА 225Х305	1	68,6	
6	ГОСТ 8969-75	БОБЫШКА БП-1-М27-55	1	0,015	ШТ
7	ГОСТ 8969-75	ПРОБКА П-М27Х2	1	0,12	ШТ
		ПАРОНИТ ПОН ГОСТ 481-80			
8	ГОСТ 10906-78*	ШАЙБА 27	1	0,096	ШТ

1. Все открытые поверхности стальных конструкций,трубопроводов и арматуры после их монтажа покрыть двумя слоями эмали ПФ-133 по двум слоям грунтовки ГФ-021 в соответствии с СН РК 2.01-01-2013
2. Фундамент выполнить из бетона класса В15 на сульфатостойком цементе
3. Боковую поверхность фундамента соприкасающиеся с грунтом обмазать горячим битумом за 2 раза
4. Сварку производить по ГОСТ 5264-80 сплошным швом. Толщину сварочных швов принять по наименьшей толщине свариваемых элементов.
5. Под подошву фундамента устроить щебеночную подготовку толщ.100мм,с пропиткой битумом до полного насыщения.

Согласовано
Саткалиева
ГСН

Взам. инв. No
Подпись и дата
Инв. No подл.

Изм.	Кол.уч	Лист	No. док	Подпись	Дата
Разработал		Тулегенов			
Проверил		Шагиров			
ГИП		Шагиров			
Д.контроль		Кажгереева			

Р-28.06.17/39 АС

Разработка проектно-сметной документации на строительство объекта: «Строительство газопроводных линий населенных пунктов Таскудык,Соркол, Саркумак, Былкылдакты, Конырауль, раз.Кенбай Кызылкугинского района Атырауской области»

Наружные инженерные сети (п. Мукур – с. Конырауль – с. Таскудук)	Стадия	Лист	Листов
	РП	2	
Свеча вытяжная Ду80	ТОО "Poligram" г.Атырау		

Файл: Р-28.06.17/39_АС

Формат А3

1-1

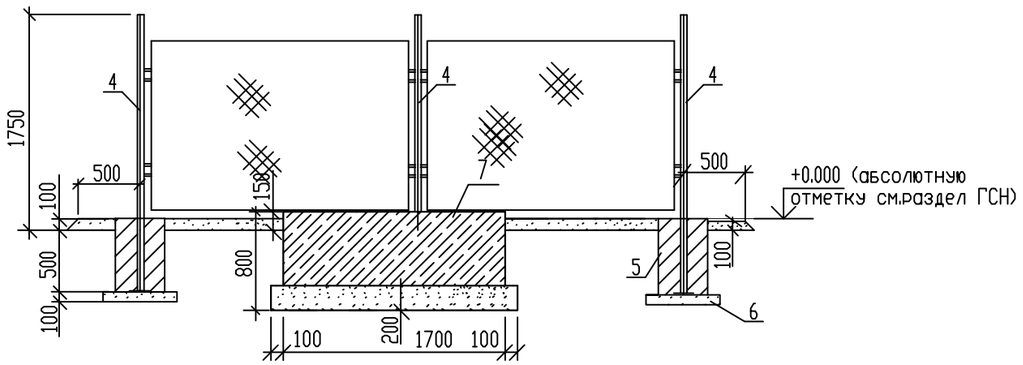

План

М1:100

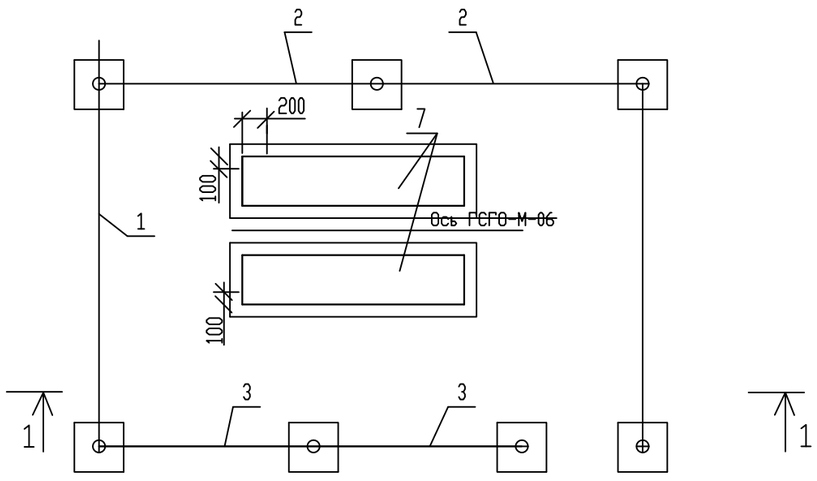

1. Все открытые поверхности стальных конструкций,трубопроводов и арматуры после их монтажа покрыть двумя слоями эмали ПФ-133 по двум слоям грунтовки ГФ-021 в соответствии с СН РК 2.01-01-2013
2. Фундамент выполнить из бетона класса В15 на сульфатостойком цементе
3. Боковую поверхность фундамента соприкасающиеся с грунтом обмазать горячим битумом за 2 раза
4. Сварку производить по ГОСТ 5264-80 сплошным швом. Толщину сварочных швов принять по наименьшей толщине свариваемых элементов.
5. Поверхность монтажных петель блоков ФБС покрыть битумно-полимерной изоляцией весьма усиленного типа с оберткой "ПЕКОМ".
6. Боковые поверхности блоков ФБС покрыть горячим битумом в два слоя.
7. Под подошву фундамента устроить щебеночную подготовку толщ.100мм,с пропиткой битумом до полного насыщения.

СПЕЦИФИКАЦИЯ

Поз.	Обозначение	Наименование	Ед. изм.	Кол-во	Масса кг.	Примечание
1	Серия 3.017-1 вып.2	Панель ограды ПМ 2,9х1,56 состоит из:	шт.	2	31,54	По типу
	ГОСТ 8509-93	Уголок L 40х4	м	8,92	2,42	
	ГОСТ 2590-88	Сталь круглая ф6	м	8,82	1,98	
	ГОСТ 103-2006	Сталь полосовая 12х4	м	1,1	0,41	
		Сетка #50х2,5 2,85х1,5	м2	4,35	1,68	
2	Серия 3.017-1 вып.2	Панель ограды ПМ 1,9х1,56 состоит из:	шт.	2	23,53	По типу
	ГОСТ 8509-93	Уголок L 40х4	м	6,92	2,42	
	ГОСТ 2590-88	Сталь круглая ф6	м	6,82	1,98	
	ГОСТ 103-2006	Сталь полосовая 12х4	м	0,84	0,41	
		Сетка #50х2,5 2,2х1,5	м2	3,3	1,68	
3	Серия 3.017-1 вып.2	Панель ограды ПМ 0,85х1,56 состоит из:	шт.	2	15,0	По типу
	ГОСТ 8509-93	Уголок L 40х4	м	4,82	2,42	
	ГОСТ 2590-88	Сталь круглая ф6	м	4,72	1,98	
	ГОСТ 103-2006	Сталь полосовая 12х4	м	0,6	0,41	
		Сетка #50х2,5 1,7х1,5	м2	2,55	1,68	
4		Столб ограды состоит из:	шт.	7	2,95	
		Труба 89х3,5 ГОСТ10704-91 / Д ГОСТ10705-80	м	2,25	7,38	
	ГОСТ 19903-2015	Сталь листовая 350х350х4	м2	0,13	31,4	
		Навесы для калитки	шт.	4		
		Фундамент под столб ограждения состоит из :	шт.	7		
5		Бетон класса В15, W6, F50	м3	0,1		
6		Щебеночная подготовка фундамента (гравий)	м3	0,036		
		Щебень (гравий) для отсыпки площадки	м3	4,5		
		Фундамент под ГГРШ состоит из:	шт.	1		
7	ГОСТ 13579-78	Блок бетонный для стен и подвала ФБС 24.4.6.-т	шт	2	1300	
8		Щебеночная подготовка фундамента (гравий)	м 3	0,92		

Согласована: Саткалиева ГСН

Взам. инв. N ° | Подпись и дата | Инв. N подл.

Изм.	Кол.уч	Лист	No. док	Подпись	Дата
Разработал		Тулегенов			
Проверил		Шагиров			
ГИП		Шагиров			
Д.контроль		Кажгереева			

Р-28.06.17/39 АС

Разработка проектно-сметной документации на строительство объекта: «Строительство газопроводных линий населенных пунктов Таскудык, Соркол, Саркумак, Былкылдакты, Конырауды, раз.Кенбай Кызылкугинского района Атырауской области»

Наружные инженерные сети (п. Мукур – с. Конырауды – с. Таскудук)

Стадия	Лист	Листов
РП	3	

Ограждение ГРПШ-03БМ-2У1/ШУУРГ-400 3х4,5х1,75

ТОО "Poligram" г. Атырау

Файл: Р-28.06.17/39_АС

Формат А3

1–1
М1:100

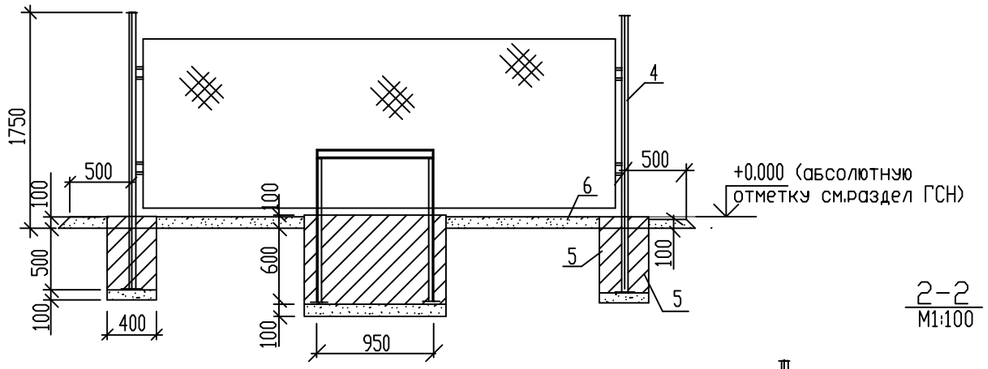

2–2
М1:100

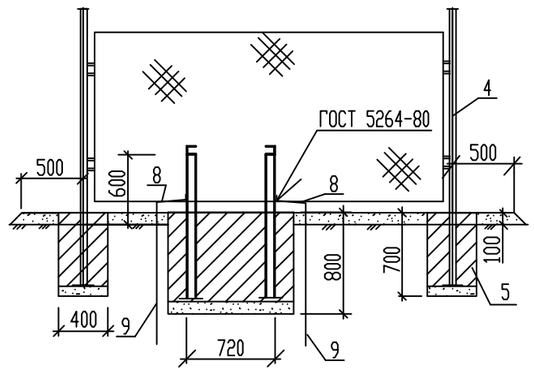

ПЛАН
М1:100

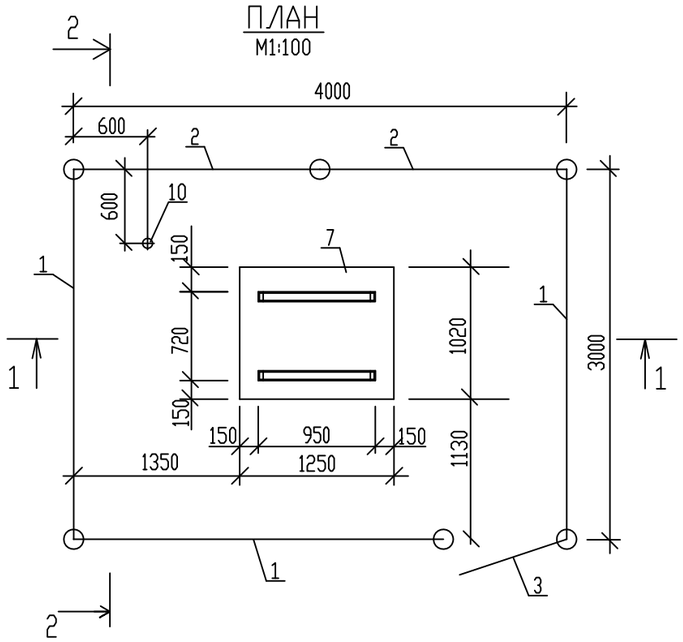

Примечания

1. Все открытые поверхности стальных конструкций,трубопроводов и арматуры после их монтажа покрыть двумя слоями эмали ПФ-133 по двум слоям грунтовки ГФ-021 в соответствии с СН РК 2.01-01-2013
2. Фундамент выполнить из бетона класса В15 на сульфатостойком цементе
3. Боковую поверхность фундамента соприкасающиеся с грунтом обмазать горячим битумом за 2 раза
4. Под подошву фундамента устроить щебеночную подготовку толщ.100мм,с пропиткой битумом до полного насыщения.
5. Сварку производить по ГОСТ 5264-80 сплошным швом. Толщину сварочных швов принять по наименьшей толщине свариваемых элементов.

СПЕЦИФИКАЦИЯ

Поз.	Обозначение	Наименование	Ед. изм.	Кол-во	Масса кг.	Примечание
1	Серия 3.017-1 вып.2	Панель ограды ПМ 2,9х1,56 состоит из:	шт	3		По типу
	ГОСТ 8509-93	Уголок 40х4 ∟	м	8,92	2,42	
	ГОСТ 2590-88	Сталь круглая ф6	м	8,82	1,98	
	ГОСТ 103-2006	Сталь полосовая 12х4	м	1,1	0,41	
		Сетка #50х2,5 1,85х1,5	$м^2$	4,35	1,68	
2	Серия 3.017-1 вып.2	Панель ограды ПМ 1,9х1,56 состоит из:	шт	2		По типу
	ГОСТ 8509-93	Уголок 40х4 ∟	м	6,92	2,42	
	ГОСТ 2590-88	Сталь круглая ф6	м	6,82	1,98	
	ГОСТ 103-2006	Сталь полосовая 12х4	м	0,84	0,41	
		Сетка #50х2,5 1,85х1,5	$м^2$	2,78	1,68	
3	Серия 3.017-1 вып.2	Панель ограды ПМ 0,85х1,56 состоит из:	шт	1		По типу
	ГОСТ 8509-93	Уголок 40х4 ∟	м	4,82	2,42	
	ГОСТ 2590-88	Сталь круглая ф6	м	4,72	1,98	
	ГОСТ 103-2006	Сталь полосовая 12х4	м	0,6	0,41	
		Сетка #50х2,5 0,8х1,5	$м^2$	1,2	1,68	
4		Столь ограды состоит из:	шт	6		
		Труба 89х3,5 ГОСТ10704-91 / Д ГОСТ10705-80	м	2,25	7,38	
	ГОСТ 19904-90	Сталь листовая 350х350х4		0,13	31,4	
		Навесы для калитки	шт	2		
		Фундамент под столб ограждения состоит из :	шт	6		
5		Бетон класса В15, W6, F50	$м^3$	0,1		
		Щебеночная подготовка фундамента (гравий)	$м^3$	0,016		
6		Щебень (гравий) для отсыпки площадки	$м^3$	2,0		
7		Фундамент под ГРПШ состоит из :	шт	1		
		Бетон класса В15, W6, F50	$м^3$	0,89		
		Щебеночная подготовка фундамента (гравий)	$м^3$	0,13		
	ГОСТ 8240-89	Швеллер #8	м	7,5	7,0	
	ГОСТ 19903-2015	Сталь листовая 350х350х4	$м^2$	0,26	31,4	
8	ГОСТ 103-2006	Сталь полосовая 40х4	м	1,5	1,26	Заземление
9	ГОСТ 8509-93	Уголок 40х4 ∟	м	5,0	2,42	Заземление
10		Молниеприемник	шт	1		лист 27

Согласовано
Саткалиева
ГСН

Взам. инв. No
Подпись и дата
Инв. No подл.

Изм.	Кол.уч	Лист	No.док	Подпись	Дата
Разработал		Тулегенов			
Проверил		Шагиров			
ГИП		Шагиров			
Д.контроль		Кажгереева			

Р–28.06.17/39 АС

Разработка проектно–сметной документации на строительство объекта: «Строительство газопроводных линий населенных пунктов Таскудык,Соркол, Саркумак, Былкылдакты, Конырауды, раз.Кенбай Кызылкугинского района Атырауской области»

Наружные инженерные сети (п.Мукур– с.Конырауды– с.Таскудук)

Стадия	Лист	Листов
РП	4	

Ограждение ГРПШ 3х4х1,75

ТОО "Poligram" г.Атырау

Файл: Р–28.06.17/39_АС

Формат А3

1–1
М1:100

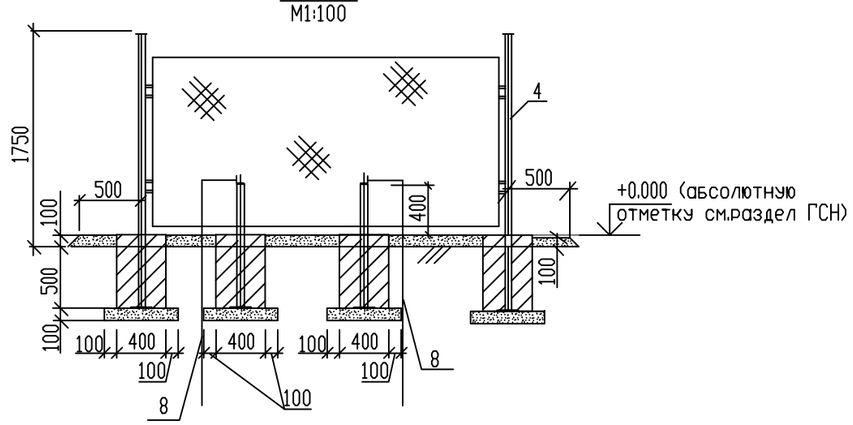

План

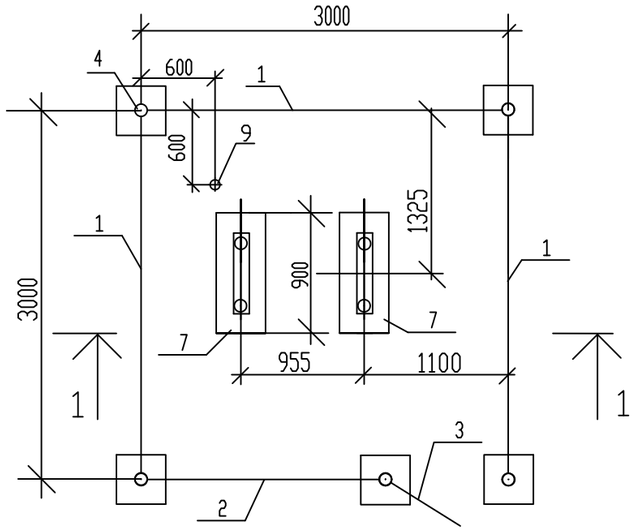

Примечание

1. Все открытые поверхности стальных конструкций,трубопроводов и арматуры после их монтажа покрыть двумя слоями эмали ПФ-133 по двум слоям грунтовки ГФ-021 в соответствии с СН РК 2.01-01-2013
2. Фундамент выполнить из бетона класса В15 на сульфатостойком цементе по ГОСТ 22266-2013.
3. Боковую поверхность фундамента соприкасающиеся с грунтом обмазать горячим битумом за 2 раза
4. Под подошву фундамента устроить щебеночную подготовку толщ.100мм,с пропиткой битумом до полного насыщения.
5. Сварку производить по ГОСТ 5264-80 сплошным швом. Толщину сварочных швов принять по наименьшей толщине свариваемых элементов.

Спецификация

Поз.	Обозначение	Наименование	Ед. изм.	Кол-во	Масса кг.	Примечание
1	Серия 3.017-1 вып.2	Панель ограды ПМ 2,9х1,56 состоит из:	шт.	3	31,54	По типу
	ГОСТ 8509-93	Уголок L 40х4	м	8,92	2,42	
	ГОСТ 2590-88	Сталь круглая ф6	м	8,82	1,98	
	ГОСТ 103-2006	Сталь полосовая 12х4	м	1,1	0,41	
		Сетка #50х2,5 2,85х1,5	м²	4,35	1,68	
2	Серия 3.017-1 вып.2	Панель ограды ПМ 1,9х1,56 состоит из:	шт.	1	23,53	По типу
	ГОСТ 8509-93	Уголок L 40х4	м	6,92	2,42	
	ГОСТ 2590-88	Сталь круглая ф6	м	6,82	1,98	
	ГОСТ 103-2006	Сталь полосовая 12х4	м	0,84	0,41	
		Сетка #50х2,5 1,85х1,5	м²	2,78	1,68	
3	Серия 3.017-1 вып.2	Панель ограды ПМ 0,85х1,56 состоит из:	шт.	1	15,0	По типу
	ГОСТ 8509-93	Уголок L 40х4	м	4,82	2,42	
	ГОСТ 2590-88	Сталь круглая ф6	м	4,72	1,98	
	ГОСТ 103-2006	Сталь полосовая 12х4	м	0,6	0,41	
		Сетка #50х2,5 0,8х1,5	м²	1,2	1,68	
4		Столб ограды состоит из:	шт.	5	2,95	
		Труба 89х3,5 ГОСТ10704-91 / Д ГОСТ10705-80	м	2,25	7,38	
	ГОСТ 19903-2015	Сталь листовая 350х350х4	м²	0,13	31,4	
		Навесы для калитки	шт.	2		
		Фундамент под столб ограждения состоит из :	шт.	5		
5		Бетон класса В15, W6, F50	м³	0,1		
6	ГОСТ 8267-93	Щебеночная подготовка фундамента (гравий)	м³	0,016		
	ГОСТ 8267-93	Щебень (гравий) для отсыпки площадки	м³	1,6		
7		Фундамент под ГРПШ состоит из:		2		
		Бетон класса В15, W6, F50	м³	0,22		на 1 фундамент
		Щебеночная подготовка фундамента (гравий)	м³	0,03		
		Труба 89х3,5 ГОСТ10704-91 / Д ГОСТ10705-80	м	2,2	7,38	
	ГОСТ 8509-93	Уголок L 40х4	м	0,65	2,42	
	ГОСТ 19903-2015	Сталь листовая 350х350х4	м²	0,26		
8	ГОСТ 103-2006	Сталь полосовая 40х4	м	3,0	1,26	Заземление
9		Молниеприемник	шт	1		лист 27

Изм.	Кол.уч	Лист	No. док	Подпись	Дата
Разработал		Тулегенов			
Проверил		Шагиров			
ГИП		Шагиров			
Д.контроль		Кажгереева			

Р–28.06.17/39 АС

Разработка проектно–сметной документации на строительство объекта: «Строительство газопроводных линий населенных пунктов Таскудык,Соркол, Саркумак, Былкылдакты, Конырауль раз.Кенбай Кызылкугинского района Атырауской области»

Наружные инженерные сети (п. Мукур– с. Конырауль– с. Таскудук)	Стадия	Лист	Листов
	РП	5	

Установка ГРПШ–32/10Б в ограждении 3х3х1,75

ТОО "Poligram" г.Атырау

Согласовано: Саткалшева; ГСН

Взам. инв. No | Подпись и дата | Инв. No подл.

Файл: Р–28.06.17/39_АС

Формат А3

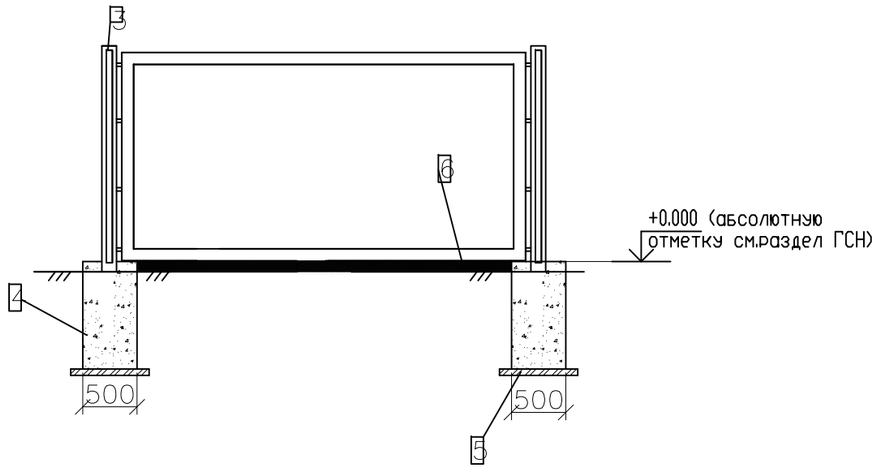

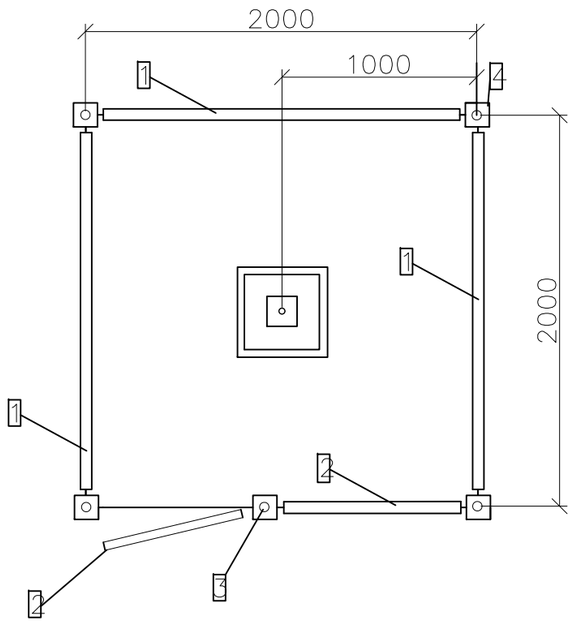

Спецификация

Поз.	Обозначение	Наименование	Кол.	Масса ед., кг	Приме-чание
		Ограждение подземной задвижки	2		шт
		Ограждение подземной задвижки (2х2х1,75мм)			
1	Серия 3.017-1 вып.2	Панель ограды ПМ 1,9х1,56 состоит из:	3	23,53	шт По типу
	ГОСТ 8509-93	Уголок ∠ 40х4	6,92	2,42	м
	ГОСТ 2590-88	Сталь круглая ⌀6	6,82	1,98	м
	ГОСТ 103-2006	Сталь полосовая 12х4	0,84	0,41	м
		Сетка №50х2,5 1,85х1,5	2,78	1,68	м2
1	Серия 3.017-1 вып.2	Панель ограды ПМ 0,8х1,56 состоит из:	2	23,53	шт По типу
	ГОСТ 8509-93	Уголок ∠ 40х4	4,82	2,42	м
	ГОСТ 2590-88	Сталь круглая ⌀6	4,72	1,98	м
	ГОСТ 103-2006	Сталь полосовая 12х4	0,6	0,41	м
		Сетка №50х2,5 1,85х1,5	1,2	1,68	м2
3		Столб ограды состоит из:	5	2,95	шт
	ГОСТ 10704-91	Труба 89х3,5	2,25	7,38	м
	ГОСТ 19903-2015	Сталь листовая 350х350х4	0,13	31,4	
		Навесы для калитки	2		шт
		Фундамент под столб ограждения	5		шт
4		Бетон класса В15, W6, F50	0,1		м3
5		Щебеночная подготовка(гравий)	0,036		м3
6		Щебень (гравий) для отсыпки площадки	0,9		м3

Примечание.

1. 1. Все открытые поверхности стальных конструкций, трубопроводов и арматуры после их монтажа покрыть двумя слоями эмали ПФ-133 по двум слоям грунтовки ГФ-021 в соответствии с СН РК 2.01-01-2013
2. Фундамент выполнить из бетона класса В15 на сульфатостойком цементе.
3. Боковую поверхность фундамента соприкасающиеся с грунтом обмазать горячим битумом за 2 раза
4. Под подошву фундамента устроить щебеночную подготовку толщиной 100мм, с пропиткой битумом до полного насыщения.
5. Сварку производить по ГОСТ 5264-80 сплошным швом. Толщину сварочных швов принять по наименьшей толщине свариваемых элементов.
6. Площадка покрывается слоем щебня 0,1м.

Согласовано: Саткалиева; ГСН

Взам. инв. No | Подпись и дата | Инв. No подл.

Изм.	Кол.уч	Лист	No.док	Подпись	Дата
Разработал		Тулегенов			
Проверил		Шагиров			
ГИП		Шагиров			
Д.контроль		Кажгереева			

Р-28.06.17/39 АС

Разработка проектно-сметной документации на строительство объекта: «Строительство газопроводных линий населенных пунктов Таскудык, Соркол, Саркумак, Былкылдакты, Конырауды, раз.Кенбай Кызылкугинского района Атырауской области»

Наружные инженерные сети (п.Мукур-с.Конырауды-с.Таскудук)	Стадия	Лист	Листов
	РП	6	

Ограждение подземной задвижки АВК (2х2х1,75мм) для ДУ50

ТОО "Poligram" г.Атырау

Файл: Р-28.06.17/39_АС

Формат А3

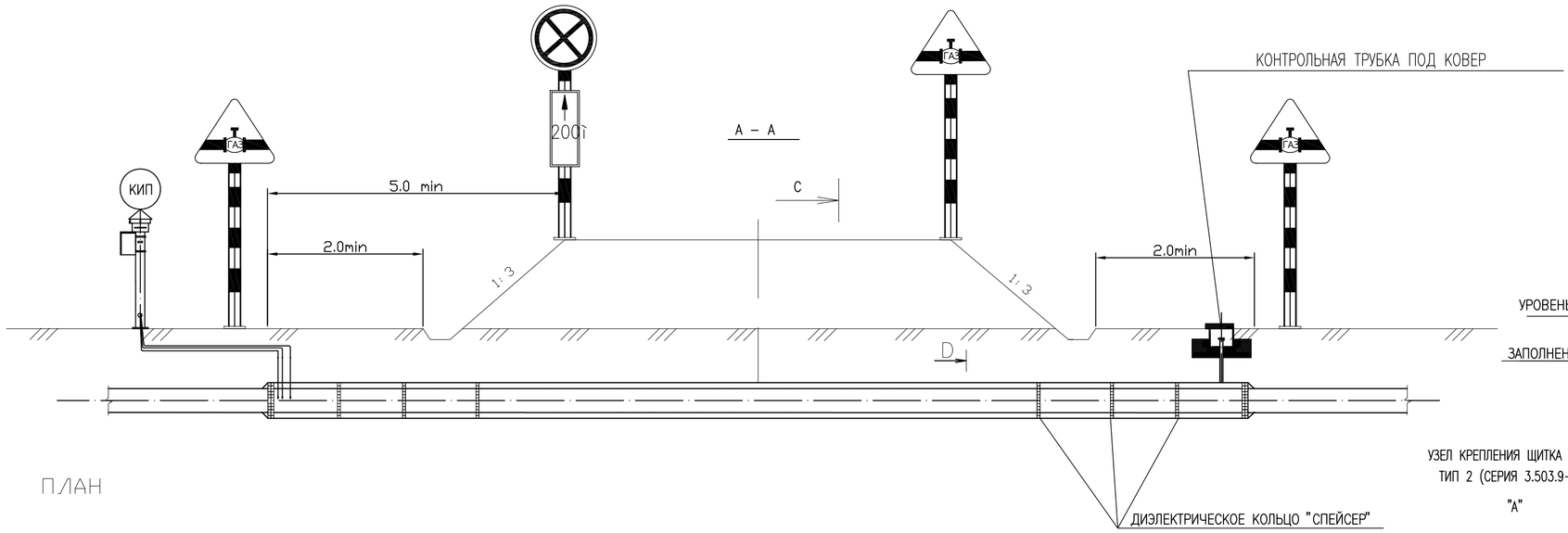

ПЛАН

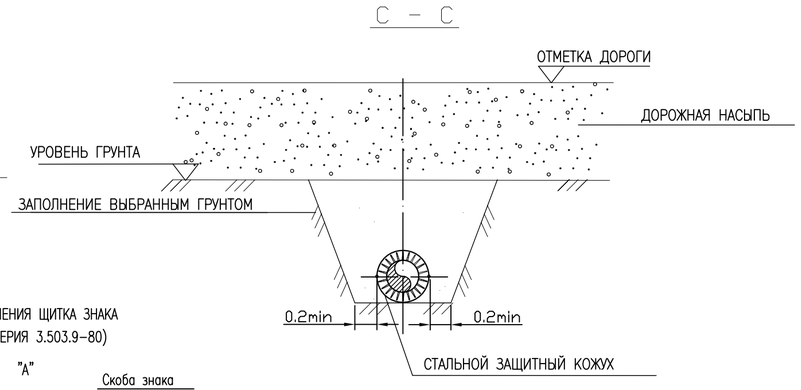

ТИПОВАЯ СХЕМА РАЗМЕЩЕНИЯ ДОРОЖНЫХ ЗНАКОВ НА ПЕРЕСЕЧЕНИИ ТРУБОПРОВОДА С АВТОМОБИЛЬНЫМИ ДОРОГАМИ

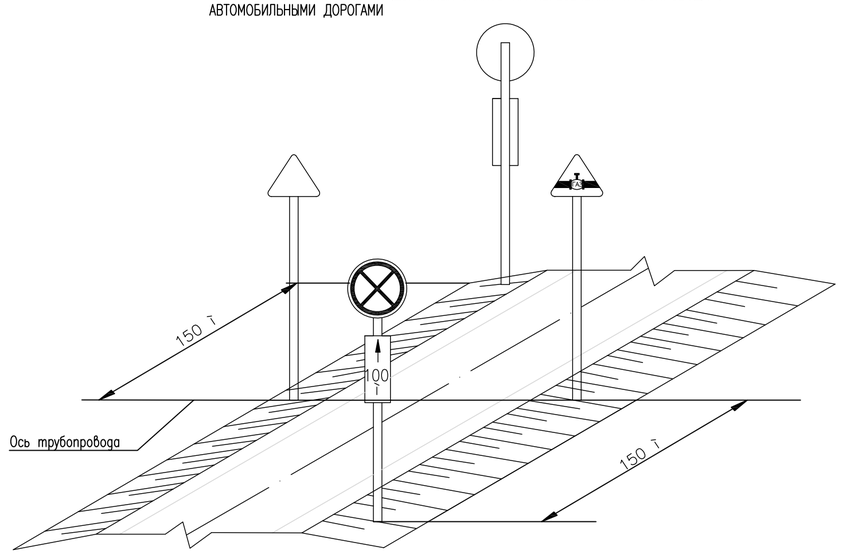

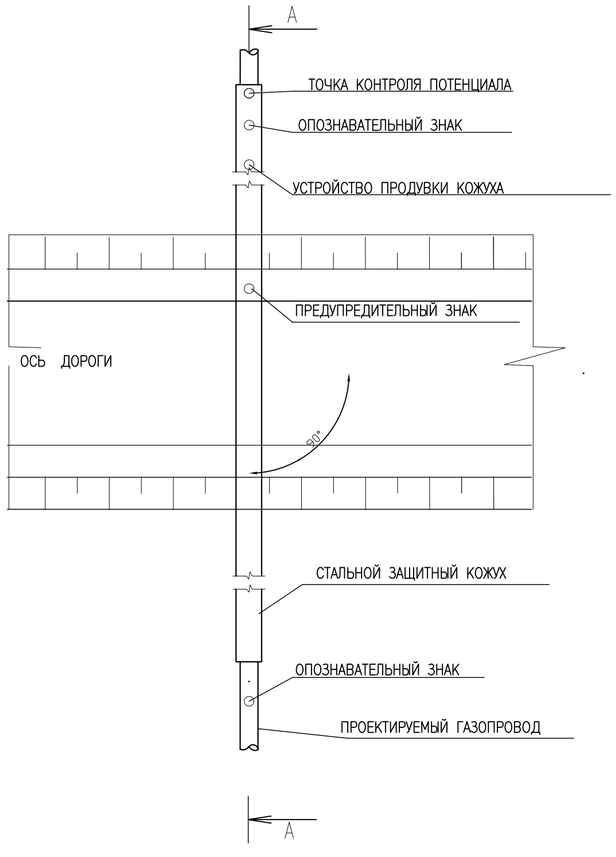

РАСЧЕТНАЯ СХЕМА ОПОРЫ ДЛЯ УСТАНОВКИ ДОРОЖНЫХ ЗНАКОВ

СХЕМА №5, (ГОСТ 25459-82, СТР. 15)

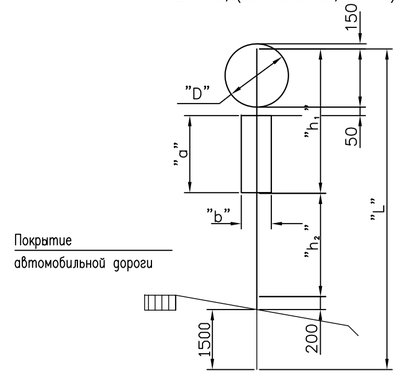

УЗЕЛ КРЕПЛЕНИЯ ЩИТКА ЗНАКА
ТИП 2 (СЕРИЯ 3.503.9-80)

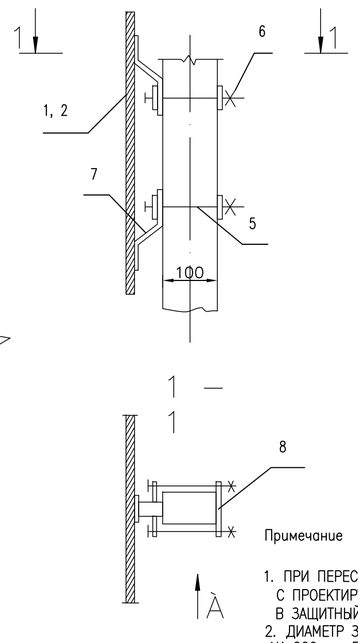

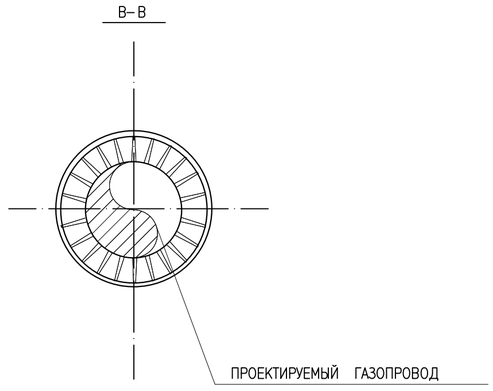

Примечание

1. ПРИ ПЕРЕСЕЧЕНИИ ПРОЕКТИРУЕМЫХ ПОДЪЕЗДОВ К ПЛОЩАДКАМ ЗАПОРНОЙ АРМАТУРЫ С ПРОЕКТИРУЕМЫМИ КОММУНИКАЦИЯМИ, ПОСЛЕДНИЕ ДОЛЖНЫ БЫТЬ ЗАКЛЮЧЕНЫ В ЗАЩИТНЫЙ КОЖУХ.
2. ДИАМЕТР ЗАЩИТНОГО КОЖУХА ДОЛЖЕН БЫТЬ НА 200 мм БОЛЬШЕ ВНЕШНЕГО ДИАМЕТРА ПРОЕКТИРУЕМОЙ ТРУБЫ.
3. ГРУНТОВАЯ ПОДУШКА ДОЛЖНА БЫТЬ УПЛОТНЕНА.
4. ВСЕ РАЗМЕРЫ ДАНЫ В МЕТРАХ.
5. ПРИ ЗАСЫПКЕ ТРАНШЕИ КАЖДЫЙ ПОСЛЕДУЮЩИЙ СЛОЙ НА 30 см НЕОБХОДИМО УПЛОТНИТЬ.
6. ПРЕДУПРЕДИТЕЛЬНЫЙ ЗНАК ДОЛЖЕН БЫТЬ УСТАНОВЛЕН КАК УКАЗАНО НА МОНТАЖНОМ ЧЕРТЕЖЕ.
7. МАРКЕР ДОЛЖЕН БЫТЬ УСТАНОВЛЕН ЛИШЬ С ОДНОЙ СТОРОНЫ ДОРОГИ.
8. ПОДРЯДЧИК СТРОИТЕЛЬСТВА НЕСЕТ ОТВЕТСТВЕННОСТЬ ЗА СОБЛЮДЕНИЕ ТЕХНИКИ БЕЗОПАСНОСТИ.

СТ РК 1125-2002

Согласовано
ГСН Сатколиева

Взам. инв. №
Подпись и дата
Инв. № подл.

						Р-28.06.17/39	АС
						Разработка проектно-сметной документации на строительство объекта: «Строительство газопроводных линий населенных пунктов Таскудык, Соркол, Саркумак, Былкылдакты, Конырауль, раз.Кенбай Кызылкугинского района Атырауской области»	
Изм.	Кол.уч	Лист	No. док	Подпись	Дата		
Разработал		Тулегенов				Наружные инженерные сети (п.Мукур – с.Конырауль – с.Таскудук)	Стадия: РП; Лист: 7; Листов:
Проверил		Шагиров					
ГИП		Шагиров					
Д.контроль		Кажгереева				Пересечение газопровода с автодорогой. Дорожные знаки.	ТОО "Poligram" г. Атырау

Файл: Р-28.06.17/39_АС

Формат А2

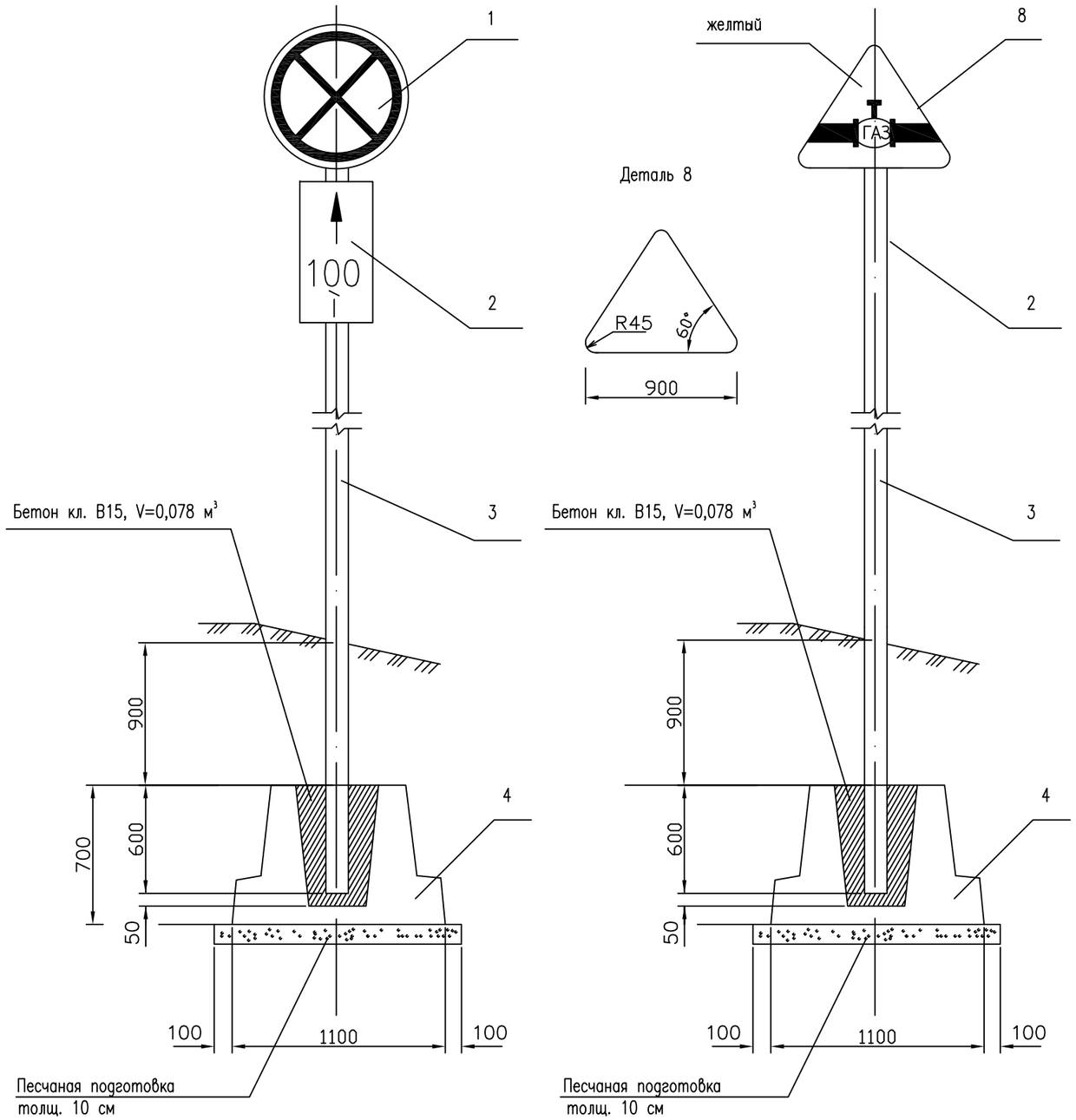

Таблица опор под дорожные знаки на пересечении автомобильных дорог с газопроводом

Типоразмер знака	РАЗМЕРЫ						Марка опоры по ГОСТ 25459-82
	"D"	"a"	"b"	"h"	"h_{21}"	"L"	
I	600	600	300	1700	1100	4500	10Ж45-25.1
II	700	700	350	2000	1300	5000	10Ж50-25.1

СПЕЦИФИКАЦИЯ (НА ОДИН КОМПЛЕКТ).

Поз.	Обозначение	Наименование	Кол.	Масса ед. кг.	Примечание
1	СТ РК 1125-2002	Знак № 3.27			
		"ОСТАНОВКА ЗАПРЕЩЕНА"	2		
2	то же	Знак № 7.2.2.			
		"Зона действия"	2		
3	ГОСТ 25459-82	Опора 10Ж-45-25.1	2	167,4	тип I
		Опора 10Ж-50-25.1	12	186,0	тип II
4	3.503.9-80	Фундамент Ф-1	14	850,0	
5	ГОСТ 7798-70*	Болт М 10х130.58	56	0,09	
6	ГОСТ 5915-70*	Гайка М 10	56	0,01	
7	3.503.9-80.1-11	Пластина П4	56	0,09	
8	СТ 1125-2002	Знак "Осторожно газопровод"	12		

* – ВЫПОЛНЯТЬ В СООТВЕТСТВИИ С УКАЗАНИЯМИ ТУ 400-12-282-84

ПРИМЕЧАНИЯ:

1. УСТАНОВКУ ДОРОЖНЫХ ЗНАКОВ ПРИМЕНИТЬ НА ПЕРЕСЕЧЕНИИ ТРУБОПРОВОДА С АВТОМОБИЛЬНЫМИ ДОРОГАМИ
2. ФУНДАМЕНТЫ ВЫПОЛНЯЮТСЯ ИЗ БЕТОНА КЛ. В15, МОРОЗОСТОЙКОСТЬЮ МАРКИ F50 ПО СЕРИИ 3.503.9-80 ВЫП.1. РАСХОД БЕТОНА КЛ. В15 НА ИЗГОТОВЛЕНИЕ ФУНДАМЕНТА Ф-1 – 0,35 М³. ДЛЯ АРМИРОВАНИЯ ИСПОЛЬЗУЕТСЯ СВАРНАЯ СЕТКА ИЗ АРМАТУРЫ КЛАССА А III ПО ГОСТ 5781-82 И АРМАТУРНЫХ СТЕРЖНЕЙ КЛАССА ВР-1 ПО ГОСТ 6727-80*
3. ПОВЕРХНОСТИ БЕТОНА, СОПРИКАСАЮЩИЕСЯ С ГРУНТОМ ПОКРЫТЬ БИТУМНО-ЛАТЕКСНОЙ МАСТИКОЙ В 2 СЛОЯ
4. ИЗГОТОВЛЕНИЕ ФУНДАМЕНТОВ ПРЕДУСМОТРЕНО В НЕРАЗЪЕМНЫХ ФОРМАХ.
5. ДЛЯ ИЗГОТОВЛЕНИЯ ПЛАСТИН ИСПОЛЬЗУЕТСЯ ПОЛОСОВАЯ СТАЛЬ ПО ГОСТ 19903-74*
6. НАДЗЕМНУЮ И ПОДЗЕМНУЮ ЧАСТЬ ОПОР ОКРАСИТЬ ЭМАЛЬЮ АТМОСФЕРОСТОЙКОЙ ПО ГОСТ Р 51691-2000 ДЛЯ КЛАССА ПОКРЫТИЯ V
7. РАСХОД ПЕСКА НА ВЫПОЛНЕНИЕ ПЕСЧАНОЙ ПОДГОТОВКИ 0,17М³
8. ИЗГОТОВЛЕНИЕ ЗНАКОВ ВЫПОЛНЯТЬ В СТРОГОМ СООТВЕТСТВИИ С ТРЕБОВАНИЯМИ ГОСТ 10807-78
9. УСТАНОВКА ДОРОЖНЫХ ЗНАКОВ ПОДЛЕЖИТ СОГЛАСОВАНИЮ С ОРГАНАМИ ГОСАВТОИНСПЕКЦИИ

СТ РК 1125-2002

Изм.	Кол.уч	Лист	No.док	Подпись	Дата
Разработал		Тулегенов			
Проверил		Шагиров			
ГИП		Шагиров			
Д.контроль		Кажгереева			

Р-28.06.17/39 АС

Разработка проектно-сметной документации на строительство объекта: «Строительство газопроводных линий населенных пунктов Таскудык, Соркол, Саркумак, Былкылдакты, Коныраулы, раз.Кенбай Кызылкугинского района Атырауской области»

Наружные инженерные сети (п.Мукур-с.Коныраулы-с.Таскудук)

Стадия	Лист	Листов
РП	8	

Пересечение газопровода с автодорогой. Дорожные знаки.

ТОО "Poligram" г.Атырау

Согласовано: Сатказиева; ГСН; Взам. инв. №; Подпись и дата; Инв. № подл.

Файл: Р-28.06.17/39_АС

Формат А3

ПРЕДУПРЕДИТЕЛЬНЫЙ ЗНАК НА ПЕРЕСЕЧЕНИИ ГАЗОПРОВОДА

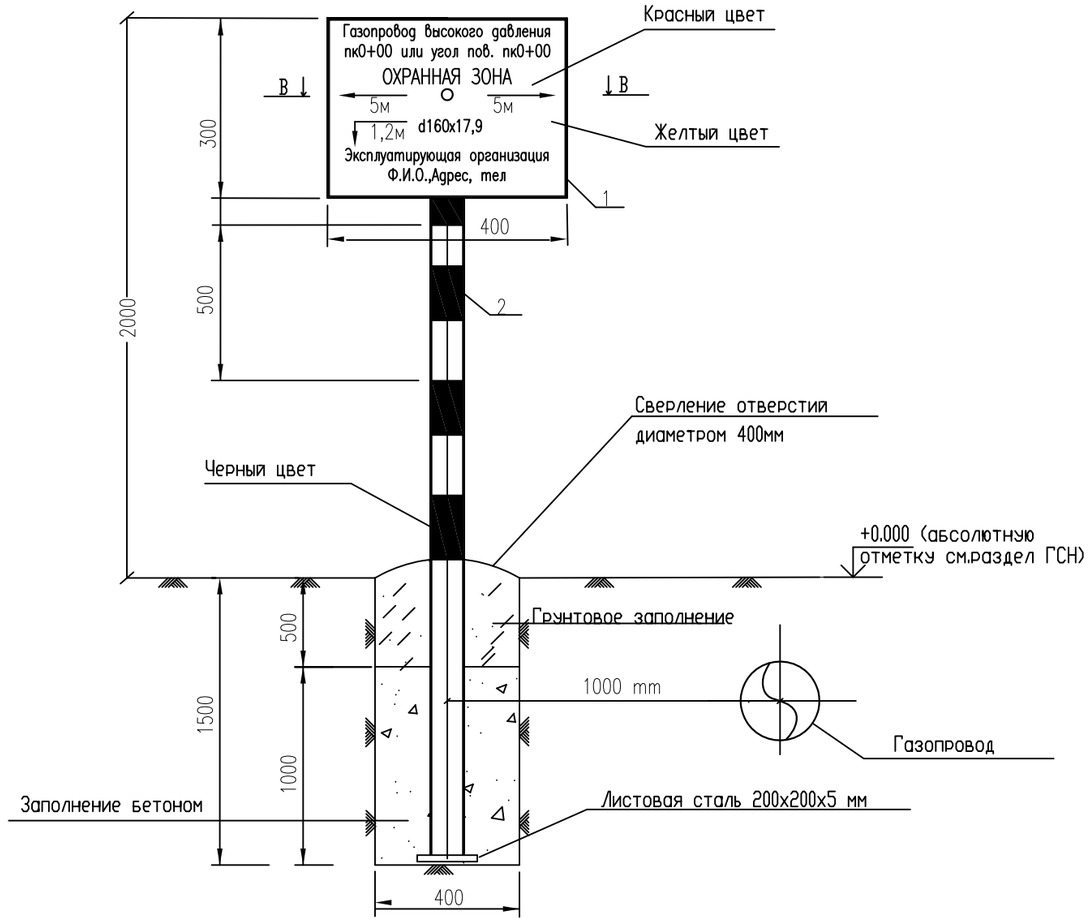

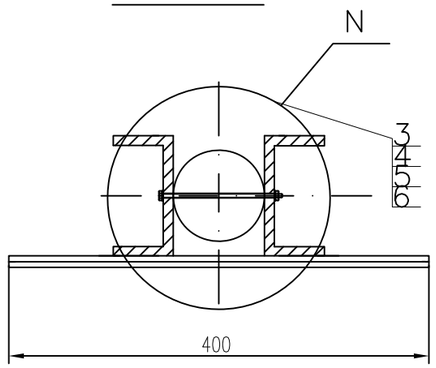

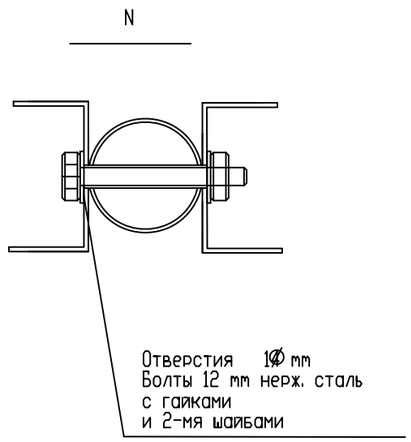

СПЕЦИФИКАЦИЯ

Марка поз.	Обозначение	Наименование		кол.	Масса ед. кг	
1	2	3		4	5	6
1	ГОСТ - 19903-90	Стальной лист 300x400				
		толщина 5.00 мм	шт.	1	4.71	
2	ГОСТ 10704-91	Труба стальная				
		электросварная Ø57x3.5	м	3.5	4.62	
3	ГОСТ - 7798-70*	Болт М 12 х 180.58	шт.	2	0.177	
4	ГОСТ - 5915-70*	Гайка М12-7Н.5	шт.	2	0.0154	
5	ГОСТ - 11371-78	Шайба 12	шт.	4	0.0032	
6	ГОСТ 8278-83	Швеллер10П(180x50x4)ст.3сп.	шт.	2	2.50	
7		Бетон класса В15, W6, F50	м3	0.24		

На плакате дается километраж газопровода, место залегания (растояние до оси и глубина), информация о принадлежности газопровода.
При установке знака на пересечении с коммуникацией, указывается название пересекаемой
Знак устанавливается в 1,0м справа по ходу газа от оси газопровода.

Примечания:

1. Бетон для фундамента изготавливается на сульфатостойком цементе .
2. Под подошвой фундамента устанавливается щебеночная подготовка, пропитанная горячим битумом до полного насыщения.
3. Фундамент покрывается горячим битумом за два раза.
4. Металлические конструкции покрываются эмалевой краской по грунтовке за два раза.
5. Поз. 2 крепится к поз. 1 точечной электросваркой.

СЕРИЯ 5.905-25.05 ЧЕРТ. АС1.00

Изм.	Кол.уч	Лист	No.док	Подпись	Дата	Р-28.06.17/39 АС			
						Разработка проектно-сметной документации на строительство объекта: «Строительство газопроводных линий населенных пунктов Таскудык,Соркол, Саркумак, Былкылдакты, Коныраулы, раз.Кенбай Кызылкугинского района Атырауской области»			
Разработал		Тулегенов				Наружные инженерные сети (п.Мукур-с.Коныраулы-с.Таскудук)	Стадия	Лист	Листов
Проверил		Шагиров					РП	9	
ГИП		Шагиров							
Д.контроль		Кажгереева				Информационно-опознавательный знак	ТОО "Poligram" г.Атырау		

Согласовано
Саткалиева
ГСН
Взам. инв. №
Подпись и дата
Инв. № подл.

Файл: Р-28.06.17/39_АС

Формат А3

ПОЗИЦИЯ	НАИМЕНОВАНИЕ И ТЕХНИЧЕСКАЯ ХАРАКТЕРИСТИКА	ТИП, МАРКА, ОБОЗНАЧЕНИЕ ДОКУМЕНТА, ОПРОСНОГО ЛИСТА	КОД ОБОРУДОВАНИЯ, ИЗДЕЛИЯ, МАТЕРИАЛА	ЗАВОД-ИЗГОТОВИТЕЛЬ	ЕДИНИЦА ИЗМЕРЕНИЯ	КОЛИ-ЧЕСТВО	МАССА ЕДИНИЦЫ КГ	ПРИМЕЧАНИЯ
1	2	3	4	5	6	7	8	9
	Ограждение ГРПШ-03БМ-2У1/ШУУРГ-400 3х4,5х1,75				компл.	3		см. лист-3
	Ограждение подземной задвижки AVK (2х2х1,75мм) для ДУ50				КОМПЛ	1		СМ.лист-6
	ВЫТЯЖНАЯ СВЕЧА ДУ80				КОМЛ.	1		СМ. лист-2
	ОГРАЖДЕНИЕ ГРПШ 3х4х1,75				компл	2		
	ОГРАЖДЕНИЕ ГРПШ-32/10Б 3Х3Х1,75				компл	1		
	ИНФОРМАЦИОННО-ОПОЗНАВАТЕЛЬНЫЙ ЗНАК	СЕРИЯ 5.905-25.05 ЧЕРТ. АС1.00			КОМПЛ.	68		СМ. ЛИСТ-9
	ПРЕДУПРЕДИТЕЛЬНЫЕ ДОРОЖНЫЕ ЗНАКИ:							
	ЗНАК "ОСТАНОВКА ЗАПРЕЩЕНА"	СТ РК 1125-2002			ШТ	2		СМ. ЛИСТ-7,8
	ЗНАК "ОСТОРОЖНО ГАЗОПРОВОД"	СТ РК 1125-2002			ШТ	2		СМ. ЛИСТ-7,8

Согласовано

ГСН

Саткалиева

Взам. инв. No

Подпись и дата

Инв. No подл.

Изм.	Кол.уч	Лист	No. док	Подпись	Дата
Разработал		Тулегенов			
Проверил		Шагиров			
ГИП		Шагиров			
Д.контроль		Кажгереева			

Р-28.06.17/39 АС.СО

Разработка проектно-сметной документации на строительство объекта: «Строительство газопроводных линий населенных пунктов Таскудык, Соркол, Саркумак, Былкылдакты, Коныраулы, раз.Кенбай Кызылкугинского района Атырауской области»

Наружные инженерные сети (п. Мукур- с. Коныраулы- с. Таскудук)	Стадия	Лист	Листов
	РП	1	1
Спецификация оборудовании и материалов	ТОО "Poligram" г.Атырау		

Файл: Р-28.06.17/39_АС.СО

Формат А3