POLIGRAM

ТОВАРИЩЕСТВО С ОГРАНИЧЕННОЙ ОТВЕТСТВЕННОСТЬЮ

Государственная лицензия №17006085
Выданная Государственным учреждением "Управление государственного архитектурно-строительного контроля Атырауской области".
Акимат Атырауской области от 07 апреля 2017 г.

Рабочий проект

Разработка проектно-сметной документации на строительство объекта: «Строительство газопроводных линий населенных пунктов Таскудык, Соркол, Саркумак, Былкылдакты, Конырaулы, раз. Кенбай Кызылкугинского района Атырауской области»

Заказчик: **ГУ «Управление энергетики и жилищно-коммунального хозяйства Атырауской области»**

ТОМ II Книга 1
Наружные инженерные сети
(с.Жамансор-с.Кенбай)

ГАЗОСНАБЖЕНИЕ

Р-28.06.17/39-ГСН

Директор ТОО «Poligram» Савгира О. А.

г. Атырау 2018 г.

ВЕДОМОСТЬ РАБОЧИХ ЧЕРТЕЖЕЙ ОСНОВНОГО КОМПЛЕКТА

ЛИСТ	НАИМЕНОВАНИЕ	ПРИМЕЧАНИЕ
1	ОБЩИЕ ДАННЫЕ	
2	ПЛАН ТРАССЫ ГАЗОПРОВОДА ВЫСОКОГО ДАВЛЕНИЯ ПК0–ПК23	
3	ПЛАН ТРАССЫ ГАЗОПРОВОДА ВЫСОКОГО ДАВЛЕНИЯ ПК24–ПК47	
4	ПЛАН ТРАССЫ ГАЗОПРОВОДА ВЫСОКОГО ДАВЛЕНИЯ ПК48–ПК71	
5	ПЛАН ТРАССЫ ГАЗОПРОВОДА ВЫСОКОГО ДАВЛЕНИЯ ПК72–ПК95	
6	ПЛАН ТРАССЫ ГАЗОПРОВОДА ВЫСОКОГО ДАВЛЕНИЯ ПК96–ПК119	
7	ПЛАН ТРАССЫ ГАЗОПРОВОДА ВЫСОКОГО ДАВЛЕНИЯ ПК120–ПК143	
8	ПЛАН ГАЗОПРОВОДА СРЕДНЕГО ДАВЛЕНИЯ ДАВЛЕНИЯ. ПЛАН ГАЗОПРОВОДА НИЗКОГО ДАВЛЕНИЯ	
9	ПРОДОЛЬНЫЙ ПРОФИЛЬ ГАЗОПРОВОДА ВЫСОКОГО ДАВЛЕНИЯ ПК0–ПК9	
10	ПРОДОЛЬНЫЙ ПРОФИЛЬ ГАЗОПРОВОДА ВЫСОКОГО ДАВЛЕНИЯ ПК9–ПК18	
11	ПРОДОЛЬНЫЙ ПРОФИЛЬ ГАЗОПРОВОДА ВЫСОКОГО ДАВЛЕНИЯ ПК18–ПК27	
12	ПРОДОЛЬНЫЙ ПРОФИЛЬ ГАЗОПРОВОДА ВЫСОКОГО ДАВЛЕНИЯ ПК27–ПК36	
13	ПРОДОЛЬНЫЙ ПРОФИЛЬ ГАЗОПРОВОДА ВЫСОКОГО ДАВЛЕНИЯ ПК36–ПК45	
14	ПРОДОЛЬНЫЙ ПРОФИЛЬ ГАЗОПРОВОДА ВЫСОКОГО ДАВЛЕНИЯ ПК45–ПК54	
15	ПРОДОЛЬНЫЙ ПРОФИЛЬ ГАЗОПРОВОДА ВЫСОКОГО ДАВЛЕНИЯ ПК54–ПК63	
16	ПРОДОЛЬНЫЙ ПРОФИЛЬ ГАЗОПРОВОДА ВЫСОКОГО ДАВЛЕНИЯ ПК63–ПК72	
17	ПРОДОЛЬНЫЙ ПРОФИЛЬ ГАЗОПРОВОДА ВЫСОКОГО ДАВЛЕНИЯ ПК72–ПК81	
18	ПРОДОЛЬНЫЙ ПРОФИЛЬ ГАЗОПРОВОДА ВЫСОКОГО ДАВЛЕНИЯ ПК81–ПК90	
19	ПРОДОЛЬНЫЙ ПРОФИЛЬ ГАЗОПРОВОДА ВЫСОКОГО ДАВЛЕНИЯ ПК90–ПК99	
20	ПРОДОЛЬНЫЙ ПРОФИЛЬ ГАЗОПРОВОДА ВЫСОКОГО ДАВЛЕНИЯ ПК99–ПК108	
21	ПРОДОЛЬНЫЙ ПРОФИЛЬ ГАЗОПРОВОДА ВЫСОКОГО ДАВЛЕНИЯ ПК108–ПК117	
22	ПРОДОЛЬНЫЙ ПРОФИЛЬ ГАЗОПРОВОДА ВЫСОКОГО ДАВЛЕНИЯ ПК117–ПК126	
23	ПРОДОЛЬНЫЙ ПРОФИЛЬ ГАЗОПРОВОДА ВЫСОКОГО ДАВЛЕНИЯ ПК126–ПК135	
24	ПРОДОЛЬНЫЙ ПРОФИЛЬ ГАЗОПРОВОДА ВЫСОКОГО ДАВЛЕНИЯ ПК135–ПК143	
25	ПРОДОЛЬНЫЙ ПРОФИЛЬ ГАЗОПРОВОДА НИЗКОГО ДАВЛЕНИЯ С.КЕНБАЙ	
26	ПРОДОЛЬНЫЙ ПРОФИЛЬ ГАЗОПРОВОДА НИЗКОГО ДАВЛЕНИЯ С.КЕНБАЙ	
27	ПРОДОЛЬНЫЙ ПРОФИЛЬ ГАЗОПРОВОДА НИЗКОГО ДАВЛЕНИЯ С.КЕНБАЙ	

ПРОЕКТ ВЫПОЛНЕН С СОБЛЮДЕНИЕМ ДЕЙСТВУЮЩИХ НОРМ И ПРАВИЛ, СООТВЕТСТВУЕТ НОРМАМ И ПРАВИЛАМ ВЗРЫВО И ПОЖАРОБЕЗОПАСНОСТИ И ОБЕСПЕЧИВАЕТ БЕЗОПАСНУЮ ЭКСПЛУАТАЦИЮ ЗАПРОЕКТИРОВАННЫХ ОБЬЕКТОВ

ГЛАВНЫЙ ИНЖЕНЕР ПРОЕКТА: Шакиров Д.

ВЕДЕМОСТЬ ССЫЛОЧНЫХ И ПРИЛАГАЕМЫХ ДОКУМЕНТОВ

ОБОЗНАЧЕНИЕ	НАИМЕНОВАНИЕ	ПРИМЕЧАНИЕ
	ССЫЛОЧНЫЕ ДОКУМЕНТЫ	
СЕРИЯ 5.905–25.05	ОБОРУДОВАНИЕ, УЗЛЫ, ДЕТАЛИ НАРУЖНЫХ И	
	ВНУТРЕННИХ ГАЗОПРОВОДОВ.ВЫП 1,2	
СТ РК 1125–2002	ТЕХНИЧЕСКИЕ СРЕДСТВА ОРГАНИЗАЦИИ ДОРОЖНОГО	
	ДВИЖЕНИЯ. ЗНАКИ ДОРОЖНЫЕ. ОБЩИЕ ТЕХНИЧЕСКИЕ	
	ТРЕБОВАНИЯ	
СН РК 4.03–01–2011	"ГАЗОРАСПЕДЕЛИТЕЛЬНЫЕ СИСТЕМЫ"	
СНиП 3.05.02–88*	ГАЗОСНАБЖЕНИЕ	
	ПРИЛАГАЕМЫЕ ДОКУМЕНТЫ	
Р–28.06.17/39– ГСН.СО	СПЕЦИФИКАЦИЯ ОБОРУДОВАНИЙ И МАТЕРИАЛОВ	
Р–28.06.17/39– ГСН.ТР	НАРУЖНЫЕ ИНЖЕНЕРНЫЕ СЕТИ. ТЕХНИЧЕСКИЕ РЕШЕНИЯ(С.ЖАМАНСОР– С.КЕНБАЙ)	

ВЕДОМОСТЬ ОСНОВНЫХ КОМПЛЕКТОВ РАБОЧИХ ЧЕРТЕЖЕЙ

ОБОЗНАЧЕНИЕ	НАИМЕНОВАНИЕ	ПРИМЕЧАНИЕ
	ССЫЛОЧНЫЕ ДОКУМЕНТЫ	
ГСН	НАРУЖНОЕ ГАЗОСНАБЖЕНИЕ	

УСЛОВНЫЕ ОБОЗНАЧЕНИЯ

ОБОЗНАЧЕНИЕ	НАИМЕНОВАНИЕ
– Г3–	ЛИНИЯ ГАЗОПРОВОДА ВЫСОКОГО ДАВЛЕНИЯ
– Г2–	ЛИНИЯ ГАЗОПРОВОДА СРЕДНЕГО ДАВЛЕНИЯ
– Г1–	ЛИНИЯ ГАЗОПРОВОДА НИЗКОГО ДАВЛЕНИЯ

ОБЩИЕ ДАННЫЕ

РАБОЧИЙ ПРОЕКТ ««СТРОИТЕЛЬСТВО ГАЗОПРОВОДНЫХ ЛИНИЙ НАСЕЛЕННЫХ ПУНКТОВ ТАСКУДЫК,СОРКОЛ, САРКЫМАК, БАЙТАКЛДАКТЫ, КОНЫРАУЛЫ, РАЗ.КЕНБАЙ КЫЗЫЛКУГИНСКОГО РАЙОНА АТЫРАУСКОЙ ОБЛАСТИ»

ВЫПОЛНЕН НА ОСНОВАНИИ:

– ТЕХНИЧЕСКИХ УСЛОВИЙ НА ГАЗОСНАБЖЕНИЕ ВЫДАННЫХ АО «КАЗТРАНСГАЗ АЙМАК» ЗА № 13/0371 ОТ 17.04.2017Г.

– ИНЖЕНЕРНО– ГЕОДЕЗИЧЕСКИХ ИЗЫСКАНИЙ ВЫПОЛНЕННЫХ ТОО "АТЫРАУ ГЕНПЛАН".

– СН РК 3.05 – 01 – 2013 "МАГИСТРАЛЬНЫЕ ТРУБОПРОВОДЫ",

– СН РК 4.03 – 01 – 2011 " ГАЗОРАСПРЕДЕЛИТЕЛЬНЫЕ СИСТЕМЫ",

– СП РК 4.03–101–2013 "ГАЗОРАСПРЕДЕЛИТЕЛЬНЫЕ СИСТЕМЫ"

– СН РК 1.03–05–2011 "ОХРАНА ТРУДА И ТЕХНИКА БЕЗОПАСНОСТИ В СТРОИТЕЛЬСТВЕ"

– ПРИКАЗ МИНИСТРА ВНУТРЕННИХ ДЕЛ РЕСПУБЛИКИ КАЗАХСТАН ОТ 23 ИЮНЯ 2017 ГОДА № 439 ОБ УТВЕРЖДЕНИИ ТЕХНИЧЕСКОГО РЕГЛАМЕНТА «ОБЩИЕ ТРЕБОВАНИЯ К ПОЖАРНОЙ БЕЗОПАСНОСТИ»

– МСН 4.–03–01–2011"ГАЗОРАСПРЕДЕЛИТЕЛЬНЫЕ СИСТЕМЫ",

– МПС 4.03–103–2005"ПРОЕКТИРОВАНИЕ, СТРОИТЕЛЬСТВО И РЕКОНСТРУКЦИЯ ГАЗОПРОВОДОВ С ПРИМЕНЕНИЕМ ПОЛИЭТИЛЕНОВЫХ ТРУБ.

– ПРИКАЗ №177 ОТ 28 02 2015" САНИТАРНО ЭПИДЕМИОЛОГИЧЕСКИЕ ТРЕБОВАНИЯ К УСЛОВИЯМ ТРУДА И БЫТОВОГО ОБСЛУЖИВАНИЯ ПРИ СТРОИТЕЛЬСТВЕ. РЕКОНСТРУКЦИИ, РЕМОНТЕ И ВВОДЕ, ЭКСПЛУАТАЦИИ ОБЬЕКТОВ СТРОИТЕЛЬСТВА" МИНИСТЕРСТВА НАЦИОНАЛЬНОЙ ЭКОНОМИКИ РК.

ДЛЯ ГАЗОСНАБЖЕНИЯ С. КЕНБАЙ ПРЕДУСМОТРЕНО ПОДКЛЮЧЕНИЕ К НАДЗЕМНОМУ ГАЗОПРОВОДУ ВЫСОКОГО ДАВЛЕНИЯ С СУЩЕСТВУЮЩЕЙ ЗАДВИЖКОЙ ДУ100 В ОГРАЖДЕНИИ В С. ЖАМАНСОР.В ТОЧКЕ ВРЕЗКИ ДЛЯ ОБЩЕГО УЧЕТА РАСХОДА ГАЗА УСТАНОВЛЕН ШУРГ–250.

ПРОЕКТИРУЕМЫЕ ГРПШ ГАЗОПРОВОДЫ ВЫСОКОГО, СРЕДНЕГО И НИЗКОГО ДАВЛЕНИЯ ПРЕДНАЗНАЧЕНЫ ДЛЯ СНАБЖЕНИЯ ПРИРОДНЫМ ГАЗОМ ЖИЛЫХ ДОМОВ И ОБЬЕКТОВ СОЦКУЛЬТЫТА В ДЛЯ ОТОПЛЕНИЯ И ХОЗЯЙСТВЕННО–БЫТОВЫХ НУЖД.

В ОБЬЕМ СТРОИТЕЛЬСТВА, ПРЕДУСМОТРЕННЫЙ ДАННЫМ ПРОЕКТОМ, ВХОДИТ:

• ПОДЗЕМНАЯ ПРОКЛАДКА ГАЗОПРОВОДА ВЫСОКОГО ДАВЛЕНИЯ II КАТЕГОРИИ ИЗ ПОЛИЭТИЛЕНОВЫХ ТРУБ ПЭ100 GAS SDR9 Ø110Х2,3 ОТ ПОДКЛЮЧЕНИЯ К СУЩЕСТВУЮЩЕЙ ЗАДВИЖКЕ ДУ100 В ОГРАЖДЕНИИ ОТ С. ЖАМАНСОР ДО ГРПШ–03БМ–2У1 С РДСК–50БМ.

• УСТАНОВКА ГРПШ–03БМ–2У1 ШКАФНОГО ТИПА С ДВУМЯ ЛИНИЯМИ РЕДУЦИРОВАНИЯ НА БАЗЕ РДСК–50БМ, ПРЕДНАЗНАЧЕННОГО ДЛЯ СНИЖЕНИЯ ДАВЛЕНИЯ ГАЗА С ВЫСОКОГО 0,6МПА ДО СРЕДНЕГО 0,3МПА И ПОДДЕРЖАНИЯ ЕГО НА ЗАДАННОМ УРОВНЕ.

• ПОДЗЕМНАЯ ПРОКЛАДКА ГАЗОПРОВОДОВ СРЕДНЕГО ДАВЛЕНИЯ ИЗ ПОЛИЭТИЛЕНОВЫХ ТРУБ PE100 ГАЗ SDR11 Ø63Х5,8 ОТ ВРЕЗКИ ГРПШ–03БМ–2У1 ДО ШКАФНЫХ ГРПН–300–01 РАЗ.КЕНБАЙ.

• – УСТАНОВКА ГРПН–300–10–0,3 ШКАФНОГО ТИПА, ПРЕДНАЗНАЧЕННОГО ДЛЯ СНИЖЕНИЯ ДАВЛЕНИЯ ГАЗА СО СРЕДНЕГО ДО НИЗКОГО И ПОДДЕРЖАНИЯ ЕГО НА ЗАДАННОМ УРОВНЕ.

• ПОДЗЕМНАЯ ПРОКЛАДКА ГАЗОПРОВОДОВ НИЗКОГО ДАВЛЕНИЯ ИЗ ПОЛИЭТИЛЕНОВЫХ ТРУБ PE100 ГАЗ SDR17 Ø110Х6,6; Ø63Х3,8; Ø32Х2,3 ОТ ГРПН–300–10–0,3 ВДОЛЬ УЛИЦ СЕЛА С ОТВЕТВЛЕНИЯМИ К ЖИЛЫМ ДОМАМ И УСТАНОВКОЙ ЗАПОРНОЙ АРМАТУРЫ И ЗАГЛУШКИ НА ВВОДЕ В ЗДАНИЕ.

• ГАЗОПРОВОДЫ ЗАПРОЕКТИРОВАНЫ С СОБЛЮДЕНИЕМ МИНИМАЛЬНЫХ ДОПУСТИМЫХ РАЗРЫВОВ ДО ЗДАНИЙ И СООРУЖЕНИЙ. МИНИМАЛЬНЫЕ РАССТОЯНИЯ ПО ГОРИЗОНТАЛИ В СВЕТУ ОТ ПОЛИЭТИЛЕНОВЫХ ГАЗОПРОВОДОВ ДО ЗДАНИЙ И СООРУЖЕНИЙ ПРИНЯТЫ ПО СН РК 3.01–01–2013 «ГРАДОСТРОИТЕЛЬСТВО. ПЛАНИРОВКА И ЗАСТРОЙКА ГОРОДСКИХ И СЕЛЬСКИХ НАСЕЛЕННЫХ ПУНКТОВ».

• НАДЗЕМНЫЕ ГАЗОПРОВОДЫ И ГАЗОПРОВОДЫ УЗЛОВ УСТАНОВКИ ГРПШ ВЫПОЛНЕНЫ ИЗ СТАЛЬНЫХ ЭЛЕКТРОСВАРНЫХ ПРЯМОШОВНЫХ ТРУБ ПО ГОСТ 10704–91.

• ГЛУБИНА ЗАЛОЖЕНИЯ ПОДЗЕМНЫХ ГАЗОПРОВОДОВ НИЗКОГО И СРЕДНЕГО ДАВЛЕНИЯ ВНУТРИ НАСЕЛЕННЫХ ПУНКТОВ ПРЕДУСМОТРЕТЬ НЕ МЕНЕЕ 1,0 М ОТ ПОВЕРХНОСТИ ЗЕМЛИ ДО ВЕРХА ТРУБЫ.

• ГЛУБИНА ЗАЛОЖЕНИЯ ПОДЗЕМНЫХ ГАЗОПРОВОДОВ ВЫСОКОГО И СРЕДНЕГО ДАВЛЕНИЯ ЗА ПРЕДЕЛАМИ НАСЕЛЕННОГО ПУНКТА ПРЕДУСМОТРЕТЬ НЕ МЕНЕЕ 1,5М ОТ ПОВЕРХНОСТИ ЗЕМЛИ ДО ВЕРХА ТРУБЫ.

ПЕРЕХОДЫ ПОЛИЭТИЛЕНОВЫМИ ГАЗОПРОВОДАМИ СРЕДНЕГО И НИЗКОГО ДАВЛЕНИЯ ЧЕРЕЗ ВНУТРИПОСЕЛЕЧКОВЫЕ ГРУНТОВЫЕ ДОРОГИ ВЫПОЛНИТЬ БЕЗ ФУТЛЯРОВ НА ГЛУБИНЕ НЕ МЕНЕЕ 1М С ПОСЛЕДУЮЩИМ ВОССТАНОВЛЕНИЕМ ПОЛОТНА ДОРОГИ.

ПЕРЕХОД ГАЗОПРОВОДА ВЫСОКОГО ДАВЛЕНИЯ Ø110Х2,3 ЧЕРЕЗ СУХОЕ РУСЛО Р.САГИЗ ПРОИЗВЕСТИ МЕТОДОМ НАКЛОННО–НАПРАВЛЕННОГО БУРЕНИЯ В ЗАЩИТНОМ КОЖУХЕ ИЗ ТРУБЫ ПЭ100–RC ТИПА "МУЛЬТИПАЙП III" SDR11 Ø315Х28,6 ГОСТ Р 59838–2011 ПОД УГЛОМ 90°. НА ОБОИХ БЕРЕГАХ ПРИ ПЕРЕСЕЧЕНИИ РЕКИ НА ГАЗОПРОВОДЕ ПРЕДУСМОТРЕНА УСТАНОВКА ЗАДВИЖКИ АУК ДУ–100 ПОДЗЕМНОГО ИСПОЛНЕНИЯ В ОГРАЖДЕНИИ.

С ОБЕИХ СТОРОН ЗАЩИТНОГО КОЖУХА НА ПРОЕКТНОЙ ОТМЕТКЕ ДОЛЖНЫ БЫТЬ УСТАНОВЛЕНЫ ВЫТЯЖНЫЕ СВЕЧИ С ВЫВОДОМ НА 5 М ОТ УРОВНЯ ЗЕМЛИ. РАБОТЫ МЕТОДОМ ННБ ПРИ ПЕРЕХОДЕ ЧЕРЕЗ РЕКУ УРАЛ ПРОИЗВОДИТЬ ПОСЛЕДОВАТЕЛЬНО, КАК ПОКАЗАНО НА ЛИСТЕ «ЧЕРТЕЖ ПОСЛЕДОВАТЕЛЬНОСТИ РАБОТ ННБ».

ПРИ ПЕРЕСЕЧЕНИИ ГАЗОПРОВОДОМ СУЩЕСТВУЮЩИХ КОММУНИКАЦИЙ ЗЕМЛЯНЫЕ РАБОТЫ ВЕСТИ ВРУЧНУЮ В ПРЕДЕЛАХ ИХ ОХРАННОЙ ЗОНЫ И В ПРИСУТСТВИИ ПРЕДСТАВИТЕЛЯ ЭКСПЛУАТИРУЮЩЕЙ ОРГАНИЗАЦИИ. ГЛУБИНУ ЗАЛОЖЕНИЯ СУЩЕСТВУЮЩИХ ПОДЗЕМНЫХ СЕТЕЙ УТОЧНИТЬ ПРИ ПРОИЗВОДСТВЕ РАБОТ, И ПРИНЯТЬ МЕРЫ ПРЕДОСТОРОЖНОСТИ, ИСКЛЮЧАЮЩИЕ ИХ ПОВРЕЖДЕНИЕ.

ПО ТРАССЕ ГАЗОПРОВОДА ВЫСОКОГО И СРЕДНЕГО ДАВЛЕНИЯ ПРЕДУСМОТРЕНА УСТАНОВКА ОПОЗНАВАТЕЛЬНЫХ ЗНАКОВ.

НАДЗЕМНЫЕ ГАЗОПРОВОДЫ И ГАЗОПРОВОДЫ УСТАНОВКИ ГРПШ И ГАЗОПРОВОДЫ УЗЛОВ УСТАНОВКИ ОТКЛЮЧАЮЩИХ УСТРОЙСТВ ВЫПОЛНЕНЫ ИЗ СТАЛЬНЫХ ЭЛЕКТРОСВАРНЫХ ПРЯМОШОВНЫХ ТРУБ ПО ГОСТ 10704–91.

СОЕДИНЕНИЕ СТАЛЬНЫХ ТРУБ МЕЖДУ СОБОЙ И С СОЕДИНИТЕЛЬНЫМИ ДЕТАЛЯМИ ПРЕДУСМОТРЕНО РУЧНОЙ СВАРКОЙ ВСТЫК. СБОРКА, СВАРКА И КОНТРОЛЬ КАЧЕСТВА СВАРНЫХ СОЕДИНЕНИЙ ГАЗОПРОВОДОВ ВЫПОЛНЯЕТСЯ СОГЛАСНО СП РК 4.03–101–2013 «ГАЗОРАСПРЕДЕЛИТЕЛЬНЫЕ СИСТЕМЫ».

ПОДЗЕМНЫЕ ГАЗОПРОВОДЫ ИЗ ПОЛИЭТИЛЕНОВЫХ ТРУБ ДЛЯ КОМПЕНСАЦИИ ТЕМПЕРАТУРНЫХ РАСШИРЕНИЙ УКЛАДЫВАЮТСЯ ЗМЕЙКОЙ В ГОРИЗОНТАЛЬНОЙ ПЛОСКОСТИ. ЗАСЫПКА ТРАНШЕИ ГРУНТОМ ПРИ СТРОИТЕЛЬСТВЕ В ЛЕТНЕЕ ВРЕМЯ ПРОИЗВОДИТСЯ В САМОЕ ХОЛОДНОЕ ВРЕМЯ СУТОК (РАНО УТРОМ). В ЗИМНЕЕ ВРЕМЯ – В САМОЕ ТЕПЛОЕ ВРЕМЯ СУТОК.

НА РАССТОЯНИИ 0,5М ОТ ВЕРХА ТРУБОПРОВОДА ПРЕДУСМОТРЕНА УКЛАДКА ПОЛИЭТИЛЕНОВОЙ СИГНАЛЬНОЙ ЛЕНТЫ С ВМОТРИРОВАННЫМ МЕДНЫМ ПРОВОДОМ СЕЧЕНИЕМ 2,5–4ММ ШИРИНОЙ 0,2М С НАДПИСЬЮ "ГАЗ" ДЛЯ ПРЕДУПРЕЖДЕНИЯ ПОВРЕЖДЕНИЯ ПОЛИЭТИЛЕНОВОГО ГАЗОПРОВОДА ПРИ ВЫПОЛНЕНИИ ЗЕМЛЯНЫХ РАБОТ.

ПРИ НАЛИЧИИ В ГРУНТАХ ЩЕБНЯ ИЛИ ДРУГИХ КАМЕНИСТЫХ ВКЛЮЧЕНИЙ (СТРОИТЕЛЬНОГО МУСОРА) ПРЕДУСМОТРЕНО УСТРОЙСТВО ОСНОВАНИЯ ПОД ГАЗОПРОВОДЫ ВЫСОТОЙ НЕ МЕНЕЕ 10СМ МЯГКИМ ГРУНТОМ И ЗАСЫПКА ТАКИМ ЖЕ ГРУНТОМ НА ВЫСОТУ НЕ МЕНЕЕ 20СМ ВЫШЕ ТРУБЫ.

ПОВОРОТЫ ЛИНЕЙНОЙ ЧАСТИ ГАЗОПРОВОДА ИЗ ПОЛИЭТИЛЕНОВЫХ ТРУБ В ГОРИЗОНТАЛЬНОЙ И ВЕРТИКАЛЬНОЙ ПЛОСКОСТЯХ ПРЕДУСМОТРЕНЫ ИЗ ОТВОДОВ ЗАВОДСКОГО ИЗГОТОВЛЕНИЯ.

СОЕДИНЕНИЕ ПОЛИЭТИЛЕНОВЫХ ТРУБ МЕЖДУ СОБОЙ И С СОЕДИНИТЕЛЬНЫМИ ДЕТАЛЯМИ ОСУЩЕСТВЛЯЕТСЯ СВАРКОЙ ВСТЫК НА СВАРНЫХ УСТАНОВКАХ ИЛИ МУФТАМИ С ЗАКЛАДНЫМИ НАГРЕВАТЕЛЬНЫМИ ЭЛЕМЕНТАМИ. КОНТРОЛЬ СВАРНЫХ СТЫКОВ ПОЛИЭТИЛЕНОВЫХ ГАЗОПРОВОДОВ ПРЕДУСМОТРЕН ФИЗИЧЕСКИМИ МЕТОДАМИ В ОБЬЕМЕ ПРЕДУСМОТРЕННОМ МСН 4.03 – 01 – 2003.

МИНИМАЛЬНЫЕ РАССТОЯНИЯ ПО ГОРИЗОНТАЛИ В СВЕТУ ОТ ПОЛИЭТИЛЕНОВЫХ ГАЗОПРОВОДОВ ДО ЗДАНИЙ И СООРУЖЕНИЙ ПРИНЯТЫ ПО СН РК 3.01–01–2013 «ГРАДОСТРОИТЕЛЬСТВО. ПЛАНИРОВКА И ЗАСТРОЙКА ГОРОДСКИХ И СЕЛЬСКИХ НАСЕЛЕННЫХ ПУНКТОВ».

СТАЛЬНЫЕ ГАЗОПРОВОДЫ УЗЛОВ УСТАНОВКИ ОТКЛЮЧАЮЩИХ УСТРОЙСТВ ВЫПОЛНЕНЫ В НАДЗЕМНОМ ИСПОЛНЕНИИ ИЗ ЭЛЕКТРОСВАРНЫХ ПРЯМОШОВНЫХ ТРУБ ПО ГОСТ 10704–91, ТЕХНИЧЕСКИЕ ТРЕБОВАНИЯ ПО ГОСТ 10705–80* ИЗ СПОКОЙНОЙ ИГПЕРОДИЛТОЙ СТАЛИ ВСТ2СТ2 С НОРМИРОВАННЫМИ МЕХАНИЧЕСКИМИ СВОЙСТВАМИ, ХИМСОСТАВОМ И ГИДРОИСПЫТАНИЕМ (ГРУППЫ «Ев».

Обзорная карта

ТЕХНИКО– ЭКОНОМИЧЕСКИЕ ПОКАЗАТЕЛИ.

НАИМЕНОВАНИЕ	РАСЧЕТНЫЙ РАСХОД ГАЗА V_p $м^3/ч$	Протяженность		
		Высокого давления,м	Среднего давления,м	Низкого давления,м
С. КЕНБАЙ	77,32	ø110–14492,0	ø63–20,0 ø110–982,0	ø32–394,0 ø63–1740,0 ø90–244,0 ø110–261,0

Изм.	Кол.уч.	Лист	No. док.	Подпись	Дата
Разработал		Сотказиева			
Проверил		Шакиров			
ГИП		Шакиров			
Д.контроль		Кажереева			

Р–28.06.17/39 ГСН

Разработка проектно–сметной документации на строительство объекта «Строительство газопроводных линий населенных пунктов Таскудык,Соркол, Саркымак, Байтаклдакты, Конырауылы, раз.Кенбай Кызылкугинского района Атырауской области»

Наружные инженерные сети (с.Жамансор– с.Кенбай)	Стадия	Лист	Листов
	РП	1	27
Общие данные	ТОО "Poligram" г.Атырау		

Формат А4*5

Согласовано

Взам. инв. No

Подпись и дата

Инв. No подл.

Файл:Р–28.06.17/39_ГСН

План-1 М1:2000

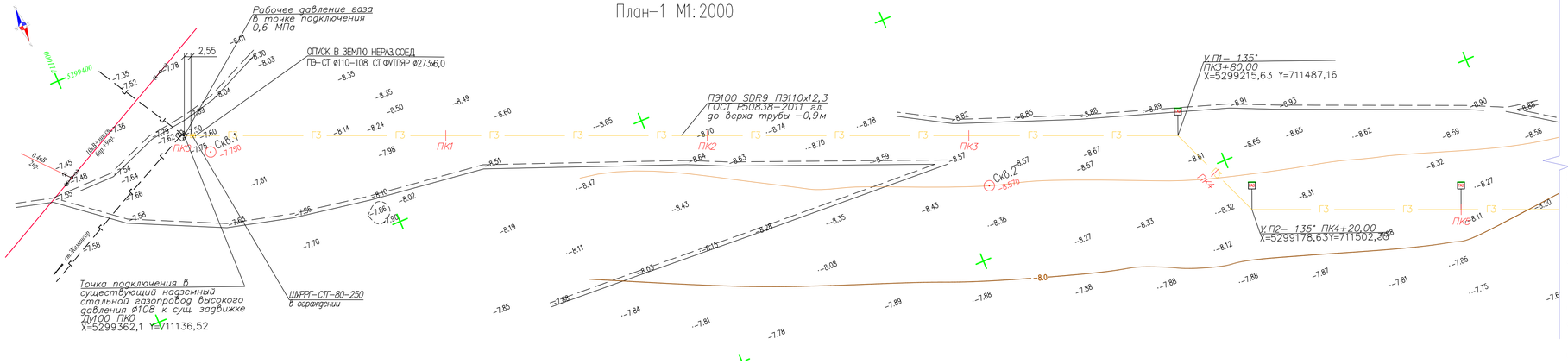

План-2 М1:2000

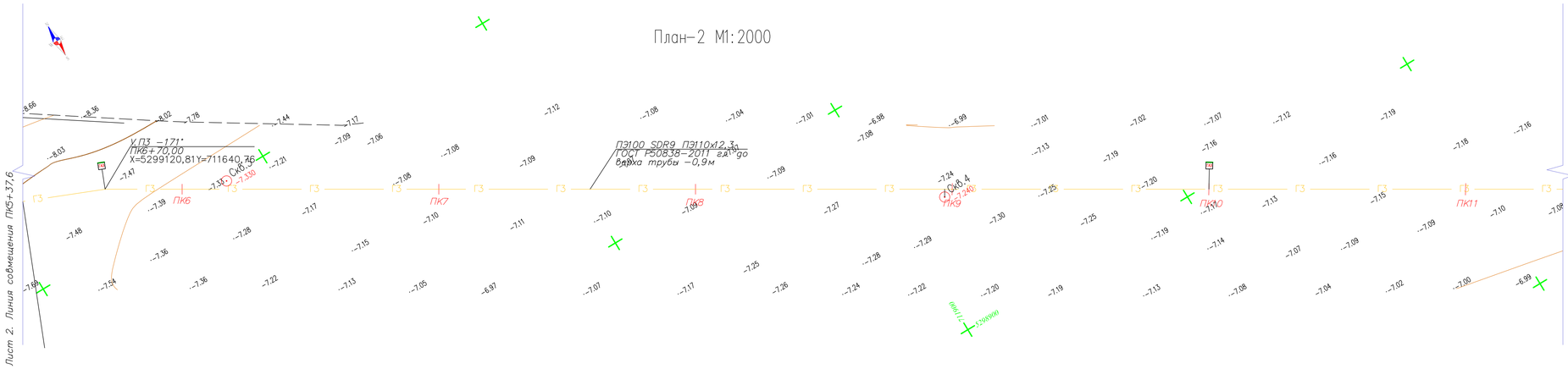

План-3 М1:2000

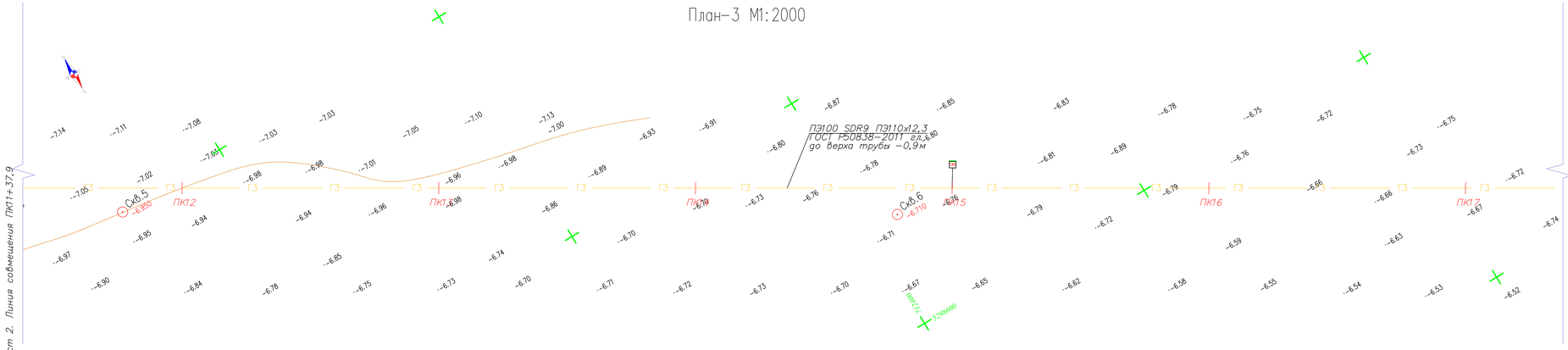

План-4 М1:2000

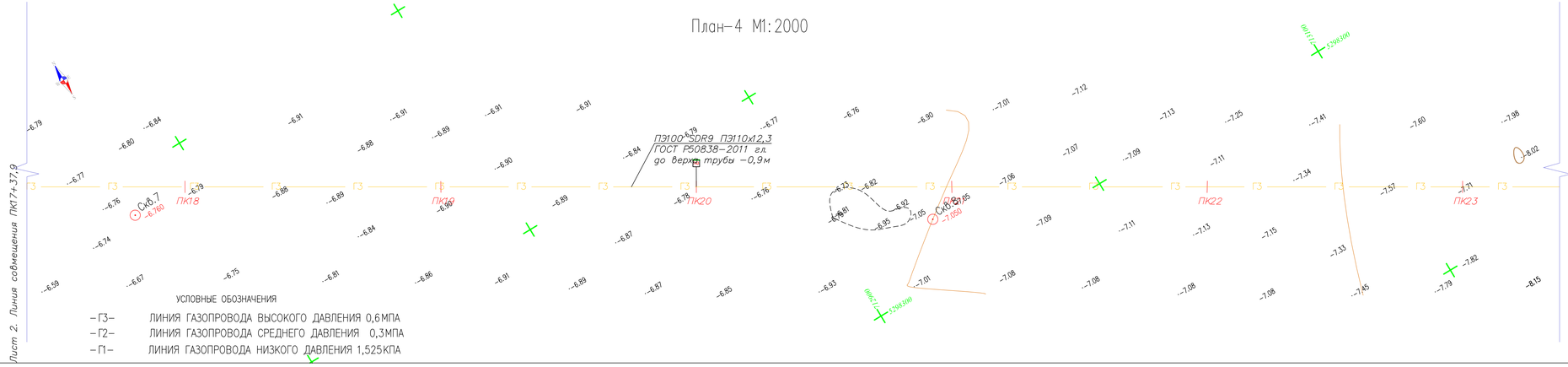

УСЛОВНЫЕ ОБОЗНАЧЕНИЯ

- Г3- ЛИНИЯ ГАЗОПРОВОДА ВЫСОКОГО ДАВЛЕНИЯ 0,6МПА
- Г2- ЛИНИЯ ГАЗОПРОВОДА СРЕДНЕГО ДАВЛЕНИЯ 0,3МПА
- Г1- ЛИНИЯ ГАЗОПРОВОДА НИЗКОГО ДАВЛЕНИЯ 1,525КПА

Лист 2. Линия совмещения ПК5+37,6

Лист 2. Линия совмещения ПК11+37,9

Лист 2. Линия совмещения ПК5+37,6

Лист 2. Линия совмещения ПК11+37,9

Лист 2. Линия совмещения ПК17+37,9

Лист 2. Линия совмещения ПК17+37,9

Лист 3. Линия совмещения ПК23+37,9

ТОПОГРАФИЧЕСКИЕ ПРИМЕЧАНИЯ

СИСТЕМА КООРДИНАТ - Условная
СИСТЕМА ВЫСОТ - Балтийская 1977г.

N. (#)	КАТАЛОГ КООРДИНАТ		
	E	N	H
-	-	-	-
-	-	-	-
-	-	-	-
-	-	-	-
-	-	-	-
-	-	-	-

УСЛОВНЫЕ ОБОЗНАЧЕНИЯ

- водопровод подземный
- водопровод надземный
- газопровод подземный
- теплотрасса подземная
- теплотрасса надземная
- канализация подземная
- нефтепровод подземный
- нефтепровод надземный
- кабель низкого напряжения
- кабель высокого напряжения
- кабель связи
- линия связи воздушная
- ЛЭП высокого напряжения
- ЛЭП низкого напряжения
- горизонтали утолщенные
- горизонтали основные
- высотная отметка
- ограда каменная
- ограда металлическая больше 1 метра
- ограда металлическая меньше 1 метра
- ограда металлическая на фундаменте
- сетка рабица
- дорога полевая
- дорога асфальтная
- проезжая часть улиц и тротуары
- железная дорога
- дорожные знаки
- откос
- сетка координат
- пункт плановой съемочной сети
- здания огнестойкие
- памятники монументы
- лесопосадки
- кустарник
- характеристики древостоев
- заросли кустарника
- береговая линия
- урез воды

Расположение планов на листе

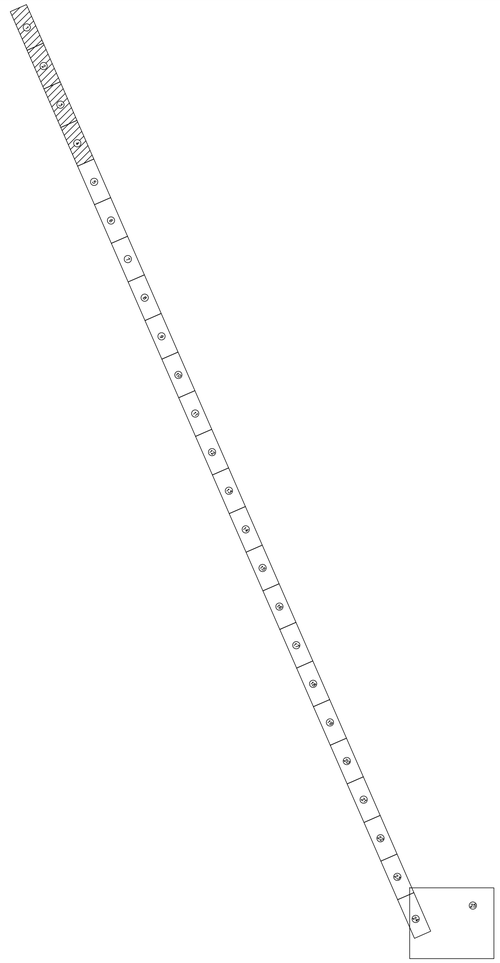

Изм.	Кол.уч	Лист	No.док	Подпись	Дата
Разработал		Сатказиева			
Проверил		Шагиров			
ГИП		Шагиров			
Д.контроль		Кажгереева			

Р-28.06.17/39 ГСН

Разработка ПСД на строительство объекта:«Строительство газопроводных линий населенных пунктов Таскудык,Соркол, Сарыжак, Былкылдакты, Конырауыл,раз.Кенбай Кызылкугинского района Атырауской области»

Наружные инженерные сети (с.Жамансор- с.Кенбай)

Стадия	Лист	Листов
РП	2	

План трассы газопровода высокого давления ПК0-ПК23

ТОО "Poligram" г.Атырау

Согласовано: Тулеев

АС

Взам. инв. No | Подпись и дата | Инв. No подл.

Файл:Р-28.06.17/39_ГСН

Формат А1

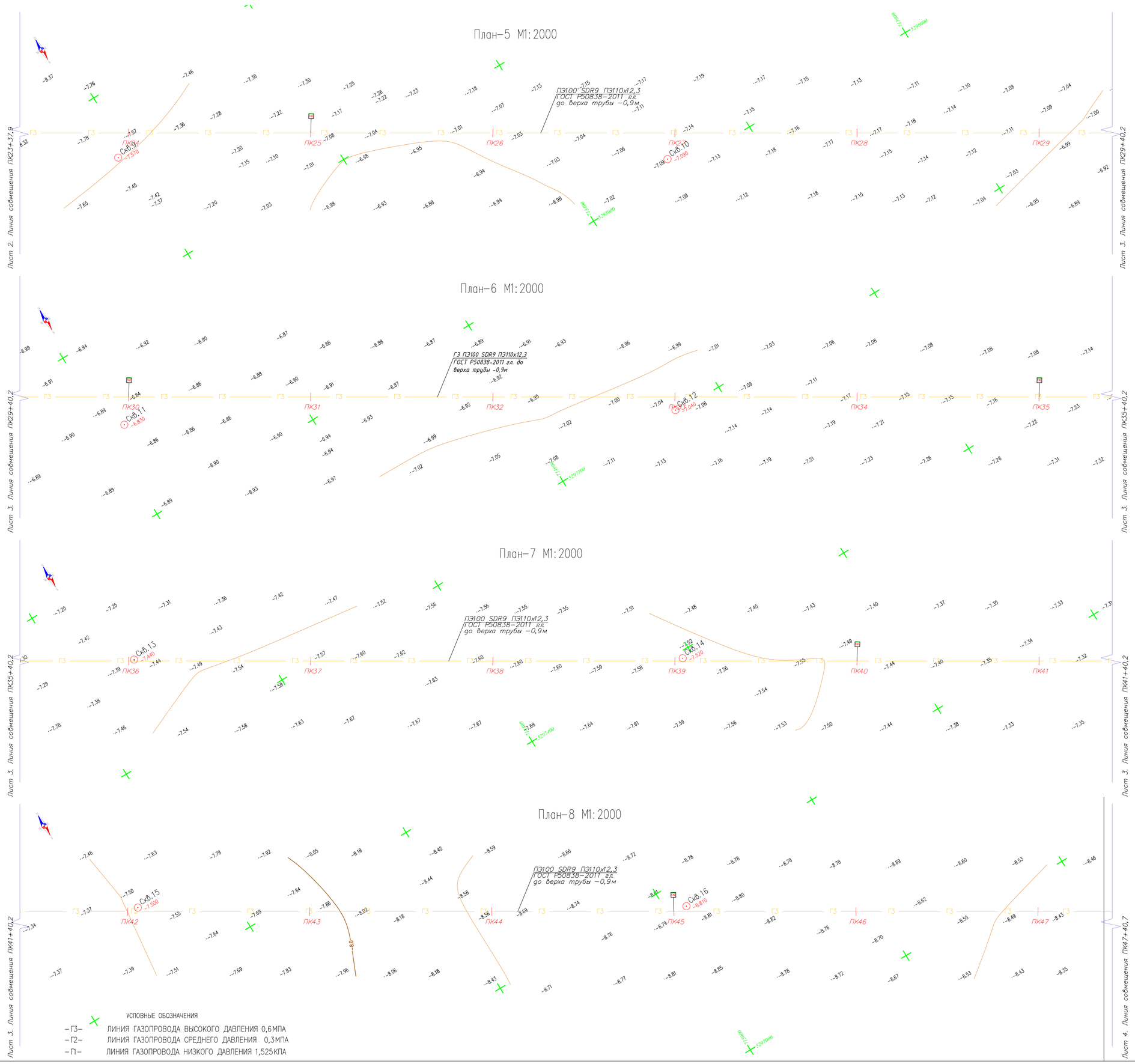

ТОПОГРАФИЧЕСКИЕ ПРИМЕЧАНИЯ

СИСТЕМА КООРДИНАТ - Условная
СИСТЕМА ВЫСОТ - Балтийская 1977г.

N. (#)	КАТАЛОГ КООРДИНАТ		
	E	N	H
-	-	-	-
-	-	-	-
-	-	-	-
-	-	-	-
-	-	-	-
-	-	-	-

УСЛОВНЫЕ ОБОЗНАЧЕНИЯ

- водопровод подземный
- водопровод надземный
- газопровод подземный
- теплотрасса подземная
- теплотрасса надземная
- канализация подземная
- нефтепровод подземный
- нефтепровод надземный
- кабель низкого напряжения
- кабель высокого напряжения
- кабель связи
- линия связи воздушная
- ЛЭП высокого напряжения
- ЛЭП низкого напряжения
- горизонтали утолщенные
- горизонтали основные
- высотная отметка
- ограда каменная
- ограда металлическая больше 1 метра
- ограда металлическая меньше 1 метра
- ограда металлическая на фундаменте
- сетка рабица
- дорога полевая
- дорога асфальтная
- проезжая часть улиц и тротуары
- железная дорога
- дорожные знаки
- откос
- сетка координат
- пункт плановой съемочной сети
- здания огнестойкие
- памятники монументы
- лесопосадки
- кустарник
- характеристики древостоев
- заросли кустарника
- береговая линия
- урез воды

Расположение планов на листе

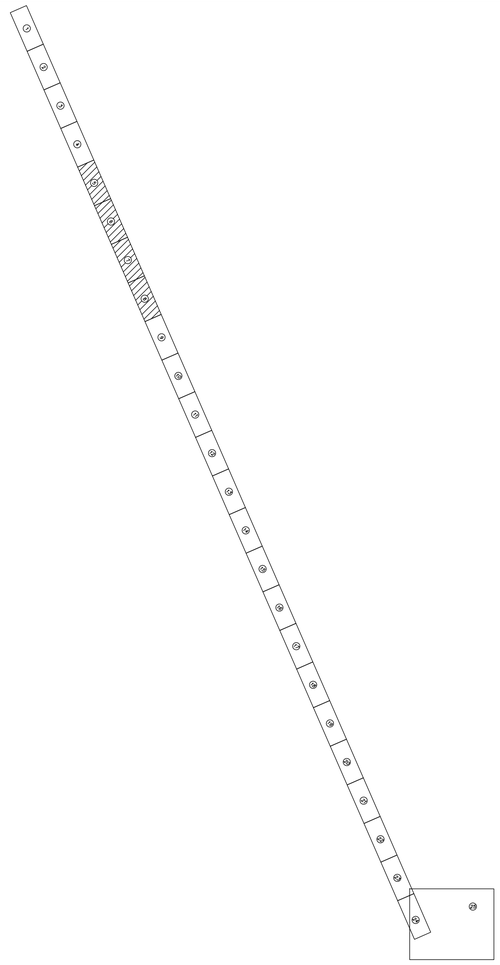

Изм.	Кол.уч	Лист	No.док	Подпись	Дата
Разработал		Сатказиева			
Проверил		Шагиров			
ГИП		Шагиров			
Д.контроль		Кажгереева			

Р-28.06.17/39 ГСН

Разработка ПСД на строительство объекта:«Строительство газопроводных линий населенных пунктов Таскудык,Соркол, Сарыжмак, Былкылдакты, Конырауыл,раз.Кенбай Кызылкугинского района Атырауской области»

Наружные инженерные сети (с.Жамансор- с.Кенбай)

Стадия	Лист	Листов
РП	3	

План трассы газопровода высокого давления ПК24-ПК47

ТОО "Poligram" г.Атырау

Согласовано: Тулеевой, АС

Взам. инв. No	Подпись и дата	Инв. No подл.

Файл:Р-28.06.17/39_ГСН

Формат А1

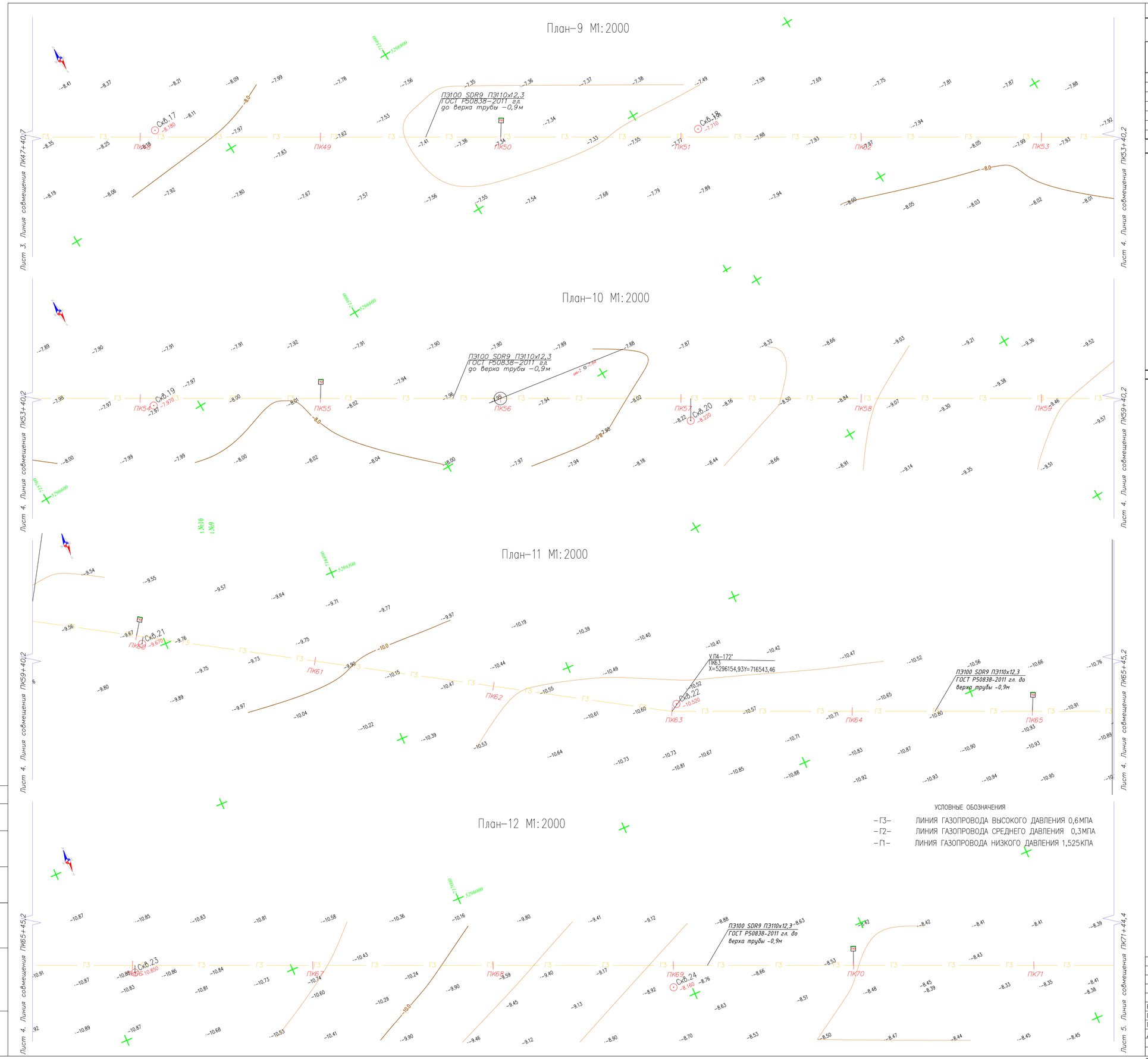

ТОПОГРАФИЧЕСКИЕ ПРИМЕЧАНИЯ

СИСТЕМА КООРДИНАТ - Условная
СИСТЕМА ВЫСОТ - Балтийская 1977г.

N. (#)	КАТАЛОГ КООРДИНАТ		
	E	N	H
-	-	-	-
-	-	-	-
-	-	-	-
-	-	-	-
-	-	-	-
-	-	-	-

УСЛОВНЫЕ ОБОЗНАЧЕНИЯ

- водопровод подземный
- водопровод надземный
- газопровод подземный
- теплотрасса подземная
- теплотрасса надземная
- канализация подземная
- нефтепровод подземный
- нефтепровод надземный
- кабель низкого напряжения
- кабель высокого напряжения
- кабель связи
- линия связи воздушная
- ЛЭП высокого напряжения
- ЛЭП низкого напряжения
- горизонтали утолщенные
- горизонтали основные
- высотная отметка
- ограда каменная
- ограда металлическая больше 1 метра
- ограда металлическая меньше 1 метра
- ограда металлическая на фундаменте
- сетка рабица
- дорога полевая
- дорога асфальтная
- проезжая часть улиц и тротуары
- железная дорога
- дорожные знаки
- откос
- сетка координат
- пункт плановой съемочной сети
- здания огнестойкие
- памятники монументы
- лесопосадки
- кустарник
- характеристики древостоев
- заросли кустарника
- береговая линия
- урез воды

Расположение планов на листе

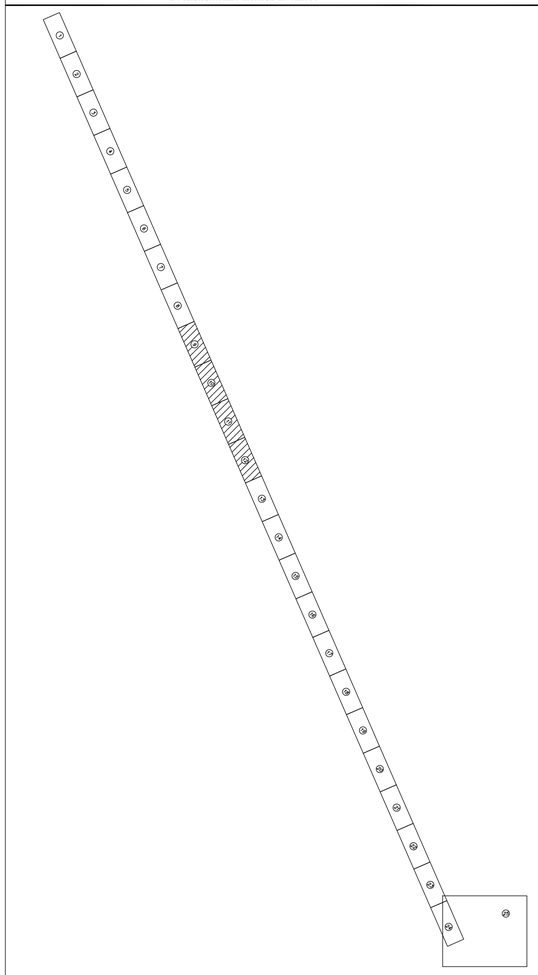

Изм.	Кол.уч	Лист	No.док	Подпись	Дата
Разработал		Сатказиева			
Проверил		Шагиров			
ГИП		Шагиров			
Д.контроль		Кажгереева			

Р-28.06.17/39 ГСН

Разработка ПСД на строительство объекта:«Строительство газопроводных линий населенных пунктов Таскудык,Соркол, Сарыжмак, Былкылдакты, Конырауль,раз.Кенбай Кызылкугинского района Атырауской области»

Наружные инженерные сети (с.Жамансор- с.Кенбай)

Стадия	Лист	Листов
РП	4	

План трассы газопровода высокого давления ПК48-ПК71

ТОО "Poligram" г.Атырау

Согласовано: Тулеенов; АС

Инв. No подл. | Подпись и дата | Взам. инв. No

Файл:Р-28.06.17/39_ГСН

Формат А1

План-13 М1:2000

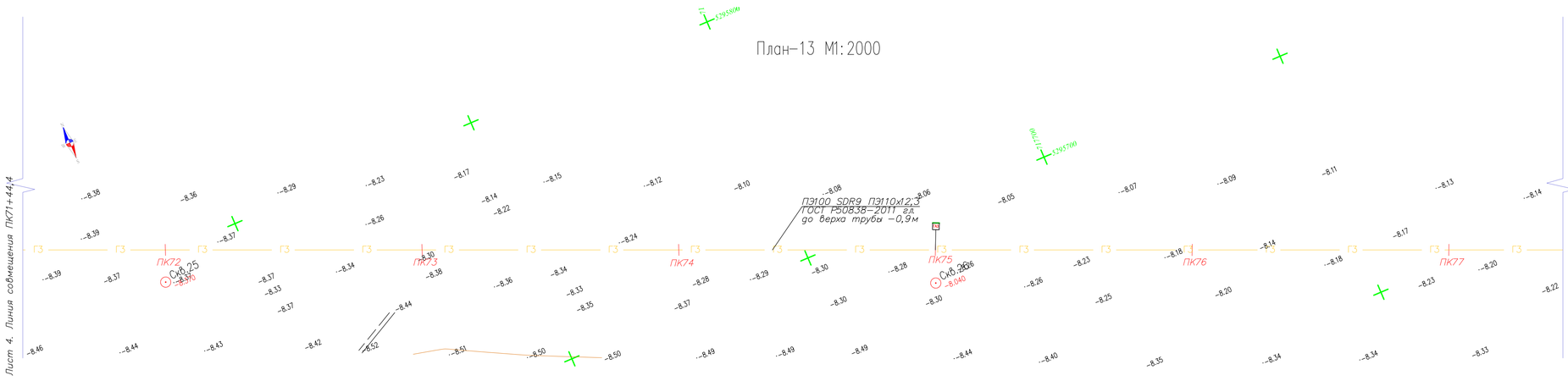

План-14 М1:2000

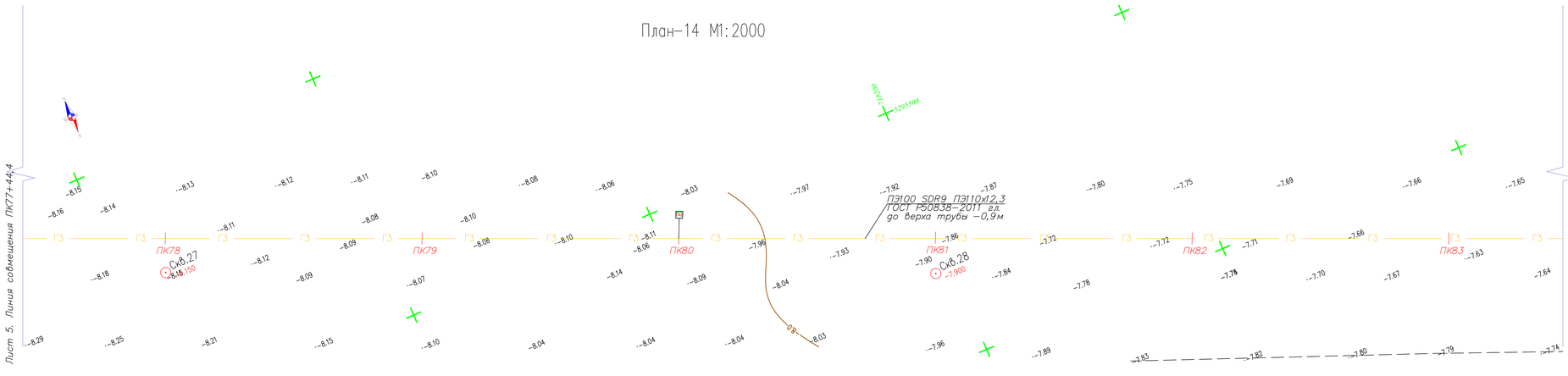

План-15 М1:2000

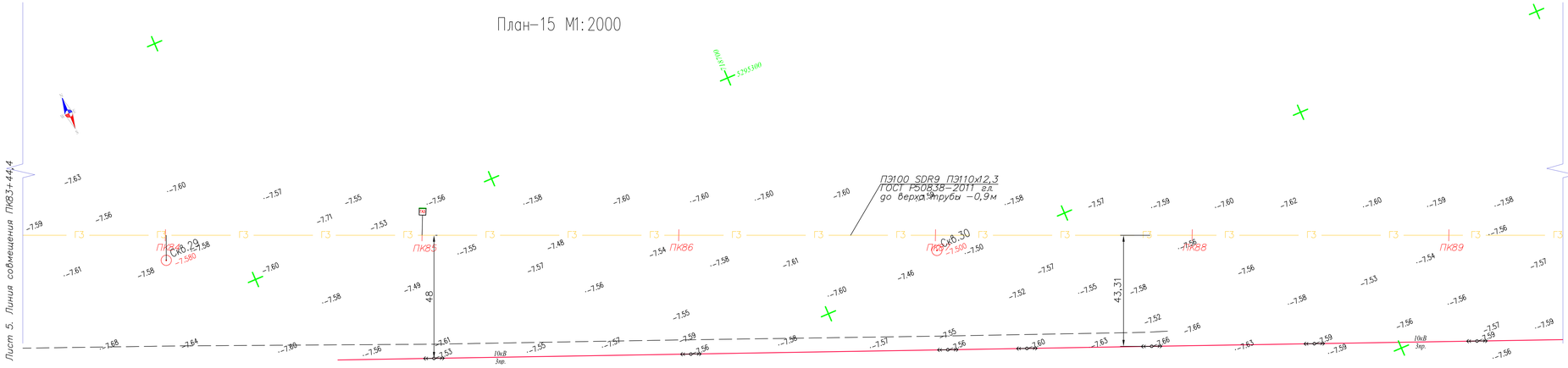

План-16 М1:2000

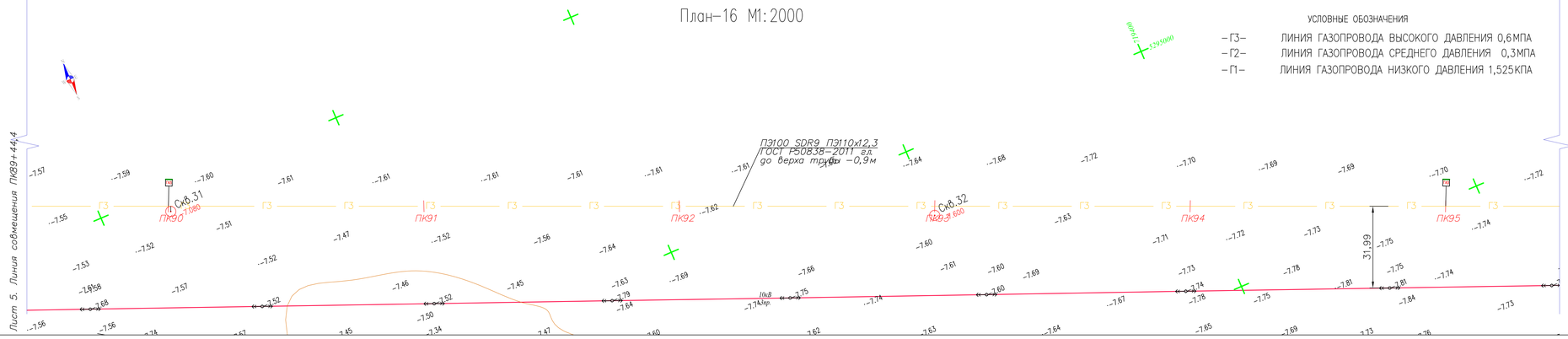

УСЛОВНЫЕ ОБОЗНАЧЕНИЯ

-Г3-	ЛИНИЯ ГАЗОПРОВОДА ВЫСОКОГО ДАВЛЕНИЯ 0,6МПА
-Г2-	ЛИНИЯ ГАЗОПРОВОДА СРЕДНЕГО ДАВЛЕНИЯ 0,3МПА
-Г1-	ЛИНИЯ ГАЗОПРОВОДА НИЗКОГО ДАВЛЕНИЯ 1,525КПА

ТОПОГРАФИЧЕСКИЕ ПРИМЕЧАНИЯ

СИСТЕМА КООРДИНАТ - Условная
СИСТЕМА ВЫСОТ - Балтийская 1977г.

N. (#)	КАТАЛОГ КООРДИНАТ		
	E	N	H
-	-	-	-
-	-	-	-
-	-	-	-
-	-	-	-
-	-	-	-
-	-	-	-

УСЛОВНЫЕ ОБОЗНАЧЕНИЯ

- водопровод подземный
- водопровод надземный
- газопровод подземный
- теплотрасса подземная
- теплотрасса надземная
- канализация подземная
- нефтепровод подземный
- нефтепровод надземный
- кабель низкого напряжения
- кабель высокого напряжения
- кабель связи
- линия связи воздушная
- ЛЭП высокого напряжения
- ЛЭП низкого напряжения
- горизонтали уплощенные
- горизонтали основные
- высотная отметка
- ограда каменная
- ограда металлическая больше 1 метра
- ограда металлическая меньше 1 метра
- ограда металлическая на фундаменте
- сетка рабица
- дорога полевая
- дорога асфальтная
- проезжая часть улиц и тротуары
- железная дорога
- дорожные знаки
- откос
- сетка координат
- пункт плановой съемочной сети
- здания огнестойкие
- памятники монументы
- лесопосадки
- кустарник
- характеристики древостоев
- заросли кустарника
- береговая линия
- урез воды

Расположение планов на листе

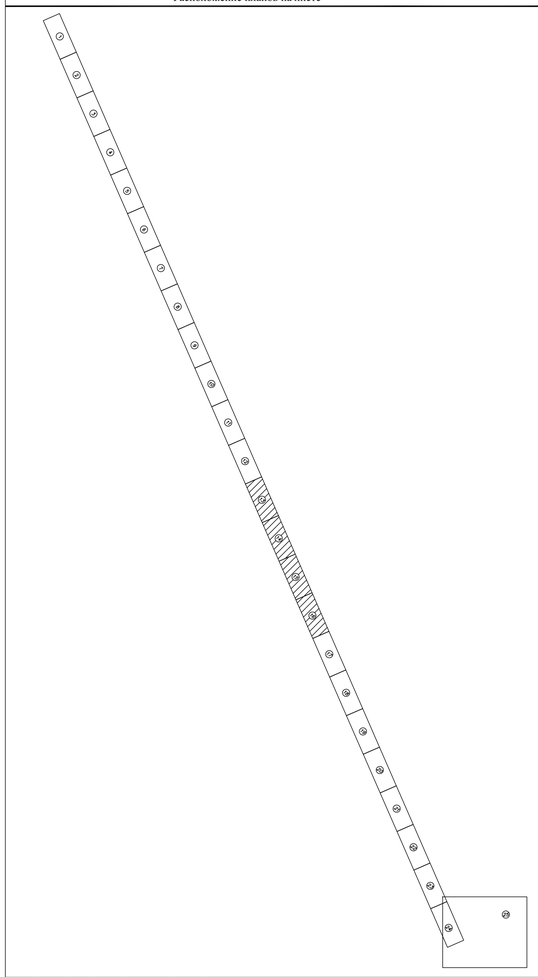

Изм.	Кол.уч	Лист	No.док	Подпись	Дата	Р-28.06.17/39			ГСН
						Разработка ПСД на строительство объекта:«Строительство газопроводных линий населенных пунктов Таскудык,Соркол, Сарыкумак, Былкылдакты, Конырауыл,раз.Кенбай Кызылкугинского района Атырауской области»			
Разработал		Сатказиева				Наружные инженерные сети (с.Жамансор- с.Кенбай)	Стадия	Лист	Листов
Проверил		Шагиров					РП	5	
ГИП		Шагиров							
Д.контроль		Кажегреева				План трассы газопровода высокого давления ПК72-ПК95	ТОО "Poligram" г.Атырау		

Файл:Р-28.06.17/39_ГСН

Формат А1

Согласовано
АС Тулеевой

Взам. инв. No | Подпись и дата | Инв. No подл.

План-17 М1:2000

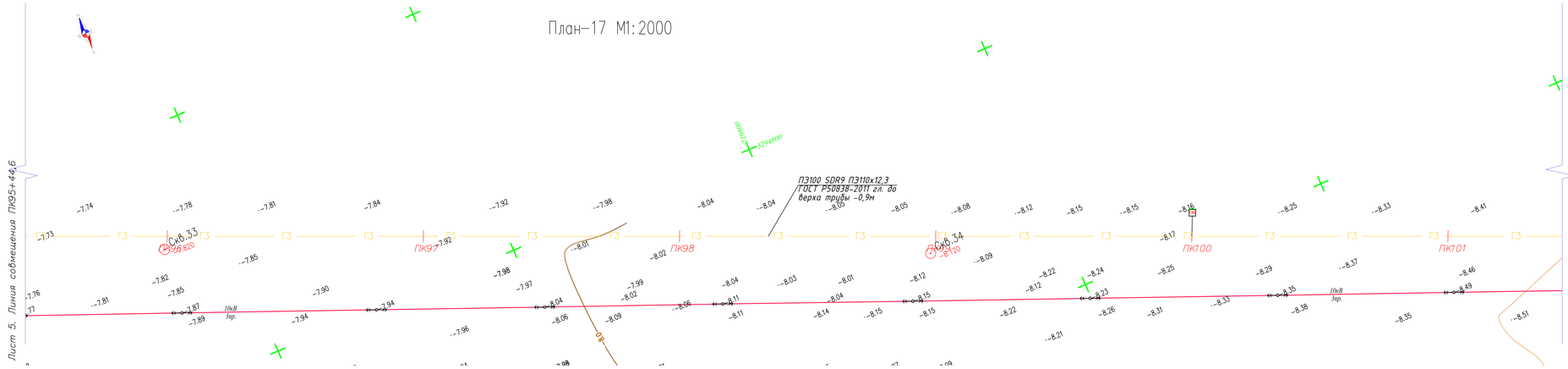

План-18 М1:2000

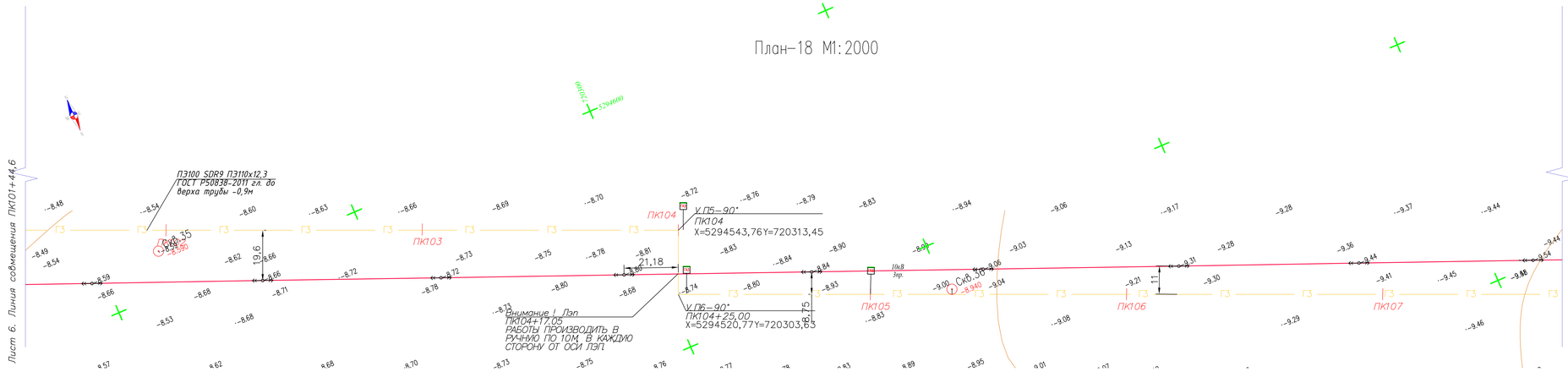

План-19 М1:2000

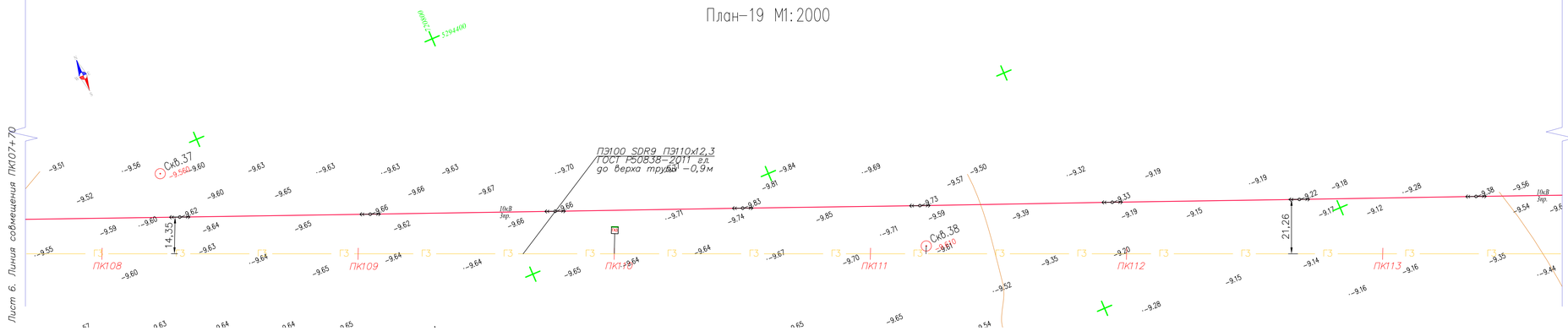

План-20 М1:2000

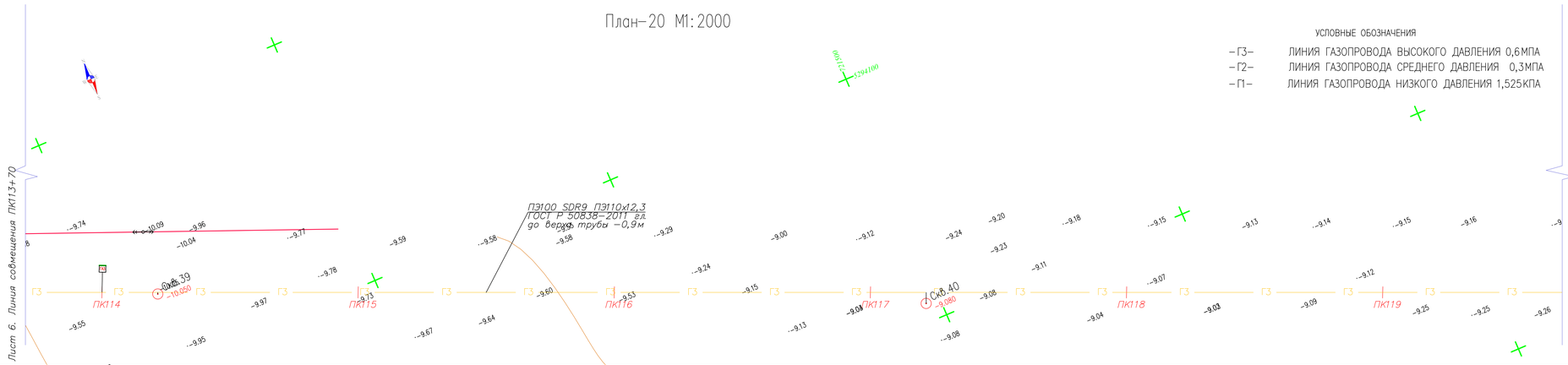

УСЛОВНЫЕ ОБОЗНАЧЕНИЯ

-Г3-	ЛИНИЯ ГАЗОПРОВОДА ВЫСОКОГО ДАВЛЕНИЯ 0,6МПА
-Г2-	ЛИНИЯ ГАЗОПРОВОДА СРЕДНЕГО ДАВЛЕНИЯ 0,3МПА
-Г1-	ЛИНИЯ ГАЗОПРОВОДА НИЗКОГО ДАВЛЕНИЯ 1,525КПА

ТОПОГРАФИЧЕСКИЕ ПРИМЕЧАНИЯ

СИСТЕМА КООРДИНАТ - Условная
СИСТЕМА ВЫСОТ - Балтийская 1977г.

N. (#)	КАТАЛОГ КООРДИНАТ		
	E	N	H
-	-	-	-
-	-	-	-
-	-	-	-
-	-	-	-
-	-	-	-
-	-	-	-

УСЛОВНЫЕ ОБОЗНАЧЕНИЯ

- водопровод подземный
- водопровод надземный
- газопровод подземный
- теплотрасса подземная
- теплотрасса надземная
- канализация подземная
- нефтепровод подземный
- нефтепровод надземный
- кабель низкого напряжения
- кабель высокого напряжения
- кабель связи
- линия связи воздушная
- ЛЭП высокого напряжения
- ЛЭП низкого напряжения
- горизонтали уплощенные
- горизонтали основные
- высотная отметка
- ограда каменная
- ограда металлическая больше 1 метра
- ограда металлическая меньше 1 метра
- ограда металлическая на фундаменте
- сетка рабица
- дорога полевая
- дорога асфальтная
- проезжая часть улиц и тротуары
- железная дорога
- дорожные знаки
- откос
- сетка координат
- пункт плановой съемочной сети
- здания огнестойкие
- памятники монументы
- лесопосадки
- кустарник
- характеристики древостоев
- заросли кустарника
- береговая линия
- урез воды

Расположение планов на листе

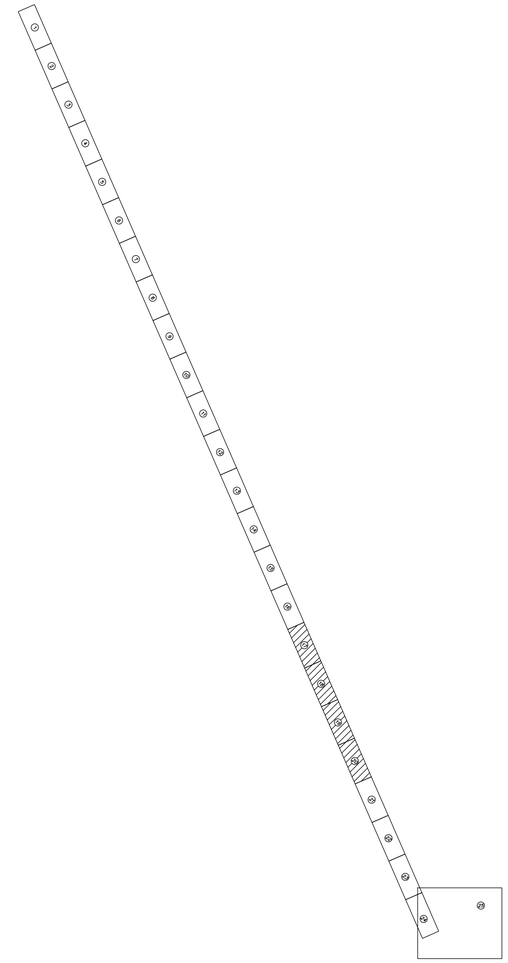

Изм.	Кол.уч	Лист	No.док	Подпись	Дата
Разработал		Сатказиева			
Проверил		Шагиров			
ГИП		Шагиров			
Д.контроль		Кажгереева			

Р-28.06.17/39 ГСН

Разработка ПСД на строительство объекта:«Строительство газопроводных линий населенных пунктов Таскудик,Соркол, Саржумак, Былкылдакты, Конаралы,раз.Кенбай Кызылкугинского района Атырауской области»

Наружные инженерные сети (с.Жамансор- с.Кенбай)

Стадия	Лист	Листов
РП	6	

План трассы газопровода высокого давления ПК96-ПК119

ТОО "Poligram" г.Атырау

Согласовано: Тулеуенов; АС

Инв. No подл. | Подпись и дата | Взам. инв. No

Файл:Р-28.06.17/39_ГСН

Формат А1

ТОПОГРАФИЧЕСКИЕ ПРИМЕЧАНИЯ

СИСТЕМА КООРДИНАТ - Условная
СИСТЕМА ВЫСОТ - Балтийская 1977г.

N. (#)	КАТАЛОГ КООРДИНАТ		
	E	N	H
-	-	-	-
-	-	-	-
-	-	-	-
-	-	-	-
-	-	-	-
-	-	-	-

УСЛОВНЫЕ ОБОЗНАЧЕНИЯ

- водопровод подземный
- водопровод надземный
- газопровод подземный
- газопровод надземный
- теплотрасса подземная
- теплотрасса надземная
- канализация подземная
- нефтепровод подземный
- нефтепровод надземный
- кабель низкого напряжения
- кабель высокого напряжения
- кабель связи
- линия связи воздушная
- ЛЭП высокого напряжения
- ЛЭП низкого напряжения
- горизонтали утолщенные
- горизонтали основные
- высотная отметка
- ограда каменная
- ограда металлическая больше 1 метра
- ограда металлическая меньше 1 метра
- ограда металлическая на фундаменте
- сетка рабица
- дорога полевая
- дорога асфальтная
- проезжая часть улиц и тротуары
- железная дорога
- дорожные знаки
- откос
- сетка координат
- пункт плановой съемочной сети
- здания огнестойкие
- памятники монументы
- лесопосадки
- кустарник
- характеристики древостоев
- заросли кустарника
- береговая линия
- урез воды

Расположение планов на листе

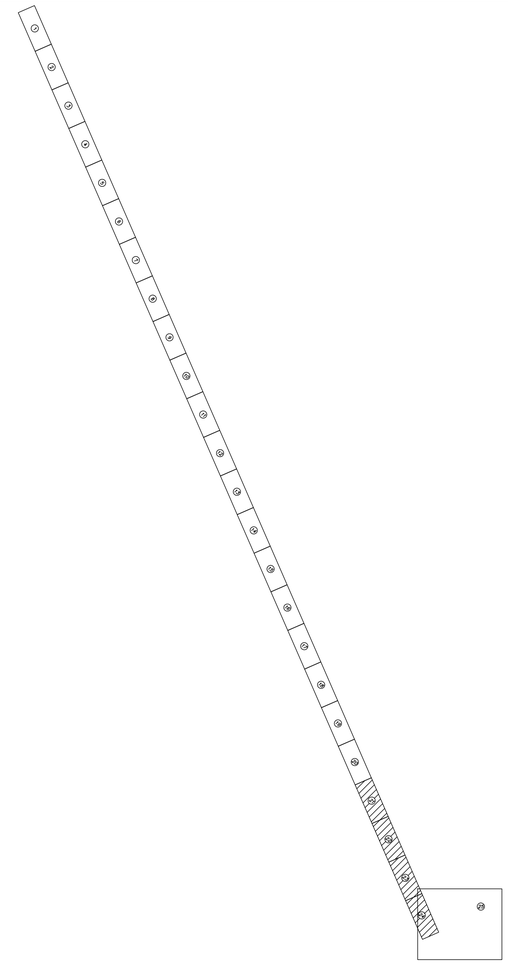

План-21 М1:2000

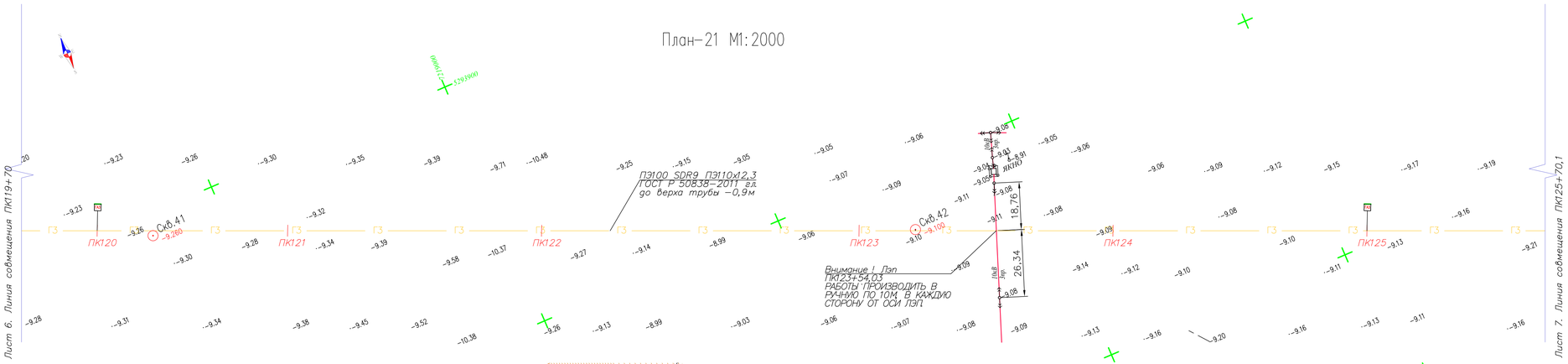

План-22 М1:2000

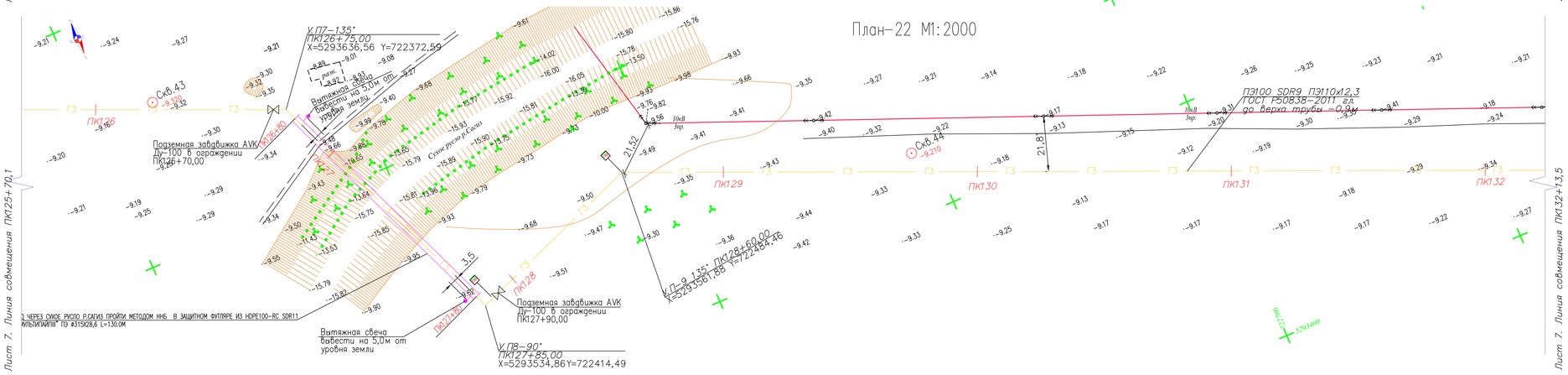

План-23 М1:2000

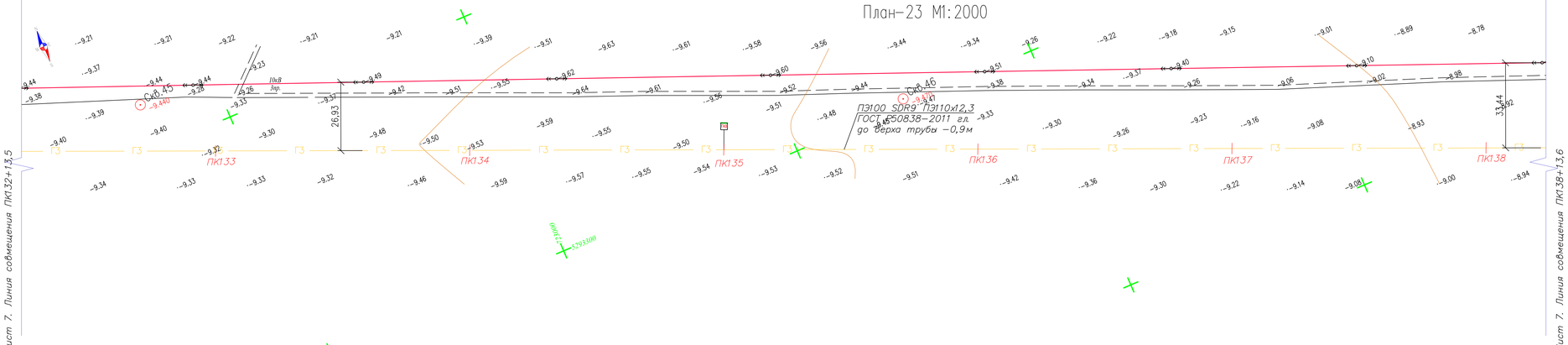

План-24 М1:2000

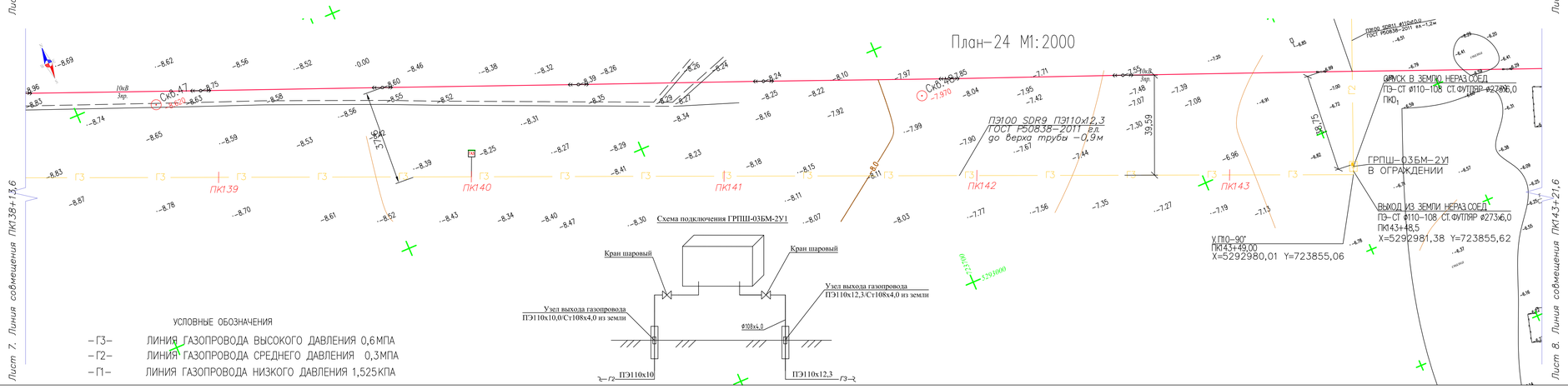

Схема подключения ГРПШ-03БМ-2У1

УСЛОВНЫЕ ОБОЗНАЧЕНИЯ

- Г3- ЛИНИЯ ГАЗОПРОВОДА ВЫСОКОГО ДАВЛЕНИЯ 0,6МПА
- Г2- ЛИНИЯ ГАЗОПРОВОДА СРЕДНЕГО ДАВЛЕНИЯ 0,3МПА
- Г1- ЛИНИЯ ГАЗОПРОВОДА НИЗКОГО ДАВЛЕНИЯ 1,525КПА

Изм.	Кол.уч	Лист	No.док	Подпись	Дата
Разработал		Сатказиева			
Проверил		Шагиров			
ГИП		Шагиров			
Д.контроль		Кажгереева			

Р-28.06.17/39 ГСН

Разработка ПСД на строительство объекта:«Строительство газопроводных линий населенных пунктов Таскудик,Соркол, Сарыжмак, Былкылдакты, Конырауылы,раз.Кенбай Кызылжигинского района Атырауской области»

Наружные инженерные сети (с.Жамансор- с.Кенбай)

Стадия	Лист	Листов
РП	7	

План трассы газопровода высокого давления ПК120-ПК143

ТОО "Poligram" г.Атырау

Согласовано: АС Тулеевой

Взам. инв. No | Подпись и дата | Инв. No подл.

Файл:Р-28.06.17/39_ГСН

Формат А1

План-25 М1:1000

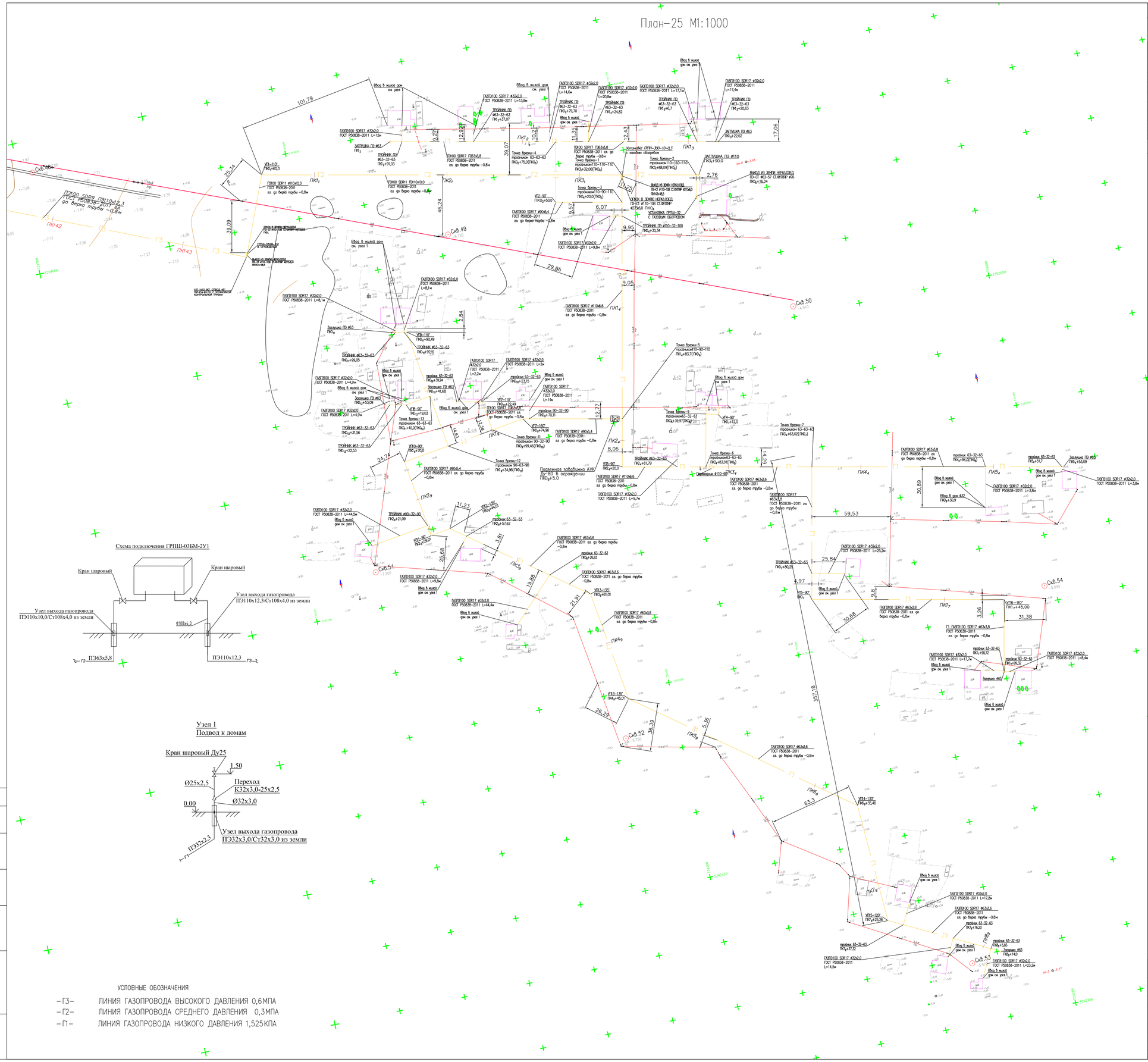

Профиль Г3

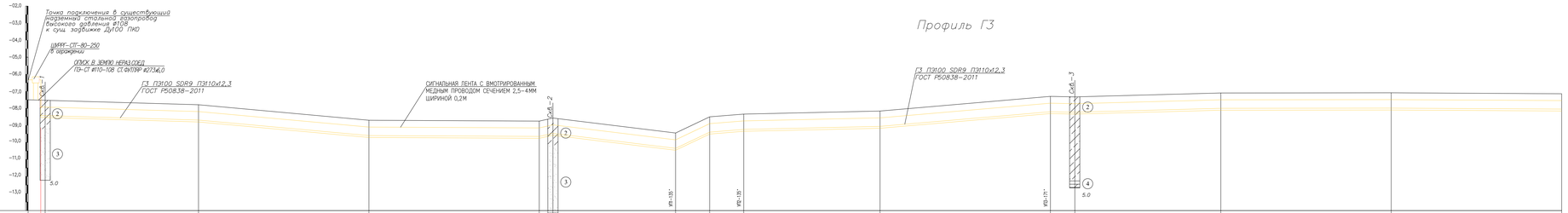

Отметка земли натурная, м	-7.53	-7.53	-7.79	-8.70	-8.75	-8.57	-9.45	-8.50	-8.34	-8.16	-7.30	-7.33	-7.10	-7.09	-7.18
Отметка земли проектная, м															
Отметка дна траншеи, м	-8.54	-8.54	-8.80	-9.71	-9.76	-9.58	-10.46	-9.51	-9.35	-9.17	-8.31	-8.34	-8.11	-8.10	-8.19
Отметка верха трубы, м	-8.43	-8.43	-8.69	-9.60	-9.65	-9.47	-10.35	-9.40	-9.24	-9.06	-8.20	-8.23	-8.00	-7.99	-8.08
Глубина траншеи, м	1.01	1.01	1.01	1.01	1.01	1.01	1.01	1.01	1.01	1.01	1.01	1.01	1.01	1.01	1.01
Обозначение трубы и тип изоляции, м	Труба ПЭ SDR9 110х12,3 ГОСТ Р50838-2011				Труба ПЭ SDR9 110х12,3 ГОСТ Р50838-2011					Труба ПЭ SDR9 110х12,3 ГОСТ Р50838-2011				Труба ПЭ SDR9 110х12,3 ГОСТ Р50838-2011	
Основание	2.5	h=0,10м мягкий местный грунт (естественное); h=0,2м мягкий грунт (присыпка)			h=0,10м мягкий местный грунт (естественное); h=0,2м мягкий грунт (присыпка)					h=0,10м мягкий местный грунт (естественное); h=0,2м мягкий грунт (присыпка)				h=0,10м мягкий местный грунт (естественное); h=0,2м мягкий грунт (присыпка)	
Уклон, ‰ / Длина, м		90.5	6.1 / 100	6.1	100	3.5	22.5 / 8	9.3	10.5 / 72	20	55.5	20	2.3	80	8.6
Расстояние, м	2.5	7.5	90.5	100	100	8	72	72	20	20	80	100	14.37	2 / 100	14.37
Пикет	ПКО	ПК0+2	ПК1	ПК2	ПК3		ПК4+80		ПК4	ПК4+20	ПК5		ПК6		ПК7
Развернутый план	ШМРК-СТ-80-250 в ограждении							УП1-135°		УП2-135°		УП3-171°			

Отметка земли натурная, м	-7.21	-7.19	-7.19	-7.19	-7.19	-7.19	-7.19	-7.19	-7.19	-7.19	-7.19	-7.19	-7.19	-7.19	-7.19	-7.19	-7.19	-7.19	-7.19	-7.19	-7.19	-7.19	-7.19	-7.19	-7.19
Отметка земли проектная, м																									
Отметка дна траншеи, м	-8.11	-8.11	-8.11	-8.11	-8.11	-8.11	-8.11	-8.11	-8.11	-8.11	-8.11	-8.11	-8.11	-8.11	-8.11	-8.11	-8.11	-8.11	-8.11	-8.11	-8.11	-8.11	-8.11	-8.11	-8.11
Отметка верха трубы, м	-7.99	-7.99	-7.99	-7.99	-7.99	-7.99	-7.99	-7.99	-7.99	-7.99	-7.99	-7.99	-7.99	-7.99	-7.99	-7.99	-7.99	-7.99	-7.99	-7.99	-7.99	-7.99	-7.99	-7.99	-7.99
Глубина траншеи, м	1.01	1.01	1.01	1.01	1.01	1.01	1.01	1.01	1.01	1.01	1.01	1.01	1.01	1.01	1.01	1.01	1.01	1.01	1.01	1.01	1.01	1.01	1.01	1.01	1.01
Обозначение трубы и тип изоляции, м	Труба ПЭ SDR9 110х12,3 ГОСТ Р50838-2011																								
Основание	h=0,10м мягкий местный грунт (естественное); h=0,2м мягкий грунт (присыпка)																								
Уклон, ‰ / Длина, м	0.1 / 100	0.9	100	100	100	100	100	100	100	100	100	100	100	100	100	100	100	100	100	100	100	100	100	100	100
Расстояние, м	100	100	100	100	100	100	100	100	100	100	100	100	100	100	100	100	100	100	100	100	100	100	100	100	100
Пикет	ПК8		ПК9		ПК10		ПК11		ПК12		ПК13		ПК14		ПК15		ПК16		ПК17		ПК18		ПК19		ПК20
Развернутый план																									

Согласовано

ГИП	Дрижов	
АС		

Взам. инв. №

Подпись и дата

Инв. № подл.

Изм.	Кол.уч.	Лист	№ док.	Подпись	Дата
Разработал		Сотказиева			
Проверил		Шахиров			
ГИП		Шахиров			
Д.контроль		Кажеревва			

Р-28.06.2017/39 ГСН

Разработка ПСД на строительство объекта «Строительство газопровода низкого давления пунктов Тонкерис,Сарыа, Сарыжол, Кенбалта, Конкыр,ауылы Кенбай Казыбекбийского района Атырауской области»

Наружные инженерные сети (с.Жамансор- с.Кенбай)

Стадия	Лист	Листов
РП	9	

Продольный профиль газопровода высокого давления ПКО-ПК9

ТОО "Poligram" г.Атырау

Форма А4х6

Формат А4х6

Профиль Г3

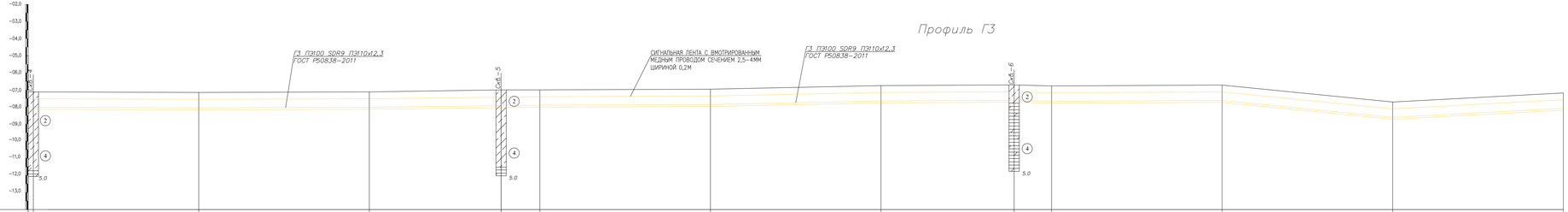

Отметка земли натурная, м	-7.04	-7.15	-7.12	-7.00	-7.00	-6.96	-6.70	-6.71	-6.77	-6.72	-6.71	-7.18		
Отметка земли проектная, м														
Отметка дна траншеи, м	-8.05	-8.16	-8.13	-8.01	-8.01	-7.97	-7.76	-7.72	-7.78	-7.73	-7.72	-8.19		
Отметка верха трубы, м	-8.14	-8.05	-8.02	-7.90	-7.90	-7.86	-7.65	-7.61	-8.67	-7.62	-7.61	-8.08		
Глубина траншеи, м	1.01	1.01	1.01	1.01	1.01	1.01	1.01	1.01	1.01	1.01	1.01	1.01		
Обозначение трубы и тип изоляции, м	Труба П3 SDR9 110х12,3 ГОСТ Р50838-2011				Труба П3 SDR9 110х12,3 ГОСТ Р50838-2011					Труба П3 SDR9 110х12,3 ГОСТ Р50838-2011				
Основание	h=0,10м МЯГКИЙ МЕСТНЫЙ ГРУНТ (ЕСТЕСТВЕННОЕ); h=0,2м МЯГКИЙ ГРУНТ (ПРИСЫПКА)				h=0,10м МЯГКИЙ МЕСТНЫЙ ГРУНТ (ЕСТЕСТВЕННОЕ); h=0,2м МЯГКИЙ ГРУНТ (ПРИСЫПКА)					h=0,10м МЯГКИЙ МЕСТНЫЙ ГРУНТ (ЕСТЕСТВЕННОЕ); h=0,2м МЯГКИЙ ГРУНТ (ПРИСЫПКА)				
Уклон, %	3	0.3	1.5	0	0.4	2.1	0.5	2.7	0.5	0.1	4.7			
Длина, м	97.4	100	77.28	22.72	100	100	78	22	100	100	100			
Расстояние, м	0.03 97.4	100	77.28	22.72	100	100	78	22	100	100	100	100		
Пикет	ПК0	ПК1	ПК2	ПК3	ПК4	ПК5	ПК6	ПК7	ПК8					
Развернутый план														

Согласовано

ИС		
	Дрожжа	

Взам. инв. №

Подпись и дата

Инв. № подл.

Изм.	Кол.уч	Лист	No. док	Подпись	Дата
Разработал		Сотникова			
Проверил		Шахиров			
ГИП		Шахиров			
Д.контроль		Кожевреева			

Р-28.06.2017/39 ГСН

Разработка ПСД на строительство объекта «Строительство газопровода низкого давления пунктов: Тонкуран,Сарыа, Сарыжа, Кенбалта, Конаралы,ул.Кенбай Казыкулинского района Атырауской области

Наружные инженерные сети (с.Жамансор- с.Кенбай)

Стадия: РП | Лист: 10 | Листов:

Продольный профиль газопровода высокого давления ГК9-ПК18

ТОО "Poligram" г.Атырау

Форм:Р-28.06.2017/39_ГСН

Формат А4х6

Профиль Г3

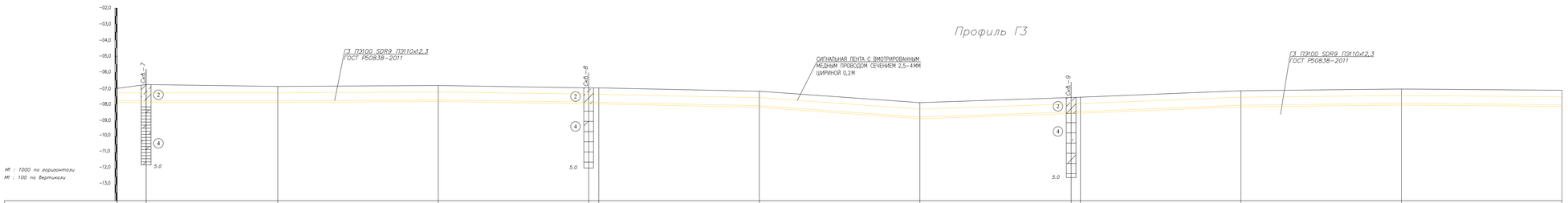

Отметка земли натурная, м	-7.18	-6.76	-6.88	-6.82	-6.97	-6.97	-7.18	-7.89	-7.55	-7.55	-7.15	-7.04	-7.12
Отметка земли проектная, м													
Отметка дна траншеи, м	-8.19	-7.770	-8.09	-7.830	-7.980	-7.980	-8.190	-8.900	-8.560	-8.560	-8.160	-8.050	-8.130
Отметка верха трубы, м	-8.08	-7.660	-7.98	-7.720	-7.870	-7.870	-8.080	-8.790	-8.450	-8.450	-8.050	-7.940	-8.020
Глубина траншеи, м	1.01	1.01	1.01	1.01	1.01	1.01	1.01	1.01	1.01	1.01	1.01	1.01	1.01
Обозначение трубы и тип изоляции, м	Труба ПЭ SDR9 110х2,3 ГОСТ Р50838-2011								Труба ПЭ SDR9 110х2,3 ГОСТ Р50838-2011				
Основание	н=0,10м мягкий местный грунт (естественное); н=0,2м мягкий грунт (присыпка)						н=0,10м мягкий местный грунт (естественное); н=0,2м мягкий грунт (присыпка)				н=0,10м мягкий местный грунт (естественное); н=0,2м мягкий грунт (присыпка)		
Уклон, ‰ / Длина, м	23.3 / 18	82	3.4	3.4 / 100	93.69	1.5	0 / 6.21	100	2.1	100	7.1	94.25	3.4 / 5.75	0 / 4	100	1.1	100	100	0.8
Расстояние, м	18	82	100	93.69	6.21	100	100	100	94.25	5.75	100	100	100
Пикет	ПК18	ПК19	ПК20	ПК21+4	ПК22	ПК23	ПК24	ПК25	ПК26	ПК27
Развернутый план													

Согласовано								
Взам. инв. №								
Подпись и дата								
Инв. № подл.								
	Изм.	Кол.уч	Лист	№ док	Подпись	Дата	Р-28.06.2017/39	ГСН
	Разработал		Сатжанова				Разработка ПСД на строительство объекта «Строительство газопровода низкого давления населенных пунктов: Тонкуш,Сарыа, Сарыжа, Кенбай,Кенбай,Кемалутдинского района Атырауской области	
	Проверил		Шахиров				Наружные инженерные сети (с.Жамансор- с.Кенбай)	Стадия: РП; Лист: 11; Листов:
	ГИП		Шахиров					
	Н.контроль		Кажеева				Продольный профиль газопровода высокого давления ПК18-ПК27	ТОО "Poligram" г.Атырау

Формат А4х6

Форма Р-28.06.2017/39_ГСН

Профиль Г3

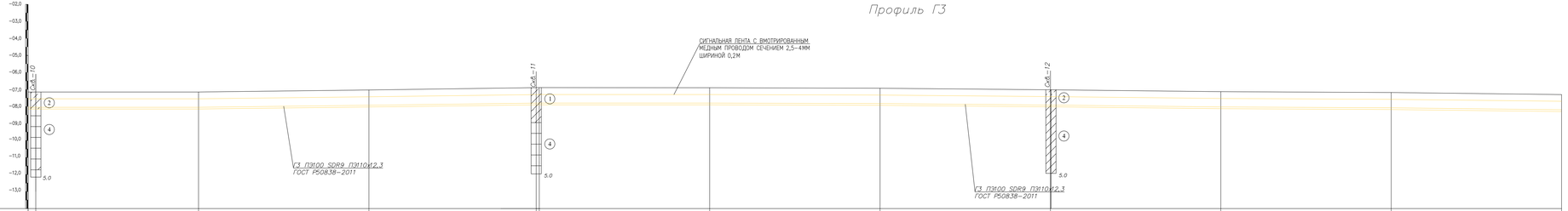

Отметка земли натурная, м	7.12 / 7.09	7.15	7.03	6.93 / 6.90	6.90	6.93	7.02	7.13	7.18	7.37
Отметка земли проектная, м										
Отметка дна траншеи, м	8.13 / 8.10	8.160	8.040	7.933 / 7.910	7.910	7.940	8.030	8.140	8.190	8.170
Отметка верха трубы, м	8.02 / 7.990	8.000	7.930	7.823 / 7.800	7.800	7.830	7.920	8.030	8.080	8.060
Глубина траншеи, м	1.01 / 1.01	1.01	1.01	1.01 / 1.01	1.01	1.01	1.01	1.01	1.01	1.01
Обозначение трубы и тип изоляции, м	Труба ПЭ SDR9 110х12,3 ГОСТ Р50838–2011			Труба ПЭ SDR9 110х12,3 ГОСТ Р50838–2011			Труба ПЭ SDR9 110х12,3 ГОСТ Р50838–2011			
Основание	h=0,10м мягкий местный грунт (естественное); h=0,2м мягкий грунт (присыпка)			h=0,10м мягкий местный грунт (естественное); h=0,2м мягкий грунт (присыпка)			h=0,10м мягкий местный грунт (естественное); h=0,2м мягкий грунт (присыпка)			
Уклон, ‰ / Длина, м	0.6 / 95.5	0.6 / 1.2	100 / 1.4	100 / 0 / 98.2	0.1 / 100	0.3	2.3 / 100	1.1 / 100	0.5 / 100	0.2
Расстояние, м	95.5	95.5	100	100	98.2	98.2	100	100	100	100
Пикет	ПК20 0	ПК20	ПК21	ПК22	ПК23	ПК23	ПК24	ПК25	ПК26	
Развернутый план										

Согласовано

АС		
	Правка	

Взам. инв. No.						
Подпись и дата						
Инв. No. подл.						

Изм.	Кол.уч	Лист	No. док	Подпись	Дата	Р–28.06.2017/39		ГСН
						Разработка ПСД на строительство объекта «Строительство газопровода низкого давления населенных пунктов Тонкерис,Сарыа, Сарыжол, Кенбидайкы, Конырауын,ра Кенбидай Казыгуртинского района Туркестанской области		
Разработал		Сатжанова				Наружные инженерные сети (с.Жамансор- с.Кенбидай)	Стадия	Лист	Листов
Проверил		Шакиров					РП	12	
ГИП		Шакиров							
Д.контроль		Кажеева				Продольный профиль газопровода высокого давления ПК27–ПК36	ТОО "Poligram" г.Атырау		

Формат А4х6

Ф06.Г–28.06.2017/39_ГСН

Профиль Г3

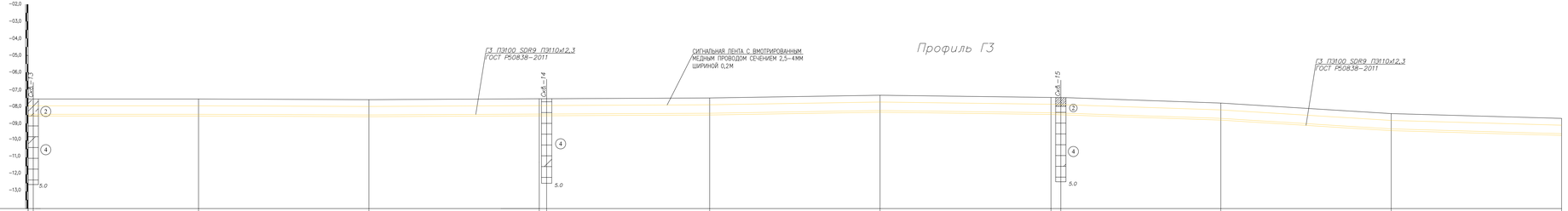

Отметка земли натурная, м	-7,42	-7,56	-7,60	-7,53 / -7,53	-7,50	-7,34	-7,42 / -7,42	-7,80	-8,42	-8,80
Отметка земли проектная, м										
Отметка дна траншеи, м	-8,70 / -8,70	-8,570	-8,810	-8,540 / -8,540	-8,510	-8,550	-8,480 / -8,480	-8,810	-9,220	-9,810
Отметка верха трубы, м	-8,460 / -8,460	-8,460	-8,500	-8,430 / -8,430	-8,400	-8,240	-8,370 / -8,370	-8,700	-9,320	-9,700 / -9,810
Глубина траншеи, м	1,01 / 1,01	1,01	1,01	1,01 / 1,01	1,01	1,01	1,01 / 1,01	1,01	1,01	1,01
Обозначение трубы и тип изоляции, м	Труба ПЭ SDR9 110х12,3 ГОСТ Р50838-2011			Труба ПЭ SDR9 110х12,3 ГОСТ Р50838-2011			Труба ПЭ SDR9 110х12,3 ГОСТ Р50838-2011			
Основание	0,2	н=0,10м мягкий местный грунт (естественное); н=0,2м мягкий грунт (присыпка)			н=0,10м мягкий местный грунт (естественное); н=0,2м мягкий грунт (присыпка)			н=0,10м мягкий местный грунт (естественное); н=0,2м мягкий грунт (присыпка)		
Уклон, % / Длина, м	97	1,2 / 100	0,4 / 0,7	100	0,3 / 95,7	1,6 / 100,5	100 / 1,3	0 / 0,04 / 93,94	3,5 / 100	4,1 / 100 / 5,9
Расстояние, м	97	100	100	100	95,7	100	100	5,06 / 93,94	100	100
Пикет	ПК58	ПК57	ПК56	ПК55	ПК40	ПК41	ПК42	ПК43	ПК44	ПК45
Развернутый план										

Согласовано

АС	Гриняев	

Взам. инв. No	Подпись и дата	Инв. No подл.

Изм.	Кол.уч	Лист	No. док	Подпись	Дата
Разработал		Сотникайева			
Проверил		Шахиров			
ГИП		Шахиров			
Д.контроль		Кожевреева			

Р-28.06.2017/39 — ГСН

Разработка ПСД на строительство объекта «Строительство газопроводов низкого давления населенных пунктов Тонкуран,Сарыа, Сарыжон, Кемералдуа,ра Кенбай Казыкурганского района Атырауской области»

Наружные инженерные сети (с.Жамансор- с.Кенбай)

Продольный профиль газопровода высокого давления ПК36-ПК45

Стадия	Лист	Листов
РП	13	

ТОО "Poligram" г.Атырау

Формат А4х6

Форм.Р-28.06.2017/39_ГСН

Профиль Г3

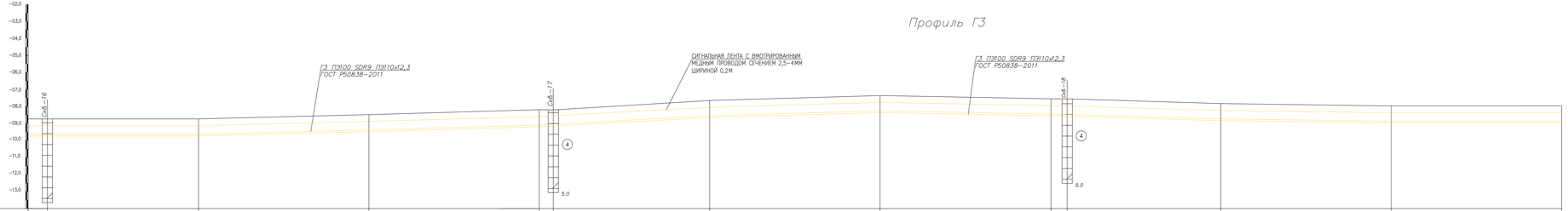

Отметка земли натурная, м	-8,80	-8,81	-8,72	-8,48	-8,19	-8,19	-7,65	-7,36	-7,55	-7,55	-7,83	-7,97	-7,96
Отметка земли проектная, м													
Отметка дна траншеи, м	-9,81	-9,82	-9,74	-9,49	-9,20	-9,20	-8,66	-8,37	-8,56	-8,56	-8,84	-8,98	-8,97
Отметка верха трубы, м	-9,70	-9,71	-9,63	-9,38	-9,09	-9,09	-8,55	-8,26	-8,45	-8,45	-8,73	-8,87	-8,86
Глубина траншеи, м	1,01	1,01	1,01	1,01	1,01	1,01	1,01	1,01	1,01	1,01	1,01	1,01	1,01
Обозначение трубы и тип изоляции, м		Труба ПЭ SDR9 110х12,3 ГОСТ Р50838-2011					Труба ПЭ SDR9 110х12,3 ГОСТ Р50838-2011				Труба ПЭ SDR9 110х12,3 ГОСТ Р50838-2011		
Основание	0,2	н=0,10м мягкий местный грунт (естественное); н=0,2м мягкий грунт (присыпка)					н=0,10м мягкий местный грунт (естественное); н=0,2м мягкий грунт (присыпка)				н=0,10м мягкий местный грунт (естественное); н=0,2м мягкий грунт (присыпка)		
Уклон, ‰ / Длина, м	11,3	88,7	0,9	2,5	100	100	2,9	0 / 8,19	5,9	91,81	2,9	100	100	1,9	0 / 9,8	90,2	3,1	100	1,4	2,2	100
Расстояние, м	11,3	88,7	100	100	8,19	91,81	100	100	9,8	90,2	100	100
Пикет	ПК45		ПК46	ПК47	ПК48	ПК49		ПК50		ПК52		ПК53	ПК54
Развернутый план													

Согласовано

АС		
	Гриценко	

Взам. инв. №

Подпись и дата

Инв. № подл.

Изм.	Кол.уч	Лист	№ док	Подпись	Дата
Разработал		Сотказиева			
Проверил		Шакиров			
ГИП		Шакиров			
Д.контроль		Кажеревва			

Р-28.06.2017/39 ГСН

Разработка ПСД на строительство объекта «Строительство газопровода низкого давления поселков Тонкуран,Сарыа, Сарыжа, Кенбалта, Кенбалта,ул.Ка-Кенбай Казыгурунского района Атырауской области»

Наружные инженерные сети (с.Жамансор- с.Кенбай)

Продольный профиль газопровода высокого давления ПК45-ПК54

Стадия	Лист	Листов
РП	14	

ТОО "Poligram" г.Атырау

Формат А4х6

Форма Р-28.06.2017/39_ГСН

Профиль Г3

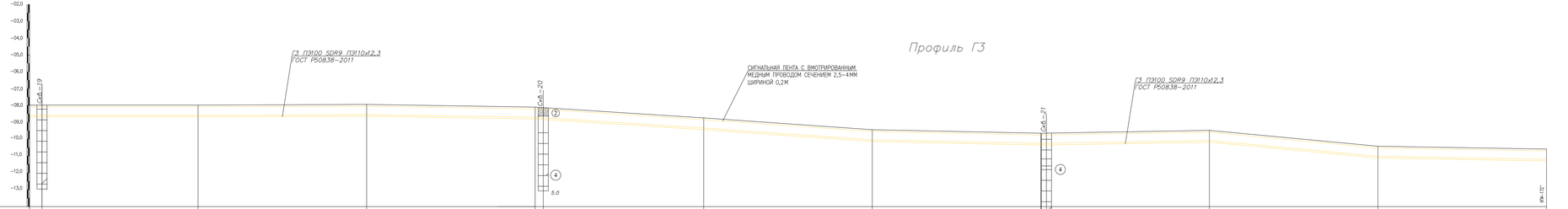

Отметка земли натурная, м	-7.86	-7.93	-7.98	-7.94	-8.10	-8.76	-9.44	-9.63	-9.48	-10.42	-10.58
Отметка земли проектная, м											
Отметка дна траншеи, м	-8.97	-8.98	-8.99	-8.95	-9.11	-9.77	-10.45	-10.66	-10.49	-11.43	-11.59
Отметка верха трубы, м	-8.86	-8.87	-8.88	-8.84	-9.00	-9.66	-10.34	-10.55	-10.38	-11.32	-11.48
Глубина траншеи, м	1.01	1.01	1.01	1.01	1.01	1.01	1.01	1.01	1.01	1.01	1.01
Обозначение трубы и тип изоляции, м		Труба Г3 SDR9 110х12,3 ГОСТ Р50838-2011				Труба Г3 SDR9 110х12,3 ГОСТ Р50838-2011			Труба Г3 SDR9 110х12,3 ГОСТ Р50838-2011		
Основание		h=0,10м мягкий местный грунт (естественное); h=0,2м мягкий грунт (присыпка)				h=0,10м мягкий местный грунт (естественное); h=0,2м мягкий грунт (присыпка)			h=0,10м мягкий местный грунт (естественное); h=0,2м мягкий грунт (присыпка)		
Уклон, ‰ / Длина, м		0.1 / 92.6	100.5 / 0.4	1.6 / 100.5	6.6 / 100.5	6.8 / 100.5	2.1 / 100.5	100.5 / 1.7	100.5 / 0.6	1.6 / 100	
Расстояние, м	7.4	100	100	100	100	100	100	100	100	100	
Пикет	ПК54		ПК55	ПК56	ПК57	ПК58	ПК59	ПК60	ПК61	ПК62	ПК63
Развернутый план											УПА-177

Согласовано

ГИП	Шакиров	
Гл. спец.	Кожевникова	

Взам. инв. No.		
Подпись и дата		
Инв. No. подл.		

Изм.	Кол.уч.	Лист	No. док.	Подпись	Дата
Разработал		Сатжанова			
Проверил		Шакиров			
ГИП		Шакиров			
Д.контроль		Кожевникова			

Р-28.06.2017/39 ГСН

Разработка ПСД на строительство объекта «Строительство газопровода-ввода к населенным пунктам: Тонкуран,Сарыа, Сарыжа, Кенбидайта, Конаралы,ул.Кенбай Казыгуртинского района Актюбинской области»

Наружные инженерные сети (с.Жамансор- с.Кенбай)	Стадия	Лист	Листов
	РП	15	
Продольный профиль газопровода высокого давления ПК54-ПК63	ТОО "Poligram" г.Атырау		

Формат А4х6

Форма Р-28.06.2017/39_ГСН

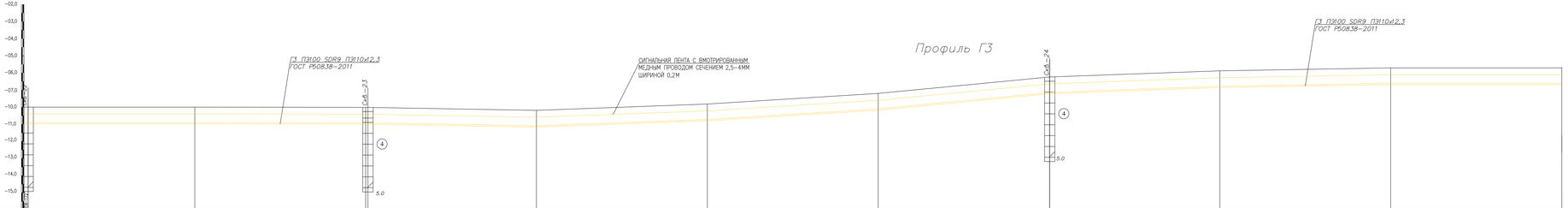

	-10.58	-10.52	-10.66	-10.68	-10.85	-10.48	-9.86	-8.90	-8.54	-8.37	-8.37
Отметка дна траншеи м	-11.59	-11.53	-11.67	-11.69	-11.86	-11.49	-10.87	-9.91	-9.55	-9.38	-9.38
Отметка верха трубы м	-11.48	-11.42	-11.56	-11.58	-11.75	-11.38	-10.76	-9.80	-9.44	-9.27	-9.27
Глубина траншеи м	1.01	1.01	1.01	1.01	1.01	1.01	1.01	1.01	1.01	1.01	1.01
Обозначение трубы и тип изоляции м	Трубы ПЭ SDR9 110х12.3 ГОСТ Р50838-2011					Трубы ПЭ SDR9 110х12.3 ГОСТ Р50838-2011				Трубы ПЭ SDR9 110х12.3 ГОСТ Р50838-2011	
Основание	h=0,10м МЕЛКИЙ МЕСТНЫЙ ГРУНТ (ЕСТЕСТВЕННОЕ); h=0,2м МЕЛКИЙ ГРУНТ (ПРИСЫПКА)					h=0,10м МЕЛКИЙ МЕСТНЫЙ ГРУНТ (ЕСТЕСТВЕННОЕ); h=0,2м МЕЛКИЙ ГРУНТ (ПРИСЫПКА)				h=0,10м МЕЛКИЙ МЕСТНЫЙ ГРУНТ (ЕСТЕСТВЕННОЕ); h=0,2м МЕЛКИЙ ГРУНТ (ПРИСЫПКА)	
Уклон % / Длина м	61.2 / 2.45	97.55 / 1.4	0.2 / 0.2	100 / 1.7	3.7 / 100	6.2 / 100	100 / 9.6	3.6 / 100	1.7 / 100	100 / 0	
Расстояние м	2.45	97.55	100	100	100	100	100	100	100	100	
Пикет	ПК63	ПК64	ПК65	ПК66	ПК67	ПК68	ПК69	ПК70	ПК71	ПК72	
Развернутый план	УП4-172										

Согласовано

АС		

Взам. инв. No.	Подпись и дата	Инв. No. подл.

Изм.	Кол.уч	Лист	No. док	Подпись	Дата
Разработал		Сатжанова			
Проверил		Шакиров			
ГИП		Шакиров			
Д.контроль		Кожевреева			

Р-28.06.2017/39

ГСН

Разработка ПСД на строительство объекта «Строительство газопровода низкого давления поселков Токжайлау,Сарыа, Сарыжол, Кенбидайыр, Конырауыл,ул.Кенбай батыр,Кенбидайыр,Кенбидайыр,Кенбидай

Профиль Г3

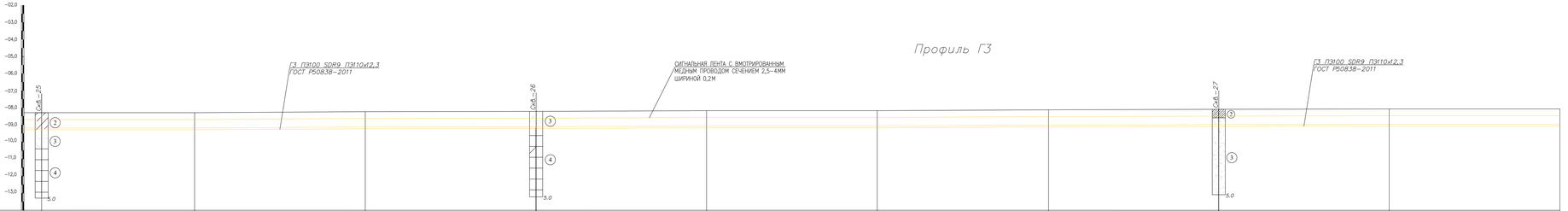

Отметка земли натурная м	-8,37	-8,37	-8,29	-8,33	-8,21	-8,17	-8,17	-8,12	-8,08	-8,07	-7,87
Отметка земли проектная м											
Отметка дна траншеи м	-9,38	-9,38	-9,30	-9,24	-9,22	-9,18	-9,18	-9,13	-9,09	-9,08	-8,88
Отметка верха трубы м	-9,27	-9,27	-9,19	-9,13	-9,11	-9,07	-9,07	-9,02	-8,98	-8,97	-8,77
Глубина траншеи м	1,01	1,01	1,01	1,01	1,01	1,01	1,01	1,01	1,01	1,01	1,01
Обозначение трубы и тип изоляции м		Труба П3 SDR9 110х12,3 ГОСТ Р50838-2011			Труба П3 SDR9 110х12,3 ГОСТ Р50838-2011				Труба П3 SDR9 110х12,3 ГОСТ Р50838-2011		
Основание		н=0,10м мягкий местный грунт ((естественное); н=0,2м мягкий грунт (присыпка)			н=0,10м мягкий местный грунт ((естественное); н=0,2м мягкий грунт (присыпка)				н=0,10м мягкий местный грунт ((естественное); н=0,2м мягкий грунт (присыпка)		
Уклон ‰ / Длина м	0 / 10,41	0,8 / 89,59	0,6 / 100	0,2 / 100	0,4 / 100	100 / 100	0,5 / 100	0,4 / 100	0,1 / 100	100 / 2	
Расстояние м	10,41	89,59	100	100	100	100	100	100	100	100	
Пикет	ПК72		ПК73	ПК74	ПК75	ПК76	ПК77	ПК78	ПК79	ПК80	ПК81
Развернутый план	УПИ-124										

Согласовано

АС	Тренина	

Взам. инв. №

Подпись и дата

Инв. № подл.

Изм.	Кол.уч	Лист	№ док	Подпись	Дата
Разработал		Сотказиева			
Проверил		Шакиров			
ГИП		Шакиров			
Д.контроль		Кажеревва			

Р-28.06.2017/39 ГСН

Разработка ПСД на строительство объекта «Строительство газопровода низкого давления пунктов Тонкуран,Сарыа, Сарыжол, Кенбидайты, Конырауыл,ра Кенбай Казыгуртинского района Туркестанской области»

Наружные инженерные сети (с.Жамансор- с.Кенбай)

Продольный профиль газопровода высокого давления ПК72-ПК81

Стадия	Лист	Листов
РП	17	

ТОО "Poligram" г.Атырау

Формат А4х6

Форма Р-28.06.2017/39_ГСН

Профиль Г3

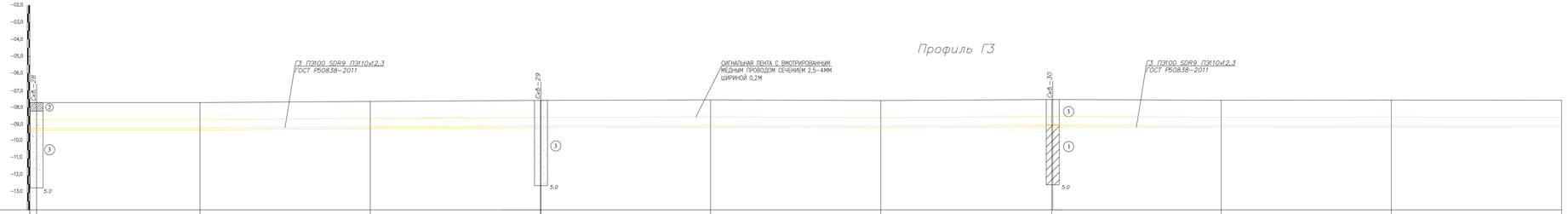

Отметка земли натурная, м	-7,90	-7,71	-7,64	-7,58	-7,55	-7,59	-7,53	-7,57	-7,56	-7,57
Отметка земли проектная, м										
Отметка дна траншеи, м	-8,97	-8,72	-8,65	-8,59	-8,56	-8,60	-8,54	-8,58	-8,57	-8,58
Отметка верха трубы, м	-8,80	-8,61	-8,54	-8,48	-8,45	-8,49	-8,43	-8,47	-8,46	-8,47
Глубина траншеи, м	1,07	1,01	1,01	1,01	1,01	1,01	1,01	1,01	1,01	1,01
Обозначение трубы и тип изоляции, м	Трубы ПЭ SDR9 110х12,3 ГОСТ Р50838-2011					Трубы ПЭ SDR9 110х12,3 ГОСТ Р50838-2011				Трубы ПЭ SDR9 110х12,3 ГОСТ Р50838-2011
Основание	h=0,10м мягкий местный грунт (естественное); h=0,2м мягкий грунт (присыпка)					h=0,10м мягкий местный грунт (естественное); h=0,2м мягкий грунт (присыпка)				h=0,10м мягкий местный грунт (естественное); h=0,2м мягкий грунт (присыпка)
Уклон, ‰ / Длина, м	1,9 / 96,6	0,7 / 100	0,6 / 100	0,3 / 100	100 / 0,4	0,6 / 100	100 / 0,4	0,1 / 100	100 / 0,1	
Расстояние, м	1,9	96,6	100	100	100	100	100	100	100	
Пикет	ПК81	ПК82	ПК83	ПК84	ПК85	ПК86	ПК87	ПК88	ПК89	ПК90
Развернутый план										

Согласовано

АС	Гравина	

Взам. инв. №

Подпись и дата

Инв. № подл.

Изм.	Кол.уч	Лист	№ док	Подпись	Дата
Разработал		Сатжанова			
Проверил		Шакиров			
ГИП		Шакиров			
Д.контроль		Кажеева			

Р-28.06.2017/39 ГСН

Разработка ПСД на строительство объекта «Строительство газопровода низкого давления пунктов Тонкуран,Сарыа, Сарыжа, Кенбалта, Кенбалта,ул.Ка-Кенбай Казыкупинского района Атырауской области

Наружные инженерные сети (с.Жамансор- с.Кенбай)

Продольный профиль газопровода высокого давления ПК81-ПК90

Стадия	Лист	Листов
РП	18	

ТОО "Poligram" г.Атырау

Формат А4х6

Форм Р-28.06.2017/39_ГСН

Профиль Г3

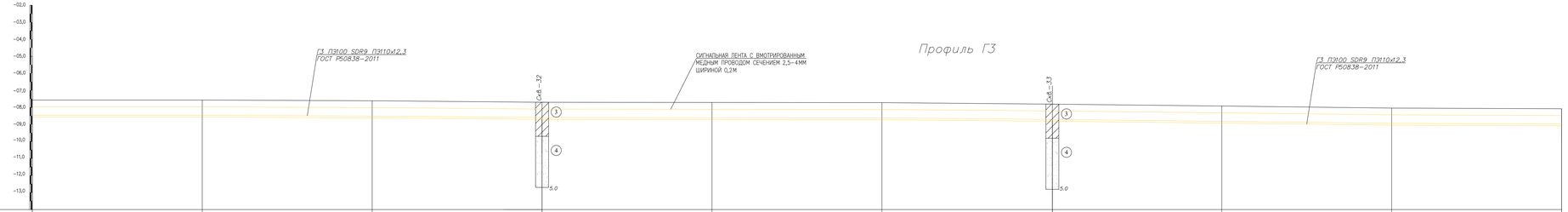

Отметка земли натурная, м	-7,57	-7,57	-7,61	-7,70	-7,71	-7,72	-7,81	-7,92	-8,04	-8,08
Отметка земли проектная, м										
Отметка дна траншеи, м	-8,58	-8,58	-8,62	-8,50	-8,51	-8,52	-8,61	-8,72	-8,84	-8,88
Отметка верха трубы, м	-8,47	-8,47	-8,51	-8,39	-8,40	-8,41	-8,50	-8,61	-8,73	-8,77
Глубина траншеи, м	1,01	1,01	1,01	1,01	1,01	1,01	1,01	1,01	1,01	1,01
Обозначение трубы и тип изоляции, м	Труба ПЭ SDR9 110х12,3 ГОСТ Р50838-2011				Труба ПЭ SDR9 110х12,3 ГОСТ Р50838-2011				Труба ПЭ SDR9 110х12,3 ГОСТ Р50838-2011	
Основание	h=0,10м МЯГКИЙ МЕСТНЫЙ ГРУНТ (ЕСТЕСТВЕННОЕ); h=0,2м МЯГКИЙ ГРУНТ (ПРИСЫПКА)				h=0,10м МЯГКИЙ МЕСТНЫЙ ГРУНТ (ЕСТЕСТВЕННОЕ); h=0,2м МЯГКИЙ ГРУНТ (ПРИСЫПКА)				h=0,10м МЯГКИЙ МЕСТНЫЙ ГРУНТ (ЕСТЕСТВЕННОЕ); h=0,2м МЯГКИЙ ГРУНТ (ПРИСЫПКА)	
Уклон, % / Длина, м	4,6 / 100	0,4 / 100	100 / 0,9	100 / 0,1	0,1 / 100,5	100,5 / 0,9	100,5 / 1,1	1,2 / 100,5	100,5 / 0,4	
Расстояние, м	100	100	100	100	100	100	100	100	100	
Пикет	ПК00	ПК01	ПК02	ПК03	ПК04	ПК05	ПК06	ПК07	ПК08	ПК09
Развернутый план										

Согласовано

ГИП		Тренина
АС		

Взам. инв. №

Подпись и дата

Инв. № подл.

Изм.	Кол.уч	Лист	No. док	Подпись	Дата
Разработал		Сотникова			
Проверил		Шахиров			
ГИП		Шахиров			
Д.контроль		Кожеревко			

Р-28.06.2017/39 ГСН

Разработка ПСД на строительство объекта «Строительство газопроводов низкого давления поселков Токжайлау,Сарыа, Сарыжон, Газовгорсть, Конгразы,ул.ул.Кенбай Казыкулинского района Атырауской области»

Наружные инженерные сети (с.Жамансор- с.Кенбай)

Продольный профиль газопровода высокого давления ПК90-ПК99

Стадия	Лист	Листов
РП	19	

ТОО "Poligram" г.Атырау

Формат А4х6

Форм Р-28.06.2017/39_ГСН

Профиль Г3

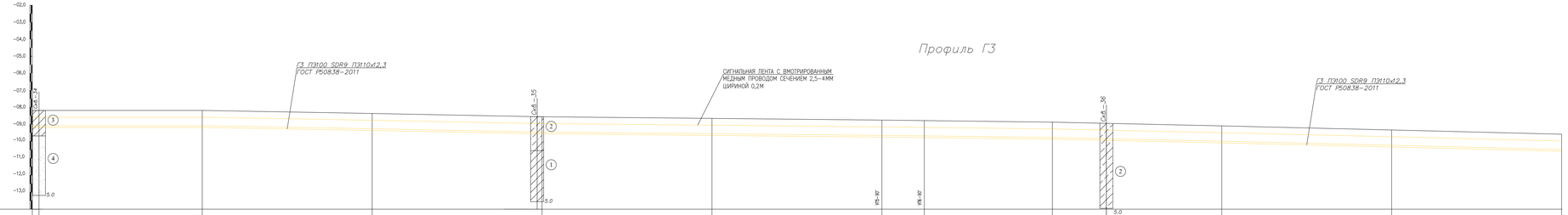

Отметка земли натурная, м	-8,08	-8,19	-8,37	-8,56	-8,66	-8,76	-8,76	-8,88	-8,94	-9,10	-9,34	-9,59
Отметка земли проектная, м												
Отметка дна траншеи, м	-9,69	-9,2	-9,38	-9,57	-9,67	-9,77	-9,77	-9,89	-9,95	-10,11	-10,35	-10,60
Отметка верха трубы, м	-9,58	-9,09	-9,27	-9,46	-9,56	-9,66	-9,66	-9,78	-9,84	-100	-10,24	-10,49
Глубина траншеи, м	1,01	1,01	1,01	1,01	1,01	1,01	1,01	1,01	1,01	1,01	1,01	1,01
Обозначение трубы и тип изоляции, м	Трубы ПЭ SDR9 110х12,3 ГОСТ Р50838-2011					Трубы ПЭ SDR9 110х12,3 ГОСТ Р50838-2011					Трубы ПЭ SDR9 110х12,3 ГОСТ Р50838-2011	
Основание	h=0,10м мягкий местный грунт (естественное); h=0,2м мягкий грунт (присыпка)					h=0,10м мягкий местный грунт (естественное); h=0,2м мягкий грунт (присыпка)					h=0,10м мягкий местный грунт (естественное); h=0,2м мягкий грунт (присыпка)	
Уклон, ‰ / Длина, м	1,7 / 100,5	1,8 / 100,5	1,9 / 100,5	1,9 / 100,5	0,7 / 100,5	1,2 / 2,2 / 100,5	2,4 / 100,5	100,5	2,5			
Расстояние, м	2,4	100	100	100	100	100	100	100	100	100	100	100
Пикет	ПК99	ПК100	ПК101	ПК102	ПК103	ПК104	ПК105	ПК106	ПК107	ПК108		
Развернутый план						УГ5-97 / УГ6-97						

Согласовано

Взам. инв. No	Подпись и дата	Инв. No подл.

Изм.	Кол.уч	Лист	No. док	Подпись	Дата							
Разработал		Сатжанова										
Проверил		Шахиров										
ГИП		Шахиров										
Н.контроль		Кажеева										

Р-28.06.2017/39 — ГСН

Разработка ПСД на строительство объекта «Строительство газопроводов для населенных пунктов Токжан,Сарыа, Сарыжа, Кенбай, Конаев,Кенбай Казыгурт,Кенбай Казыгурт,Кенбай Казыгурт

Профиль Г3

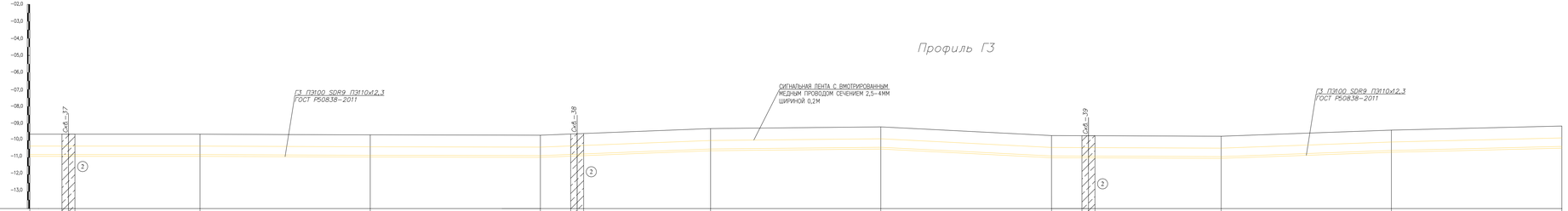

Отметка земли натурная, м	-9,59	-9,62	-9,67	-9,69	-9,30	-9,20	-9,71	-9,75	-9,39	-9,15
Отметка земли проектная, м										
Отметка дна траншеи, м	-10,60	-10,57	-10,64	-10,68	-10,70	-10,31	-10,21	-10,72	-10,76	-10,40	-10,18
Отметка верха трубы, м	-10,49	-10,46	-10,53	-10,57	-10,59	-10,20	-10,10	-10,61	-10,65	-10,29	-10,05
Глубина траншеи, м	1,01	1,01	1,01	1,01	1,01	1,01	1,01	1,01	1,01	1,01	1,01
Обозначение трубы и тип изоляции, м	Трубы ПЭ SDR9 110х12,3 ГОСТ Р50838-2011					Трубы ПЭ SDR9 110х12,3 ГОСТ Р50838-2011				Трубы ПЭ SDR9 110х12,3 ГОСТ Р50838-2011	
Основание	h=0,10м мягкий местный грунт ((естественное); h=0,2м мягкий грунт (присыпка)					h=0,10м мягкий местный грунт ((естественное); h=0,2м мягкий грунт (присыпка)				h=0,10м мягкий местный грунт ((естественное); h=0,2м мягкий грунт (присыпка)	
Уклон, ‰ / Длина, м	0 / 22,73	77,27 / 1,1	100 / 0,4	100 / 0,2	3,9 / 100	1 / 100	100 / 5,1	100 / 0,4	3,6 / 100	2,4 / 100
Расстояние, м	22,73	77,27	100	100	100	100	100	100	100	100
Пикет	ПК108	ПК109	ПК110	ПК111	ПК112	ПК113	ПК114	ПК115	ПК116	ПК117
Развернутый план										

Согласовано

АС		
	Трапова	

Взам. инв. No							
Подпись и дата							
Инв. No подл.							

Изм.	Кол.уч	Лист	No. док	Подпись	Дата				
						Р-28.06.2017/39		ГСН	
						Разработка ПСД на строительство объекта «Строительство газопровода низкого давления населенных пунктов: Тонкуран,Сарыа, Сарыжон, Кенбидайты, Конаралы,ул.Кенбай Казыкупинского района Атырауской области			
Разработал		Сотжалиева				Наружние инженерные сети (с.Жамансор- с.Кенбай)	Стадия	Лист	Листов
Проверил		Шахиров					РП	21	
ГИП		Шахиров							
Д.контроль		Кажеева				Продольный профиль газопровода бытового давления ПК108-ПК117	ТОО "Poligram" г.Атырау		

Ф06.Р-28.06.2017/39_ГСН

Формат А4х6

Профиль Г3

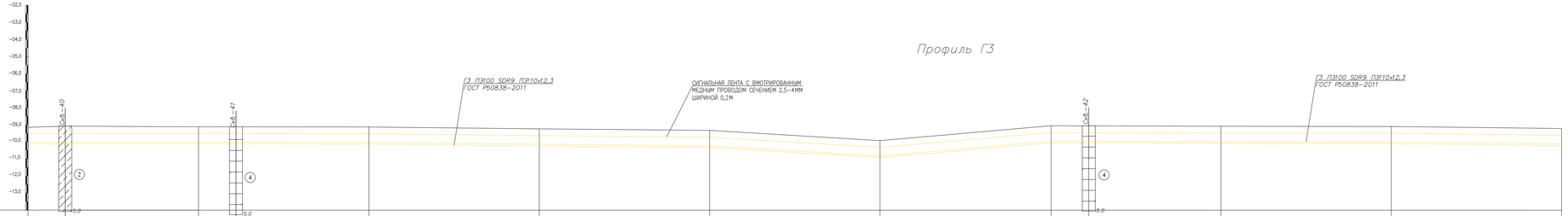

Отметка земли натурная, м	-9,15	-9,08	-9,12	-9,26	-9,13	-9,24	-9,33	-9,93	-9,07	-9,10	-9,09	-9,13	-9,22
Отметка земли проектная, м													
Отметка дна траншеи, м	-10,16	-10,09	-10,13	-10,27	-10,14	-10,25	-10,34	-10,94	-10,08	-10,11	-10,10	-10,14	-10,23
Отметка верха трубы, м	-10,05	-9,98	-10,02	-10,16	-10,03	-10,14	-10,23	-10,83	-9,97	-10,0	-9,99	-10,03	-10,12
Глубина траншеи, м	1,01	1,01	1,01	1,01	1,01	1,01	1,01	1,01	1,01	1,01	1,01	1,01	1,61
Обозначение трубы и тип изоляции, м	Труба ПЭ SDR9 110х12,3 ГОСТ Р50838-2011						Труба ПЭ SDR9 110х12,3 ГОСТ Р50838-2011				Труба ПЭ SDR9 110х12,3 ГОСТ Р50838-2011		
Основание	h=0,10м МЕЛКИЙ МЕСТНЫЙ ГРУНТ (СЕТЕСТВЕННОЕ); h=0,2м МЕЛКИЙ ГРУНТ (ПРИСЫПКА)						h=0,10м МЕЛКИЙ МЕСТНЫЙ ГРУНТ (СЕТЕСТВЕННОЕ); h=0,2м МЕЛКИЙ ГРУНТ (ПРИСЫПКА)				h=0,10м МЕЛКИЙ МЕСТНЫЙ ГРУНТ (СЕТЕСТВЕННОЕ); h=0,2м МЕЛКИЙ ГРУНТ (ПРИСЫПКА)		
Уклон, % / Длина, м	100	1,8	100	0,4	100	1,1	100	0,9	100	6	8,6	100	100	0,2	100	0,4	100	0,9
Расстояние, м	21,76	100	100	100	100	100	100	100	22,5	100	100	100	100
Пикет	ПК17	ПК18	ПК19	ПК20	ПК21	ПК22	ПК23	ПК24	ПК25	ПК26
Развернутый план													

Согласовано

АС	Гринев	

Взам. инв. No							
Подпись и дата							
Инв. No подл.							

Изм.	Кол.уч	Лист	No. док	Подпись	Дата				
						Р-28.06.2017/39		ГСН	
						Разработка ПСД на строительство объекта «Строительство газопроводов низкого давления населенных пунктов: Тоскаран,Сарыа, Сарыжон, Кенбидайты, Кенбидайты,ул.Кенбай Казыбекского района Атырауской области			
Разработал			Сотжалиева			Наружные инженерные сети (с.Жамансор- с.Кенбай)	Стадия	Лист	Листов
Проверил			Шакиров				РП	22	
ГИП			Шакиров						
Н.контроль			Кажеева			Продольный профиль газопровода высокого давления 1Р017-1Р026	ТОО "Poligram" г.Атырау		

Формат А4х6

Форма Р-28.06.2017/39_ГСН

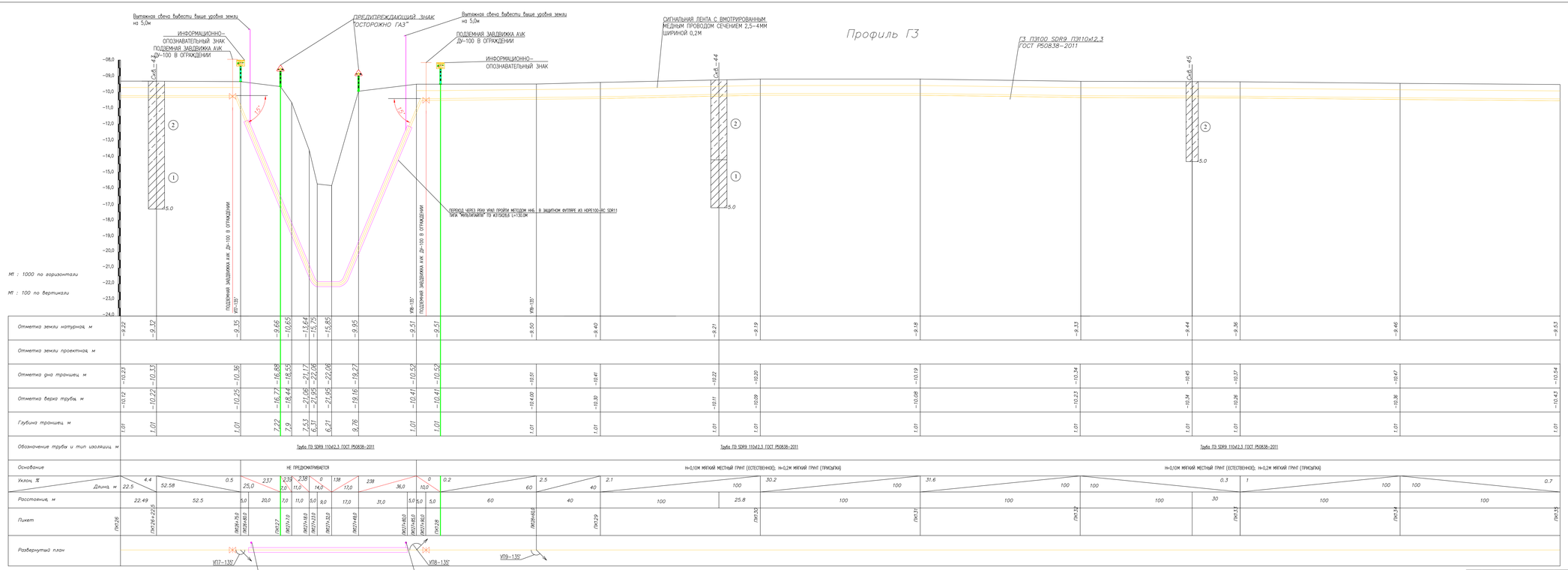

Изм.	Кол.уч.	Лист	No.док	Подпись	Дата	Р-28.06.2017/39	ГСН
Разработал		Сатказиева				Разработка ПСД на строительство объекта «Строительство газопроводов линий населенных пунктов Тогызак,Сарыой, Сарымак, Евжакаратау, Кочкарата,ра.Кенбай» Казыгуртинского района Туркестанской области	
Проверил		Шаширов				Наружные инженерные сети (с.Комансор-с.Кенбай)	Стадия: РП; Лист: 23; Листов:
ГИП		Шаширов				Продольный профиль газопровода высокого давления I ПК126-ПК135	ТОО "Poligram" г.Атырау
Д.контроль		Кожергерова					

Фай:Р-28.06.2017/39_ГСН

Формат А3х4

Согласовано

АС	Тлепенов

Инв. № подл. | Подпись и дата | Взам. инв. №

Профиль Г3

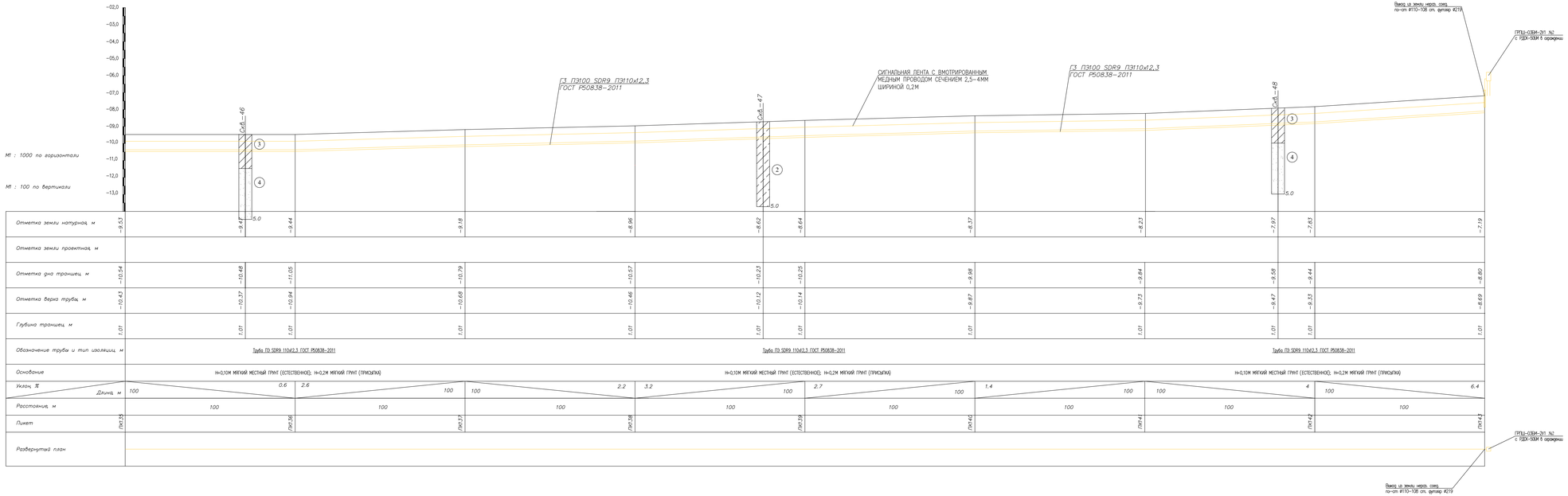

Отметка земли натурная, м	-9,53	-9,47	-9,44	-9,18	-8,96	-8,62	-8,64	-8,37	-8,23	-7,97	-7,83	-7,19
Отметка земли проектная, м												
Отметка дна траншеи, м	-10,54	-10,48	-11,05	-10,79	-10,57	-10,23	-10,25	-9,98	-9,84	-9,58	-9,44	-8,80
Отметка верха трубы, м	-10,43	-10,37	-10,94	-10,68	-10,46	-10,12	-10,14	-9,87	-9,73	-9,47	-9,33	-8,69
Глубина траншеи, м	1,01	1,01	1,01	1,01	1,01	1,01	1,01	1,01	1,01	1,01	1,01	1,01
Обозначение трубы и тип изоляции, м		Труба ПЭ SDR9 110х12,3 ГОСТ Р50838-2011				Труба ПЭ SDR9 110х12,3 ГОСТ Р50838-2011					Труба ПЭ SDR9 110х12,3 ГОСТ Р50838-2011	
Основание		h=0,10М МЯГКИЙ МЕСТНЫЙ ГРУНТ (ЕСТЕСТВЕННОЕ); h=0,2М МЯГКИЙ ГРУНТ (ПРИСЫПКА)				h=0,10М МЯГКИЙ МЕСТНЫЙ ГРУНТ (ЕСТЕСТВЕННОЕ); h=0,2М МЯГКИЙ ГРУНТ (ПРИСЫПКА)					h=0,10М МЯГКИЙ МЕСТНЫЙ ГРУНТ (ЕСТЕСТВЕННОЕ); h=0,2М МЯГКИЙ ГРУНТ (ПРИСЫПКА)	
Уклон, % / Длина, м		100 / 0,6	2,6 / 100		100 / 2,2	3,2 / 100		2,7 / 100		1,4 / 100	100 / 4	100 / 6,4
Расстояние, м		100		100	100	100		100		100	100	100
Пикет	ПК35		ПК36	ПК37	ПК38	ПК39		ПК40		ПК41	ПК42	ПК43
Развернутый план												

Согласовано

АС	Тряпкина	

Инв. No подл. | Подпись и дата | Взам. инв. No

Изм.	Кол.уч.	Лист	No.док.	Подпись	Дата
Разработал		Сатказиева			
Проверил		Шаширов			
ГИП		Шаширов			
Н.контроль		Кокорева			

Р-28.06.2017/39 ГСН

Разработка ПСД на строительство объекта «Строительство газопроводов линий населенных пунктов Тоскум,Сарюк, Сарымак, Евлахлагата, Кочкарата,Кенбай» Казахстанского района Атырауской области

Наружные инженерные сети (с.Команосор- с.Кенбай)

Стадия	Лист	Листов
РП	24	

Продольный профиль газопровода высокого давления ГК0,35-ГК0,45

ТОО "Poligram" г.Атырау

Фай:Р-28.06.2017/39_ГСН

Формат А3х4

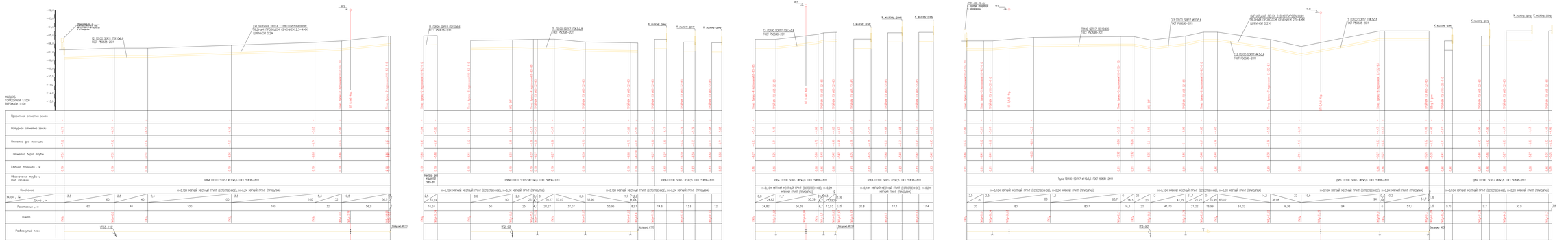
ПК0
ПК1
ПК2
ПК3
ПК4
ПК5
ПК6
ПК7
ПК8
ПК9
ПК10
ПК11
ПК12
ПК13
ПК14
ПК15
ПК16
ПК17
ПК18
ПК19
ПК20
ПК21
ПК22
ПК23
ПК24
ПК25
ПК26
ПК27
ПК28
ПК29
ПК30
ПК31
ПК32
ПК33
ПК34
ПК35
ПК36
ПК37
ПК38
ПК39
ПК40

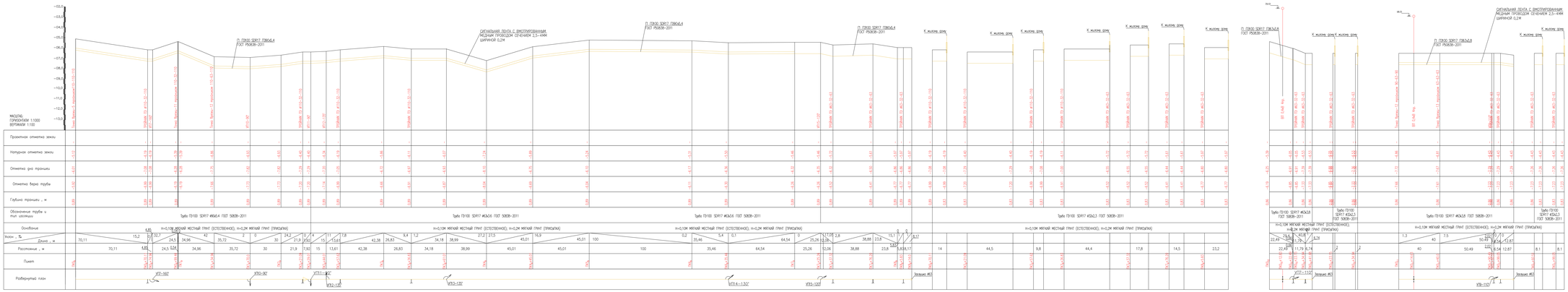

					Р–28.06.17/39	ГОН
Изм.	Кол.уч.	Лист	№ док.	Подпись	Дата	Разработка ГЕОД на строительство объекта«Строительство газопровода низкого давления третей Толдыр,Сарыжа, Сарыжа, Бакмаурна, Кожарты, расЛенбер Аккаргинского района Акмолинской области
Разработал		Самыгина				Подземные инженерные сети (г.Кокшетау-г.Кокшетау)
Проверил		Шакирей				
ГИП		Шакирей				
Н.контроль		Камзарова				Продольный профиль газопровода низкого давления

Стадия	Лист	Листов
РП	26	

ТОО "Ресурсы Алматы"

Формат А3х4

Согласовано

Взам. инв. №

Подпись и дата

Инв. № подл.

Формат А4

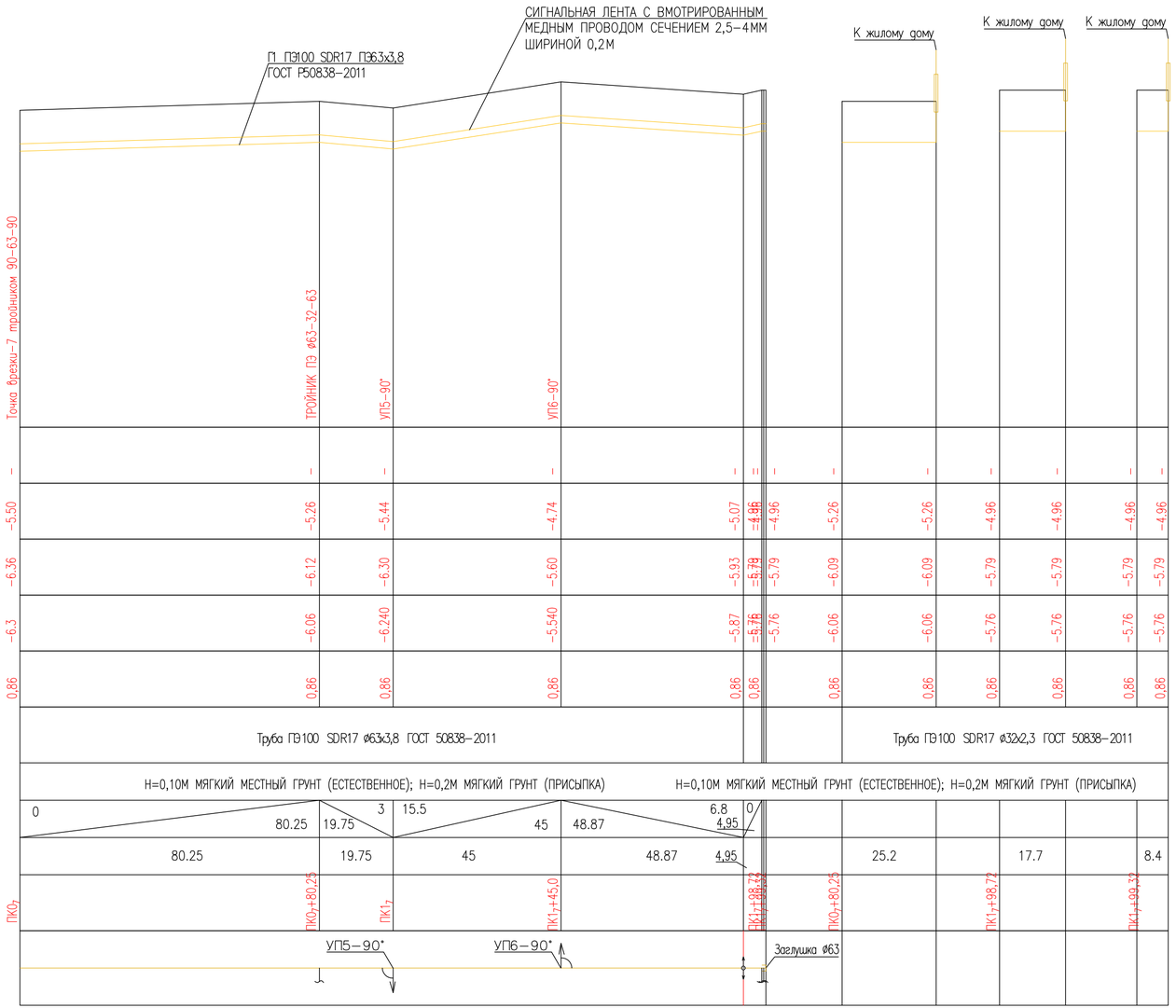

Согласовано

АС	Тулеуенов	

Взам. инв. №

Подпись и дата

Инв. № подл.

						Р-28.06.17/39		ГСН	
						Разработка ПСД на строительство объекта:«Строительство газопроводных линий населенных пунктов Таскудык,Соркол, Саркумак, Былкылдакты, Конырауды, раз.Кенбай Кызылкугинского района Атырауской области»			
Изм.	Кол.уч	Лист	No.док	Подпись	Дата				
Разработал		Саткалиева				Наружные инженерные сети (с.Жамансор-с.Кенбай)	Стадия	Лист	Листов
Проверил		Шагиров					РП	27	
ГИП		Шагиров							
Д.контроль		Кажереева				Продольный профиль газопровода низкого давления	ТОО "Poligram" г.Атырау		

Файл:Р-28.06.17/39_ГСН

Формат А4х3

ВЕДОМОСТЬ РАБОЧИХ ЧЕРТЕЖЕЙ ОСНОВНОГО КОМПЛЕКТА

Лист	Наименование	Примечание
1	Общие данные	
2	Конструкция защитного кожуха с вытяжной свечой	
3	Узел выхода полиэтиленового газопровода ПЭ110х12,3/Ст108х4,0 из земли.	
4	Узел выхода полиэтиленового газопровода ПЭ110х12,3/Ст108х4,0 из земли.	
5	Узел выхода полиэтиленового газопровода ПЭ110х10,0/Ст108х4,0 из земли.	
6	Узел выхода полиэтиленового газопровода ПЭ110х10,0/Ст108х4,0 из земли.	
7	Узел выхода полиэтиленового газопровода ПЭ63х5,8/Ст57х3,0 из земли	
8	Узел выхода полиэтиленового газопровода ПЭ63х5,8/Ст57х3,0 из земли.	
9	Узел выхода полиэтиленового газопровода ПЭ32х2,3/СТ32х2,8. "FRIALEN" из земли.	
10	Узел выхода полиэтиленового газопровода ПЭ32х2,3/СТ32х2,8. "FRIALEN" из земли.	
11	Установка ГРПШ-03БМ-2У1 ограждении 4,5х3х1,75	
12	Установка ГРПШ в ограждении 3х4х1,75	
13	Установка ГРПШ-32/10Б в ограждении 3х3х1,75	
14	Молниеприемник Н=8м	
15	Установка подземной задвижки AVK ДУ100 под ковер	
16	Установка подземной задвижки AVK ДУ80 под ковер	
17	Чертеж последовательности работ ГНБ	
18	Схема укладки сигнальной ленты на участках пересечения	
19	Установка ШУУРГ-250 в ограждении 4,5х3х1,75	

ВЕДОМОСТЬ ССЫЛОЧНЫХ И ПРИЛАГАЕМЫХ ДОКУМЕНТОВ.

Обозначение	Наименование	Примечание
1.	2.	3.
Серия 5.905-25.05	Оборудование, узлы, детали наружных и	
	внутренних газопроводов. Вып1,2	
Серия 5.905-6 СЗК-34.00-02	Узлы и детали электрохимической защиты	
	подземных инженерных сетей от коррозии	
СТ РК 1125-2002	Технические средства организации дорожного	
	движения. Знаки дорожные. Общие технические	
	требования	

ВЕДОМОСТЬ ССЫЛОЧНЫХ ДОКУМЕНТОВ.

Обозначение	Наименование	Примечание
1.	2.	3.
СНиП РК 2.02-05-2009	"Пожарная безопасность зданий и сооружений".	
СНиП 2.01.07-85*	"Нагрузки и воздействия".	
СНиП РК 5.03-34-2005	"Бетонные и железобетонные конструкции".	
СНиП РК 5.04-23-2002	"Стальные конструкции".	
СН РК 2.01-01-2013	"Защита строительных конструкций от коррозий"	

ОБЩИЕ ДАННЫЕ

1. ДАННЫЙ ПРОЕКТ ВЫПОЛНЕН НА ОСНОВАНИИ:
   - ТЕХНИЧЕСКОГО ЗАДАНИЯ
   - ТЕХНИЧЕСКИХ УСЛОВИЙ НА ГАЗИФИКАЦИЮ ЗА 13/0535 , ВЫДАННЫХ АО "КАЗТРАНСГАЗ АЙМАК";
   - ИНЖЕНЕРНО-ГЕОДЕЗИЧЕСКИХ ИЗЫСКАНИЙ, ВЫПОЛНЕННЫХ ТОО "POLIGRAM"
2. РАБОЧИЙ ПРОЕКТ РАЗРАБОТАН ДЛЯ СТРОИТЕЛЬСТВА В СООТВЕТСТИИ СО СНИПОМ 2.01.01.-82 ОТНОСИТСЯ К IV КЛИМАТИЧЕСКОМУ ПОДРАЙОНУ СО СЛЕДУЮЩИМИ ПРИРОДНО-КЛИМАТИЧЕСКИМИ ХАРАКТЕРИСТИКАМИ:
   - ТЕМПЕРАТУРА НАРУЖНОГО ВОЗДУХА НАИБОЛЕЕ ХОЛОДНОЙ ПЯТИДНЕВКИ, ОБЕСПЕЧЕННОСТЬЮ 0.92 - 28°С ;
   - СРЕДНЯЯ ТЕМПЕРАТУРА НАИБОЛЕЕ ХОЛОДНЫХ СУТОК - 26°;
   - СЕЙСМИЧНОСТЬ ПЛОЩАДКИ - 5 БАЛЛОВ;
   - НОРМАТИВНОЕ ЗНАЧЕНИЕ ВЕСА СНЕГОВОГО ПОКРОВА - 0.8 КПА;
   - НОРМАТИВНОЕ ЗНАЧЕНИЕ ВЕТРОВОГО ДАВЛЕНИЯ -0.38 КПА;
   - НОРМАТИВНАЯ ГЛУБИНА ПРОМЕРЗАНИЯ ГРУНТА -122 СМ.

КОРРОЗИЙНАЯ АКТИВНОСТЬ ГРУНТА

К УГЛЕРОДИСТОЙ СТАЛИ - ВЫСОКАЯ;

К АЛЮМИНИЕВЫМ ОБОЛОЧКАМ КАБЕЛЕЙ - ВЫСОКАЯ;

3. СТЕПЕНЬ АГРЕССИВНОГО ВОЗДЕЙСТВИЯ ГРУНТОВ ВЫШЕ УРОВНЯ ГРУНТОВЫХ ВОД НА БЕТОННЫЕ И ЖЕЛЕЗОБЕТОННЫЕ КОНСТРУКЦИЙ;

- ИЗ СУЛЬФАТОСТОЙКИХ ЦЕМЕНТОВ ПО СОДЕРЖАНИЮ СУЛЬФАТОВ-НЕАГРЕССИВНЫЕ (SO4=4130МГ/КГ);
- ИЗ ПОРТЛАНДЦЕМЕНТОВ, ШЛАКОПОРТЛАНДЦЕМЕНТОВ И СУЛЬФАТОСТОЙКИХ ЦЕМЕНТОВ ПО СОДЕРЖАНИЮ ХЛОРИДОВ В ПЕРЕСЧЕТЕ НА CL, СОГЛАСНО ТАБЛ.4, СНИП 2.03.11-85- СРЕДНЕАГРЕССИВНЫЕ, (CL=1775 МГ/КГ);

4. ГРУНТОВЫЕ ВОДЫ ВСКРЫТЫ НА ГЛУБИНЕ 1,95-2,0М ОТ ПОВЕРХНОСТИ ЗЕМЛИ

5.

СВАРКА КОНСТРУКЦИЙ

СВАРНЫЕ ШВЫ НАЗНАЧАТЬ В СООТВЕТСТВИИ С ТРЕБОВАНИЯМИ СНИП II-23-81*. ВСЕ ЭЛЕМЕНТЫ МЕТАЛЛОКОНСТРУКЦИЙ ПО ТОРЦАМ ДОЛЖНЫ ИМЕТЬ ЗАГЛУШКИ, ОБВАРЕННЫЕ ПЛОТНЫМ ШВОМ. ПРОРЕЗИ В ЭТИХ ЭЛЕМЕНТАХ ЗАВАРИВАТЬ СПЛОШНЫМИ ШВАМИ, ПРЕДОТВРАЩАЮЩИМИ ПОПАДАНИЕ ВОДЫ ВНУТРЬ КОНСТРУКЦИЙ. ФИЗИЧЕСКИМИ МЕТОДАМИ КОНТРОЛЯ СЛЕДУЕТ ПРОВЕРЯТЬ СТЫКОВЫЕ ШВЫ С ПОЛНЫМ ПРОВАРОМ В КОЛИЧЕСТВЕ, ПРЕДУСМОТРЕННОМ СНИП 3.03.01-87, А ТАК ЖЕ ВСЕ ШВЫ, ОГОВОРЕННЫЕ В ПРОЕКТЕ.

АНТИКОРРОЗИОННАЯ ЗАЩИТА

АНТИКОРРОЗИОННАЯ ЗАЩИТА СТРОИТЕЛЬНЫХ КОНСТРУКЦИЙ В ПРОЕКТЕ ВЫПОЛНЕНА В СООТВЕТСТВИИ С ТРЕБОВАНИЯМИ СНИП 2.03.11-85 "ЗАЩИТА СТРОИТЕЛЬНЫХ КОНСТРУКЦИЙ ОТ КОРРОЗИИ ". ПОД ВСЕМИ ФУНДАМЕНТАМИ УСТРАИВАЕТСЯ ПОДГОТОВКА ИЗ ЩЕБНЯ МЕЛКОЙ ФРАКЦИЙ С ПРОЛИВКОЙ БИТУМОМ ДО ПОЛНОГО НАСЫЩЕНИЯ (ГОСТ 6617-76; ГОСТ 9548-74*). БОКОВЫЕ ПОВЕРХНОСТИ ФУНДАМЕНТОВ ОБМАЗАТЬ АСФАЛЬТОВОЙ МАСТИКОЙ В 2 СЛОЯ. СТЕПЕНЬ ОЧИСТКИ ПОВЕРХНОСТЕЙ СТАЛЬНЫХ КОНСТРУКЦИЙ III ПО ГОСТ 9.402-80. ОКРАСКУ ПРОИЗВОДИТЬ МАСЛЯНЫМИ СОСТАВАМИ ЗА 2 РАЗА. ВСЕ ОТКРЫТЫЕ МЕТАЛЛИЧЕСКИЕ СОЕДИНИТЕЛЬНЫЕ ЭЛЕМЕНТЫ ПОКРЫТЬ ДВУМЯ СЛОЯМИ ГРУНТА ГФ-021 ПО ГОСТ 25129-82. ГРУНТОВАНИЕ КОНСТРУКЦИЙ ПЕРВЫМ СЛОЕМ ТОЛЩИНОЙ НЕ МЕНЕЕ 20 МКМ. ДЛЯ ЗАЩИТЫ ОТ СУЛЬФАТНОЙ АГРЕССИВНОСТИ ГРУНТОВ И ПОДЗЕМНЫХ ВОД ВСЕ БЕТОННЫЕ И ЖЕЛЕЗОБЕТОННЫЕ КОНСТРУКЦИИ, СОПРИКАСАЮЩИЕСЯ С ГРУНТОМ, ВЫПОЛНИТЬ ИЗ БЕТОНА НА СУЛЬФАТОСТОЙКОМ ПОРТЛАНДЦЕМЕНТЕ, ПОВЫШЕННОЙ ПЛОТНОСТИ W6 И ПО МОРОЗОСТОЙКОСТИ F50.

Согласовано

АС Тулегенов

Взам. инв. No

Подпись и дата

Инв. No подл.

Проект разработан в соответствии с действующими нормами и правилами, предусматривает мероприятия, обеспечивающие взрывобезопасность и пожаробезопасность при эксплуатации.

Главный инженер проекта Шагиров Д.

Изм.	Кол.уч	Лист	No. док	Подпись	Дата
Разработал		Саткалиева			
Проверил		Шагиров			
ГИП		Шагиров			
Д.контроль		Кажегреева			

Р-28.06.17/39 ГСН.ТР

Разработка проектно-сметной документации на строительство объекта: «Строительство газопроводных линий населенных пунктов Таскудук, Соркол, Саркумак, Былкылдакты, Конырауны, раз.Кенбай Кызылкугинского района Атырауской области»

Наружные инженерные сети (с.Жамансор-с.Кенбай)

Стадия	Лист	Листов
РП	1	19

Общие данные

ТОО "Poligram" г.Атырау

Файл: Р-28.06.17/39_ГСН

Формат А4х3

Конструкция кожуха
М1:50

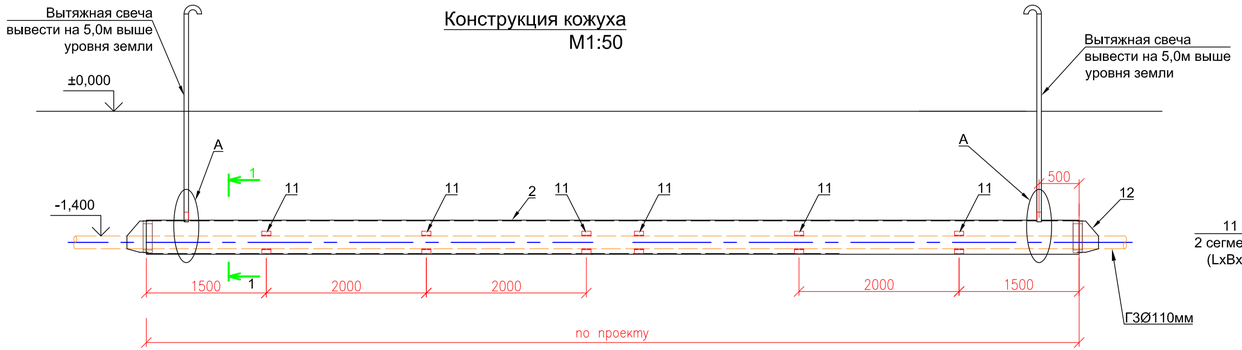

1-1
М1:10

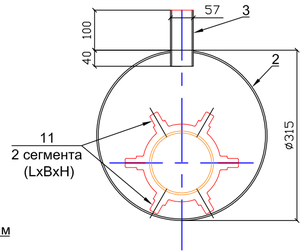

Узел А

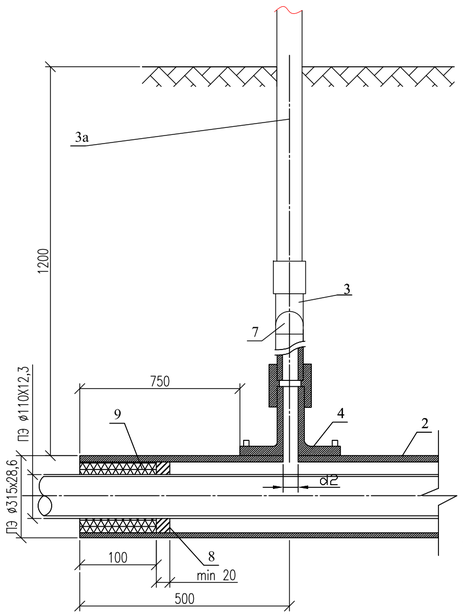

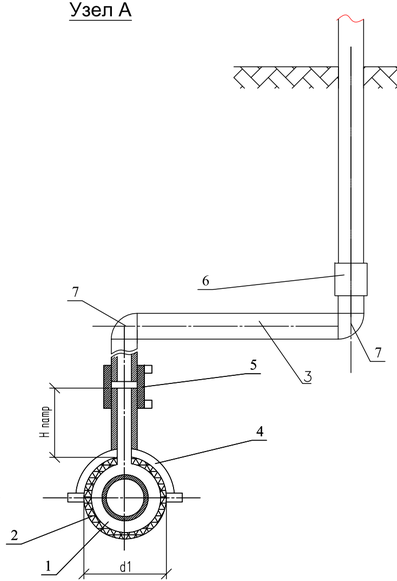

СЕГМЕНТ СПЕЙСЕРА (поз.8)
М1:10

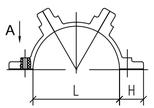

ВИД А
М1:10

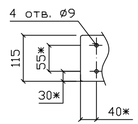

1. При пересечении с автомобильными дорогами I–III категорий, полиэтиленовые газопроводы должны иметь SDR не более 11 и коэффициент запаса прочности не менее 2,8.
2. Футляр должен быть изготовлен из полиэтиленовых труб с SDR не более 11 по ГОСТ 18599–2011 из ПЭ63, ПЭ80, ПЭ100 или по ГОСТ Р 50838–95*.
3. Размеры футляра и трубки для контроля утечки газа приняты минимальными и могут быть увеличены при необходимости.
4. Концы футляра уплотняются при помощи пено–полиэтиленового уплотнителя "ВИЛАТЕРМ" в два оборота, и заделываются герметизирующей бутил–каучуковой мастикой.
5. Футляр диаметром до 110мм изготавливается из длинномерных труб без сварных соединений, футляр диаметром 125мм и выше может изготавливаться из мерных труб, сваренных встык нагретым инструментом со 100% контролем качества сварных соединений.
6. Вес полиэтиленовой трубы выбирается в зависимости от величины SDR.
7. Допускается применение перехода "полиэтилен–сталь" со встроенным закладным нагревателем.
8. Все сварные швы проверить в соответствии с СП РК 4.03–101–2013 и МСП 4.03–103–2005.
9. Расстояние по вертикали от верха футляра газопровода до подошвы насыпи дороги принимается не менее 1м, а при устройстве перехода методом прокола или наклонно–направленного бурения – 3м, верх футляра располагается на 1,5м ниже дна водоотводного сооружения или подошвы насыпи. В остальных случаях глубину укладки футляра принимают в соответствии с требованиями СН РК 4.03–01–2011.
10. При отсутствии усовершенствованного дорожного покрытия вокруг ковера предусматривают устройства отмостки шириной не менее 0,7м с уклоном 50% в местах отсутствия поезда, транспорта и прохода людей рекомендуется предусматривать отметку крышки ковера на 0,5 м выше уровня земли.
11. Стальную часть перехода "полиэтилен–сталь" и подземную часть стальной трубки для контроля утечки газа изолировать в соответствии с ГОСТ 9.602–2016.
12. Сигнальная лента укладывается на расстоянии 200 мм от верха присыпанного полиэтиленового футляра при открытом способе прокладки.
13. Засыпку производить послойно с уплотнением и проливкой через каждые 200мм.

Спецификация

Поз.	Обозначение	Наименование	Кол–во	Масса ед., кг	Примечание
	СБ	Сборочный чертеж			
1		Проектируемый газопровод ø110x12,3			
2	ГОСТ Р 50838–2011	Футляр труба ПЭ SDR11 ø315	130м		
3	ГОСТ Р 508 38–2011	Труба ПЭ SDR11 ø90	1,0	м	
3а	ГОСТ 10704–91	Электросварная труба ø89x4,0	1,0	м	
		Прочие изделия			
4		Патрубок–накладка ø315–90	2		шт
5		Муфта ПЭ с ЗН ø90	2		шт
6		Переход пэ/ст. 90–80	2		шт
7		Отвод ПЭ ø90	4		шт
		Материалы			
8		Герметизирующая бутил–каучуковая мастика			На два конца футляра
9		Пено–полиэтиленовый уплотнитель "ВИЛАТЕРМ"	3,7		м3
10		Песок природный для строительных работ	0,004		м3
11		Кольцо "Спейсер"	65		шт
12	ГМР 110–315	Герметизирующая манжета	2		компл

Примечание:

1. * Размер для справок.
2. Монтаж полиэтиленовой части трубки для контроля утечки газа производить последовательно:
   а) приварка патрубка накладки,
   б) вырезка отверстия в теле футляра,
   в) приварка при помощи муфт с ЗН полиэтиленовой трубы к патрубку и соединения "полиэтилен–сталь", смонтированного со стальной частью стальной трубки.

Изм.	Кол.уч	Лист	No. док	Подпись	Дата
Разработал		Сатказиева			
Проверил		Шагиров			
ГИП		Шагиров			
Д.контроль		Кажегереева			

Р–28.06.17/39 ГСН.ТР

Разработка проектно–сметной документации на строительство объекта: «Строительство газопроводных линий населенных пунктов Таскудук, Соркол, Саркумак, Былкылдакты, Конырауны, раз.Кенбай Кызылкугинского района Атырауской области»

Наружные инженерные сети (с.Жамансор–с.Кенбай)

Стадия	Лист	Листов
РП	2	

Конструкция защитного кожуха с вытяжной свечой

ТОО "Poligram" г.Атырау

Согласовано: Тулегенов, АС

Взам. инв. No | Подпись и дата | Инв. No подл.

Файл: Р–28.06.17/39_ГСН

Формат А4x3

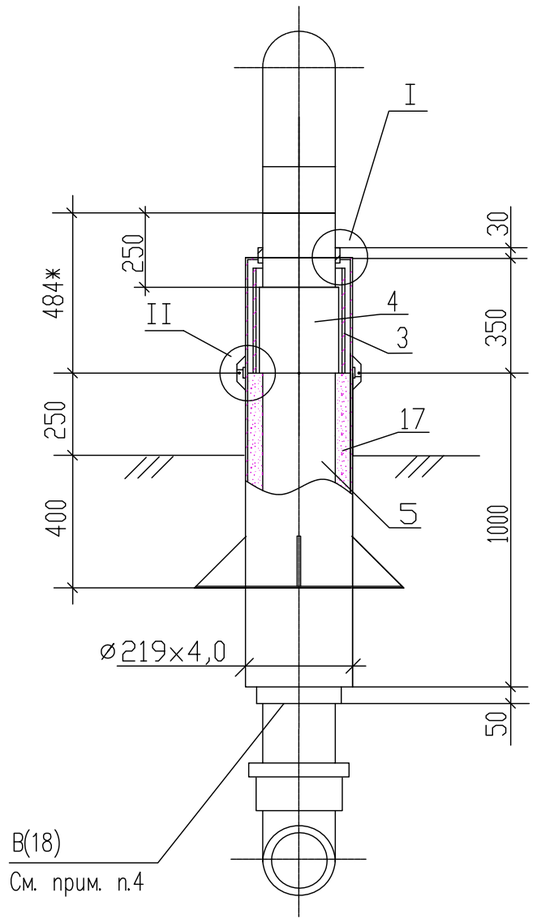

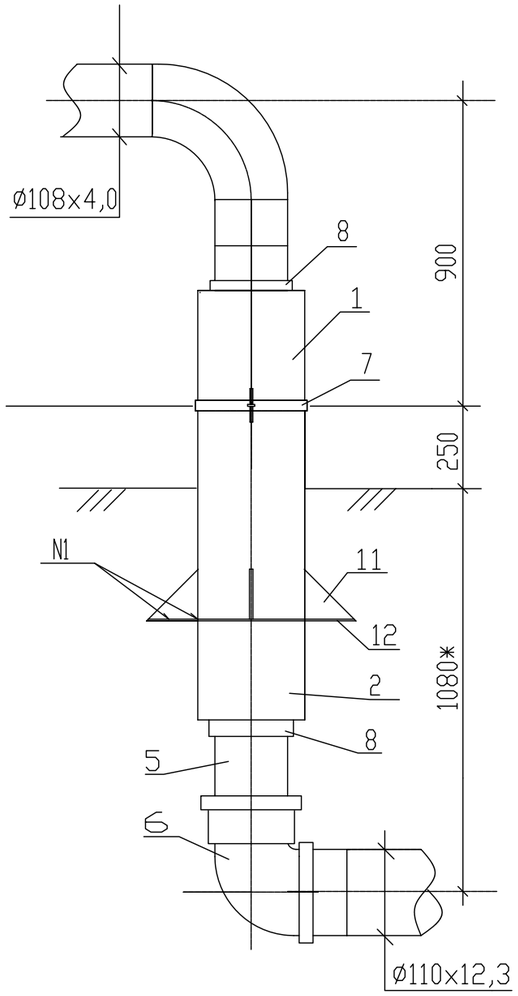

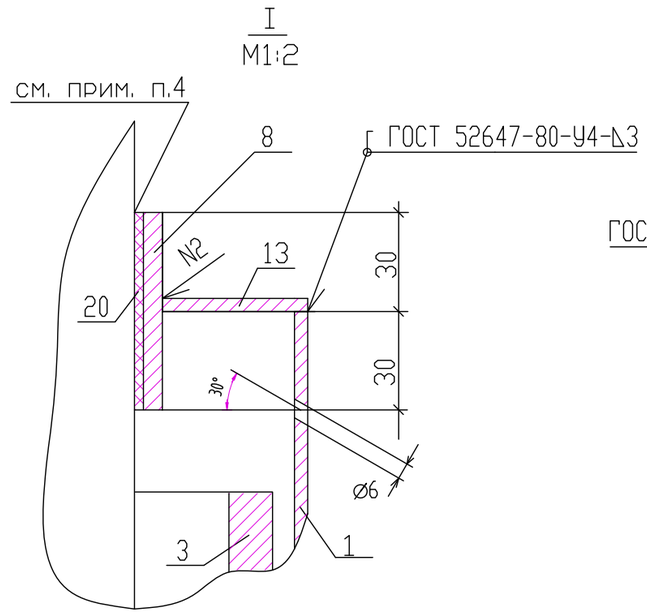

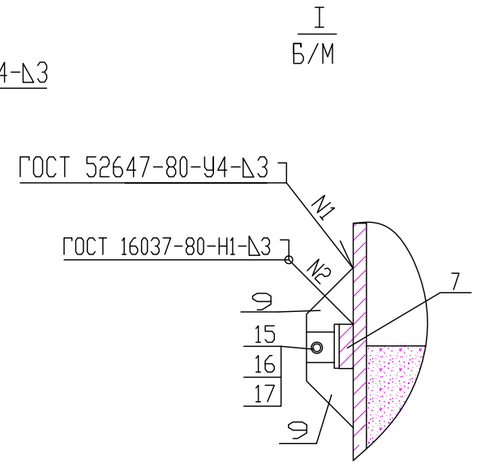

Патрубок (поз.8)
Б/М

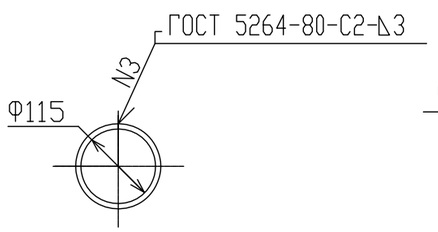

Патрубок (поз.7)
Б/М

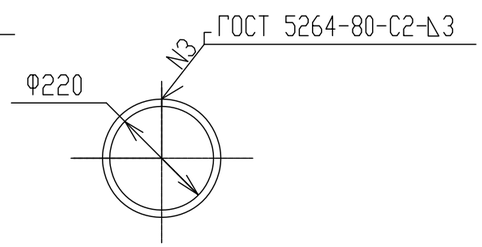

Крышка (поз.13)
Б/М

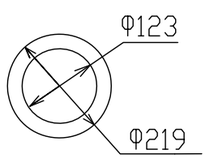

Примечания:

1. Стальной газопровод внутри футляра и надземную часть футляра покрыть двумя слоями эмали ПФ–133 по двум слоям грунтовки ГФ–021 либо другими материалами в соответствии с приложением 15 СН РК 2.01–01–2013 "Защита строительных конструкций от коррозии"
2. Наружная поверхность футляра в подземной части и на высоту 150мм над поверхностью земли покрыть изоляцией весьма усиленного типа по ГОСТ 9.602–89.
3. Зазор между футляром и стальной трубой заделать монтажной пеной.
4. На полиэтиленовую трубу, под патрубок (место В), нанести два слоя липкой изоли–рующей ленты шириной 100мм.
5. Полиэтиленовый газопровод уложить на песчаную подушку h=0,2м и засыпать песком до опорной линии футляра.
6. * – размеры для справок.

Б/М

						Р–28.06.17/39	ГСН.ТР	
						Разработка проектно–сметной документации на строительство объекта: «Строительство газопроводных линий населенных пунктов Таскудык, Соркол, Саркумак, Былкылдакты, Коныраулы, раз.Кенбай Кызылкугинского района Атырауской области»		
Изм.	Кол.уч	Лист	No.док	Подпись	Дата			
Разработал		Саткалиева				Наружные инженерные сети (с.Жамансор–с.Кенбай)	Стадия	Лист	Листов
Проверил		Шагиров					РП	3	
ГИП		Шагиров							
Д.контроль		Кажгереева				Узел выхода полиэтиленового газопровода ПЭ110х12,3/Ст108х4,0 из земли.	ТОО "Poligram" г.Атырау		

Согласовано
АС
Тулегенов

Взам. инв. No
Подпись и дата
Инв. No подл.

Файл: Р–28.06.17/39_ГСН

Формат А3

N поз.	Обозначение	Наименование	Кол.	Масса ед., кг	Примечание
10		Пластина L=60мм Полоса 5х150-В ГОСТ 103-76* Ст3 пс1 ГОСТ 535-88	2 0,12	0,35 1,57	шт м
11		Косынка 5х150х190 Полоса 5х150-В ГОСТ 103-76* Ст3 пс1 ГОСТ 535-88	4 0,38	0,44 5,89	шт м
12		Плита 5х600х600 Лист 5х600х2000 ГОСТ 19903-74* Ст3 ГОСТ 14637-89	1	12,47	шт
13		Крышка Dнар=219; Dвн=123 Лист 5х600х2000 ГОСТ 19903-74* Ст3 ГОСТ 14637-89	2	1,48	шт
14	ГОСТ 7798-70*	Болт М8х25.58.096	2	0,139	шт
15	ГОСТ 5915-70*	Гайка М8.5.036	2	0,005	шт
16	ГОСТ 11371-78*	Шайба М8.02.096	4	0,002	шт
17	ГОСТ 8736-93	Песок природный мелкий	0,03	1600	м
18	ТУ 102-320-86	Лента поливинилхлоридная липкая ПВХ-Л	0,07	1,0	м
19**		Монтажная пена КИМ ТЕС	1		л

СПЕЦИФИКАЦИЯ

N поз.	Обозначение	Наименование	Кол.	Масса ед., кг	Примечание
1		Труба 219х4,0 ГОСТ 10704-91 В-Ст3 сп2 ГОСТ 10705-80*	0,3	10,26	м
2		Труба 219х4,0 ГОСТ 10704-91 В-Ст3 сп2 ГОСТ 10705-80*	1.0	10,26	м
3	ГОСТ Р 50838-95*	Патрубок разрезной из трубы PE100 ГАЗ SDR11-160х14.6	0,30	6.69	м
4	"FRIALEN"	Неразъемное соединение ПЭ/Ст d110/Ду100 PE 100 SDR9	1	7.75	шт
5	ГОСТ Р 50838-95*	Труба PE100 ГАЗ SDR9-110х12,3	1,3	3.16	м
6	"FRIALEN"	Отвод 90 d110 PE 100 SDR9	1	1.489	шт
7		Патрубок Dнар=228; Dвн=220 Полоса 4х50-В ГОСТ 103-76* Ст3 пс1 ГОСТ 535-88	1 0,875	1,123 1,57	шт м
8		Патрубок Dнар=123; Dвн=115 Полоса 4х50-В ГОСТ 103-76* Ст3 пс1 ГОСТ 535-88	2 0.77	0,605 1,57	шт м
9		Пластина L=0,1м Полоса 4х50-В ГОСТ 103-76* Ст3 пс1 ГОСТ 535-88	4 0,4	0,157 1,57	шт м

** – Обьем монтажной пены указан в затвердевшем состоянии

Плита (поз.12)
Б/М

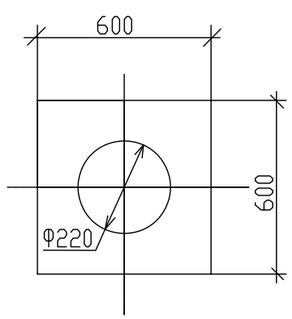

Пластина (поз.9)
Б/М

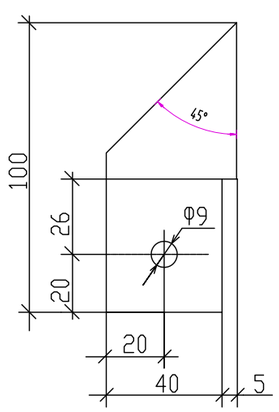

Косынка (поз.11)
Б/М

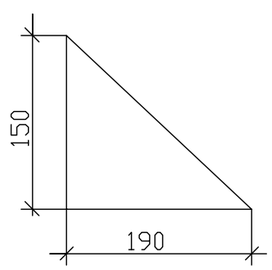

Согласовано
Тулегенов
АС

Взам. инв. No
Подпись и дата
Инв. No подл.

Б/М

Изм.	Кол.уч	Лист	No.док	Подпись	Дата	Р-28.06.17/39 ГСН.ТР			
						Разработка проектно-сметной документации на строительство объекта: «Строительство газопроводных линий населенных пунктов Таскудык, Соркол, Саркумак, Былкылдакты, Конырaулы, раз.Кенбай Кызылкугинского района Атырауской области»			
Разработал		Саткалиева				Наружные инженерные сети (с.Жамансор-с.Кенбай)	Стадия	Лист	Листов
Проверил		Шагиров					РП	4	
ГИП		Шагиров							
Д.контроль		Кажгереева				Узел выхода полиэтиленового газопровода ПЭ110х12,3/Ст108х4,0 из земли. Спецификация.	ТОО "Poligram" г.Атырау		

Файл: Р-28.06.17/39_ГСН

Формат А3

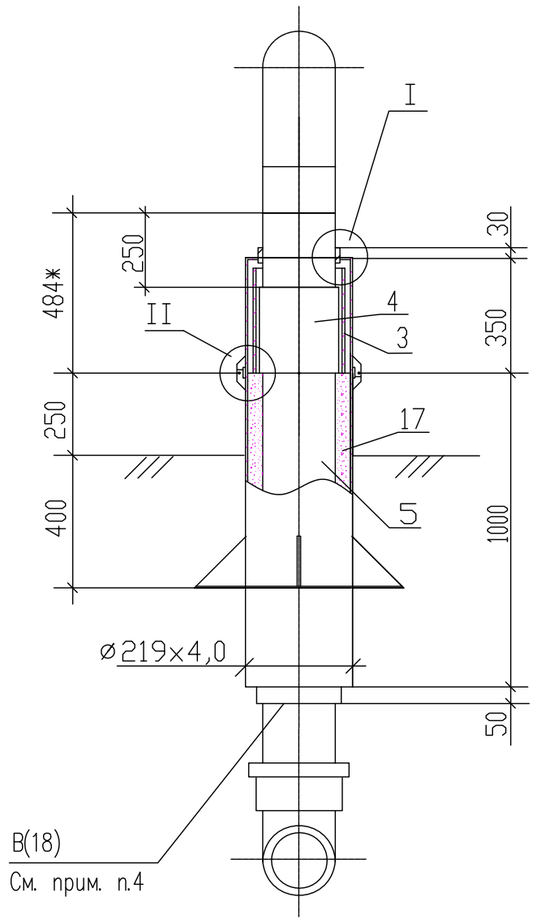

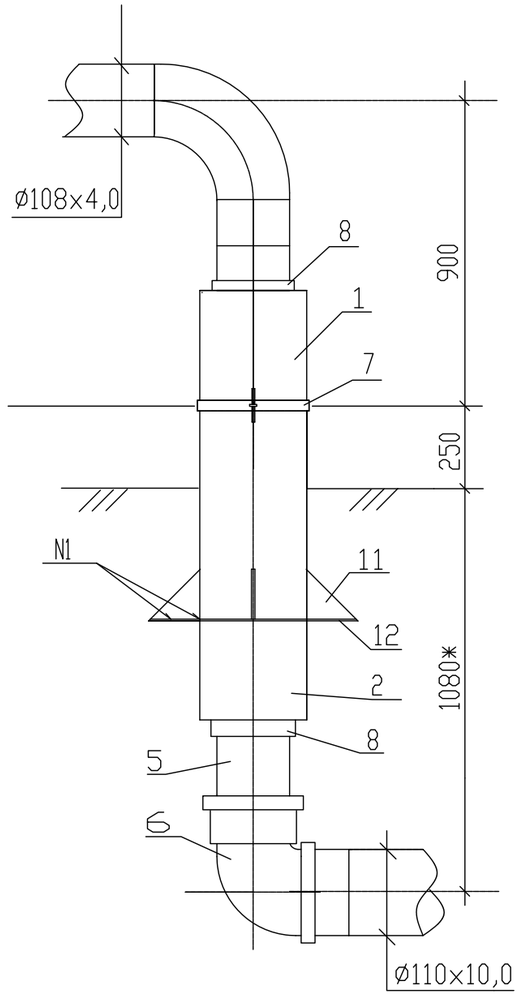

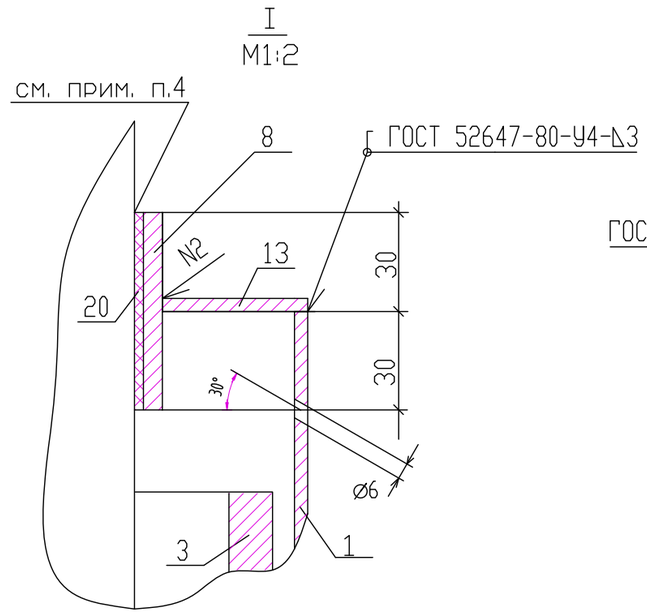

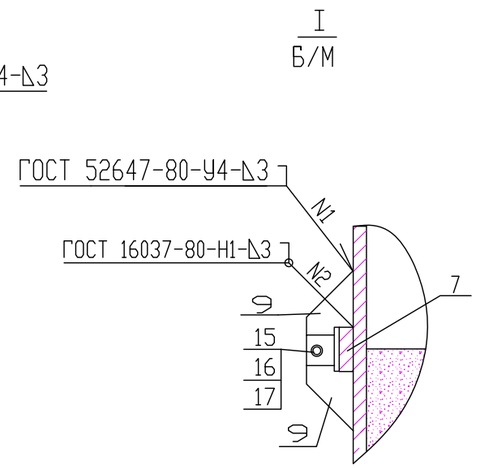

Примечания:

1. Стальной газопровод внутри футляра и надземную часть футляра покрыть двумя слоями эмали ПФ–133 по двум слоям грунтовки ГФ–021 либо другими материалами в соответствии с приложением 15 СН РК 2.01–01–2013 "Защита строительных конструкций от коррозии"
2. Наружная поверхность футляра в подземной части и на высоту 150мм над поверхностью земли покрыть изоляцией весьма усиленного типа по ГОСТ 9.602–89.
3. Зазор между футляром и стальной трубой заделать монтажной пеной.
4. На полиэтиленовую трубу, под патрубок (место В), нанести два слоя липкой изоли–рующей ленты шириной 100мм.
5. Полиэтиленовый газопровод уложить на песчаную подушку h=0,2м и засыпать песком до опорной линии футляра.
6. * – размеры для справок.

Патрубок (поз.8)
Б/М

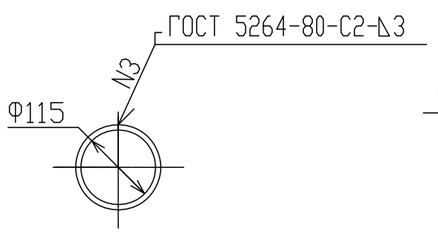

Патрубок (поз.7)
Б/М

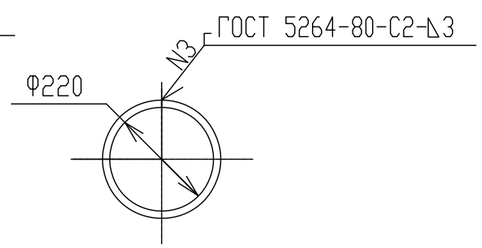

Крышка (поз.13)
Б/М

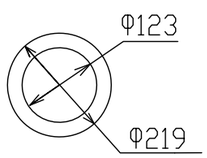

Б/М

						Р–28.06.17/39		ГСН.ТР
						Разработка проектно–сметной документации на строительство объекта: «Строительство газопроводных линий населенных пунктов Таскудык, Соркол, Саркумак, Былкылдакты, Коныраулы, раз.Кенбай Кызылкугинского района Атырауской области»		
Изм.	Кол.уч	Лист	No.док	Подпись	Дата			
Разработал		Саткалиева				Наружные инженерные сети (с.Жамансор–с.Кенбай)	Стадия	Лист	Листов
Проверил		Шагиров					РП	5	
ГИП		Шагиров							
Д.контроль		Кажгереева				Узел выхода полиэтиленового газопровода ПЭ110х10,0/Ст108х4,0 из земли.	ТОО "Poligram" г.Атырау		

Согласовано
Тулегенов
АС

Взам. инв. No
Подпись и дата
Инв. No подл.

Файл: Р–28.06.17/39_ГСН

Формат А3

N поз.	Обозначение	Наименование	Кол.	Масса ед., кг	Примечание
10		Пластина L=60мм Полоса 5х150-В ГОСТ 103-76* Ст3 пс1 ГОСТ 535-88	2 0,12	0,35 1,57	шт м
11		Косынка 5х150х190 Полоса 5х150-В ГОСТ 103-76* Ст3 пс1 ГОСТ 535-88	4 0,38	0,44 5,89	шт м
12		Плита 5х600х600 Лист 5х600х2000 ГОСТ 19903-74* Ст3 ГОСТ 14637-89	1	12,47	шт
13		Крышка Dнар=219; Dвн=123 Лист 5х600х2000 ГОСТ 19903-74* Ст3 ГОСТ 14637-89	2	1,48	шт
14	ГОСТ 7798-70*	Болт М8х25.58.096	2	0,139	шт
15	ГОСТ 5915-70*	Гайка М8.5.036	2	0,005	шт
16	ГОСТ 11371-78*	Шайба М8.02.096	4	0,002	шт
17	ГОСТ 8736-93	Песок природный мелкий	0,03	1600	м
18	ТУ 102-320-86	Лента поливинилхлоридная липкая ПВХ-Л	0,07	1,0	м
19**		Монтажная пена КИМ ТЕС	1		л

СПЕЦИФИКАЦИЯ

N поз.	Обозначение	Наименование	Кол.	Масса ед., кг	Примечание
1		Труба 219х4,0 ГОСТ 10704-91 В-Ст3 сп2 ГОСТ 10705-80*	0,3	10,26	м
2		Труба 219х4,0 ГОСТ 10704-91 В-Ст3 сп2 ГОСТ 10705-80*	1.0	10,26	м
3	ГОСТ Р 50838-95*	Патрубок разрезной из трубы PE100 ГАЗ SDR11-160х14,6	0,30	6.75	м
4	"FRIALEN"	Неразъемное соединение ПЭ/Ст d110/Ду100 PE 100 SDR11	1	7.75	шт
5	ГОСТ Р 50838-95*	Труба PE100 ГАЗ SDR11 110х10,0	1,3	3.18	м
6	"FRIALEN"	Отвод 90 d110 PE 100 SDR11	1	1.489	шт
7		Патрубок Dнар=228; Dвн=220 Полоса 4х50-В ГОСТ 103-76* Ст3 пс1 ГОСТ 535-88	1 0,875	1,123 1,57	шт м
8		Патрубок Dнар=123; Dвн=115 Полоса 4х50-В ГОСТ 103-76* Ст3 пс1 ГОСТ 535-88	2 0.77	0,605 1,57	шт м
9		Пластина L=0,1м Полоса 4х50-В ГОСТ 103-76* Ст3 пс1 ГОСТ 535-88	4 0,4	0,157 1,57	шт м

** – Объем монтажной пены указан в затвердевшем состоянии

Плита (поз.12)
Б/М

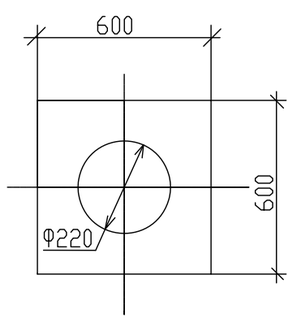

Пластина (поз.9)
Б/М

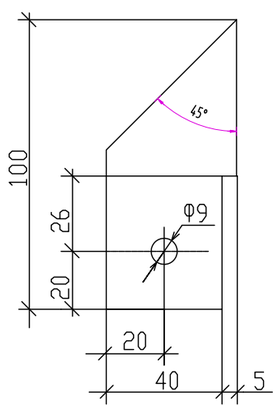

Косынка (поз.11)
Б/М

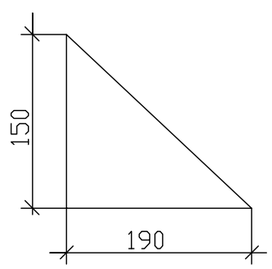

Согласовано
Тулегенов
АС

Взам. инв. No
Подпись и дата
Инв. No подл.

Б/М

Изм.	Кол.уч	Лист	No.док	Подпись	Дата	Р-28.06.17/39 ГСН.ТР			
						Разработка проектно-сметной документации на строительство объекта: «Строительство газопроводных линий населенных пунктов Таскудык, Соркол, Саркумак, Былкылдакты, Конырауды, раз.Кенбай Кызылкугинского района Атырауской области»			
Разработал		Саткалиева				Наружные инженерные сети (с.Жамансор-с.Кенбай)	Стадия	Лист	Листов
Проверил		Шагиров					РП	6	
ГИП		Шагиров							
Д.контроль		Кажгереева				Узел выхода полиэтиленового газопровода ПЭ110х10,0/Ст108х4,0 из земли. Спецификация.	ТОО "Poligram" г.Атырау		

Файл: Р-28.06.17/39_ГСН

Формат А3

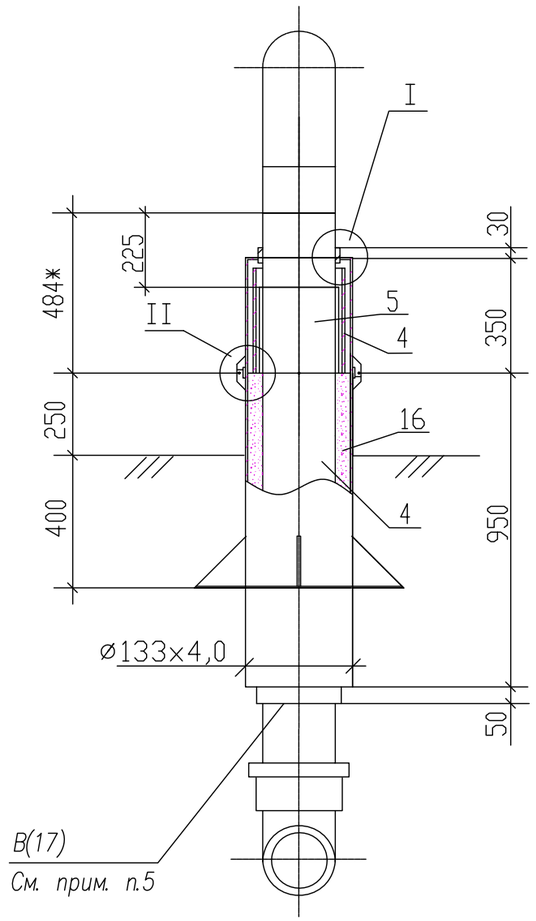

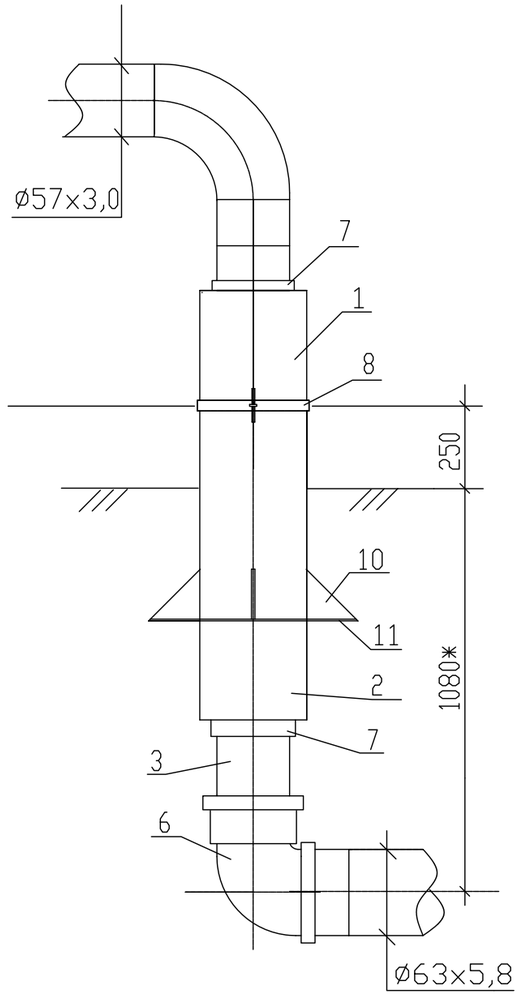

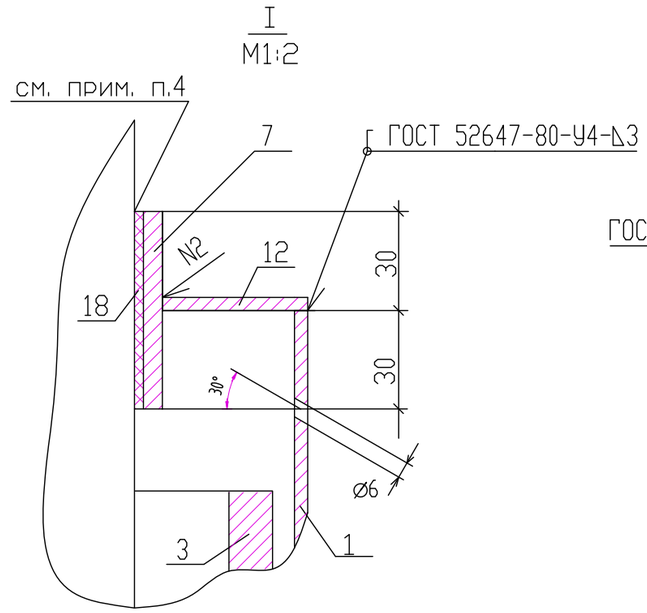

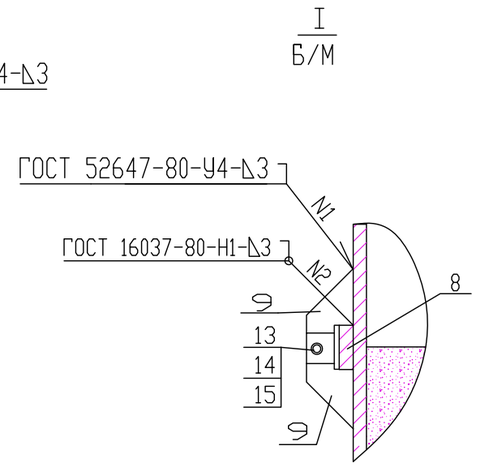

Примечания:

1. Стальной газопровод внутри футляра и надземную часть футляра покрыть двумя слоями эмали ПФ–133 по двум слоям грунтовки ГФ–021 лтбо другими материалами в соответствии с приложением 15 СН РК 2.01–01–2013 "Защита строительных конструкций от коррозии".

2. Наружнаяповерхность футляра в подземной части и на высоту 150мм над поверхностью земли покрыть изоляцией весьма усиленного типа по ГОСТ 9.602–89.

3. Зазор между футляром и стальной трубо заделать монтажной пеной.

4. На полиэтиленовую трубу, под патрубок (место В), нанести два слоя липкой изоли–рующей ленты шириной 100мм.

5. Полиэтиленовый газопровод уложить на песчаную подушку h=0,2м и засыпать песком до опорной линии футляра.

*6. * – размеры для справок.*

Патрубок (поз.7)
Б/М

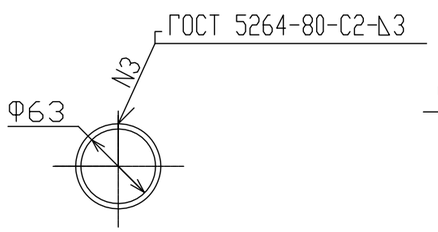

Патрубок (поз.8)
Б/М

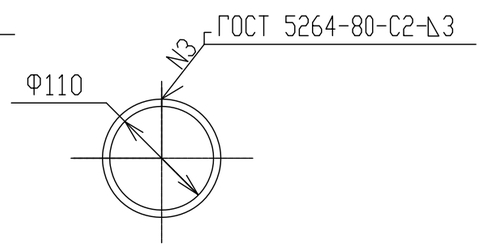

Крышка (поз.12)
Б/М

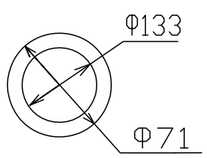

Согласовано
АС
Тулегенов

Взам. инв. No
Подпись и дата
Инв. No подл.

Б/М

						Р–28.06.17/39		ГСН.ТР
						Разработка проектно–сметной документации на строительство объекта: «Строительство газопроводных линий населенных пунктов Таскудык, Соркол, Саркумак, Былкылдакты, Коныраулы, раз.Кенбай Кызылкугинского района Атырауской области»		
Изм.	Кол.уч	Лист	No.док	Подпись	Дата			
Разработал		Саткалиева				Наружные инженерные сети (с.Жамансор–с.Кенбай)	Стадия	Лист	Листов
Проверил		Шагиров					РП	7	
ГИП		Шагиров							
Д.контроль		Кажгереева				Узел выхода полиэтиленового газопровода ПЭ63х5,8/Ст57х3,0 из земли	ТОО "Poligram" г.Атырау		

Файл: Р–28.06.17/39_ГСН

Формат А3

N поз.	Обозначение	Наименование	Кол.	Масса ед., кг	Примечание
10		Косынка 5х150х160 Полоса 5х150-В ГОСТ 103-76* Ст3 пс1 ГОСТ 535-88	2 0,38	0,44 5,89	шт
11		Плита 5х410х410 Лист 5х600х2000 ГОСТ 19903-74* Ст3 ГОСТ 14637-89	1	6,664	шт
12		Крышка Dнар=108; Dвн=71 Лист 5х600х2000 ГОСТ 19903-74* Ст3 ГОСТ 14637-89	1	0,395	шт
13	ГОСТ 7798-70*	Болт М8х25.58.096	2	0,139	шт
14	ГОСТ 5915-70*	Гайка М8.5.036	2	0,005	шт
15	ГОСТ 11371-78*	Шайба М8.02.096	4	0,002	шт
16	ГОСТ 8736-93	Песок природный мелкий	0,03	1600	м
17	ТУ 102-320-86	Лента поливинилхлоридная липкая ПВХ-Л	0,04	1,0	м
18**		Монтажная пена КИМ ТЕС	1		л

СПЕЦИФИКАЦИЯ

N поз.	Обозначение	Наименование	Кол.	Масса ед., кг	Примечание
1		Труба 133х4,0 ГОСТ 10704-91 В-Ст3 сп2 ГОСТ 10705-80*	0,3	10,26	м
2		Труба 133х4,0 ГОСТ 10704-91 В-Ст3 сп2 ГОСТ 10705-80*	0,95	10,26	м
3	ГОСТ Р 50838-95*	Труба PE100 ГАЗ SDR11-63х5,8	1,3	1,05	м
4		Патрубок из трубы PE100 ГАЗ SDR11-110х10	0,30	3,16	м
5	"FRIALEN"	Неразъемное соединение ПЭ/Ст d63/Ду50 PE 100 SDR11	1	2,72	шт
6	"FRIALEN"	Отвод 90 d63 PE 100 SDR11	1	0,313	шт
7		Патрубок Dнар=71; Dвн=63 Полоса 4х50-В ГОСТ 103-76* Ст3 пс1 ГОСТ 535-88	2 1,06	0,345 1,57	шт м
8		Патрубок Dнар=118; Dвн=110 Полоса 4х50-В ГОСТ 103-76* Ст3 пс1 ГОСТ 535-88	1 0,875	1,123 1,57	шт м
9		Пластина L=0,1м Полоса 4х50-В ГОСТ 103-76* Ст3 пс1 ГОСТ 535-88	4 0,4	0,157 1,57	шт м

** – Объем монтажной пены указан в затвердевшем состоянии

Плита (поз.11)
Б/М

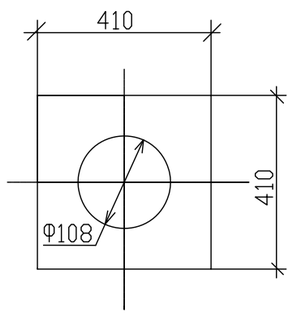

Пластина (поз.9)
Б/М

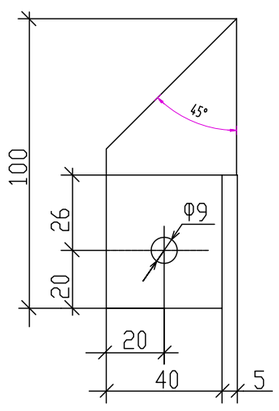

Косынка (поз.10)
Б/М

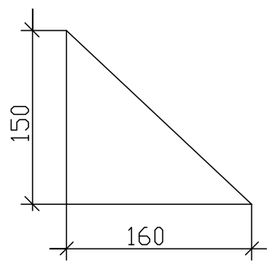

Согласовано
Тулегенов
АС

Взам. инв. No
Подпись и дата
Инв. No подл.

Б/М

Изм.	Кол.уч	Лист	No.док	Подпись	Дата	Р-28.06.17/39 ГСН.ТР		
						Разработка проектно-сметной документации на строительство объекта: «Строительство газопроводных линий населенных пунктов Таскудык, Соркол, Саркумак, Былкылдакты, Конраулы, раз.Кенбай Кызылкугинского района Атырауской области»		
Разработал		Саткалиева				Наружные инженерные сети (с.Жамансор-с.Кенбай)	Стадия	Лист	Листов
Проверил		Шагиров					РП	8	
ГИП		Шагиров							
Д.контроль		Кажгереева				Узел выхода полиэтиленового газопровода ПЭ63х5,8/Ст57х3,0 из земли. Спецификация	ТОО "Poligram" г.Атырау		

Файл: Р-28.06.17/39_ГСН

Формат А3

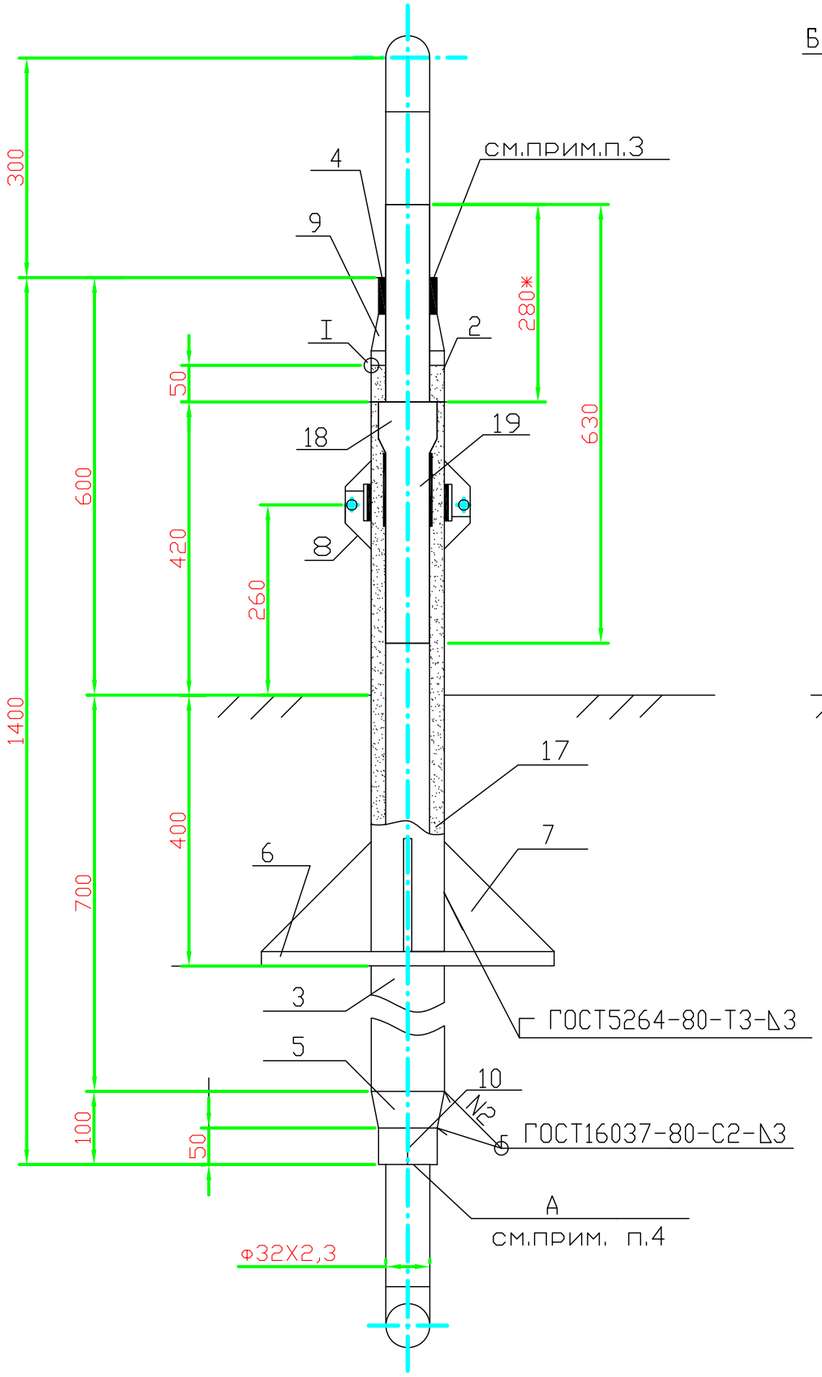

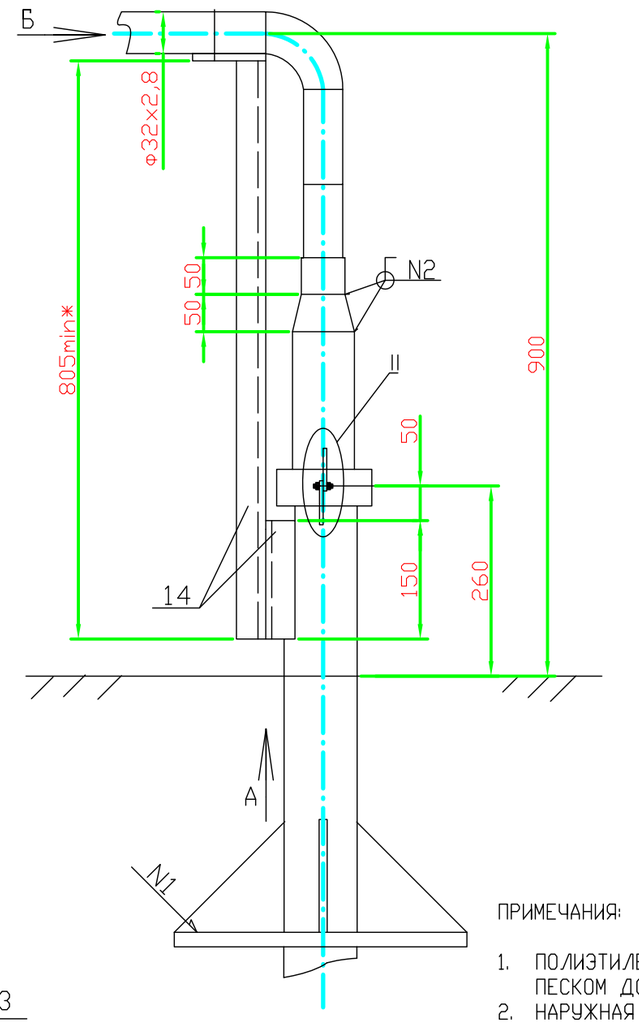

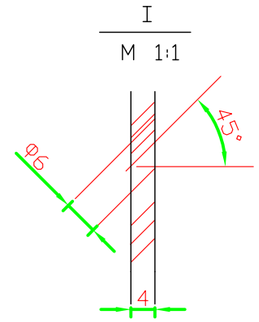

II

Б/М

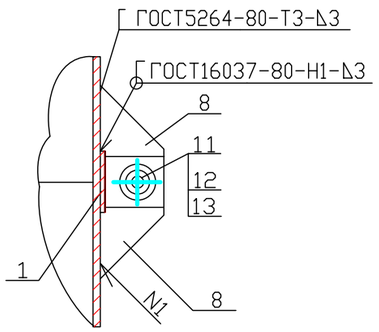

Пластина (поз.8)

М1:2

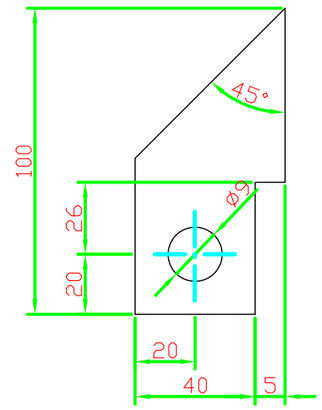

Переход (поз.4)

М 1:5

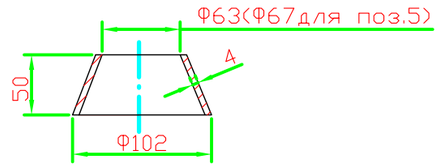

ПРИМЕЧАНИЯ:

1. ПОЛИЭТИЛЕНОВЫЙ ФУТЛЯР И ГАЗОПРОВОД УЛОЖИТЬ НА ПЕСЧАНУЮ ПОДУШКУ Н=0,2М И ЗАСЫПАТЬ ПЕСКОМ ДО УРОВНЯ ОТМОСТКИ С ПОСЛОЙНЫМ УПЛОТНЕНИЕМ.
2. НАРУЖНАЯ ПОВЕРХНОСТЬ ФУТЛЯРА В ПОДЗЕМНОЙ ЧАСТИ И НА ВЫСОТУ 150ММ НАД ПОВЕРХНОСТЬЮ ЗЕМЛИ ПОКРЫТЬ ИЗОЛЯЦИЕЙ ВЕСЬМА УСИЛЕННОГО ТИПА ПО ГОСТ 9.602-89.
3. МЕТАЛЛИЧЕСКИЙ ГАЗОПРОВОД ВНУТРИ ФУТЛЯРА И НАДЗЕМНУЮ ЧАСТЬ ФУТЛЯРА ПОКРЫТЬ ДВУМЯ СЛОЯМИ ПФ-133 ПО ДВУМ ДВУМ СЛОЯМ ГРУНТОВКИ ГФ-021 ЛИБО ДРУГИМИ МАТЕРИАЛАМИ В СООТВЕТСТВИИ С ПРИЛОЖЕНИЕМ 15 СН РК 2.01-01-2013 "ЗАЩИТА СТРОИТЕЛЬНЫХ КОНСТРУКЦИЙ ОТ КОРРОЗИИ".ЦВЕТ КРАСКИ В СООТВЕТСТВИИ С ГОСТ 14202-69
4. ПОСЛЕ УСТАНОВКИ ФУТЛЯРА ВЫПОЛНИТЬ ОТМОСТКУ ИЗ БЕТОНА КЛАССА В7,5 РАЗМЕРОМ 1,5Х0,8Х0,1М.
5. ЗАЗОР МЕЖДУ ФУТЛЯРОМ И СТАЛЬНЫМ ГАЗОПРОВОДОМ, А ТАК ЖЕ КОНЦЫ ПОЛИЭТИЛЕНОВОГО ФУТЛЯРА ЗАДЕЛАТЬ МОНТАЖНОЙ ПЕНОЙ.
6. * - РАЗМЕРЫ ДЛЯ СПРАВОК.
7. ВИД А И ВИД Б СМОТРИ ЛИСТ 10

М1:25

Изм.	Кол.уч	Лист	No.док	Подпись	Дата	Р-28.06.17/39 ГСН.ТР		
						Разработка проектно-сметной документации на строительство объекта: «Строительство газопроводных линий населенных пунктов Таскудык, Соркол, Саркумак, Былкылдакты, Конраулы, раз.Кенбай Кызылкугинского района Атырауской области»		
Разработал		Саткалиева				Наружные инженерные сети (с.Жамансор-с.Кенбай)	Стадия	Лист	Листов
Проверил		Шагиров					РП	9	
ГИП		Шагиров							
Д.контроль		Кажгереева				Узел выхода полиэтиленового газопровода ПЭ32х2,3/СТ32х2,8."FRIALEN" из земли	ТОО "Poligram" г.Атырау	

Согласовано

Тулегенов

АС

Взам. инв. №

Подпись и дата

Инв. № подл.

Файл: Р-28.06.17/39_ГСН

Формат А3

СПЕЦИФИКАЦИЯ

№ ПОЗ.	ОБОЗНАЧЕНИЕ	НАИМЕНОВАНИЕ	КОЛ-ВО	МАССА ЕД. КГ.	ПРИМЕЧАНИЕ
18	ГОСТ Р 50838-95 (3081225)	ПАТРУБОК РАЗРЕЗНОЙ L=100 ТРУБА ПЭ100 ГАЗ SDR11 ПЭ63х5,8	1 0,100	1,060	ШТ М
	ТУ 102-320-86	ЛЕНТА ПОЛИВИНИЛХЛОРИДНАЯ ЛИПКАЯ ПВХ-Л	0,040	1,000	М
	(5062403)	МОНТАЖНАЯ ПЕНА KIM TEC	2,500		Л

Патрубок (поз.1)

М 1:5

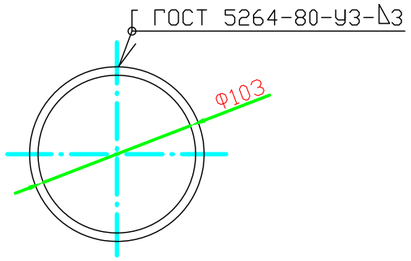

Косынка (поз.7)

М 1:10

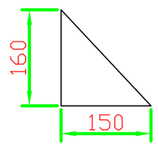

Патрубок (поз.1)

М 1:5

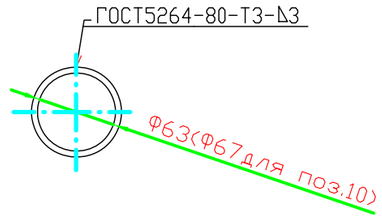

Вид А

1:4

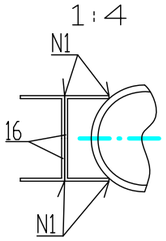

Вид Б

Б/М

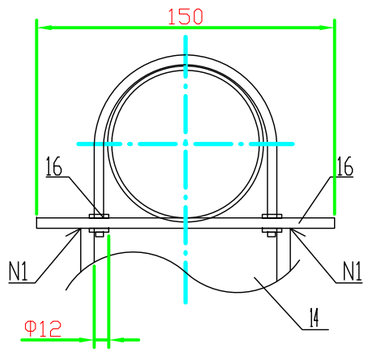

Плита (поз.6)

М 1:20

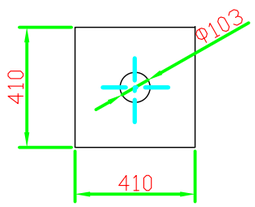

СПЕЦИФИКАЦИЯ

№ ПОЗ.	ОБОЗНАЧЕНИЕ	НАИМЕНОВАНИЕ	КОЛ-ВО	МАССА ЕД. КГ.	ПРИМЕЧАНИЕ
1	(5021351)	ПАТРУБОК ø111х4 L=50 ПОЛОСА 4х50-В ГОСТ 103-76 СТ3СП-1 ГОСТ 535-88	1 0,336	1,570	ШТ М
2	(3011977)	ТРУБА 102х4,0 ГОСТ 10704-91 Д ГОСТ 10705-80*	0,240	9,670	М
3	(3011977)	ТРУБА 102х4,0 ГОСТ 10704-91 Д ГОСТ 10705-80*	0,960	9,670	М
4	(3011977)	ПЕРЕХОД 102х4,0-71х4,0 L=50 ТРУБА 102х4,0 ГОСТ 10704-91 Д ГОСТ 10705-80*	1 0,055	9,670	ШТ М
5	(3011977)	ПЕРЕХОД 102х4,0-75х4,0 L=50 ТРУБА 102х4,0 ГОСТ 10704-91 Д ГОСТ 10705-80*	1 0,055	9,670	ШТ М
6	(5026059)	ПЛИТА 410х410х4 ЛИСТ 4х1000х2000 ГОСТ 19903-74* СТ3ПС ГОСТ 14637-89	1 0,170		ШТ М
7	(5026059)	КОСЫНКА 160х150х4 ЛИСТ 4х1000х2000 ГОСТ 19903-74* СТ3ПС ГОСТ 14637-89	4 0,048		ШТ М
8	(5021351)	ПЛАСТИНА L=100 ПОЛОСА 4х50-В ГОСТ 103-76 СТ3СП-1 ГОСТ 535-88	4 0,400	1,570	ШТ М
9	(5021351)	ПАТРУБОК ø71х4 L=50 ПОЛОСА 4х50-В ГОСТ 103-76 СТ3СП-1 ГОСТ 535-88	1 0,210		ШТ М
10	(5021351)	ПАТРУБОК ø75х4 L=50 ПОЛОСА 4х50-В ГОСТ 103-76 СТ3СП-1 ГОСТ 535-88	1 0,230		ШТ М
11	ГОСТ 7798-70* (5040006)	БОЛТ М8х25.58.096	2	0,139	ШТ
12	ГОСТ 5915-70* (5043884)	ГАЙКА М8.5.036	2	0,005	ШТ
13	ГОСТ 11371-78* (5045024)	ШАЙБА М8.02.096	2	0,002	ШТ
14	(5021035)	ШВЕЛЛЕР 8 ГОСТ 8240-89 СТ3СП-1 ГОСТ 535-88	0,960	7,050	М
15	ГОСТ 14911-82 (5010583)	ОПОРА ОПБ2-57 ВСТ3ПС6	1	0,330	ШТ
16	ГОСТ 8736-93 (5051053)	ПЕСОК ПРИРОДНЫЙ МЕЛКИЙ	0,010	1600,0	М3
17	ТУ2248-05-00203536-96 (3081306)	НЕРАЗЪЕМНОЕ СОЕДИНЕНИЕ ПЭ100 ГАЗ ПЭ63х3,6/СТ57х3,0	1	2,300	ШТ

Согласовано

Тулегенов

АС

Взам. инв. №

Подпись и дата

Инв. № подл.

Изм.	Кол.уч	Лист	No.док	Подпись	Дата	Р-20.12.2016/42 ГСН.СО	Лист 10

1–1

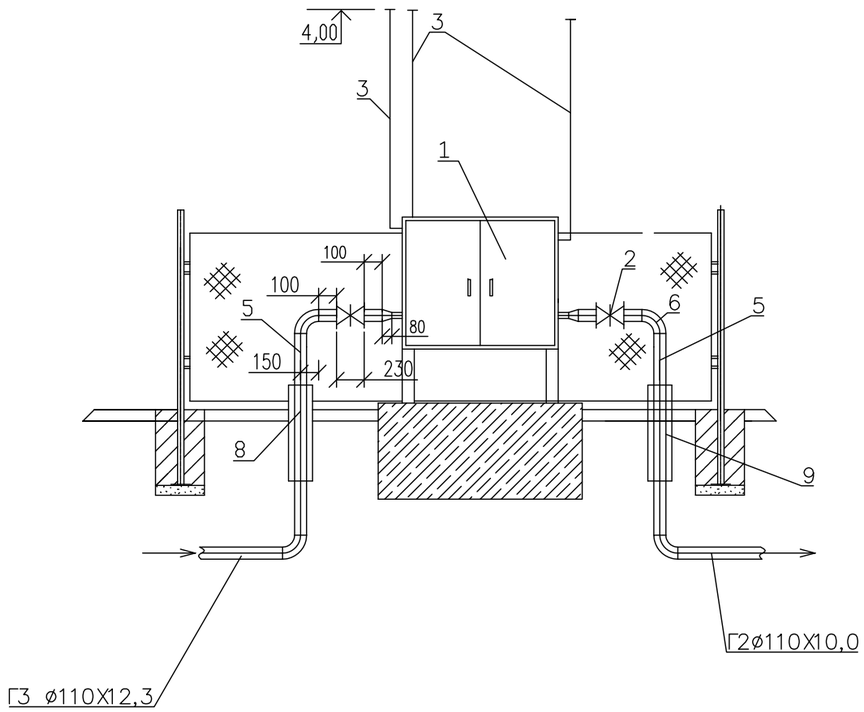

ПЛАН

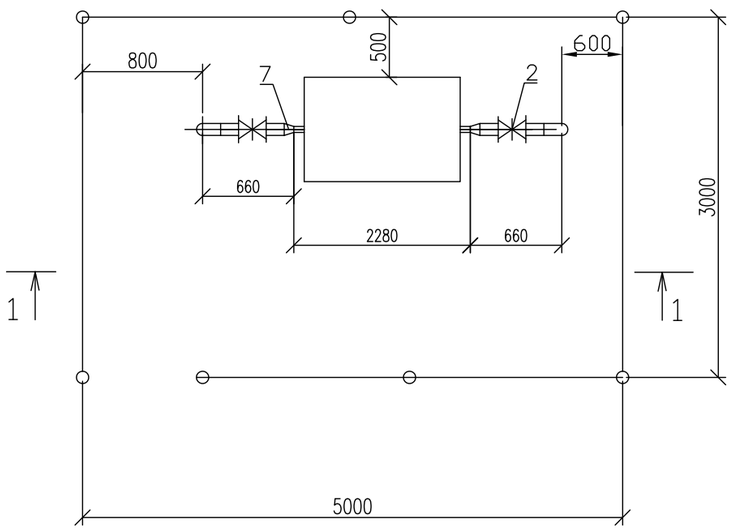

Спецификация

Поз.	Обозначение	Наименование	Ед. изм.	Кол-во	Масса кг.	Примечание
1	ГРПШ-03БМ-2У1	Газорегуляторный пункт шкафной	шт	1	535	
		с газовым обогревом				
2	ТОО "ЕвроСпецАрматура"	Кран шаровый полнопроходной ру1,0мпа с				
	VEXVE	ответными фланцами и крепежем Ду100	шт	2	14,0	
3	В ст3сп2 ГОСТ10705-80	Труба 25х2,5 ГОСТ10704-91	м	7,0	1,39	Продувка
4	В ст3сп2 ГОСТ10705-80	Труба 57х3,0 ГОСТ10704-91	м	0,5	4,0	Продувка
5	В ст3сп2 ГОСТ10705-80	Труба 108х4,0 ГОСТ10704-91	м	3,0	10,26	
6	ГОСТ 17375-2001	Отвод 90 108х4,0	шт.	2	2,5	
7	ГОСТ 17378-2001	Переход К 108х4,0-57х3,0	шт.	2	2,5	
8		Узел выхода полиэтиленового газопровода из земли ПЭ110х12,3/Ст108х4,0	шт	1		
9		Узел выхода полиэтиленового газопровода из земли ПЭ110х10,0/Ст108х4,0	шт	1		

М 1:50

Изм.	Кол.уч	Лист	No.док	Подпись	Дата
Разработал		Саткалиева			
Проверил		Шагиров			
ГИП		Шагиров			
Д.контроль		Кажгереева			

Р-28.06.17/39 ГСН.ТР

Разработка проектно-сметной документации на строительство объекта: «Строительство газопроводных линий населенных пунктов Таскудук, Соркол, Саркумак, Былкылдакты, Конырауды, раз.Кенбай Кызылкугинского района Атырауской области»

Наружные инженерные сети (с.Жамансор-с.Кенбай)

Стадия	Лист	Листов
РП	11	

Установка ГРПШ-03БМ-2У1 с комплексом учета газа КИ-СТГ-РС-2-Ф-50/G-25 в ограждении 4,5х3х1,75

ТОО "Poligram" г.Атырау

Согласовано: АС Тулегенов

Взам. инв. № | Подпись и дата | Инв. № подл.

Файл: Р-28.06.17/39_ГСН

Формат А3

1–1

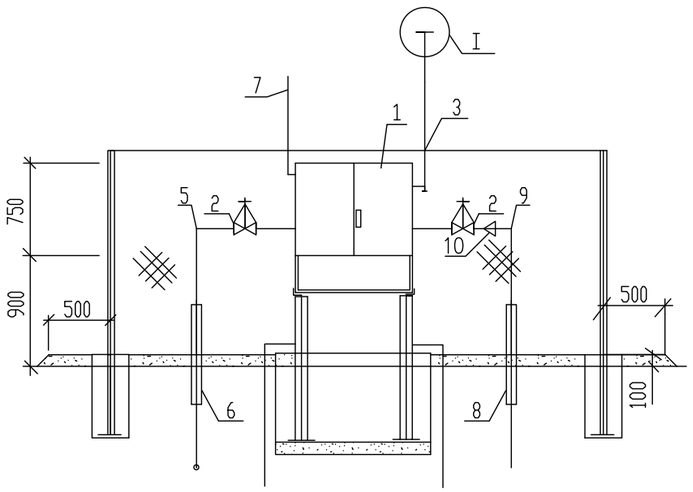

2–2

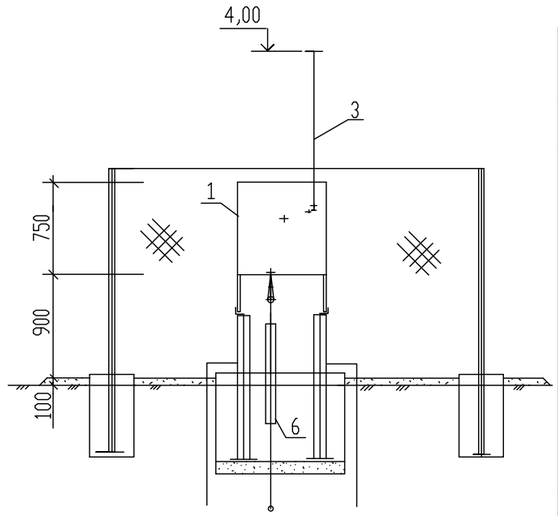

ПЛАН

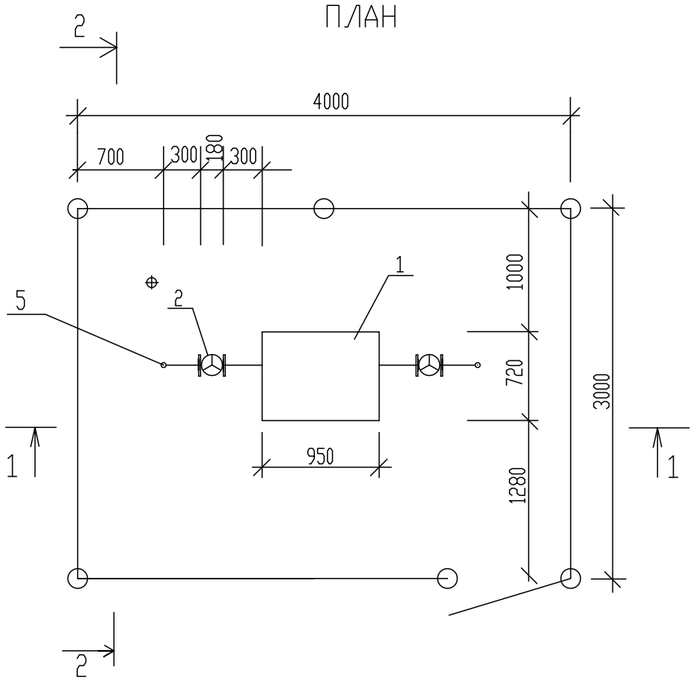

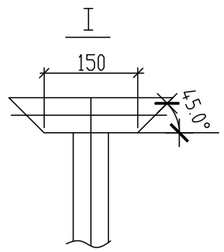

СПЕЦИФИКАЦИЯ

Поз.	Обозначение	Наименование	Един. измер.	Кол-во	Масса ед. кг	Примечание
1		ГРПН-300-10-0,3(ГРПН-300-01)	шт	1	200,0	
2	ТОО "ЕвроСпецАрматура" VEXVE	Кран шаровый полнопроходной ру1,6мпа с ответными фланцами и крепежем Ду50	Компл.	2	25,0	
3		Труба 25х2,5 ГОСТ10704-91 / Вст3 сп2 ГОСТ 10705-80	м	4,0	1,39	Продувка
4		Труба 57х3,0 ГОСТ10704-91 / Вст3 сп2 ГОСТ 10705-80	м	1,0	4,0	
5	ГОСТ17375-2001	Отвод 90° 57х3,0	шт	3		
6		Узел выхода полиэтиленового газопровода из земли ПЭ63х5,8/Ст57х,0	шт	1		Лист
7		Труба 57х3,0 ГОСТ10704-91 / Вст3 сп2 ГОСТ 10705-80	м	1		Продувка
8		Узел выхода полиэтиленового газопровода из земли ПЭ110х6,6/Ст108х4,0	шт	1		
9	ГОСТ17375-2001	Отвод 90° 108х4,0	шт	3		
10	ГОСТ 17378-2001	Переход К 108х4,0-57х3,0		шт. 1		
11		Труба 108х4,0 ГОСТ10704-91 / Вст3 сп2 ГОСТ 10705-80	м	1		

Согласовано

АС

Тулегенов

Взам. инв. #

Подп. и дата

Инв. # подл.

Изм.	Кол.уч	Лист	No.док	Подпись	Дата
Разработал		Саткалиева			
Проверил		Шагиров			
ГИП		Шагиров			
Д.контроль		Кажгереева			

Р–28.06.17/39 ГСН.ТР

Разработка проектно–сметной документации на строительство объекта: «Строительство газопроводных линий населенных пунктов Таскудык, Соркол, Саркумак, Былкылдакты, Конырауды, раз.Кенбай Кызылкугинского района Атырауской области»

Наружные инженерные сети (с.Жамансор– с.Кенбай)

Стадия	Лист	Листов
РП	12	

Установка ГРПШ в ограждении 3х4х1,75

ТОО "Poligram" г.Атырау

Файл: Р–28.06.17/39_ГСН

Формат А3

1–1

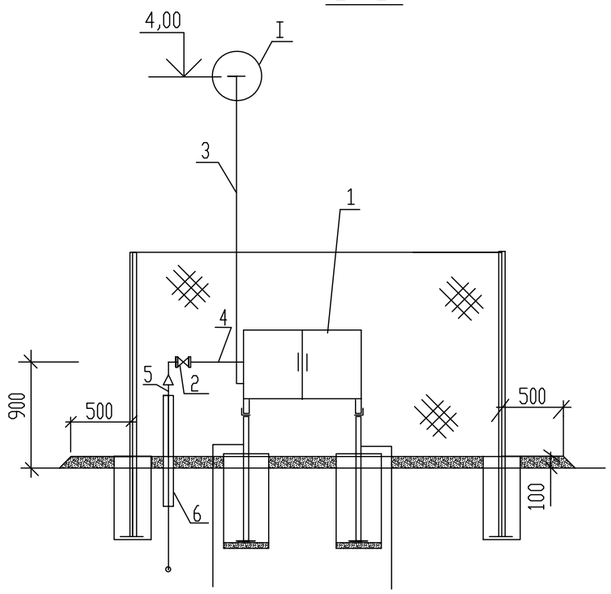

2–2

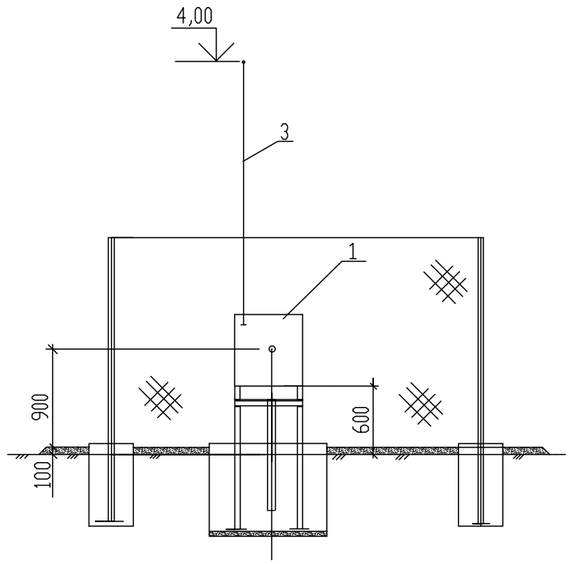

ПЛАН

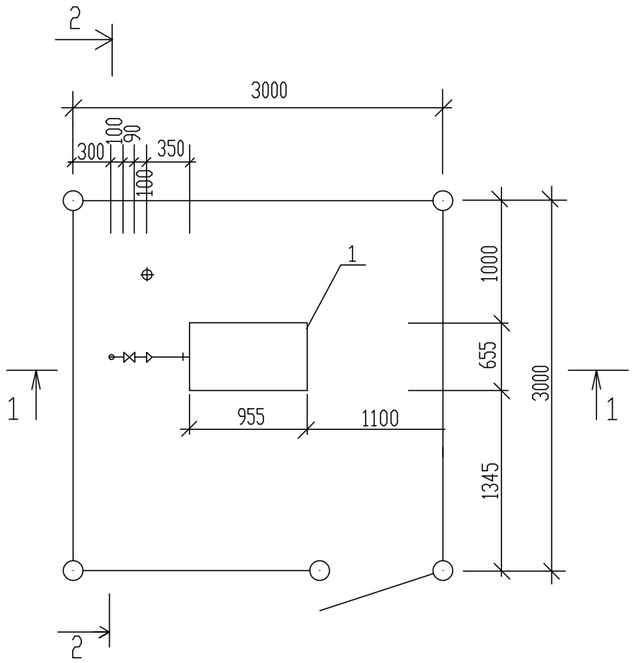

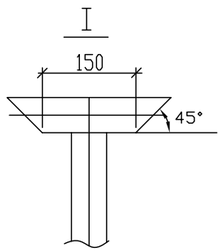

СПЕЦИФИКАЦИЯ

Поз.	Обозначение	Наименование	Един. измер.	Кол-во	Масса ед. кг	Примечание
1		ГРПШ-32/10	шт	1		
2	ТОО "ЕвроСпецАрматура" VEXVE	Кран шаровый полнопроходной ру1,6мпа с ответными фланцами и крепежем Ду25	шт	2		
3		Труба 25х2,5 ГОСТ10704-91 / Вст3 сп2 ГОСТ 10705-80	м	6,0	1,39	Продувка
4		Труба 25х2,5 ГОСТ10704-91 / Вст3 сп2 ГОСТ 10705-80	м	1,0	1,39	
5		Труба 57х3,0 ГОСТ10704-91 / Вст3 сп2 ГОСТ 10705-80	м	1,0	4,0	
6		Узел выхода полиэтиленового газопровода из земли ПЭ63х5,8/Ст57х3,0	шт	1		

Согласовано

АС Тулегенов

Взам. инв. #

Подп. и дата

Инв. # подл.

Изм.	Кол.уч	Лист	No.док	Подпись	Дата
Разработал		Саткалиева			
Проверил		Шагиров			
ГИП		Шагиров			
Д.контроль		Кажгереева			

Р–28.06.17/39 ГСН.ТР

Разработка проектно–сметной документации на строительство объекта: «Строительство газопроводных линий населенных пунктов Таскудык, Соркол, Саркумак, Былкылдакты, Коныраулы, раз.Кенбай Кызылкугинского района Атырауской области»

Наружные инженерные сети (с.Жамансор– с.Кенбай)

Стадия	Лист	Листов
РП	13	

Установка ГРПШ–32/10Б в ограждении 3х3х1,75

ТОО "Poligram" г.Атырау

Файл: Р–28.06.17/39_ГСН

Формат А3

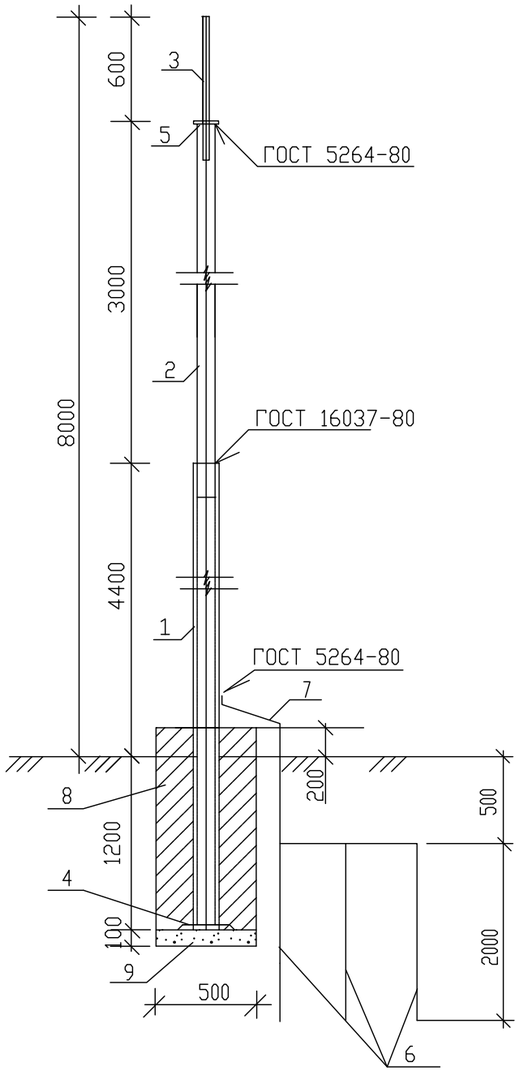

СПЕЦИФИКАЦИЯ

# п/п	Обозначение	Наименование	Кол. шт.	Масса кг.	Примечание
1	ГОСТ 10704-91	Труба 76х3 L=5600	1	64.40	
2	ГОСТ 10704-91	Труба 57х3 L=3000	1	12.80	
3	ГОСТ2590-88	Сталь круглая Ø20 L-800	1	1.98	
4	ГОСТ 103-76*	Полоса 150х5 L=150	1	0.88	
5	ГОСТ 103-76*	Полоса 100х5 L=100	1	0.40	
6	ГОСТ 8509-86	Уголок50х50х4 м	10,0		Заземление
7	ГОСТ 103-76*	Полоса L40х4 м	1,0		Заземление
		Фундамент			
8	ГОСТ22266-94	Бетон класса В15 из сульфато-стойкого цемента	1		0,3м³
9	ГОСТ 8267-93	Щебень			0,025м³

ПРИМЕЧАНИЕ

1. Все открытые поверхности стальных конструкций окрасить эмалью ПФ-133 по грунтовке ГФ-021.
2. Боковая поверхность фундамента изолируется двумя слоями рубероида.
3. Бетон для фундаментов изготовить на сульфатостойком цементе по ГОСТ22286-94.
4. Под подушку фундамента устроить щебеночную подготовку толщ.100мм пропитую горячим битумом до полного насыщения.
5. Размещение молниеприемника -чертежи марки ГСН л.2
6. Сварку производить по ГОСТ 5264-80 сплошным швом. Толщину сварочных швов принять по наименьшей толщине свариваемых элементов.

Согласовано
Тулегенов
АС

Взам. инв. No
Подпись и дата
Инв. No подл.

Изм.	Кол.уч	Лист	No.док	Подпись	Дата
Разработал		Саткалиева			
Проверил		Шагиров			
ГИП		Шагиров			
Д.контроль		Кажгереева			

Р-28.06.17/39 ГСН.ТР

Разработка проектно-сметной документации на строительство объекта: «Строительство газопроводных линий населенных пунктов Таскудык, Соркол, Саркумак, Былкылдакты, Коныраулы, раз.Кенбай Кызылкугинского района Атырауской области»

Наружные инженерные сети (с.Жамансор- с.Кенбай)

Стадия	Лист	Листов
РП	14	

Молниеприемник H=8м

ТОО "Poligram" г.Атырау

Файл: Р-28.06.17/39_ГСН

Формат А3

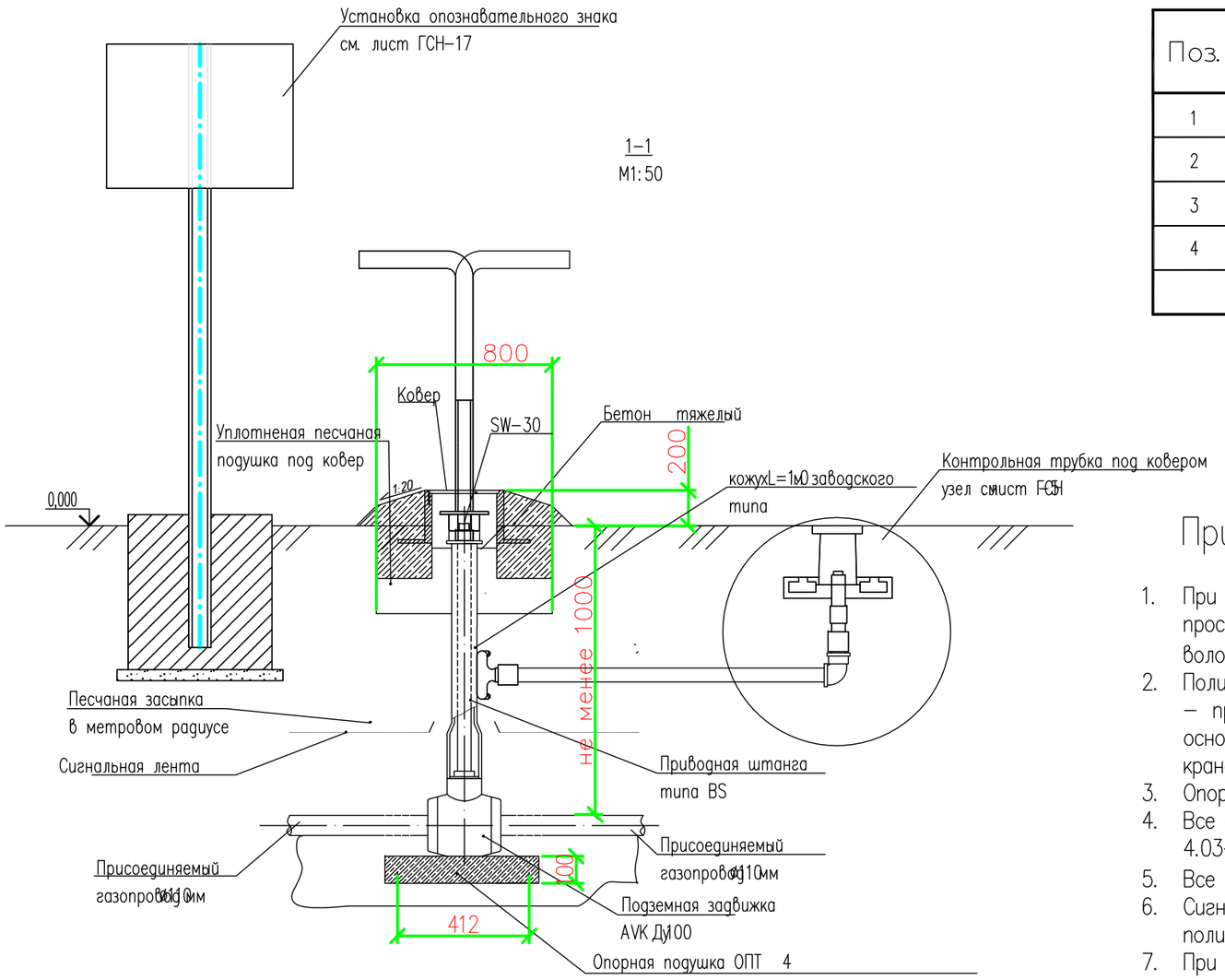

Спецификация

Поз.	Обозначение	Наименование	Кол.	Масса ед., кг	Примечание
1	Подземная задвижка AVK ДУ100		1	шт	
2	ТУ4000-28-91-84*)	Ковер	2	шт	
3		Ключ	1	шт	
4	ГОСТ266-33-91	Бетон тяжелый	0,017	м3	

Примечание:

1. При монтаже газопроводов методом протяжки полиэтиленовых труб, межтрубное пространство между полиэтиленовой трубой и каркасом уплотняется синтетическим волокном и/или монтажной пеной.
2. Полиэтиленовый кран устанавливается на опорную подушку, в соответствии с ями фирмы – производителя. Допускается устанавливать полиэтиленовый кран без опорной подушки на основание из песка высотой не менее 0,2м и длиной по 1,0м в каждую сторону от оси крана.
3. Опорная подушка устанавливается на основание, выполненное в виде песчанной подушки.
4. Все сварные швы проверить неразрушающими методами в соответствии с СП РК 4.03-101-2013 и МСП 4.03-103-2005.
5. Все полиэтиленовые изделия могут быть изготовлены из ПЭ80 и/или ПЭ100.
6. Сигнальная лента устанавливается на расстоянии 200мм от верха присыпанного полиэтиленового газопровода.
7. При отсутствии усовершенствованного дорожного покрытия, вокруг ковера предусматривают устройство отмостки шириной не менее 0,7м с уклоном 50%.
8. В местах отсутствия проезда транспорта и прохода людей, рекомендуется предусматривать отметки крышки ковера на 0,5м выше уровня земли.
9. Засыпку котлована производить послойно с уплотнением и проливкой через каждые 200мм.

Согласовано
АС
Тулегенов

Взам. инв. No
Подпись и дата
Инв. No подл.

Изм.	Кол.уч	Лист	No.док	Подпись	Дата
Разработал		Саткалиева			
Проверил		Шагиров			
ГИП		Шагиров			
Д.контроль		Кажгереева			

Р-28.06.17/39 ГСН.ТР

Разработка проектно-сметной документации на строительство объекта: «Строительство газопроводных линий населенных пунктов Таскудык, Соркол, Саркумак, Былкылдакты, Конырауды, раз.Кенбай Кызылкугинского района Атырауской области»

Наружные инженерные сети (с.Жамансор-с.Кенбай)

Стадия	Лист	Листов
РП	15	

Установка подземной задвижки AVK ДУ100 под ковер

ТОО "Poligram" г.Атырау

Файл: Р-28.06.17/39_ГСН

Формат А3

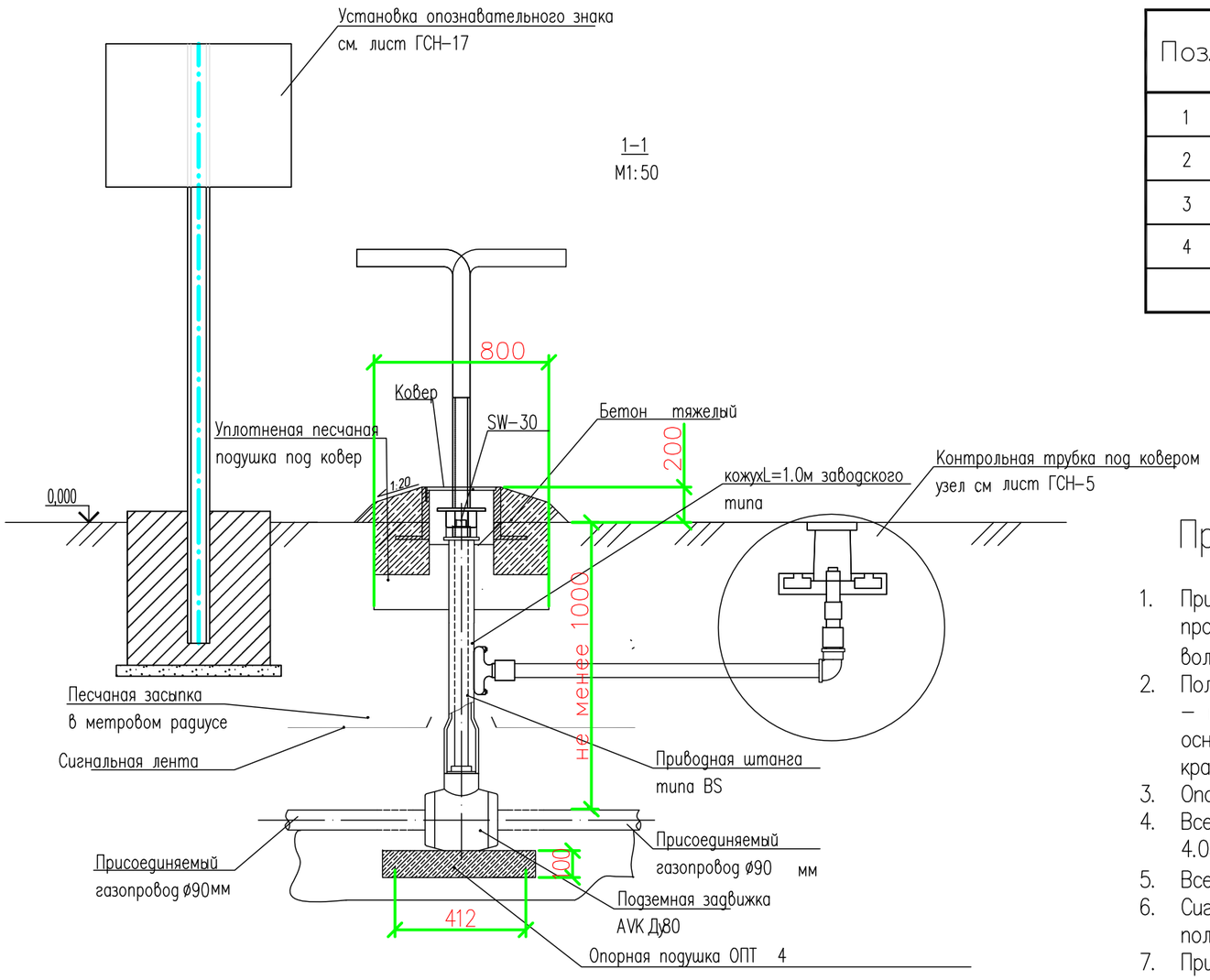

Спецификация

Поз.	Обозначение	Наименование	Кол.	Масса ед., кг	Приме-чание
1	Подземная задвижка AVK Ду80		1	шт	
2	ТУ400(-28-91-84*)	Ковер	2	шт	
3		Ключ	1	шт	
4	ГОСТ266-33-91	Бетон тяжелый	0,017	м3	

Примечание:

1. При монтаже газопроводов методом протяжки полиэтиленовых труб, межтрубное пространство между полиэтиленовой трубой и каркасом уплотняется синтетическим волокном и/или монтажной пеной.
2. Полиэтиленовый кран устанавливается на опорную подушку, в соответствии с ями фирмы – производителя. Допускается устанавливать полиэтиленовый кран без опорной подушки на основание из песка высотой не менее 0,2м и длиной по 1,0м в каждую сторону от оси крана.
3. Опорная подушка устанавливается на основание, выполненное в виде песчанной подушки.
4. Все сварные швы проверить неразрушающими методами в соответствии с СП РК 4.03-101-2013 и МСП 4.03-103-2005.
5. Все полиэтиленовые изделия могут быть изготовлены из ПЭ80 и/или ПЭ100.
6. Сигнальная лента устанавливается на расстоянии 200мм от верха присыпанного полиэтиленового газопровода.
7. При отсутствии усовершенствованного дорожного покрытия, вокруг ковера предусматривают устройство отмостки шириной не менее 0,7м с уклоном 50%.
8. В местах отсутствия проезда транспорта и прохода людей, рекомендуется предусматривать отметки крышки ковера на 0,5м выше уровня земли.
9. Засыпку котлована производить послойно с уплотнением и проливкой через каждые 200мм.

Согласовано
Тулегенов
АС

Взам. инв. No
Подпись и дата
Инв. No подл.

Изм.	Кол.уч	Лист	No.док	Подпись	Дата
Разработал		Саткалиева			
Проверил		Шагиров			
ГИП		Шагиров			
Д.контроль		Кажгереева			

Р-28.06.17/39 ГСН.ТР

Разработка проектно-сметной документации на строительство объекта: «Строительство газопроводных линий населенных пунктов Таскудык, Соркол, Саркумак, Былкылдакты, Конырауды, раз.Кенбай Кызылкугинского района Атырауской области»

Наружные инженерные сети (с.Жамансор-с.Кенбай)

Стадия	Лист	Листов
РП	16	

Установка подземной задвижки AVK ДУ80 под ковер

ТОО "Poligram" г.Атырау

Файл: Р-28.06.17/39_ГСН

Формат А3

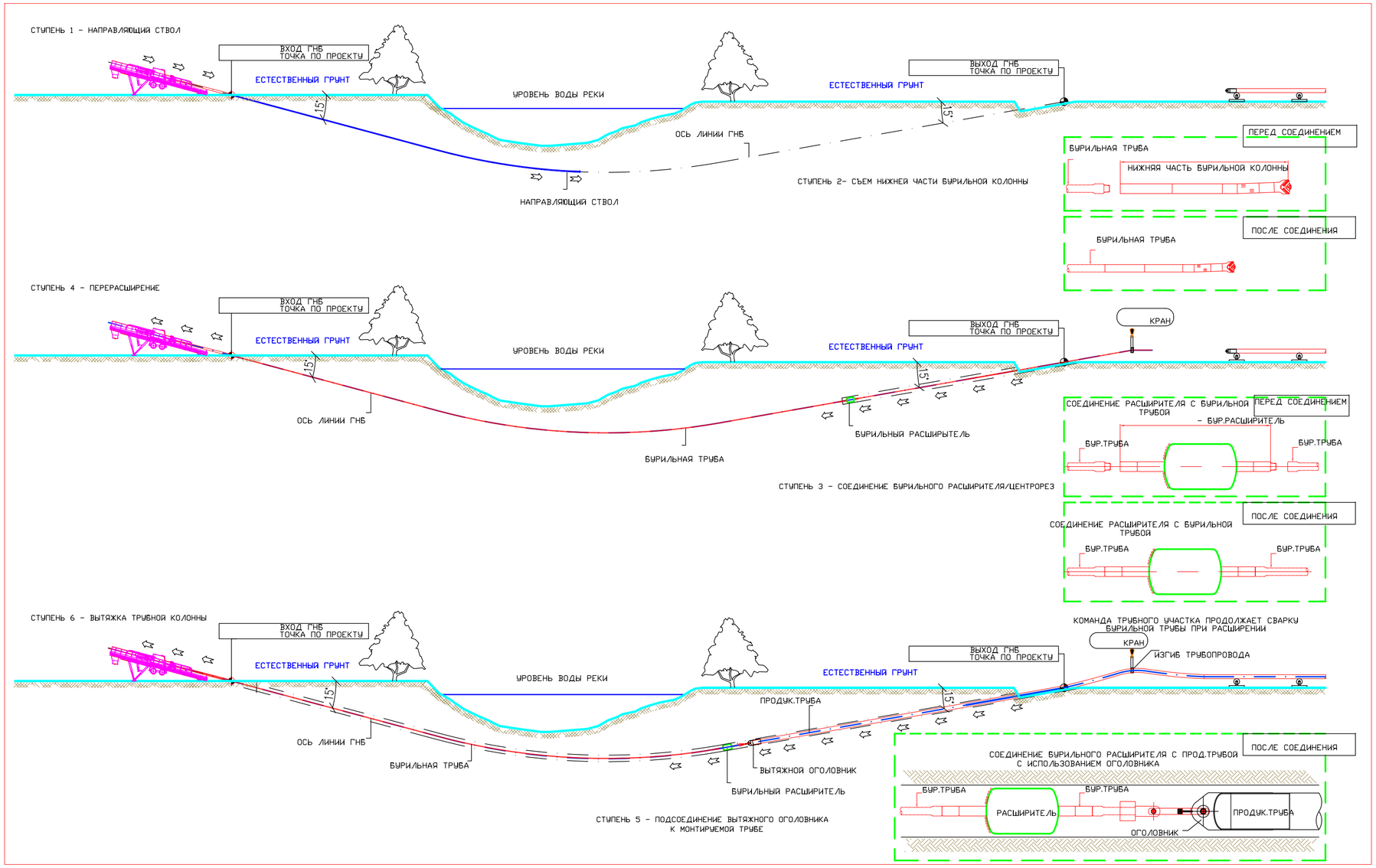

Согласовано

АС	
Тулегенов	

Взам. инв. No	
Подпись и дата	
Инв. No подл.	

Изм.	Кол.уч	Лист	No.док	Подпись	Дата
Разработал		Саткалиева			
Проверил		Шагиров			
ГИП		Шагиров			
Д.контроль		Кажгереева			

Р-28.06.17/39 ГСН.ТР

Разработка проектно-сметной документации на строительство объекта: «Строительство газопроводных линий населенных пунктов Таскудук, Соркол, Саркумак, Былкылдакты, Конырауль, раз.Кенбай Кызылкугинского района Атырауской области»

Наружные инженерные сети (с.Жамансор- с.Кенбай)	Стадия	Лист	Листов
	РП	17	
Чертеж последовательности работ ГНБ	ТОО "Poligram" г.Атырау		

Файл: Р-28.06.17/39_ГСН

Формат А2

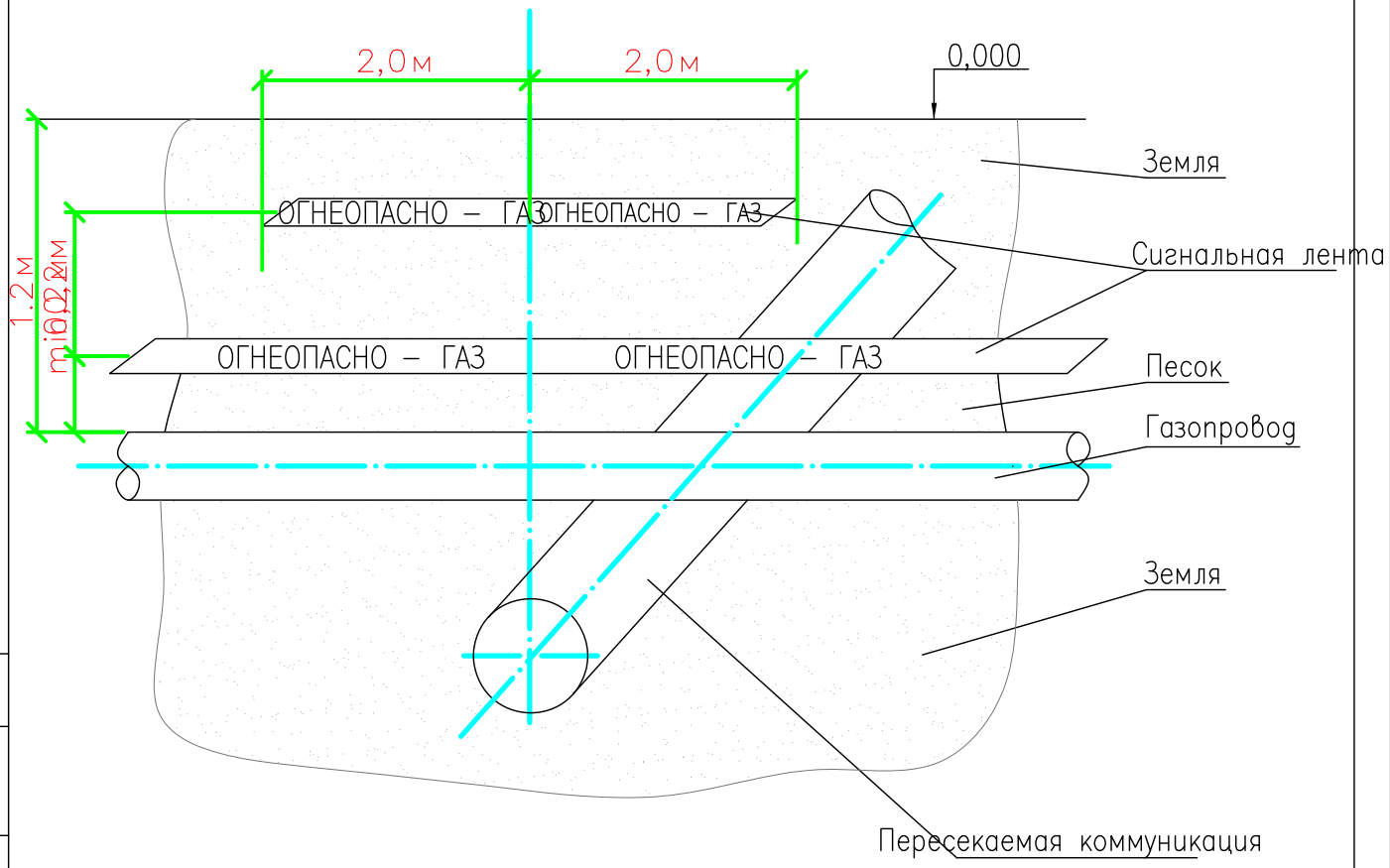

ПРИМЕЧАНИЕ:

1. СИГНАЛЬНАЯ ЛЕНТА ЖЕЛТОГО ЦВЕТА ШИРИНОЙ НЕ МЕНЕЕ 0,2М С НЕСМЫВАЕМОЙ НАДПИСЬЮ "ОГНЕОПАСНО–ГАЗ", УКЛАДЫВАЕТСЯ НА РАССТОЯНИИ 0,2М ОТ ВЕРХНЕЙ ОБРАЗУЮЩЕЙ ГАЗОПРОВОДА.
2. НА УЧАСТКАХ ПЕРЕСЕЧЕНИЙ ГАЗОПРОВОДОВ С ПОДЗЕМНЫМИ ИНЖЕНЕРНЫМИ КОММУНИКАЦИЯМИ, ЛЕНТА ДОЛЖНА БЫТЬ УЛОЖЕНА ВДОЛЬ ГАЗОПРОВОДА ДВАЖДЫ НА РАССТОЯНИИ НЕ МЕНЕЕ 0,2М МЕЖДУ СОБОЙ НА 2М В ОБЕ СТОРОНЫ ОТ ПЕРЕСЕКАЕМОГО СООРУЖЕНИЯ, В СООТВЕТСТВИИ СО СХЕМОЙ УКЛАДКИ, ПРЕДСТАВЛЕННОЙ НА ЧЕРТЕЖЕ.
3. УКЛАДКА СИГНАЛЬНОЙ ЛЕНТЫ НЕ ТРЕБУЕТСЯ ПРИ ПРОКЛАДКЕ ГАЗОПРОВОДА В ФУТЛЯРЕ (КАРКАСЕ) ИЛИ ДРУГОМ СПОСОБЕ БЕСТРАНШЕЙНОЙ ПРОКЛАДКИ. НА ГРАНИЦАХ ТАКИХ УЧАСТКОВ ТРАССЫ СЛЕДУЕТ УСТАНАВЛИВАТЬ ОПОЗНАВАТЕЛЬНЫЕ ЗНАКИ.

Согласовано

АС	
Тулегенов	

Взам. инв. No

Подпись и дата

Инв. No подл.

Изм.	Кол.уч	Лист	No.док	Подпись	Дата
Разработал		Саткалиева			
Проверил		Шагиров			
ГИП		Шагиров			
Д.контроль		Кажгереева			

Р–28.06.17/39 ГСН.ТР

Разработка проектно–сметной документации на строительство объекта: «Строительство газопроводных линий населенных пунктов Таскудык, Соркол, Саркумак, Былкылдакты, Коныраулы, раз.Кенбай Кызылкугинского района Атырауской области»

Наружные инженерные сети (с.Жамансор– с.Кенбай)

Стадия	Лист	Листов
РП	18	

Схема укладки сигнальной ленты на участках пересечения

ТОО "Poligram" г.Атырау

Файл: Р–28.06.17/39_ГСН

Формат А4

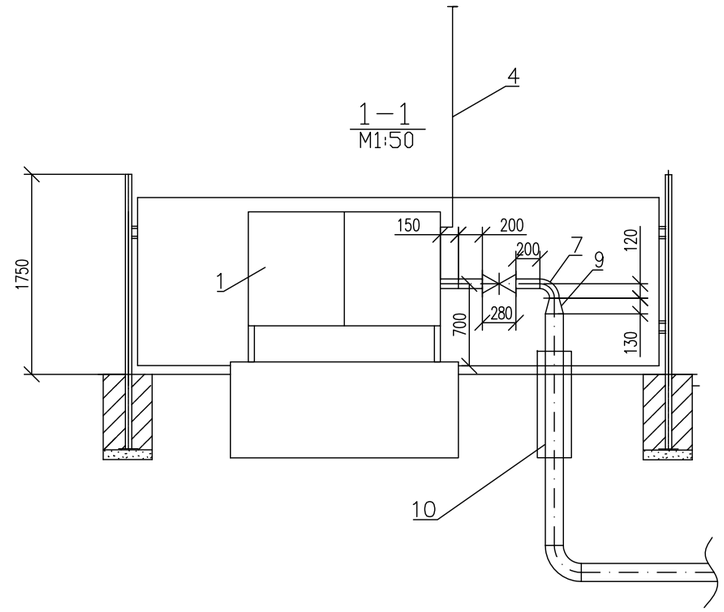

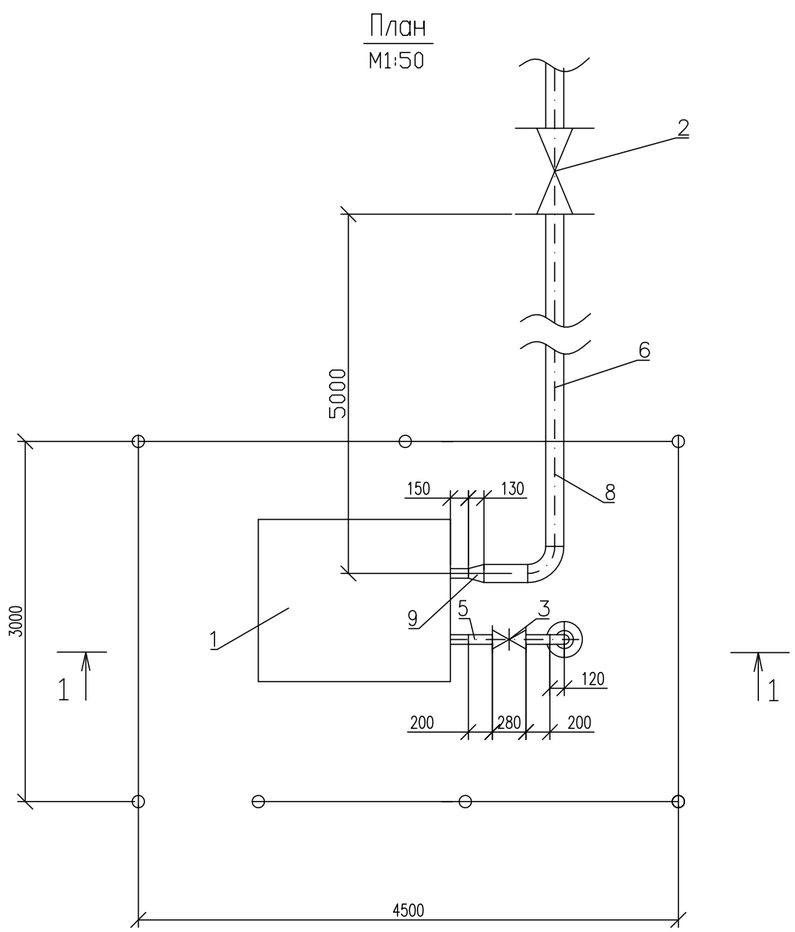

Спецификация

Поз.	Обозначение	Наименование	Ед. изм.	Кол-во	Масса кг.	Примечание
1	ШУУРГ–250	Шкафной узел учета расхода газа				
		со счетчиком СТГ–80–250	компл	1		
2		Существующая задвижка Ду100	шт	1		
3	ТОО "ЕвроСпецАрматура"	Кран шаровый полнопроходной ру1,6мпа с				
	VEXVE	ответными фланцами и крепежем Ду80	шт	1		
4	В ст3сп2 ГОСТ10705-80	Труба 25х2,5 ГОСТ10704-91	м	3,0	1,39	Продувка
5	В ст3сп2 ГОСТ10705-80	Труба 89х3,5 ГОСТ10704-91	м	1,5	7,38	Продувка
6	В ст3сп2 ГОСТ10705-80	Труба 108х4,0 ГОСТ10704-91	м	7,0	62,54	
7	ГОСТ 17375-2001	Отвод 90 89х3,5	шт.	1	1,4	
8	ГОСТ 17375-2001	Отвод 90 108х4,0	шт.	1,0	17,15	
9	ГОСТ 17378-2001	Переход К 89х3,5-108х4,0	шт.	2	2,3	
10		Узел выхода полиэтиленового газопровода				
		из земли ПЭ110х12,3/Ст1108х4,0	компл	1		

М 1:50

Изм.	Кол.уч	Лист	No.док	Подпись	Дата
Разработал		Саткалиева			
Проверил		Шагиров			
ГИП		Шагиров			
Д.контроль		Кажгереева			

Р–28.06.17/39 ГСН.ТР

Разработка проектно–сметной документации на строительство объекта: «Строительство газопроводных линий населенных пунктов Таскудык, Соркол, Саркумак, Былкылдакты, Конырауды, раз.Кенбай Кызылкугинского района Атырауской области»

Наружные инженерные сети (с.Жамансор–с.Кенбай)

Стадия	Лист	Листов
РП	19	

Установка ШУУРГ–250 в ограждении 4,5х3х1,75

ТОО "Poligram" г.Атырау

Согласовано: Тулегенов АС

Взам. инв. № | Подпись и дата | Инв. № подл.

Файл: Р–28.06.17/39_ГСН

Формат А3

ПОЗИЦИЯ	НАИМЕНОВАНИЕ И ТЕХНИЧЕСКАЯ ХАРАКТЕРИСТИКА	ТИП, МАРКА, ОБОЗНАЧЕНИЕ ДОКУМЕНТА, ОПРОСНОГО ЛИСТА	КОД ОБОРУДОВАНИЯ, ИЗДЕЛИЯ, МАТЕРИАЛА	ЗАВОД-ИЗГОТОВИТЕЛЬ	ЕДИНИЦА ИЗМЕРЕНИЯ	КОЛИ-ЧЕСТВО	МАССА ЕДИНИЦЫ КГ	ПРИМЕЧАНИЯ
1	2	3	4	5	6	7	8	9
	ГАЗОПРОВОД ВЫСОКОГО ДАВЛЕНИЯ							
	ГАЗОРЕГУЛЯТОРНЫЙ ПУНКТ С РЕГУЛЯТОРОМ РДСК-50БМ РВЫХ-0,3МПА	ГРПШ-03БМ-2У1			компл	1		см.лист ГСН.ТР-11
	В ОГРАЖДЕНИИ							
	ПУНКТ УЧЕТА РАСХОДА ГАЗА НА QМАКС=250,0М3/Ч	ШУУРГ-СТГ-80-250			КОМПЛ	1		СМ.ЛИСТ ГСН.ТР-19
	В ОГРАЖДЕНИИ							
	ТРУБА HDPE100 ГАЗ SDR9 – ø110х12,3	ГОСТ Р 50838-2011		АЗТА "CHEVRON"	М	14492,0		
	УКОРОЧЕННЫЙ ОТВОД 45° PE100 ГАЗ SDR9- 110Х12,3	"CRACK RESISTANCE"		АЗТА "CHEVRON"	ШТ	5		
	УКОРОЧЕННЫЙ ОТВОД 90° PE100 ГАЗ SDR9- 110Х12,3	"CRACK RESISTANCE"		АЗТА "CHEVRON"	ШТ	3		
	МУФТА С ЭЛЕКТРОНАГРЕВАТЕЛЬНЫМИ ЭЛЕМЕНТАМИ PE100 ГАЗ SDR9- 110Х12,3	FRIALEN		АТЫРАУСКИЙ ЗАВОД ПЭ.ТРУБ	ШТ	18		
	УСТАНОВКА ПОДЗЕМНОЙ ЗАДВИЖКИ AVK ДУ100 ПОД КОВЕР				КОМПЛ	2		СМ. ЛИСТ ГСН.ТР-15
	ФУТЛЯР ИЗ ТРУБЫ HDPE100 ГАЗ SDR11 ТИПА "МУЛЬТИПАЙП III" – 315Х28,6 L=130.0М МЕТОДОМ ННБ	ГОСТ Р 50838-2011		АЗТА "CHEVRON"	ШТ	1		
	ЛЕНТА СИГНАЛЬНАЯ С ВМОТРИРОВАННЫМ МЕДНЫМ ПРОВОДОМ СЕЧЕНИЕМ 2,5-4ММ ШИРИНОЙ 0,2М И С НЕСМЫВАЕМОЙ НАДПИСЬЮ "ГАЗ"				М	14392,0		
	МОЛНИЕПРИЕМНИК				КОМП.	1		СМ. ЛИСТ – 14

ПРИМЕЧАНИЕ:
- 1% УЧТЕН ЗАПАС НА УКЛАДКУ ПЛИЭТИЛЕНОГОВОГО ГАЗОПРОВОДА "ЗМЕЙКОЙ"
- ДИЭЛЕКТРИЧЕСКИЕ КОЛЬЦО-СПЕЙСЕРЫ В ЗАЩИТНЫХ ФУТЛЯРАХ УСТАНАВЛИВАЮТСЯ ЧЕРЕЗ 2М

Согласовано
Тулегенов
АС

Взам. инв. No
Подпись и дата
Инв. No подл.

Изм.	Кол.уч	Лист	No.док	Подпись	Дата
Разработал		Саткалиева			
Проверил		Шагиров			
ГИП		Шагиров			
Д.контроль		Кажгереева			

Р-28.06.17/39 ГСН.СО

Разработка проектно-сметной документации на строительство объекта: «Строительство газопроводных линий населенных пунктов Таскудык, Соркол, Саркумак, Былкылдакты, Конырауды, раз.Кенбай Кызылкугинского района Атырауской области»

Наружные инженерные сети (с.Жамансор- с.Кенбай)

Стадия	Лист	Листов
РП	1	3

Спецификация оборудовании и материалов

ТОО "Poligram" г.Атырау

Файл: Р-28.06.17/39_ГСН.СО

Формат А3

ПОЗИЦИЯ	НАИМЕНОВАНИЕ И ТЕХНИЧЕСКАЯ ХАРАКТЕРИСТИКА	ТИП, МАРКА, ОБОЗНАЧЕНИЕ ДОКУМЕНТА, ОПРОСНОГО ЛИСТА	КОД ОБОРУДОВАНИЯ, ИЗДЕЛИЯ, МАТЕРИАЛА	ЗАВОД-ИЗГОТОВИТЕЛЬ	ЕДИНИЦА ИЗМЕРЕНИЯ	КОЛИ-ЧЕСТВО	МАССА ЕДИНИЦЫ КГ	ПРИМЕЧАНИЯ
1	2	3	4	5	6	7	8	9
	КЕНБАЙ							
	ГАЗОПРОВОД СРЕДНЕГО ДАВЛЕНИЯ							
	ГАЗОРЕГУЛЯТОРНЫЙ ПУНКТ С РЕГУЛЯТОРОМ РДУ-32 РВХ-0,3МПА РВЫХ-1450ПА В ОГРАЖДЕНИИ	ГРПН-300-10-0,3			компл	1		лист ГСН.ТР-
	ГАЗОРЕГУЛЯТОРНЫЙ ПУНКТ РВХ-0,3МПА В ОГРАЖДЕНИИ	ГРПШ-32/10			компл	1		лист ГСН.ТР-
	ТРУБА HDPE100 ГАЗ SDR11 – ø110x10,0	ГОСТ Р 50838-2011		АЗТА "CHEVRON"	М	982,0		
	ТРУБА HDPE100 ГАЗ SDR11 – ø63x5,8	ГОСТ Р 50838-2011		АЗТА "CHEVRON"	М	20,0		
	ОТВОД 110° PE100 ГАЗ SDR11-110X10,0	FRIALEN		АЗТА "CHEVRON"	ШТ	1		
	ТРОЙНИК С ЭЛЕКТРОНАГРЕВАТЕЛЬНЫМИ ЭЛЕМЕНТАМИ PE100 ГАЗ SDR11-110-63-110	NTG PLASTIK		АЗТА "CHEVRON"	ШТ	2		
	ЗАГЛУШКА SDR17-110	BORFIT		АЗТА "CHEVRON"	ШТ	1		
	МУФТА С ЭЛЕКТРОНАГРЕВАТЕЛЬНЫМИ ЭЛЕМЕНТАМИ PE100 ГАЗ SDR11- 110X6,6	FRIALEN		АЗТ "CYTVRON"	ШТ	3		
	МУФТА С ЭЛЕКТРОНАГРЕВАТЕЛЬНЫМИ ЭЛЕМЕНТАМИ PE100 ГАЗ SDR11- 63X5,8	FRIALEN		АЗТ "CYTVRON"	ШТ	4		
	КОНТРОЛЬ ФИЗИЧЕСКИМ МЕТОДОМ СВАРНЫХ СОЕДИНЕНИЙ ГАЗОПРОВОДА							
	ГАЗОПРОВОДА PE100 ГАЗ SDR11 50% (УЛЬТРАЗВУК)				СТ	15		ПОДЗЕМНЫЙ
	МОЛНИЕПРИЕМНИК				КОМЛ.	2		СМ. ЛИСТ – 14
	ЛЕНТА СИГНАЛЬНАЯ С ВМОТРИРОВАННЫМ МЕДНЫМ ПРОВОДОМ СЕЧЕНИЕМ 2,5-4ММ							
	ШИРИНОЙ 0,2М И С НЕСМЫВАЕМОЙ НАДПИСЬЮ "ГАЗ"				М	1002,0		
	ГАЗОПРОВОД НИЗКОГО ДАВЛЕНИЯ							
	ТРУБА HDPE100 ГАЗ SDR17 – ø32x2,0	ГОСТ Р 50838-2011		АЗТА "CHEVRON"	М	394,0		
	ТРУБА HDPE100 ГАЗ SDR17 – ø63x3,8	ГОСТ Р 50838-2011		АЗТА "CHEVRON"	М	1740,0		
	ТРУБА HDPE100 ГАЗ SDR17 – ø90x5,4	ГОСТ Р 50838-2011		АЗТА "CHEVRON"	М	244,0		
	ТРУБА HDPE100 ГАЗ SDR17 – ø110x6,6	ГОСТ Р 50838-2011		АЗТА "CHEVRON"	М	261,0		
	ОТВОД 90° PE100 ГАЗ SDR17- 63X3,8	FRIALEN		АЗТА "CHEVRON"	ШТ	3		
	ОТВОД 90° PE100 ГАЗ SDR17- 110X6,6	FRIALEN		АЗТА "CHEVRON"	ШТ	1		
	ОТВОД 110° PE100 ГАЗ SDR17- 63X6,6	FRIALEN		АЗТА "CHEVRON"	ШТ	2		
	ОТВОД 90° PE100 ГАЗ SDR17- 90X5,4	FRIALEN		АЗТА "CHEVRON"	ШТ	2		

Согласовано
Тулегенов
АС

Взам. инв. No
Подпись и дата
Инв. No подл.

ПОЗИЦИЯ	НАИМЕНОВАНИЕ И ТЕХНИЧЕСКАЯ ХАРАКТЕРИСТИКА	ТИП, МАРКА, ОБОЗНАЧЕНИЕ ДОКУМЕНТА, ОПРОСНОГО ЛИСТА	КОД ОБОРУДОВАНИЯ, ИЗДЕЛИЯ, МАТЕРИАЛА	ЗАВОД-ИЗГОТОВИТЕЛЬ	ЕДИНИЦА ИЗМЕРЕНИЯ	КОЛИ-ЧЕСТВО	МАССА ЕДИНИЦЫ КГ	ПРИМЕЧАНИЯ
1	2	3	4	5	6	7	8	9
	ОТВОД 120° PE100 ГАЗ SDR17- 90X5,4	FRIALEN		АЗТА "CHEVRON"	ШТ	1		
	ОТВОД 130° PE100 ГАЗ SDR17- 90X5,4	FRIALEN		АЗТА "CHEVRON"	ШТ	1		
	ОТВОД 135° PE100 ГАЗ SDR17- 90X5,4	FRIALEN		АЗТА "CHEVRON"	ШТ	3		
	ОТВОД 160° PE100 ГАЗ SDR17- 90X5,4	FRIALEN		АЗТА "CHEVRON"	ШТ	1		
	ТРОЙНИК PE100 ГАЗ SDR17 110-110-110	NTG PLASTIK		АЗТА "CHEVRON"	ШТ	1		
	ТРОЙНИК PE100 ГАЗ SDR17 110-90-110	NTG PLASTIK		АЗТА "CHEVRON"	ШТ	1		
	ТРОЙНИК PE100 ГАЗ SDR17 110-63-110	NTG PLASTIK		АЗТА "CHEVRON"	ШТ	3		
	ТРОЙНИК PE100 ГАЗ SDR17 110-32-110	NTG PLASTIK		АЗТА "CHEVRON"	ШТ	3		
	ТРОЙНИК PE100 ГАЗ SDR17 90-90-90	NTG PLASTIK		АЗТА "CHEVRON"	ШТ	1		
	ТРОЙНИК PE100 ГАЗ SDR17 90-63-90	NTG PLASTIK		АЗТА "CHEVRON"	ШТ	2		
	ТРОЙНИК PE100 ГАЗ SDR17 90-32-90	NTG PLASTIK		АЗТА "CHEVRON"	ШТ	4		
	ТРОЙНИК PE100 ГАЗ SDR17 63-63-63	NTG PLASTIK		АЗТА "CHEVRON"	ШТ	2		
	ТРОЙНИК PE100 ГАЗ SDR17 63-32-63	NTG PLASTIK		АЗТА "CHEVRON"	ШТ	20		
	ПЕРЕХОДНИК PE100 ГАЗ SDR17 110-90	BORFIT			ШТ	2		
	ПЕРЕХОДНИК PE100 ГАЗ SDR17 110-63	BORFIT			ШТ	4		
	МУФТА С ЭЛЕКТРОНАГРЕВАТЕЛЬНЫМИ ЭЛЕМЕНТАМИ PE100 ГАЗ SDR11- 110X6,6	FRIALEN		АЗТ "CYTVRON"	ШТ	20		
	МУФТА С ЭЛЕКТРОНАГРЕВАТЕЛЬНЫМИ ЭЛЕМЕНТАМИ PE100 ГАЗ SDR11- 90X5,4	FRIALEN		АЗТ "CYTVRON"	ШТ	20		
	МУФТА С ЭЛЕКТРОНАГРЕВАТЕЛЬНЫМИ ЭЛЕМЕНТАМИ PE100 ГАЗ SDR11- 63X3,8	FRIALEN		АЗТ "CYTVRON"	ШТ	52		
	МУФТА С ЭЛЕКТРОНАГРЕВАТЕЛЬНЫМИ ЭЛЕМЕНТАМИ PE100 ГАЗ SDR11- 32X2,3	FRIALEN		АЗТ "CYTVRON"	ШТ	54		
	ЗАГЛУШКА SDR17-63	BORFIT			ШТ	7		
	УСТАНОВКА ПОДЗЕМНОЙ ЗАДВИЖКИ AVK ДУ80 ПОД КОВЕР				КОМПЛ	1		СМ. ЛИСТ ГСН.ТР-16
	УЗЕЛ ВЫХОДА ПОЛИЭТИЛЕНОВОГО ГАЗОПРОВОДА ПЭ32X2,3/СТ32X2,8 ИЗ ЗЕМЛИ.				КОМПЛ	27		СМ. ЛИСТ-9,10
	УЗЕЛ ВЫХОДА ПОЛИЭТИЛЕНОВОГО ГАЗОПРОВОДА ПЭ63X5,8/СТ57X3,0 ИЗ ЗЕМЛИ.				КОМПЛ	2		СМ. ЛИСТ-7,8
	УЗЕЛ ВЫХОДА ПОЛИЭТИЛЕНОВОГО ГАЗОПРОВОДА ПЭ110x6,6/СТ108X4,0 ИЗ ЗЕМЛИ.				КОМПЛ.	1		СМ. ЛИСТ-5,6
	КРАН ШАРОВЫЙ СТАНДАРТНОПРОХОДНОЙ, МУФТОВЫЙ ДУ25	VEXVE			КОМПЛ.	27		
	ЛЕНТА СИГНАЛЬНАЯ С ВМОТРИРОВАННЫМ МЕДНЫМ ПРОВОДОМ СЕЧЕНИЕМ 2,5-4ММ							
	ШИРИНОЙ 0,2М И С НЕСМЫВАЕМОЙ НАДПИСЬЮ "ГАЗ"				М	2640,0		

Согласовано

Тулегенов

АС

Взам. инв. No

Подпись и дата

Инв. No подл.

Изм.	Кол.Уч.	Лист	N°Док.	Подпись	Дата

Р-28.06.17/39 ГСН.СО

Лист 3