POLIGRAM

ТОВАРИЩЕСТВО С ОГРАНИЧЕННОЙ ОТВЕТСТВЕННОСТЬЮ

Государственная лицензия №17006085
Выданная Государственным учреждением "Управление государственного архитектурно-строительного контроля Атырауской области".
Акимат Атырауской области от 07 апреля 2017 г.

Рабочий проект

Разработка проектно-сметной документации на строительство объекта: «Строительство газопроводных линий населенных пунктов Таскудык, Соркол, Саркумак, Былкылдакты, Конырауды, раз. Кенбай Кызылкугинского района Атырауской области»

Заказчик: **ГУ «Управление энергетики и жилищно-коммунального хозяйства Атырауской области»**

ТОМ II Книга 2
Наружные инженерные сети
(п.Мукур-с.Конырауды-с.Таскудук)

ГАЗОСНАБЖЕНИЕ

Р-28.06.17/39-ГСН

Директор ТОО «Poligram» Савгира О. А.

г. Атырау 2018 г.

ВЕДОМОСТЬ РАБОЧИХ ЧЕРТЕЖЕЙ ОСНОВНОГО КОМПЛЕКТА

ЛИСТ	НАИМЕНОВАНИЕ	ПРИМЕЧАНИЕ
1	ОБЩИЕ ДАННЫЕ	
2	ПЛАН ТРАССЫ ГАЗОПРОВОДА ВЫСОКОГОДАВЛЕНИЯ ПК0–ПК37	
3	ПЛАН ТРАССЫ ГАЗОПРОВОДА ВЫСОКОГО ДАВЛЕНИЯ ПК38–ПК74	
4	ПЛАН ТРАССЫ ГАЗОПРОВОДА ВЫСОКОГО ДАВЛЕНИЯ ПК75–ПК112	
5	ПЛАН ТРАССЫ ГАЗОПРОВОДА ВЫСОКОГО ДАВЛЕНИЯ ПК113–ПК150	
6	ПЛАН ТРАССЫ ГАЗОПРОВОДА ВЫСОКОГО ДАВЛЕНИЯ ПК151–ПК188	
7	ПЛАН ТРАССЫ ГАЗОПРОВОДА ВЫСОКОГО ДАВЛЕНИЯ ПК189–ПК226	
8	ПЛАН ТРАССЫ ГАЗОПРОВОДА ВЫСОКОГО ДАВЛЕНИЯ ПК227–ПК263	
9	ПЛАН ТРАССЫ ГАЗОПРОВОДА ВЫСОКОГО ДАВЛЕНИЯ ПК264–ПК281	
10	ПЛАН ГАЗОПРОВОДОВ НИЗКОГО ДАВЛЕНИЯ С.КОНЫРАЛЫ	
11	ПЛАН ГАЗОПРОВОДА ВЫСОКОГО ДАВЛЕНИЯ $ПК_7$–$ПК_{21}$+44,65. ПЛАН ГАЗОПРОВОДА СРЕДНЕГО ДАВЛЕНИЯ $ПС_0$–$ПС_3$+76,83 ПЛАН ГАЗОПРОВОДА НИЗКОГО ДАВЛЕНИЯ С.КОНЫРАЛЫ	
12	ПЛАН ГАЗОПРОВОДА ВЫСОКОГО ДАВЛЕНИЯ $ПК_0$–$ПК_3$.ПЛАН ГАЗОПРОВОДА НИЗКОГО ДАВЛЕНИЯ С. КОНЫРАЛЫ	
13	ПЛАН ГАЗОПРОВОДА СРЕДНЕГО ДАВЛЕНИЯ $ПК_{13}$–$ПС_{12}$ $ПС_{12}$+45,53–$ПК_{13}$ ПЛАН ГАЗОПРОВОДА НИЗКОГО ДАВЛЕНИЯ С. КОНЫРАЛЫ	
14	ПЛАН ГАЗОПРОВОДА НИЗКОГО ДАВЛЕНИЯ С.ТАСКУДУК	
15	ПЛАН ГАЗОПРОВОДА СРЕДНЕГО ДАВЛЕНИЯ $ПК_{13}$–$ПС_{13}$ ПЛАН ГАЗОПРОВОДА НИЗКОГО ДАВЛЕНИЯ С. ТАСКУДУК	
16	ПЛАН ГАЗОПРОВОДА СРЕДНЕГО ДАВЛЕНИЯ $ПК_{13}$+78,1–$ПК_{21}$+63,39.ПЛАН ГАЗОПРОВОДА НИЗКОГО ДАВЛЕНИЯ С. ТАСКУДУК	
17	ПЛАН ГАЗОПРОВОДА СРЕДНЕГО ДАВЛЕНИЯ $ПК_{13}$+78,1–$ПК_{21}$+63,39.ПЛАН ГАЗОПРОВОДА НИЗКОГО ДАВЛЕНИЯ С. ТАСКУДУК	
18	ПРОДОЛЬНЫЙ ПРОФИЛЬ ГАЗОПРОВОДА ВЫСОКОГО ДАВЛЕНИЯ ПК0–ПК19	
19	ПРОДОЛЬНЫЙ ПРОФИЛЬ ГАЗОПРОВОДА ВЫСОКОГО ДАВЛЕНИЯ ПК19–ПК38	
20	ПРОДОЛЬНЫЙ ПРОФИЛЬ ГАЗОПРОВОДА ВЫСОКОГО ДАВЛЕНИЯ ПК38–ПК57	
21	ПРОДОЛЬНЫЙ ПРОФИЛЬ ГАЗОПРОВОДА ВЫСОКОГО ДАВЛЕНИЯ ПК57–ПК76	
22	ПРОДОЛЬНЫЙ ПРОФИЛЬ ГАЗОПРОВОДА ВЫСОКОГО ДАВЛЕНИЯ ПК76–ПК95	

ПРОЕКТ ВЫПОЛНЕН С СОБЛЮДЕНИЕМ ДЕЙСТВУЮЩИХ НОРМ И ПРАВИЛ, СООТВЕТСТВУЕТ НОРМАМ И ПРАВИЛАМ ВЗРЫВО И ПОЖАРОБЕЗОПАСНОСТИ И ОБЕСПЕЧИВАЕТ БЕЗОПАСНУЮ ЭКСПЛУАТАЦИЮ ЗАПРОЕКТИРОВАННЫХ ОБЪЕКТОВ

ГЛАВНЫЙ ИНЖЕНЕР ПРОЕКТА: Шаповаров Д.

ВЕДОМОСТЬ РАБОЧИХ ЧЕРТЕЖЕЙ ОСНОВНОГО КОМПЛЕКТА

ЛИСТ	НАИМЕНОВАНИЕ	ПРИМЕЧАНИЕ
23	ПРОДОЛЬНЫЙ ПРОФИЛЬ ГАЗОПРОВОДА ВЫСОКОГО ДАВЛЕНИЯ ПК95–ПК114	
24	ПРОДОЛЬНЫЙ ПРОФИЛЬ ГАЗОПРОВОДА ВЫСОКОГО ДАВЛЕНИЯ ПК114–ПК133	
25	ПРОДОЛЬНЫЙ ПРОФИЛЬ ГАЗОПРОВОДА ВЫСОКОГО ДАВЛЕНИЯ ПК133–ПК152	
26	ПРОДОЛЬНЫЙ ПРОФИЛЬ ГАЗОПРОВОДА ВЫСОКОГО ДАВЛЕНИЯ ПК152–ПК171	
27	ПРОДОЛЬНЫЙ ПРОФИЛЬ ГАЗОПРОВОДА ВЫСОКОГО ДАВЛЕНИЯ ПК171–ПК190	
28	ПРОДОЛЬНЫЙ ПРОФИЛЬ ГАЗОПРОВОДА ВЫСОКОГО ДАВЛЕНИЯ ПК190–ПК209	
29	ПРОДОЛЬНЫЙ ПРОФИЛЬ ГАЗОПРОВОДА ВЫСОКОГО ДАВЛЕНИЯ ПК209–ПК228	
30	ПРОДОЛЬНЫЙ ПРОФИЛЬ ГАЗОПРОВОДА ВЫСОКОГО ДАВЛЕНИЯ ПК228–ПК247	
31	ПРОДОЛЬНЫЙ ПРОФИЛЬ ГАЗОПРОВОДА ВЫСОКОГО ДАВЛЕНИЯ ПК247–ПК263	
32	ПРОДОЛЬНЫЙ ПРОФИЛЬ ГАЗОПРОВОДА ВЫСОКОГО ДАВЛЕНИЯ ПК253–ПК259	
33	ПРОДОЛЬНЫЙ ПРОФИЛЬ ГАЗОПРОВОДА ВЫСОКОГО ДАВЛЕНИЯ ПК259–ПК265	
34	ПРОДОЛЬНЫЙ ПРОФИЛЬ ГАЗОПРОВОДА ВЫСОКОГО ДАВЛЕНИЯ ПК265–ПК281+80.87	
35	ПРОДОЛЬНЫЙ ПРОФИЛЬ ГАЗОПРОВОДА ВЫСОКОГО ДАВЛЕНИЯ $ПК_0$–$ПК_2$+44,65	
36	ПРОДОЛЬНЫЙ ПРОФИЛЬ ГАЗОПРОВОДА СРЕДНЕГО ДАВЛЕНИЯ $ПК_{13}$–$ПК_{13}$+83,39; $ПК_{13}$–$ПК_{13}$+22.84; $ПК_{13}$–$ПК_{13}$+40.0	
37	ПРОДОЛЬНЫЙ ПРОФИЛЬ ГАЗОПРОВОДА НИЗКОГО ДАВЛЕНИЯ С.КОНЫРАЛЫ	
38	ПРОДОЛЬНЫЙ ПРОФИЛЬ ГАЗОПРОВОДА НИЗКОГО ДАВЛЕНИЯ С.КОНЫРАЛЫ	
39	ПРОДОЛЬНЫЙ ПРОФИЛЬ ГАЗОПРОВОДА НИЗКОГО ДАВЛЕНИЯ С.ТАСКУДУК	
40	ПРОДОЛЬНЫЙ ПРОФИЛЬ ГАЗОПРОВОДА НИЗКОГО ДАВЛЕНИЯ С.ТАСКУДУК	

ВЕДОМОСТЬ ССЫЛОЧНЫХ И ПРИЛАГАЕМЫХ ДОКУМЕНТОВ

ОБОЗНАЧЕНИЕ	НАИМЕНОВАНИЕ	ПРИМЕЧАНИЕ
	ССЫЛОЧНЫЕ ДОКУМЕНТЫ	
СЕРИЯ 5.905–25.05	ОБОРУДОВАНИЕ, УЗЛЫ, ДЕТАЛИ НАРУЖНЫХ И ВНУТРЕННИХ ГАЗОПРОВОДОВ.ВЫП 1,2	
СТ РК 1125–2002	ТЕХНИЧЕСКИЕ СРЕДСТВА ОРГАНИЗАЦИИ ДОРОЖНОГО ДВИЖЕНИЯ. ЗНАКИ ДОРОЖНЫЕ. ОБЩИЕ ТЕХНИЧЕСКИЕ ТРЕБОВАНИЯ	
СН РК 4.03–01–2011	"ГАЗОРАСПРЕДЕЛИТЕЛЬНЫЕ СИСТЕМЫ"	
СНиП 3.05.02–88*	ГАЗОСНАБЖЕНИЕ	
	ПРИЛАГАЕМЫЕ ДОКУМЕНТЫ	
Р–28.06.17/39– ГСН.СО	СПЕЦИФИКАЦИЯ ОБОРУДОВАНИЙ И МАТЕРИАЛОВ	
Р–28.06.17/39– ГСН.ТР	НАРУЖНОЕ ИНЖЕНЕРНОЕ СЕТИ. ТЕХНИЧЕСКИЕ РЕШЕНИЯ (П.МУКУР–С.КОНЫРАЛЫ–С.ТАСКУДУК)	

ВЕДОМОСТЬ ОСНОВНЫХ КОМПЛЕКТОВ РАБОЧИХ ЧЕРТЕЖЕЙ

ОБОЗНАЧЕНИЕ	НАИМЕНОВАНИЕ	ПРИМЕЧАНИЕ
	ССЫЛОЧНЫЕ ДОКУМЕНТЫ	
ГСН	НАРУЖНОЕ ГАЗОСНАБЖЕНИЕ	
ГСН.ТР	НАРУЖНОЕ ГАЗОСНАБЖЕНИЕ	

УСЛОВНЫЕ ОБОЗНАЧЕНИЯ

ОБОЗНАЧЕНИЕ	НАИМЕНОВАНИЕ
–Г3–	ЛИНИЯ ГАЗОПРОВОДА ВЫСОКОГО ДАВЛЕНИЯ
–Г2–	ЛИНИЯ ГАЗОПРОВОДА СРЕДНЕГО ДАВЛЕНИЯ
–П–	ЛИНИЯ ГАЗОПРОВОДА НИЗКОГО ДАВЛЕНИЯ

ОБЩИЕ ДАННЫЕ

РАБОЧИЙ ПРОЕКТ «СТРОИТЕЛЬСТВО ГАЗОПРОВОДНЫХ ЛИНИЙ НАСЕЛЕННЫХ ПУНКТОВ ТАСКУДЫК,СОРКОЛ, САРКЫМАК, БАЙКЫЗЫДАЛА, КОНЫРАЛЫ, РАЗ.КЕНБАЙ КЫЗылКОГИНСКОГО РАЙОНА АТЫРАУСКОЙ ОБЛАСТИ» ВЫПОЛНЕН НА ОСНОВАНИИ:

–ТЕХНИЧЕСКИХ УСЛОВИЙ НА ГАЗОСНАБЖЕНИЕ ВЫДАННЫХ АО «КАЗТРАНСГАЗ АЙМАК» ЗА №№ V-364 ОТ 27.04.2017

–ИНЖЕНЕРНО–ГЕОДЕЗИЧЕСКИХ ИЗЫСКАНИЙ ВЫПОЛНЕННЫХ ТОО "Poligram"в.Атырау.

– СН РК 3.05 – 01 – 2013 "МАГИСТРАЛЬНЫЕ ТРУБОПРОВОДЫ",
– СН РК 4.03 – 01 – 2011 " ГАЗОРАСПРЕДЕЛИТЕЛЬНЫЕ СИСТЕМЫ",
– СП РК 4.03–101–2013 "ГАЗОРАСПРЕДЕЛИТЕЛЬНЫЕ СИСТЕМЫ"
– СН РК 1.03–05–2011 "ОХРАНА ТРУДА И ТЕХНИКА БЕЗОПАСНОСТИ В СТРОИТЕЛЬСТВЕ"
– ПРИКАЗ МИНИСТРА ВНУТРЕННИХ ДЕЛ РЕСПУБЛИКИ КАЗАХСТАН ОТ 23 ИЮНЯ 2017 ГОДА №439 ОБ УТВЕРЖДЕНИИ ТЕХНИЧЕСКОГО РЕГЛАМЕНТА «ОБЩИЕ ТРЕБОВАНИЯ К ПОЖАРНОЙ БЕЗОПАСНОСТИ»
– МСН 4.–03–01–2011"ГАЗОРАСПРЕДЕЛИТЕЛЬНЫЕ СИСТЕМЫ",
– МПС 4.03–103–2005"ПРОЕКТИРОВАНИЕ, СТРОИТЕЛЬСТВО И РЕКОНСТРУКЦИЯ ГАЗОПРОВОДОВ С ПРИМЕНЕНИЕМ ПОЛИЭТИЛЕНОВЫХ ТРУБ.
– ПРИКАЗ №77 ОТ 28.02 2015" САНИТАРНО ЭПИДЕМИОЛОГИЧЕСКИЕ ТРЕБОВАНИЯ К УСЛОВИЯМ ТРУДА И БЫТОВОГО ОБСЛУЖИВАНИЯ ПРИ СТРОИТЕЛЬСТВЕ, РЕКОНСТРУКЦИИ, РЕМОНТЕ И ВВОДЕ, ЭКСПЛУАТАЦИИ ОБЬЕКТОВ СТРОИТЕЛЬСТВА" МИНИСТЕРСТВА НАЦИОНАЛЬНОЙ ЭКОНОМИКИ РК.

ДЛЯ ГАЗОСНАБЖЕНИЯ НАСЕЛЕННОГО ПУНКТА КОНЫРАЛЫ САГИЗСКОГО СЕЛЬСКОГО ОКРУГА И НАСЕЛЕННОГО ПУНКТА ТАСКУДЫК МУКУРСКОГО СЕЛЬСКОГО ОКРУГА КЫЗылКОГИНСКОГО РАЙОНА АТЫРАУСКОЙ ОБЛАСТИ ПРЕДУСМОТРЕНО ПОДКЛЮЧЕНИЕ К СУЩЕСТВУЮЩЕМУ НАДЕЖНОМУ СТАЛЬНОМУ ГАЗОПРОВОДУ ВЫСОКОГО ДАВЛЕНИЯ ø150 ММ ОТ СУЩЕСТВУЮЩЕЙ ЗАДВИЖКИ ДУ 150 ММ В НАСЕЛЕННОМ ПУНКТЕ МУКУР.В ТОЧКЕ ВРЕЗКИ ДЛЯ ОБЩЕГО УЧЕТА РАСХОДА ГАЗА УСТАНОВЛЕН ШУРГ–400.

ПРОЕКТИРУЕМЫЕ ГРПШ–03БМ–2УЛ, ГРПН, ГАЗОПРОВОДЫ ВЫСОКОГО, СРЕДНЕГО И НИЗКОГО ДАВЛЕНИЯ ПРЕДНАЗНАЧЕНЫ ДЛЯ СНАБЖЕНИЯ ПРИРОДНЫМ ГАЗОМ ЖИЛЫХ ДОМОВ И ОБЬЕКТОВ СОЦЫКУЛЬТЫРА ДЛЯ ОТОПЛЕНИЯ И ХОЗЯЙСТВЕННО– БЫТОВЫХ НУЖД.

В ОБЬЕМ СТРОИТЕЛЬСТВА ВХОДИТ:

– ПОДЗЕМНАЯ ПРОКЛАДКА ГАЗОПРОВОДА ВЫСОКОГО ДАВЛЕНИЯ II КАТЕГОРИИ ИЗ ПОЛИЭТИЛЕНОВЫХ ТРУБ ПЭ100 ГАЗ SDR9 Ø160Х17,9 ОТ ПОДКЛЮЧЕНИЯ К СУЩЕСТВУЮЩЕЙ ЗАДВИЖКЕ ДУ 150 ММ В ОГРАЖДЕНИИ ОТ НАСЕЛЕННОГО ПУНКТА МУКУР ДО ГРПШ–03БМ–2УЛ С РДСК–50БМ.
– УСТАНОВКА ГРПШ–03БМ–2УЛ ШКАФНОГО ТИПА С ДВУМЯ ЛИНИЯМИ РЕДУЦИРОВАНИЯ НА БАЗЕ РДСК–50БМ, ПРЕДНАЗНАЧЕННОГО ДЛЯ СНИЖЕНИЯ ДАВЛЕНИЯ ГАЗА С ВЫСОКОГО 0,6МПА ДО СРЕДНЕГО 0,3МПА И ПОДДЕРЖАНИЯ ЕГО НА ЗАДАННОМ УРОВНЕ В НАСЕЛЕННЫЕ ПУНКТАХ КОНЫРАЛЫ И ТАСКУДЫК.
– ПОДЗЕМНАЯ ПРОКЛАДКА ГАЗОПРОВОДОВ СРЕДНЕГО ДАВЛЕНИЯ ИЗ ПОЛИЭТИЛЕНОВЫХ ТРУБ PE100 ГАЗ SDR11 Ø63Х5,8 ОТ ВРЕЗКИ ГРПШ–03БМ–2УЛ ДО ШКАФНЫХ ГРПН– 300–10–0,3 В НАСЕЛЕННЫХ ПУНКТАХ КОНЫРАЛЫ И ТАСКУДЫК.
– УСТАНОВКА ГРПН–300–10–0,3 ШКАФНОГО ТИПА, ПРЕДНАЗНАЧЕННОГО ДЛЯ СНИЖЕНИЯ ДАВЛЕНИЯ ГАЗА ОТ СРЕДНЕГО ДО НИЗКОГО И ПОДДЕРЖАНИЯ ЕГО НА ЗАДАННОМ УРОВНЕ.
– ПОДЗЕМНАЯ ПРОКЛАДКА ГАЗОПРОВОДОВ НИЗКОГО ДАВЛЕНИЯ ИЗ ПОЛИЭТИЛЕНОВЫХ ТРУБ PE100 ГАЗ SDR17 Ø63Х3,8; Ø32Х2,3 ОТ ГРПН–300–01 ВДОЛЬ УЛИЦ СЕЛА С ОТВЕТВЛЕНИЯМИ К ЖИЛЫМ ДОМАМ И УСТАНОВКОЙ ЗАПОРНОЙ АРМАТУРЫ И ЗАТЫЦКИ НА ВВОДЕ В ЗДАНИЕ.
– ГАЗОПРОВОДЫ ЗАПРОЕКТИРОВАНЫ С СОБЛЮДЕНИЕМ МИНИМАЛЬНЫХ ДОПУСТИМЫХ РАЗРЫВОВ ДО ЗДАНИЙ И СООРЖЕНИЙ. МИНИМАЛЬНЫЕ РАССТОЯНИЯ ПО ГОРИЗОНТАЛИ В СВЕТУ ОТ ПОЛИЭТИЛЕНОВЫХ ГАЗОПРОВОДОВ ДО ЗДАНИЙ И СООРЖЕНИЙ ПРИНЯТЫ ПО СН РК 3.01–01–2013 «ГРАДОСТРОИТЕЛЬСТВО. ПЛАНИРОВКА И ЗАСТРОЙКА ГОРОДСКИХ И СЕЛЬСКИХ НАСЕЛЕННЫХ ПУНКТОВ».
– НАДЕЖНЫЕ ГАЗОПРОВОДЫ И ГАЗОПРОВОДЫ УЗЛОВ УСТАНОВКИ ГРПН–300–10–0,3 ВЫПОЛНЕНЫ ИЗ СТАЛЬНЫХ ЭЛЕКТРОСВАРНЫХ ПРЯМОШОВНЫХ ТРУБ ПО ГОСТ 10704–91.
– ГЛУБИНА ЗАЛОЖЕНИЯ ПОДЗЕМНЫХ ГАЗОПРОВОДОВ НИЗКОГО И СРЕДНЕГО ДАВЛЕНИЯ ВНУТРИ НАСЕЛЕННЫЕ ПУНКТОВ ПРЕДУСМОТРЕТЬ НЕ МЕНЕЕ 1,0 М ОТ ПОВЕРХНОСТИ ЗЕМЛИ ДО ВЕРХА ТРУБы.
– ГЛУБИНА ЗАЛОЖЕНИЯ ПОДЗЕМНЫХ ГАЗОПРОВОДОВ ВЫСОКОГО И СРЕДНЕГО ДАВЛЕНИЯ ЗА ПРЕДЕЛАМИ НАСЕЛЕННОГО ПУНКТА ПРЕДУСМОТРЕТЬ НЕ МЕНЕЕ 1,5М ОТ ПОВЕРХНОСТИ ЗЕМЛИ ДО ВЕРХА ТРУБы.

ПЕРЕХОДЫ ПОЛИЭТИЛЕНОВЫМ ГАЗОПРОВОДАМИ СРЕДНЕГО И НИЗКОГО ДАВЛЕНИЯ ЧЕРЕЗ ВНУТРИПОСЕЛОЧНЫЕ ГРУНТОВЫЕ ДОРОГИ ВЫПОЛНИТЬ БЕЗ ФУТЛЯРОВ НА ГЛУБИНЕ НЕ МЕНЕЕ 1М С ПОСЛЕДУЮЩИМ ВОССТАНОВЛЕНИЕМ ПОЛОТНА ДОРОГИ.

ПРИ ПЕРЕСЕЧЕНИИ ГАЗОПРОВОДОМ СУЩЕСТВУЮЩИХ КОММУНИКАЦИЙ ЗЕМЛЯНЫЕ РАБОТЫ ВЕСТИ ВРУЧНУЮ В ПРЕДЕЛАХ ИХ ОХРАННОЙ ЗОНЫ И В ПРИСУТСТВИИ ПРЕДСТАВИТЕЛЯ ЭКСПЛУАТИРУЮЩЕЙ ОРГАНИЗАЦИИ. ГЛУБИНУ ЗАЛОЖЕНИЯ СУЩЕСТВУЮЩИХ ПОДЗЕМНЫХ СЕТЕЙ УТОЧНИТЬ ПРИ ПРОИЗВОДСТВЕ РАБОТ, И ПРИНЯТЬ МЕРЫ ПРЕДОСТОРОЖНОСТИ, ИСКЛЮЧАЮЩИЕ ИХ ПОВРЕЖДЕНИЕ.

ПО ТРАССЕ ГАЗОПРОВОДА ВЫСОКОГО И СРЕДНЕГО ДАВЛЕНИЯ ПРЕДУСМОТРЕНА УСТАНОВКА ОПОЗНАВАТЕЛЬНЫХ ЗНАКОВ.

НАДЕЖНЫЕ ГАЗОПРОВОДЫ И ГАЗОПРОВОДЫ УСТАНОВКИ ГРПШ И ГАЗОПРОВОДЫ УЗЛОВ УСТАНОВКИ ОТКЛЮЧАЮЩИХ УСТРОЙСТВ ВЫПОЛНЕНЫ ИЗ СТАЛЬНЫХ ЭЛЕКТРОСВАРНЫХ ПРЯМОШОВНЫХ ТРУБ ПО ГОСТ 10704–91.

СОЕДИНЕНИЕ СТАЛЬНЫХ ТРУБ МЕЖДУ СОБОЙ И С СОЕДИНИТЕЛЬНЫМИ ДЕТАЛЯМИ ПРЕДУСМОТРЕНО РУЧНОЙ СВАРКОЙ ВСТЫК. СБОРКА, СВАРКА И КОНТРОЛЬ КАЧЕСТВА СВАРНЫХ СОЕДИНЕНИЙ ГАЗОПРОВОДОВ ВЫПОЛНЯЕТСЯ СОГЛАСНО СП РК 4.03–101–2013 «ГАЗОРАСПРЕДЕЛИТЕЛЬНЫЕ СИСТЕМЫ».

ПОДЗЕМНЫЕ ГАЗОПРОВОДЫ ИЗ ПОЛИЭТИЛЕНОВЫХ ТРУБ ДЛЯ КОМПЕНСАЦИИ ТЕМПЕРАТУРНЫХ РАСШИРЕНИЙ УКЛАДЫВАЮТСЯ ЗМЕЙКОЙ В ГОРИЗОНТАЛЬНОЙ ПЛОСКОСТИ. ЗАСЫПКА ТРАНШЕЯ ГРУНТОМ ПРИ СТРОИТЕЛЬСТВЕ В ЛЕТНЕЕ ВРЕМЯ ПРОИЗВОДИТСЯ В САМОЕ ХОЛОДНОЕ ВРЕМЯ СУТОК (РАНО УТРОМ). В ЗИМНЕЕ ВРЕМЯ – В САМОЕ ТЕПЛОЕ ВРЕМЯ СУТОК.

НА РАССТОЯНИИ 0,5М ОТ ВЕРХА ТРУБОПРОВОДА ПРЕДУСМОТРЕНА УКЛАДКА ПОЛИЭТИЛЕНОВОЙ СИГНАЛЬНОЙ ЛЕНТЫ С ВМОТИРОВАННЫМ МЕДНЫМ ПРОВОДОМ СЕЧЕНИЕМ 2,5–4ММ ШИРИНОЙ 0,2М С НАДПИСЬЮ "ГАЗ" ДЛЯ ПРЕДУПРЕЖДЕНИЯ ПОВРЕЖДЕНИЯ ПОЛИЭТИЛЕНОВОГО ГАЗОПРОВОДА ПРИ ВЫПОЛНЕНИИ ЗЕМЛЯНЫХ РАБОТ.

ПРИ НАЛИЧИИ В ГРУНТАХ ЦЕЛЕЙ ИЛИ ДРУГИХ КАМЕНИСТЫХ ВКЛЮЧЕНИЙ (СТРОИТЕЛЬНОГО МУСОРА) ПРЕДУСМОТРЕНО УСТРОЙСТВО ОСНОВАНИЯ ПОД ГАЗОПРОВОДЫ ВЫСОТОЙ НЕ МЕНЕЕ 10СМ МЯГКИМ ГРУНТОМ И ЗАСЫПКА ТАКИМ ЖЕ ГРУНТОМ НА ВЫСОТУ НЕ МЕНЕЕ 20СМ ВЫШЕ ТРУБЫ.

ПОВОРОТЫ ЛИНЕЙНОЙ ЧАСТИ ГАЗОПРОВОДА ИЗ ПОЛИЭТИЛЕНОВЫХ ТРУБ В ГОРИЗОНТАЛЬНОЙ И ВЕРТИКАЛЬНОЙ ПЛОСКОСТИ ПРЕДУСМОТРЕНЫ ИЗ ОТВОДОВ ЗАВОДСКОГО ИЗГОТОВЛЕНИЯ.

СОЕДИНЕНИЕ ПОЛИЭТИЛЕНОВЫХ ТРУБ МЕЖДУ СОБОЙ И С СОЕДИНИТЕЛЬНЫМИ ДЕТАЛЯМИ ОСУЩЕСТВЛЯЕТСЯ СВАРКОЙ ВСТЫК НА СВАРНЫХ УСТАНОВКАХ ИЛИ МУФТАМИ С ЗАКЛАДНЫМИ НАГРЕВАТЕЛЬНЫМИ ЭЛЕМЕНТАМИ. КОНТРОЛЬ СВАРНЫХ СТЫКОВ ПОЛИЭТИЛЕНОВЫХ ГАЗОПРОВОДОВ ПРЕДУСМОТРЕН ФИЗИЧЕСКИМИ МЕТОДАМИ В ОБЬЕМЕ ПРЕДУСМОТРЕННОМ МСН 4.03 – 01 – 2003.

МИНИМАЛЬНЫЕ РАССТОЯНИЯ ПО ГОРИЗОНТАЛИ В СВЕТУ ОТ ПОЛИЭТИЛЕНОВЫХ ГАЗОПРОВОДОВ ДО ЗДАНИЙ И СООРЖЕНИЙ ПРИНЯТЫ ПО СН РК 3.01–01–2013 «ГРАДОСТРОИТЕЛЬСТВО. ПЛАНИРОВКА И ЗАСТРОЙКА ГОРОДСКИХ И СЕЛЬСКИХ НАСЕЛЕННЫХ ПУНКТОВ».

СТАЛЬНЫЕ ГАЗОПРОВОДЫ УЗЛОВ УСТАНОВКИ ОТКЛЮЧАЮЩИХ УСТРОЙСТВ ВЫПОЛНЕНЫ В НАДЕЖНОМ ИСПОЛНЕНИИ ИЗ ЭЛЕКТРОСВАРНЫХ ПРЯМОШОВНЫХ ТРУБ ПО ГОСТ 10704–91. ТЕХНИЧЕСКИЕ ТРЕБОВАНИЯ ПО ГОСТ 10705–80* ИЗ СПОКОЙНОЙ УГЛЕРОДИСТОЙ СТАЛИ ВСТ3СП2 С НОРМИРОВАННЫМИ МЕХАНИЧЕСКИМИ СВОЙСТВАМИ, ХИМСОСТАВОМ И ГИДРОИСПЫТАНИЕМ (ГРУППЫ «Б»).

Обзорная карта

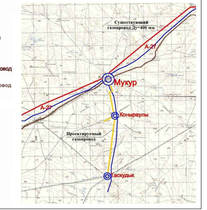

ТЕХНИКО–ЭКОНОМИЧЕСКИЕ ПОКАЗАТЕЛИ

НАИМЕНОВАНИЕ	Расчетный расход Газа Vр м³/ч	Протяженность газопровода		
		Высокого давления, м	Среднего давления, м	Низкого давления, м
с. Токуздык	85,64	ø63–245,0 ø160–28469,0	ø63–925,0	ø32–300,0 ø63–983,0 ø90–392,0 ø110–200,0
с. Конырауты	57,06		ø63–142,0	ø32–363,0 ø63–643,0 ø90–268,0 ø110–300,0

Изм.	Кол.уч.	Лист	No.док.	Подпись	Дата	Р–28.06.17/39	ГСН
Разработал		Сатыкулиева				Разработка проектно–сметной документации на строительство объекта «Строительство газопроводных линий населенных пунктов Таскудык,Соркол, Сарыкмак, Байкызыдала, Конырауты, раз.Кенбай Кызылкогинского района Атырауской области	
Проверил		Шаповаров				Наружные инженерные сети (п.Мукур–с.Конырауты–с.Таскудук)	Стадия / Лист / Листов: РП / 1 / 40
ГИП		Шаповаров					
Д.контроль		Кожергерова				Общие данные	ТОО "Poligram" г.Атырауу

Согласовано

Взам. инв. No

Подпись и дата

Инв. No подл.

Footer: Р–28.06.17/39_ГСН Формат А4х

План-1 М1:2000

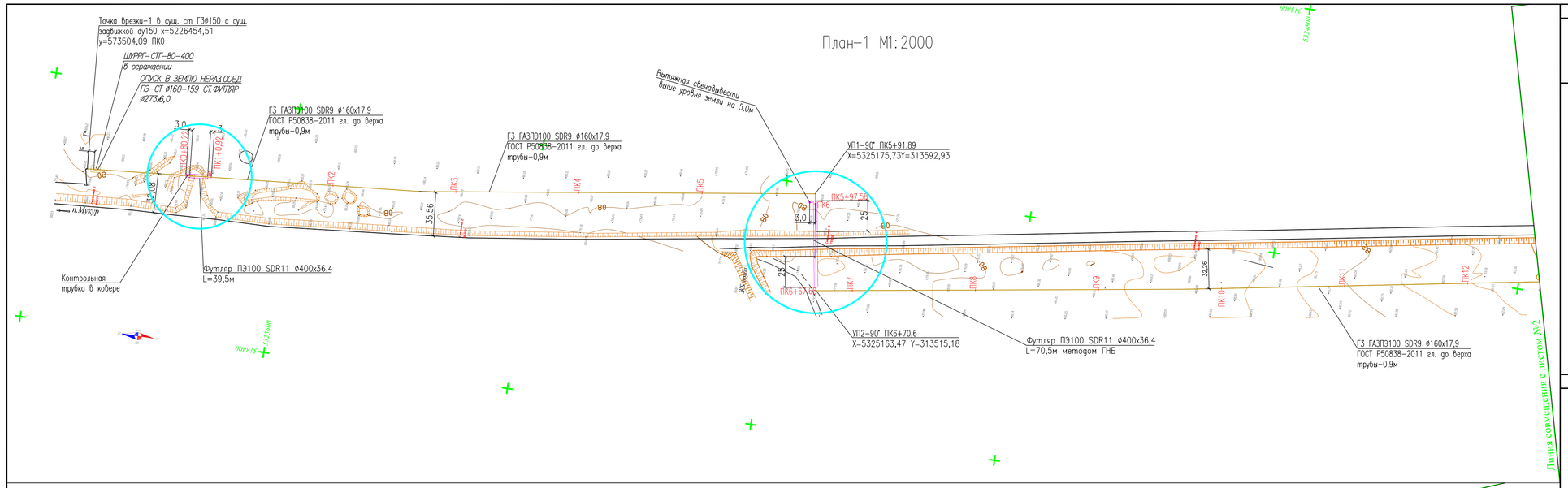

План-2 М1:2000

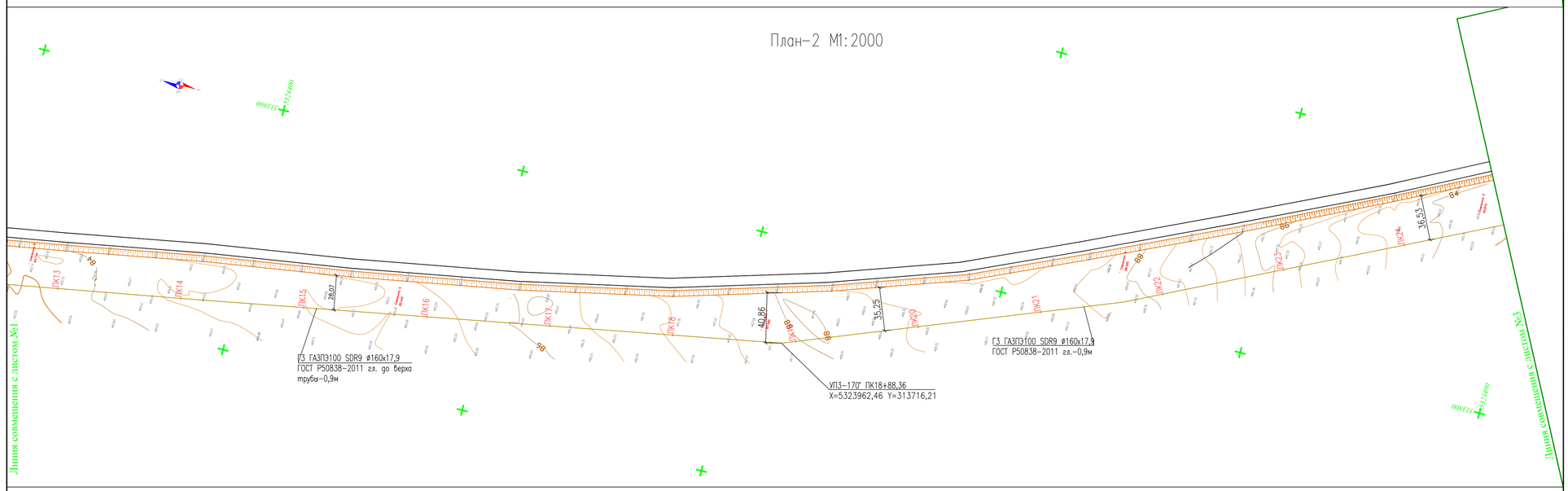

План-3 М1:2000

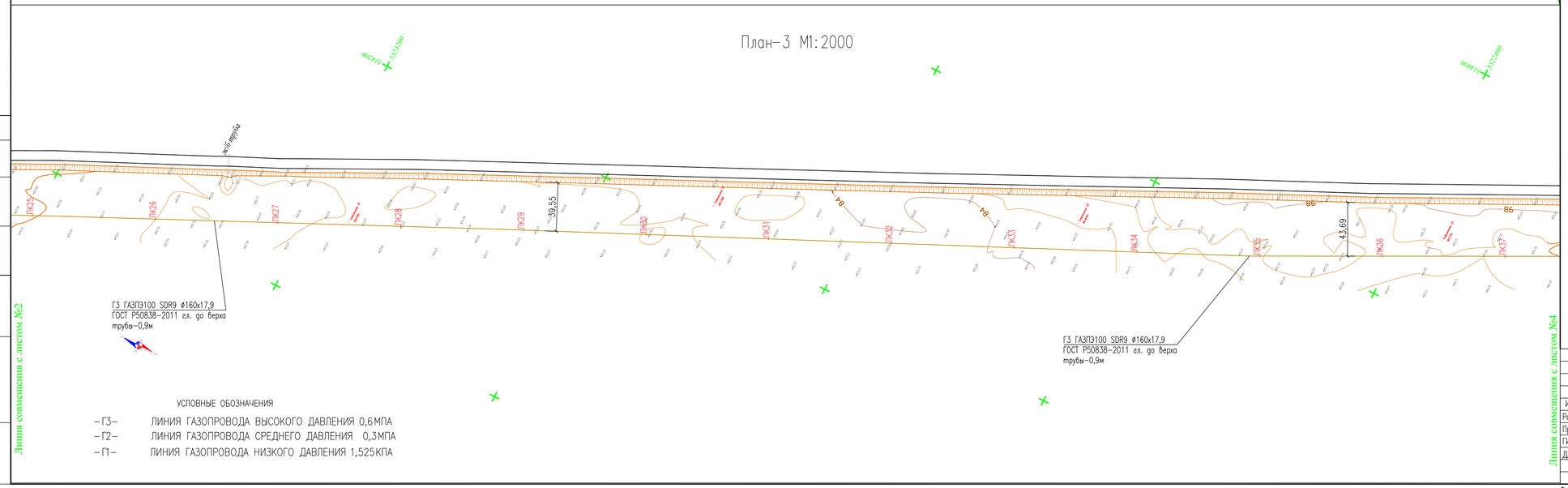

УСЛОВНЫЕ ОБОЗНАЧЕНИЯ

–Г3–	ЛИНИЯ ГАЗОПРОВОДА ВЫСОКОГО ДАВЛЕНИЯ 0,6МПА
–Г2–	ЛИНИЯ ГАЗОПРОВОДА СРЕДНЕГО ДАВЛЕНИЯ 0,3МПА
–Г1–	ЛИНИЯ ГАЗОПРОВОДА НИЗКОГО ДАВЛЕНИЯ 1,525КПА

ТОПОГРАФИЧЕСКИЕ ПРИМЕЧАНИЯ

СИСТЕМА КООРДИНАТ - Условная
СИСТЕМА ВЫСОТ - Балтийская 1977г.

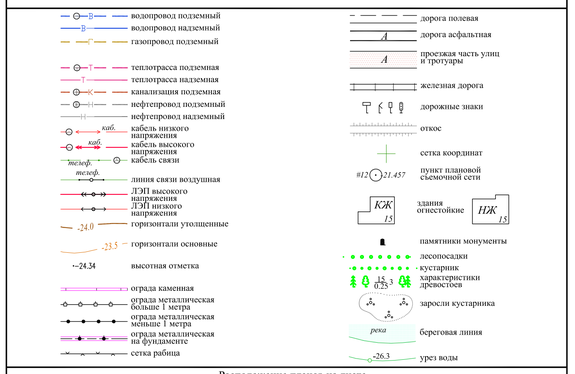

Расположение планов на листе

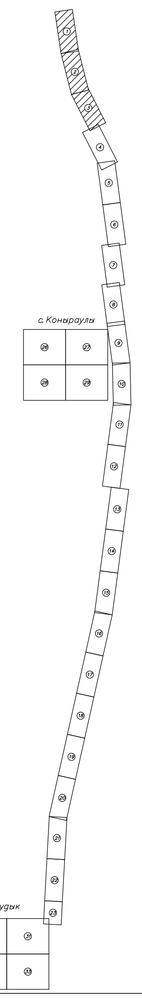

Изм.	Кол.уч	Лист	No. док	Подпись	Дата
Разработал		Сатказиева			
Проверил		Шагиров			
ГИП		Шагиров			
Д.контроль		Кажегреева			

Р-28.06.17/39 ГСН

Разработка ПСД на строительство объекта:«Строительство газопроводных линий населенных пунктов Таскудык,Соркол, Саркумак, Балкандагты, Конырауыл, раз.Кенбай Кавалиулинского района Атырауской области»

Наружные инженерные сети (п.Мукур- с.Конырауыл- с.Таскудук)

План трассы газопровода высокого давления ПК0-ПК37

Стадия	Лист	Листов
РП	2	

ТОО "Poligram" г.Атырау

Согласовано: Тулегенова АС

Инв. № подл. | Подпись и дата | Взам. инв. №

Файл:Р-28.06.17/39_ГСН

Формат А1

План-4 М1:2000

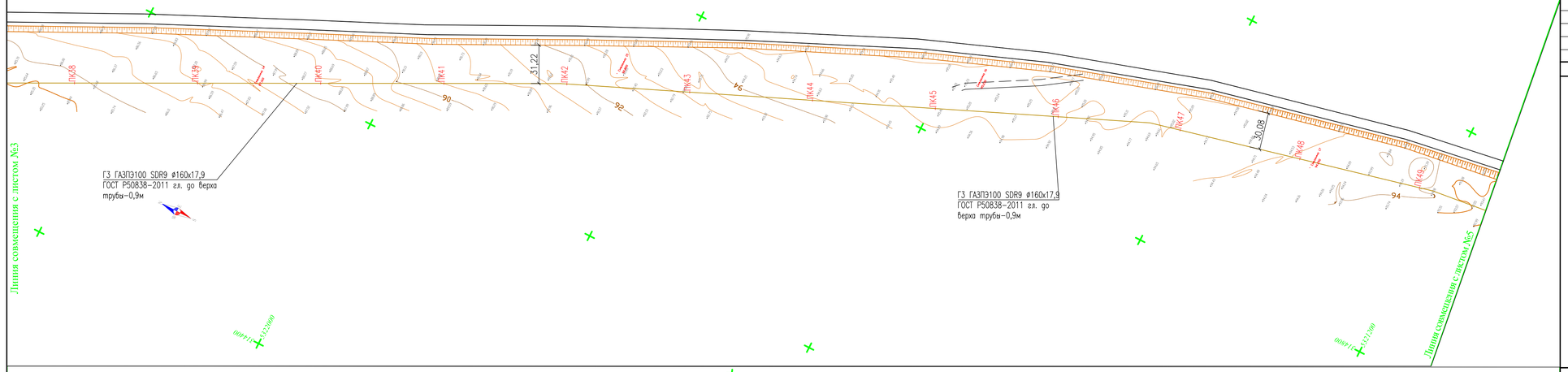

План-5 М1:2000

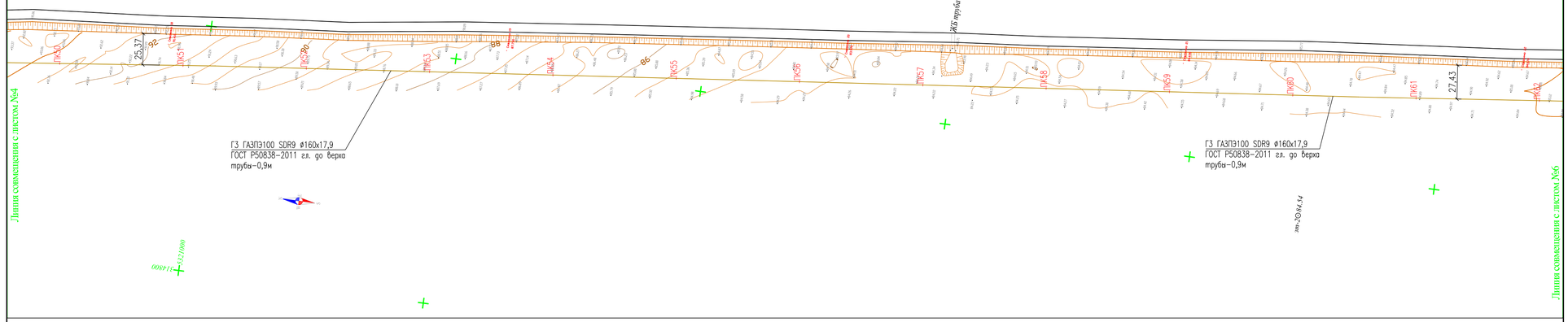

План-6 М1:2000

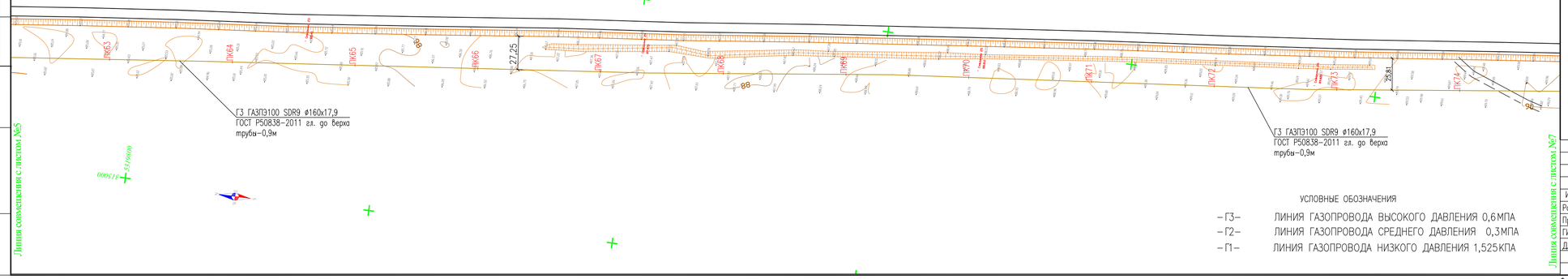

ТОПОГРАФИЧЕСКИЕ ПРИМЕЧАНИЯ

СИСТЕМА КООРДИНАТ - Условная
СИСТЕМА ВЫСОТ - Балтийская 1977г.

N. (#)	КАТАЛОГ КООРДИНАТ		
	E	N	H
-	-	-	-
-	-	-	-
-	-	-	-
-	-	-	-
-	-	-	-
-	-	-	-

УСЛОВНЫЕ ОБОЗНАЧЕНИЯ

- водопровод подземный
- водопровод надземный
- газопровод подземный
- теплотрасса подземная
- теплотрасса надземная
- канализация подземная
- нефтепровод подземный
- нефтепровод надземный
- кабель низкого напряжения
- кабель высокого напряжения
- кабель связи
- линия связи воздушная
- ЛЭП высокого напряжения
- ЛЭП низкого напряжения
- горизонтали утолщенные
- горизонтали основные
- высотная отметка
- ограда каменная
- ограда металлическая больше 1 метра
- ограда металлическая меньше 1 метра
- ограда металлическая на фундаменте
- сетка рабица
- дорога полевая
- дорога асфальтная
- проезжая часть улиц и тротуары
- железная дорога
- дорожные знаки
- откос
- сетка координат
- пункт плановой съемочной сети
- здания огнестойкие
- памятники монументы
- лесопосадки
- кустарник
- характеристики древостоев
- заросли кустарника
- береговая линия
- урез воды

Расположение планов на листе

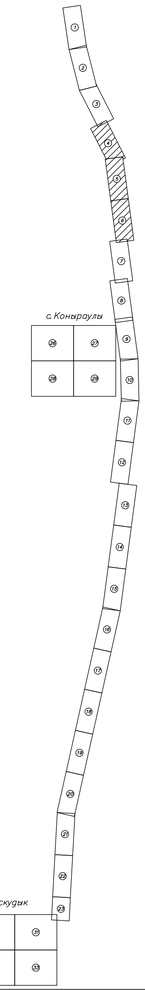

УСЛОВНЫЕ ОБОЗНАЧЕНИЯ

- Г3- ЛИНИЯ ГАЗОПРОВОДА ВЫСОКОГО ДАВЛЕНИЯ 0,6МПА
- Г2- ЛИНИЯ ГАЗОПРОВОДА СРЕДНЕГО ДАВЛЕНИЯ 0,3МПА
- Г1- ЛИНИЯ ГАЗОПРОВОДА НИЗКОГО ДАВЛЕНИЯ 1,525КПА

Изм.	Кол.уч	Лист	No.док	Подпись	Дата
Разработал		Сатказиева			
Проверил		Шагиров			
ГИП		Шагиров			
Д.контроль		Кажгереева			

Р-28.06.17/39 ГСН

Разработка ПСД на строительство объекта:«Строительство газопроводных линий населенных пунктов Таскудык,Соркол, Сарыумак, Енкенадахты, Конырауыл, рез.Кенбай Кызылкугинского района Атырауской области»

Наружные инженерные сети (п.Мукур- с.Конырауыл- с.Таскудук)

Стадия	Лист	Листов
РП	3	

План трассы газопровода высокого давления ПК38- ПК74

ТОО "Poligram" г.Атырау

Согласовано
Тулегенов
АС

Инв. № подл. | Подпись и дата | Взам. инв. №

Файл:Р-28.06.17/39_ГСН

Формат А1

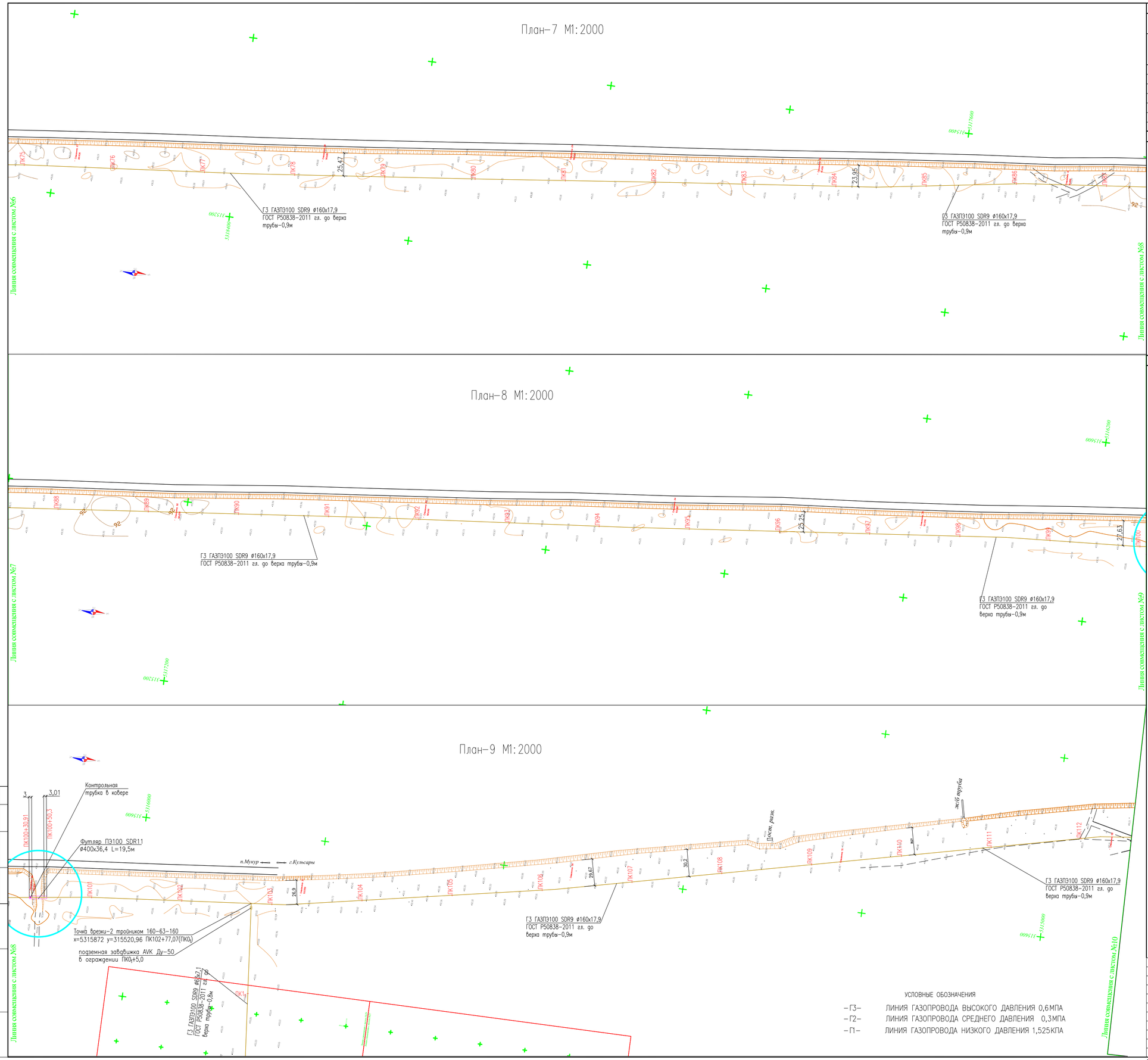

ТОПОГРАФИЧЕСКИЕ ПРИМЕЧАНИЯ

СИСТЕМА КООРДИНАТ - Условная
СИСТЕМА ВЫСОТ - Балтийская 1977г.

N. (#)	КАТАЛОГ КООРДИНАТ		
	E	N	H
-	-	-	-
-	-	-	-
-	-	-	-
-	-	-	-
-	-	-	-
-	-	-	-

УСЛОВНЫЕ ОБОЗНАЧЕНИЯ

- водопровод подземный
- водопровод надземный
- газопровод подземный
- теплотрасса подземная
- теплотрасса надземная
- канализация подземная
- нефтепровод подземный
- нефтепровод надземный
- кабель низкого напряжения
- кабель высокого напряжения
- кабель связи
- линия связи воздушная
- ЛЭП высокого напряжения
- ЛЭП низкого напряжения
- горизонтали утолщенные
- горизонтали основные
- 24.34 высотная отметка
- ограда каменная
- ограда металлическая больше 1 метра
- ограда металлическая меньше 1 метра
- ограда металлическая на фундаменте
- сетка рабица
- дорога полевая
- дорога асфальтная
- проезжая часть улиц и тротуары
- железная дорога
- дорожные знаки
- откос
- сетка координат
- пункт плановой съемочной сети
- здания огнестойкие
- памятники монументы
- лесопосадки
- кустарник
- характеристики древостоев
- заросли кустарника
- р. Ураз береговая линия
- 26.3 урез воды

Расположение планов на листе

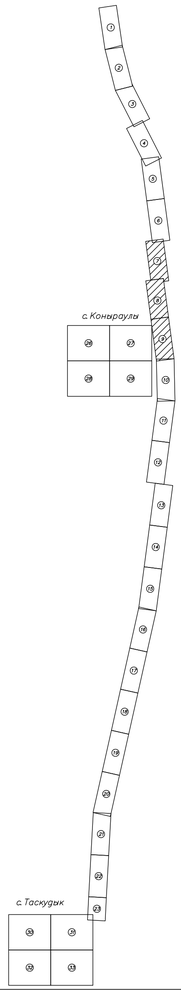

УСЛОВНЫЕ ОБОЗНАЧЕНИЯ

-ГЗ-	ЛИНИЯ ГАЗОПРОВОДА ВЫСОКОГО ДАВЛЕНИЯ 0,6МПА
-Г2-	ЛИНИЯ ГАЗОПРОВОДА СРЕДНЕГО ДАВЛЕНИЯ 0,3МПА
-Г1-	ЛИНИЯ ГАЗОПРОВОДА НИЗКОГО ДАВЛЕНИЯ 1,525КПА

Согласовано
Тулегенов
АС

Инв. № подл. | Подпись и дата | Взам. инв. №

Изм.	Кол.уч	Лист	No.док	Подпись	Дата
Разработал		Сатказиева			
Проверил		Шагиров			
ГИП		Шагиров			
Д.контроль		Кажгереева			

Р-28.06.17/39 ГСН

Разработка ПСД на строительство объекта:«Строительство газопроводных линий населенных пунктов Таскудык,Соркол, Сарымак, Еныкалдыжты, Конырауыл, раз.Кенбай Кызылкугинского района Атырауской области»

Наружные инженерные сети (п.Мукур- с.Конырауыл- с.Таскудык)

Стадия	Лист	Листов
РП	4	

План трассы газопровода высокого давления ПК75-ПК112

ТОО "Poligram" г.Атырау

Файл:Р-28.06.17/39_ГСН

Формат А1

План-10 М1:2000

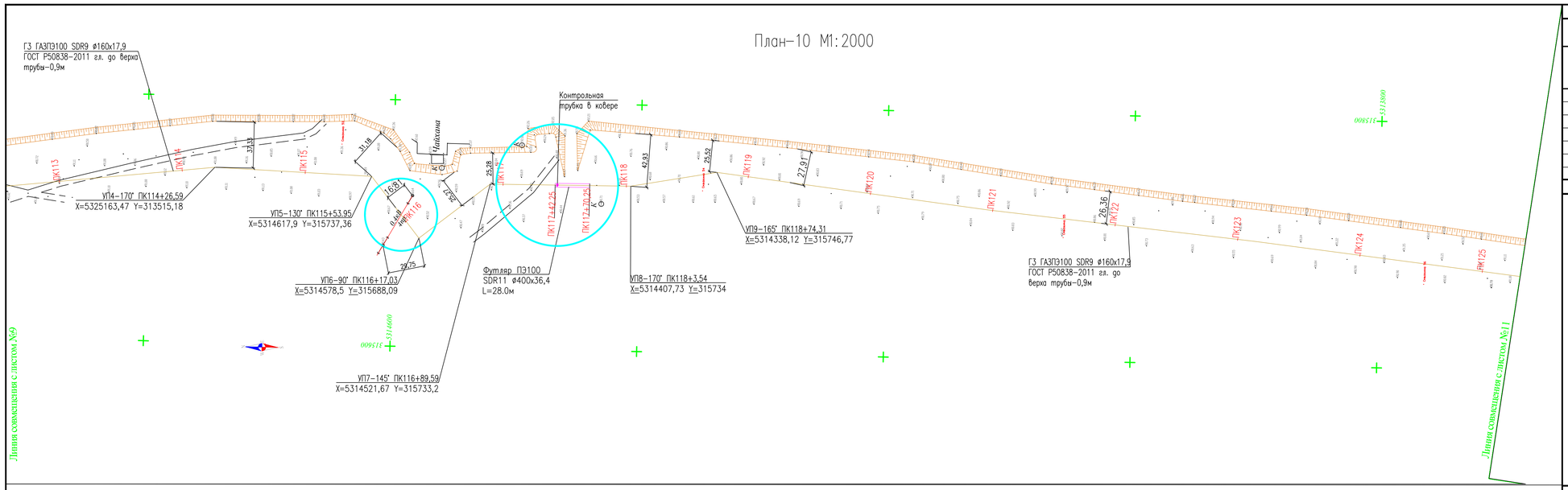

План-11 М1:2000

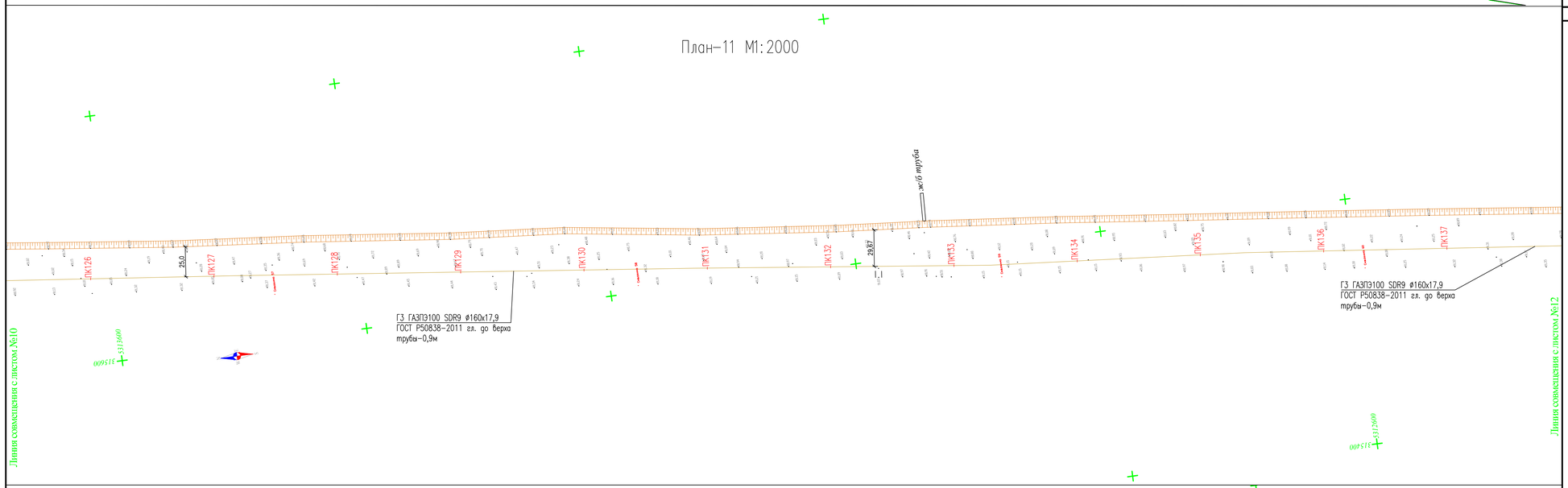

План-12 М1:2000

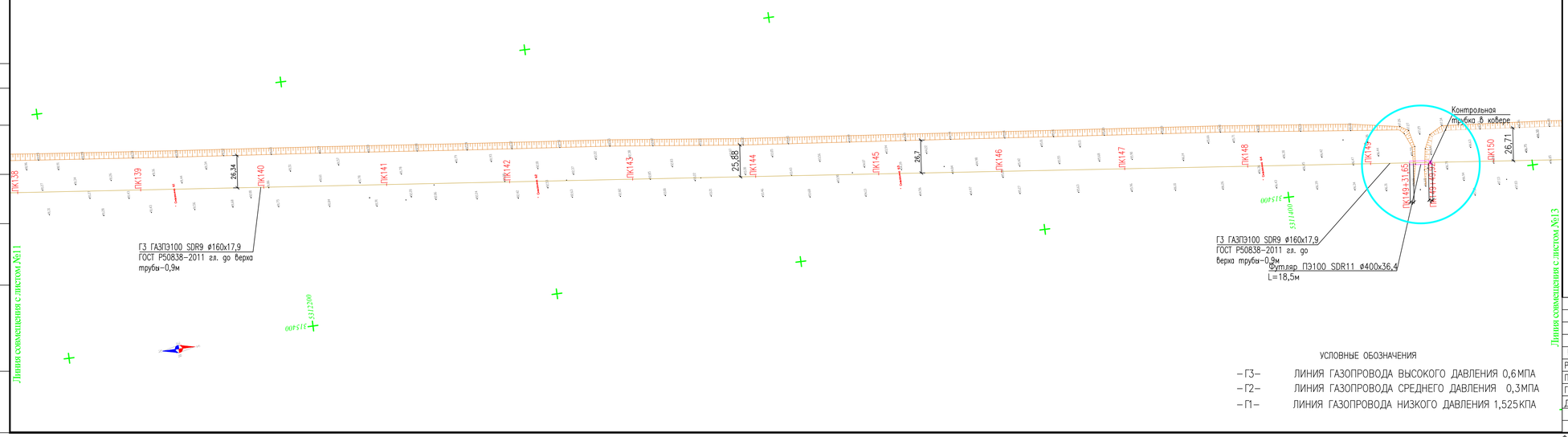

УСЛОВНЫЕ ОБОЗНАЧЕНИЯ

- –Г3– ЛИНИЯ ГАЗОПРОВОДА ВЫСОКОГО ДАВЛЕНИЯ 0,6МПА
- –Г2– ЛИНИЯ ГАЗОПРОВОДА СРЕДНЕГО ДАВЛЕНИЯ 0,3МПА
- –Г1– ЛИНИЯ ГАЗОПРОВОДА НИЗКОГО ДАВЛЕНИЯ 1,525КПА

ТОПОГРАФИЧЕСКИЕ ПРИМЕЧАНИЯ

СИСТЕМА КООРДИНАТ - Условная
СИСТЕМА ВЫСОТ - Балтийская 1977г.

N. (#)	КАТАЛОГ КООРДИНАТ		
	E	N	H
-	-	-	-
-	-	-	-
-	-	-	-
-	-	-	-
-	-	-	-
-	-	-	-

УСЛОВНЫЕ ОБОЗНАЧЕНИЯ

- водопровод подземный
- водопровод надземный
- газопровод подземный
- теплотрасса подземная
- теплотрасса надземная
- канализация подземная
- нефтепровод подземный
- нефтепровод надземный
- кабель низкого напряжения
- кабель высокого напряжения
- кабель связи
- линия связи воздушная
- ЛЭП высокого напряжения
- ЛЭП низкого напряжения
- горизонтали уплощенные
- горизонтали основные
- высотная отметка
- ограда каменная
- ограда металлическая больше 1 метра
- ограда металлическая меньше 1 метра
- ограда металлическая на фундаменте
- сетка рабица
- дорога полевая
- дорога асфальтная
- проезжая часть улиц и тротуары
- железная дорога
- дорожные знаки
- откос
- сетка координат
- пункт плановой съемочной сети
- здания огнестойкие
- памятники монументы
- лесопосадки
- кустарник
- характеристики древостоев
- заросли кустарника
- береговая линия
- урез воды

Расположение планов на листе

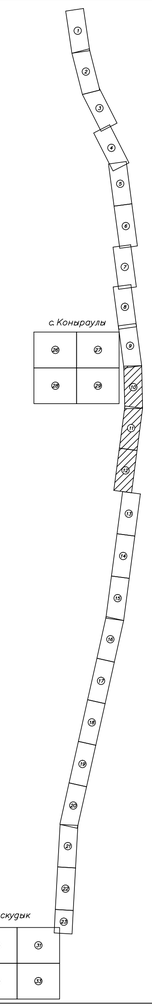

Изм.	Кол.уч	Лист	No. док	Подпись	Дата
Разработал		Сатказиева			
Проверил		Шагиров			
ГИП		Шагиров			
Д.контроль		Кажгереева			

Р-28.06.17/39 ГСН

Разработка ПСД на строительство объекта:«Строительство газопроводных линий населенных пунктов Таскудук,Соркол, Саркумак, Былжылдакты, Конырауды, раз.Кенбай Кызылкугинского района Атырауской области»

Наружные инженерные сети (п.Мукур- с.Конырауды- с.Таскудук)

Стадия	Лист	Листов
РП	5	

План трассы газопровода высокого давления ПК113- ПК150

ТОО "Poligram" г.Атырау

Согласовано
АС Тулегенов

Взам. инв. №
Подпись и дата
Инв. № подл.

Файл:Р-28.06.17/39_ГСН

Формат А1

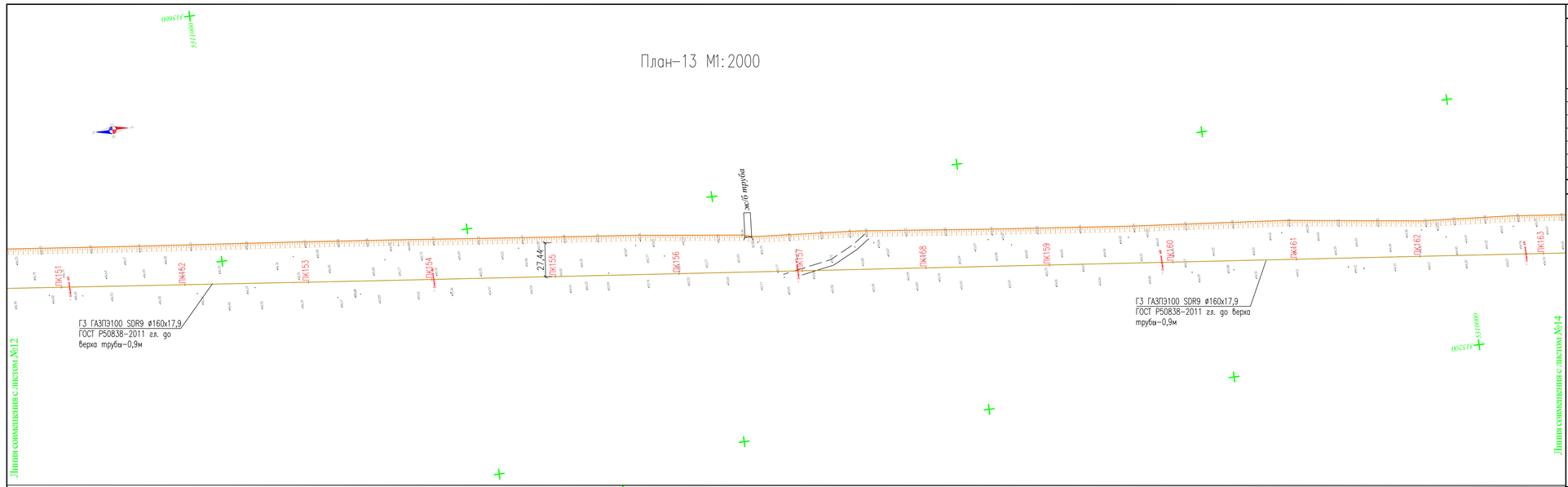

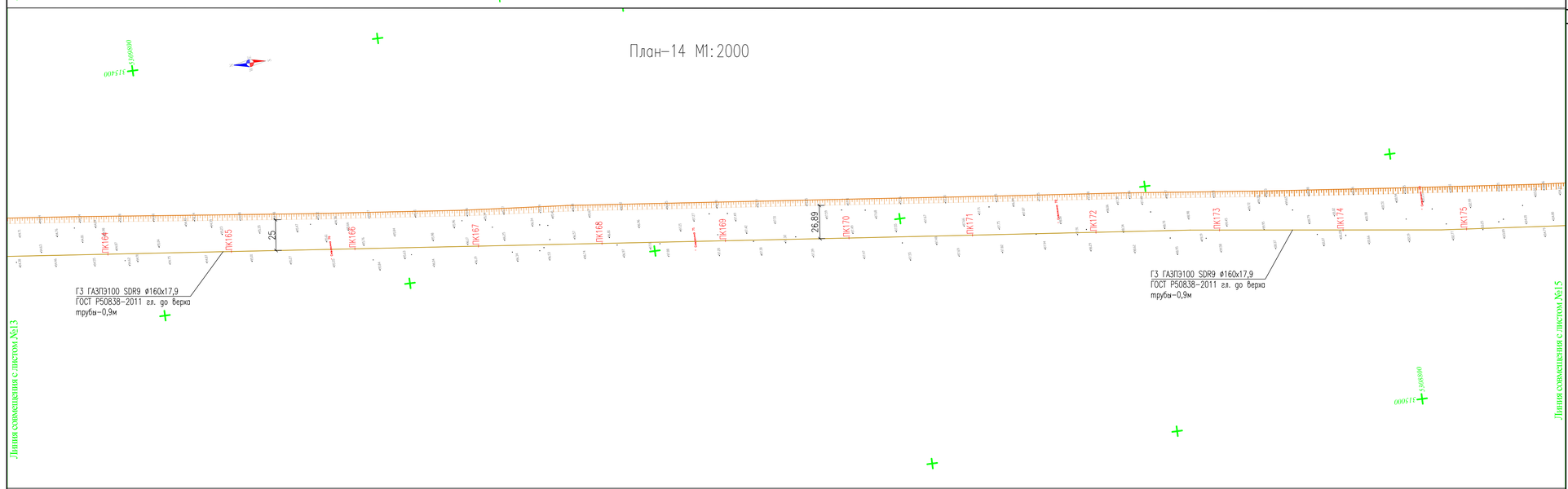

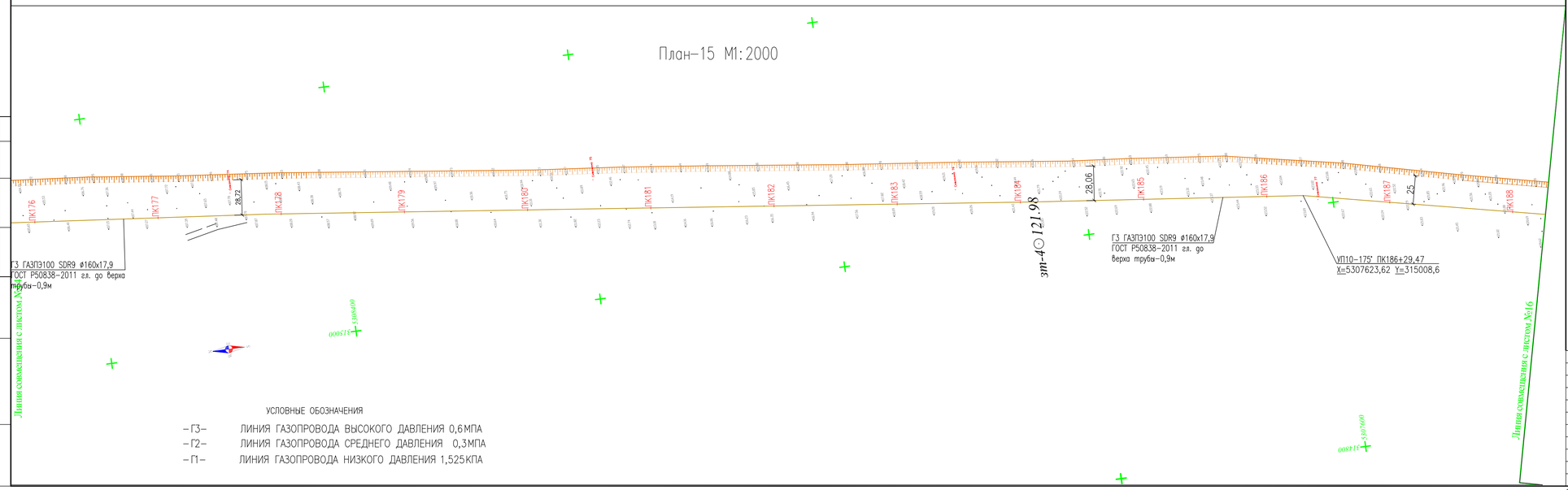

УСЛОВНЫЕ ОБОЗНАЧЕНИЯ

-Г3-	ЛИНИЯ ГАЗОПРОВОДА ВЫСОКОГО ДАВЛЕНИЯ 0,6МПА
-Г2-	ЛИНИЯ ГАЗОПРОВОДА СРЕДНЕГО ДАВЛЕНИЯ 0,3МПА
-Г1-	ЛИНИЯ ГАЗОПРОВОДА НИЗКОГО ДАВЛЕНИЯ 1,525КПА

ТОПОГРАФИЧЕСКИЕ ПРИМЕЧАНИЯ

СИСТЕМА КООРДИНАТ - Условная
СИСТЕМА ВЫСОТ - Балтийская 1977г.

N. (#)	КАТАЛОГ КООРДИНАТ		
	E	N	H
-	-	-	-
-	-	-	-
-	-	-	-
-	-	-	-
-	-	-	-
-	-	-	-

УСЛОВНЫЕ ОБОЗНАЧЕНИЯ

- водопровод подземный
- водопровод надземный
- газопровод подземный
- теплотрасса подземная
- теплотрасса надземная
- канализация подземная
- нефтепровод подземный
- нефтепровод надземный
- кабель низкого напряжения
- кабель высокого напряжения
- кабель связи
- линия связи воздушная
- ЛЭП высокого напряжения
- ЛЭП низкого напряжения
- горизонтали утолщенные
- горизонтали основные
- 24.34 высотная отметка
- ограда каменная
- ограда металлическая больше 1 метра
- ограда металлическая меньше 1 метра
- ограда металлическая на фундаменте
- сетка рабица
- дорога полевая
- дорога асфальтная
- проезжая часть улиц и тротуары
- железная дорога
- дорожные знаки
- откос
- сетка координат
- #12 21.457 пункт плановой съемочной сети
- здания огнестойкие
- памятники монументы
- лесопосадки
- кустарник
- характеристики древостоев
- заросли кустарника
- р. Ураз береговая линия
- 26.3 урез воды

Расположение планов на листе

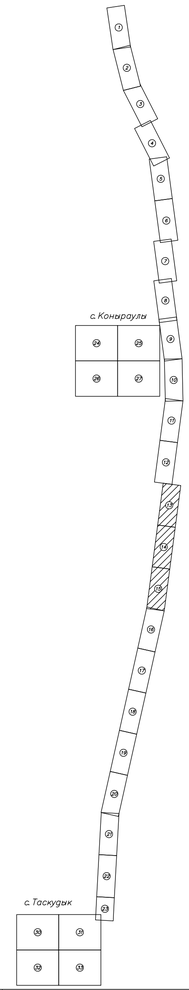

						Р-28.06.17/39		ГСН
						Разработка ПСД на строительство объекта:«Строительство газопроводных линий населенных пунктов Таскудык,Соркол, Саржумак, Енлкиндыкты, Конырауды, раз.Кенбай Кызылкугинского района Атырауской области»		
Изм.	Кол.уч	Лист	No.док	Подпись	Дата			
Разработал		Сатказиева				Наружные инженерные сети (п.Мукур- с.Конырауды- с.Таскудук)	Стадия	Лист	Листов
Проверил		Шагиров					РП	6	
ГИП		Шагиров							
Д.контроль		Кажгереева				План трассы газопровода высокого давления ПК151- ПК188	ТОО "Poligram" г.Атырау		

Согласовано
Тулегенов
АС

Инв. № подл. | Подпись и дата | Взам. инв. №

Файл:Р-28.06.17/39_ГСН

Формат А1

ТОПОГРАФИЧЕСКИЕ ПРИМЕЧАНИЯ

СИСТЕМА КООРДИНАТ - Условная
СИСТЕМА ВЫСОТ - Балтийская 1977г.

N. (#)	КАТАЛОГ КООРДИНАТ		
	E	N	H
-	-	-	-
-	-	-	-
-	-	-	-
-	-	-	-
-	-	-	-
-	-	-	-

УСЛОВНЫЕ ОБОЗНАЧЕНИЯ

- водопровод подземный
- водопровод надземный
- газопровод подземный
- теплотрасса подземная
- теплотрасса надземная
- канализация подземная
- нефтепровод подземный
- нефтепровод надземный
- кабель низкого напряжения
- кабель высокого напряжения
- кабель связи
- линия связи воздушная
- ЛЭП высокого напряжения
- ЛЭП низкого напряжения
- горизонтали утолщенные
- горизонтали основные
- высотная отметка
- ограда каменная
- ограда металлическая больше 1 метра
- ограда металлическая меньше 1 метра
- ограда металлическая на фундаменте
- сетка рабица
- дорога полевая
- дорога асфальтная
- проезжая часть улиц и тротуары
- железная дорога
- дорожные знаки
- откос
- сетка координат
- пункт плановой съемочной сети
- здания огнестойкие
- памятники монументы
- лесопосадки
- кустарник
- характеристики древостоев
- заросли кустарника
- береговая линия
- урез воды

Расположение планов на листе

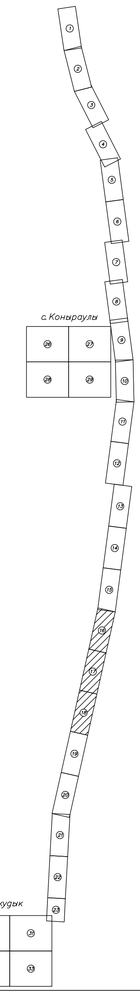

План-16 М1:2000

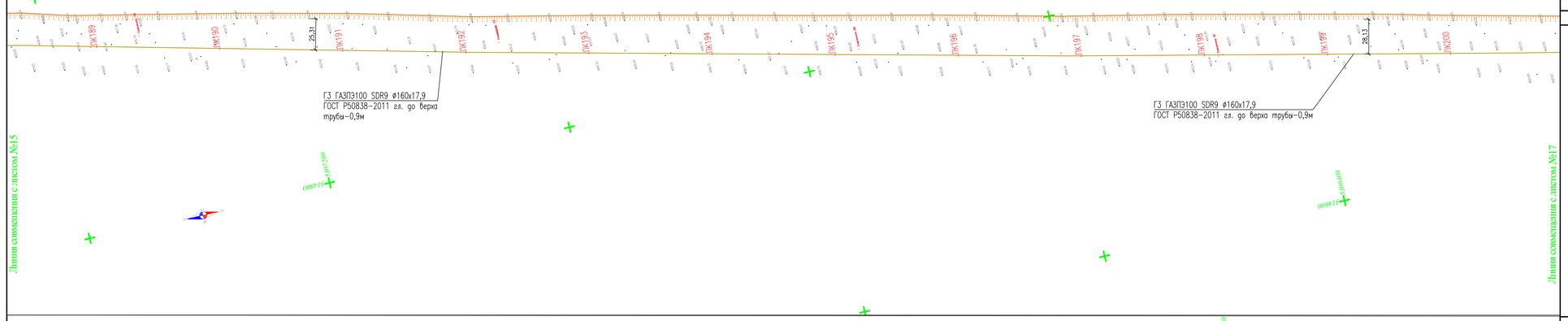

План-17 М1:2000

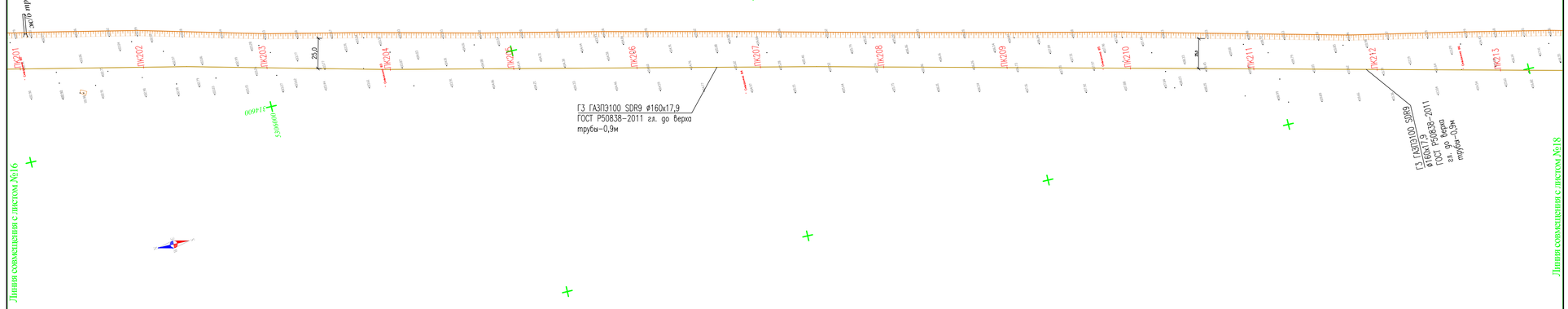

План-18 М1:2000

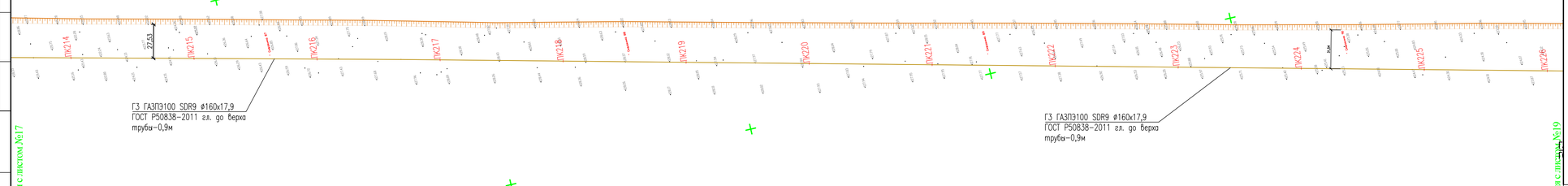

УСЛОВНЫЕ ОБОЗНАЧЕНИЯ

-Г3-	ЛИНИЯ ГАЗОПРОВОДА ВЫСОКОГО ДАВЛЕНИЯ 0,6МПА
-Г2-	ЛИНИЯ ГАЗОПРОВОДА СРЕДНЕГО ДАВЛЕНИЯ 0,3МПА
-Г1-	ЛИНИЯ ГАЗОПРОВОДА НИЗКОГО ДАВЛЕНИЯ 1,525КПА

Согласовано
АС Тулегенов

Изм.	Кол.уч	Лист	No.док	Подпись	Дата
Разработал		Сатказиева			
Проверил		Шагиров			
ГИП		Шагиров			
Д.контроль		Кажегреева			

Р-28.06.17/39 ГСН

Разработка ПСД на строительство объекта:«Строительство газопроводных линий населенных пунктов Таскудык,Соркол, Саркумак, Балкылдакты, Конырауыл, раз.Кенбай Кызылкугинского района Атырауской области»

Наружные инженерные сети (п.Мукур- с.Конырауыл- с.Таскудук)

План трассы газопровода высокого давления ПК189- ПК226

Стадия	Лист	Листов
РП	7	

ТОО "Poligram" г.Атырау

Инв. № подл. | Подпись и дата | Взам. инв. №

Файл:Р-28.06.17/39_ГСН

Формат А1

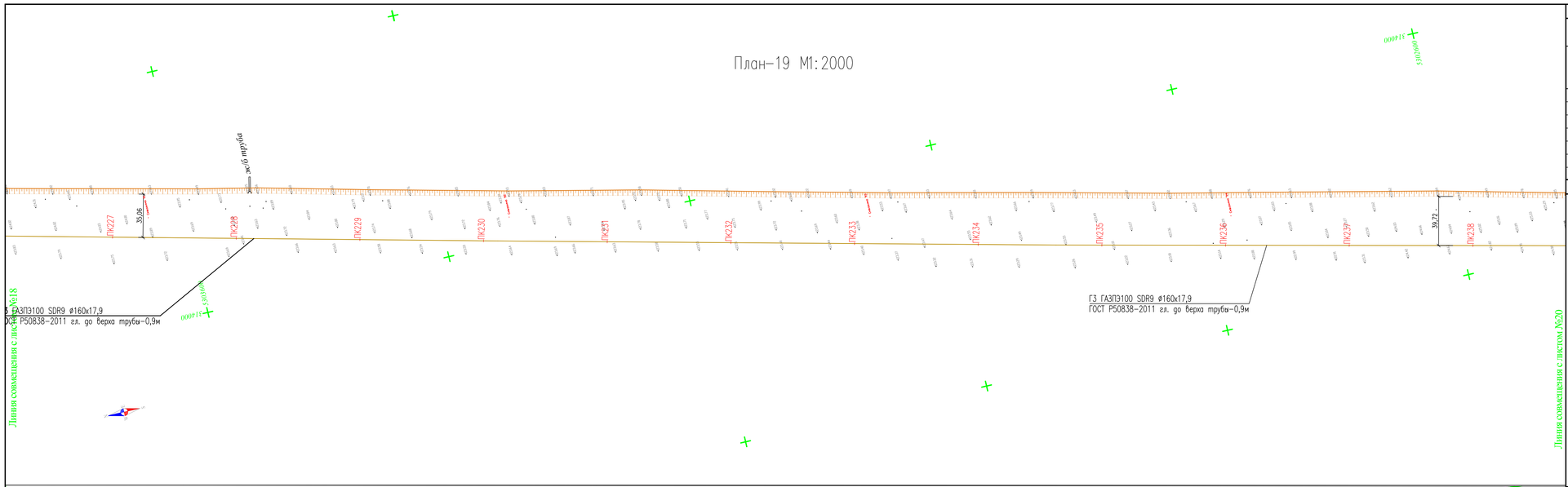

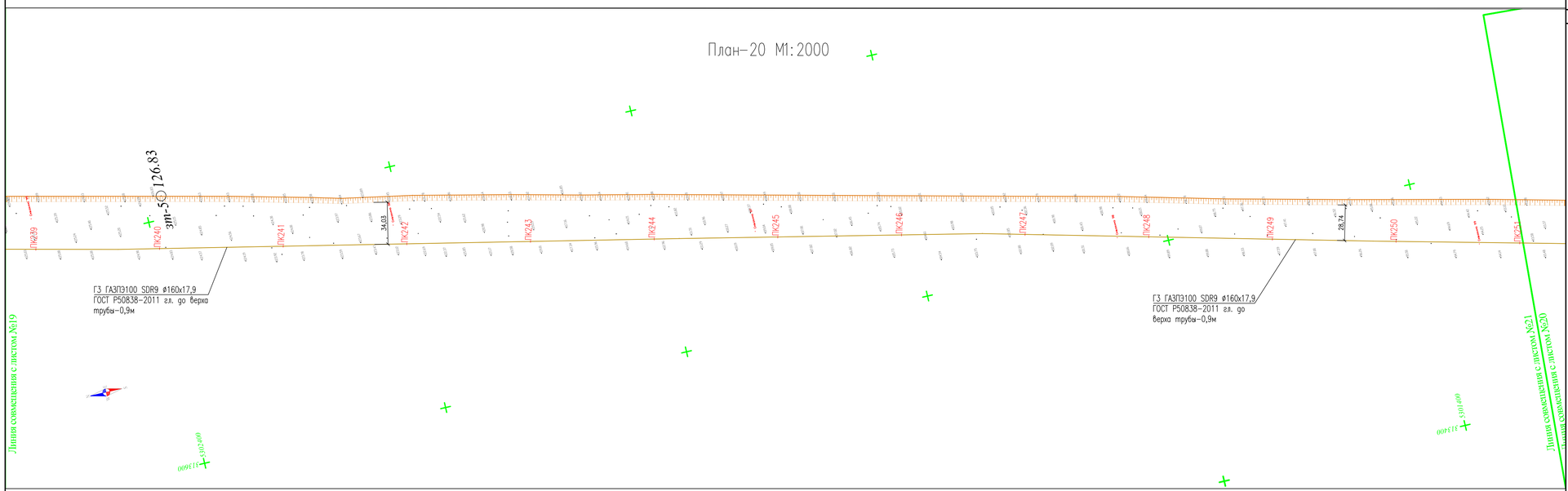

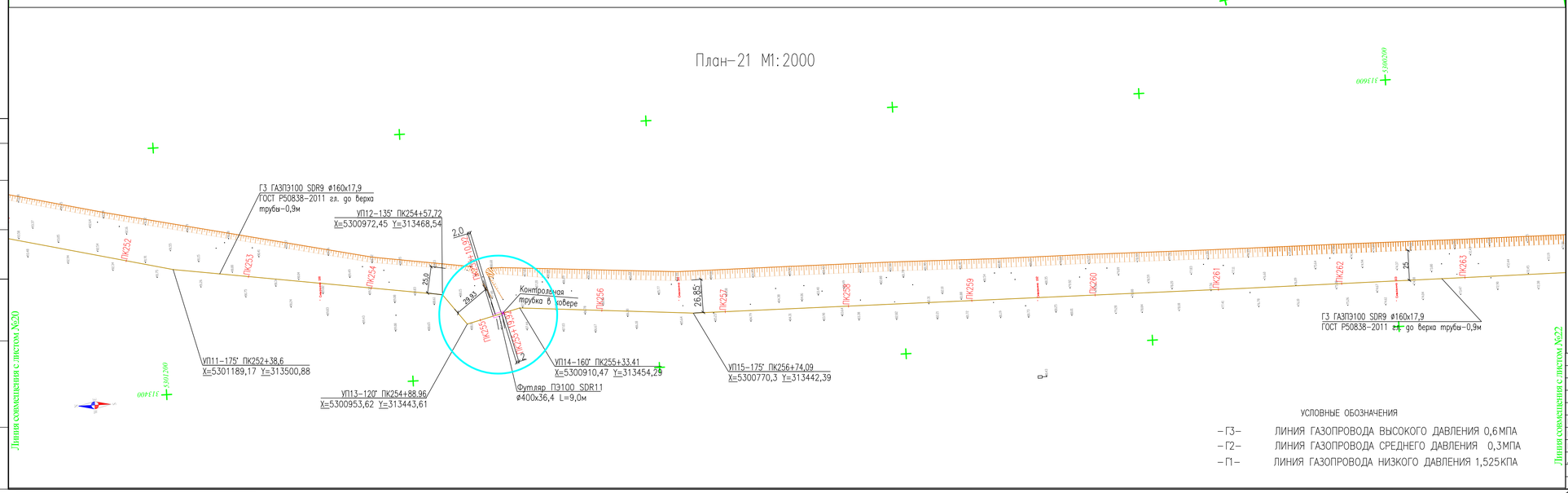

ТОПОГРАФИЧЕСКИЕ ПРИМЕЧАНИЯ

СИСТЕМА КООРДИНАТ - Условная
СИСТЕМА ВЫСОТ - Балтийская 1977г.

N. (#)	КАТАЛОГ КООРДИНАТ		
	E	N	H
-	-	-	-
-	-	-	-
-	-	-	-
-	-	-	-
-	-	-	-
-	-	-	-

УСЛОВНЫЕ ОБОЗНАЧЕНИЯ

- водопровод подземный
- водопровод надземный
- газопровод подземный
- теплотрасса подземная
- теплотрасса надземная
- канализация подземная
- нефтепровод подземный
- нефтепровод надземный
- кабель низкого напряжения
- кабель высокого напряжения
- кабель связи
- линия связи воздушная
- ЛЭП высокого напряжения
- ЛЭП низкого напряжения
- горизонтали утолщенные
- горизонтали основные
- высотная отметка
- ограда каменная
- ограда металлическая больше 1 метра
- ограда металлическая меньше 1 метра
- ограда металлическая на фундаменте
- сетка рабица
- дорога полевая
- дорога асфальтная
- проезжая часть улиц и тротуары
- железная дорога
- дорожные знаки
- откос
- сетка координат
- пункт плановой съемочной сети
- здания огнестойкие
- памятники монументы
- лесопосадки
- кустарник
- характеристики древостоев
- заросли кустарника
- береговая линия
- урез воды

Расположение планов на листе

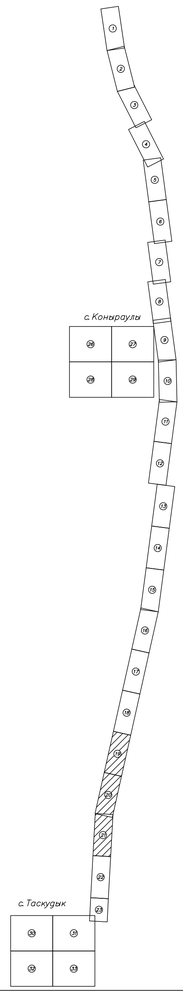

Согласовано
Тулегенова
АС

Взам. инв. №
Подпись и дата
Инв. № подл.

Изм.	Кол.уч	Лист	No.док	Подпись	Дата
Разработал		Саткалиева			
Проверил		Шагиров			
ГИП		Шагиров			
Д.контроль		Кажгереева			

Р-28.06.17/39 ГСН

Разработка ПСД на строительство объекта:«Строительство газопроводных линий населенных пунктов Таскудык,Соркол, Сарымак, Былкылдакты, Конырауыл, раз.Кенбай Казыгурт районы Атырауской области»

Наружные инженерные сети (п.Мукур- с.Конырауыл- с.Таскудук)

План трассы газопровода высокого давления ПК227-ПК263

Стадия	Лист	Листов
РП	8	

ТОО "Poligram" г.Атырау

УСЛОВНЫЕ ОБОЗНАЧЕНИЯ

-ГЗ-	ЛИНИЯ ГАЗОПРОВОДА ВЫСОКОГО ДАВЛЕНИЯ 0,6МПА
-Г2-	ЛИНИЯ ГАЗОПРОВОДА СРЕДНЕГО ДАВЛЕНИЯ 0,3МПА
-Г1-	ЛИНИЯ ГАЗОПРОВОДА НИЗКОГО ДАВЛЕНИЯ 1,525КПА

Файл:Р-28.06.17/39_ГСН

Формат А1

План-22 М1:2000

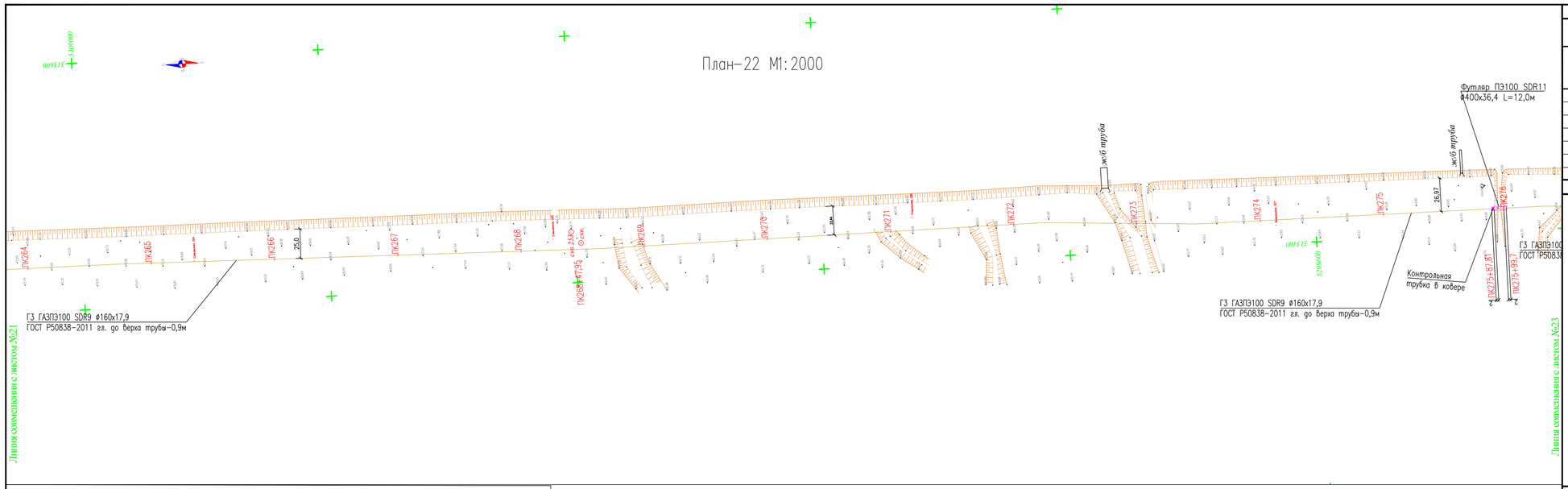

План-23 М1:2000

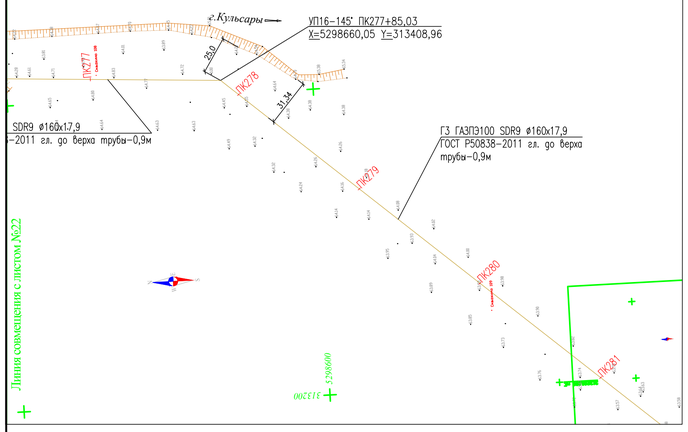

ТОПОГРАФИЧЕСКИЕ ПРИМЕЧАНИЯ

СИСТЕМА КООРДИНАТ - Условная
СИСТЕМА ВЫСОТ - Балтийская 1977г.

N. (#)	КАТАЛОГ КООРДИНАТ		
	E	N	H
-	-	-	-
-	-	-	-
-	-	-	-
-	-	-	-
-	-	-	-
-	-	-	-

УСЛОВНЫЕ ОБОЗНАЧЕНИЯ

- водопровод подземный
- водопровод надземный
- газопровод подземный
- газопровод надземный
- теплотрасса подземная
- теплотрасса надземная
- канализация подземная
- нефтепровод подземный
- нефтепровод надземный
- кабель низкого напряжения
- кабель высокого напряжения
- кабель связи
- линия связи воздушная
- ЛЭП высокого напряжения
- ЛЭП низкого напряжения
- горизонтали утолщенные
- горизонтали основные
- высотная отметка
- ограда каменная
- ограда металлическая больше 1 метра
- ограда металлическая меньше 1 метра
- ограда металлическая на фундаменте
- сетка рабица
- дорога полевая
- дорога асфальтная
- проезжая часть улиц и тротуары
- железная дорога
- дорожные знаки
- откос
- сетка координат
- пункт плановой съемочной сети
- здания огнестойкие
- памятники монументы
- лесопосадки
- кустарник
- характеристики древостоев
- заросли кустарника
- береговая линия
- урез воды

Расположение планов на листе

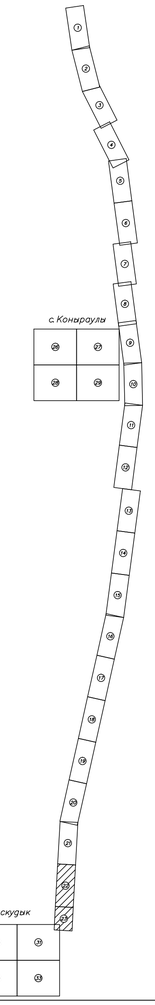

УСЛОВНЫЕ ОБОЗНАЧЕНИЯ

-Г3-	ЛИНИЯ ГАЗОПРОВОДА ВЫСОКОГО ДАВЛЕНИЯ 0,6МПА
-Г2-	ЛИНИЯ ГАЗОПРОВОДА СРЕДНЕГО ДАВЛЕНИЯ 0,3МПА
-Г1-	ЛИНИЯ ГАЗОПРОВОДА НИЗКОГО ДАВЛЕНИЯ 1,525КПА

Изм.	Кол.уч	Лист	No. док	Подпись	Дата
Разработал		Саткалиева			
Проверил		Шагиров			
ГИП		Шагиров			
Д.контроль		Кажгереева			

Р-28.06.17/39 ГСН

Разработка ПСД на строительство объекта:«Строительство газопроводных линий населенных пунктов Таскудук,Соркол, Саркумак, Былкылдакты, Конырауды, раз.Кенбай Кавелкугинского района Атырауской области»

Наружные инженерные сети (п.Мукур- с.Конырауды- с.Таскудук)

Стадия	Лист	Листов
РП	9	

План трассы газопровода высокого давления ПК264-ПК281

ТОО "Poligram" г.Атырау

Согласовано
АС Тулегенова

Инв. № подл. | Подпись и дата | Взам. инв. №

Файл:Р-28.06.17/39_ГСН

Формат А1

План-26 М1:500

УСЛОВНЫЕ ОБОЗНАЧЕНИЯ

–Г3–	ЛИНИЯ ГАЗОПРОВОДА ВЫСОКОГО ДАВЛЕНИЯ 0,6МПА
–Г2–	ЛИНИЯ ГАЗОПРОВОДА СРЕДНЕГО ДАВЛЕНИЯ 0,3МПА
–Г1–	ЛИНИЯ ГАЗОПРОВОДА НИЗКОГО ДАВЛЕНИЯ 1,525КПА

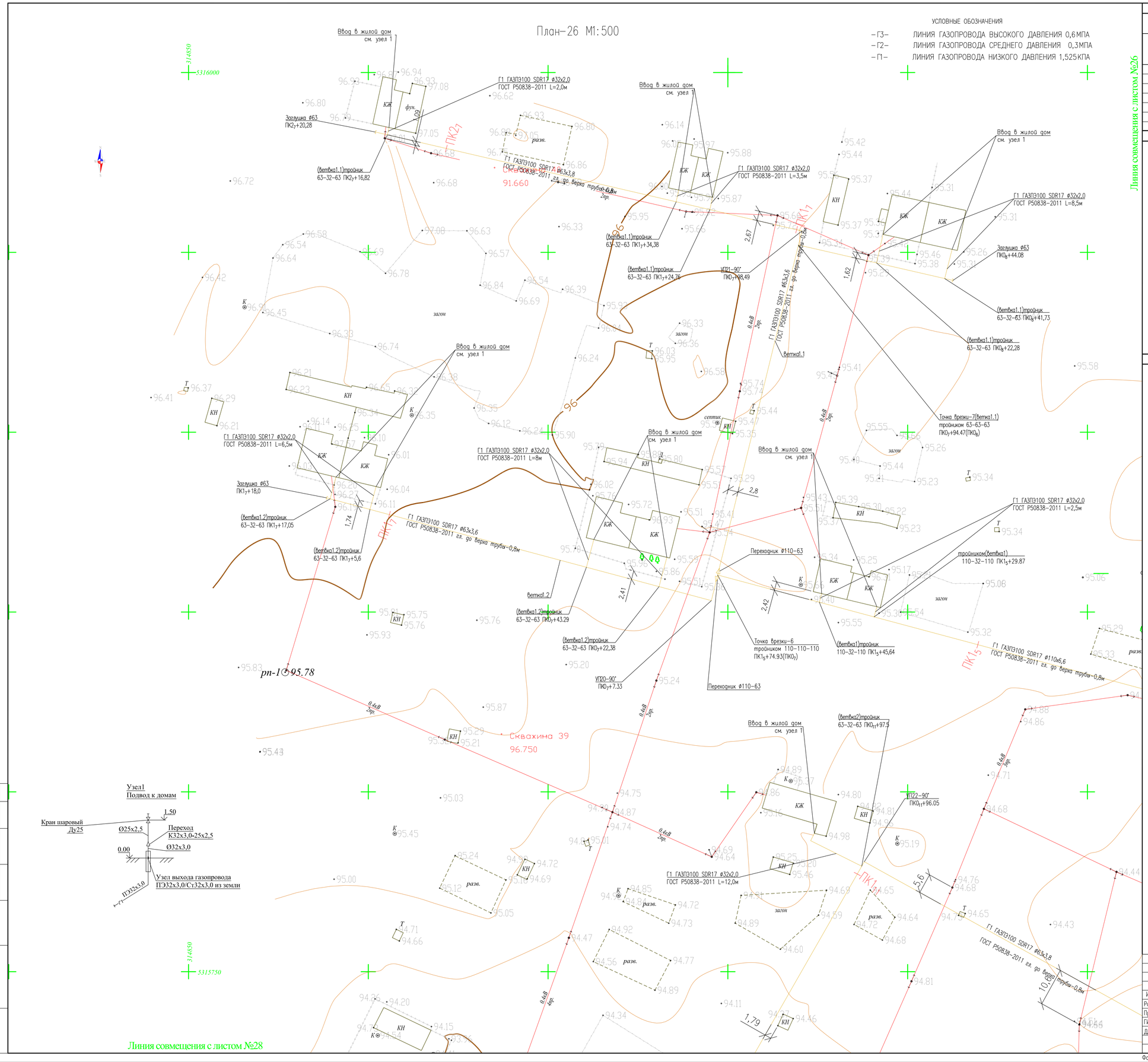

Линия совмещения с листом №26

ТОПОГРАФИЧЕСКИЕ ПРИМЕЧАНИЯ

СИСТЕМА КООРДИНАТ - Условная
СИСТЕМА ВЫСОТ - Балтийская 1977г.

N. (#)	КАТАЛОГ КООРДИНАТ		
	E	N	H
-	-	-	-
-	-	-	-
-	-	-	-
-	-	-	-
-	-	-	-
-	-	-	-

УСЛОВНЫЕ ОБОЗНАЧЕНИЯ

- водопровод подземный
- водопровод надземный
- газопровод подземный
- теплотрасса подземная
- теплотрасса надземная
- канализация подземная
- нефтепровод подземный
- нефтепровод надземный
- кабель низкого напряжения
- кабель высокого напряжения
- кабель связи
- линия связи воздушная
- ЛЭП высокого напряжения
- ЛЭП низкого напряжения
- горизонтали утолщенные
- горизонтали основные
- высотная отметка
- ограда каменная
- ограда металлическая больше 1 метра
- ограда металлическая меньше 1 метра
- ограда металлическая на фундаменте
- сетка рабица
- дорога полевая
- дорога асфальтная
- проезжая часть улиц и тротуары
- железная дорога
- дорожные знаки
- откос
- сетка координат
- пункт плановой съемочной сети
- здания огнестойкие
- памятники монументы
- лесопосадки
- кустарник
- характеристики древостоев
- заросли кустарника
- береговая линия
- урез воды

Расположение планов на листе

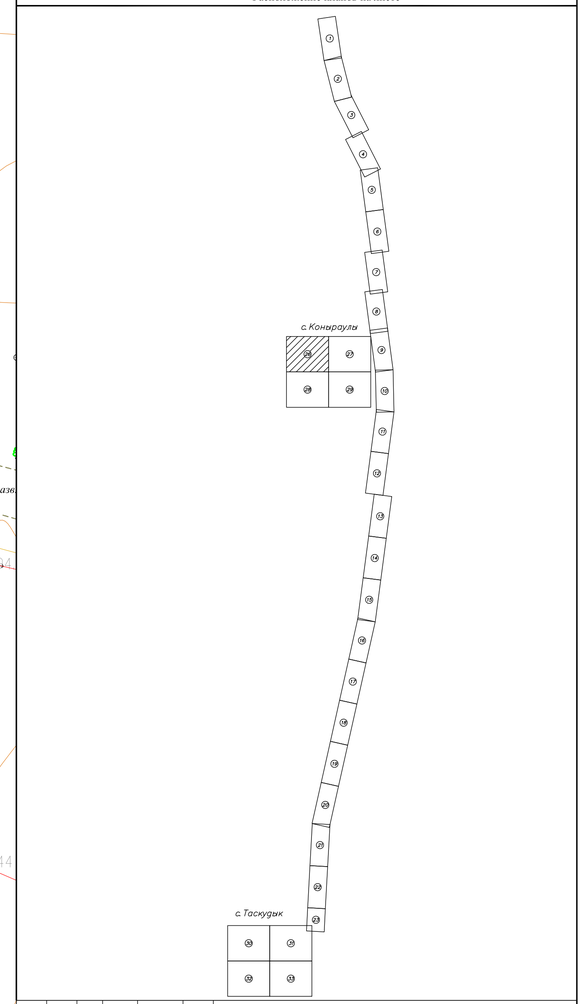

Изм.	Кол.уч	Лист	No.док	Подпись	Дата
Разработал		Сатказиева			
Проверил		Шагиров			
ГИП		Шагиров			
Д.контроль		Кажгереева			

Р-28.06.17/39 ГСН

Разработка ПСД на строительство объекта:«Строительство газопроводных линий населенных пунктов Таскудык,Соркол, Саркумак, Бектыгалдаты, Конырауды, раз.Кенбай Кызылкугинского района Атырауской области»

Наружные инженерные сети (п.Мукур- с.Конырауды- с.Таскудук)

Стадия	Лист	Листов
РП	10	

План газопроводов низкого давления с.Конырауды

ТОО "Poligram" г.Атырау

Согласовано: Тулегенова; АС

Инв. № подл. | Подпись и дата | Взам. инв. №

Файл:Р-28.06.17/39_ГСН

Формат А1

Линия совмещения с листом №27

План-27 М1:500

Схема подключения ГРПШ-03БМ-2У1

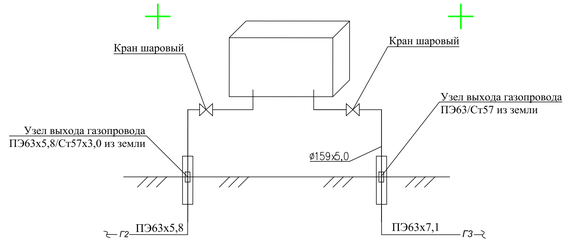

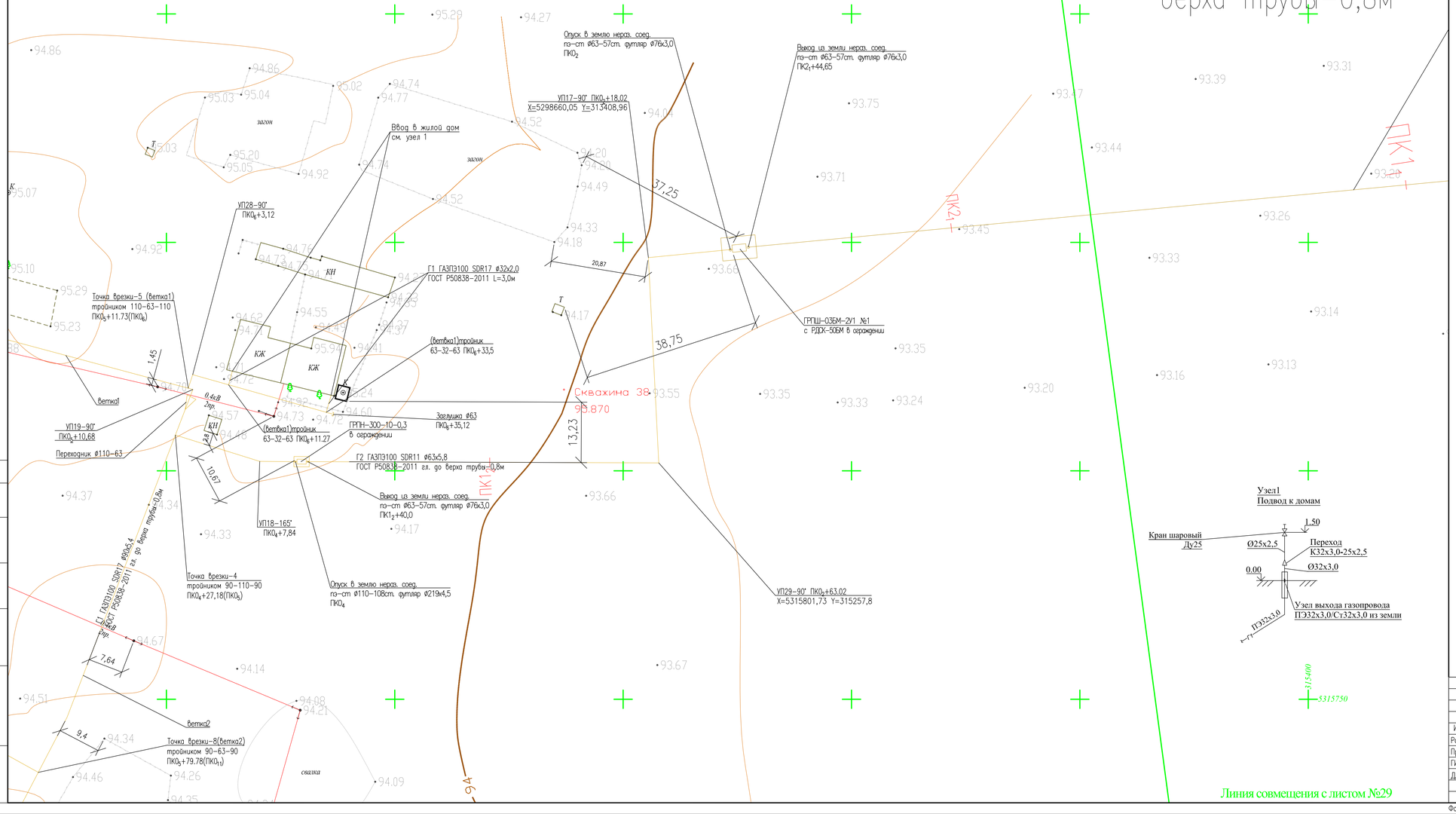

Линия совмещения с листом №29

УСЛОВНЫЕ ОБОЗНАЧЕНИЯ

–Г3–	ЛИНИЯ ГАЗОПРОВОДА ВЫСОКОГО ДАВЛЕНИЯ 0,6МПА
–Г2–	ЛИНИЯ ГАЗОПРОВОДА СРЕДНЕГО ДАВЛЕНИЯ 0,3МПА
–Г1–	ЛИНИЯ ГАЗОПРОВОДА НИЗКОГО ДАВЛЕНИЯ 1,525КПА

ТОПОГРАФИЧЕСКИЕ ПРИМЕЧАНИЯ

СИСТЕМА КООРДИНАТ - Условная
СИСТЕМА ВЫСОТ - Балтийская 1977г.

N. (#)	КАТАЛОГ КООРДИНАТ		
	E	N	H
-	-	-	-
-	-	-	-
-	-	-	-
-	-	-	-
-	-	-	-
-	-	-	-

УСЛОВНЫЕ ОБОЗНАЧЕНИЯ

- водопровод подземный
- водопровод надземный
- газопровод подземный
- теплотрасса подземная
- теплотрасса надземная
- канализация подземная
- нефтепровод подземный
- нефтепровод надземный
- кабель низкого напряжения
- кабель высокого напряжения
- кабель связи
- линия связи воздушная
- ЛЭП высокого напряжения
- ЛЭП низкого напряжения
- горизонтали утолщенные
- горизонтали основные
- высотная отметка
- ограда каменная
- ограда металлическая больше 1 метра
- ограда металлическая меньше 1 метра
- ограда металлическая на фундаменте
- сетка рабица
- дорога полевая
- дорога асфальтная
- проезжая часть улиц и тротуары
- железная дорога
- дорожные знаки
- откос
- сетка координат
- пункт плановой съемочной сети
- здания огнестойкие
- памятники монументы
- лесопосадки
- кустарник
- характеристики древостоев
- заросли кустарника
- береговая линия
- урез воды

Расположение планов на листе

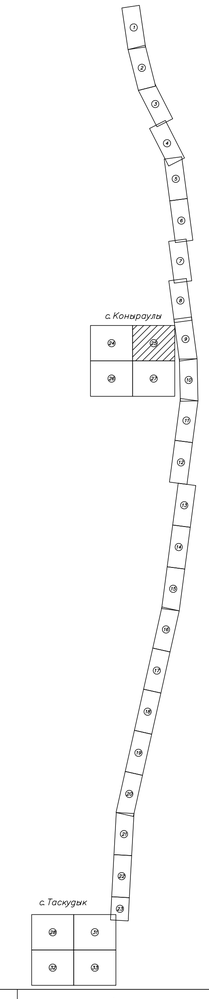

Узел1
Подвод к домам

Изм.	Кол.уч	Лист	No.док	Подпись	Дата
Разработал		Сатказиева			
Проверил		Шагиров			
ГИП		Шагиров			
Д.контроль		Кажереева			

Р-28.06.17/39 ГСН

Разработка ПСД на строительство объекта:«Строительство газопроводных линий населенных пунктов Таскудук,Соркол, Саркумак, Балкалдакты, Конырауль, раз.Кенбай Кавылкуринского района Атырауской области»

Наружные инженерные сети (п.Мукур- с.Конырауль- с.Таскудук)

План газопровода высокого давления ПК1₁-ПК2₁+44,65.
План газопровода среднего давления Ю2₇-ПК0₆ ПК0₆+76,83
План газопровода низкого давления с.Конырауль

Стадия	Лист	Листов
РП	11	

ТОО "Poligram" г.Атырау

Согласовано: Тулегенов

АС

Взам. инв. №

Подпись и дата

Инв. № подл.

Файл:Р-28.06.17/39_ГСН

Формат А1

Линия совмещения с листом №26

План-28 М1:500

Г1 ГАЗПЭ100 SDR17 ø32х2,0
ГОСТ Р50838-2011 L=12,0м

Ввод в жилой дом
см. узел 1

septik

Заглушка ø32
ПК3$_{11}$+16,03

(ветка2)тройник
32-32-32 ПК3$_{11}$+13.61

Г1 ГАЗПЭ100 SDR17 ø32х2,0
ГОСТ Р50838-2011 L=30,7м

Переходник ø63-32

УП23-90°
ПК2$_{11}$+34.78

(ветка2)тройник
63-32-63 ПК2$_{11}$+11.55

Г1 ГАЗПЭ100 SDR17 ø63х3,8
ГОСТ Р50838-2011 гл. до верха трубы-0,8м

Г1 ГАЗПЭ100 SDR17 ø32х2,0
ГОСТ Р50838-2011 гл. до верха трубы-0,8м

Ввод в жилой дом
см. узел 1

УП24-90°
ПК1$_5$+37,22

(ветка2)тройник
90-32-90 ПК1$_5$+44.99

Г1 ГАЗПЭ100 SDR17 ø90х5,4
ГОСТ Р50838-2011 гл. до верха трубы-0,8м

Заглушка-ø63
ПК0$_{10}$+45,79

Г1 ГАЗПЭ100 SDR17 ø32х2,0
ГОСТ Р50838-2011 L=4,5м

Г1 ГАЗПЭ100 SDR17 ø63х3,8
ГОСТ Р50838-2011 гл. до верха трубы-0,8м

Точка врезки-10
тройником 90-63-90
ПК2$_5$+46,28(ПК0$_{10}$)

Переходник ø90-63

УП26-90°
ПК2$_6$+54,82

Г1 ГАЗПЭ100 SDR17 ø110х6,6
ГОСТ Р50838-2011 гл. до верха трубы-0,8м

Узел1
Подвод к домам

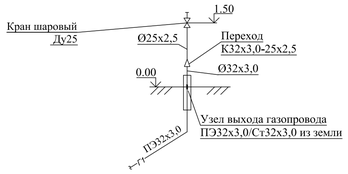

Сквахина 41
90.410

Линия совмещения с листом №28

УСЛОВНЫЕ ОБОЗНАЧЕНИЯ

-Г3-	ЛИНИЯ ГАЗОПРОВОДА ВЫСОКОГО ДАВЛЕНИЯ 0,6МПА
-Г2-	ЛИНИЯ ГАЗОПРОВОДА СРЕДНЕГО ДАВЛЕНИЯ 0,3МПА
-Г1-	ЛИНИЯ ГАЗОПРОВОДА НИЗКОГО ДАВЛЕНИЯ 1,525КПА

ТОПОГРАФИЧЕСКИЕ ПРИМЕЧАНИЯ

СИСТЕМА КООРДИНАТ - Условная
СИСТЕМА ВЫСОТ - Балтийская 1977г.

N. (#)	КАТАЛОГ КООРДИНАТ		
	E	N	H
-	-	-	-
-	-	-	-
-	-	-	-
-	-	-	-
-	-	-	-
-	-	-	-

УСЛОВНЫЕ ОБОЗНАЧЕНИЯ

- водопровод подземный
- водопровод надземный
- газопровод подземный
- теплотрасса подземная
- теплотрасса надземная
- канализация подземная
- нефтепровод подземный
- нефтепровод надземный
- кабель низкого напряжения
- кабель высокого напряжения
- кабель связи
- линия связи воздушная
- ЛЭП высокого напряжения
- ЛЭП низкого напряжения
- горизонтали утолщенные
- горизонтали основные
- высотная отметка
- ограда каменная
- ограда металлическая больше 1 метра
- ограда металлическая меньше 1 метра
- ограда металлическая на фундаменте
- сетка рабица
- дорога полевая
- дорога асфальтная
- проезжая часть улиц и тротуары
- железная дорога
- дорожные знаки
- откос
- сетка координат
- пункт плановой съемочной сети
- здания огнестойкие
- памятники монументы
- лесопосадки
- кустарник
- характеристики древостоев
- заросли кустарника
- береговая линия
- урез воды

Расположение планов на листе

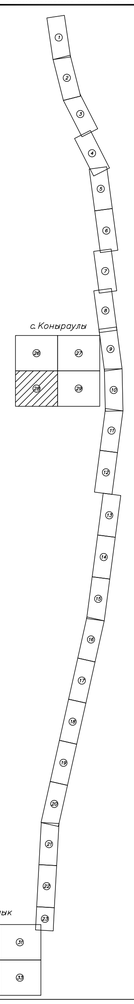

Изм.	Кол.уч	Лист	No.док	Подпись	Дата	Р-28.06.17/39		ГСН
						Разработка ПСД на строительство объекта:«Строительство газопроводных линий населенных пунктов Таскудык,Соркол, Саркумак, Балкандакты, Конырауыл, раз.Кенбай Кызылкугинского района Атырауской области»		
Разработал		Сатказиева				Наружные инженерные сети (п.Мукур- с.Конырауыл- с.Таскудук)	Стадия	Лист	Листов
Проверил		Шагиров					РП	12	
ГИП		Шагиров							
Д.контроль		Кажегреева				План газопровода высокого давления ПК6$_2$-ПК7$_2$. План газопровода низкого давления с. Конырауыл	ТОО "Poligram" г.Атырау		

Согласовано
Тулегенов
АС

Взам. инв. №
Подпись и дата
Инв. № подл.

Файл:Р-28.06.17/39_ГСН

Формат А1

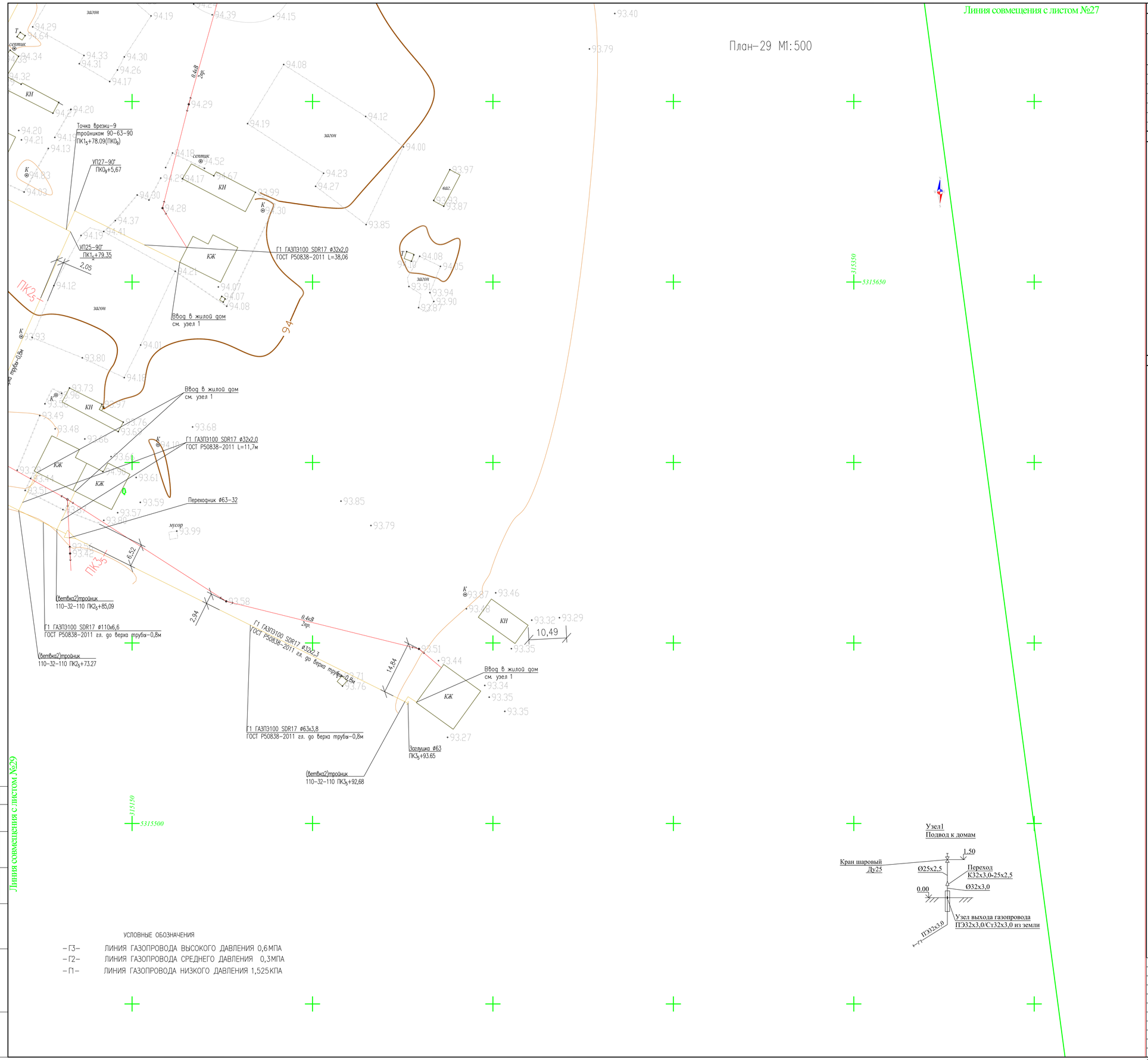

УСЛОВНЫЕ ОБОЗНАЧЕНИЯ

- Г3- ЛИНИЯ ГАЗОПРОВОДА ВЫСОКОГО ДАВЛЕНИЯ 0,6МПА
- Г2- ЛИНИЯ ГАЗОПРОВОДА СРЕДНЕГО ДАВЛЕНИЯ 0,3МПА
- Г1- ЛИНИЯ ГАЗОПРОВОДА НИЗКОГО ДАВЛЕНИЯ 1,525КПА

Узел1
Подвод к домам

ТОПОГРАФИЧЕСКИЕ ПРИМЕЧАНИЯ

СИСТЕМА КООРДИНАТ - Условная
СИСТЕМА ВЫСОТ - Балтийская 1977г.

N. (#)	КАТАЛОГ КООРДИНАТ		
	E	N	H
-	-	-	-
-	-	-	-
-	-	-	-
-	-	-	-
-	-	-	-
-	-	-	-

УСЛОВНЫЕ ОБОЗНАЧЕНИЯ

- водопровод подземный
- водопровод надземный
- газопровод подземный
- теплотрасса подземная
- теплотрасса надземная
- канализация подземная
- нефтепровод подземный
- нефтепровод надземный
- кабель низкого напряжения
- кабель высокого напряжения
- кабель связи
- линия связи воздушная
- ЛЭП высокого напряжения
- ЛЭП низкого напряжения
- горизонтали утолщенные
- горизонтали основные
- высотная отметка
- ограда каменная
- ограда металлическая больше 1 метра
- ограда металлическая меньше 1 метра
- ограда металлическая на фундаменте
- сетка рабица
- дорога полевая
- дорога асфальтная
- проезжая часть улиц и тротуары
- железная дорога
- дорожные знаки
- откос
- сетка координат
- пункт плановой съемочной сети
- здания огнестойкие
- памятники монументы
- лесопосадки
- кустарник
- характеристики древостоев
- заросли кустарника
- береговая линия
- урез воды

Расположение планов на листе

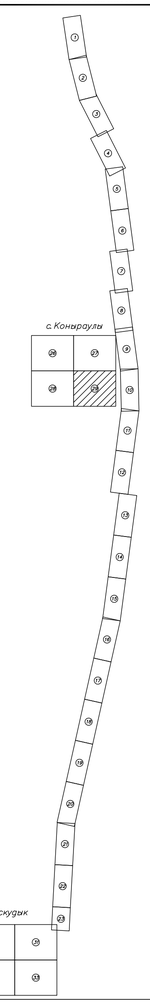

Изм.	Кол.уч	Лист	No.док	Подпись	Дата
Разработал		Сатказиева			
Проверил		Шагиров			
ГИП		Шагиров			
Д.контроль		Кожереева			

Р-28.06.17/39 ГСН

Разработка ПСД на строительство объекта:«Строительство газопроводных линий населенных пунктов Таскудык,Соркол, Саркумак, Беклеклдакты, Конырауыл, раз.Кенбай Кызылкугинского района Атырауской области»

Наружные инженерные сети
(п.Мукур- с.Конырауыл- с.Таскудук)

План газопровода среднего давления ПК0$_{13}$-ПК2$_{13}$; ПК2$_{17}$+45,53-ПК6$_{12}$. План газопровода низкого давления с. Конырауыл

Стадия	Лист	Листов
РП	13	

ТОО "Poligram" г.Атырау

Согласовано
Тулегенов
АС
Взам. инв. №
Подпись и дата
Инв. № подл.

Файл:Р-28.06.17/39_ГСН

Формат А1

ТОПОГРАФИЧЕСКИЕ ПРИМЕЧАНИЯ

СИСТЕМА КООРДИНАТ - Условная
СИСТЕМА ВЫСОТ - Балтийская 1977г.

N. (#)	КАТАЛОГ КООРДИНАТ		
	E	N	H
-	-	-	-
-	-	-	-
-	-	-	-
-	-	-	-
-	-	-	-
-	-	-	-

УСЛОВНЫЕ ОБОЗНАЧЕНИЯ

- водопровод подземный
- водопровод надземный
- газопровод подземный
- теплотрасса подземная
- теплотрасса надземная
- канализация подземная
- нефтепровод подземный
- нефтепровод надземный
- кабель низкого напряжения
- кабель высокого напряжения
- кабель связи
- линия связи воздушная
- ЛЭП высокого напряжения
- ЛЭП низкого напряжения
- горизонтали утолщенные
- горизонтали основные
- высотная отметка
- ограда каменная
- ограда металлическая больше 1 метра
- ограда металлическая меньше 1 метра
- ограда металлическая на фундаменте
- сетка рабица
- дорога полевая
- дорога асфальтная
- проезжая часть улиц и тротуары
- железная дорога
- дорожные знаки
- откос
- сетка координат
- пункт плановой съемочной сети
- здания огнестойкие
- памятники монументы
- лесопосадки
- кустарник
- характеристики древостоев
- заросли кустарника
- береговая линия
- урез воды

Расположение планов на листе

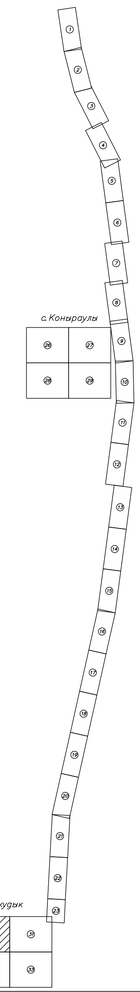

План-30 М1:500

Узел1
Подвод к домам

Кран шаровый Ду25
Ø25х2,5
1,50
Переход К32х3,0-25х2,5
Ø32х3,0
0.00
Узел выхода газопровода ПЭ32х3,0/Ст32х3,0 из земли
ПЭ32х3,0

Линия совмещения с листом №31

Линия совмещения с листом №32

Сквахина 112

УСЛОВНЫЕ ОБОЗНАЧЕНИЯ

-Г3-	ЛИНИЯ ГАЗОПРОВОДА ВЫСОКОГО ДАВЛЕНИЯ 0,6МПА
-Г2-	ЛИНИЯ ГАЗОПРОВОДА СРЕДНЕГО ДАВЛЕНИЯ 0,3МПА
-Г1-	ЛИНИЯ ГАЗОПРОВОДА НИЗКОГО ДАВЛЕНИЯ 1,525КПА

Изм.	Кол.уч	Лист	No.док	Подпись	Дата
Разработал		Сатказиева			
Проверил		Шагиров			
ГИП		Шагиров			
Д.контроль		Кажереева			

Р-28.06.17/39 ГСН

Разработка ПСД на строительство объекта:«Строительство газопроводных линий населенных пунктов Таскудык,Соркол, Саркумак, Балкылдакты, Конырауды, раз.Кенбай Кавалькуганского района Атырауской области»

Наружные инженерные сети (п.Мукур- с.Конырауды- с.Таскудук)

Стадия	Лист	Листов
РП	14	

План газопровода низкого давления с.Таскудык

ТОО "Poligram" г.Атырау

Согласовано
АС Тулегенов

Взам. инв. №
Подпись и дата
Инв. № подл.

Файл:Р-28.06.17/39_ГСН

Формат А1

План-31 М1:500

Линия совмещения с листом №30

Узел1
Подвод к домам

Кран шаровый
Ду25

1.50
Ø25х2,5
Переход
К32х3,0-25х2,5
Ø32х3,0
0.00
ПЭ32х3,0
Узел выхода газопровода
ПЭ32х3,0/Ст32х3,0 из земли

УП54-90°
ПКО$_{18}$+130,25

Г1 ГАЗПЭ100 SDR17 ø32х2,3
ГОСТ Р50838-2011

Точка врезки-18
тройником 110-63-110
ПК1$_{19}$+47,02(ПКО$_{21}$)

зт-6⊙63.70

загон

мусор

Г1 ГАЗПЭ100 SDR17 ø63х3,8
ГОСТ Р50838-2011

УП56-90°
ПКО$_{19}$+97,11

УП55-110°
ПКО$_{19}$+58,11

ПК1$_{18}$

Г1 ГАЗПЭ100 SDR17 ø63х3,8
ГОСТ Р50838-2011 гл. до верха трубы-0,8м

развал.

загон

Точка врезки-14
тройником 110-63-110
ПК1$_{15}$+26,18(ПКО$_{17}$)

(ветвка3)тройник
63-32-63 ПКО$_{17}$+45,67

ветка3

ПК1$_{15}$

Точка врезки-13
тройником 110-63-110
ПКО$_{15}$+76,63(ПКО$_{16}$)

0.4кВ
2пр.

(ветвка3)тройник
63-32-63 ПКО$_{16}$+22,34

Г1 ГАЗПЭ100 SDR17 ø63х3,8
ГОСТ Р50838-2011 гл. до верха трубы-0,8м

(ветвка3)тройник
63-32-63 ПКО$_{16}$+69,05
(ПК1$_{15}$)

Г1 ГАЗПЭ100 SDR17 ø32х2,0
ГОСТ Р50838-2011 L=12,6м

УП69-90°
ПК1$_{15}$+7,86

Г1 ГАЗПЭ100 SDR17 ø110х6,6
ГОСТ Р50838-2011 гл. до верха трубы-0,8м

Г1 ГАЗПЭ100 SDR17 ø32х2,0
ГОСТ Р50838-2011 L=12,8м

Ввод в жилой дом
см. узел 1
ПК1$_{19}$+53,29

Г1 ГАЗПЭ100 SDR17 ø32х2,0
ГОСТ Р50838-2011
Переходник ø63-32

УП58-90°
ПКО$_{21}$+24,73

Г1 ГАЗПЭ100 SDR17 ø63х3,8
ГОСТ Р50838-2011

УП59-90°
ПКО$_{21}$+30,07

Г1 ГАЗПЭ100 SDR17 ø32х2,0
ГОСТ Р50838-2011 L=6,4м

УП57-90°
ПК1$_{19}$+42,45

Г1 ГАЗПЭ100 SDR17 ø32х2,0
ГОСТ Р50838-2011 L=9,0м

Заглушка ø63
ПКО$_{17}$+73,43
(ветвка3)тройник
63-32-63 ПКО$_{17}$+72,81

Заглушка ø63
ПКО$_{16}$+70,57

Ввод в жилой дом
см. узел 1

Ввод в жилой дом
см. узел 1

(ветвка3.1)тройник
63-32-63 ПКО$_{21}$+40,98

Г1 ГАЗПЭ100 SDR17 ø63х3,8
ГОСТ Р50838-2011

Г1 ГАЗПЭ100 SDR17 ø32х2,0
ГОСТ Р50838-2011 L=5,7м

Заглушка ø63
ПКО$_{21}$+87,45
(ветвка3.1)тройник
63-32-63 ПКО$_{21}$+83,69

Ввод в жилой дом
см. узел 1

Выход на землю нерж. соед.
гл-ст ø160-159ст. футляр ø219
X=5298362,14 Y=313148,3
ПК281+80,87

Опуск в землю нерж. соед.
гл-ст ø63-57ст. футляр ø76х3,0
ПКО$_{12}$

УП32-90° ПКО$_{12}$+7,55
X=5298354,09 Y=313140,06

ГРПШ-03БМ-2У1 №2
с РДК-50БМ в ограждении

УП33-130° ПК1$_{12}$+5,57
X=5298281,28 Y=313205,69

Г2 ГАЗПЭ100 SDR11 ø63х5,8
ГОСТ Р50838-2011 гл. до верха трубы-0,8м

ПК281

ПК1$_{12}$

ПК2$_{12}$

313200.000

313200

5298350

313100

5298200

Скважина 110

Схема подключения ГРПШ-03БМ-2У1

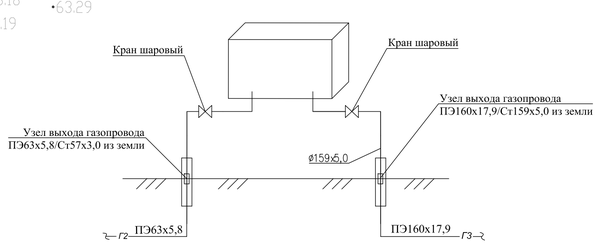

Линия совмещения с листом №33

ТОПОГРАФИЧЕСКИЕ ПРИМЕЧАНИЯ

СИСТЕМА КООРДИНАТ - Условная
СИСТЕМА ВЫСОТ - Балтийская 1977г.

N. (#)	КАТАЛОГ КООРДИНАТ		
	E	N	H
-	-	-	-
-	-	-	-
-	-	-	-
-	-	-	-
-	-	-	-
-	-	-	-

УСЛОВНЫЕ ОБОЗНАЧЕНИЯ

- водопровод подземный
- водопровод надземный
- газопровод подземный
- теплотрасса подземная
- теплотрасса надземная
- канализация подземная
- нефтепровод подземный
- нефтепровод надземный
- кабель низкого напряжения
- кабель высокого напряжения
- кабель связи
- линия связи воздушная
- ЛЭП высокого напряжения
- ЛЭП низкого напряжения
- горизонтали утолщенные
- горизонтали основные
- высотная отметка
- ограда каменная
- ограда металлическая больше 1 метра
- ограда металлическая меньше 1 метра
- ограда металлическая на фундаменте
- сетка рабица
- дорога полевая
- дорога асфальтная
- проезжая часть улиц и тротуары
- железная дорога
- дорожные знаки
- откос
- сетка координат
- пункт плановой съемочной сети
- здания огнестойкие
- памятники монументы
- лесопосадки
- кустарник
- характеристики древостоев
- заросли кустарника
- береговая линия
- урез воды

Расположение планов на листе

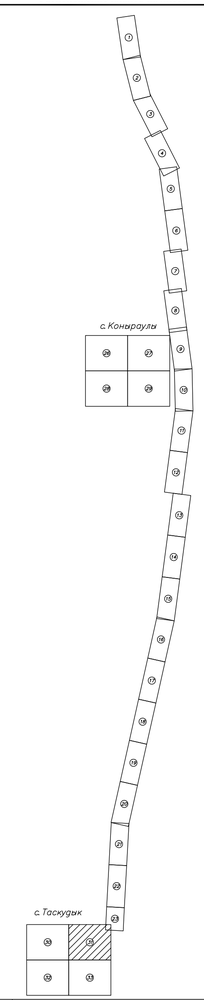

УСЛОВНЫЕ ОБОЗНАЧЕНИЯ

- Г3 - ЛИНИЯ ГАЗОПРОВОДА ВЫСОКОГО ДАВЛЕНИЯ 0,6МПА
- Г2 - ЛИНИЯ ГАЗОПРОВОДА СРЕДНЕГО ДАВЛЕНИЯ 0,3МПА
- Г1 - ЛИНИЯ ГАЗОПРОВОДА НИЗКОГО ДАВЛЕНИЯ 1,525КПА

Согласовано
Тулегенов
АС

Взам. инв. №
Подпись и дата
Инв. № подл.

Изм.	Кол.уч	Лист	No.док	Подпись	Дата
Разработал		Сатказиева			
Проверил		Шагиров			
ГИП		Шагиров			
Д.контроль		Кажгереева			

Р-28.06.17/39 ГСН

Разработка ПСД на строительство объекта:«Строительство газопроводовых линий населенных пунктов Таскудык,Соркол, Сарымак, Балкылдакты, Конырауыл, раз.Кенбай Кавылкаринского района Атырауской области»

Наружные инженерные сети
(п.Мукур- с.Конырауыл- с.Таскудык)

Стадия	Лист	Листов
РП	15	

План газопровода среднего давления ПКО$_{12}$-ПК1$_{12}$.План газопровода низкого давления с. Таскудук

ТОО "Poligram" г.Атырау

Файл:Р-28.06.17/39_ГСН

Формат А1

Линия совмещения с листом №30

План-32 М1:500

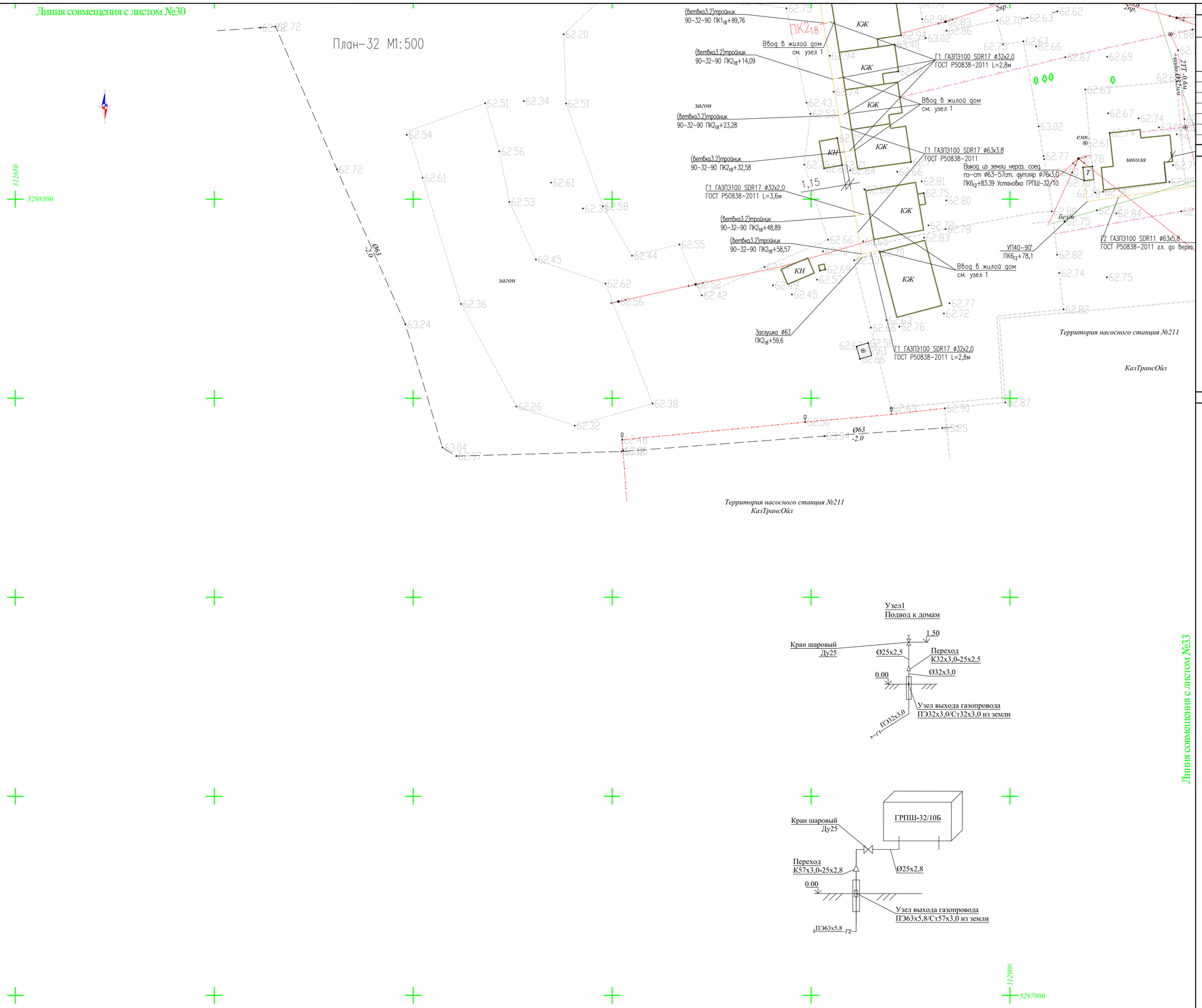

Линия совмещения с листом №33

Узел1
Подвод к домам

312900
5297900

УСЛОВНЫЕ ОБОЗНАЧЕНИЯ

-Г3-	ЛИНИЯ ГАЗОПРОВОДА ВЫСОКОГО ДАВЛЕНИЯ	0,6МПА
-Г2-	ЛИНИЯ ГАЗОПРОВОДА СРЕДНЕГО ДАВЛЕНИЯ	0,3МПА
-Г1-	ЛИНИЯ ГАЗОПРОВОДА НИЗКОГО ДАВЛЕНИЯ	1,525КПА

ТОПОГРАФИЧЕСКИЕ ПРИМЕЧАНИЯ

СИСТЕМА КООРДИНАТ - Условная
СИСТЕМА ВЫСОТ - Балтийская 1977г.

N. (#)	КАТАЛОГ КООРДИНАТ		
	E	N	H
-	-	-	-
-	-	-	-
-	-	-	-
-	-	-	-
-	-	-	-
-	-	-	-

УСЛОВНЫЕ ОБОЗНАЧЕНИЯ

- водопровод подземный
- водопровод надземный
- газопровод подземный
- теплотрасса подземная
- теплотрасса надземная
- канализация подземная
- нефтепровод подземный
- нефтепровод надземный
- кабель низкого напряжения
- кабель высокого напряжения
- кабель связи
- линия связи воздушная
- ЛЭП высокого напряжения
- ЛЭП низкого напряжения
- горизонтали утолщенные
- горизонтали основные
- высотная отметка
- ограда каменная
- ограда металлическая больше 1 метра
- ограда металлическая меньше 1 метра
- ограда металлическая на фундаменте
- сетка рабица
- дорога полевая
- дорога асфальтная
- проезжая часть улиц и тротуары
- железная дорога
- дорожные знаки
- откос
- сетка координат
- пункт плановой съемочной сети
- здания огнестойкие
- памятники монументы
- лесопосадки
- кустарник
- характеристики древостоев
- заросли кустарника
- береговая линия
- урез воды

Расположение планов на листе

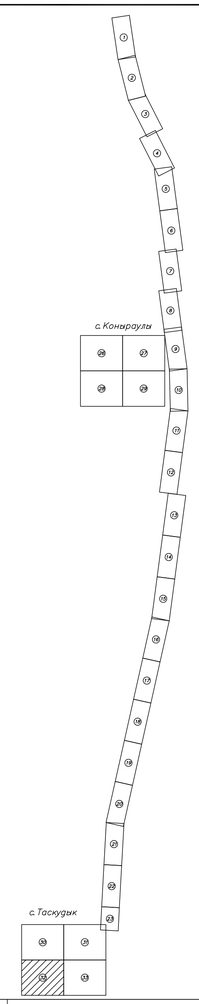

Изм.	Кол.уч	Лист	No.док	Подпись	Дата
Разработал		Сатказиева			
Проверил		Шагиров			
ГИП		Шагиров			
Д.контроль		Кажгереева			

Р-28.06.17/39 ГСН

Разработка ПСД на строительство объекта:«Строительство газопроводных линий населенных пунктов Таскудык,Соркол, Саркумак, Балкыздакты, Конырауды, раз.Кенбай Кавылкуринского района Атырауской области»

Наружные инженерные сети
(п.Мукур- с.Конырауды- с.Таскудук)

Стадия	Лист	Листов
РП	16	

План газопровода среднего давления ПК6$_{12}$+78,1- ПК6$_{12}$+83.39; План газопровода низкого давления с. Таскудук

ТОО "Poligram" г.Атырау

Файл:Р-28.06.17/39_ГСН

Формат А1

Согласовано
АС Тулегенов

Взам. инв. №
Подпись и дата
Инв. № подл.

Линия совмещения с листом №31

План-33 М1:500

Линия совмещения с листом №32

Г2 ГАЗП3100 SDR11 ø63х5,8
ГОСТ Р50838-2011 гл. до верха трубы-0,8м

Г1 ГАЗП3100 SDR17 ø32х2,0
ГОСТ Р50838-2011 L=7,3м

(ветвка3)тройник
110-32-110 ПК0$_{15}$+30,30

Ввод в жилой дом
см. узел 1

УП41-90°
ПК1$_{13}$+60,11

Г1 ГАЗП3100 SDR17 ø32х2,0
ГОСТ Р50838-2011 L=9,2м

Выход из земли нерж. соед.
гз-ст ø63-57ст. футляр ø76х3,0
ПК2$_{13}$+22,84

ГРПН-300-10-0,3
в ограждении

Переходник ø110-90

Опуск в землю нерж. соед.
гз-ст ø110-108ст. футляр ø219х4,5
ПКО$_{14}$

УП39-90°
ПК6$_{12}$+38,04

Точка врезки-12
тройником 110-110-110
ПКО$_{14}$+2,76(ПКО$_{15}$)

УП60-160°
ПК0$_{15}$+7,86

Г1 ГАЗП3100 SDR17 ø32х2,0
ГОСТ Р50838-2011 L=11,4м

(ветвка4)тройник
90-32-90 ПК0$_{15}$+20,07

Г1 ГАЗП3100 SDR17 ø63х3,8
ГОСТ Р50838-2011

УП65-90°
ПК2$_{15}$+28,17

Г1 ГАЗП3100 SDR17 ø32х2,0
ГОСТ Р50838-2011 L=5,6м

(ветвка4)тройник
63-32-63 ПК2$_{15}$+56,38

Заглушка ø63
ПК2$_{15}$+61,24

Точка врезки-11 тройником 63-63-63
x=5298143,43 y=313181,55 ПК2$_{12}$+45,53(ПКО$_{13}$)

УП34-155° ПК3$_{12}$+2,52
X=5298087,27 Y=313171,83

Г2 ГАЗП3100 SDR11 ø63х5,8
ГОСТ Р50838-2011 гл. до верха трубы-0,8м

УП64-90°
ПК1$_{15}$+95,07

Г1 ГАЗП3100 SDR17 ø32х2,0
ГОСТ Р50838-2011 L=12,9м

Точка врезки-18
тройником 90-63-90
ПК1$_{15}$+53,56(ПКО$_{22}$)

УП63-90°
ПК1$_{15}$+30,47

УП62-90°
ПК1$_{15}$+24,93

Г1 ГАЗП3100 SDR17 ø63х3,8
ГОСТ Р50838-2011 гл. до верха трубы-0,8м

Переходник ø90-63

(ветвка4)тройник
63-32-63 ПК0$_{22}$+14,61

(ветвка4)тройник
110-32-110 ПК2$_{15}$+0,11

Г1 ГАЗП3100 SDR17 ø32х2,0
ГОСТ Р50838-2011 L=5,7м

Г1 ГАЗП3100 SDR17 ø32х2,0
ГОСТ Р50838-2011 L=3,5м

УП67-90°
ПКО$_{22}$+35,8

УП61-90°
ПКО$_{15}$+77,86

УП66-90°
ПКО$_{22}$+21,72

УП37-90°
ПК3$_{12}$+4,02

УП36-90°
ПК4$_{12}$+98,88

УП38-90°
ПК5$_{12}$+41,38

Г2 ГАЗП3100 SDR11 ø63х5,8
ГОСТ Р50838-2011 гл. до верха трубы-0,8м

Г1 ГАЗП3100 SDR17 ø32х2,0
ГОСТ Р50838-2011 L=8,5м

Г1 ГАЗП3100 SDR17 ø32х2,0
ГОСТ Р50838-2011 L=9,2м

(ветвка4)тройник
63-32-63 ПКО$_{22}$+67,11

УП35-135° ПК3$_{22}$+77,84
X=5298026,53 Y=313127,3

Г2 ГАЗП3100 SDR11 ø63х5,8
ГОСТ Р50838-2011 гл. до верха трубы-0,8м

Г1 ГАЗП3100 SDR17 ø63х3,8
ГОСТ Р50838-2011

Г1 ГАЗП3100 SDR17 ø32х2,0
ГОСТ Р50838-2011 L=12,3м

(ветвка4)тройник
63-32-63 ПК1$_{22}$+73,93

Заглушка ø63
ПК1$_{22}$+77,96

Территория насосного станция №211
КазТрансОйл

котельная

Скважина

ПК1$_{22}$

pn-25 62.31

УСЛОВНЫЕ ОБОЗНАЧЕНИЯ

-Г3-	ЛИНИЯ ГАЗОПРОВОДА ВЫСОКОГО ДАВЛЕНИЯ 0,6МПА
-Г2-	ЛИНИЯ ГАЗОПРОВОДА СРЕДНЕГО ДАВЛЕНИЯ 0,3МПА
-Г1-	ЛИНИЯ ГАЗОПРОВОДА НИЗКОГО ДАВЛЕНИЯ 1,525КПА

Узел1
Подвод к домам

Кран шаровый Ду25

Ø25х2,5

Переход К32х3,0-25х2,5

Ø32х3,0

ПЭ32х3,0

Узел выхода газопровода ПЭ32х3,0/Ст32х3,0 из земли

ТОПОГРАФИЧЕСКИЕ ПРИМЕЧАНИЯ

СИСТЕМА КООРДИНАТ - Условная
СИСТЕМА ВЫСОТ - Балтийская 1977г.

N. (#)	КАТАЛОГ КООРДИНАТ		
	E	N	H
-	-	-	-
-	-	-	-
-	-	-	-
-	-	-	-
-	-	-	-
-	-	-	-

УСЛОВНЫЕ ОБОЗНАЧЕНИЯ

водопровод подземный
водопровод надземный
газопровод подземный
теплотрасса подземная
теплотрасса надземная
канализация подземная
нефтепровод подземный
нефтепровод надземный
кабель низкого напряжения
кабель высокого напряжения
кабель связи
линия связи воздушная
ЛЭП высокого напряжения
ЛЭП низкого напряжения
горизонтали утолщенные
горизонтали основные
высотная отметка
ограда каменная
ограда металлическая больше 1 метра
ограда металлическая меньше 1 метра
ограда металлическая на фундаменте
сетка рабица
дорога полевая
дорога асфальтная
проезжая часть улиц и тротуары
железная дорога
дорожные знаки
откос
сетка координат
пункт плановой съемочной сети
здания огнестойкие
памятники монументы
лесопосадки
кустарник
характеристики древостоев
заросли кустарника
береговая линия
урез воды

Расположение планов на листе

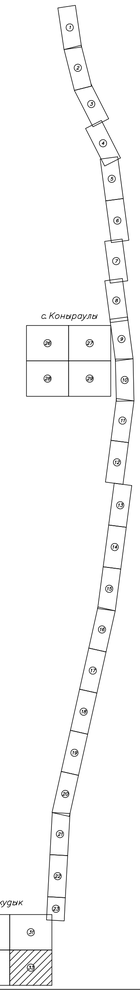

Изм.	Кол.уч	Лист	No.док	Подпись	Дата
Разработал		Сотказиева			
Проверил		Шагиров			
ГИП		Шагиров			
Д.контроль		Кажгереева			

Р-28.06.17/39 ГСН

Разработка ПСД на строительство объекта:«Строительство газопроводных линий населенных пунктов Таскудык,Соркол, Саркумак, Балкылдакты, Конираулы, раз.Кенбай Кызылкугинского района Атырауской области»

Наружные инженерные сети
(п.Мукур- с.Конираулы- с.Таскудук)

Стадия	Лист	Листов
РП	17	

План газопровода среднего давления ПК6$_{12}$+78,1-ПК6$_{12}$+83.39.План газопровода низкого давления с. Таскудук

ТОО "Poligram" г.Атырау

Согласовано
АС Тулегенов

Взам. инв. №
Подпись и дата
Инв. № подл.

Файл:Р-28.06.17/39_ГСН

Формат А1

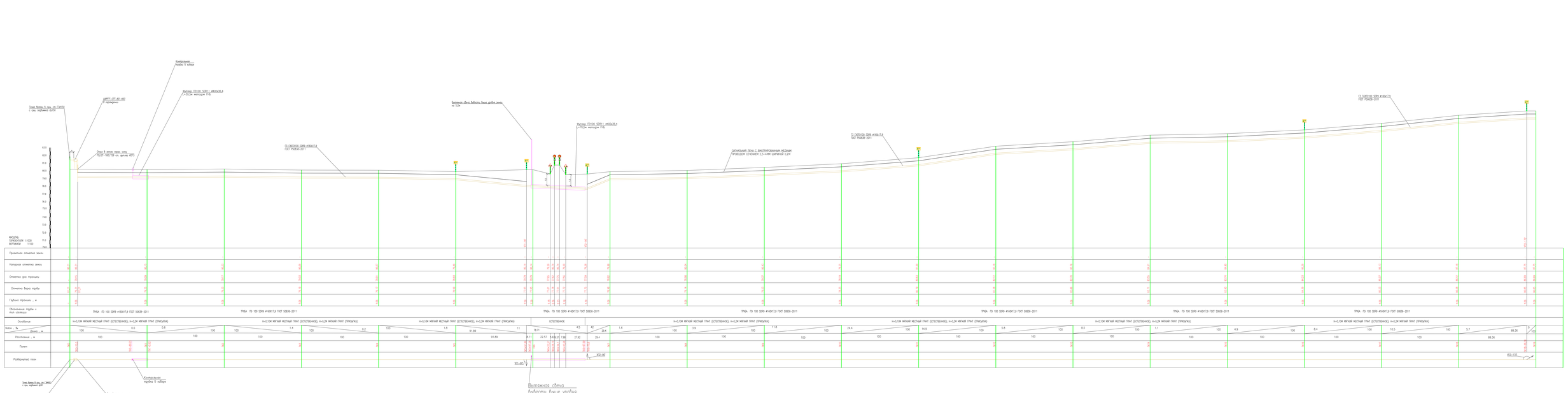

							ГОИ
						Р-28.06.17/39	
						Разработка 1Ц на строительство объектов инженерно-технического сооружения вход населенных пунктов Голуевка,Сорокс, Сорокс, Бакшаусть, Кочкарь, разбивка Кемерского района Кемеровской области	
Изм.	Кол.уч.	Лист	№ док.	Подпись	Дата		
Разработал		Сотникова				Наружные инженерные сети (п.Мунго-с.Кочкарево-с.Голуевка)	Стадия	Лист	Листов
Проверил		Шевцов					РП	1	
ГИП		Шевцов							
Утвердил		Кокшарова				Продольный профиль колодезного выпуска (рабочие ПК1-ПК3)	ООО "Ресурсы-Кемерово"		

Формат А2х4

Согласовано

Взам. инв. №

Подпись и дата

Инв. № подл.

ГЗ ГАЗПРОМ-309В #180473
ГОСТ Р58836-2011
ГЗ ГАЗПРОМ-309В #180473
ГОСТ Р58836-2011
СИГНАЛЬНАЯ ЛЕНТА С ВНЕСТРАИВАННЫМ МЕТАЛЛИЧЕСКИМ ПРОВОДОМ СЕЧЕНИЕМ 2,5–4мм ШИРИНОЙ 0,22М
ГЗ ГАЗПРОМ-309В #180473
ГОСТ Р58836-2011
88.0
87.0
86.0
85.0
84.0
83.0
82.0
81.0
80.0
79.0
78.0
77.0
76.0
75.0
МАСШТАБ:
ГОРИЗОНТАЛИ 1:1000
ВЕРТИКАЛИ 1:100

| | | |

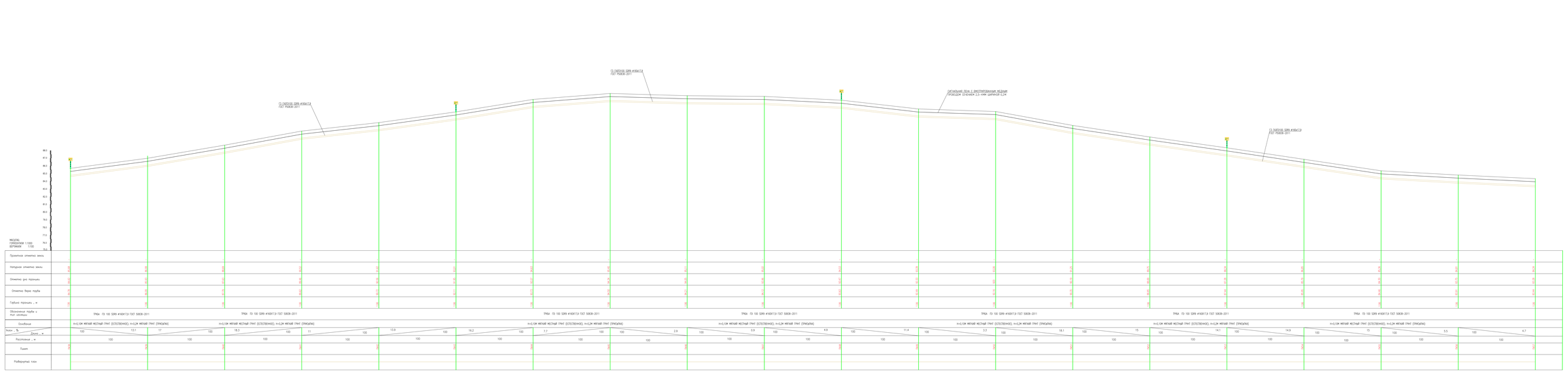

							Р-28.06.17/ЭХ
Изм.	Кол.уч.	Лист	№ док.	Подпись	Дата		
Разработал		Сотникова					
Проверил		Шевцов					
ГИП		Шевцов					
Утвердил		Кисляков					

ГОЭ

Разработка ПДД на строительство обьектов(строительство газопровода высокого давления пункта Голубицкое, Сорокина, Бакланского, Кочергина, дербетова, Кожевникова) обвод Ленинского, Ленина

Надземные инженерные сети
(г.Ейск-г.Кореновск-г.Голубица)

Продольный профиль газопровода высокого давления ПК28-ПК57

Стадия	Лист	Листов
Р	1	10

ООО "Ресурсы" г.Краснодар

Копировал

Формат А2х4

Взам.инв.№ | Подпись и дата | Инв.№ подл.

Р-28.06.17/ЭХ_ГОЭ

ПК 0
ПК 1
ПК 2
ПК 3
ПК 4
ПК 5
ПК 6
ПК 7
ПК 8
ПК 9
ПК 10
ПК 11
ПК 12
ПК 13
ПК 14
ПК 15
ПК 16
ПК 17
ПК 18
ПК 19
ПК

							Р-28.06.17/ЭХ
Изм.	Кол.уч.	Лист	№ док.	Подпись	Дата		Разработка 122 км строительства обвязочно-строительного газопровода вход: газовая группа Государство, Украина, Бывшая часть, Кемерово, дальнейшее Кемеровский район Кемеровской области
Разработал		Сотников					Чертежи линейные сеты (1-Мундо-г.Кемерово-г.Топуда)
Проверил		Шевцов					
ГИП		Шевцов					
Утвердил		Кисляков					Продольный профиль газопровода Вариант трубопровода (ПК78—ПК90)

Стадия	Лист	Листов
Р	11	12

ООО "Ридгаз" в Кемерово

Копировал

Формат А2х4

Взам.инв.№ | Подпись и дата | Инв.№ подл.

Формат А2х4

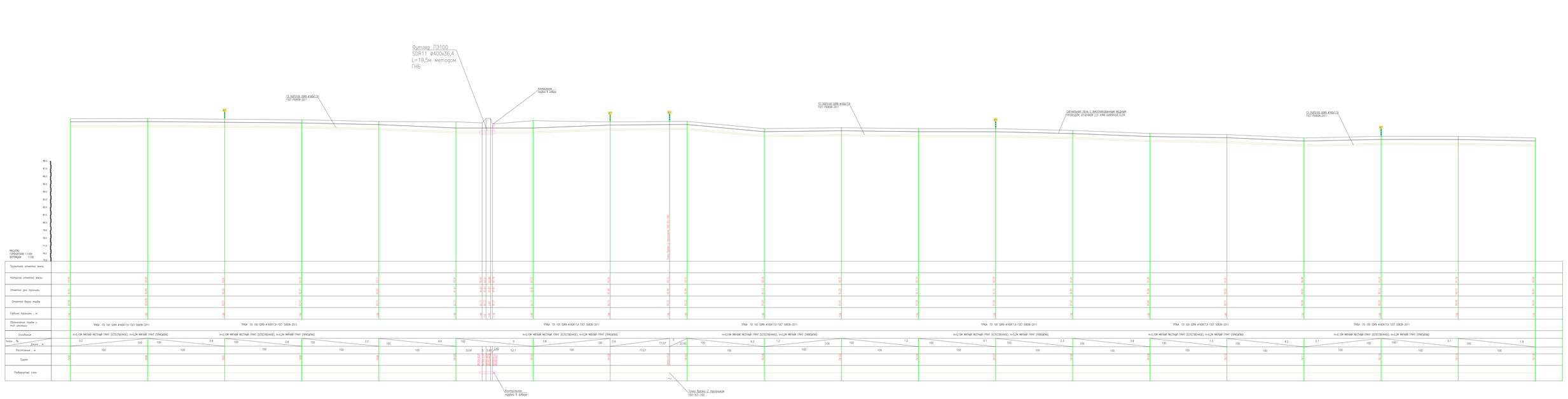
Футляр П3100
SDR11 ⌀400х36,4
L=19,5м методом
ГНБ
П3 (ЦЕПОЛЕ) SDR9 ⌀160х17,8
ГОСТ Р50838-2011
Контрольная
труба 5 забор
Точка Врезки-2 пропускная
ПК7
ПК8
ПК9
ПК10
ПК11
ПК12
ПК13
ПК14
ПК15
ПК16
ПК17
ПК18
ПК19
ПК20
ПК21
ПК22
ПК23
ПК24
ПК25
ПК26
ПК27
ПК28
ПК29
ПК30
ПК31
ПК32
ПК33
ПК34
ПК35
ПК36
ПК37
ПК38
ПК39
ПК40
ПК41
ПК42
ПК43
ПК44
ПК45
ПК46

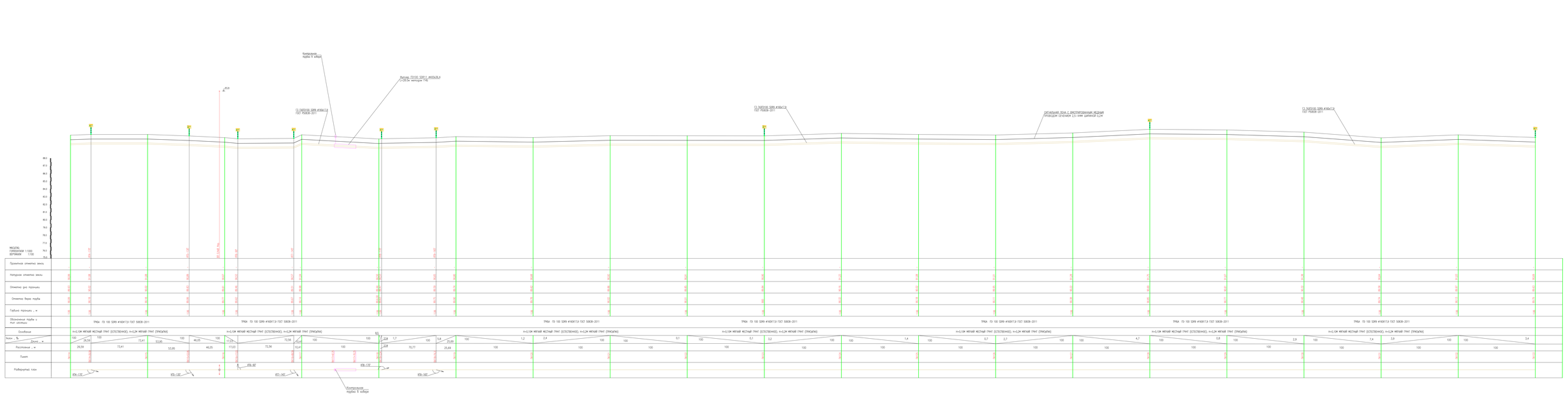
Контрольна порубка В кобрин
Фільтр ПП100 ЗДФ11 АМЗОЦЕЛА (1,25,0м ширина 110)
ПК29
ПК1
ПК2
ПК3
ПК4
ПК5
ПК6
ПК7
ПК8
ПК9
ПК10
ПК11
ПК12
ПК13
ПК14
ПК15
ПК16
ПК17
ПК18
ПК19
ПК20
ПК21
ПК22
ПК23
ПК24
ПК25
ПК26
ПК27
ПК28
ПК29
ПК30
ПК31
ПК32
ПК33
ПК34
ПК35
ПК36
ПК37
ПК38
ПК39
ПК40

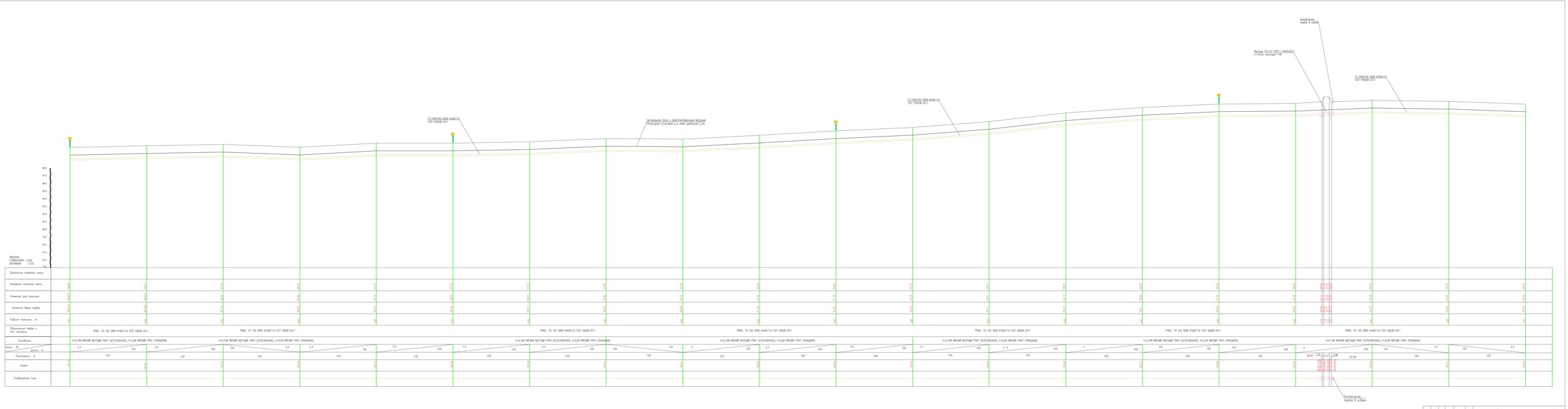
Контрольная труба В набор
Фильтр ПВХ100 SDR11 #4630-04.4 L=150,0м напорная ГНБ
ГЭ 1АВ2100 SDR9 #1630/13 ГОСТ 19608-2011
ГЭ 1АВ2100 SDR9 #1630/13 ГОСТ 19608-2011
Сигнальная лента с внутренними медными проводами сечением 2,5 мм² шириной 0,2м
ГЭ 1АВ2100 SDR9 #1630/13 ГОСТ 19608-2011
ПК1
ПК2
ПК3
ПК4
МАСШТАБ: ГОРИЗОНТАЛИ 1:1000 ВЕРТИКАЛИ 1:100
Проектная отметка земли
Натурная отметка земли
Отметка дна прорыва
Отметка верха трубы
Глубина прорыва, м
Обозначение трубы и вид изоляции
ТРБА ПЭ 100 SDR9 #1630/13 ГОСТ 50838-2011
Особенности
n=0,10м мягкий местный грунт (естественно); n=0,2м мягкий грунт (прикатка)
Уклон, ‰
Длина, м
Расстояние, м
Пикет
Разбивочный план
Контрольная труба В набор

| | | |

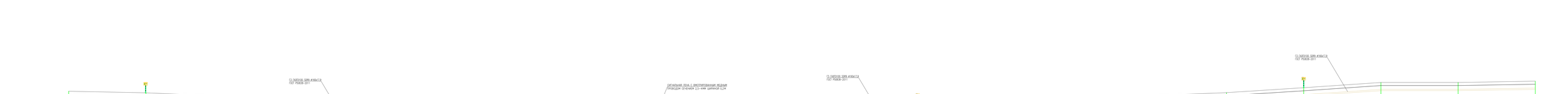
ПЗ (ЧЕРТЕЖ 5289 #160473 ГОСТ Р50838-2011)
ОГРАЖДАНИЕ ЛЕНТА С ВНУТРИРОВАННЫМ МЕЛЬНЫМ ПРОВОДОМ СЕЧЕНИЕМ 2,5–4мм ШИРИНОЙ 0,2м
ПК
88.0
87.0
86.0
85.0
84.0
83.0
82.0
81.0
80.0
79.0
78.0
77.0
76.0
75.0
МАСШТАБ:
ГОРИЗОНТАЛИ 1:1000
ВЕРТИКАЛИ 1:100

| | | |

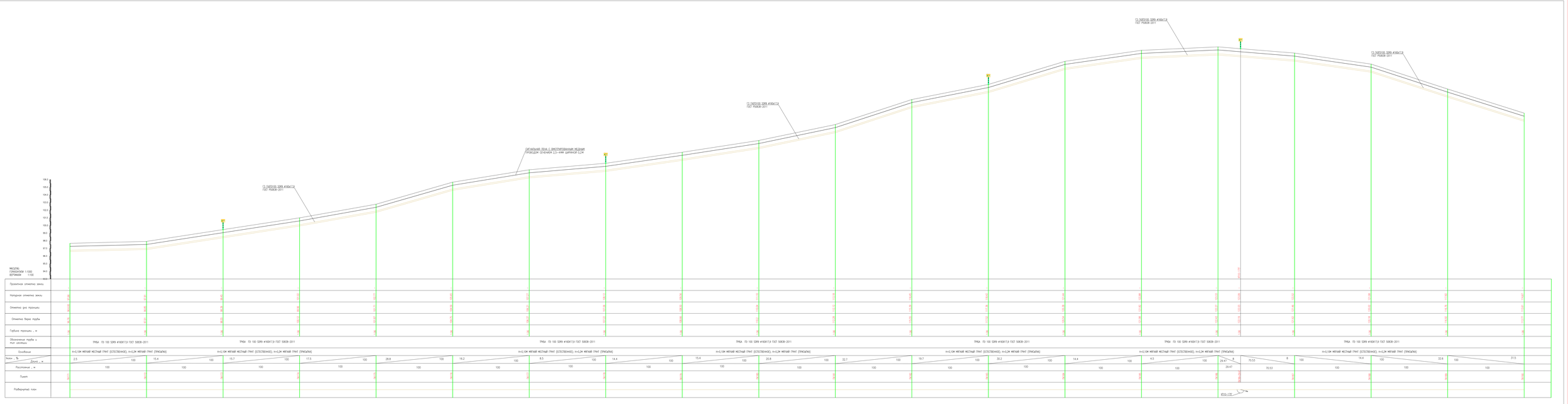

Изм.	Кол.уч.	Лист	№ док.	Подпись	Дата				
Разработал		Сотникова				Подземная сеть (г.Мегион-г.Когалым-г.Голюшор)	Стадия	Лист	Листов
Проверил		Шевцов					Р	21	22
ГИП		Шевцов							
Утвердил		Кокшарова				Продольный профиль газопровода высокого давления (ПК21+00-ПК10)	ООО "Ресурсы Арктики"		

Р-28.06.17/29 ГСН

Разработка ПД на строительство обвязочно-строительного газопровода вход-газовая группа(г.Голюшор,Сорым, Сорым, Бакшеевка, Когалым, дебитный газопровод-рабочее давление)

Формат А2х

Копировал

ПК 0
ПК 1
ПК 2
ПК 3
ПК 4
ГЗ ГАЗПРОМ 32MB #100A172
ГОСТ 9568В-2011
СИГНАЛЬНЫЙ ПРОВ. С ВИСТОРЕНОВАННЫМ МЕДЬЮ ПРОВОДОМ СЕЧЕНИЕМ 2.5-4MM СШИВНОЙ ПЕЗМ
МАСШТАБ:
ГОРИЗОНТАЛИ 1:1000
ВЕРТИКАЛИ 1:100
108.0
107.0
106.0
105.0
104.0
103.0
102.0
101.0
100.0
99.0
98.0
97.0
96.0
95.0

| | | |

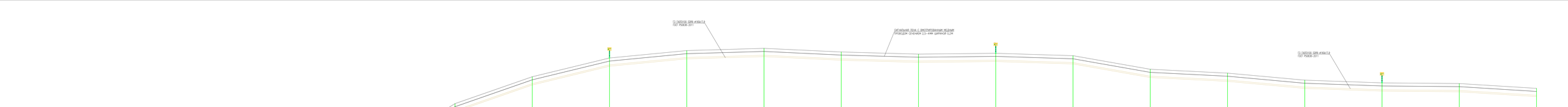
ГЗ (АВТОЗІЗ) 5089 #160413
ГОСТ Р50838-2011
СИГНАЛЬНИЙ ПРОВ. С. ВИСПОРЯДЖЕННЯМ МЕЛЕЦЬКИЙ ПРИЗОЦЬКИЙ СПОЧАТКУ 2.5-ММ ШИРИНОЮ 0.2М
ГЗ (АВТОЗІЗ) 5089 #160413
ГОСТ Р50838-2011
ГЗ (АВТОЗІЗ) 5089 #160413
ГОСТ Р50838-2011
ПК1
ПК2
ПК3
ПК4
МАСШТАБ:
ГОРИЗОНТАЛЬ 1:1000
ВЕРТИКАЛЬ 1:100
113.0
112.0
111.0
110.0
109.0
108.0
107.0
106.0
105.0
104.0
103.0
102.0
101.0
100.0

| | | |

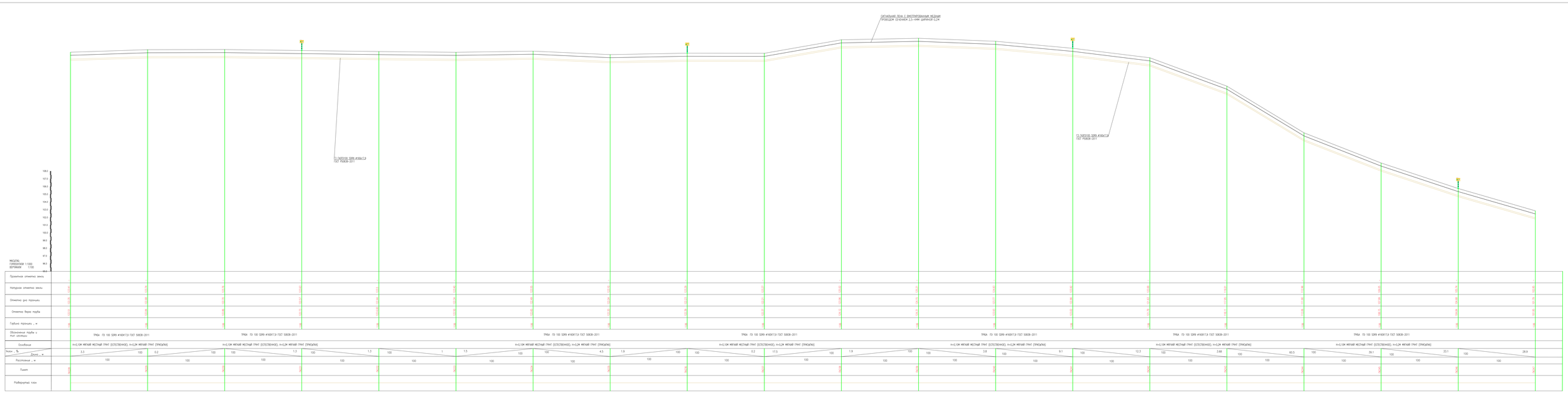

Изм.	Кол.уч.	Лист	№ док.	Подпись	Дата									
Разработал		Сотникова				Разработка 1Ц2 на строительство обвязочно-строительного газопровода высокого давления группы Голубинского, Сорокина, Бакмасского, Кочергина, дербетей Кавказского района Краснодарского края								
Проверил		Шевцов												
Гл.спец.		Шевцов				Чертежи инженерных сетей (п.Мирный-с.Кочергина-с.Голубина)								
Утв.		Шевцов												
Согласовано		Кисилевич				Продольный профиль газопровода высокого давления ПК28-ПК41								

Стадия	Лист	Листов	
	49	55	

ООО "Ресурсы" г.Краснодар

Инв.№ подл. | Подпись и дата | Взам.инв.№

Р-28.06.17/ЗК_ГСН

Формат А0

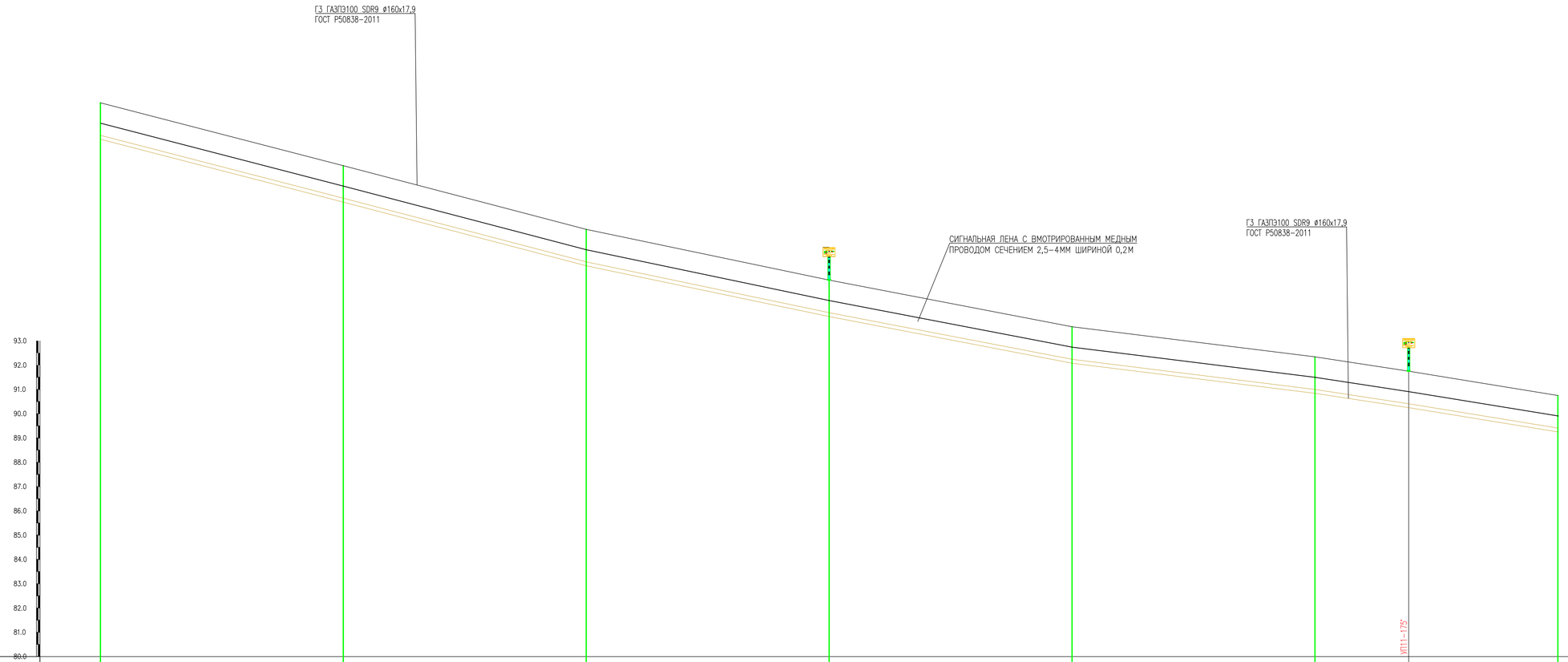

Проектная отметка земли	-	-	-	-	-	-	-	-	-
Натурная отметка земли	102.85	100.21	97.59	95.50	93.58	92.34	91.75	90.75	
Отметка дна траншеи	101.79	99.15	96.53	94.44	92.52	91.28	90.69	89.69	
Отметка верха трубы	101.95	99.31	96.69	94.600	92.68	91.44	90.85	89.85	
Глубина траншеи , м	1.06	1.06	1.06	1.06	1.06	1.06	1.06	1.06	
Обозначение трубы и тип изоляции	ТРУБА ПЭ 100 SDR9 ø160Х17,9 ГОСТ 50838-2011		ТРУБА ПЭ 100 SDR9 ø160Х17,9 ГОСТ 50838-2011						
Основание	Н=0,10М МЯГКИЙ МЕСТНЫЙ ГРУНТ (ЕСТЕСТВЕННОЕ); Н=0,2М МЯГКИЙ ГРУНТ (ПРИСЫПКА)		Н=0,10М МЯГКИЙ МЕСТНЫЙ ГРУНТ (ЕСТЕСТВЕННОЕ); Н=0,2М МЯГКИЙ ГРУНТ (ПРИСЫПКА)						
Уклон , ‰ / Длина , м	100 / 26.4	100 / 26.2	100 / 20.9	100 / 19.2	100 / 12.4	38.6 / 15.3	61.4 / 16.3		
Расстояние , м	100	100	100	100	100	100			
Пикет	ПК247	ПК248	ПК249	ПК250	ПК251	ПК252	ПК252+18.6	ПК253	
Развернутый план						УП11-175°			

Согласовано

Взам. инв. №

Подпись и дата

Инв. № подл.

Изм.	Кол.уч	Лист	No.док	Подпись	Дата
Разработал		Сатказиева			
Проверил		Шагиров			
ГИП		Шагиров			
Д.контроль		Кажгереева			

Р-28.06.17/39 ГСН

Разработка ПСД на строительство объекта:«Строительство газопроводных линий населенных пунктов Таскудук,Соркол, Сарыкмак, Балкылдакты, Конырауды, раз.Кенбай Кызылкугинского района Атырауской области»

Наружные инженерные сети (п.Мукур- с.Конырауды- с.Таскудук)

Стадия	Лист	Листов
РП	31	

Продольный профиль газопровода высокого давления ПК247-ПК253

ТОО "Poligram" г.Атырау

Файл:Р-28.06.17/39_ГСН

Формат А1

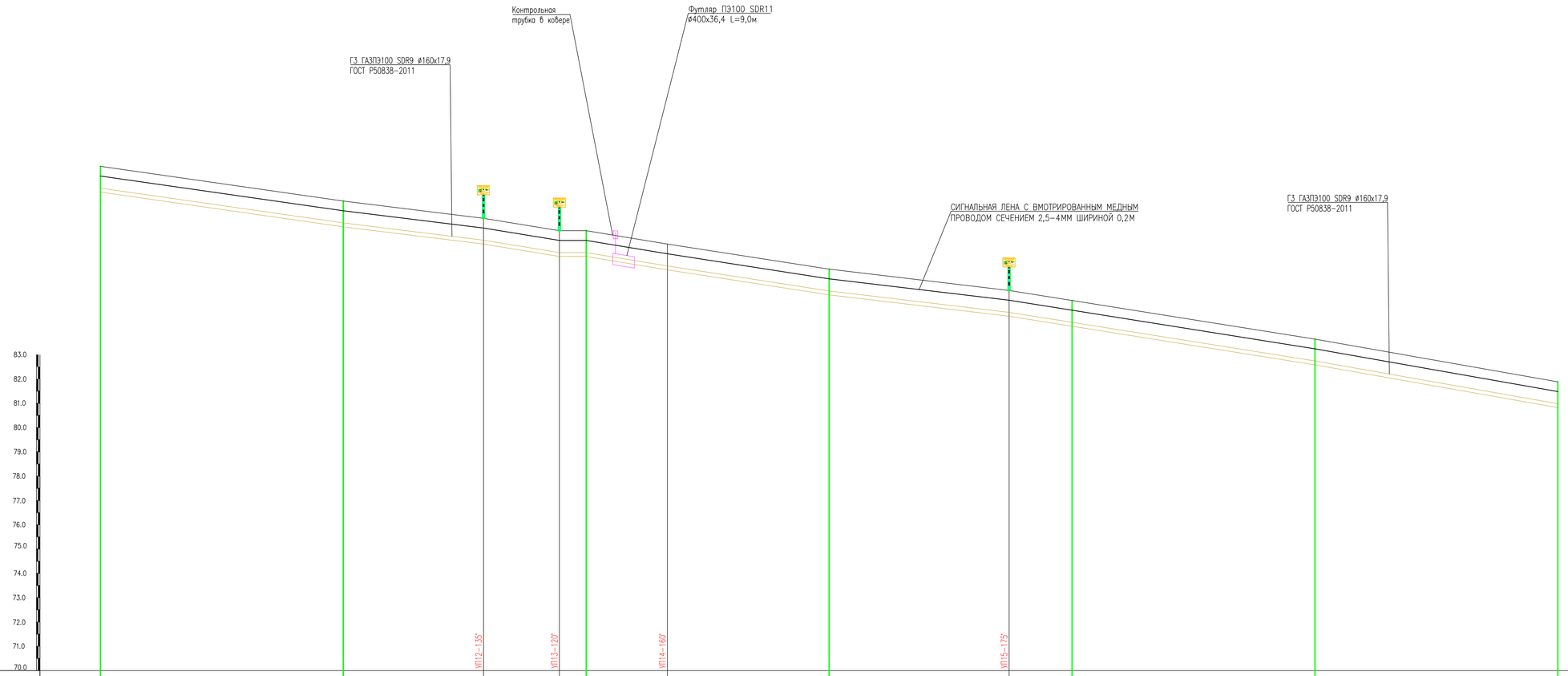

Проектная отметка земли	-	-	-	-	-	-	-	-	-	-	-	-	-
Натурная отметка земли	90.75	89.32	88.61	88.10	88.10	87.55	86.52	85.64	85.23	83.84	81.88		
Отметка дна траншеи	89.69	88.26	87.55	87.04	87.04	86.49	85.46	84.58	84.17	82.58	80.82		
Отметка верха трубы	89.85	88.42	87.71	87.20	87.20	86.65	85.62	84.74	84.33	82.74	80.98		
Глубина траншеи , м	1.06	1.06	1.06	1.06	1.06	1.06	1.06	1.06	1.06	1.06	1.06		
Обозначение трубы и тип изоляции	ТРУБА ПЭ 100 SDR9 ø160Х17,9 ГОСТ 50838-2011					ТРУБА ПЭ 100 SDR9 ø160Х17,9 ГОСТ 50838-2011							
Основание	Н=0,10М МЯГКИЙ МЕСТНЫЙ ГРУНТ (ЕСТЕСТВЕННОЕ); Н=0,2М МЯГКИЙ ГРУНТ (ПРИСЫПКА)					Н=0,10М МЯГКИЙ МЕСТНЫЙ ГРУНТ (ЕСТЕСТВЕННОЕ); Н=0,2М МЯГКИЙ ГРУНТ (ПРИСЫПКА)							
Уклон , ‰ / Длина , м	100	14.3	57.72	12.3	31.24	16.3	0 / 11.04	33.41	16.5	66.59	15.5	74.09	11.9
Расстояние , м	100		57.72		31.24		11.04	33.41		66.59		74.09	
Пикет	ПК253	ПК254	ПК254+57.72		ПК254+88.96	ПК255		ПК255+33.41		ПК256		ПК256+74.00	ПК257
Развернутый план				УП12-120°									УП15-175°

Развернутый план													

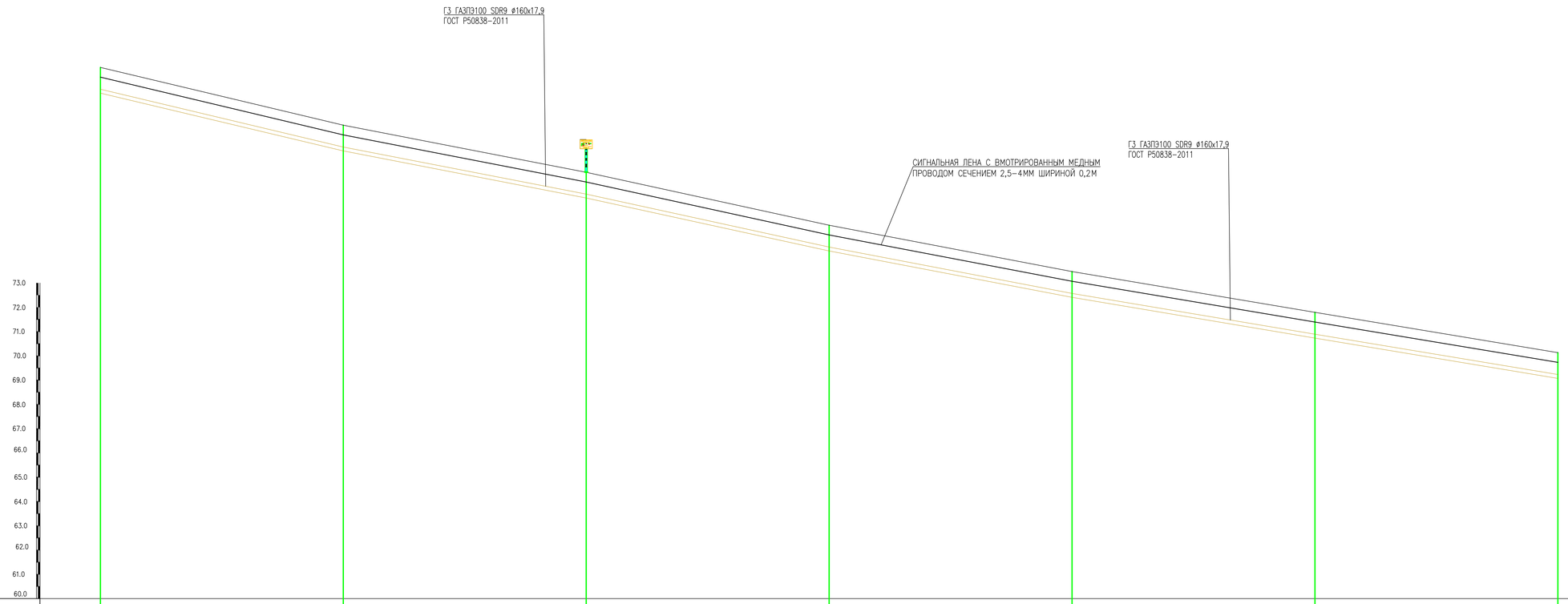

Проектная отметка земли	–		–		–		–		–		–		–	
Натурная отметка земли	81.88		79.50		77.56		75.38		73.47		71.79		70.13	
Отметка дна траншеи	80.82		78.44		76.50		74.32		72.41		70.73		69.07	
Отметка верха трубы	80.98		78.6.00		76.66		74.48		72.57		70.89		69.23	
Глубина траншеи , м	1.06		1.06		1.06		1.06		1.06		1.06		1.06	
Обозначение трубы и тип изоляции		ТРУБА ПЭ 100 SDR9 ø160Х17,9 ГОСТ 50838-2011				ТРУБА ПЭ 100 SDR9 ø160Х17,9 ГОСТ 50838-2011								
Основание		Н=0,10М МЯГКИЙ МЕСТНЫЙ ГРУНТ (ЕСТЕСТВЕННОЕ); Н=0,2М МЯГКИЙ ГРУНТ (ПРИСЫПКА)				Н=0,10М МЯГКИЙ МЕСТНЫЙ ГРУНТ (ЕСТЕСТВЕННОЕ); Н=0,2М МЯГКИЙ ГРУНТ (ПРИСЫПКА)								
Уклон , ‰ / Длина , м		100	23.8	100	19.4	100	21.8	100	19.1	100	16.8	100	16.6	
Расстояние , м		100		100		100		100		100		100		
Пикет	ПК259		ПК260		ПК261		ПК262		ПК263		ПК264		ПК265	
Развернутый план														

Согласовано

Взам. инв. №

Подпись и дата

Инв. № подл.

Изм.	Кол.уч	Лист	No.док	Подпись	Дата
Разработал			Сотказиева		
Проверил			Шагиров		
ГИП			Шагиров		
Д.контроль			Кажгереева		

Р-28.06.17/39 ГСН

Разработка ПСД на строительство объекта:«Строительство газопроводных линий населенных пунктов Таскудук,Соркол, Саркумак, Баймалдакты, Конырауды, раз.Кенбай Кызылкугинского района Атырауской области»

Наружные инженерные сети (п.Мукур- с.Конырауды- с.Таскудук)

Стадия	Лист	Листов
РП	33	

Продольный профиль газопровода высокого давления ПК259-ПК265

ТОО "Poligram" г.Атырау

Файл:Р-28.06.17/39_ГСН

Формат А1

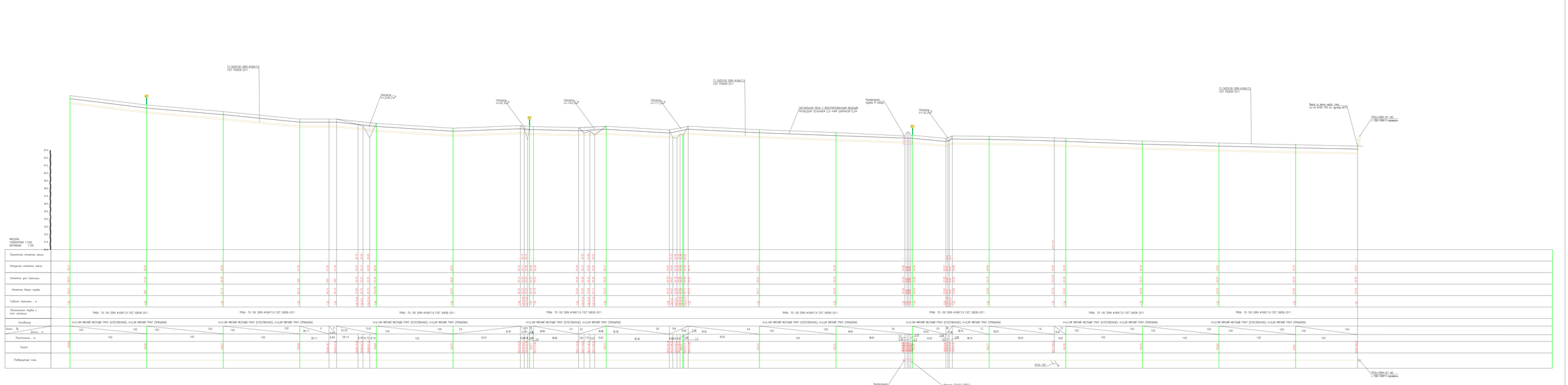
ГЗ ГАЛУЗОВ 5289 #180473 ГОСТ Р50838-2011
Насадка V=14.00 СПР
Насадка V=14.00
Насадка V=14.00
Насадка V=17.00
ГЗ ГАЛУЗОВ 5289 #180473 ГОСТ Р50838-2011
СИГНАЛЬНАЯ ЛЕНТА С ЕКСТРУДИРОВАНЫМ МЕДНЫМ ПРОВОДОМ СЕЧЕНИЕМ 2.5-4мм ШИРИНОЙ 0.2м
Контрольная трубка В набор
Насадка V=15.00
ГЗ ГАЛУЗОВ 5289 #180473 ГОСТ Р50838-2011
Вывод со земл. шин. сиг. на ал #180-120 см. далее #175
ПРЗ1х-СТЕН-2л. №2 с ПЕХ-5ВЛ-П прокладка
МАСШТАБ: ГОРИЗОНТАЛИ 1:1000 ВЕРТИКАЛИ 1:100
Проектная отметка земли
Натурная отметка земли
Отметка дна траншеи
Отметка верха трубы
Глубина траншеи , м
Обозначение трубы и тип системы
ТРКА ПЭ 100 SDR9 #180473 ГОСТ 50838-2011
Особенности
n=0.10м мягкой местный грунт (естественное); n=0.2м мягкой грунт (присыпка)
Уклон , ‰
Длина , м
Расстояние , м
Пикет
Разбивочный план
Контрольная трубка В набор
Фильтр ПЕГОЛ 50011 #180ОЦЕ L=12.0м
ПРЗ1х-СТЕН-2л. №2 с ПЕХ-5ВЛ-П прокладка

| | | |

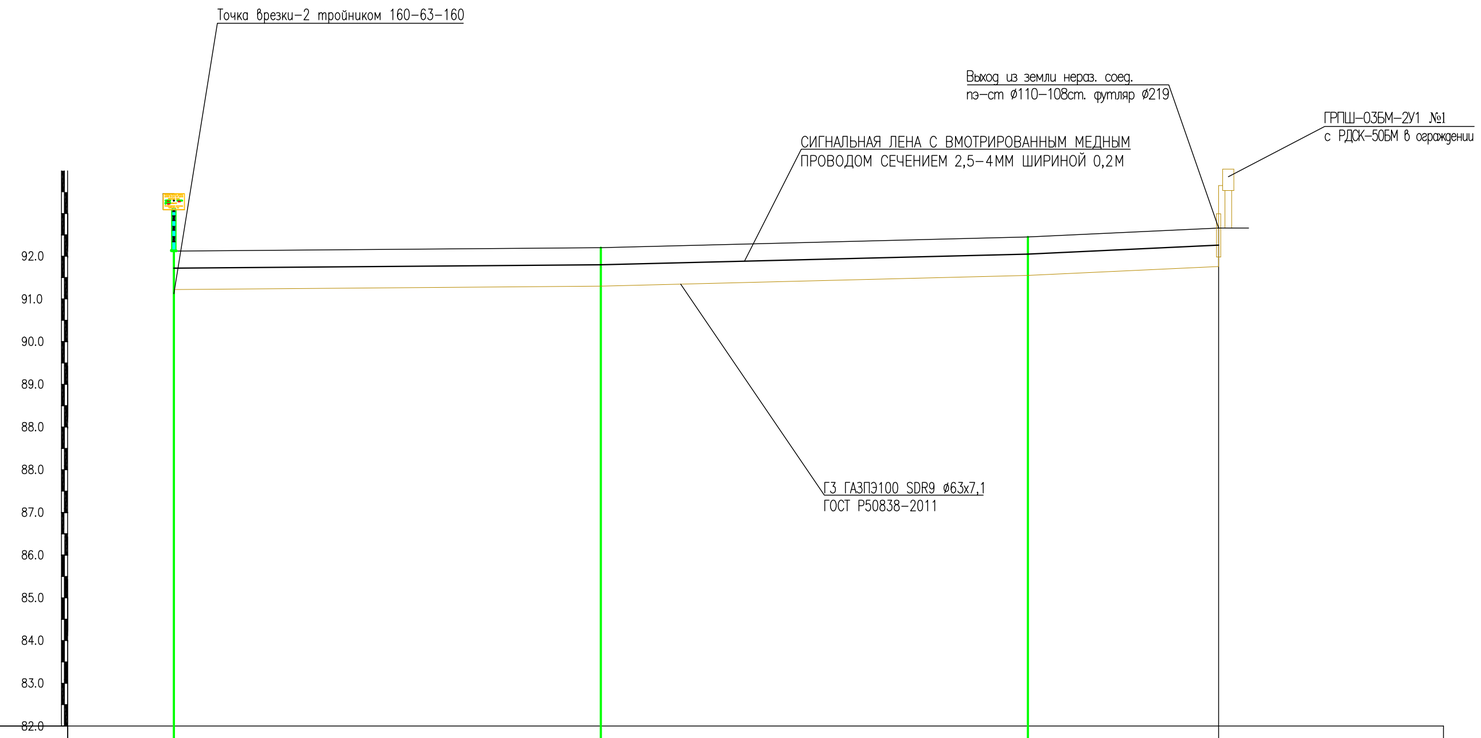

МАСШТАБ:
ГОРИЗОНТАЛИ 1:1000
ВЕРТИКАЛИ 1:100

Проектная отметка земли	–	–	–	–
Натурная отметка земли	93.12	93.20	93.45	93.66
Отметка дна траншеи	92.16	92.24	92.49	92.70
Отметка верха трубы	92.22	92.30	92.55	92.76
Глубина траншеи , м	1.01	1.01	1.01	1.01
Обозначение трубы и тип изоляции	Труба ПЭ100 SDR9 ø63х7,1 ГОСТ 50838-2011			
Основание	Н=0,10М МЯГКИЙ МЕСТНЫЙ ГРУНТ (ЕСТЕСТВЕННОЕ); Н=0,2М МЯГКИЙ ГРУНТ (ПРИСЫПКА)			
Уклон , ‰ / Длина , м	0,8 / 100	2.5 / 100	4.7 / 44.65	
Расстояние , м	100	100	44.65	
Пикет	$ПК0_1$ ПК102+77,07	$ПК1_1$	$ПК2_1$	$ПК2_1$+44,65
Развернутый план				

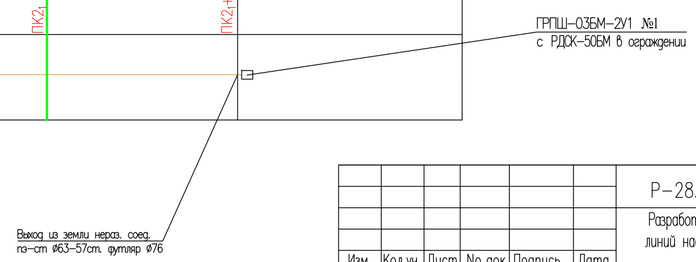

Согласовано

Взам. инв. №

Подпись и дата

Инв. № подл.

Изм.	Кол.уч	Лист	No.док	Подпись	Дата
Разработал		Саткалиева			
Проверил		Шагиров			
ГИП		Шагиров			
Д.контроль		Кажгереева			

Р-28.06.17/39 ГСН

Разработка ПСД на строительство объекта:«Строительство газопроводных линий населенных пунктов Таскудык,Соркол, Саркумак, Былкылдакты, Конырауды, раз.Кенбай Кызылкугинского района Атырауской области»

Наружные инженерные сети
(п.Мукур- с.Конырауды- с.Таскудук)

Стадия	Лист	Листов
РП	35	

Продольный профиль газопровода высокого давления $ПК0_1$- $ПК2_1$+44,65

ТОО "Poligram"
г.Атырау

Файл: Р-28.06.17/39_ГСН

Формат А2

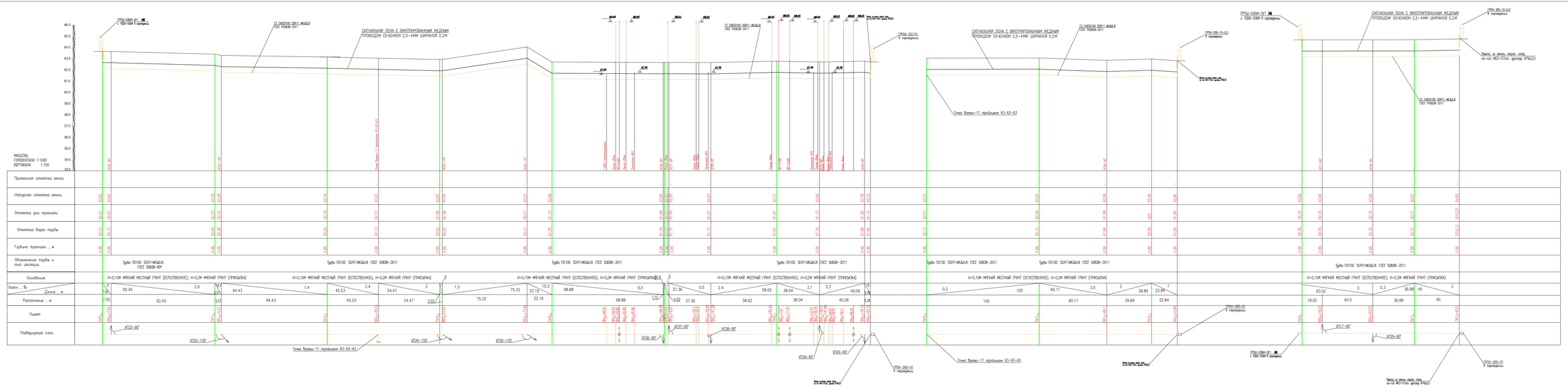

Изм.	Кол.уч	Лист	No.док	Подпись	Дата	Р-28.06.17/39	ГОН
Разработал		Сотниченко				Разработка ПДД на строительство объекта«Строительство газопровода высокого давления протяж.72км,г.Сарыкемер, Сарыкемер, Балыкшиде, Кокарыш, ра.Хийбиз Кызылординского района Атырауской области	
Проверил		Шакиров				Наружные инженерные сети (п.Мунар-с.Кенаралы-с.Косшулы)	Стадия / Лист / Листов
ГИП		Шакиров				Продольный профиль газопровода среднего давления ПК0₊₀-ПК0₊₀+83.39; ПК0₊₀-ПК2₊₀+22.84; ПК2₊₀-ПК3₊₀+40.0	РП / 36 /
Дизайнер		Комнорова					ТОО "Poligram" в Атырау

Формат А0

Согласовано

Взам. инв. №

Подпись и дата

Инв. № подл.

Продольный профиль Г1 ветвка 1

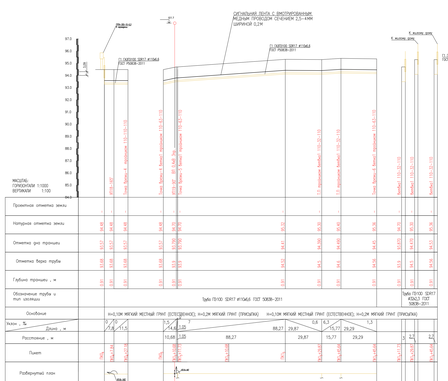

Продольный профиль Г1 ветвка 1

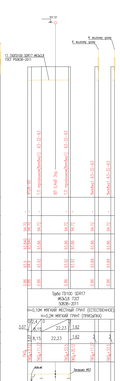

Продольный профиль Г1 ветвка 1.1

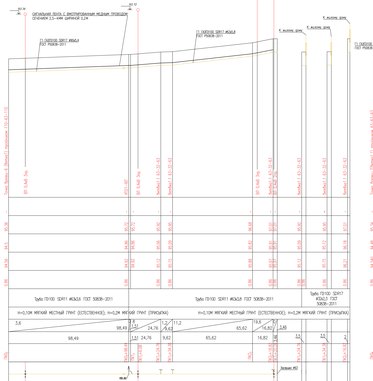

Продольный профиль Г1 ветвка 1.1

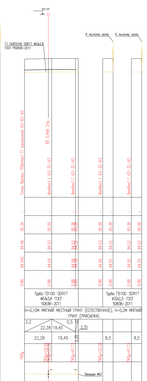

Продольный профиль Г1 ветвка 1.2

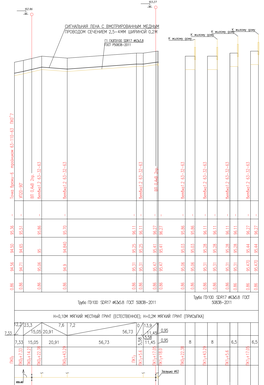

Продольный профиль Г1 ветвка 2

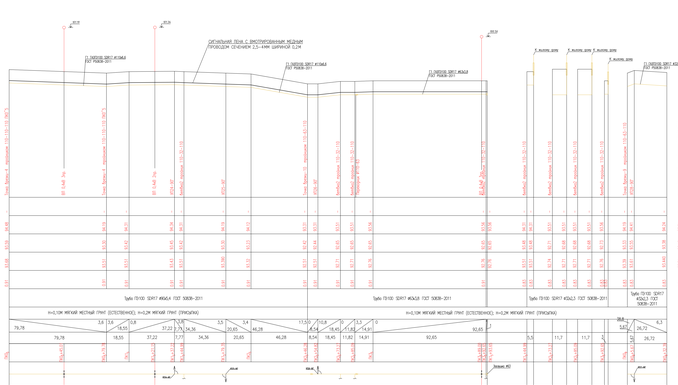

Продольный профиль Г1 ветвка 2

							ПОИ
						Проектная документация на строительство объекта капитального строительства: "Сооружения для хранения твердых отходов, Сарыкум, Дагестанский Огни, расположенного рядом Ногайского объекта"	
Изм.	Кол.уч.	Лист	№ док.	Подпись	Дата		
Разработал	Сотникова					Подземные инженерные сети (А.Мекер-с.Кочубей-ж.Татаурка)	Стадия	Лист	Листов
Проверил	Шихалиев						Р0	27	
ГИП	Шихалиев								
Н.контроль	Шихалиев					Продольный профиль водопровода основной добавочной	ООО "Рубикон"		
Утверждено	Шамсудинов						г.Кизляр		

Инв.№ Р-28.06.17/29_ПОИ

Формат А2х4

Продольный профиль Г1 ветка 2

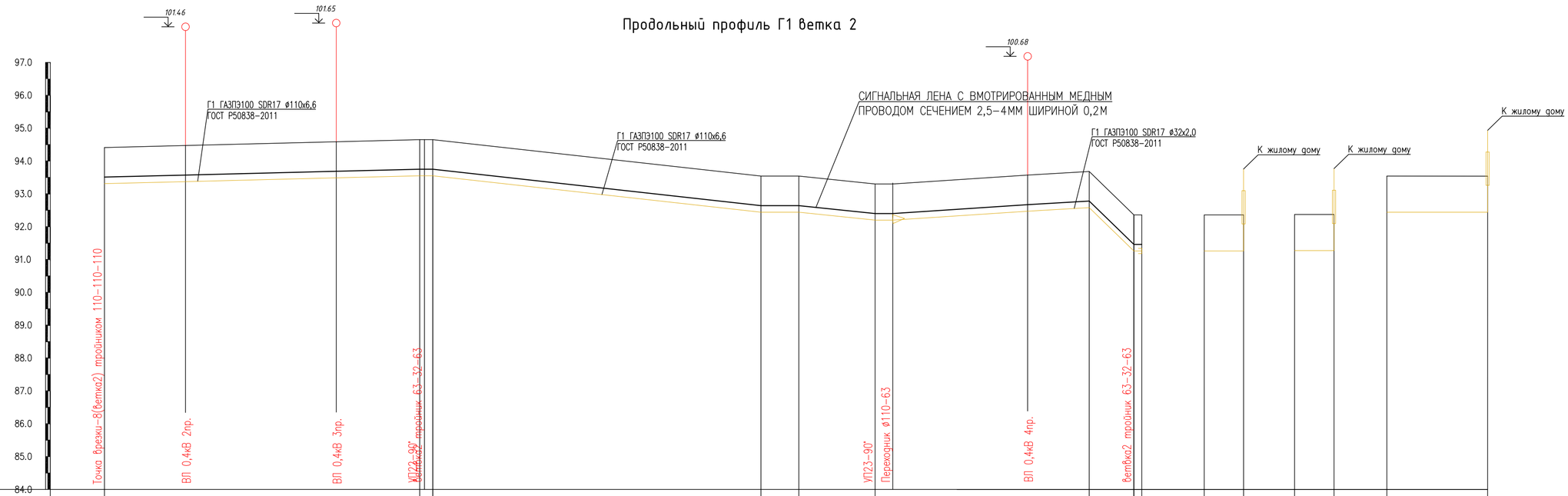

МАСШТАБ:
ГОРИЗОНТАЛИ 1:1000
ВЕРТИКАЛИ 1:100

Проектная отметка земли	–	–	–	–	–	–	–	–	–	–	–	–	–	–	–	–	–	–
Натурная отметка земли	94.46	94.65	94.65	93.54	93.54	93.30	93.68	93.86	93.86	94.65	94.65	93.86	93.86	93.54	93.54			
Отметка дна траншеи	93.55	93.74	93.74	92.63	92.63	92.390	92.77	92.95	92.95	93.82	93.82	93.03	93.03	92.71	92.71			
Отметка верха трубы	93.66	93.85	93.85	92.74	92.74	92.5	92.88	93.06	93.06	93.85	93.85	93.06	93.06	92.74	92.74			
Глубина траншеи , м	0.91	0.91	0.91	0.91	0.91	0.91	0.91	0.91	0.91	0.83	0.83	0.83	0.83	0.83	0.83			
Обозначение трубы и тип изоляции	Труба ПЭ100 SDR17 ø110х6.6 ГОСТ 50838-2011									Труба ПЭ100 SDR17 ø32х2,3 ГОСТ 50838-2011								
Основание	Н=0,10М МЯГКИЙ МЕСТНЫЙ ГРУНТ (ЕСТЕСТВЕННОЕ); Н=0,2М МЯГКИЙ ГРУНТ (ПРИСЫПКА)									Н=0,10М МЯГКИЙ МЕСТНЫЙ ГРУНТ (ЕСТЕСТВЕННОЕ); Н=0,2М МЯГКИЙ ГРУНТ (ПРИСЫПКА)								
Уклон , ‰ / Длина , м	1,9 / 96,05			0 / 3,95	11,1 / 100	0 / 11,55	6,9 / 23,23	5,8 / 65,22		5,8 / 13,57	0 / 2,46							
Расстояние , м	96,05			3,95	100	11,55	23,23	65,22		13,57	2,46	12		12		30,7		
Пикет	ПК0$_1$	ПК0$_9$+24.7	ПК0$_9$+70.62	ПК0$_1$+96.05	ПК1$_1$	ПК2$_1$	ПК2$_1$+11.55	ПК2$_1$+34.78	ПК2$_1$+81.25	ПК3$_1$	ПК3$_1$+13.61	ПК0$_1$+97.5	ПК3$_1$+13.61		ПК2$_1$+11.55			
Развернутый план				УП22-90°		УП23-90°					Заглушка ø63							

Согласовано

Взам. инв. №

Подпись и дата

Инв. № подл.

Изм.	Кол.уч	Лист	No.док	Подпись	Дата
Разработал		Саткалиева			
Проверил		Шагиров			
ГИП		Шагиров			
Д.контроль		Кажгереева			

Р-28.06.17/39 ГСН

Разработка ПСД на строительство объекта:«Строительство газопроводных линий населенных пунктов Таскудук,Соркол, Саркумак, Былкылдакты, Конырауды, раз.Кенбай Кызылкугинского района Атырауской области»

Наружные инженерные сети
(п.Мукур- с.Конырауды- с.Таскудук)

Стадия	Лист	Листов
РП	38	

Продольный профиль газопровода низкого давления с.Конырауды

ТОО "Poligram" г.Атырау

Файл:Р-28.06.17/39_ГСН

Формат А2

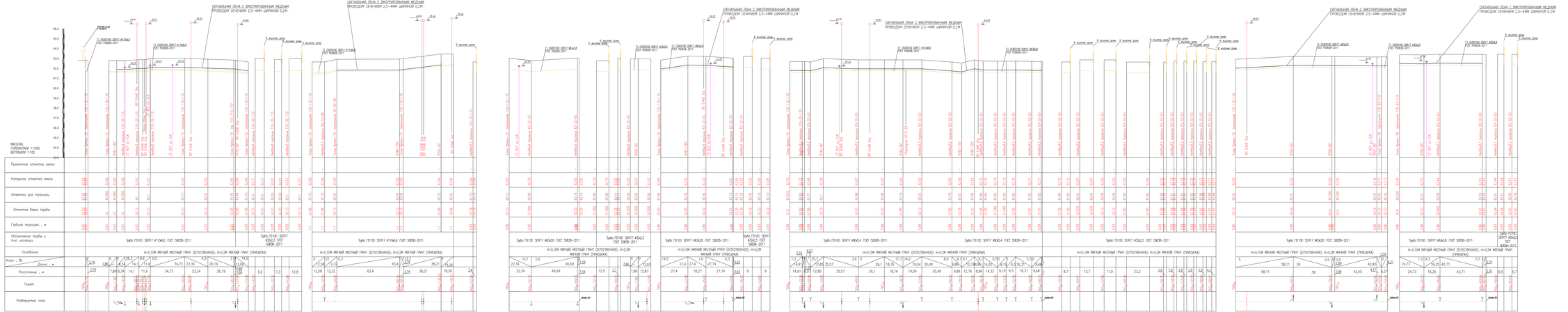
Продольный профиль Г1 ветвка 1
Продольный профиль Г1 ветвка 3.2
Продольный профиль Г1 ветвка 3
Продольный профиль Г1 ветвка 3
Продольный профиль Г1 ветвка 3.2
Продольный профиль Г1 ветвка 3.1
Продольный профиль Г1 ветвка 3.1
СИГНАЛЬНАЯ ЛЕНТА С ВМОНТИРОВАННЫМ МЕДНЫМ ПРОВОДОМ СЕЧЕНИЕМ 2,5–4мм ШИРИНОЙ 0,2М
МАСШТАБ: ГОРИЗОНТАЛИ 1:1000 ВЕРТИКАЛИ 1:100
Проектная отметка земли
Натурная отметка земли
Отметка дна траншеи
Отметка бера трубы
Глубина траншеи , м
Обозначение трубы и тип изоляции
Основание
Уклон , ‰
Длина , м
Расстояние , м
Пикет
Ребер/нутой план
Труба ПЭ100 SDR17 ИЗОЛ.В ГОСТ 50838-2011
Труба ПЭ100 SDR17 ИЗОЛ.Б ГОСТ 50838-2011
Труба ПЭ100 SDR17 ИЗОЛ.А ГОСТ 50838-2011
Труба ПЭ100 SDR17 ИЗОЛ.Г ГОСТ 50838-2011
Труба ПЭ100 SDR17 ИЗОЛ.Д ГОСТ 50838-2011
Труба ПЭ100 SDR17 ИЗОЛ.Ж ГОСТ 50838-2011
Труба ПЭ100 SDR17 ИЗОЛ.Е ГОСТ 50838-2011
Труба ПЭ100 SDR17 ИЗОЛ.З ГОСТ 50838-2011
Труба ПЭ100 SDR17 ИЗОЛ.Ж ГОСТ 50838-2011
Труба ПЭ100 SDR17 ИЗОЛ.Д

Продольный профиль Г1 ветвка 3

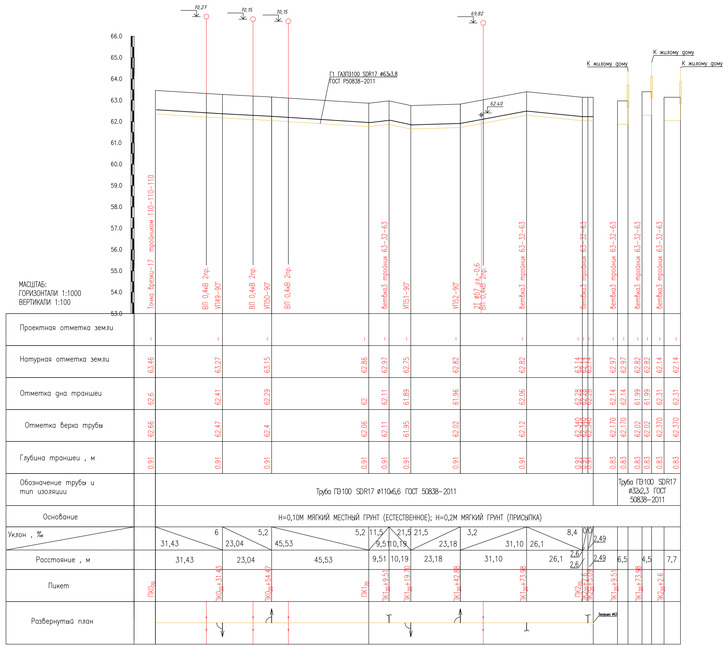

Продольный профиль Г1 ветвка 4

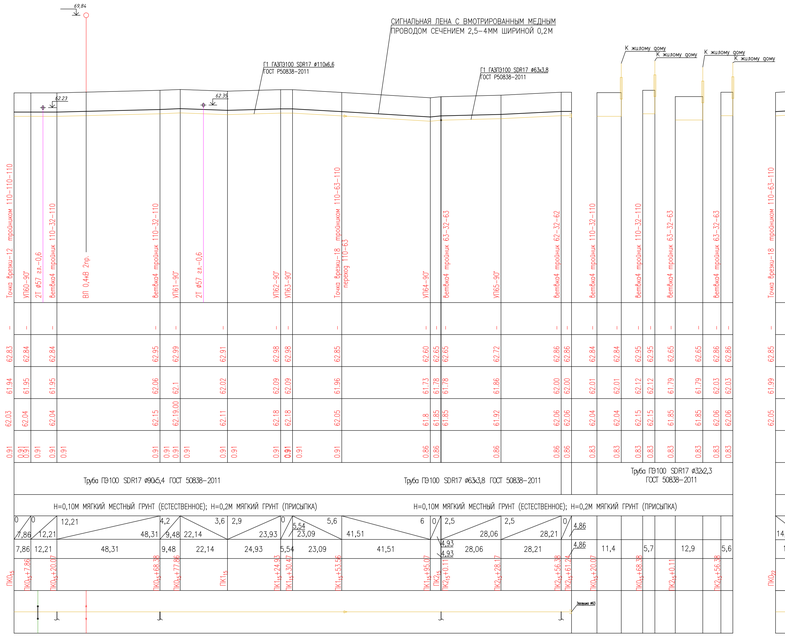

Продольный профиль Г1 ветвка 4

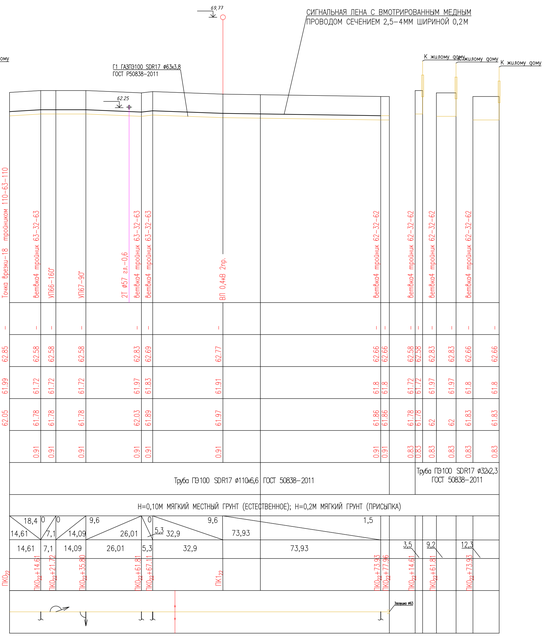

Изм.	Кол.уч.	Лист	No.док.	Подпись	Дата	
Разработал		Сатказиева				
Проверил		Шошуров				
ГИП		Шошуров				
Н.контроль		Кожогерева				

Р-28.06.17/39 ГСН

Разработка ПСД на строительство объекта:«Строительство газопроводов-линий населенных пунктов Таскудук,Сорыл, Сарыжик, Екажарбаты, Конаралы, разъезда Казахмукинского района Атырауской области

Наружные инженерные сети (п.Нуруз-с.Конаралы-с.Таскудук)

Продольный профиль газопровода низкого давления с.Таскудук

Стадия	Лист	Листов
РП	40	

ТОО "Poligram" г.Атырау

Согласовано

Взам. инв. No

Подпись и дата

Инв. No подл.

Формат А3х4

Факс Р-28.06.17/39_ГСН

ВЕДОМОСТЬ РАБОЧИХ ЧЕРТЕЖЕЙ ОСНОВНОГО КОМПЛЕКТА

Лист	Наименование	Примечание
1	Общие данные	
2	Конструкция защитного кожуха с вытяжной свечой	
3	Конструкция защитного кожуха с контрольной трубкой под ковером.	
4,5	Узел выхода полиэтиленового газопровода ПЭ160х17.9/Ст159х4,5 из земли.	
6,7	Узел выхода полиэтиленового газопровода ПЭ110х6,6/Ст159х4,5 из земли.	
8,9	Узел выхода полиэтиленового газопровода ПЭ63х7.1/Ст57х3,0 из земли	
10,11	Узел выхода полиэтиленового газопровода ПЭ63х5,8/Ст57х3,0 из земли	
12,13	Узел выхода полиэтиленового газопровода ПЭ32х2,3/СТ32х2,8. "FRIALEN"из земли.	
14	Установка ГРПШ-03БМ-2У1 ограждении 4,5х3х1,75	
15	Установка ГРПШ-03БМ-2У1 ограждении 4,5х3х1,75	
16	Установка ГРПШ в ограждении 3х4х1,75	
17	Установка ГРПШ-32/10Б в ограждении 3х3х1,75	
18	Установка подземной задвижки AVK ДУ50 под ковер	
19	Молниеприемник Н=8м	
20	Установка ШУУРГ-400 в ограждении 4,5х3х1,75	
21	Схема укладки сигнальной ленты на участках пересечения	

ВЕДОМОСТЬ ССЫЛОЧНЫХ И ПРИЛАГАЕМЫХ ДОКУМЕНТОВ.

Обозначение	Наименование	Примечание
1.	2.	3.
Серия 5.905-25.05	Оборудование, узлы, детали наружных и	
	внутренних газопроводов. Вып1,2	
Серия 5.905-6 СЗК-34.00-02	Узлы и детали электрохимической защиты	
	подземных инженерных сетей от коррозии	
СТ РК 1125-2002	Технические средства организации дорожного	
	движения. Знаки дорожные. Общие технические	
	требования	

ВЕДОМОСТЬ ССЫЛОЧНЫХ ДОКУМЕНТОВ.

Обозначение	Наименование	Примечание
1.	2.	3.
СНиП РК 2.02-05-2009	"Пожарная безопасность зданий и сооружений".	
СНиП 2.01.07-85*	"Нагрузки и воздействия".	
СНиП РК 5.03-34-2005	"Бетонные и железобетонные конструкции".	
СНиП РК 5.04-23-2002	"Стальные конструкции".	
СН РК 2.01-01-2013	"Защита строительных конструкций от коррозий"	

ОБЩИЕ ДАННЫЕ

1. ДАННЫЙ ПРОЕКТ ВЫПОЛНЕН НА ОСНОВАНИИ:
   - ТЕХНИЧЕСКОГО ЗАДАНИЯ
   - ТЕХНИЧЕСКИХ УСЛОВИЙ НА ГАЗИФИКАЦИЮ ЗА 13/0535, ВЫДАННЫХ АО "КАЗТРАНСГАЗ АЙМАК";
   - ИНЖЕНЕРНО-ГЕОДЕЗИЧЕСКИХ ИЗЫСКАНИЙ, ВЫПОЛНЕННЫХ ТОО "POLIGRAM"
2. РАБОЧИЙ ПРОЕКТ РАЗРАБОТАН ДЛЯ СТРОИТЕЛЬСТВА В СООТВЕТСТИИ СО СНИПОМ 2.01.01.-82 ОТНОСИТСЯ К IV КЛИМАТИЧЕСКОМУ ПОДРАЙОНУ СО СЛЕДУЮЩИМИ ПРИРОДНО-КЛИМАТИЧЕСКИМИ ХАРАКТЕРИСТИКАМИ:
   - ТЕМПЕРАТУРА НАРУЖНОГО ВОЗДУХА НАИБОЛЕЕ ХОЛОДНОЙ ПЯТИДНЕВКИ, ОБЕСПЕЧЕННОСТЬЮ 0.92 – 28°С ;
   - СРЕДНЯЯ ТЕМПЕРАТУРА НАИБОЛЕЕ ХОЛОДНЫХ СУТОК – 26°;
   - СЕЙСМИЧНОСТЬ ПЛОЩАДКИ – 5 БАЛЛОВ;
   - НОРМАТИВНОЕ ЗНАЧЕНИЕ ВЕСА СНЕГОВОГО ПОКРОВА – 0.8 КПА;
   - НОРМАТИВНОЕ ЗНАЧЕНИЕ ВЕТРОВОГО ДАВЛЕНИЯ –0.38 КПА;
   - НОРМАТИВНАЯ ГЛУБИНА ПРОМЕРЗАНИЯ ГРУНТА –122 СМ.

КОРРОЗИЙНАЯ АКТИВНОСТЬ ГРУНТА

К УГЛЕРОДИСТОЙ СТАЛИ – ВЫСОКАЯ;
К АЛЮМИНИЕВЫМ ОБОЛОЧКАМ КАБЕЛЕЙ – ВЫСОКАЯ;
3. СТЕПЕНЬ АГРЕССИВНОГО ВОЗДЕЙСТВИЯ ГРУНТОВ ВЫШЕ УРОВНЯ ГРУНТОВЫХ ВОД НА БЕТОННЫЕ И ЖЕЛЕЗОБЕТОННЫЕ КОНСТРУКЦИЙ;
– ИЗ СУЛЬФАТОСТОЙКИХ ЦЕМЕНТОВ ПО СОДЕРЖАНИЮ СУЛЬФАТОВ-НЕАГРЕССИВНЫЕ (SO4=4130МГ/КГ);
– ИЗ ПОРТЛАНДЦЕМЕНТОВ, ШЛАКОПОРТЛАНДЦЕМЕНТОВ И СУЛЬФАТОСТОЙКИХ ЦЕМЕНТОВ ПО СОДЕРЖАНИЮ ХЛОРИДОВ В ПЕРЕСЧЕТЕ НА CL, СОГЛАСНО ТАБЛ.4, СНИП 2.03.11-85- СРЕДНЕАГРЕССИВНЫЕ, (CL=1775 МГ/КГ);
4. ГРУНТОВЫЕ ВОДЫ ВСКРЫТЫ НА ГЛУБИНЕ 1,95-2,0М ОТ ПОВЕРХНОСТИ ЗЕМЛИ
5.

СВАРКА КОНСТРУКЦИЙ.

СВАРНЫЕ ШВЫ НАЗНАЧАТЬ В СООТВЕТСТВИИ С ТРЕБОВАНИЯМИ СНИП II-23-81*. ВСЕ ЭЛЕМЕНТЫ МЕТАЛЛОКОНСТРУКЦИЙ ПО ТОРЦАМ ДОЛЖНЫ ИМЕТЬ ЗАГЛУШКИ, ОБВАРЕННЫЕ ПЛОТНЫМ ШВОМ. ПРОРЕЗИ В ЭТИХ ЭЛЕМЕНТАХ ЗАВАРИВАТЬ СПЛОШНЫМИ ШВАМИ, ПРЕДОТВРАЩАЮЩИМИ ПОПАДАНИЕ ВОДЫ ВНУТРЬ КОНСТРУКЦИЙ. ФИЗИЧЕСКИМИ МЕТОДАМИ КОНТРОЛЯ СЛЕДУЕТ ПРОВЕРЯТЬ СТЫКОВЫЕ ШВЫ С ПОЛНЫМ ПРОВАРОМ В КОЛИЧЕСТВЕ, ПРЕДУСМОТРЕННОМ СНИП 3.03.01-87, А ТАК ЖЕ ВСЕ ШВЫ, ОГОВОРЕННЫЕ В ПРОЕКТЕ.

АНТИКОРРОЗИОННАЯ ЗАЩИТА

АНТИКОРРОЗИОННАЯ ЗАЩИТА СТРОИТЕЛЬНЫХ КОНСТРУКЦИЙ В ПРОЕКТЕ ВЫПОЛНЕНА В СООТВЕТСТВИИ С ТРЕБОВАНИЯМИ СН РК 2.01-01-2013 "ЗАЩИТА СТРОИТЕЛЬНЫХ КОНСТРУКЦИЙ ОТ КОРРОЗИИ ". ПОД ВСЕМИ ФУНДАМЕНТАМИ УСТРАИВАЕТСЯ ПОДГОТОВКА ИЗ ЩЕБНЯ МЕЛКОЙ ФРАКЦИЙ С ПРОЛИВКОЙ БИТУМОМ ДО ПОЛНОГО НАСЫЩЕНИЯ (ГОСТ 6617-76; ГОСТ 9548-74*). БОКОВЫЕ ПОВЕРХНОСТИ ФУНДАМЕНТОВ ОБМАЗАТЬ АСФАЛЬТОВОЙ МАСТИКОЙ В 2 СЛОЯ. СТЕПЕНЬ ОЧИСТКИ ПОВЕРХНОСТЕЙ СТАЛЬНЫХ КОНСТРУКЦИЙ III ПО ГОСТ 9.402-80. ОКРАСКУ ПРОИЗВОДИТЬ МАСЛЯНЫМИ СОСТАВАМИ ЗА 2 РАЗА. ВСЕ ОТКРЫТЫЕ МЕТАЛЛИЧЕСКИЕ СОЕДИНИТЕЛЬНЫЕ ЭЛЕМЕНТЫ ПОКРЫТЬ ДВУМЯ СЛОЯМИ ГРУНТА ГФ-021 ПО ГОСТ 25129-82. ГРУНТОВАНИЕ КОНСТРУКЦИЙ ПЕРВЫМ СЛОЕМ ТОЛЩИНОЙ НЕ МЕНЕЕ 20 МКМ. ДЛЯ ЗАЩИТЫ ОТ СУЛЬФАТНОЙ АГРЕССИВНОСТИ ГРУНТОВ И ПОДЗЕМНЫХ ВОД ВСЕ БЕТОННЫЕ И ЖЕЛЕЗОБЕТОННЫЕ КОНСТРУКЦИИ, СОПРИКАСАЮЩИЕСЯ С ГРУНТОМ, ВЫПОЛНИТЬ ИЗ БЕТОНА НА СУЛЬФАТОСТОЙКОМ ПОРТЛАНДЦЕМЕНТЕ, ПОВЫШЕННОЙ ПЛОТНОСТИ W6 И ПО МОРОЗОСТОЙКОСТИ F50.

Согласовано
АС
Тулегенов.

Взам. инв. No
Подпись и дата
Инв. No подл.

Проект разработан в соответствии с действующими нормами и правилами, предусматривает мероприятия, обеспечивающие взрывобезопасность и пожаробезопасность при эксплуатации.

Главный инженер проекта Шагиров Д.

Изм.	Кол.уч	Лист	No. док	Подпись	Дата
Разработал		Сатказиева			
Проверил		Шагиров			
ГИП		Шагиров			
Д.контроль		Кажегреева			

Р-28.06.17/39 ГСН.ТР

Разработка проектно-сметной документации на строительство объекта: «Строительство газопроводных линий населенных пунктов Таскудук,Соркол, Саркумак, Былкылдакты, Конырауны, раз.Кенбай Кызылкугинского района Атырауской области»

Наружные инженерные сети
(п. Мукур- с. Конырауны- с. Таскудук)

Стадия	Лист	Листов
РП	1	21

Общие данные

ТОО "Poligram"
г.Атырау

Файл: Р-28.06.17/39_ГСН

Формат А4х3

Конструкция кожуха
М1:50

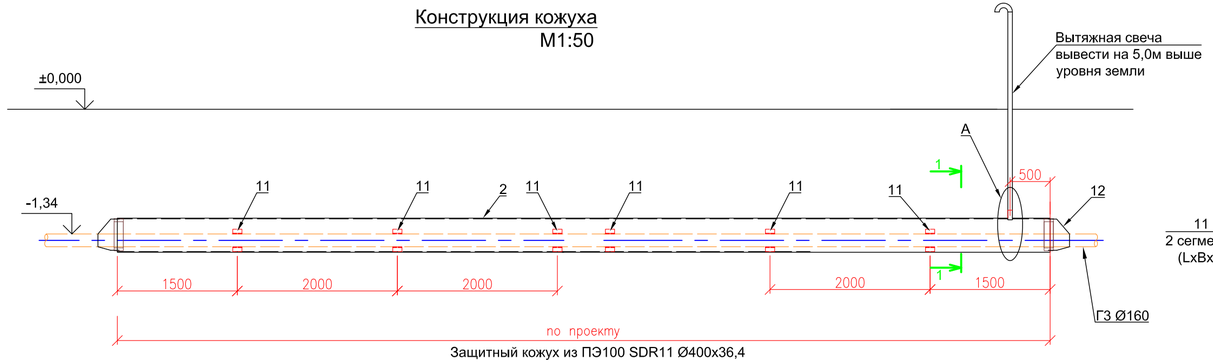

1-1
М1:10

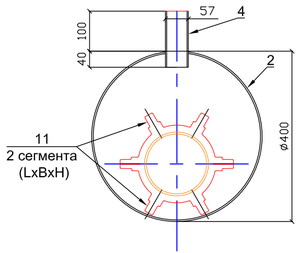

Узел А

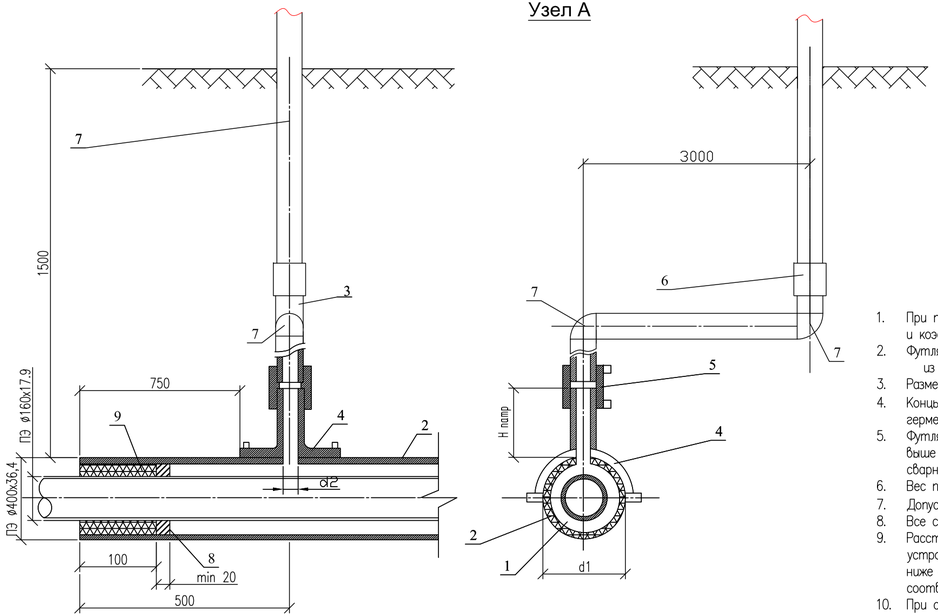

СЕГМЕНТ СПЕЙСЕРА (поз.8)
М1:10

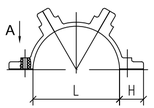

ВИД А
М1:10

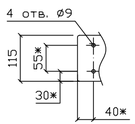

1. При пересечении с автомобильными дорогами I–III категорий полиэтиленовые газопроводы должны иметь SDR не более 11 и коэффициент запаса прочности не менее 2,8.
2. Футляр должен быть изготовлен из полиэтиленовых труб с SDR не более 11 по ГОСТ 18599–2011 из ПЭ63, ПЭ80, ПЭ100 или по ГОСТ Р 50838–95*.
3. Размеры футляра и трубки для контроля утечки газа приняты минимальными и могут быть увеличены при необходимости.
4. Концы футляра уплотняются при помощи пено–полиэтиленового уплотнителя "ВИЛАТЕРМ" в два оборота, и заделываются герметизирующей бутил–каучуковой мастикой.
5. Футляр диаметром до 110мм изготавливается из длинномерных труб без сварных соединений, футляр диаметром 125мм и выше может изготавливаться из мерных труб, сваренных встык нагретым инструментом со 100% контролем качества сварных соединений.
6. Вес полиэтиленовой трубы выбирается в зависимости от величины SDR.
7. Допускается применение перехода "полиэтилен–сталь" со встроенным закладным нагревателем.
8. Все сварные швы проверить в соответствии с СП РК 4.03–101–2013 и МСП 4.03–103–2005.
9. Расстояние по вертикали от верха футляра газопровода до подошвы насыпи дороги принимается не менее 1м, а при устройстве перехода методом прокола или наклонно–направленного бурения – 3м, верх футляра располагается на 1,5м ниже дна водоотводного сооружения или подошвы насыпи в остальных случаях глубину укладки футляра принимают в соответствии с требованиями СН РК 4.03–01–2011.
10. При отсутствии усовершенствованного дорожного покрытия вокруг ковера предусматривают устройства отмостки шириной не менее 0,7м с уклоном 50% в местах отсутствия поезда, транспорта и прохода людей рекомендуется предусматривать отметку крышки ковера на 0,5 м выше уровня земли.
11. Стальную часть перехода "полиэтилен–сталь" и подземную часть стальной трубки для контроля утечки газа изолировать в соответствии с ГОСТ 9.602–2016.
12. Сигнальная лента укладывается на расстоянии 200 мм от верха присыпанного полиэтиленового футляра при открытом способе прокладки.
13. Засыпку производить послойно с уплотнением и проливкой через каждые 200мм.

Спецификация

Поз.	Обозначение	Наименование	Кол–во	Масса ед., кг	Примечание
	СБ	Сборочный чертеж			
1		Проектируемый газопровод ø160x17,9			
2	ГОСТ Р 50838–2009	Футляр труба ПЭ SDR11 ø400x36,4	70,5	м	
3	ГОСТ Р 50838–95*	Труба ПЭ SDR9 ø90	1,0	м	
3а	ГОСТ 10704–91	Электросварная труба ø89x4,0	1,0	м	
		Прочие изделия			
4		Патрубок–накладка ø400–90	1		шт
5		Муфта ПЭ с ЗН ø90	1		шт
6		Переход пэ/ст. 90–80	1		шт
7		Отвод ПЭ 90° ø90	2		шт
		Материалы			
8		Герметизирующая бутил–каучуковая мастика			На два конца футляра
9		Пено–полиэтиленовый уплотнитель "ВИЛАТЕРМ"	3,7		м3
10		Песок природный для строительных работ	0,004		м3
11		Кольцо "Спейсер"	35		шт
12	ГМР 160–426	Герметизирующая манжета	2		компл

Примечание:

1. * Размер для справок.
2. Монтаж полиэтиленовой части трубки для контроля утечки газа производить последовательно:
   а) приварка патрубка накладки,
   б) вырезка отверстия в теле футляра,
   в) приварка при помощи муфт с ЗН полиэтиленовой трубы к патрубку и соединения "полиэтилен–сталь", смонтированного со стальной частью стальной трубки.

Изм.	Кол.уч	Лист	No. док	Подпись	Дата	Р–28.06.17/39 ГСН.ТР
						Разработка проектно–сметной документации на строительство объекта: «Строительство газопроводных линий населенных пунктов Таскудук, Соркол, Саркумак, Былкылдакты, Конырауны, раз.Кенбай Казыгуринского района Атырауской области»
Разработал		Сатказиева				Наружные инженерные сети (п.Мукур–с.Конырауны–с.Таскудук)
Проверил		Шагиров				Стадия: РП; Лист: 2; Листов:
ГИП		Шагиров				
Д.контроль		Кажегреева				Конструкция защитного кожуха с вытяжной свечой
						ТОО "Poligram" г.Атырау

Файл: Р–28.06.17/39_ГСН

Формат А4х3

Согласовано: Тулегенов, АС

Взам. инв. No | Подпись и дата | Инв. No подл.

ПЕРЕХОД ЧЕРЕЗ АВТОДОРОГУ
М1:50

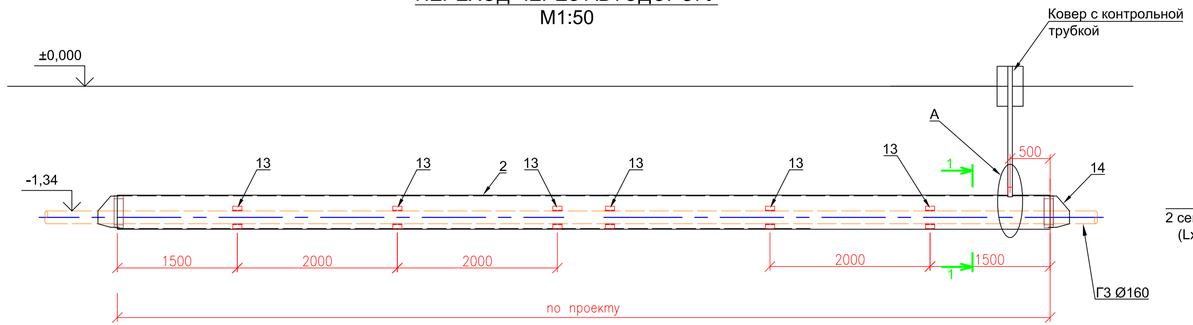

1-1
М1:10

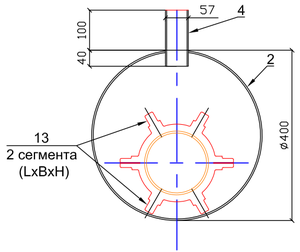

СЕГМЕНТ СПЕЙСЕРА (поз.8)
М1:10

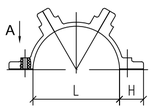

Узел А

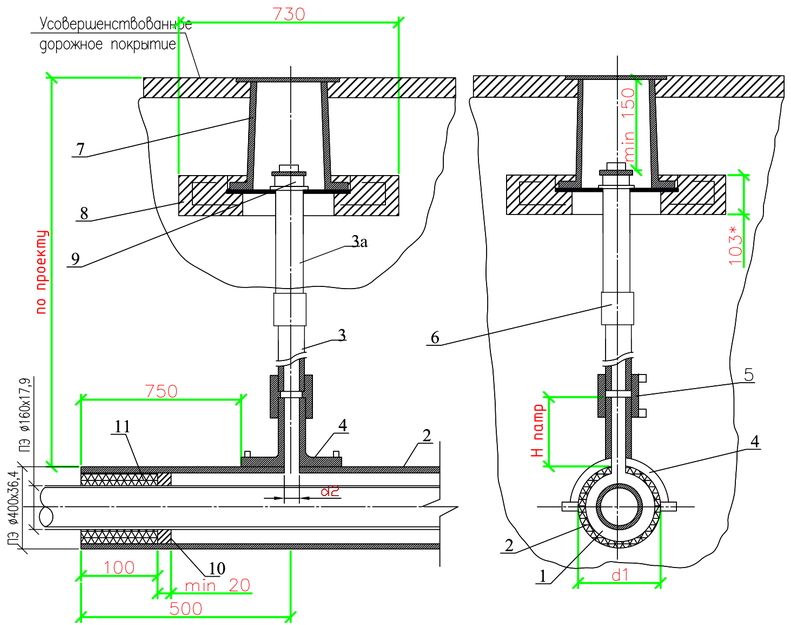

ВИД А
М1:10

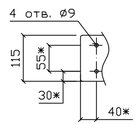

1. При пересечении с автомобильными дорогами I–III категорий, полиэтиленовые газопроводы должны иметь SDR не более 11 и коэффициент запаса прочности не менее 2,8.
2. Футляр должен быть изготовлен из полиэтиленовых труб с SDR не более 11 по ГОСТ 18599–2011 из ПЭ63, ПЭ80, ПЭ100 или по ГОСТ Р 50838–95*.
3. Размеры футляра и трубки для контроля утечки газа приняты минимальными и могут быть увеличены при необходимости.
4. Концы футляра уплотняются при помощи пено–полиэтиленового уплотнителя "ВИЛАТЕРМ" в два оборота, и заделываются герметизирующей бутил–каучуковой мастикой.
5. Футляр диаметром до 110мм изготавливается из длинномерных труб без сварных соединений, футляр диаметром 125мм и выше может изготавливаться из мерных труб, сваренных встык нагретым инструментом со 100% контролем качества сварных соединений.
6. Вес полиэтиленовой трубы выбирается в зависимости от величины SDR.
7. Допускается применение перехода "полиэтилен–сталь" со встроенным закладным нагревателем.
8. Все сварные швы проверить в соответствии с СП РК 4.03–101–2013 и МСП 4.03–103–2005.
9. Расстояние по вертикали от верха футляра газопровода до подошвы насыпи дороги принимается не менее 1м, а при устройстве перехода методом прокола или наклонно–направленного бурения – 3м, верх футляра располагается на 1,5м ниже дна водоотводного сооружения или подошвы насыпи, в остальных случаях глубину укладки футляра принимают в соответствии с требованиями СН РК 4.03–01–2011.
10. При отсутствии усовершенствованного дорожного покрытия вокруг ковера предусматривают устройства отмостки шириной не менее 0,7м с уклоном 50%, в местах отсутствия поезда, транспорта и прохода людей рекомендуется предусматривать отметку крышки ковера на 0,5 м выше уровня земли.
11. Стальную часть перехода "полиэтилен–сталь" и подземную часть стальной трубки для контроля утечки газа изолировать в соответствии с ГОСТ 9.602–2016.
12. Сигнальная лента укладывается на расстоянии 200 мм от верха присыпанного полиэтиленового футляра при открытом способе прокладки.
13. Засыпку производить послойно с уплотнением и проливкой через каждые 200мм.

Спецификация

Поз.	Обозначение	Наименование	Кол–во	Масса ед., кг	Примечание
	СБ	Сборочный чертеж			
1		Проектируемый газопровод Ø160х17,9			
2	ГОСТ Р 50838–2011	Футляр труба ПЭ SDR11 Ø400х36,4	1	L–По проекту	
3	ГОСТ Р 50838–2011	Труба ПЭ SDR9 Ø63	1,0	м	
3а	ГОСТ 10704–91	Электросварная труба Ø57х3,0	1,0	м	
		Прочие изделия			
4		Патрубок–накладка Ø400–63	1		шт
5		Муфта ПЭ с ЗН Ø63	1		шт
6		Переход пэ/ст. 63–57	1		шт
7	(ТУ 400–28–91–84*)	Ковер	1		шт
8		Подушка под колпак	1		шт
9					
		Материалы			
10		Герметизирующая бутил–каучуковая мастика			На два конца футляра
11		Пено–полиэтиленовый уплотнитель "ВИЛАТЕРМ"	3,7		м3
12		Песок природный для строительных работ	0,004		м3
13		Кольцо "Спейсер"			
14	ГМР 160–426	Герметизирующая манжета	2		компл

Примечание:

1. * Размер для справок.
2. Монтаж полиэтиленовой части трубки для контроля утечки газа производить последовательно:
   а) приварка патрубка накладки,
   б) вырезка отверстия в теле футляра,
   в) приварка при помощи муфт с ЗН полиэтиленовой трубы к патрубку и соединения "полиэтилен–сталь", смонтированного со стальной частью стальной трубки.
   г)диэлектрические кольцо–спейсеры в защитных футлярах устанавливаются через 2м

					Р–28.06.17/39	ГСН.ТР
Изм.	Кол.уч	Лист	No. док	Подпись	Дата	Разработка проектно–сметной документации на строительство объекта: «Строительство газопроводных линий населенных пунктов Таскудук, Соркол, Саркумак, Былкылдакты, Конырауны, раз.Кенбай Казыгуринского района Атырауской области»
Разработал		Саткалиева				Наружные инженерные сети (п.Мукур– с.Конырауны– с.Таскудук)
Проверил		Шагиров				Стадия: РП; Лист: 3; Листов:
ГИП		Шагиров				
Д.контроль		Кажегреева				Конструкция защитного кожуха с контрольной трубкой под ковером.
						ТОО "Poligram" г.Атырау

Согласовано: Тулегенов; АС

Инв. No подл. | Подпись и дата | Взам. инв. No

Файл: Р–28.06.17/39_ГСН

Формат А4х3

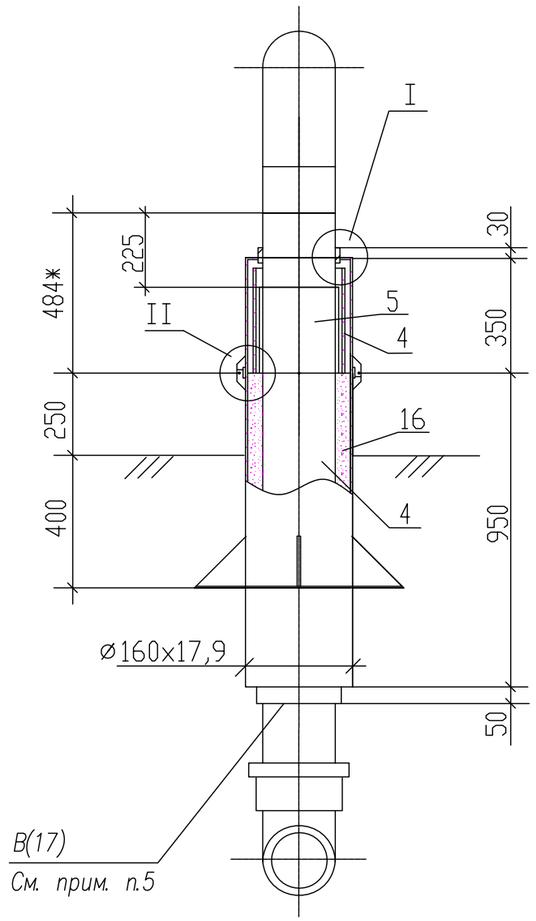

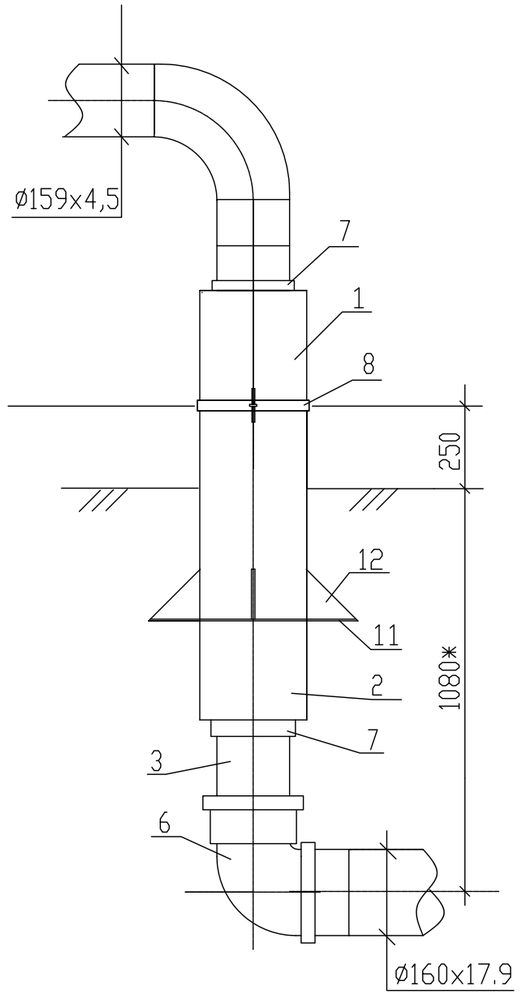

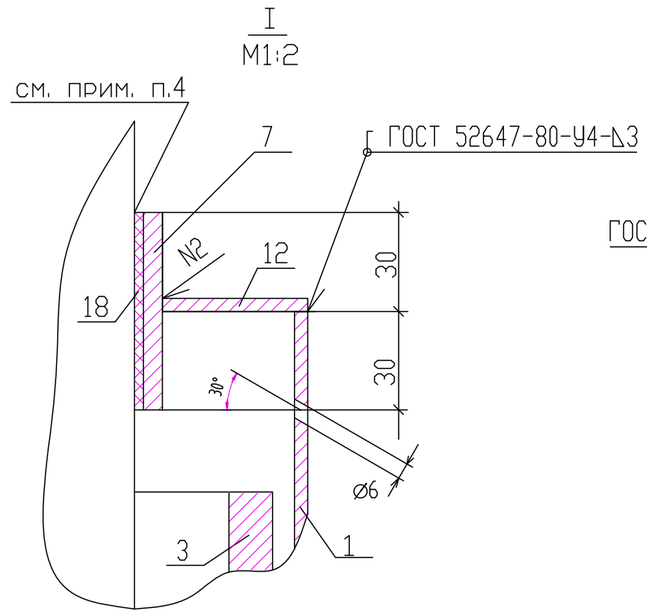

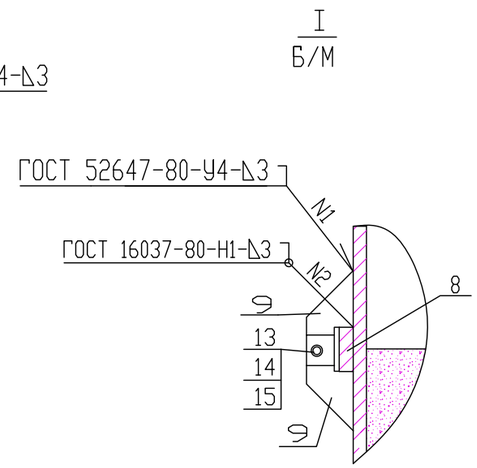

Примечания:

1. Стальной газопровод внутри футляра и надземную часть футляра покрыть двумя слоями эмали ПФ–133 по двум слоям грунтовки ГФ–021 лтбо другими материалами в соответствии с приложением 15 СН РК 2.01–01–2013 "Защита строительных конструкций от коррозии". Цвет краски в соответствии с ГОСТ 14202–69

2. Наружнаяповерхность футляра в подземной части и на высоту 150мм над поверхностью земли покрыть изоляцией весьма усиленного типа по ГОСТ 9.602–89.

3. Зазор между футляром и стальной трубо заделать монтажной пеной.

4. На полиэтиленовую трубу, под патрубок (место В), нанести два слоя липкой изоли–рующей ленты шириной 100мм.

5. Полиэтиленовый газопровод уложить на песчаную подушку h=0,2м и засыпать песком до опорной линии футляра.

*6. * – размеры для справок.*

Патрубок (поз.7)
Б/М

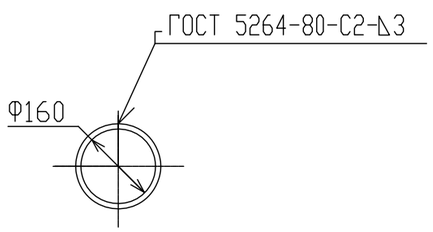

Патрубок (поз.8)
Б/М

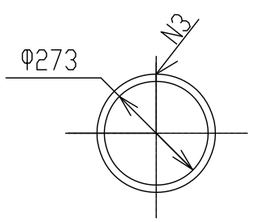

Крышка (поз.12)
Б/М

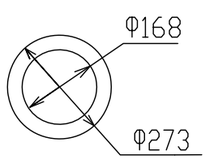

Б/М

Изм.	Кол.уч	Лист	No. док	Подпись	Дата	Р–28.06.17/39 ГСН.ТР		
						Разработка проектно–сметной документации на строительство объекта: «Строительство газопроводных линий населенных пунктов Таскудук, Соркол, Саркумак, Былкылдакты, Конырауды, раз.Кенбай Кызылкугинского района Атырауской области»		
Разработал		Саткалиева				Наружные инженерные сети (п. Мукур– с. Конырауды– с. Таскудук)	Стадия	Лист	Листов
Проверил		Шагиров					РП	4	
ГИП		Шагиров							
Д.контроль		Кажгереева				Узел выхода полиэтиленового газопровода ПЭ160х17.9/Ст159х4,5 из земли.	ТОО "Poligram" г.Атырау		

Согласовано
Тулегенов
АС

Взам. инв. No
Подпись и дата
Инв. No подл.

Файл: Р–28.06.17/39_ГСН

Формат А3

N поз.	Обозначение	Наименование	Кол.	Масса ед., кг	Примечание
10		Косынка 5х150х160 Полоса 5х150-В ГОСТ 103-76* Ст3 пс1 ГОСТ 535-88	4 0,38	0,44 5,89	шт
11		Плита 5х600х600 Лист 5х600х2000 ГОСТ 19903-74* Ст3 ГОСТ 14637-89	1	12,47	шт
12		Крышка Dнар=273; Dвн=173 Лист 5х600х2000 ГОСТ 19903-74* Ст3 ГОСТ 14637-89	2	1,48	шт
13	ГОСТ 7798-70*	Болт М8х25.58.096	2	0,139	шт
14	ГОСТ 5915-70*	Гайка М8.5.036	2	0,005	шт
15	ГОСТ 11371-78*	Шайба М8.02.096	4	0,002	шт
16	ГОСТ 8736-93	Песок природный мелкий	0,03	1600	м
17	ТУ 102-320-86	Лента поливинилхлоридная липкая ПВХ-Л	0,07	1,0	м
18**		Монтажная пена КИМ ТЕС	1		л

СПЕЦИФИКАЦИЯ

N поз.	Обозначение	Наименование	Кол.	Масса ед., кг	Примечание
1		Труба 159х4,5 ГОСТ 10704-91 В-Ст3 сп2 ГОСТ 10705-80*	0,35	33,05	м
2		Труба 159х4,5 ГОСТ 10704-91 В-Ст3 сп2 ГОСТ 10705-80*	0,95	33,05	м
3	ГОСТ Р 50838-95*	Труба PE100 ГАЗ SDR9-160х17.9	1,3	6,69	м
4		Патрубок из трубы PE100 ГАЗ SDR9-225х25.2	0,30	13,20	м
5	"FRIALEN"	Неразъемное соединение ПЭ/Ст d160/Ду150 PE 100 SDR9	1	16,50	шт
6	"FRIALEN"	Отвод 90 d160 PE 100 SDR9	1	3,605	шт
7		Патрубок Dнар=168; Dвн=160 Полоса 4х50-В ГОСТ 103-76* Ст3 пс1 ГОСТ 535-88	2 1,06	0,832 1,57	шт м
8		Патрубок Dнар=281; Dвн=273 Полоса 4х50-В ГОСТ 103-76* Ст3 пс1 ГОСТ 535-88	1 0,875	1,327 1,57	шт м
9		Пластина L=0,1м Полоса 4х50-В ГОСТ 103-76* Ст3 пс1 ГОСТ 535-88	4 0,4	0,157 1,57	шт м

** – Объем монтажной пены указан в затвердевшем состоянии

Плита (поз.11)
М1:10

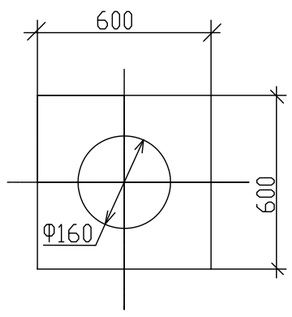

Пластина (поз.9)
М1:2

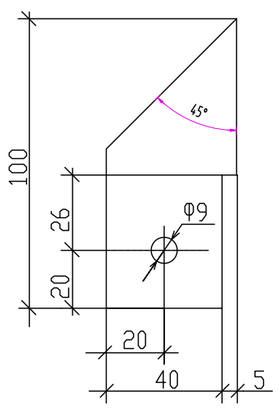

Косынка (поз.10)
М1:5

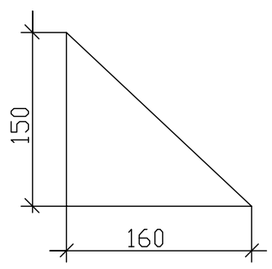

Согласовано
Тулегенов
АС

Взам. инв. No
Подпись и дата
Инв. No подл.

Изм.	Кол.уч	Лист	No.док	Подпись	Дата
Разработал		Саткалиева			
Проверил		Шагиров			
ГИП		Шагиров			
Д.контроль		Кажгереева			

Р-28.06.17/39 ГСН.ТР

Разработка проектно-сметной документации на строительство объекта: «Строительство газопроводных линий населенных пунктов Таскудык, Соркол, Саркумак, Былкылдакты, Коныраулы, раз.Кенбай Кызылкугинского района Атырауской области»

Наружные инженерные сети
(п. Мукур – с. Коныраулы – с. Таскудук)

Стадия	Лист	Листов
РП	5	

Узел выхода полиэтиленового газопровода ПЭ160х17,9/Ст159х4,5 из земли. Спецификация.

ТОО "Poligram"
г.Атырау

Файл: Р-28.06.17/39_ГСН

Формат А3

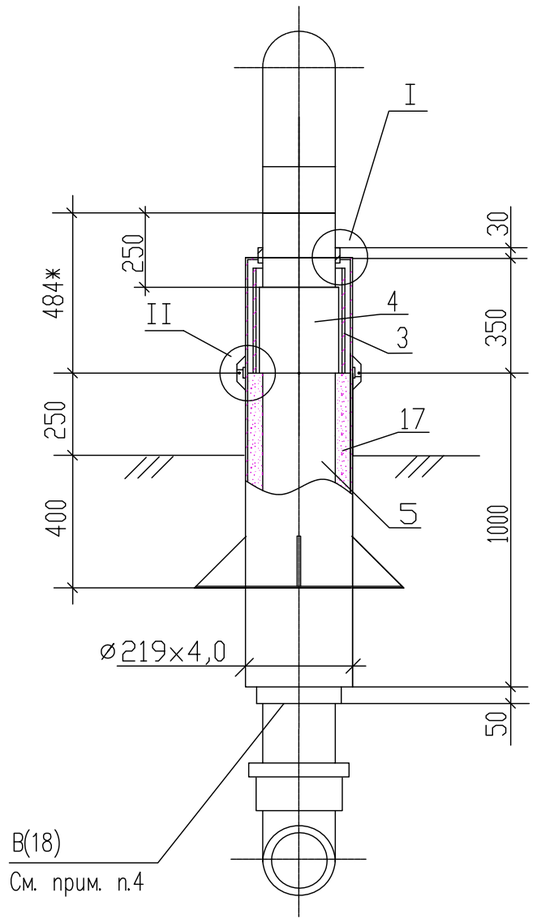

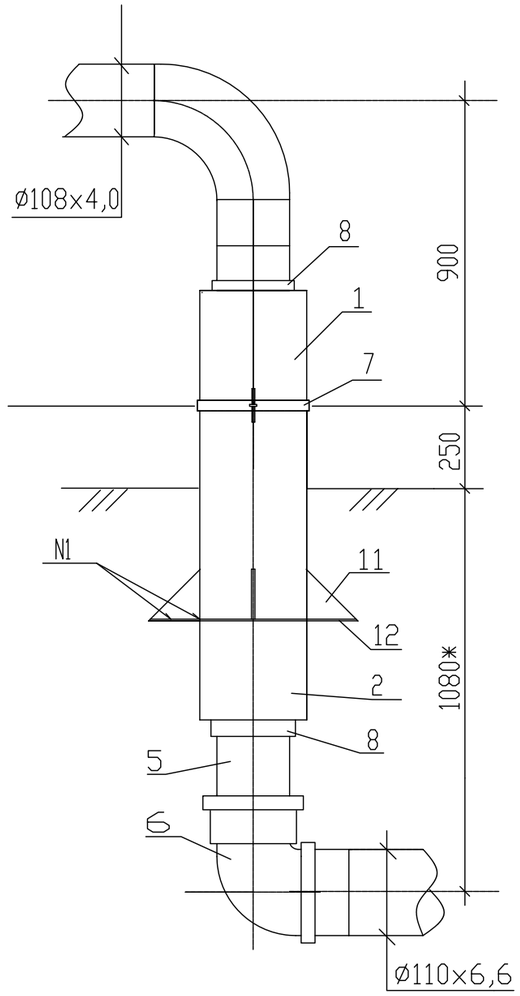

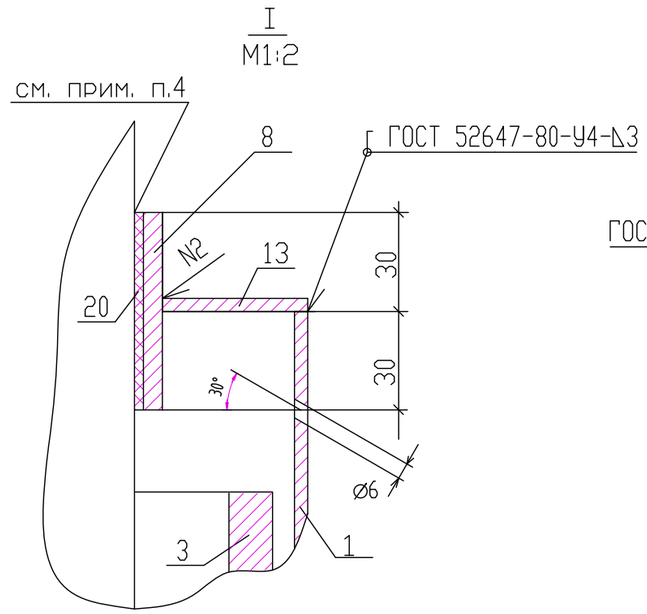

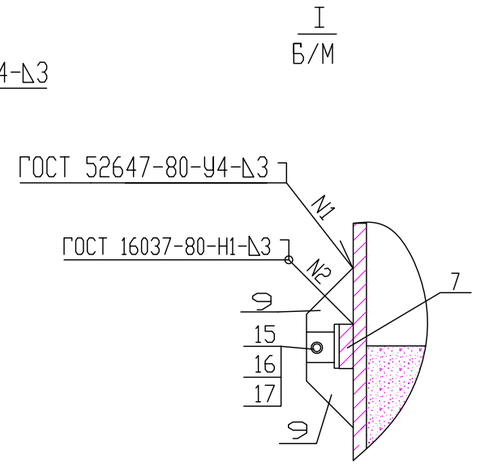

Примечания:

1. Стальной газопровод внутри футляра и надземную часть футляра покрыть двумя слоями эмали ПФ–133 по двум слоям грунтовки ГФ–021 либо другими материалами в соответствии с приложением 15 СН РК 2.01–01–2013 "Защита строительных конструкций от коррозии". Цвет краски в соответствии с ГОСТ 14202–69
2. Наружная поверхность футляра в подземной части и на высоту 150мм над поверхностью земли покрыть изоляцией весьма усиленного типа по ГОСТ 9.602–89.
3. Зазор между футляром и стальной трубой заделать монтажной пеной.
4. На полиэтиленовую трубу, под патрубок (место В), нанести два слоя липкой изоли–рующей ленты шириной 100мм.
5. Полиэтиленовый газопровод уложить на песчаную подушку h=0,2м и засыпать песком до опорной линии футляра.
6. * – размеры для справок.

Патрубок (поз.8)
Б/М

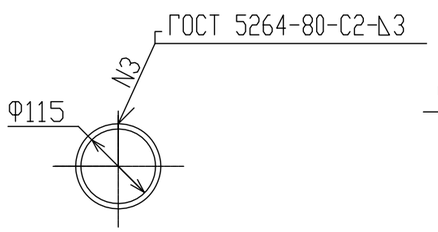

Патрубок (поз.7)
Б/М

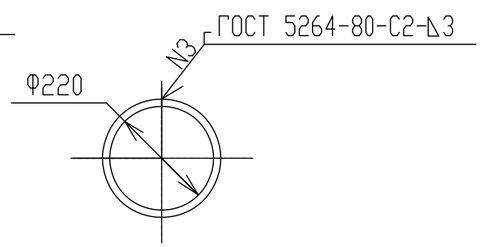

Крышка (поз.13)
Б/М

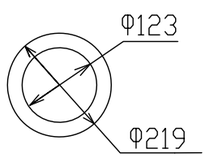

Б/М

						Р–28.06.17/39		ГСН.ТР
						Разработка проектно–сметной документации на строительство объекта: «Строительство газопроводных линий населенных пунктов Таскудук, Соркол, Саркумак, Былкылдакты, Конырауды, раз.Кенбай Кызылкугинского района Атырауской области»		
Изм.	Кол.уч	Лист	No.док	Подпись	Дата			
Разработал		Саткалиева				Наружные инженерные сети (п. Мукур– с. Конырауды– с. Таскудук)	Стадия	Лист	Листов
Проверил		Шагиров					РП	6	
ГИП		Шагиров							
Д.контроль		Кажгереева				Узел выхода полиэтиленового газопровода ПЭ110х6,6/Ст108х4,0 из земли.	ТОО "Poligram" г.Атырау		

Согласовано
АС
Тулегенов

Взам. инв. No
Подпись и дата
Инв. No подл.

Файл: Р–28.06.17/39_ГСН

Формат А3

N поз.	Обозначение	Наименование	Кол.	Масса ед., кг	Примечание
10		Пластина L=60мм Полоса 5х150-В ГОСТ 103-76* Ст3 пс1 ГОСТ 535-88	2 0,12	0,35 1,57	шт м
11		Косынка 5х150х190 Полоса 5х150-В ГОСТ 103-76* Ст3 пс1 ГОСТ 535-88	4 0,38	0,44 5,89	шт м
12		Плита 5х600х600 Лист 5х600х2000 ГОСТ 19903-74* Ст3 ГОСТ 14637-89	1	12,47	шт
13		Крышка Dнар=219; Dвн=123 Лист 5х600х2000 ГОСТ 19903-74* Ст3 ГОСТ 14637-89	2	1,48	шт
14	ГОСТ 7798-70*	Болт М8х25.58.096	2	0,139	шт
15	ГОСТ 5915-70*	Гайка М8.5.036	2	0,005	шт
16	ГОСТ 11371-78*	Шайба М8.02.096	4	0,002	шт
17	ГОСТ 8736-93	Песок природный мелкий	0,03	1600	м
18	ТУ 102-320-86	Лента поливинилхлоридная липкая ПВХ-Л	0,07	1,0	м
19**		Монтажная пена КИМ ТЕС	1		л

СПЕЦИФИКАЦИЯ

N поз.	Обозначение	Наименование	Кол.	Масса ед., кг	Примечание
1		Труба 108х4,0 ГОСТ 10704-91 В-Ст3 сп2 ГОСТ 10705-80*	0,3	10,26	м
2		Труба 108х4,0 ГОСТ 10704-91 В-Ст3 сп2 ГОСТ 10705-80*	1.0	10,26	м
3	ГОСТ Р 50838-95*	Патрубок разрезной из трубы PE100 ГАЗ SDR11-160х14,6	0,30	6.75	м
4	"FRIALEN"	Неразъемное соединение ПЭ/Ст d110/Ду100 PE 100 SDR17	1	7.75	шт
5	ГОСТ Р 50838-95*	Труба PE100 ГАЗ SDR17 110х6,6	1,3	3.18	м
6	"FRIALEN"	Отвод 90 d110 PE 100 SDR17	1	1.489	шт
7		Патрубок Dнар=228; Dвн=220 Полоса 4х50-В ГОСТ 103-76* Ст3 пс1 ГОСТ 535-88	1 0,875	1,123 1,57	шт м
8		Патрубок Dнар=123; Dвн=115 Полоса 4х50-В ГОСТ 103-76* Ст3 пс1 ГОСТ 535-88	2 0.77	0,605 1,57	шт м
9		Пластина L=0,1м Полоса 4х50-В ГОСТ 103-76* Ст3 пс1 ГОСТ 535-88	4 0,4	0,157 1,57	шт м

** – Обьем монтажной пены указан в затвердевшем состоянии

Плита (поз.12)
Б/М

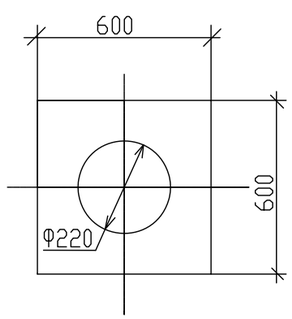

Пластина (поз.9)
Б/М

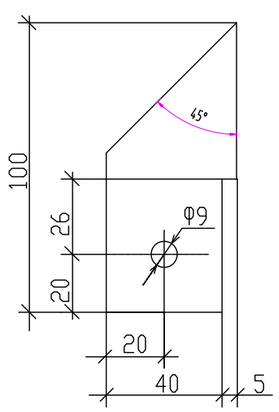

Косынка (поз.11)
Б/М

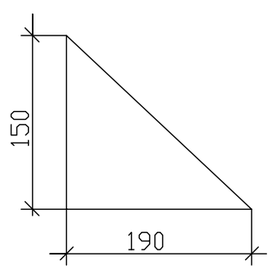

Согласовано
Тулегенов
АС

Взам. инв. No
Подпись и дата
Инв. No подл.

Б/М

Изм.	Кол.уч	Лист	No. док	Подпись	Дата	Р-28.06.17/39 ГСН.ТР		
						Разработка проектно-сметной документации на строительство объекта: «Строительство газопроводных линий населенных пунктов Таскудык, Соркол, Саркумак, Былкылдакты, Коныраулы, раз.Кенбай Кызылкугинского района Атырауской области»		
Разработал		Саткалиева				Наружные инженерные сети (п. Мукур – с. Коныраулы – с. Таскудук)	Стадия	Лист	Листов
Проверил		Шагиров					РП	7	
ГИП		Шагиров							
Д.контроль		Кажгереева				Узел выхода полиэтиленового газопровода ПЭ110х6,6/Ст108х4,0 из земли. Спецификация.	ТОО "Poligram" г.Атырау		

Файл: Р-28.06.17/39_ГСН

Формат А3

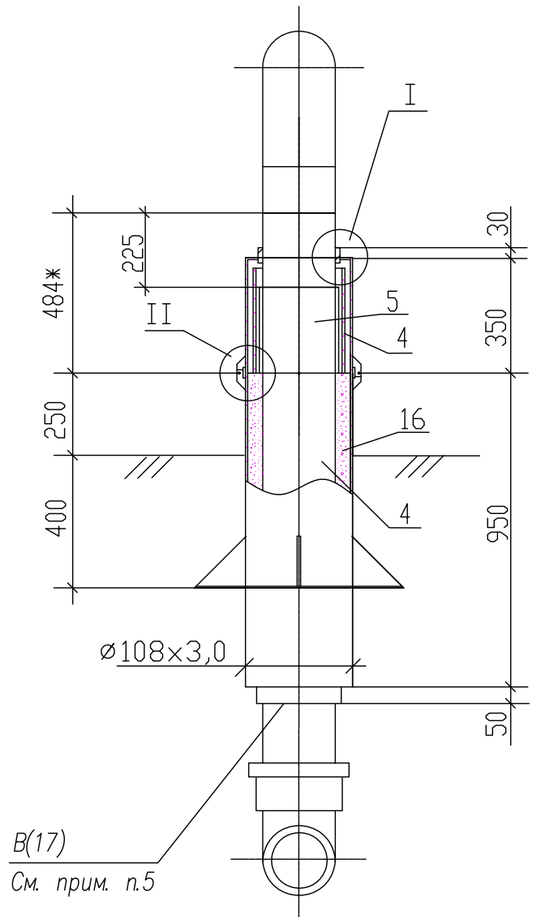

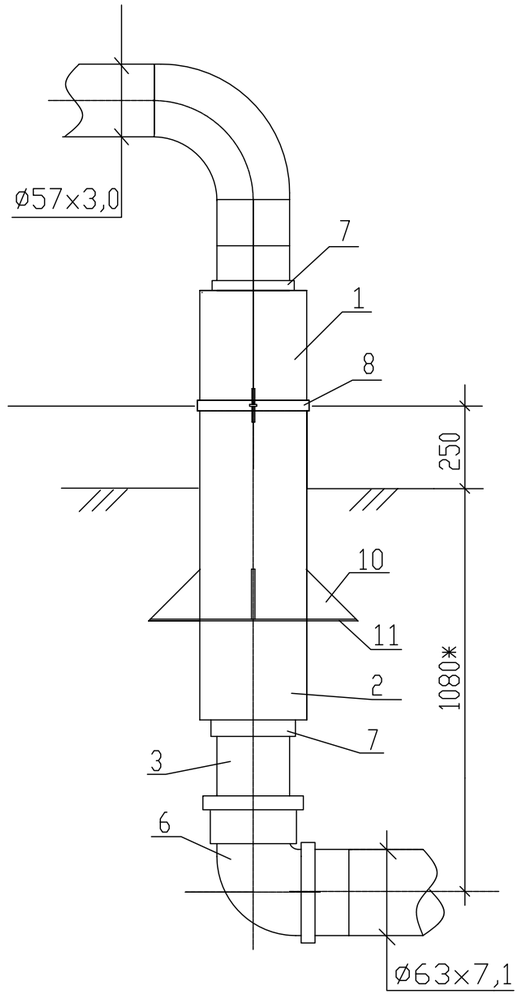

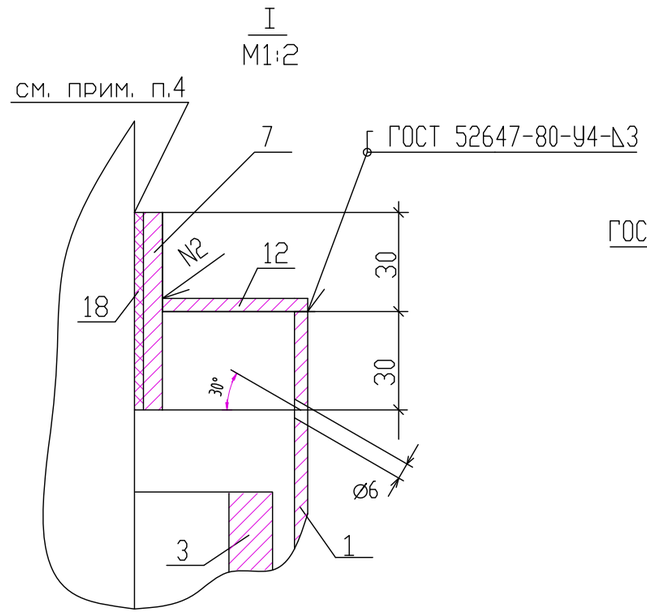

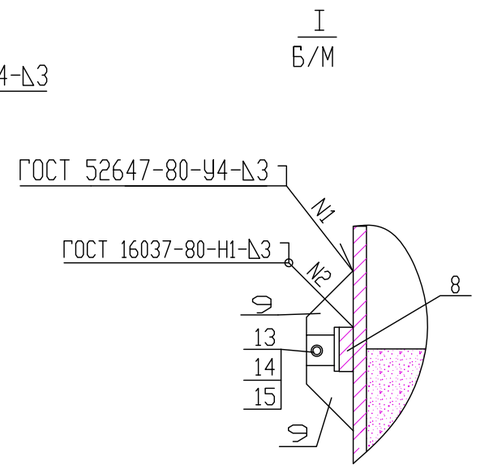

Примечания:

1. Стальной газопровод внутри футляра и надземную часть футляра покрыть двумя слоями эмали ПФ–133 по двум слоям грунтовки ГФ–021 лтбо другими материалами в соответствии с приложением 15 СН РК 2.01–01–2013 "Защита строительных конструкций от коррозии". Цвет краски в соответствии с ГОСТ 14202–69

2. Наружнаяповерхность футляра в подземной части и на высоту 150мм над поверхностью земли покрыть изоляцией весьма усиленного типа по ГОСТ 9.602–89.

3. Зазор между футляром и стальной трубо заделать монтажной пеной.

4. На полиэтиленовую трубу, под патрубок (место В), нанести два слоя липкой изоли–рующей ленты шириной 100мм.

5. Полиэтиленовый газопровод уложить на песчаную подушку h=0,2м и засыпать песком до опорной линии футляра.

*6. * – размеры для справок.*

Патрубок (поз.7)
Б/М

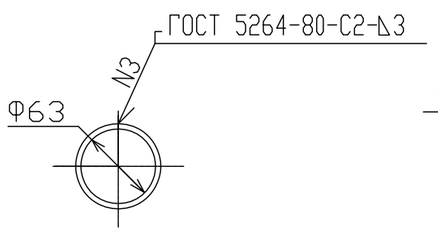

Патрубок (поз.8)
Б/М

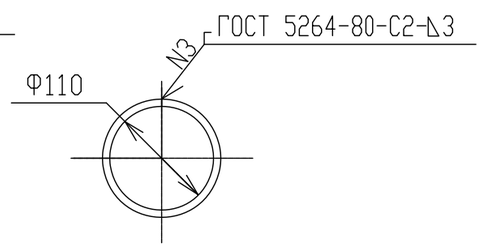

Крышка (поз.12)
Б/М

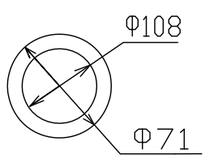

Б/М

Изм.	Кол.уч	Лист	No. док	Подпись	Дата	Р–28.06.17/39 ГСН.ТР		
						Разработка проектно–сметной документации на строительство объекта: «Строительство газопроводных линий населенных пунктов Таскудук, Соркол, Саркумак, Былкылдакты, Конырауды, раз.Кенбай Кызылкугинского района Атырауской области»		
Разработал		Саткалиева				Наружные инженерные сети (п. Мукур– с. Конырауды– с. Таскудук)	Стадия	Лист	Листов
Проверил		Шагиров					РП	8	
ГИП		Шагиров							
Д.контроль		Кажгереева				Узел выхода полиэтиленового газопровода ПЭ63х7.1/Ст57х3,0 из земли	ТОО "Poligram" г.Атырау		

Согласовано
АС
Тулегенов

Взам. инв. No
Подпись и дата
Инв. No подл.

Файл: Р–28.06.17/39_ГСН

Формат А3

N поз.	Обозначение	Наименование	Кол.	Масса ед., кг	Примечание
10		Косынка 5х150х160 Полоса 5х150-В ГОСТ 103-76* Ст3 пс1 ГОСТ 535-88	2 0,38	0,44 5,89	шт
11		Плита 5х410х410 Лист 5х600х2000 ГОСТ 19903-74* Ст3 ГОСТ 14637-89	1	6,664	шт
12		Крышка Dнар=108; Dвн=71 Лист 5х600х2000 ГОСТ 19903-74* Ст3 ГОСТ 14637-89	1	0,395	шт
13	ГОСТ 7798-70*	Болт М8х25.58.096	2	0,139	шт
14	ГОСТ 5915-70*	Гайка М8.5.036	2	0,005	шт
15	ГОСТ 11371-78*	Шайба М8.02.096	4	0,002	шт
16	ГОСТ 8736-93	Песок природный мелкий	0,03	1600	м
17	ТУ 102-320-86	Лента поливинилхлоридная липкая ПВХ-Л	0,04	1,0	м
18**		Монтажная пена КИМ ТЕС	1		л

СПЕЦИФИКАЦИЯ

N поз.	Обозначение	Наименование	Кол.	Масса ед., кг	Примечание
1		Труба 57х3,0 ГОСТ 10704-91 В-Ст3 сп2 ГОСТ 10705-80*	0,3	10,26	м
2		Труба 57х3,0 ГОСТ 10704-91 В-Ст3 сп2 ГОСТ 10705-80*	0,95	10,26	м
3	ГОСТ Р 50838-95*	Труба PE100 ГАЗ SDR9-63х7.1	1,3	1,05	м
4		Патрубок из трубы PE100 ГАЗ SDR11-110х10	0,30	3,16	м
5	"FRIALEN"	Неразъемное соединение ПЭ/Ст d63/Ду50 PE 100 SDR9	1	2,72	шт
6	"FRIALEN"	Отвод 90 d63 PE 100 SDR9	1	0,313	шт
7		Патрубок Dнар=71; Dвн=63 Полоса 4х50-В ГОСТ 103-76* Ст3 пс1 ГОСТ 535-88	2 1,06	0,345 1,57	шт м
8		Патрубок Dнар=118; Dвн=110 Полоса 4х50-В ГОСТ 103-76* Ст3 пс1 ГОСТ 535-88	1 0,875	1,123 1,57	шт м
9		Пластина L=0,1м Полоса 4х50-В ГОСТ 103-76* Ст3 пс1 ГОСТ 535-88	4 0,4	0,157 1,57	шт м

** – Объем монтажной пены указан в затвердевшем состоянии

Плита (поз.11)
Б/М

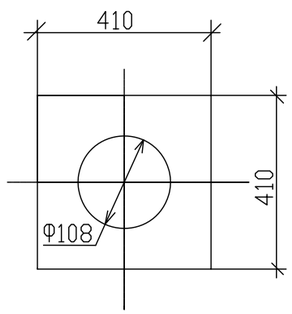

Пластина (поз.9)
Б/М

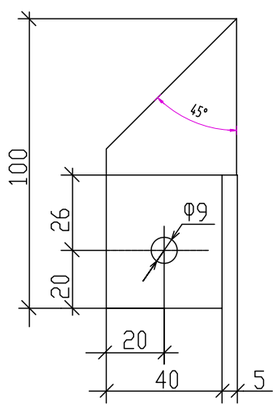

Косынка (поз.10)
Б/М

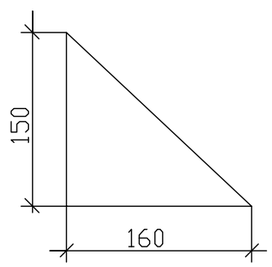

Согласовано
Тулегенов
АС

Взам. инв. No
Подпись и дата
Инв. No подл.

Б/М

Изм.	Кол.уч	Лист	No.док	Подпись	Дата	Р-28.06.17/39 ГСН.ТР		
						Разработка проектно-сметной документации на строительство объекта: «Строительство газопроводных линий населенных пунктов Таскудык, Соркол, Саркумак, Былкылдакты, Коныраулы, раз.Кенбай Кызылкугинского района Атырауской области»		
Разработал		Саткалиева				Наружные инженерные сети (п. Мукур – с. Коныраулы – с. Таскудук)	Стадия	Лист	Листов
Проверил		Шагиров					РП	9	
ГИП		Шагиров							
Д.контроль		Кажгереева				Узел выхода полиэтиленового газопровода ПЭ63х7.1/Ст57х3,0 из земли. Спецификация.	ТОО "Poligram" г.Атырау		

Файл: Р-28.06.17/39_ГСН

Формат А3

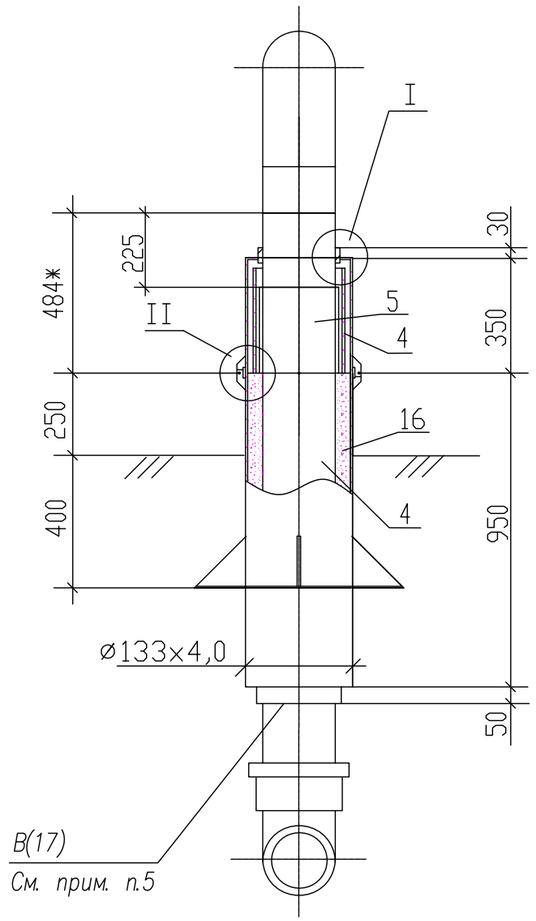

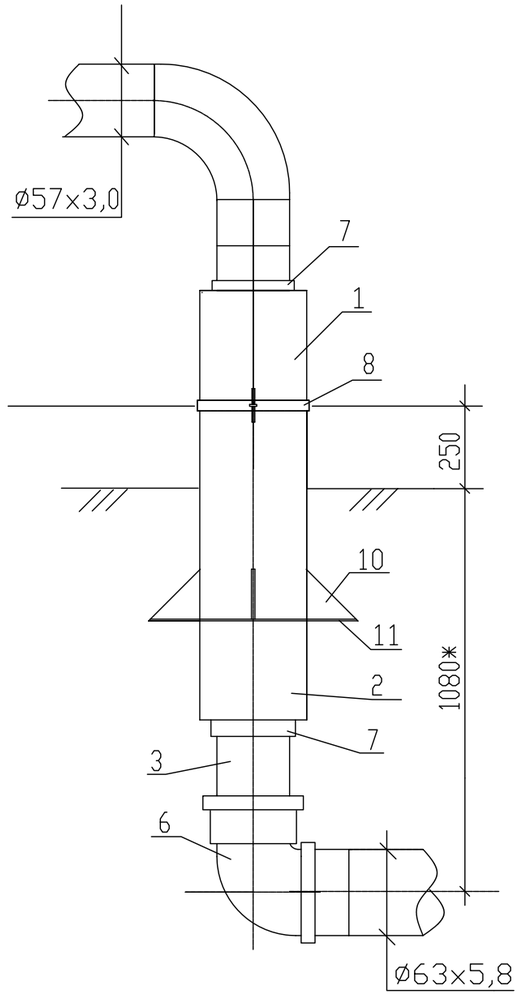

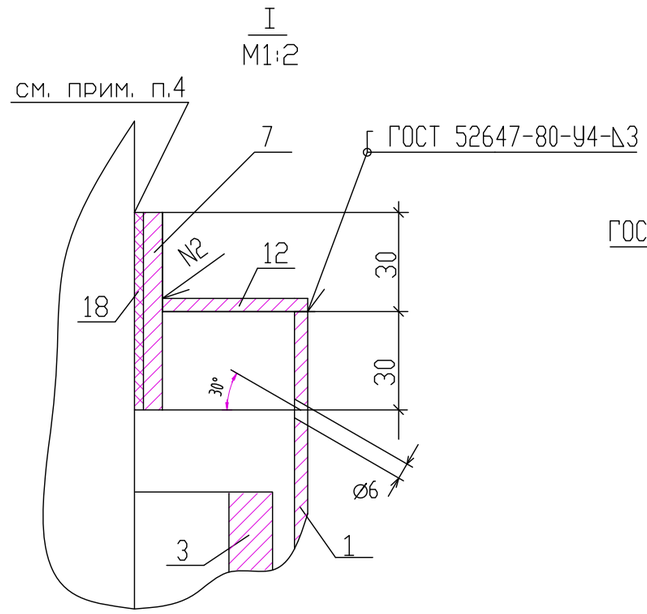

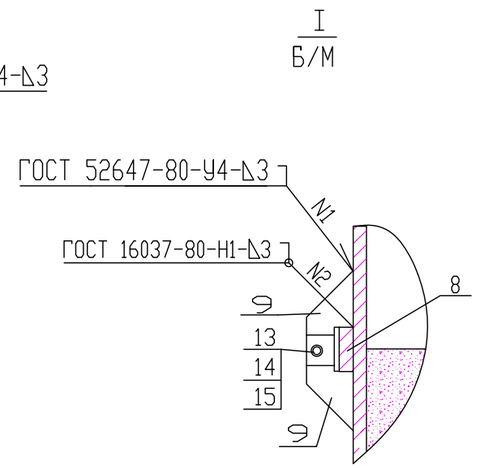

Примечания:

1. Стальной газопровод внутри футляра и надземную часть футляра покрыть двумя слоями эмали ПФ–133 по двум слоям грунтовки ГФ–021 лтбо другими материалами в соответствии с приложением 15 СН РК 2.01–01–2013 "Защита строительных конструкций от коррозии". Цвет краски в соответствии с ГОСТ 14202–69

2. Наружнаяповерхность футляра в подземной части и на высоту 150мм над поверхностью земли покрыть изоляцией весьма усиленного типа по ГОСТ 9.602–89.

3. Зазор между футляром и стальной трубо заделать монтажной пеной.

4. На полиэтиленовую трубу, под патрубок (место В), нанести два слоя липкой изоли–рующей ленты шириной 100мм.

5. Полиэтиленовый газопровод уложить на песчаную подушку h=0,2м и засыпать песком до опорной линии футляра.

*6. * – размеры для справок.*

Патрубок (поз.7)
Б/М

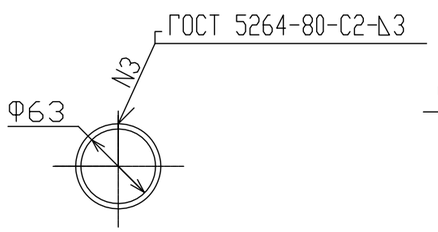

Патрубок (поз.8)
Б/М

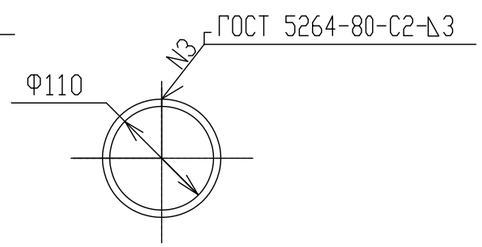

Крышка (поз.12)
Б/М

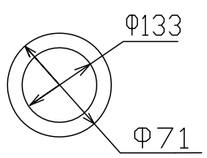

Б/М

Изм.	Кол.уч	Лист	No. док	Подпись	Дата	Р–28.06.17/39 ГСН.ТР		
						Разработка проектно–сметной документации на строительство объекта: «Строительство газопроводных линий населенных пунктов Таскудук, Соркол, Саркумак, Былкылдакты, Конырауды, раз.Кенбай Кызылкугинского района Атырауской области»		
Разработал		Саткалиева				Наружные инженерные сети (п. Мукур– с. Конырауды– с. Таскудук)	Стадия	Лист	Листов
Проверил		Шагиров					РП	10	
ГИП		Шагиров							
Д.контроль		Кажгереева				Узел выхода полиэтиленового газопровода ПЭ63х5,8/Ст57х3,0 из земли	ТОО "Poligram" г.Атырау		

Согласовано
АС
Тулегенов

Взам. инв. No
Подпись и дата
Инв. No подл.

Файл: Р–28.06.17/39_ГСН

Формат А3

N поз.	Обозначение	Наименование	Кол.	Масса ед., кг	Примечание
10		Косынка 5х150х160 Полоса 5х150-В ГОСТ 103-76* Ст3 пс1 ГОСТ 535-88	2 0,38	0,44 5,89	шт
11		Плита 5х410х410 Лист 5х600х2000 ГОСТ 19903-74* Ст3 ГОСТ 14637-89	1	6,664	шт
12		Крышка Dнар=108; Dвн=71 Лист 5х600х2000 ГОСТ 19903-74* Ст3 ГОСТ 14637-89	1	0,395	шт
13	ГОСТ 7798-70*	Болт М8х25.58.096	2	0,139	шт
14	ГОСТ 5915-70*	Гайка М8.5.036	2	0,005	шт
15	ГОСТ 11371-78*	Шайба М8.02.096	4	0,002	шт
16	ГОСТ 8736-93	Песок природный мелкий	0,03	1600	м
17	ТУ 102-320-86	Лента поливинилхлоридная липкая ПВХ-Л	0,04	1,0	м
18**		Монтажная пена КИМ ТЕС	1		л

СПЕЦИФИКАЦИЯ

N поз.	Обозначение	Наименование	Кол.	Масса ед., кг	Примечание
1		Труба 57х3,0 ГОСТ 10704-91 В-Ст3 сп2 ГОСТ 10705-80*	0,3	10,26	м
2		Труба 57х3,0 ГОСТ 10704-91 В-Ст3 сп2 ГОСТ 10705-80*	0,95	10,26	м
3	ГОСТ Р 50838-95*	Труба PE100 ГАЗ SDR11-63х5,8	1,3	1,05	м
4		Патрубок из трубы PE100 ГАЗ SDR11-110х10	0,30	3,16	м
5	"FRIALEN"	Неразъемное соединение ПЭ/Ст d63/Ду50 PE 100 SDR11	1	2,72	шт
6	"FRIALEN"	Отвод 90 d63 PE 100 SDR11	1	0,313	шт
7		Патрубок Dнар=71; Dвн=63 Полоса 4х50-В ГОСТ 103-76* Ст3 пс1 ГОСТ 535-88	2 1,06	0,345 1,57	шт м
8		Патрубок Dнар=118; Dвн=110 Полоса 4х50-В ГОСТ 103-76* Ст3 пс1 ГОСТ 535-88	1 0,875	1,123 1,57	шт м
9		Пластина L=0,1м Полоса 4х50-В ГОСТ 103-76* Ст3 пс1 ГОСТ 535-88	4 0,4	0,157 1,57	шт м

** – Объем монтажной пены указан в затвердевшем состоянии

Плита (поз.11)
Б/М

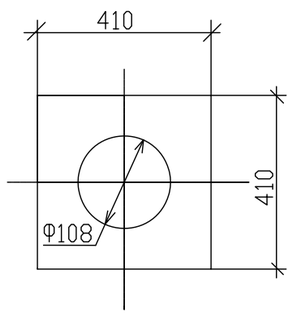

Пластина (поз.9)
Б/М

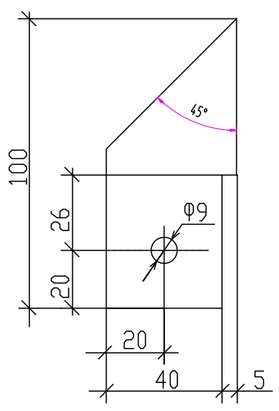

Косынка (поз.10)
Б/М

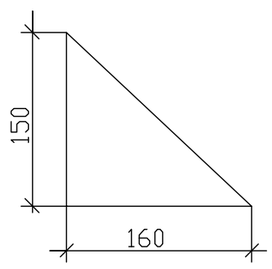

Согласовано
Тулегенов
АС

Взам. инв. No
Подпись и дата
Инв. No подл.

Б/М

Изм.	Кол.уч	Лист	No.док	Подпись	Дата
Разработал		Саткалиева			
Проверил		Шагиров			
ГИП		Шагиров			
Д.контроль		Кажгереева			

Р-28.06.17/39 ГСН.ТР

Разработка проектно-сметной документации на строительство объекта: «Строительство газопроводных линий населенных пунктов Таскудык, Соркол, Саркумак, Былкылдакты, Коныраулы, раз.Кенбай Кызылкугинского района Атырауской области»

Наружные инженерные сети
(п. Мукур – с. Коныраулы – с. Таскудук)

Стадия	Лист	Листов
РП	11	

Узел выхода полиэтиленового газопровода ПЭ63х5,8/Ст57х3,0 из земли. Спецификация.

ТОО "Poligram"
г.Атырау

Файл: Р-28.06.17/39_ГСН

Формат А3

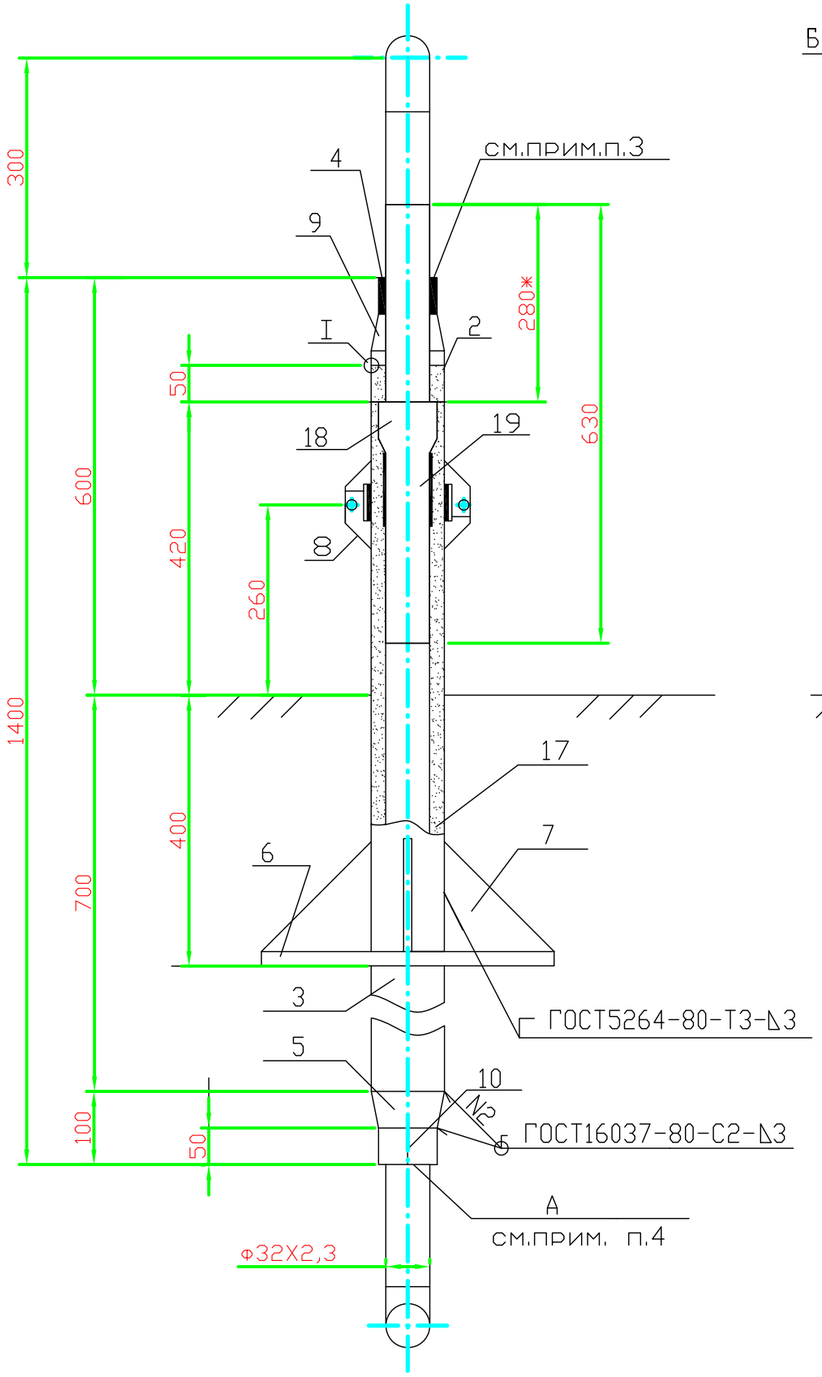

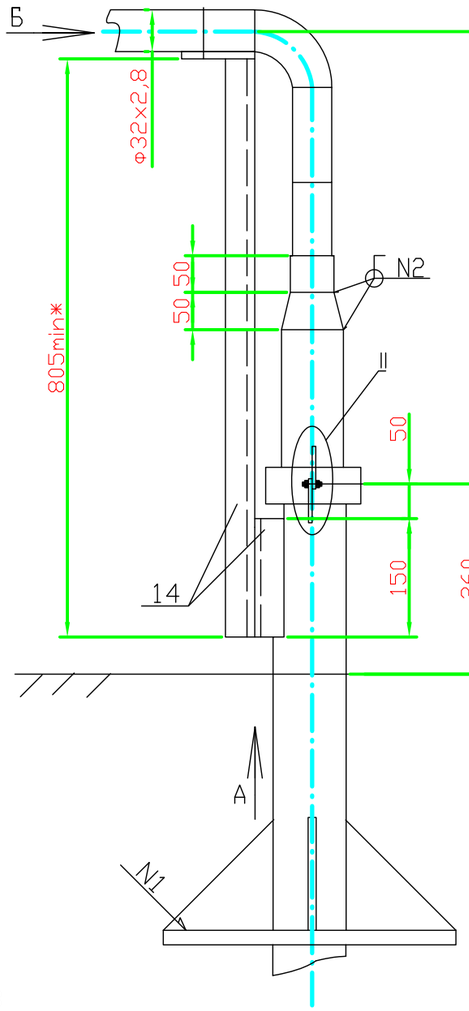

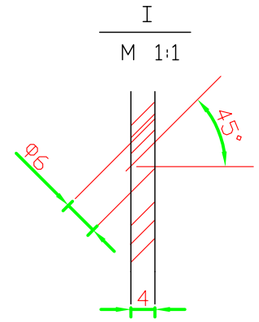

II

Б/М

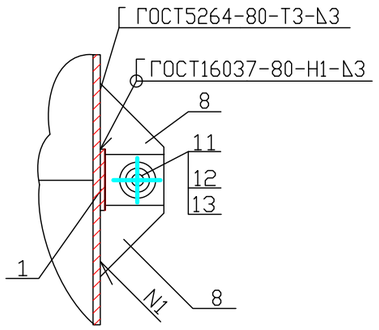

Пластина (поз.8)

М1:2

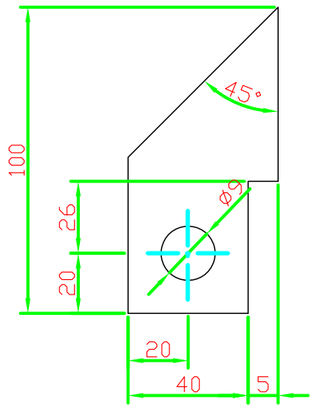

Переход (поз.4)

М 1:5

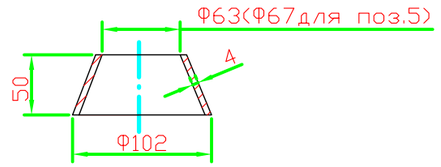

ПРИМЕЧАНИЯ:

1. ПОЛИЭТИЛЕНОВЫЙ ФУТЛЯР И ГАЗОПРОВОД УЛОЖИТЬ НА ПЕСЧАНУЮ ПОДУШКУ Н=0,2М И ЗАСЫПАТЬ ПЕСКОМ ДО УРОВНЯ ОТМОСТКИ С ПОСЛОЙНЫМ УПЛОТНЕНИЕМ.
2. НАРУЖНАЯ ПОВЕРХНОСТЬ ФУТЛЯРА В ПОДЗЕМНОЙ ЧАСТИ И НА ВЫСОТУ 150ММ НАД ПОВЕРХНОСТЬЮ ЗЕМЛИ ПОКРЫТЬ ИЗОЛЯЦИЕЙ ВЕСЬМА УСИЛЕННОГО ТИПА ПО ГОСТ 9.602-89.
3. МЕТАЛЛИЧЕСКИЙ ГАЗОПРОВОД ВНУТРИ ФУТЛЯРА И НАДЗЕМНУЮ ЧАСТЬ ФУТЛЯРА ПОКРЫТЬ ДВУМЯ СЛОЯМИ ПФ-133 ПО ДВУМ ДВУМ СЛОЯМ ГРУНТОВКИ ГФ-021 ЛИБО ДРУГИМИ МАТЕРИАЛАМИ В СООТВЕТСТВИИ С ПРИЛОЖЕНИЕМ 15 СН РК 2.01-01-2013 "ЗАЩИТА СТРОИТЕЛЬНЫХ КОНСТРУКЦИЙ ОТ КОРРОЗИИ". ЦВЕТ КРАСКИ В СООТВЕТСТВИИ С ГОСТ 14202-69
4. ПОСЛЕ УСТАНОВКИ ФУТЛЯРА ВЫПОЛНИТЬ ОТМОСТКУ ИЗ БЕТОНА КЛАССА В7,5 РАЗМЕРОМ 1,5Х0,8Х0,1М.
5. ЗАЗОР МЕЖДУ ФУТЛЯРОМ И СТАЛЬНЫМ ГАЗОПРОВОДОМ, А ТАК ЖЕ КОНЦЫ ПОЛИЭТИЛЕНОВОГО ФУТЛЯРА ЗАДЕЛАТЬ МОНТАЖНОЙ ПЕНОЙ.
6. * - РАЗМЕРЫ ДЛЯ СПРАВОК.
7. ВИД А И ВИД Б СМОТРИ ЛИСТ 13

М1:25

Согласовано
АС Тулегенов

Инв. № подл. | Подпись и дата | Взам. инв. №

Изм.	Кол.уч	Лист	No. док	Подпись	Дата
Разработал		Саткалиева			
Проверил		Шагиров			
ГИП		Шагиров			
Д.контроль		Кажгереева			

Р-28.06.17/39 ГСН.ТР

Разработка проектно-сметной документации на строительство объекта: «Строительство газопроводных линий населенных пунктов Таскудук, Соркол, Саркумак, Былкылдакты, Коныраулы, раз.Кенбай Кызылкугинского района Атырауской области»

Наружные инженерные сети (п. Мукур- с. Коныраулы- с. Таскудук)

Стадия	Лист	Листов
РП	12	

Узел выхода полиэтиленового газопровода ПЭ32х2,3/СТ32х2,8."FRIALEN" из земли

ТОО "Poligram" г.Атырау

Файл: Р-28.06.17/39_ГСН

Формат А3

СПЕЦИФИКАЦИЯ

№ ПОЗ.	ОБОЗНАЧЕНИЕ	НАИМЕНОВАНИЕ	КОЛ-ВО	МАССА ЕД. КГ.	ПРИМЕЧАНИЕ
18	ГОСТ Р 50838-95 (3081225)	ПАТРУБОК РАЗРЕЗНОЙ L=100 ТРУБА ПЭ100 ГАЗ SDR11 ПЭ63х5,8	1 0,100	1,060	ШТ М
	ТУ 102-320-86	ЛЕНТА ПОЛИВИНИЛХЛОРИДНАЯ ЛИПКАЯ ПВХ-Л	0,040	1,000	М
	(5062403)	МОНТАЖНАЯ ПЕНА KIM TEC	2,500		Л

Патрубок (поз.1)

М 1:5

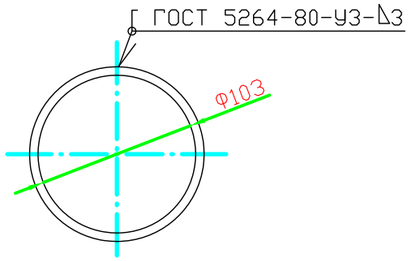

Косынка (поз.7)

М 1:10

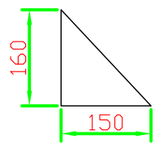

Патрубок (поз.1)

М 1:5

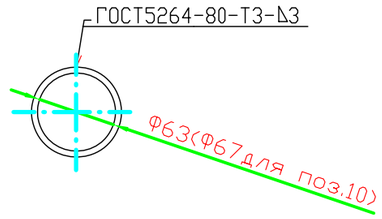

Вид А

1:4

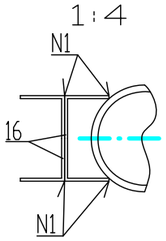

Вид Б

Б/М

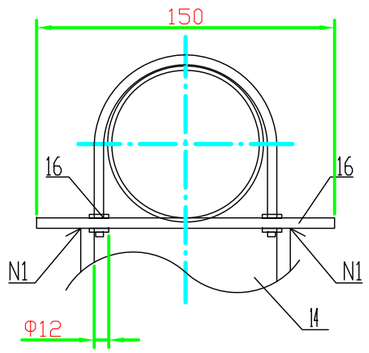

Плита (поз.6)

М 1:20

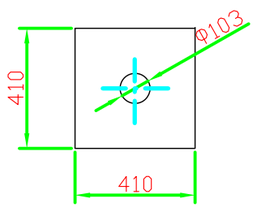

СПЕЦИФИКАЦИЯ

№ ПОЗ.	ОБОЗНАЧЕНИЕ	НАИМЕНОВАНИЕ	КОЛ-ВО	МАССА ЕД. КГ.	ПРИМЕЧАНИЕ
1	(5021351)	ПАТРУБОК ø111х4 L=50 ПОЛОСА 4х50-В ГОСТ 103-76 СТ3СП-1 ГОСТ 535-88	1 0,336	1,570	ШТ М
2	(3011977)	ТРУБА 102х4,0 ГОСТ 10704-91 Д ГОСТ 10705-80*	0,240	9,670	М
3	(3011977)	ТРУБА 102х4,0 ГОСТ 10704-91 Д ГОСТ 10705-80*	0,960	9,670	М
4	(3011977)	ПЕРЕХОД 102х4,0-71х4,0 L=50 ТРУБА 102х4,0 ГОСТ 10704-91 Д ГОСТ 10705-80*	1 0,055	9,670	ШТ М
5	(3011977)	ПЕРЕХОД 102х4,0-75х4,0 L=50 ТРУБА 102х4,0 ГОСТ 10704-91 Д ГОСТ 10705-80*	1 0,055	9,670	ШТ М
6	(5026059)	ПЛИТА 410х410х4 ЛИСТ 4х1000х2000 ГОСТ 19903-74* СТ3ПС ГОСТ 14637-89	1 0,170		ШТ М
7	(5026059)	КОСЫНКА 160х150х4 ЛИСТ 4х1000х2000 ГОСТ 19903-74* СТ3ПС ГОСТ 14637-89	4 0,048		ШТ М
8	(5021351)	ПЛАСТИНА L=100 ПОЛОСА 4х50-В ГОСТ 103-76 СТ3СП-1 ГОСТ 535-88	4 0,400	1,570	ШТ М
9	(5021351)	ПАТРУБОК ø71х4 L=50 ПОЛОСА 4х50-В ГОСТ 103-76 СТ3СП-1 ГОСТ 535-88	1 0,210		ШТ М
10	(5021351)	ПАТРУБОК ø75х4 L=50 ПОЛОСА 4х50-В ГОСТ 103-76 СТ3СП-1 ГОСТ 535-88	1 0,230		ШТ М
11	ГОСТ 7798-70* (5040006)	БОЛТ М8х25.58.096	2	0,139	ШТ
12	ГОСТ 5915-70* (5043884)	ГАЙКА М8.5.036	2	0,005	ШТ
13	ГОСТ 11371-78* (5045024)	ШАЙБА М8.02.096	2	0,002	ШТ
14	(5021035)	ШВЕЛЛЕР 8 ГОСТ 8240-89 СТ3СП-1 ГОСТ 535-88	0,960	7,050	М
15	ГОСТ 14911-82 (5010583)	ОПОРА ОПБ2-57 ВСТ3ПС6	1	0,330	ШТ
16	ГОСТ 8736-93 (5051053)	ПЕСОК ПРИРОДНЫЙ МЕЛКИЙ	0,010	1600,0	М3
17	ТУ2248-05-00203536-96 (3081306)	НЕРАЗЪЕМНОЕ СОЕДИНЕНИЕ ПЭ100 ГАЗ ПЭ63х3,6/СТ57х3,0	1	2,300	ШТ

Согласовано

Тулегенов

АС

Взам. инв. №

Подпись и дата

Инв. № подл.

Изм.	Кол.уч	Лист	No.док	Подпись	Дата	Р-20.12.2016/42 ГСН.СО	Лист 13

Файл: Р-20.02.16/42_ГСН.СО

Формат А3

1–1

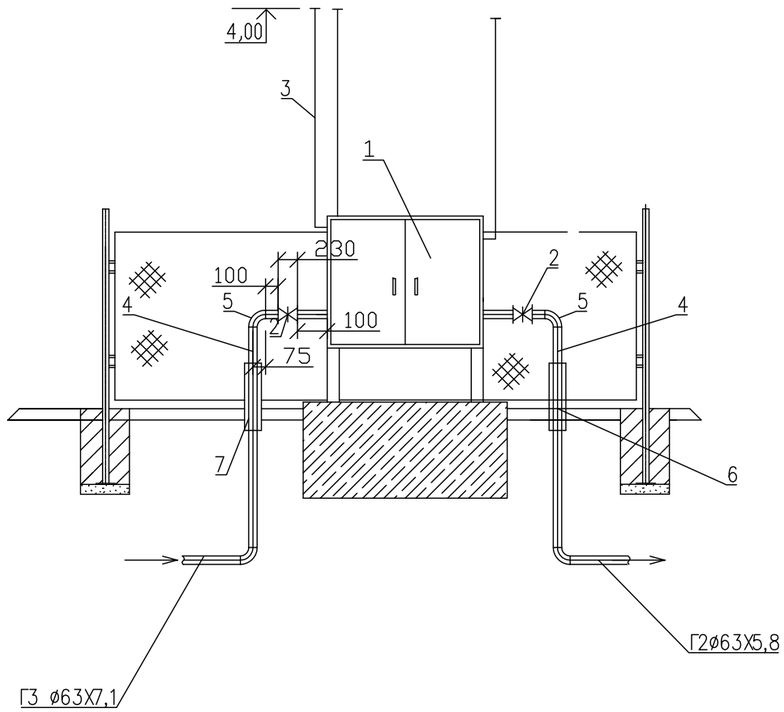

ПЛАН

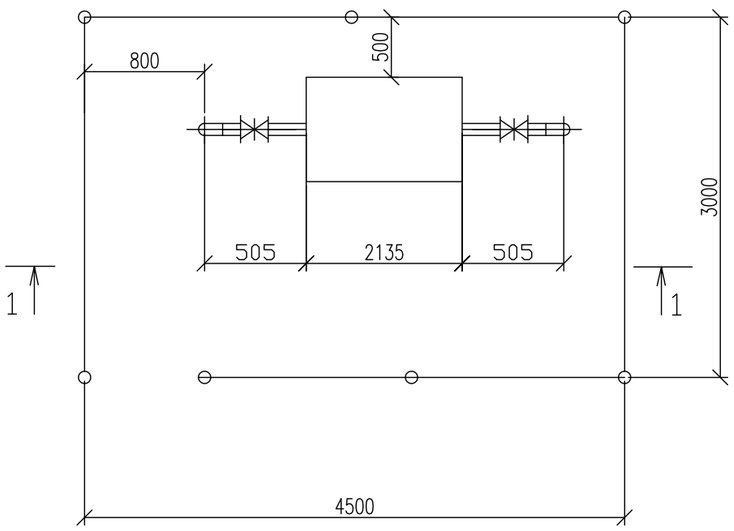

Спецификация

Поз.	Обозначение	Наименование	Ед. изм.	Кол-во	Масса кг.	Примечание
1	ГРПШ-03БМ-2У1	Газорегуляторный пункт шкафной	шт	1	535	
		с газовым обогревом				
2	ТОО "ЕвроСпецАрматура"	Кран шаровый полнопроходной ру1,0мпа с				
	VEXVE	ответными фланцами и крепежем Ду50	шт	2		
3	В ст3сп2 ГОСТ10705-80	Труба 25х2,5 ГОСТ10704-91	м	8,0	1,39	Продувка
4	В ст3сп2 ГОСТ10705-80	Труба 57х3,0 ГОСТ10704-91	м	5,0	4,0	Продувка
5	ГОСТ 17375-2001	Отвод 90 57х3,5	шт	1		
6		Узел выхода полиэтиленового газопровода	шт	1		
		из земли ПЭ63х7,1/Ст57х3,5				
7		Узел выхода полиэтиленового газопровода	шт	1		
		из земли ПЭ63х5,8/Ст57х3,0				

М 1:50

Изм.	Кол.уч	Лист	No. док	Подпись	Дата
Разработал		Саткалиева			
Проверил		Шагиров			
ГИП		Шагиров			
Д.контроль		Кажгереева			

Р–28.06.17/39 ГСН.ТР

Разработка проектно–сметной документации на строительство объекта: «Строительство газопроводных линий населенных пунктов Таскудук, Соркол, Саркумак, Былкылдакты, Коныраулы, раз.Кенбай Кызылкугинского района Атырауской области»

Наружные инженерные сети (п. Мукур– с. Коныраулы– с. Таскудук)

Стадия	Лист	Листов
РП	14	

Установка ГРПШ-03БМ-2У1 в ограждении 4,5х3х1,75

ТОО "Poligram" г.Атырау

Согласовано: АС Тулегенов

Взам. инв. № | Подпись и дата | Инв. № подл.

Файл: Р–28.06.17/39_ГСН

Формат А3

1–1

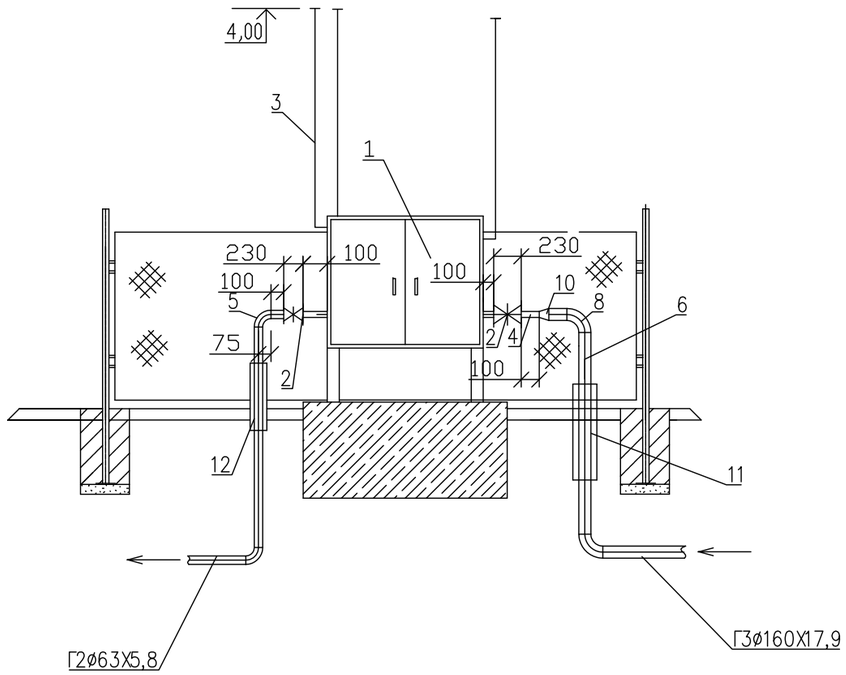

ПЛАН

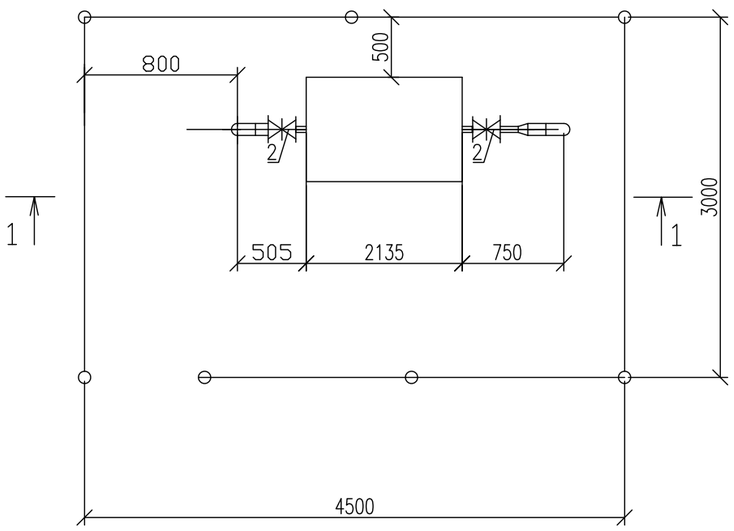

Спецификация

Поз.	Обозначение	Наименование	Ед. изм.	Кол-во	Масса кг.	Примечание
1	ГРПШ-03БМ-2У1	Газорегуляторный пункт шкафной	шт	1	535	
		с газовым обогревом				
2	ТОО "ЕвроСпецАрматура"	Кран шаровый полнопроходной ру1,0мпа с				
	VEXVE	ответными фланцами и крепежем Ду50	шт	2		
3	В ст3сп2 ГОСТ10705-80	Труба 25х2,5 ГОСТ10704-91	м	5,0		Продувка
4	В ст3сп2 ГОСТ10705-80	Труба 57х3,0 ГОСТ10704-91	м	5,0		
5	В ст3сп2 ГОСТ10705-80	Труба 108х4,0 ГОСТ10704-91	м	1,5		
6	В ст3сп2 ГОСТ10705-80	Труба 159х5,0 ГОСТ10704-91	м	1,5		
7	ГОСТ 17375-2001	Отвод 90 57х3,0	шт.	1		
8	ГОСТ 17375-2001	Отвод 90 159х4,0	шт.	1		
9	ГОСТ 17378-2001	Переход К 108х4,0-57х3,0	шт.	1		
10	ГОСТ 17378-2001	Переход К 159х5,0-57х3,0				
11		Узел выхода полиэтиленового газопровода из земли ПЭ160х17,9/Ст159х5,0	шт	1		
12		Узел выхода полиэтиленового газопровода из земли ПЭ63х5,8/Ст57х3,0	шт	1		

М 1:50

Изм.	Кол.уч	Лист	No.док	Подпись	Дата
Разработал		Саткалиева			
Проверил		Шагиров			
ГИП		Шагиров			
Д.контроль		Кажгереева			

Р-28.06.17/39 ГСН.ТР

Разработка проектно-сметной документации на строительство объекта: «Строительство газопроводных линий населенных пунктов Таскудук, Соркол, Саркумак, Былкылдакты, Коныраулы, раз.Кенбай Кызылкугинского района Атырауской области»

Наружные инженерные сети (п. Мукур- с. Коныраулы- с. Таскудук)

Стадия	Лист	Листов
РП	15	

Установка ГРПШ-03БМ-2У1 в ограждении 4,5х3х1,75

ТОО "Poligram" г.Атырау

Согласовано: АС Тулегенов

Взам. инв. № | Подпись и дата | Инв. № подл.

Файл: Р-28.06.17/39_ГСН

Формат А3

1–1

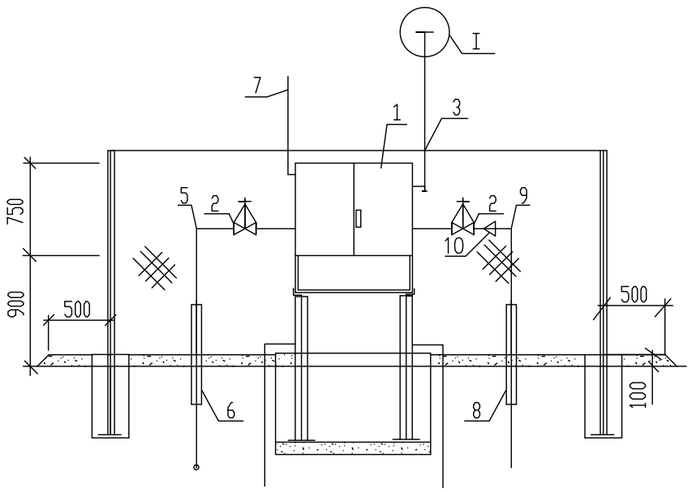

2–2

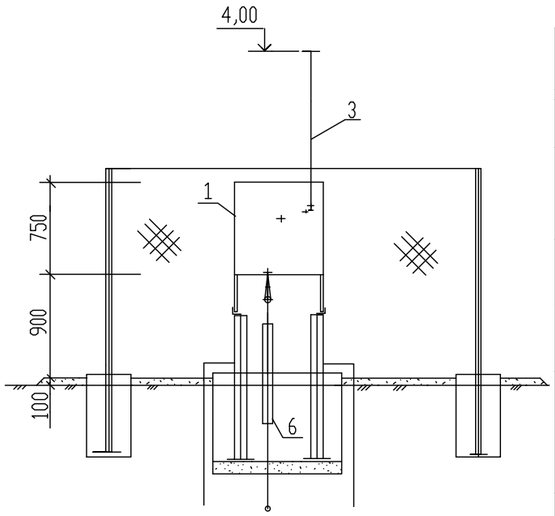

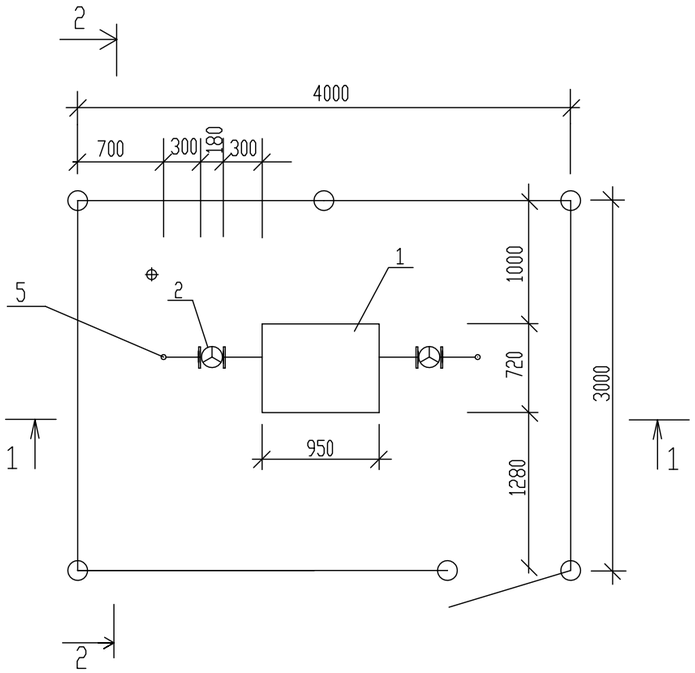

I

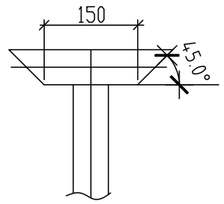

СПЕЦИФИКАЦИЯ

Поз.	Обозначение	Наименование	Един. измер.	Кол-во	Масса ед. кг	Примечание
1		ГРПН-300-10-0,3(ГРПН-300-01)	шт	1	200,0	
2	ТОО "ЕвроСпецАрматура" VEXVE	Кран шаровый полнопроходной ру1,0мпа с ответными фланцами и крепежем Ду50	Компл.	1		
3		Труба 25х2,5 ГОСТ10704-91 / Вст3 сп2 ГОСТ 10705-80	м	4,0	1,39	Продувка
4		Труба 57х3,0 ГОСТ10704-91 / Вст3 сп2 ГОСТ 10705-80	м	1,0	4,0	
5	ГОСТ17375-2001	Отвод 90° 57х3,0	шт	3		
6		Узел выхода полиэтиленового газопровода из земли ПЭ63х5,8/Ст57х,0	шт	1		Лист
7		Труба 57х3,0 ГОСТ10704-91 / Вст3 сп2 ГОСТ 10705-80	м	1		Продувка
8		Узел выхода полиэтиленового газопровода из земли ПЭ110х6,6/Ст108х4,0	шт	1		
9	ГОСТ17375-2001	Отвод 90° 108х4,0	шт	3		
10	ГОСТ 17378-2001	Переход К 108х4,0-57х3,0		шт. 1		
11		Труба 108х4,0 ГОСТ10704-91 / Вст3 сп2 ГОСТ 10705-80	м	1		

Согласовано
Тулегенов
АС

Взам. инв. No
Подпись и дата
Инв. No подл.

Изм.	Кол.уч	Лист	No.док	Подпись	Дата
Разработал		Саткалиева			
Проверил		Шагиров			
ГИП		Шагиров			
Д.контроль		Кажгереева			

Р–28.06.17/39 ГСН.ТР

Разработка проектно–сметной документации на строительство объекта: «Строительство газопроводных линий населенных пунктов Таскудык, Соркол, Саркумак, Былкылдакты, Коныраулы, раз.Кенбай Кызылкугинского района Атырауской области»

Наружные инженерные сети (п. Мукур– с. Коныраулы– с. Таскудук)

Стадия	Лист	Листов
РП	16	

Установка ГРПН–300–10–0,3(ГРПН–300–01) в ограждении 3х4х1,75

ТОО "Poligram" г. Атырау

Файл: Р–28.06.17/39_ГСН

Формат А3

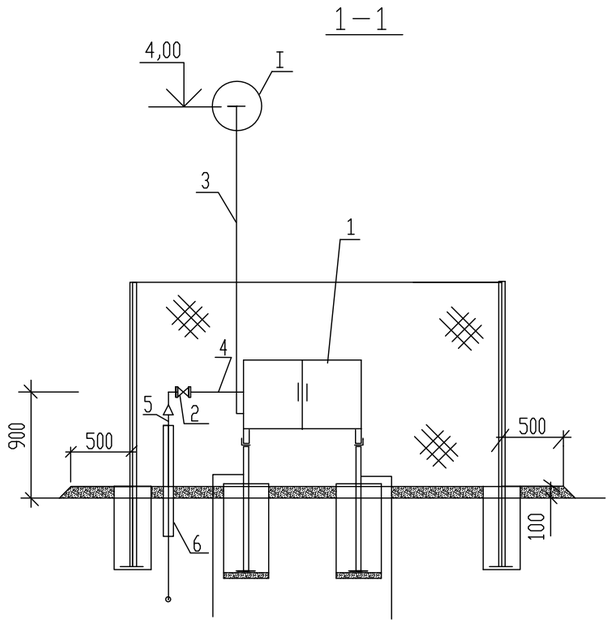

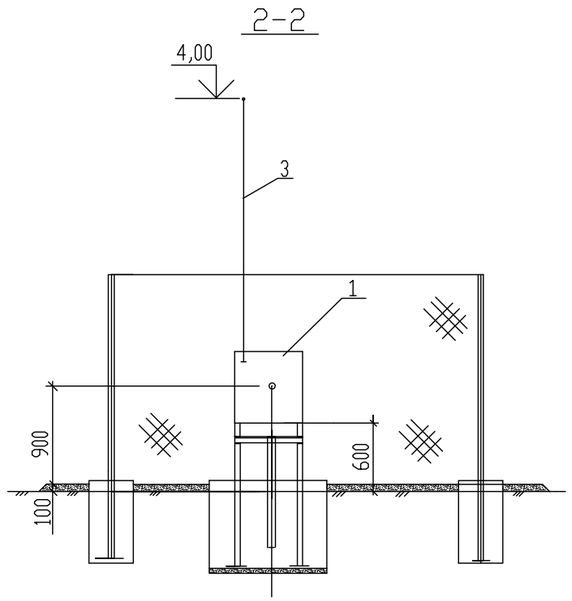

СПЕЦИФИКАЦИЯ

Поз.	Обозначение	Наименование	Един. измер.	Кол-во	Масса ед. кг	Примечание
1		ГРПШ-32/10	шт	1		
2	ТОО "ЕвроСпецАрматура" VEXVE	Кран шаровый полнопроходной ру1,0мпа с ответными фланцами и крепежем Ду25	шт	2		
3		Труба 25х2,5 ГОСТ10704-91 / Вст3 сп2 ГОСТ 10705-80	м	6,0	1,39	Продувка
4		Труба 25х2,5 ГОСТ10704-91 / Вст3 сп2 ГОСТ 10705-80	м	1,0	1,39	
5		Труба 57х3,0 ГОСТ10704-91 / Вст3 сп2 ГОСТ 10705-80	м	1,0	4,0	
6		Узел выхода полиэтиленового газопровода из земли ПЭ63х5,8/Ст57х3,0	шт	1		

ПЛАН

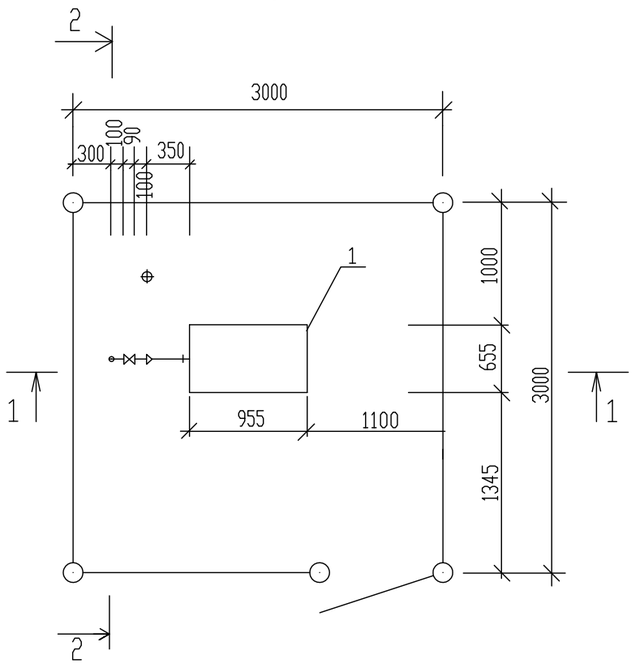

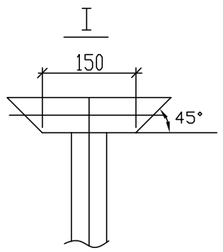

Согласовано

Тулегенов

АС

Взам. инв. No

Подпись и дата

Инв. No подл.

Изм.	Кол.уч	Лист	No.док	Подпись	Дата
Разработал		Саткалиева			
Проверил		Шагиров			
ГИП		Шагиров			
Д.контроль		Кажгереева			

Р-28.06.17/39 ГСН.ТР

Разработка проектно-сметной документации на строительство объекта: «Строительство газопроводных линий населенных пунктов Таскудык, Соркол, Саркумак, Былкылдакты, Коныраулы, раз.Кенбай Кызылкугинского района Атырауской области»

Наружные инженерные сети (п. Мукур – с. Коныраулы – с. Таскудук)

Стадия	Лист	Листов
РП	17	

Установка ГРПШ-32/10Б в ограждении 3х3х1,75

ТОО "Poligram" г.Атырау

Файл: Р-28.06.17/39_ГСН

Формат А3

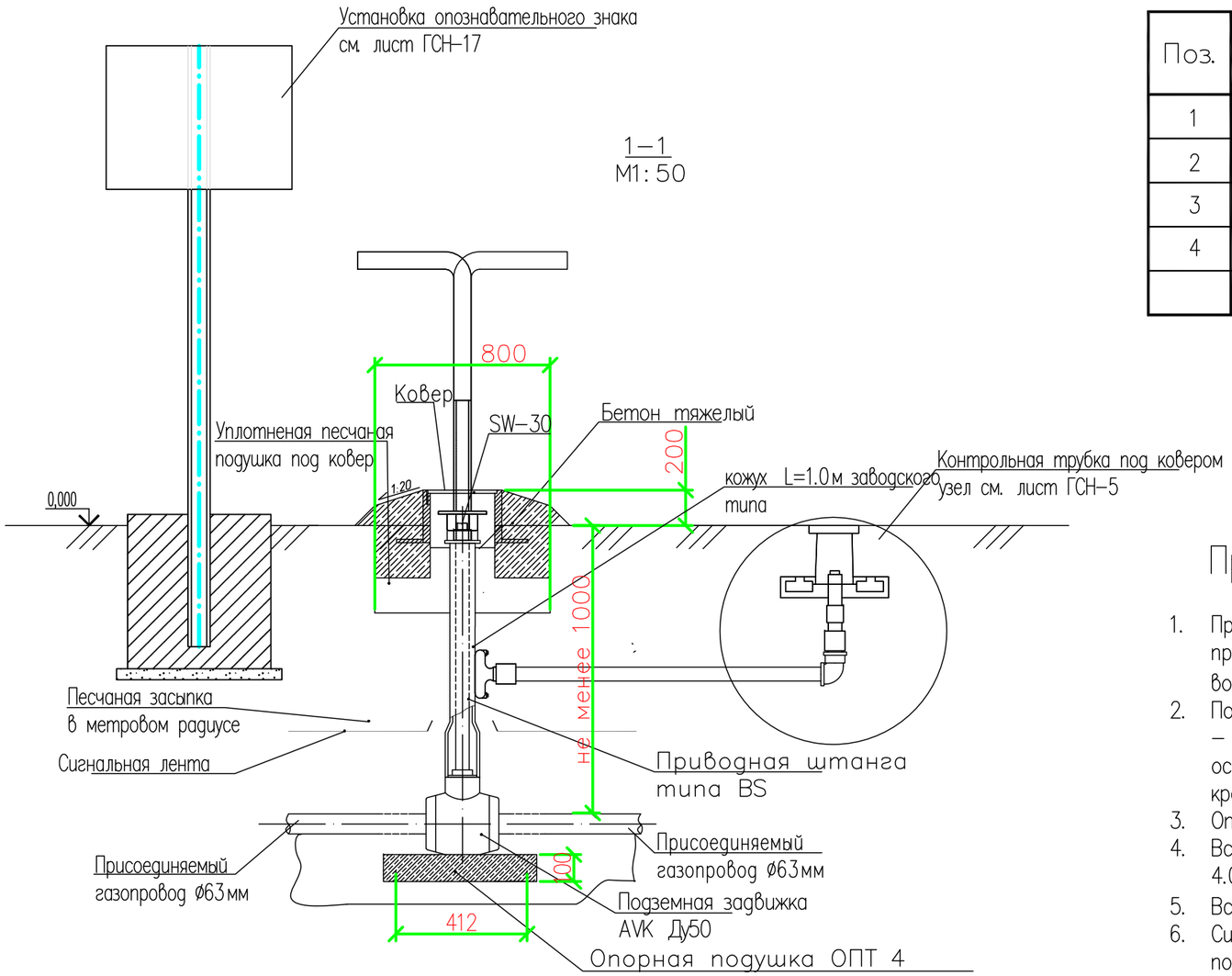

Спецификация

Поз.	Обозначение	Наименование	Кол.	Масса ед., кг	Приме-чание
1		Подземная задвижка AVK Ду50	1		шт
2	(ТУ400-28-91-84*)	Ковер	2		шт
3		Ключ	1		шт
4	ГОСТ 266-33-91	Бетон тяжелый	0,017		м3

Примечание:

1. При монтаже газопроводов методом протяжки полиэтиленовых труб, межтрубное пространство между полиэтиленовой трубой и каркасом уплотняется синтетическим волокном и/или монтажной пеной.
2. Полиэтиленовый кран устанавливается на опорную подушку, в соответствии с ями фирмы – производителя. Допускается устанавливать полиэтиленовый кран без опорной подушки на основание из песка высотой не менее 0,2м и длиной по 1,0м в каждую сторону от оси крана.
3. Опорная подушка устанавливается на основание, выполненное в виде песчанной подушки.
4. Все сварные швы проверить неразрушающими методами в соответствии с СП РК 4.03-101-2013 и МСП 4.03-103-2005.
5. Все полиэтиленовые изделия могут быть изготовлены из ПЭ80 и/или ПЭ100.
6. Сигнальная лента устанавливается на расстоянии 200мм от верха присыпанного полиэтиленового газопровода.
7. При отсутствии усовершенствованного дорожного покрытия, вокруг ковера предусматривают устройство отмостки шириной не менее 0,7м с уклоном 50%.
8. В местах отсутствия проезда транспорта и прохода людей, рекомендуется предусматривать отметки крышки ковера на 0,5м выше уровня земли.
9. Засыпку котлована производить послойно с уплотнением и проливкой через каждые 200мм.

Согласовано
АС
Тулегенов

Взам. инв. No
Подпись и дата
Инв. No подл.

Изм.	Кол.уч	Лист	No.док	Подпись	Дата
Разработал		Саткалиева			
Проверил		Шагиров			
ГИП		Шагиров			
Д.контроль		Кажгереева			

Р-28.06.17/39 ГСН.ТР

Разработка проектно-сметной документации на строительство объекта: «Строительство газопроводных линий населенных пунктов Таскудук, Соркол, Саркумак, Былкылдакты, Конырауды, раз.Кенбай Кызылкугинского района Атырауской области»

Наружные инженерные сети
(п. Мукур – с. Конырауды – с. Таскудук)

Стадия	Лист	Листов
РП	18	

Установка подземной задвижки AVK ДУ50 под ковер

ТОО "Poligram"
г.Атырау

Файл: Р-28.06.17/39_ГСН

Формат А3

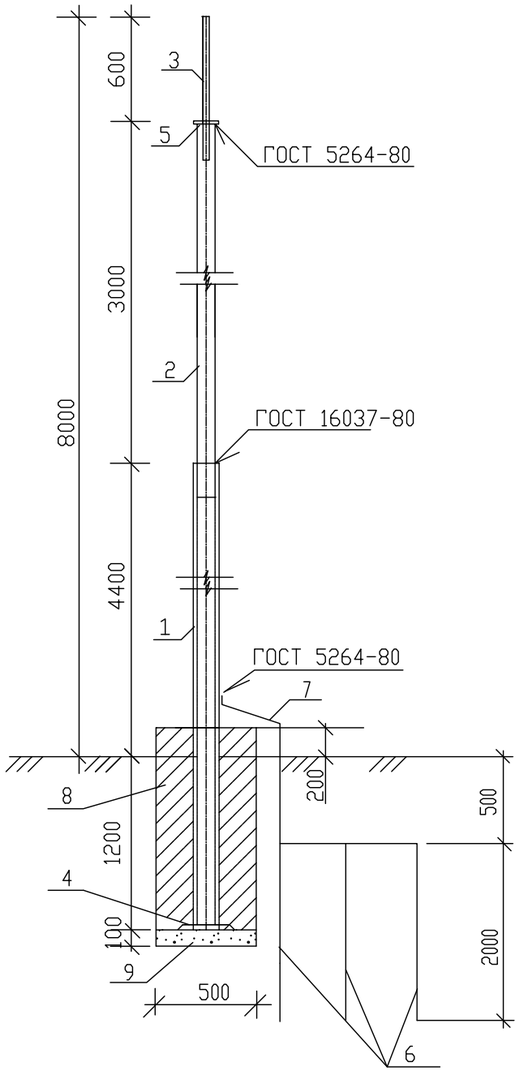

СПЕЦИФИКАЦИЯ

# п/п	Обозначение	Наименование	Кол. шт.	Масса кг.	Примечание
1	ГОСТ 10704-91	Труба 76х3 L=5600	1	64.40	
2	ГОСТ 10704-91	Труба 57х3 L=3000	1	12.80	
3	ГОСТ2590-88	Сталь круглая Ø20 L-800	1	1.98	
4	ГОСТ 103-76*	Полоса 150х5 L=150	1	0.88	
5	ГОСТ 103-76*	Полоса 100х5 L=100	1	0.40	
6	ГОСТ 8509-86	Уголок50х50х4 м	10,0		Заземление
7	ГОСТ 103-76*	Полоса L40х4 м	1,0		Заземление
		Фундамент			
8	ГОСТ22266-94	Бетон класса В15 из сульфато-стойкого цемента	1		0,3м³
9	ГОСТ 8267-93	Щебень			0,025м³

ПРИМЕЧАНИЕ

1. Все открытые поверхности стальных конструкций окрасить эмалью ПФ-133 по грунтовке ГФ-021.
2. Боковая поверхность фундамента изолируется двумя слоями рубероида.
3. Бетон для фундаментов изготовить на сульфатостойком цементе по ГОСТ22286-94.
4. Под подушку фундамента устроить щебеночную подготовку толщ.100мм пропитую горячим битумом до полного насыщения.
5. Размещение молниеприемника -чертежи марки ГСН л.2
6. Сварку производить по ГОСТ 5264-80 сплошным швом. Толщину сварочных швов принять по наименьшей толщине свариваемых элементов.

Согласовано
Тулегенов
АС

Взам. инв. No
Подпись и дата
Инв. No подл.

Изм.	Кол.уч	Лист	No.док	Подпись	Дата
Разработал		Саткалиева			
Проверил		Шагиров			
ГИП		Шагиров			
Д.контроль		Кажгереева			

Р-28.06.17/39 ГСН.ТР

Разработка проектно-сметной документации на строительство объекта: «Строительство газопроводных линий населенных пунктов Таскудук, Соркол, Саркумак, Былкылдакты, Коныраулы, раз.Кенбай Кызылкугинского района Атырауской области»

Наружные инженерные сети (п.Мукур- с.Коныраулы- с.Таскудук)

Стадия	Лист	Листов
РП	19	

Молниеприемник H=8м

ТОО "Poligram" г.Атырау

Файл: Р-28.06.17/39_ГСН

Формат А3

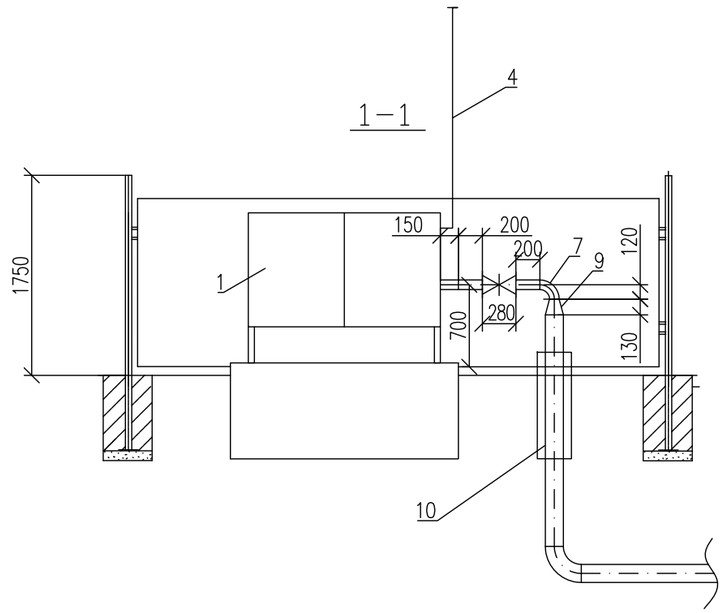

План
М1:50

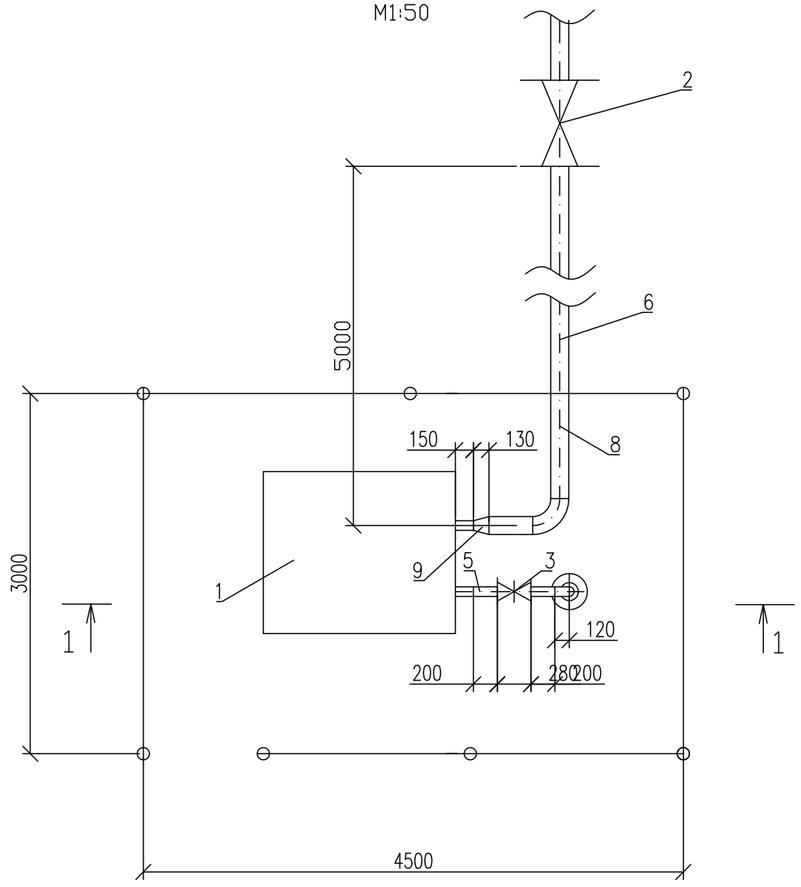

Спецификация

Поз.	Обозначение	Наименование	Ед. изм.	Кол-во	Масса кг.	Примечание
1	ШУУРГ–400	Шкафной узел учета расхода газа				
		со счетчиком СТГ–80–400	компл	1		
2		Существующая задвижка Ду150	шт	1		
3	ТОО "ЕвроСпецАрматура"	Кран шаровый полнопроходной ру1,6мпа с				
	VEXVE	ответными фланцами и крепежем Ду80	шт	1		
4	В ст3сп2 ГОСТ10705-80	Труба 25х2,5 ГОСТ10704-91	м	3,0	1,39	Продувка
5	В ст3сп2 ГОСТ10705-80	Труба 89х3,5 ГОСТ10704-91	м	1,5	7,38	Продувка
6	В ст3сп2 ГОСТ10705-80	Труба 159х4,5 ГОСТ10704-91	м	7,0	62,54	
7	ГОСТ 17375-2001	Отвод 90 89х3,5	шт.	1	1,4	
8	ГОСТ 17375-2001	Отвод 90 159х4,5	шт.	1,0	17,15	
9	ГОСТ 17378-2001	Переход К 89х3,5-159х4,5	шт.	2	2,3	
10		Узел выхода полиэтиленового газопровода				
		из земли ПЭ160х17,9/Ст159х4,5	компл	1		

М 1:50

Согласовано:
Тулегенов
АС

Взам. инв. №
Подпись и дата
Инв. № подл.

Изм.	Кол.уч	Лист	No. док	Подпись	Дата
Разработал		Саткалиева			
Проверил		Шагиров			
ГИП		Шагиров			
Д. контроль		Кажгереева			

Р–28.06.17/39 ГСН.ТР

Разработка проектно–сметной документации на строительство объекта: «Строительство газопроводных линий населенных пунктов Таскудук, Соркол, Саркумак, Былкылдакты, Коныраулы, раз. Кенбай Кызылкугинского района Атырауской области»

Наружные инженерные сети
(п. Мукур– с. Коныраулы– с. Таскудук)

Стадия	Лист	Листов
РП	20	

Установка ШУУРГ–400
в ограждении 4,5х3х1,75

ТОО "Poligram"
г. Атырау

Файл: Р–28.06.17/39_ГСН

Формат А3

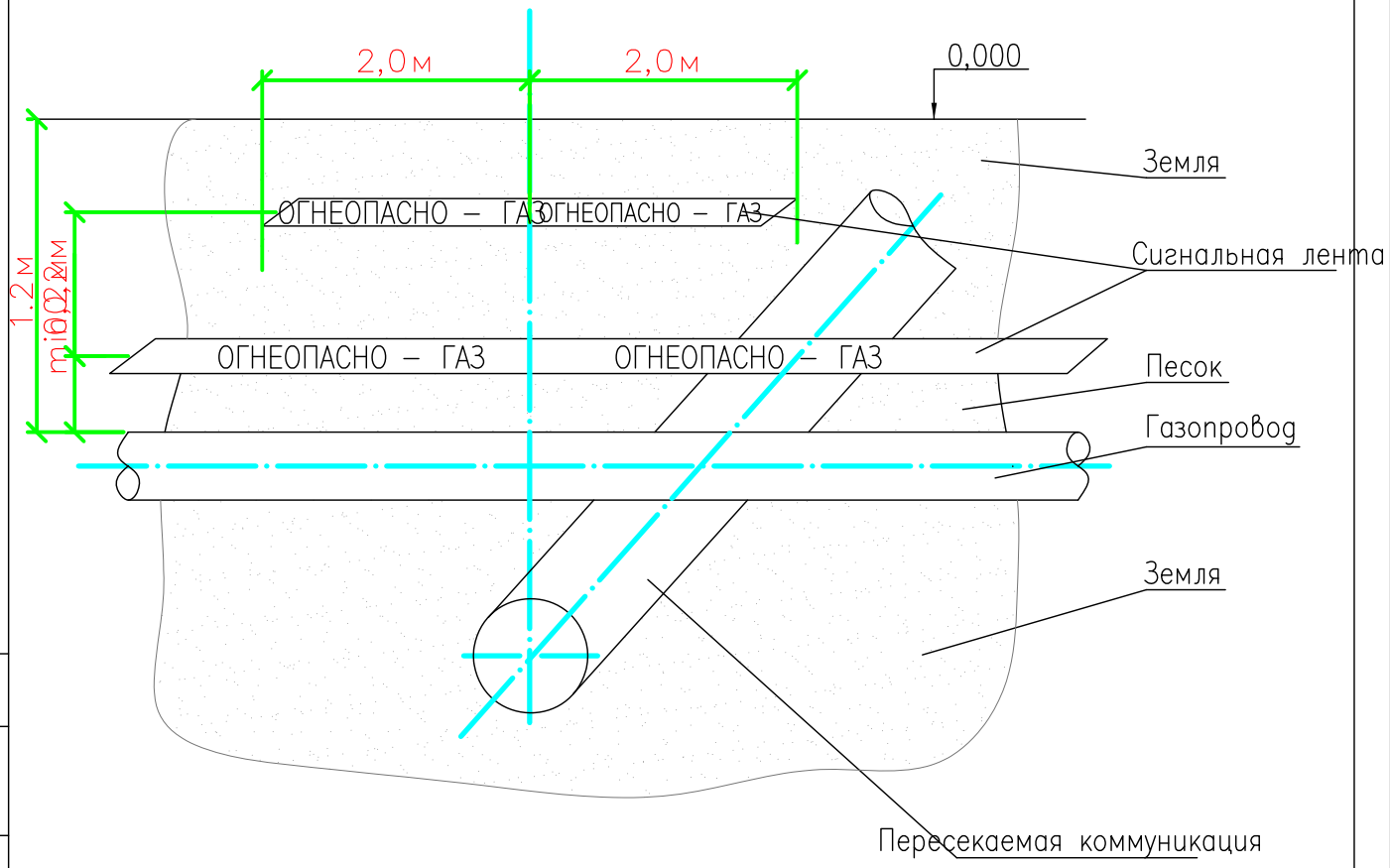

ПРИМЕЧАНИЕ:

1. СИГНАЛЬНАЯ ЛЕНТА ЖЕЛТОГО ЦВЕТА ШИРИНОЙ НЕ МЕНЕЕ 0,2М С НЕСМЫВАЕМОЙ НАДПИСЬЮ "ОГНЕОПАСНО–ГАЗ", УКЛАДЫВАЕТСЯ НА РАССТОЯНИИ 0,2М ОТ ВЕРХНЕЙ ОБРАЗУЮЩЕЙ ГАЗОПРОВОДА.
2. НА УЧАСТКАХ ПЕРЕСЕЧЕНИЙ ГАЗОПРОВОДОВ С ПОДЗЕМНЫМИ ИНЖЕНЕРНЫМИ КОММУНИКАЦИЯМИ, ЛЕНТА ДОЛЖНА БЫТЬ УЛОЖЕНА ВДОЛЬ ГАЗОПРОВОДА ДВАЖДЫ НА РАССТОЯНИИ НЕ МЕНЕЕ 0,2М МЕЖДУ СОБОЙ НА 2М В ОБЕ СТОРОНЫ ОТ ПЕРЕСЕКАЕМОГО СООРУЖЕНИЯ, В СООТВЕТСТВИИ СО СХЕМОЙ УКЛАДКИ, ПРЕДСТАВЛЕННОЙ НА ЧЕРТЕЖЕ.
3. УКЛАДКА СИГНАЛЬНОЙ ЛЕНТЫ НЕ ТРЕБУЕТСЯ ПРИ ПРОКЛАДКЕ ГАЗОПРОВОДА В ФУТЛЯРЕ (КАРКАСЕ) ИЛИ ДРУГОМ СПОСОБЕ БЕСТРАНШЕЙНОЙ ПРОКЛАДКИ. НА ГРАНИЦАХ ТАКИХ УЧАСТКОВ ТРАССЫ СЛЕДУЕТ УСТАНАВЛИВАТЬ ОПОЗНАВАТЕЛЬНЫЕ ЗНАКИ.

Согласовано
Тулегенов
АС

Взам. инв. No
Подпись и дата
Инв. No подл.

Изм.	Кол.уч	Лист	No.док	Подпись	Дата
Разработал		Саткалиева			
Проверил		Шагиров			
ГИП		Шагиров			
Д.контроль		Кажгереева			

Р–28.06.17/39 ГСН.ТР

Разработка проектно–сметной документации на строительство объекта: «Строительство газопроводных линий населенных пунктов Таскудук, Соркол, Саркумак, Былкылдакты, Коныраулы, раз.Кенбай Кызылкугинского района Атырауской области»

Наружные инженерные сети (п.Мукур– с.Коныраулы– с.Таскудук)

Стадия	Лист	Листов
РП	21	

Схема укладки сигнальной ленты на участках пересечения

ТОО "Poligram" г.Атырау

Файл: Р–28.06.17/39_ГСН

Формат А4

ПОЗИЦИЯ	НАИМЕНОВАНИЕ И ТЕХНИЧЕСКАЯ ХАРАКТЕРИСТИКА	ТИП, МАРКА, ОБОЗНАЧЕНИЕ ДОКУМЕНТА, ОПРОСНОГО ЛИСТА	КОД ОБОРУДОВАНИЯ, ИЗДЕЛИЯ, МАТЕРИАЛА	ЗАВОД-ИЗГОТОВИТЕЛЬ	ЕДИНИЦА ИЗМЕРЕНИЯ	КОЛИ-ЧЕСТВО	МАССА ЕДИНИЦЫ КГ	ПРИМЕЧАНИЯ
1	2	3	4	5	6	7	8	9
	ГАЗОПРОВОД ВЫСОКОГО ДАВЛЕНИЯ							
	ГАЗОРЕГУЛЯТОРНЫЙ ПУНКТ С РЕГУЛЯТОРОМ РДСК-50БМ РВЫХ-0,3МПА	ГРПШ-03БМ-2У1			компл	2		см.лист ГСН.ТР-14,15
	В ОГРАЖДЕНИИ							
	ПУНКТ УЧЕТА РАСХОДА ГАЗА НА QМАКС=400,0М3/Ч	ШУУРГ-СТГ-80-400			КОМПЛ	1		СМ.ЛИСТ ГСН.ТР-21
	В ОГРАЖДЕНИИ							
	МОЛНИЕПРИЕМНИК				КОМЛ	2		СМ ЛИСТ – 20
	ТРУБА HDPE100 ГАЗ SDR9 – ø160x17.9	ГОСТ Р 50838-2011		АЗТА "CHEVRON"	М	28469.0		
	ТРУБА HDPE100 ГАЗ SDR9 – ø63x7,1	ГОСТ Р 50838-2011		АЗТА "CHEVRON"	М	245.0		
	УКОРОЧЕННЫЙ ОТВОД 11° PE100 ГАЗ SDR9- 160X17.9	"CRACK RESISTANCE"		АЗТА "CHEVRON"	ШТ	4		
	УКОРОЧЕННЫЙ ОТВОД 22° PE100 ГАЗ SDR9- 160x17,9	"CRACK RESISTANCE"		АЗТА "CHEVRON"	ШТ	1		
	УКОРОЧЕННЫЙ ОТВОД 30° PE100 ГАЗ SDR9- 160x17,9	"CRACK RESISTANCE"		АЗТА "CHEVRON"	ШТ	2		
	УКОРОЧЕННЫЙ ОТВОД 45° PE100 ГАЗ SDR9- 160X17.9	"CRACK RESISTANCE"		АЗТА "CHEVRON"	ШТ	3		
	УКОРОЧЕННЫЙ ОТВОД 90° PE100 ГАЗ SDR9- 160X17.9	"CRACK RESISTANCE"		АЗТА "CHEVRON"	ШТ	3		
	МУФТА С ЭЛЕКТРОНАГРЕВАТЕЛЬНЫМИ ЭЛЕМЕНТАМИ PE100 ГАЗ SDR9- 160X17.9	FRIALEN		АТЫРАУСКИЙ ЗАВОД ПЭ.ТРУБ	ШТ	30		
	МУФТА С ЭЛЕКТРОНАГРЕВАТЕЛЬНЫМИ ЭЛЕМЕНТАМИ PE100 ГАЗ SDR9- 63x7,1	FRIALEN		АТЫРАУСКИЙ ЗАВОД ПЭ.ТРУБ	ШТ	2		
	ТРОЙНИК С ЭЛЕКТРОНАГРЕВАТЕЛЬНЫМИ ЭЛЕМЕНТАМИ PE100 ГАЗ SDR9- 160-63-160	BORFIT			ШТ	2		
	УСТАНОВКА ПОДЗЕМНОЙ ЗАДВИЖКИ AVK ДУ50 ПОД КОВЕР				КОМПЛ	1		СМ.ЛИСТ ГСН.ТР-18

КОЛИЧЕСТВО ПЭ ТРУБ ПРИНЯТО С ЗАПАСОМ:
- 1% С УЧЕТОМ УКЛАДКИ ЗМЕЙКОЙ
- ДИЭЛЕКТРИЧЕСКИЕ КОЛЬЦО-СПЕЙСЕРЫ В ЗАЩИТНЫХ ФУТЛЯРАХ УСТАНАВЛИВАЮТСЯ ЧЕРЕЗ 2М

Согласовано
АС Тулегенов

Взам. инв. No
Подпись и дата
Инв. No подл.

Изм.	Кол.уч	Лист	No.док	Подпись	Дата
Разработал		Саткалиева			
Проверил		Шагиров			
ГИП		Шагиров			
Д.контроль		Кажгереева			

Р-28.06.17/39 ГСН.СО

Разработка проектно-сметной документации на строительство объекта: «Строительство газопроводных линий населенных пунктов Таскудык, Соркол, Саркумак, Былкылдакты, Коныраулы, раз.Кенбай Кызылкугинского района Атырауской области»

Наружные инженерные сети (п. Мукур- с. Коныраулы- с. Таскудук)

Стадия	Лист	Листов
РП	1	6

Спецификация оборудовании и материалов

ТОО "Poligram" г.Атырау

Файл: Р-28.06.17/39_ГСН.СО

Формат А3

ПОЗИЦИЯ	НАИМЕНОВАНИЕ И ТЕХНИЧЕСКАЯ ХАРАКТЕРИСТИКА	ТИП, МАРКА, ОБОЗНАЧЕНИЕ ДОКУМЕНТА, ОПРОСНОГО ЛИСТА	КОД ОБОРУДОВАНИЯ, ИЗДЕЛИЯ, МАТЕРИАЛА	ЗАВОД-ИЗГОТОВИТЕЛЬ	ЕДИНИЦА ИЗМЕРЕНИЯ	КОЛИ-ЧЕСТВО	МАССА ЕДИНИЦЫ КГ	ПРИМЕЧАНИЯ
1	2	3	4	5	6	7	8	9
	ФУТЛЯР ИЗ ТРУБЫ HDPE100 ГАЗ SDR11 - 400X36.4 L=9,0M			АТЫРАУСКИЙ ЗАВОД ПЭ.ТРУБ	КОМЛ.	1		СМ. ЛИСТ ГСН.ТР-3
	ФУТЛЯР ИЗ ТРУБЫ HDPE100 ГАЗ SDR11 - 400X36.4 L=18.5M			АТЫРАУСКИЙ ЗАВОД ПЭ.ТРУБ	КОМЛ.	1		СМ. ЛИСТ ГСН.ТР-3
	ФУТЛЯР ИЗ ТРУБЫ HDPE100 ГАЗ SDR11 - 400X36.4 L=19.5M			АТЫРАУСКИЙ ЗАВОД ПЭ.ТРУБ	КОМЛ.	1		СМ. ЛИСТ ГСН.ТР-3
	ФУТЛЯР ИЗ ТРУБЫ HDPE100 ГАЗ SDR11 - 400X36.4 L=28.0M			АТЫРАУСКИЙ ЗАВОД ПЭ.ТРУБ	КОМЛ.	1		СМ. ЛИСТ ГСН.ТР-3
	ФУТЛЯР ИЗ ТРУБЫ HDPE100 ГАЗ SDR11 - 400X36.4 L=70.5M			АТЫРАУСКИЙ ЗАВОД ПЭ.ТРУБ	КОМЛ.	1		СМ. ЛИСТ ГСН.ТР-2
	УСТАНОВКА КОНТРОЛЬНОЙ ТРУБКИ ø57 НА ПОЛИЭТИЛЕНОВОМ ФУТЛЯРЕ ГАЗОПРОВОДА В КОВЕРЕ С КОМБИНИРОВАННЫМ ЛЕНТОЧНЫМ ПОЛИЭТИЛЕНОВЫМ ПОКРЫТИЕМ ВЕСЬМА УСИЛЕННОГО ТИПА				КОМПЛ.	4		СМ. ЛИСТ -3
	ЛЕНТА СИГНАЛЬНАЯ С ВМОТРИРОВАННЫМ МЕДНЫМ ПРОВОДОМ СЕЧЕНИЕМ 2,5-4ММ							
	ШИРИНОЙ 0,2М И С НЕСМЫВАЕМОЙ НАДПИСЬЮ "ГАЗ"				М	28643.0		

Согласовано

АС Тулегенов

Взам. инв. No

Подпись и дата

Инв. No подл.

Изм.	Кол.Уч.	Лист	N°Док.	Подпись	Дата

Р-28.06.17/39 ГСН.СО

Лист 2

Файл: Р-28.06.17/39_ГСН.СО

Формат А3

ПОЗИЦИЯ	НАИМЕНОВАНИЕ И ТЕХНИЧЕСКАЯ ХАРАКТЕРИСТИКА	ТИП, МАРКА, ОБОЗНАЧЕНИЕ ДОКУМЕНТА, ОПРОСНОГО ЛИСТА	КОД ОБОРУДОВАНИЯ, ИЗДЕЛИЯ, МАТЕРИАЛА	ЗАВОД-ИЗГОТОВИТЕЛЬ	ЕДИНИЦА ИЗМЕРЕНИЯ	КОЛИ-ЧЕСТВО	МАССА ЕДИНИЦЫ КГ	ПРИМЕЧАНИЯ
1	2	3	4	5	6	7	8	9
	КОНЫРАУЛЫ							
	ГАЗОПРОВОД СРЕДНЕГО ДАВЛЕНИЯ							
	ГАЗОРЕГУЛЯТОРНЫЙ ПУНКТ С РЕГУЛЯТОРОМ РДУ-32 РВХ-0,3МПА РВЫХ-1550ПА В ОГРАЖДЕНИИ	ГРПН-300-10-0,3			компл	1		СМ. ЛИСТ ГСН.ТР-16
	ТРУБА HDPE100 ГАЗ SDR11 – ø63х5,8	ГОСТ Р 50838-2011		АЗТА "CHEVRON"	М	142,0		
	ОТВОД 90° PE100 ГАЗ SDR11- 63Х5,8			АЗТА "CHEVRON"	ШТ	2		
	ОТВОД 145° PE100 ГАЗ SDR11- 63Х5,8			АЗТА "CHEVRON"	ШТ	1		
	ОТВОД 175° PE100 ГАЗ SDR11- 63Х5,8			АЗТА "CHEVRON"	ШТ	1		
	ТРОЙНИК С ЭЛЕКТРОНАГРЕВАТЕЛЬНЫМИ ЭЛЕМЕНТАМИ PE100 ГАЗ SDR9- 63-63-63	BORFIT			ШТ	1		
	МУФТА С ЭЛЕКТРОНАГРЕВАТЕЛЬНЫМИ ЭЛЕМЕНТАМИ PE100 ГАЗ SDR11- 63х5,8	FRIALEN		АТЫРАУСКИЙ ЗАВОД ПЭ.ТРУБ	ШТ	13		
	УСТАНОВКА ПОДЗЕМНОЙ ЗАДВИЖКИ AVK ДУ50 ПОД КОВЕР				КОМПЛ	1		СМ.ЛИСТ ГСН.ТР-18
	МОЛНИЕПРИЕМНИК				КОМЛ.	1		СМ. ЛИСТ – 19
	ЛЕНТА СИГНАЛЬНАЯ С ВМОТРИРОВАННЫМ МЕДНЫМ ПРОВОДОМ СЕЧЕНИЕМ 2,5-4ММ ШИРИНОЙ 0,2М И С НЕСМЫВАЕМОЙ НАДПИСЬЮ "ГАЗ"				М	142,0		
	ГАЗОПРОВОД НИЗКОГО ДАВЛЕНИЯ							
	ТРУБА HDPE100 ГАЗ SDR17 – ø32х2,0	ГОСТ Р 50838-2011		АЗТА "CHEVRON"	М	363,0		
	ТРУБА HDPE100 ГАЗ SDR17 – ø63х3,8	ГОСТ Р 50838-2011		АЗТА "CHEVRON"	М	643,0		
	ТРУБА HDPE100 ГАЗ SDR17 – ø90х5,4	ГОСТ Р 50838-2011		АЗТА "CHEVRON"	М	268,0		
	ТРУБА HDPE100 ГАЗ SDR17 – ø110х6,6	ГОСТ Р 50838-2011		АЗТА "CHEVRON"	М	300,0		
	ОТВОД 90° ø32х2.0 PE100 ГАЗ SDR17	FRIALEN		АЗТА "CHEVRON"	ШТ	2		
	ОТВОД 90° ø63х3,8 PE100 ГАЗ SDR17	FRIALEN		АЗТА "CHEVRON"	ШТ	4		
	ОТВОД 90° ø90х5,4 PE100 ГАЗ SDR17	FRIALEN		АЗТА "CHEVRON"	ШТ	1		
	ОТВОД 90° ø110х6,6 PE100 ГАЗ SDR17	FRIALEN		АЗТА "CHEVRON"	ШТ	5		
	ТРОЙНИК 90° ø110х110х110 PE100 ГАЗ SDR17	NTG PLASTIK		АЗТА "CHEVRON"	ШТ	2		
	ТРОЙНИК 90° ø110х63х110 PE100 ГАЗ SDR17	NTG PLASTIK		АЗТА "CHEVRON"	ШТ	3		
	ТРОЙНИК 90° ø110х32х110 PE100 ГАЗ SDR17	NTG PLASTIK		АЗТА "CHEVRON"	ШТ	4		
	ТРОЙНИК 90° ø90х90х90 PE100 ГАЗ SDR17	NTG PLASTIK		АЗТА "CHEVRON"	ШТ	1		

Согласовано
Тулегенов
АС

Взам. инв. No
Подпись и дата
Инв. No подл.

ПОЗИЦИЯ	НАИМЕНОВАНИЕ И ТЕХНИЧЕСКАЯ ХАРАКТЕРИСТИКА	ТИП, МАРКА, ОБОЗНАЧЕНИЕ ДОКУМЕНТА, ОПРОСНОГО ЛИСТА	КОД ОБОРУДОВАНИЯ, ИЗДЕЛИЯ, МАТЕРИАЛА	ЗАВОД-ИЗГОТОВИТЕЛЬ	ЕДИНИЦА ИЗМЕРЕНИЯ	КОЛИ-ЧЕСТВО	МАССА ЕДИНИЦЫ КГ	ПРИМЕЧАНИЯ
1	2	3	4	5	6	7	8	9
	ТРОЙНИК 90° ø63x32x63 PE100 ГАЗ SDR17	NTG PLASTIK		АЗТА "CHEVRON"	ШТ	15		
	ПЕРЕХОД ø110x63 PE100 ГАЗ SDR17	NTG PLASTIK		АЗТА "CHEVRON"	ШТ	2		
	ПЕРЕХОД ø90x63 PE100 ГАЗ SDR17	NTG PLASTIK		АЗТА "CHEVRON"	ШТ	1		
	ПЕРЕХОД ø63x32 PE100 ГАЗ SDR17	NTG PLASTIK		АЗТА "CHEVRON"	ШТ	2		
	ЗАГЛУШКА HDPE100 ГАЗ SDR17 – ø32	ГОСТ Р 50838-2011		АЗТА "CHEVRON"	ШТ	1		
	ЗАГЛУШКА HDPE100 ГАЗ SDR17 – ø63	ГОСТ Р 50838-2011		АЗТА "CHEVRON"	ШТ	6		
	УЗЕЛ ВЫХОДА ПОЛИЭТИЛЕНОВОГО ГАЗОПРОВОДА ПЭ32Х2,3/СТ32Х2,8 ИЗ ЗЕМЛИ.				КОМПЛ	25		СМ. ЛИСТ ГСН.ТР-12,13
	УЗЕЛ ВЫХОДА ПОЛИЭТИЛЕНОВОГО ГАЗОПРОВОДА ПЭ110х6,6/СТ108Х4,0 ИЗ ЗЕМЛИ.				КОМПЛ.	1		СМ. ЛИСТ ГСН.ТР-6,7
	МУФТА С ЭЛЕКТРОНАГРЕВАТЕЛЬНЫМИ ЭЛЕМЕНТАМИ PE100 ГАЗ SDR17- 32x2,3	FRIALEN		АТЫРАУСКИЙ ЗАВОД ПЭ.ТРУБ	ШТ	60		
	МУФТА С ЭЛЕКТРОНАГРЕВАТЕЛЬНЫМИ ЭЛЕМЕНТАМИ PE100 ГАЗ SDR11- 63x3,8	FRIALEN		АТЫРАУСКИЙ ЗАВОД ПЭ.ТРУБ	ШТ	41		
	МУФТА С ЭЛЕКТРОНАГРЕВАТЕЛЬНЫМИ ЭЛЕМЕНТАМИ PE100 ГАЗ SDR11- 90x5,4	FRIALEN		АТЫРАУСКИЙ ЗАВОД ПЭ.ТРУБ	ШТ	6		
	МУФТА С ЭЛЕКТРОНАГРЕВАТЕЛЬНЫМИ ЭЛЕМЕНТАМИ PE100 ГАЗ SDR11- 110x6,6	FRIALEN		АТЫРАУСКИЙ ЗАВОД ПЭ.ТРУБ	ШТ	30		
	КРАН ШАРОВЫЙ СТАНДАРТНОПРОХОДНОЙ, МУФТОВЫЙ ДУ25	VEXVE			КОМПЛ.	25		
	ЛЕНТА СИГНАЛЬНАЯ С ВМОТРИРОВАННЫМ МЕДНЫМ ПРОВОДОМ СЕЧЕНИЕМ 2,5-4ММ							
	ШИРИНОЙ 0,2М И С НЕСМЫВАЕМОЙ НАДПИСЬЮ "ГАЗ"				М	1575,0		

Согласовано

АС Тулегенов

Взам. инв. No

Подпись и дата

Инв. No подл.

Изм.	Кол.Уч.	Лист	N°Док.	Подпись	Дата

Р-28.06.17/39 ГСН.СО

Лист 4

ПОЗИЦИЯ	НАИМЕНОВАНИЕ И ТЕХНИЧЕСКАЯ ХАРАКТЕРИСТИКА	ТИП, МАРКА, ОБОЗНАЧЕНИЕ ДОКУМЕНТА, ОПРОСНОГО ЛИСТА	КОД ОБОРУДОВАНИЯ, ИЗДЕЛИЯ, МАТЕРИАЛА	ЗАВОД-ИЗГОТОВИТЕЛЬ	ЕДИНИЦА ИЗМЕРЕНИЯ	КОЛИ-ЧЕСТВО	МАССА ЕДИНИЦЫ КГ	ПРИМЕЧАНИЯ
1	2	3	4	5	6	7	8	9
	ТАСКУДЫК							
	ГАЗОПРОВОД СРЕДНЕГО ДАВЛЕНИЯ							
	ГАЗОРЕГУЛЯТОРНЫЙ ПУНКТ С РЕГУЛЯТОРОМ РДУ-32 РВХ-0,3МПА РВЫХ-1450ПА В ОГРАЖДЕНИИ	ГРПН-300-10-0,3			компл	1		СМ. ЛИСТ ГСН.ТР-16
	ГАЗОРЕГУЛЯТОРНЫЙ ПУНКТ РВХ-0,3МПА В ОГРАЖДЕНИИ	ГРПШ-32/10			КОМПЛ	1		СМ. ЛИСТ ГСН.ТР-17
	ТРУБА HDPE100 ГАЗ SDR11 – ø63х5,8	ГОСТ Р 50838-2011		АЗТА "CHEVRON"	М	925,0		
	ОТВОД 90° PE100 ГАЗ SDR11- 63Х5,8			АЗТА "CHEVRON"	ШТ	6		
	ОТВОД 135° PE100 ГАЗ SDR11- 63Х5,8			АЗТА "CHEVRON"	ШТ	1		
	ОТВОД 155° PE100 ГАЗ SDR11- 63Х5,8			АЗТА "CHEVRON"	ШТ	1		
	ТРОЙНИК С ЭЛЕКТРОНАГРЕВАТЕЛЬНЫМИ ЭЛЕМЕНТАМИ PE100 ГАЗ SDR9- 63-63-63	FRIALEN			ШТ	1		
	УЗЕЛ ВЫХОДА ПОЛИЭТИЛЕНОВОГО ГАЗОПРОВОДА ПЭ63х5,8/СТ57Х3,5 ИЗ ЗЕМЛИ.				КОМПЛ.	1		СМ. ЛИСТ-10,11
	МУФТА С ЭЛЕКТРОНАГРЕВАТЕЛЬНЫМИ ЭЛЕМЕНТАМИ PE100 ГАЗ SDR11- 63х5,8	FRIALEN		АТЫРАУСКИЙ ЗАВОД ПЭ.ТРУБ	ШТ	22		
	МОЛНИЕПРИЕМНИК				КОМЛ.	1		СМ. ЛИСТ – 20
	ЛЕНТА СИГНАЛЬНАЯ С ВМОТРИРОВАННЫМ МЕДНЫМ ПРОВОДОМ СЕЧЕНИЕМ 2,5-4ММ							
	ШИРИНОЙ 0,2М И С НЕСМЫВАЕМОЙ НАДПИСЬЮ "ГАЗ"				М	930,0		
	ГАЗОПРОВОД НИЗКОГО ДАВЛЕНИЯ							
	ТРУБА HDPE100 ГАЗ SDR17 – ø32х2,0	ГОСТ Р 50838-2011		АЗТА "CHEVRON"	М	300,0		
	ТРУБА HDPE100 ГАЗ SDR17 – ø63х3,8	ГОСТ Р 50838-2011		АЗТА "CHEVRON"	М	983,0		
	ТРУБА HDPE100 ГАЗ SDR17 – ø90х5,4	ГОСТ Р 50838-2011		АЗТА "CHEVRON"	М	392,0		
	ТРУБА HDPE100 ГАЗ SDR17 – ø110х6,6	ГОСТ Р 50838-2011		АЗТА "CHEVRON"	М	200,0		
	ОТВОД 90° ø32х2.0 PE100 ГАЗ SDR17	FRIALEN		АЗТА "CHEVRON"	ШТ	2		
	ОТВОД 90° ø63х3,8 PE100 ГАЗ SDR17	FRIALEN		АЗТА "CHEVRON"	ШТ	14		

Согласовано

Тулегенов

АС

Взам. инв. No

Подпись и дата

Инв. No подл.

ПОЗИЦИЯ	НАИМЕНОВАНИЕ И ТЕХНИЧЕСКАЯ ХАРАКТЕРИСТИКА	ТИП, МАРКА, ОБОЗНАЧЕНИЕ ДОКУМЕНТА, ОПРОСНОГО ЛИСТА	КОД ОБОРУДОВАНИЯ, ИЗДЕЛИЯ, МАТЕРИАЛА	ЗАВОД-ИЗГОТОВИТЕЛЬ	ЕДИНИЦА ИЗМЕРЕНИЯ	КОЛИ-ЧЕСТВО	МАССА ЕДИНИЦЫ КГ	ПРИМЕЧАНИЯ
1	2	3	4	5	6	7	8	9
	ОТВОД 90° ø110x6,6 PE100 ГАЗ SDR17	FRIALEN		АЗТА "CHEVRON"	ШТ	11		
	ТРОЙНИК 90° ø110x110x110 PE100 ГАЗ SDR17	NTG PLASTIK		АЗТА "CHEVRON"	ШТ	2		
	ТРОЙНИК 90° ø110x63x110 PE100 ГАЗ SDR17	NTG PLASTIK		АЗТА "CHEVRON"	ШТ	4		
	ТРОЙНИК 90° ø110x32x110 PE100 ГАЗ SDR17	NTG PLASTIK		АЗТА "CHEVRON"	ШТ	15		
	ТРОЙНИК 90° ø63x32x63 PE100 ГАЗ SDR17	NTG PLASTIK		АЗТА "CHEVRON"	ШТ	16		
	ПЕРЕХОД ø63x32 PE100 ГАЗ SDR17	FRIALEN		АЗТА "CHEVRON"	ШТ	2		
	ПЕРЕХОД ø110-63 PE100 ГАЗ SDR17	FRIALEN		АЗТА "CHEVRON"	ШТ	2		
	ЗАГЛУШКА HDPE100 ГАЗ SDR17 - ø32	FRIALEN		АЗТА "CHEVRON"	ШТ	1		
	ЗАГЛУШКА HDPE100 ГАЗ SDR17 - ø63	FRIALEN		АЗТА "CHEVRON"	ШТ	7		
	УЗЕЛ ВЫХОДА ПОЛИЭТИЛЕНОВОГО ГАЗОПРОВОДА ПЭ32Х2,3/СТ32Х2,8 ИЗ ЗЕМЛИ.				КОМПЛ	32		СМ. ЛИСТ-12,13
	УЗЕЛ ВЫХОДА ПОЛИЭТИЛЕНОВОГО ГАЗОПРОВОДА ПЭ110x6,6/СТ108Х4,0 ИЗ ЗЕМЛИ.				КОМПЛ.	1		СМ. ЛИСТ-6,7
	МУФТА С ЭЛЕКТРОНАГРЕВАТЕЛЬНЫМИ ЭЛЕМЕНТАМИ PE100 ГАЗ SDR17- 32x2,3	FRIALEN		АТЫРАУСКИЙ ЗАВОД ПЭ.ТРУБ	ШТ	63		
	МУФТА С ЭЛЕКТРОНАГРЕВАТЕЛЬНЫМИ ЭЛЕМЕНТАМИ PE100 ГАЗ SDR11- 63x3,8	FRIALEN		АТЫРАУСКИЙ ЗАВОД ПЭ.ТРУБ	ШТ	68		
	МУФТА С ЭЛЕКТРОНАГРЕВАТЕЛЬНЫМИ ЭЛЕМЕНТАМИ PE100 ГАЗ SDR11- 110x6,6	FRIALEN		АТЫРАУСКИЙ ЗАВОД ПЭ.ТРУБ	ШТ	90		
	КРАН ШАРОВЫЙ СТАНДАРТНОПРОХОДНОЙ, МУФТОВЫЙ ДУ25	VEXVE			КОМПЛ.	32		
	ЛЕНТА СИГНАЛЬНАЯ С ВМОТРИРОВАННЫМ МЕДНЫМ ПРОВОДОМ СЕЧЕНИЕМ 2,5-4ММ							
	ШИРИНОЙ 0,2М И С НЕСМЫВАЕМОЙ НАДПИСЬЮ "ГАЗ"				М	1872,0		

Согласовано

Тулегенов

АС

Взам. инв. No

Подпись и дата

Инв. No подл.

Изм.	Кол.Уч.	Лист	N°Док.	Подпись	Дата

Р-28.06.17/39 ГСН.СО

Лист 6