План-54 М1:2000

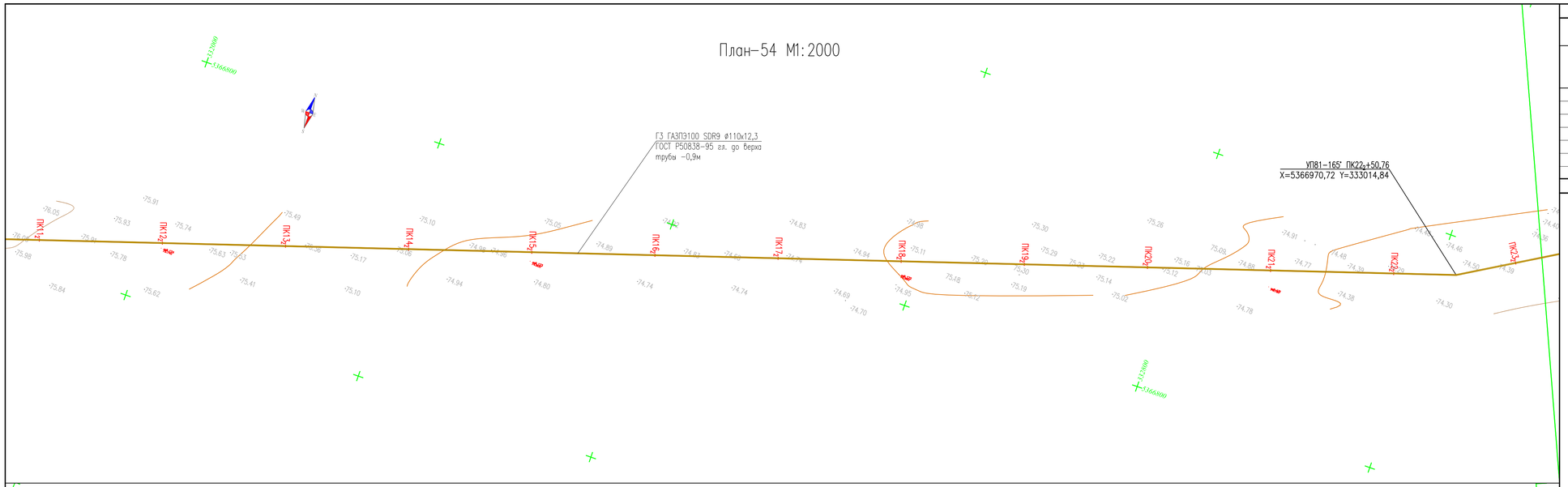

План-55 М1:2000

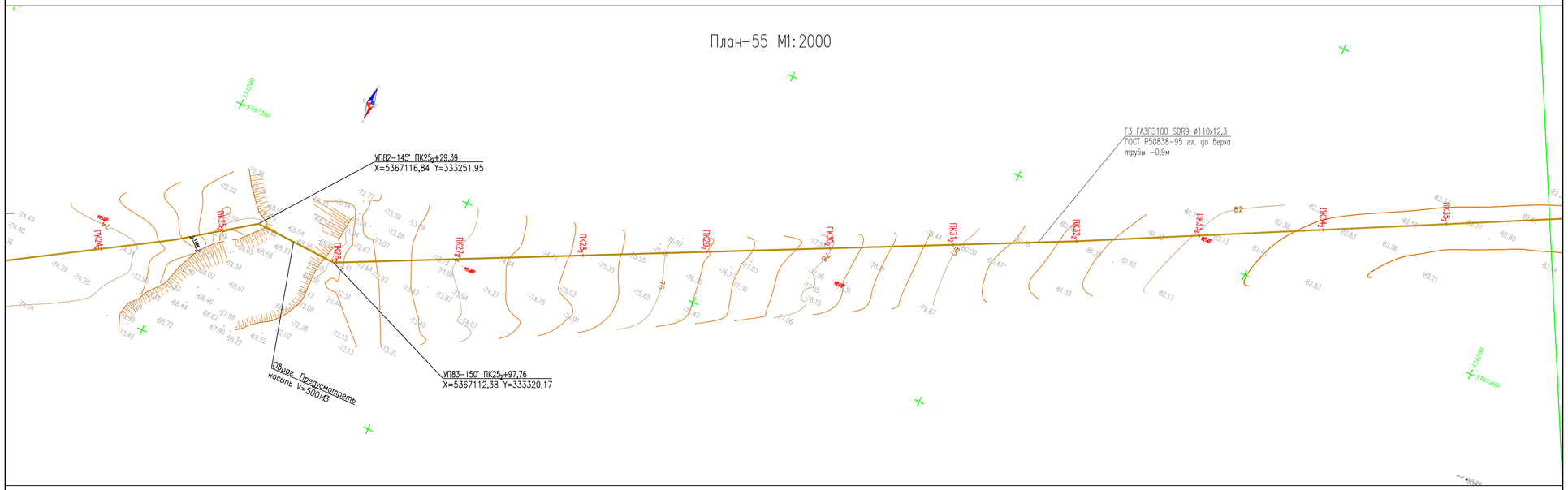

План-56 М1:2000

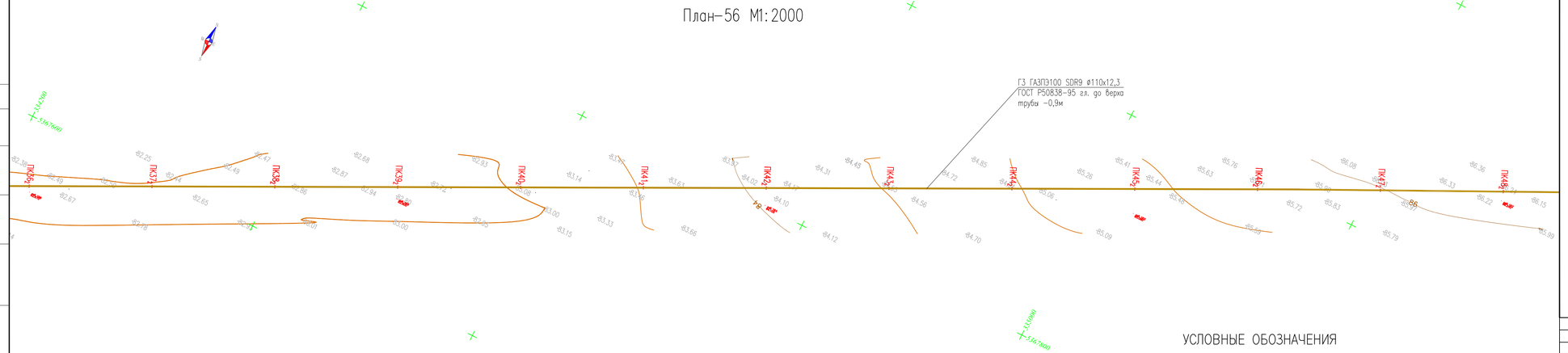

УСЛОВНЫЕ ОБОЗНАЧЕНИЯ

-Г3-	ЛИНИЯ ГАЗОПРОВОДА ВЫСОКОГО ДАВЛЕНИЯ 0,6МПА
-Г2-	ЛИНИЯ ГАЗОПРОВОДА СРЕДНЕГО ДАВЛЕНИЯ 0,3МПА
-Г1-	ЛИНИЯ ГАЗОПРОВОДА НИЗКОГО ДАВЛЕНИЯ 1,550КПА

ТОПОГРАФИЧЕСКИЕ ПРИМЕЧАНИЯ

СИСТЕМА КООРДИНАТ - Условная
СИСТЕМА ВЫСОТ - Балтийская 1977г.

N. (#)	КАТАЛОГ КООРДИНАТ		
	E	N	H
-	-	-	-
-	-	-	-
-	-	-	-
-	-	-	-
-	-	-	-
-	-	-	-

УСЛОВНЫЕ ОБОЗНАЧЕНИЯ

- водопровод подземный
- водопровод надземный
- газопровод подземный
- теплотрасса подземная
- теплотрасса надземная
- канализация подземная
- нефтепровод подземный
- нефтепровод надземный
- кабель низкого напряжения
- кабель высокого напряжения
- кабель связи
- линия связи воздушная
- ЛЭП высокого напряжения
- ЛЭП низкого напряжения
- горизонтали утолщенные
- горизонтали основные
- высотная отметка
- ограда каменная
- ограда металлическая больше 1 метра
- ограда металлическая меньше 1 метра
- ограда металлическая на фундаменте
- сетка рабица
- дорога полевая
- дорога асфальтная
- проезжая часть улиц и тротуары
- железная дорога
- дорожные знаки
- откос
- сетка координат
- пункт плановой съемочной сети
- здания огнестойкие
- памятники монументы
- лесопосадки
- кустарник
- характеристики древостоев
- заросли кустарника
- береговая линия
- урез воды

ПРОКЛАДКА ГАЗОПРОВОД В ТРАНШЕИ

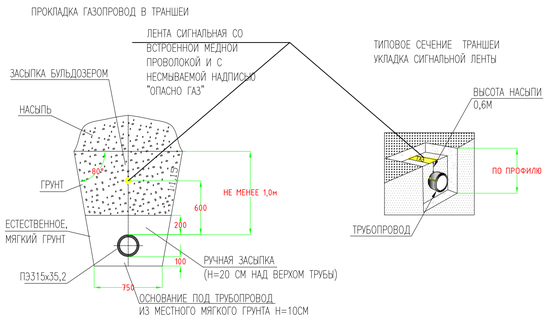

Изм.	Кол.уч	Лист	No.док	Подпись	Дата
Разработал		Сатжалиева			
Проверил		Шагиров			
ГИП		Шагиров			
Д.контроль		Кажгереева			

Р-28.06.17/39 ГСН

Разработка ПСД на строительство объекта:«Строительство газопроводных линий населенных пунктов Тасжудык,Саркол, Сарыжак, Былкылдакты, Конырауын,раз.Кенбай Кызылкугинского района Атырауской области»

Наружные инженерные сети (п.Сагиз- с.Сарколь- с.Сарыжак- с.Былкылдакты)

Стадия	Лист	Листов
РП	26	

План трассы газопровода высокого давления от ПК11$_2$-ПК48$_2$. М 1:2000

ТОО "Poligram" г.Атырау

Согласовано: Тулеженов АС

Инв. № подл. | Подпись и дата | Взам. инв. №

Формат А1

Расположение планов на листе

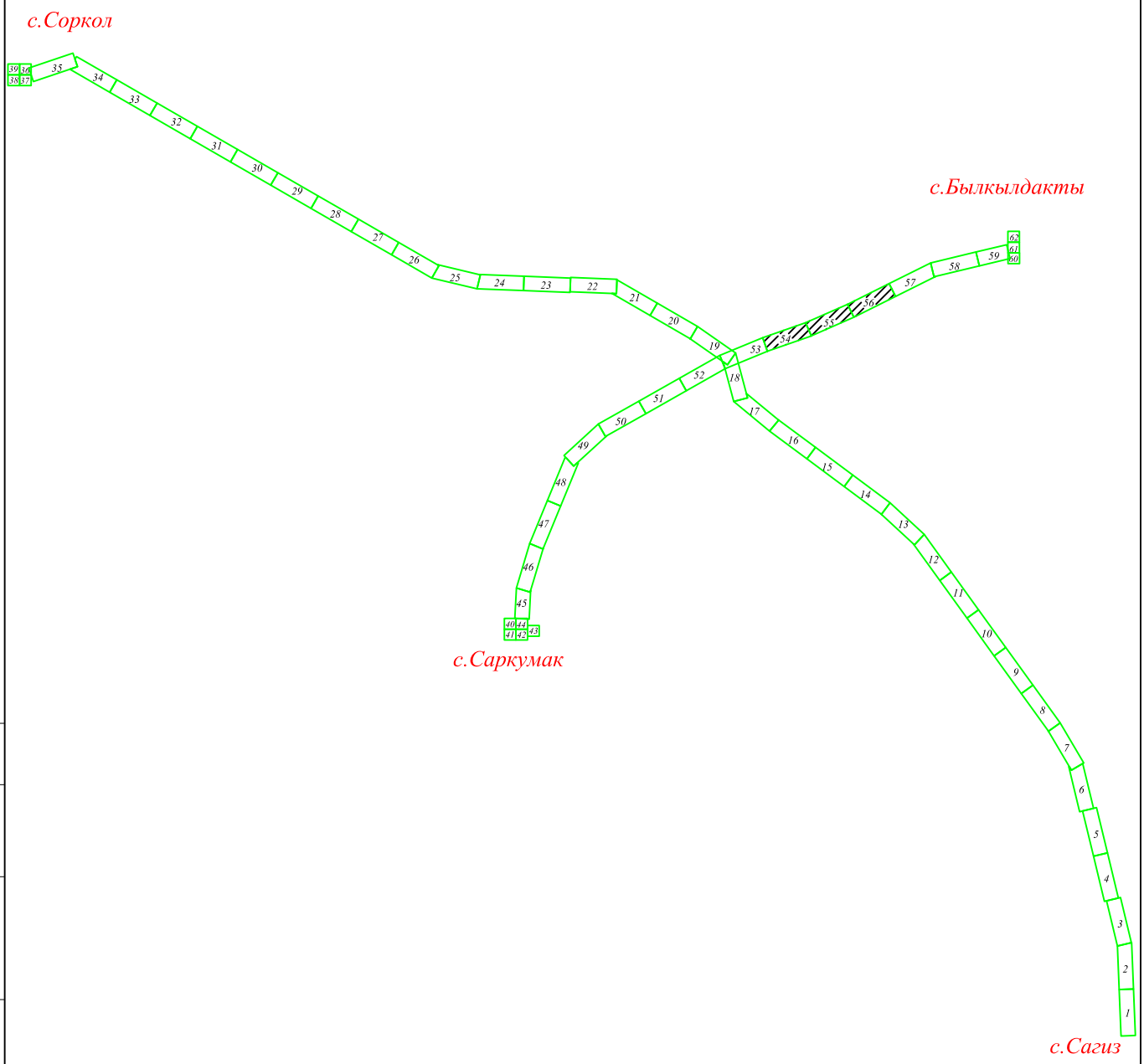

Согласовано

АС	Тулегенов	

Взам. инв. №

Подпись и дата

Инв. № подл.

Изм.	Кол.уч	Лист	No.док	Подпись	Дата
Разработал		Саткалиева			
Проверил		Шагиров			
ГИП		Шагиров			
Д.контроль		Кажгереева			

Р-28.06.17/39 ГСН

Разработка ПСД на строительство объекта:«Строительство газопроводных линий населенных пунктов Таскудык,Соркол, Саркумак, Былкылдакты, Конырaулы,раз.Кенбай Кызылкугинского района Атырауской области»

Наружные инженерные сети (п.Сагиз-с.Сарколь-с.Саргымак-с.Былкылдакты)

Стадия	Лист	Листов
РП	26.а	

Расположение планов на листе

ТОО "Poligram" г.Атырау

Файл: Р-28.06.17/39_ГСН

Формат А4

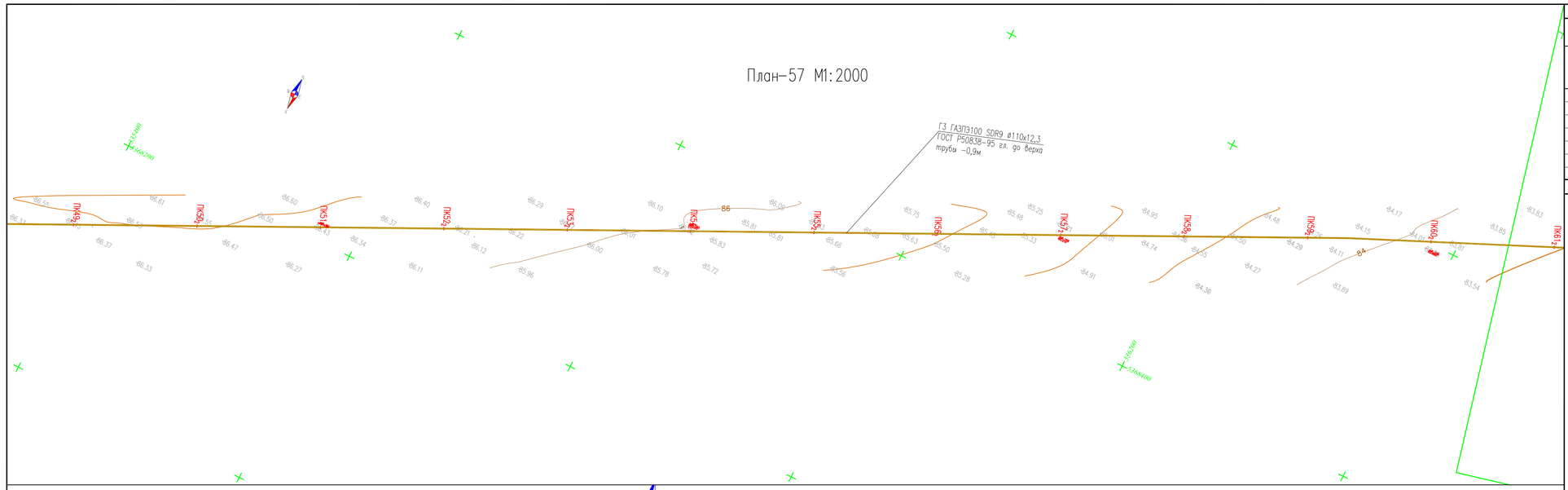

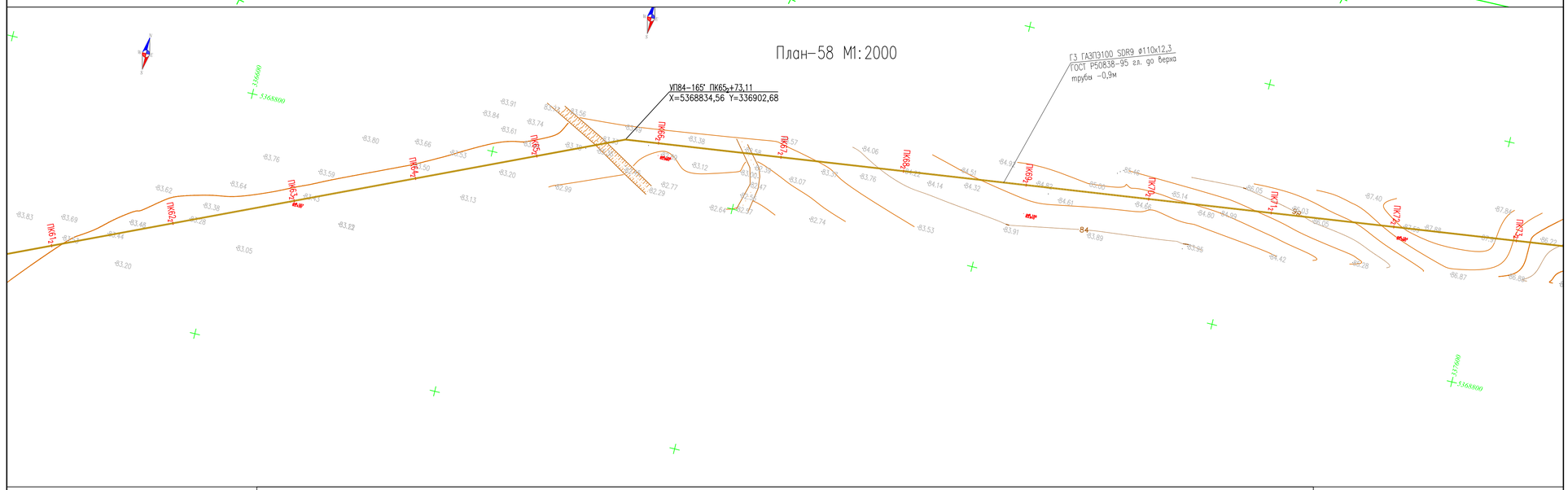

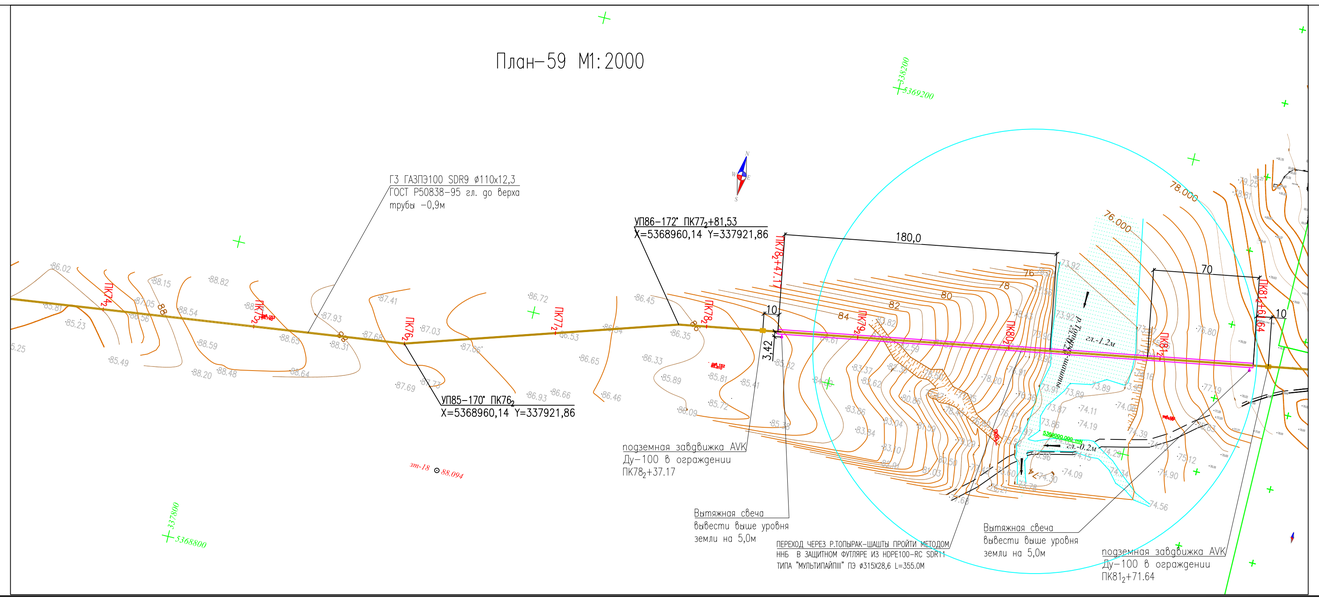

ТОПОГРАФИЧЕСКИЕ ПРИМЕЧАНИЯ

СИСТЕМА КООРДИНАТ - Условная
СИСТЕМА ВЫСОТ - Балтийская 1977г.

N. (#)	КАТАЛОГ КООРДИНАТ		
	E	N	H
-	-	-	-
-	-	-	-
-	-	-	-
-	-	-	-
-	-	-	-
-	-	-	-

УСЛОВНЫЕ ОБОЗНАЧЕНИЯ

- водопровод подземный
- водопровод надземный
- газопровод подземный
- теплотрасса подземная
- теплотрасса надземная
- канализация подземная
- нефтепровод подземный
- нефтепровод надземный
- кабель низкого напряжения
- кабель высокого напряжения
- кабель связи
- линия связи воздушная
- ЛЭП высокого напряжения
- ЛЭП низкого напряжения
- горизонтали утолщенные
- горизонтали основные
- 24.34 высотная отметка
- ограда каменная
- ограда металлическая больше 1 метра
- ограда металлическая меньше 1 метра
- ограда металлическая на фундаменте
- сетка рабица
- дорога полевая
- дорога асфальтная
- проезжая часть улиц и тротуары
- железная дорога
- дорожные знаки
- откос
- сетка координат
- #12 -21.457 пункт плановой съемочной сети
- КЖ 15 здания огнестойкие
- НЖ 15
- памятники монументы
- лесопосадки
- кустарник
- 15,3 0,25 характеристики древостоев
- заросли кустарника
- р. Ураз береговая линия
- -26,3 урез воды

УСЛОВНЫЕ ОБОЗНАЧЕНИЯ

-Г3-	ЛИНИЯ ГАЗОПРОВОДА ВЫСОКОГО ДАВЛЕНИЯ 0,6МПА
-Г2-	ЛИНИЯ ГАЗОПРОВОДА СРЕДНЕГО ДАВЛЕНИЯ 0,3МПА
-Г1-	ЛИНИЯ ГАЗОПРОВОДА НИЗКОГО ДАВЛЕНИЯ 1,550КПА

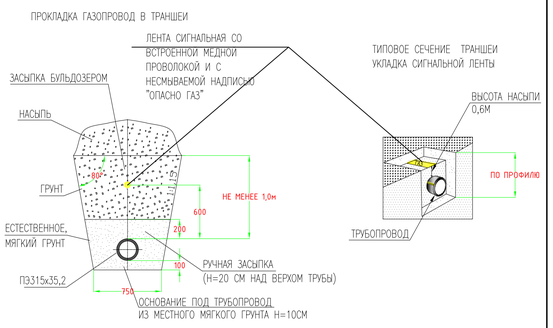

Изм.	Кол.уч	Лист	No.док	Подпись	Дата
Разработал		Сатказиева			
Проверил		Шагиров			
ГИП		Шагиров			
Д.контроль		Кажгереева			

Р-28.06.17/39 ГСН

Разработка ПСД на строительство объекта:«Строительство газопроводных линий населенных пунктов Таскудык,Соркол, Саржумак, Байгыкдахты, Конырауль,раз.Кенбай Кызылкугинского района Атырауской области»

Наружные инженерные сети (п.Сагиз- с.Сорколь- с.Сарагимак- с.Байгыкдахты)

Стадия	Лист	Листов
РП	27	

План трассы газопровода высокого давления от ПК49,-ПК78,. М 1:2000

ТОО "Poligram" г.Атырау

Согласовано
АС Тулеевнов

Взам. инв. №
Подпись и дата
Инв. № подл.

Файл:Р-28.06.17/39_ГСН

Формат А1

Расположение планов на листе

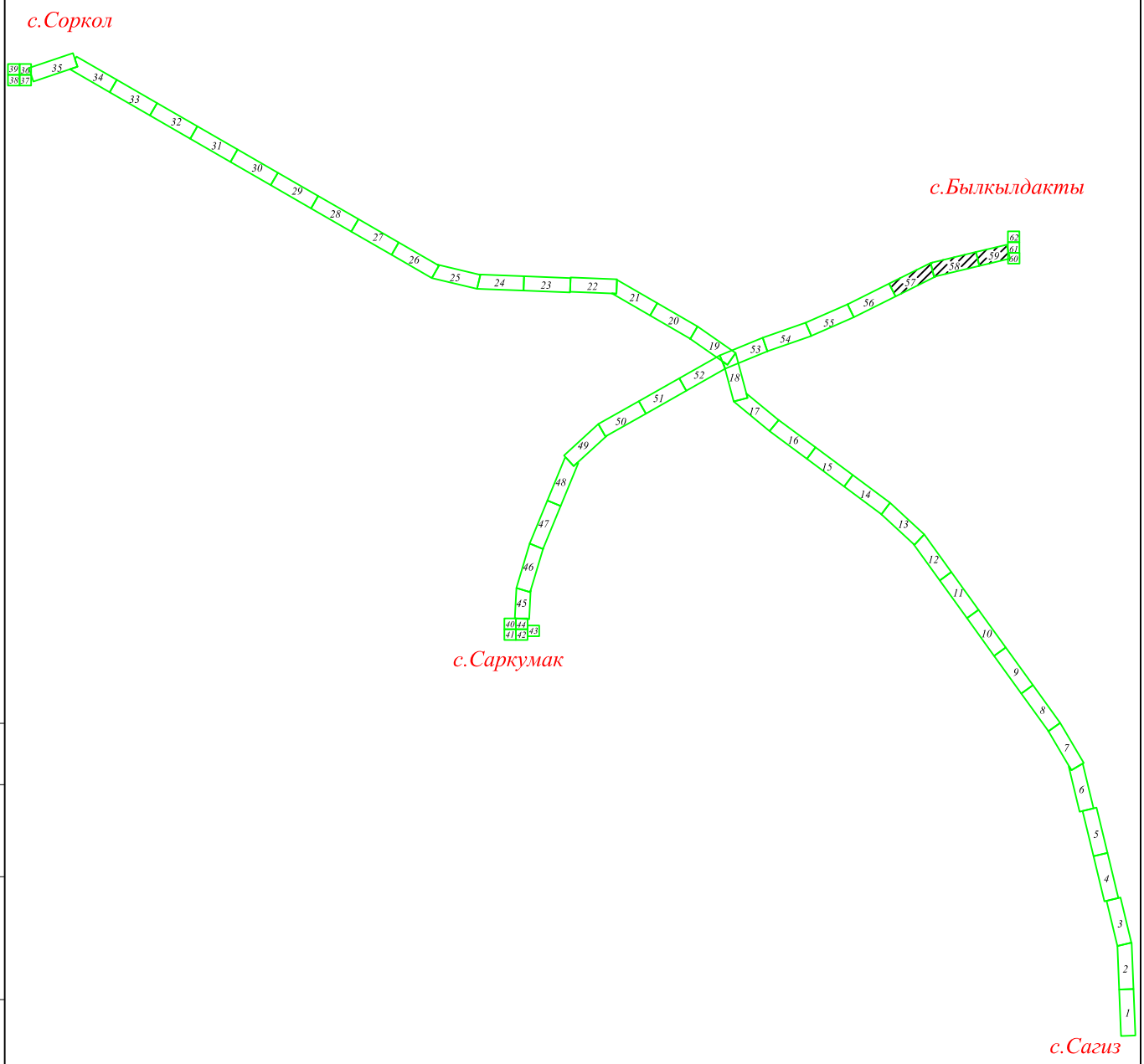

						Р-28.06.17/39		ГСН
						Разработка ПСД на строительство объекта:«Строительство газопроводных линий населенных пунктов Таскудык,Соркол, Саркумак, Былкылдакты, Конырaулы,раз.Кенбай Кызылкугинского района Атырауской области»		
Изм.	Кол.уч	Лист	No.док	Подпись	Дата			
Разработал		Саткалиева				Наружные инженерные сети (п.Сагиз-с.Сарколь-с.Саргымак-с.Былкылдакты)	Стадия	Лист	Листов
Проверил		Шагиров					РП	27.а	
ГИП		Шагиров							
Д.контроль		Кажгереева				Расположение планов на листе	ТОО "Poligram" г.Атырау		

Согласовано

АС	Тулегенов	

Взам. инв. № | Подпись и дата | Инв. № подл.

Файл: Р-28.06.17/39_ГСН

Формат А4

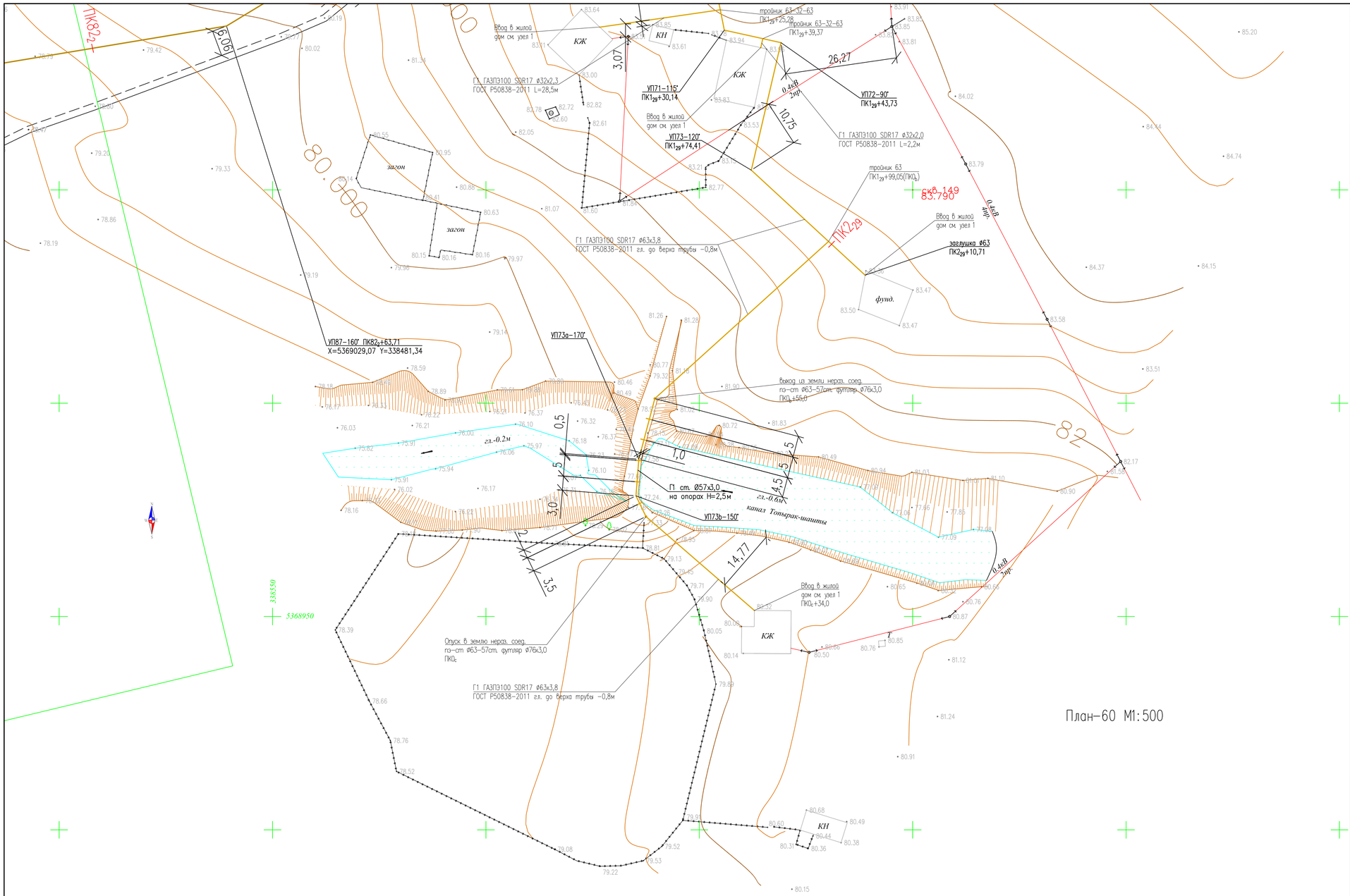

План-60 М1:500

ТОПОГРАФИЧЕСКИЕ ПРИМЕЧАНИЯ

СИСТЕМА КООРДИНАТ - Условная

СИСТЕМА ВЫСОТ - Балтийская 1977г.

N. (#)	КАТАЛОГ КООРДИНАТ		
	E	N	H
-	-	-	-
-	-	-	-
-	-	-	-
-	-	-	-
-	-	-	-
-	-	-	-

УСЛОВНЫЕ ОБОЗНАЧЕНИЯ

- водопровод подземный
- водопровод надземный
- газопровод подземный
- теплотрасса подземная
- теплотрасса надземная
- канализация подземная
- нефтепровод подземный
- нефтепровод надземный
- кабель низкого напряжения
- кабель высокого напряжения
- кабель связи
- линия связи воздушная
- ЛЭП высокого напряжения
- ЛЭП низкого напряжения
- горизонтали уголщенные
- горизонтали основные
- высотная отметка
- ограда каменная
- ограда металлическая больше 1 метра
- ограда металлическая меньше 1 метра
- ограда металлическая на фундаменте
- сетка рабица
- дорога полевая
- дорога асфальтная
- проезжая часть улиц и тротуары
- железная дорога
- дорожные знаки
- откос
- сетка координат
- пункт плановой съемочной сети
- здания огнестойкие
- памятники монументы
- лесопосадки
- кустарник
- характеристики древостоев
- заросли кустарника
- береговая линия
- урез воды

ПРОКЛАДКА ГАЗОПРОВОД В ТРАНШЕИ

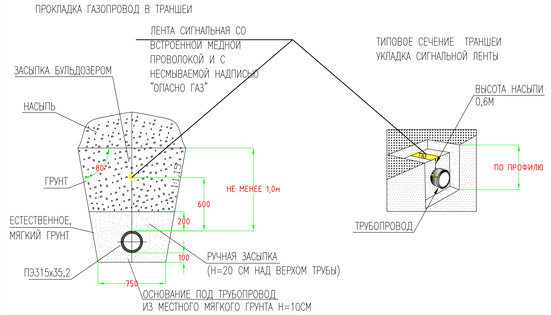

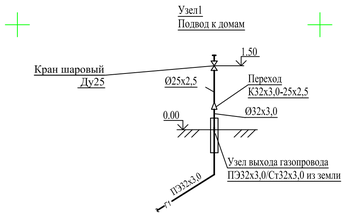

УСЛОВНЫЕ ОБОЗНАЧЕНИЯ

-Г3-	ЛИНИЯ ГАЗОПРОВОДА ВЫСОКОГО ДАВЛЕНИЯ 0,6МПА
-Г2-	ЛИНИЯ ГАЗОПРОВОДА СРЕДНЕГО ДАВЛЕНИЯ 0,3МПА
-Г1-	ЛИНИЯ ГАЗОПРОВОДА НИЗКОГО ДАВЛЕНИЯ 1,550КПА

Изм.	Кол.уч	Лист	No. док	Подпись	Дата
Разработал		Сатказиева			
Проверил		Шагиров			
ГИП		Шагиров			
Д.контроль		Кажгереева			

Р-28.06.17/39 ГСН

Разработка ПСД на строительство объекта:«Строительство газопроводных линий населенных пунктов Таскудык,Соркол, Саркумак, Белкилдакты, Конырауты,рез.Кенбай Кызылкугинского района Атырауской области»

Наружные инженерные сети (п.Сагиз- с.Сорколь- с.Саргамак- с.Белкилдакты)

Стадия	Лист	Листов
РП	28	

План газопровода высокого давления ПК82₂ План газопровода низкого давления с.Белкилдакты

ТОО "Poligram" г.Атырау

Согласовано

АС Тулеуенов

Инв. № подл. | Подпись и дата | Взам. инв. №

Файл:Р-28.06.17/39_ГСН

Формат А1

Расположение планов на листе

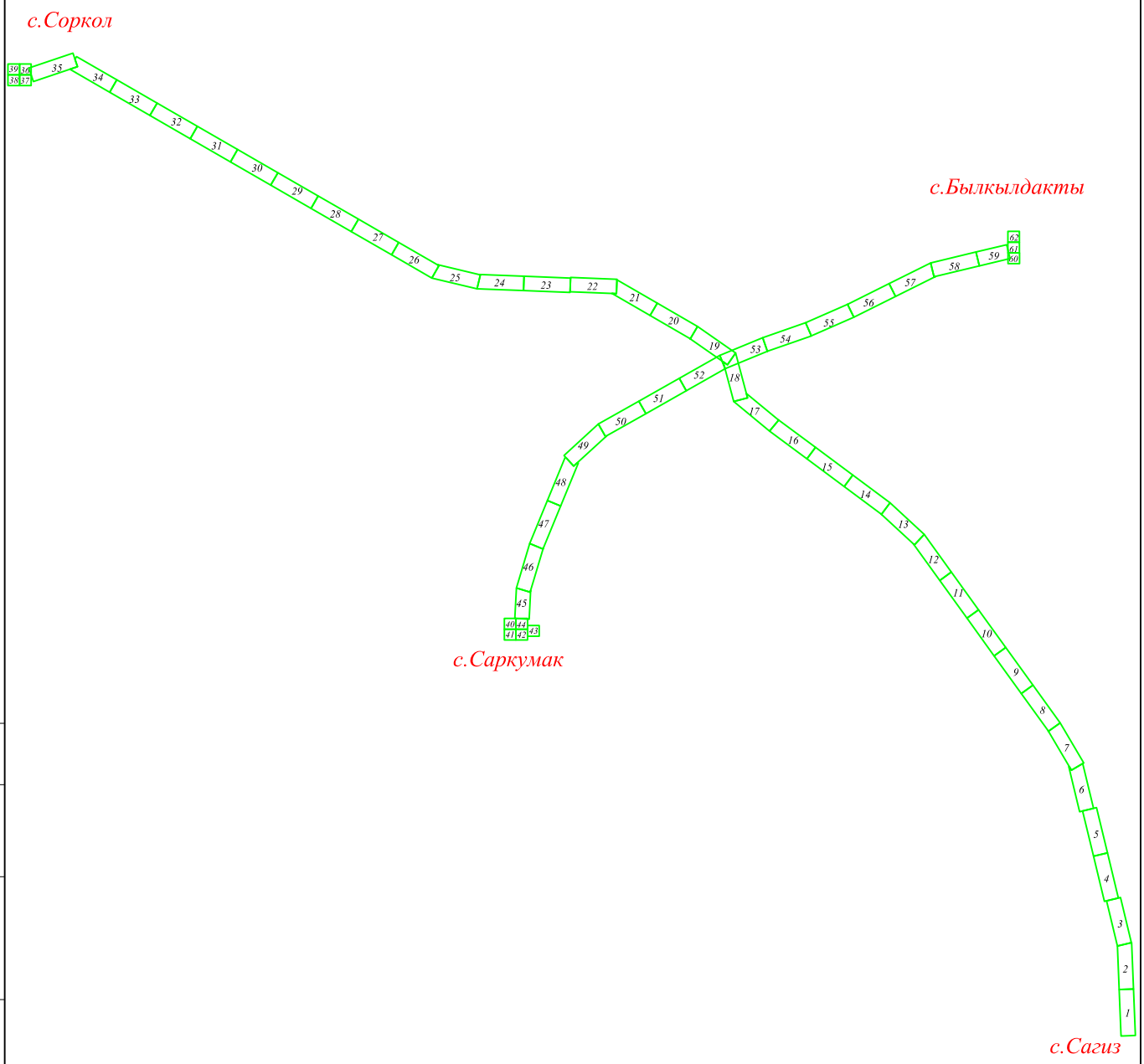

Согласовано

АС	Тулегенов	

Взам. инв. №

Подпись и дата

Инв. № подл.

Изм.	Кол.уч	Лист	No.док	Подпись	Дата
Разработал		Саткалиева			
Проверил		Шагиров			
ГИП		Шагиров			
Д.контроль		Кажгереева			

Р-28.06.17/39 ГСН

Разработка ПСД на строительство объекта:«Строительство газопроводных линий населенных пунктов Таскудык,Соркол, Саркумак, Былкылдакты, Конырaулы,раз.Кенбай Кызылкугинского района Атырауской области»

Наружные инженерные сети (п.Сагиз-с.Сарколь-с.Саргымак-с.Былкылдакты)

Стадия	Лист	Листов
РП	28.а	

Расположение планов на листе

ТОО "Poligram" г.Атырау

Файл: Р-28.06.17/39_ГСН

Формат А4

ТОПОГРАФИЧЕСКИЕ ПРИМЕЧАНИЯ

СИСТЕМА КООРДИНАТ - Условная

СИСТЕМА ВЫСОТ - Балтийская 1977г.

N. (#)	КАТАЛОГ КООРДИНАТ		
	E	N	H
-	-	-	-
-	-	-	-
-	-	-	-
-	-	-	-
-	-	-	-
-	-	-	-

УСЛОВНЫЕ ОБОЗНАЧЕНИЯ

- водопровод подземный
- водопровод надземный
- газопровод подземный
- теплотрасса подземная
- теплотрасса надземная
- канализация подземная
- нефтепровод подземный
- нефтепровод надземный
- кабель низкого напряжения
- кабель высокого напряжения
- кабель связи
- линия связи воздушная
- ЛЭП высокого напряжения
- ЛЭП низкого напряжения
- горизонтали утолщенные
- горизонтали основные
- высотная отметка
- ограда каменная
- ограда металлическая больше 1 метра
- ограда металлическая меньше 1 метра
- ограда металлическая на фундаменте
- сетка рабица
- дорога полевая
- дорога асфальтная
- проезжая часть улиц и тротуары
- железная дорога
- дорожные знаки
- откос
- сетка координат
- пункт плановой съемочной сети
- здания огнестойкие
- памятники монументы
- лесопосадки
- кустарник
- характеристики древостоев
- заросли кустарника
- береговая линия
- урез воды

План-61 М1:500

Узел1
Подвод к домам

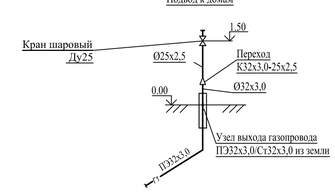

Схема подключения ГРПШ-03БМ-2У1

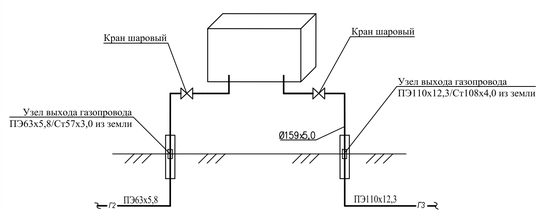

ПРОКЛАДКА ГАЗОПРОВОД В ТРАНШЕИ

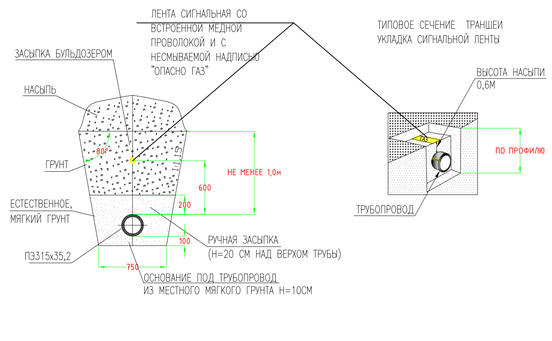

УСЛОВНЫЕ ОБОЗНАЧЕНИЯ

- Г3 — ЛИНИЯ ГАЗОПРОВОДА ВЫСОКОГО ДАВЛЕНИЯ 0,6МПА
- Г2 — ЛИНИЯ ГАЗОПРОВОДА СРЕДНЕГО ДАВЛЕНИЯ 0,3МПА
- Г1 — ЛИНИЯ ГАЗОПРОВОДА НИЗКОГО ДАВЛЕНИЯ 1,550КПА

Изм.	Кол.уч	Лист	No.док	Подпись	Дата
Разработал		Сатказиева			
Проверил		Шагиров			
ГИП		Шагиров			
Д.контроль		Кажгереева			

Р-28.06.17/39 ГСН

Разработка ПСД на строительство объекта:«Строительство газопроводных линий населенных пунктов Таскудык,Соркол, Сарыжак, Быйлкылдакты, Конырауыл,раз.Кенбай Кызылжыгинского района Атырауской области»

Наружные инженерные сети (п.Сазгы- с.Сарколь- с.Сарагамак- с.Быйлкылдакты)	Стадия	Лист	Листов
	РП	29	

План газопровода среднего и низкого давления с.Быйлкылдакты.

ТОО "Poligram" г.Атырау

Согласовано: АС Тулеевнов

Взам. инв. №

Подпись и дата

Инв. № подл.

Файл:Р-28.06.17/39_ГСН

Формат А1

Расположение планов на листе

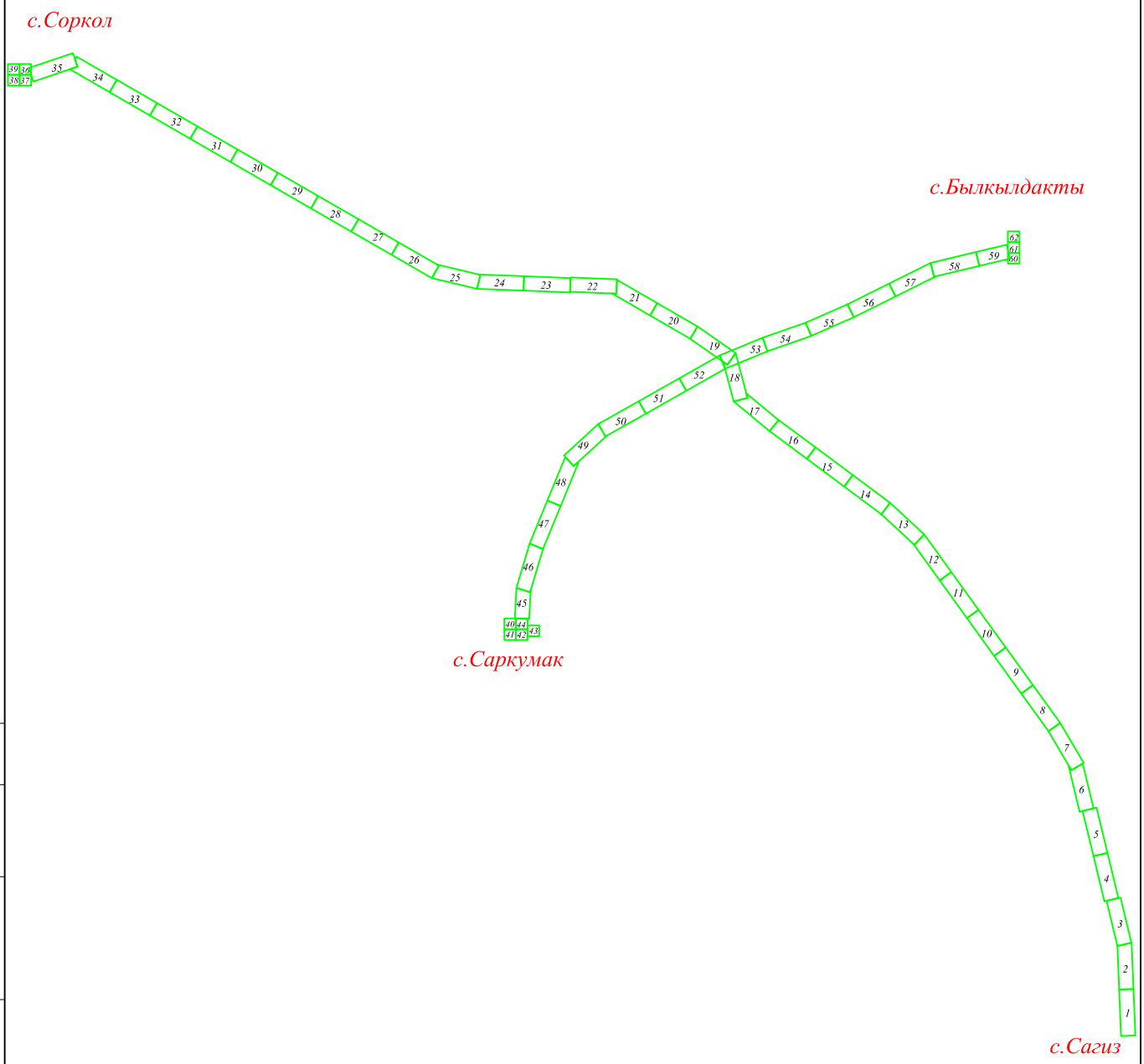

Согласовано

АС	Тулегенов	

Взам. инв. №

Подпись и дата

Инв. № подл.

Изм.	Кол.уч	Лист	No.док	Подпись	Дата
Разработал		Саткалиева			
Проверил		Шагиров			
ГИП		Шагиров			
Д.контроль		Кажгереева			

Р-28.06.17/39 ГСН

Разработка ПСД на строительство объекта:«Строительство газопроводных линий населенных пунктов Таскудык,Соркол, Саркумак, Былкылдакты, Конырaулы,раз.Кенбай Кызылкугинского района Атырауской области»

Наружные инженерные сети (п.Сагиз-с.Сарколь-с.Саргымак-с.Былкылдакты)

Стадия	Лист	Листов
РП	29.а	

Расположение планов на листе

ТОО "Poligram" г.Атырау

Файл: Р-28.06.17/39_ГСН

Формат А4

ТОПОГРАФИЧЕСКИЕ ПРИМЕЧАНИЯ

СИСТЕМА КООРДИНАТ - Условная

СИСТЕМА ВЫСОТ - Балтийская 1977г.

N. (#)	КАТАЛОГ КООРДИНАТ		
	E	N	H
-	-	-	-
-	-	-	-
-	-	-	-
-	-	-	-
-	-	-	-
-	-	-	-

УСЛОВНЫЕ ОБОЗНАЧЕНИЯ

- водопровод подземный
- водопровод надземный
- газопровод подземный
- теплотрасса подземная
- теплотрасса надземная
- канализация подземная
- нефтепровод подземный
- нефтепровод надземный
- кабель низкого напряжения
- кабель высокого напряжения
- кабель связи
- линия связи воздушная
- ЛЭП высокого напряжения
- ЛЭП низкого напряжения
- горизонтали утолщенные
- горизонтали основные
- высотная отметка
- ограда каменная
- ограда металлическая больше 1 метра
- ограда металлическая меньше 1 метра
- ограда металлическая на фундаменте
- сетка рабица
- дорога полевая
- дорога асфальтная
- проезжая часть улиц и тротуары
- железная дорога
- дорожные знаки
- откос
- сетка координат
- пункт плановой съемочной сети
- здания огнестойкие
- памятники монументы
- лесопосадки
- кустарник
- характеристики древостоев
- заросли кустарника
- береговая линия
- урез воды

План-62 М1:500

Узел1
Подвод к домам

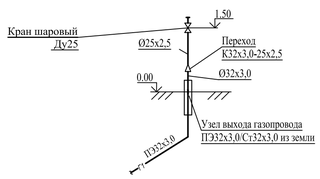

УСЛОВНЫЕ ОБОЗНАЧЕНИЯ

–Г3–	ЛИНИЯ ГАЗОПРОВОДА ВЫСОКОГО ДАВЛЕНИЯ 0,6МПА
–Г2–	ЛИНИЯ ГАЗОПРОВОДА СРЕДНЕГО ДАВЛЕНИЯ 0,3МПА
–Г1–	ЛИНИЯ ГАЗОПРОВОДА НИЗКОГО ДАВЛЕНИЯ 1,550КПА

К дому
ПК1$_{27}$+4,55

УП76–90°
ПК0$_{27}$+96,14

УП75–90°
ПК0$_{27}$+70,71

Ввод в жилой дом см. узел 1

Г1 ГАЗПЭ100 SDR17 ø32х2,0
ГОСТ Р50838–2011 гл. до верха трубы –0,8м

Г1 ГАЗПЭ100 SDR17 ø110х6,6
ГОСТ Р50838–2011 гл. до верха трубы –0,8м

Г1 ГАЗПЭ100 SDR17 ø32х2,0
ГОСТ Р50838–2011 гл. до верха трубы –0,8м

Г1 ГАЗПЭ100 SDR17 ø63х3,6
ГОСТ Р50838–2011 гл. до верха трубы –0,8м

Ввод в дом
ПК0$_{28}$+26,51

УП78–90°
ПК0$_{28}$+13,0

Заглушка ø110
ПК4$_{19}$+53,8

Точка врезки–24
тройником 90–32–90
ПК4$_{19}$+52,12(ПК0$_{28}$)

УП77–90°
ПК0$_{28}$+1,5

Точка врезки–23
тройником 63–32–63
ПК4$_{19}$+20,86(ПК0$_{27}$)

ПК1$_{27}$ ПК4$_{19}$ 9,66 1,48 1,73 2,5 5,85 5,08

0,4кВ
0,3кВ
скв. 147
87.850

ПРОКЛАДКА ГАЗОПРОВОД В ТРАНШЕИ

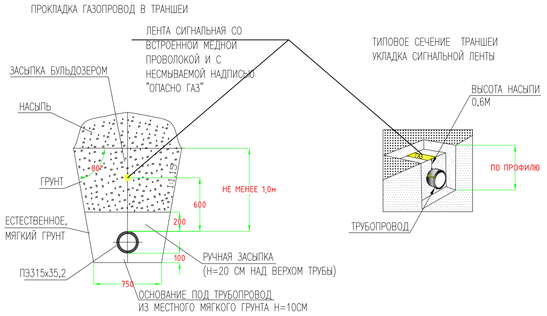

Изм.	Кол.уч	Лист	No.док	Подпись	Дата
Разработал		Сатказиева			
Проверил		Шагиров			
ГИП		Шагиров			
Д.контроль		Кожереева			

Р–28.06.17/39 ГСН

Разработка ПСД на строительство объекта:«Строительство газопроводных линий населенных пунктов Таскудык,Соркол, Саркумак, Былкылдакты, Конырауль,раз.Кенбай Кызылкугинского района Атырауской области»

Наружные инженерные сети
(п.Сагиз- с.Сорколь- с.Саргамак- с.Былкылдакты)

Стадия	Лист	Листов
РП	30	

План газопровода низкого давления с.Былкылдактыы.

ТОО "Poligram" г.Атырау

Согласовано: АС Тулегенов

Взам. инв. №

Подпись и дата

Инв. № подл.

Файл:Р–28.06.17/39_ГСН

Формат А1

Расположение планов на листе

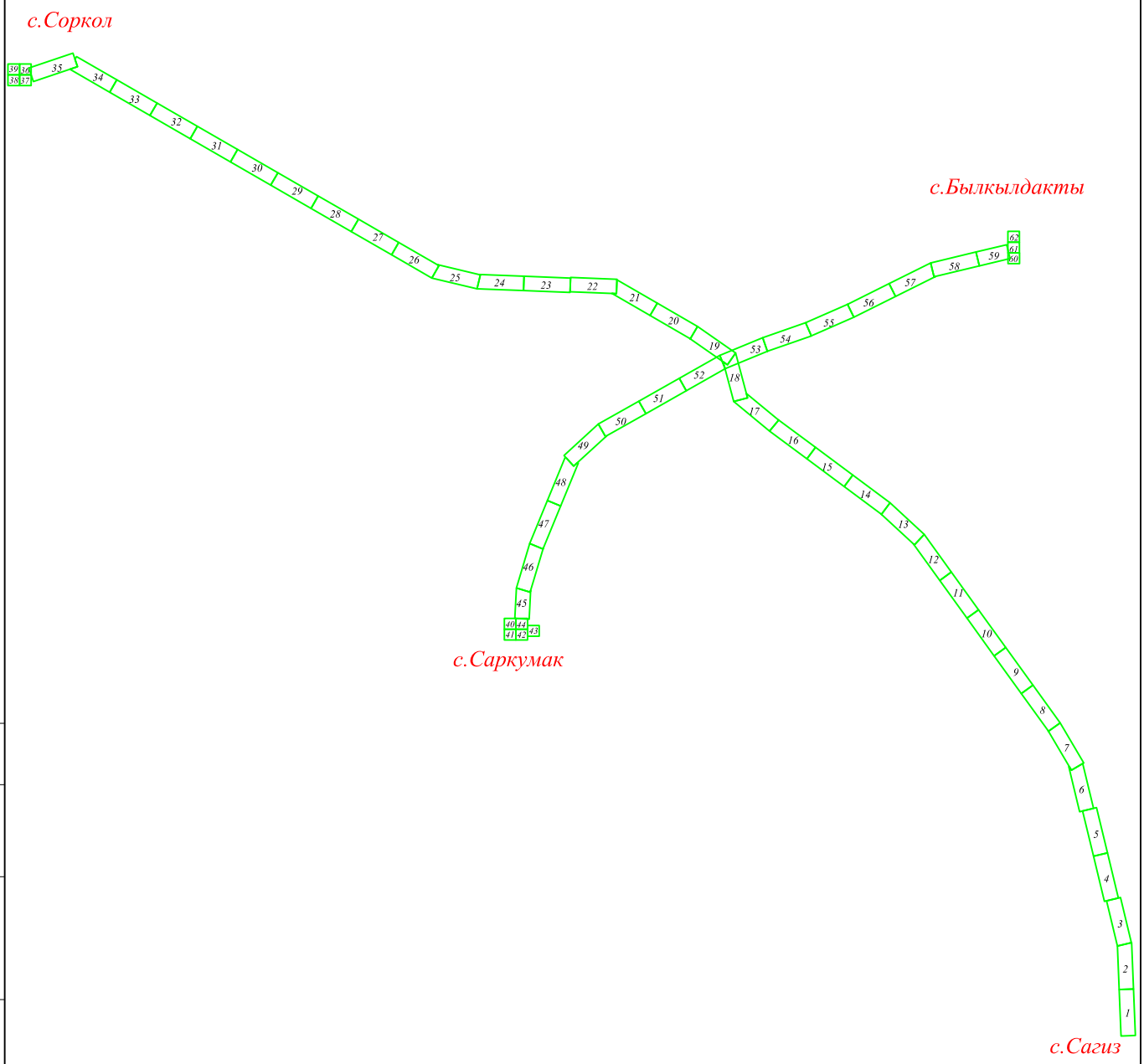

Согласовано

АС	Тулегенов	

Взам. инв. №

Подпись и дата

Инв. № подл.

Изм.	Кол.уч	Лист	No.док	Подпись	Дата
Разработал		Саткалиева			
Проверил		Шагиров			
ГИП		Шагиров			
Д.контроль		Кажгереева			

Р-28.06.17/39 ГСН

Разработка ПСД на строительство объекта:«Строительство газопроводных линий населенных пунктов Таскудык,Соркол, Саркумак, Былкылдакты, Конырaулы,раз.Кенбай Кызылкугинского района Атырауской области»

Наружные инженерные сети (п.Сагиз-с.Сарколь-с.Саргымак-с.Былкылдакты)

Стадия	Лист	Листов
РП	30.а	

Расположение планов на листе

ТОО "Poligram" г.Атырау

Файл: Р-28.06.17/39_ГСН

Формат А4

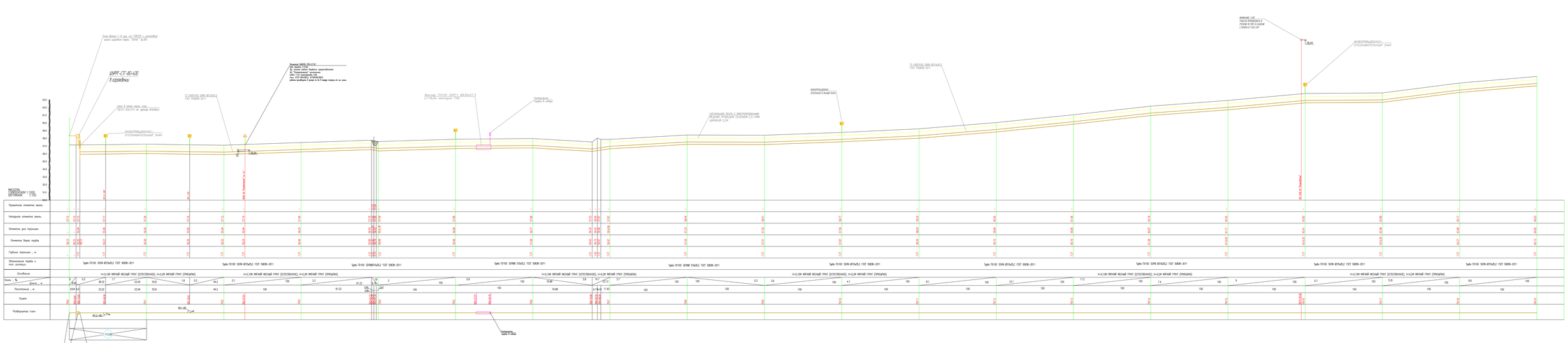

								Р-28.06.17/39	ГОИ
								Проблемы ТС и технологии выполнения замеров	
								под основным трактом Ухта-Сосногорск, Сорока, Замкнутрасс, Новопрудненское	
Изм.	Кол.уч.	Лист	N док.	Подпись	Дата			Технологическая карта Измерения. Лист 1	
Разработал		Сотникова						Охранная сигнализация сотн.	Стадия	Лист	Листов
Проверил		Шевцов						(Сигнал 1)Сирена (2)Сирена (3)замыкатель	РП	39	
ГИП		Шевцов									
Н.контроль		Кожевникова									
								Продольный профиль газопровода	ООО "Ухтагаз-Ресурс"		
								Магистраль трубопровод "МС"-"ЗКП"	г.Ухта,Коми		

Формат А2х

Копия Р-28.06.17/39_ГОИ

Формат А2х

						Р-28.06.17/ЗУ	ГОИ
						Проектная 112 м. Строительство объекта Строительство газопровода высокого давления Ø315мм по адресу: Краснодарский край, Апшеронский район, Апшеронск, Ордынка, Замкнутое, Новокрасносельское	
Изм.	Кол.уч.	Лист	N док.	Подпись	Дата		
Разработал	Сотникова					Условные знаковые знаки. (Сводная ведомость условных знаков)	Стадия / Лист / Листов
Проверил	Шевцов						РП / 10
ГИП	Шевцов						
Утвердил	Кожемяко					Продольный профиль газопровода высокого давления Ø315-28,2ПЭ	ООО "Лидгаз" г.Краснодар

Формат А2х

Копировал: Ерошенко А. Дата: 14.06.17 Подпись и дата Инв. № подл.

Изм.	Кол.уч.	Лист	№ док.	Подпись	Дата	Р-28.06.17/29		ГОИ
Разработал		Сотникова				Прокладка ТС и прокладка выноса/строительной заземления под основным трактом (подъезд,сроки, Оружия, Заказчика, Проектировщика)		
Проверил		Шевцов				Технологическая карта. Ведомость. Дефектная		
ГИП		Шевцов				Охранная инженерная сеть (Сводная ГПрофиль с Сводная Сводная схема)	Стадия	Лист	Листов
Утвердил		Кожевников					РП	19	33
						Продольный профиль трассы/объекта Масштаб горизонтальный 1:1000 / вертикальный 1:100	ООО "Радиум" г.Москва	

Лист Р-28.06.17/29_ГОИ

Формат А2Х

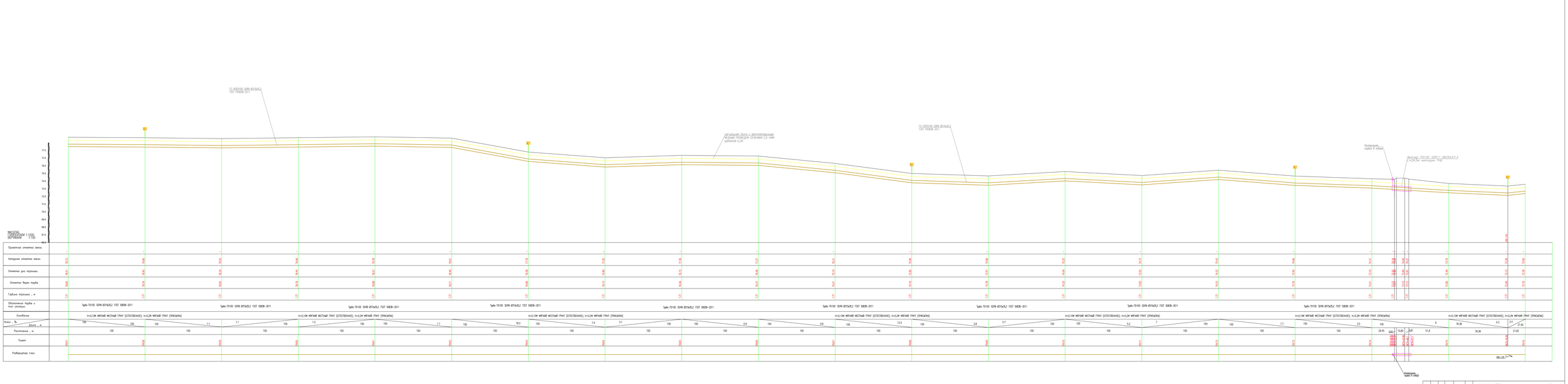

Изм.	Кол.уч.	Лист	№ док.	Подпись	Дата
Разработал	Сотникова				
Проверил	Шевцов				
ГИП	Шевцов				
Утвердил	Кожемяко				

Р-28.06.17/29

ГОИ

Проектно ТС и строительство фиксированной канализации под основным зонтом Ставрополь, Орджо, Замкнутая, Проворнокобыльская Чапаевского района Ставропольского края

Стадия | Лист | Листов
РП | 1 | 34

Продольный профиль канализации
Выгребная трубопровод №21-19/19

ООО "Ресурсы-Ставрополь"

Формат А2х

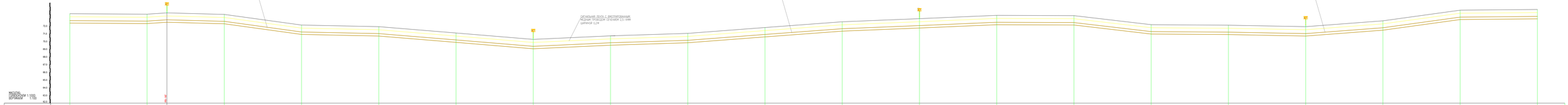

Изм.	Кол.уч.	Лист	№ док.	Подпись	Дата	
Разработал		Сотникова				
Проверил		Шаповалов				
ГИП		Шаповалов				
Утвердил		Шаповалов				

Р-28.06.17/59 ПОН

Подробная 3Д и геодезическая фотосъемка/съемка выноса осевых точек трассы/оси; Сервис, Замеряем, Координаты/Хайс

Замеряемый объект Фидерный Участок

Горная инженерная сеть	Отдел	Лист	Листов
Сервис - Сервис - Сервис - Замеряем	ИТ	35	

Продольный профиль трубопровода Пикетажа трубопровода АК10+1600

ООО "Ресурсы" г.Ленинск

Формат А3х7

Копия 1249 Ø1730х25,2 ГОСТ 30838-2011

Взам.инв.№ | Подпись и дата | Инв.№ подл.

Формат А3х7

Г3 ГОСТ25100-2011 ДГ3х2Б2
ГОСТ 9128Б2В-2011
Обвал. Предварительно
укрепить ТКЕ-2МС
ОГНЕЗАЩИТНАЯ ПЕЧАТЬ С ФИКСИРОВАННЫМИ
МЕДНЫМИ ПРОВОДАМИ СЕЧЕНИЕМ 2,5-4мм
ШИРИНОЙ 1,2м
МАСШТАБ
ГОРИЗОНТАЛЬНЫЙ 1:1000
ВЕРТИКАЛЬНЫЙ 1:100

| | | |

Изм.	Кол.уч.	Лист	№ док.	Подпись	Дата		Р-28.06.17/29		ГОИ	
Разработал		Самсырев				Проблемы ТЦ и перегонов: выявлено/устранено/в разработке				
Проверил		Шевцов				год основания пункта: Назарьево, Орудье, Замкнутое, Новокрасноярск				
ГИП		Шевцов				Новокрасноярск-Восточный-Ачинск-1				
Утвердил		Кожемяко				Строительство железнодорожной линии Назарьево - Ачинск-1		Стадия	Лист	Листов
						Продольный профиль железнодорожной линии Назарьево - Ачинск-1 ПК170 - ПК213		Р	85	37
								ООО "Трансмаш-Ачинск"		

Лист Р-28.06.17/29_ГОИ

Формат А2Х

СЕГМЕНТНЫЙ ПОРОК С ВЫСТЕЛЕНЕННЫМ МЕДИАНЫМ ПРОВЕЗДОМ СЕЧЕНИЕМ 2.5+4.4М ШИРИНОЙ 0.5М
ПК 7
ПК 8
ПК 9
ПК 10
МАСШТАБ
ГОРИЗОНТАЛЬНЫЙ 1:1000
ВЕРТИКАЛЬНЫЙ 1:100

| | | |

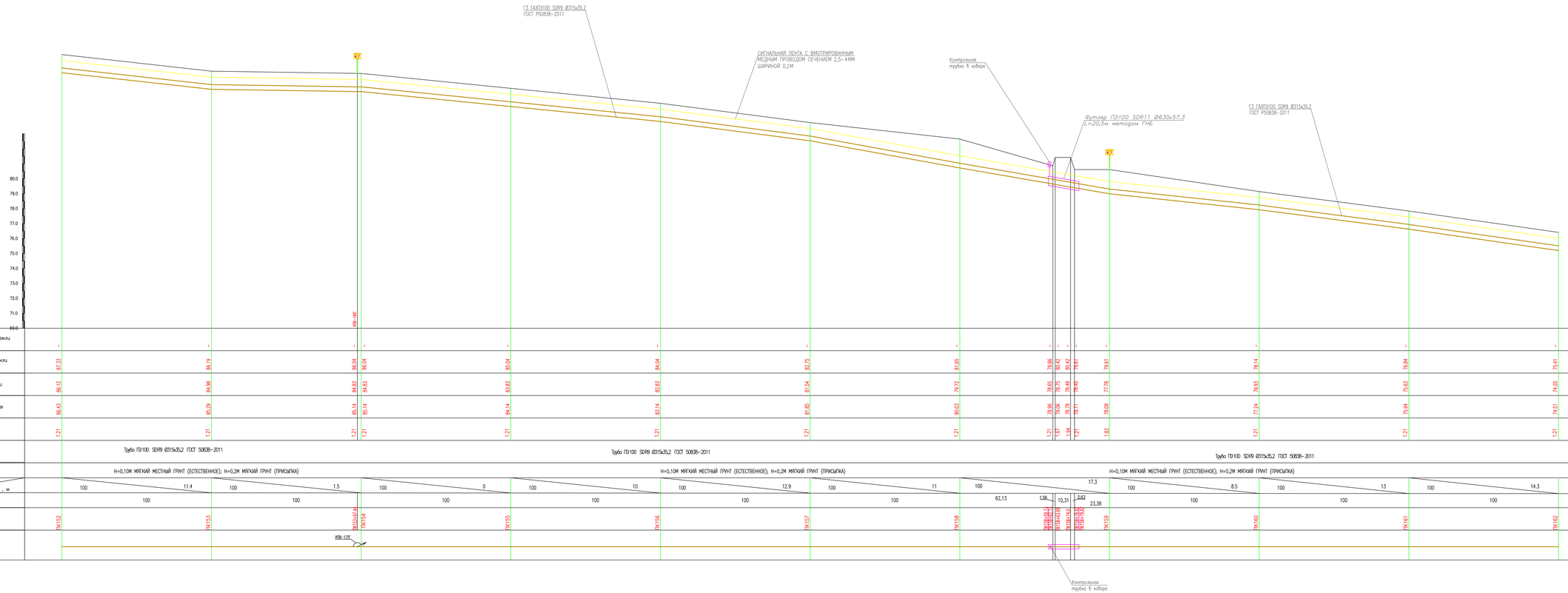
ГЗ ГАЗП3100 SDR9 Ø315х35,2
ГОСТ Р50838-2011
СИГНАЛЬНАЯ ЛЕНТА С ВМОТРИРОВАННЫМ МЕДНЫМ ПРОВОДОМ СЕЧЕНИЕМ 2,5-4ММ ШИРИНОЙ 0,2М
Контрольная трубка в кювете
Футляр ПЭ100 SDR11 Ø630х57,3
L=20,5м методом ГНБ
ГЗ ГАЗП3100 SDR9 Ø315х35,2
ГОСТ Р50838-2011
80.0
79.0
78.0
77.0
76.0
75.0
74.0
73.0
72.0
71.0
69.0
МАСШТАБ:
ГОРИЗОНТАЛИ 1:1000
ВЕРТИКАЛИ 1:100
УВ=187
Контрольная трубка в кювете

| | | |

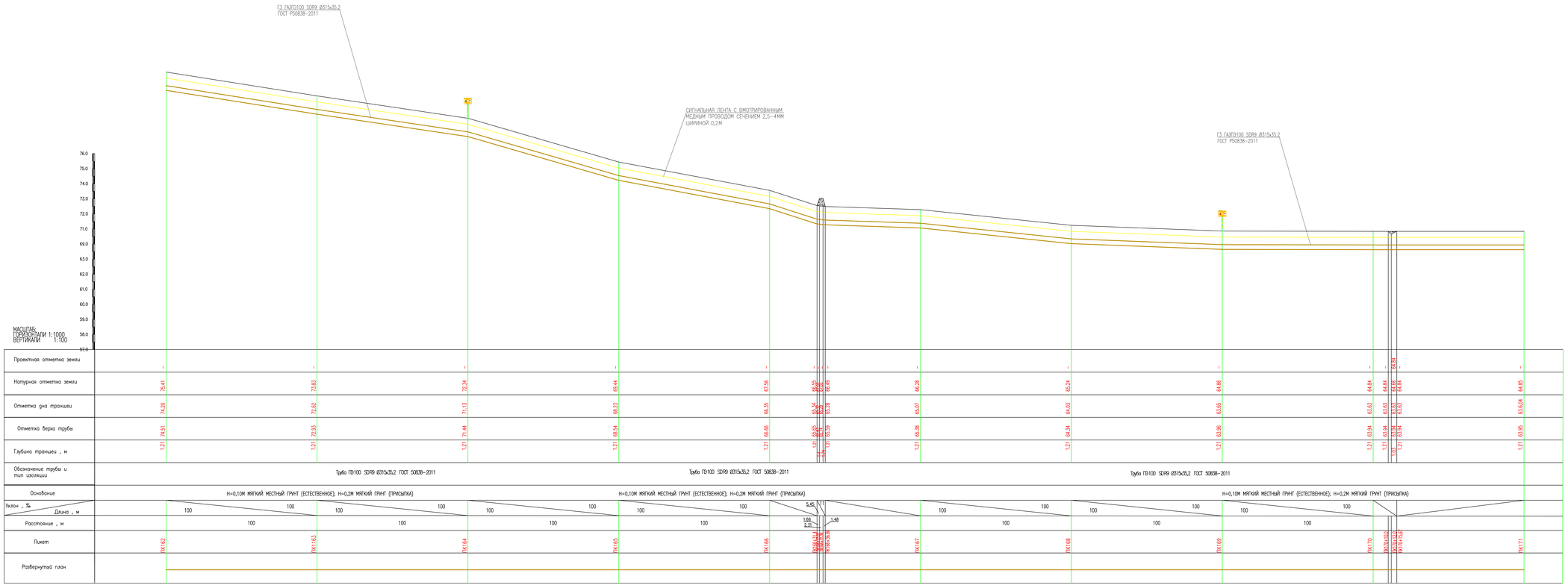

						Р-28.06.17/39	ГСН
						Разработка ПСД на строительство объекта:«Строительство газопровода-ввода высокого давления к населенным пунктам: Газопровод-отвод, Сарыкемер, Бакмакорган, Конырадырсай,Кенбидаик» Казыбекбийского района Акмолинской области	
Изм.	Кол.уч	Лист	№ док	Подпись	Дата		
Разработал		Сатжанова				Наружные инженерные сети (п.Сарыа-с.Сарыозек-с.Сарозамак-с.Бакмакорган)	Стадия: РП; Лист: 40; Листов:
Проверил		Шакиров					
ГИП		Шакиров					
Н.контроль		Кожогреева				Продольный профиль газопровода высокого давления ПИВД-ПК171	ТОО "Poligram" г.Астана

Формат А2х3

Согласовано
АС Гуляева
Взам. инв. №
Подпись и дата
Инв. № подл.

ПЗ ГАЗПРОЗВ 32Ф9 Ø273х5,2
ГОСТ Р56836-2011
СИГНАЛЬНАЯ ЛЕНТА С ЕМКОСТИЦЕЙНЫМ МЕДНЫМ ПРОВОДОМ СЕЧЕНИЕМ 2,5 мм
ШИРИНОЙ 0,2м
ПЗ ГАЗПРОЗВ 32Ф9 Ø273х5,2
ГОСТ Р56836-2011
ПЗ ГАЗПРОЗВ 32Ф9 Ø273х5,2
ГОСТ Р56836-2011
76,0
75,0
74,0
73,0
72,0
71,0
69,0
63,0
62,0
61,0
60,0
59,0
58,0
57,0
МАСШТАБ
ГОРИЗОНТАЛЬНЫЙ 1:1000
ВЕРТИКАЛЬНЫЙ 1:100

| | | |

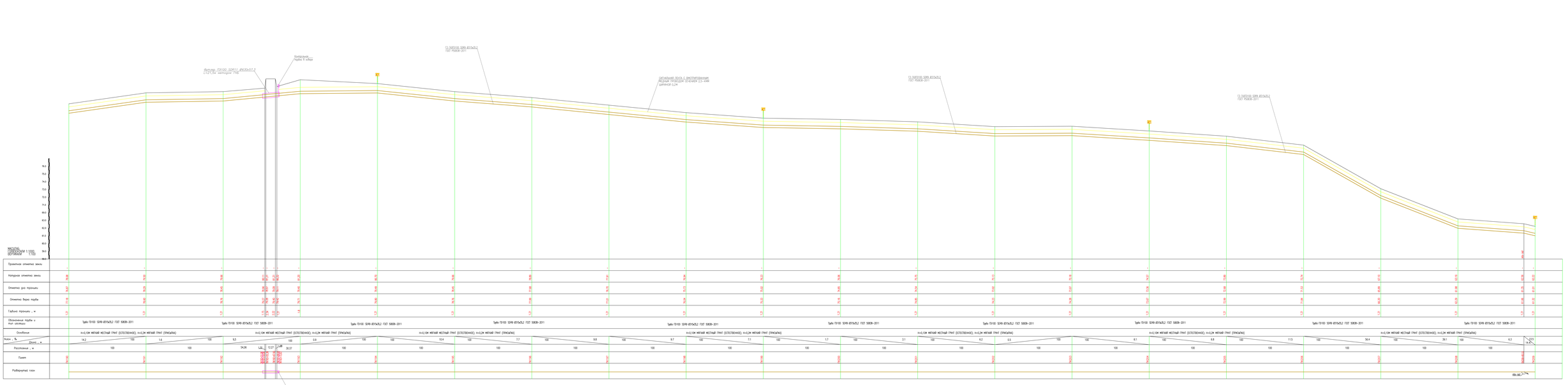
Фильтр ПУ100 ЭДК011 ФКЭЗх57.3 (12/13м методом ГНБ)
Колодезь трубы 5 забор
ПЭ 100SDR 9ЭПВ Ø315х28,7 ГОСТ Р50838-2011
Сигнальная лента с инструкциями
Водная преграда сечением 2,5-4мм
Цвет синий 0,2м
ПЭ 100SDR 9ЭПВ Ø315х28,7 ГОСТ Р50838-2011
ПЭ 100SDR 9ЭПВ Ø315х28,7 ГОСТ Р50838-2011
Колодезь трубы 5 забор
Масштаб горизонтальный 1:1000
Масштаб вертикальный 1:100
Проектная отметка земли
Натурная отметка земли
Отметка дна траншеи
Отметка верха трубы
Глубина траншеи, м
Обозначение трубы и её материал
Уклон, ‰
Длина, м
Расстояние, м
Пикет
Разбивочный план
Труба ПУ100 ЭПВ Ø315х28,7 ГОСТ 50838-2011
i=0,12м мягкий местный грунт (естественное); i=0,2м мягкий грунт (присыпка)
i=0,1м мягкий местный грунт (естественное); i=0,2м мягкий грунт (присыпка)
i=0,2м мягкий грунт (присыпка)
i=0,1м мягкий местный грунт (естественное);

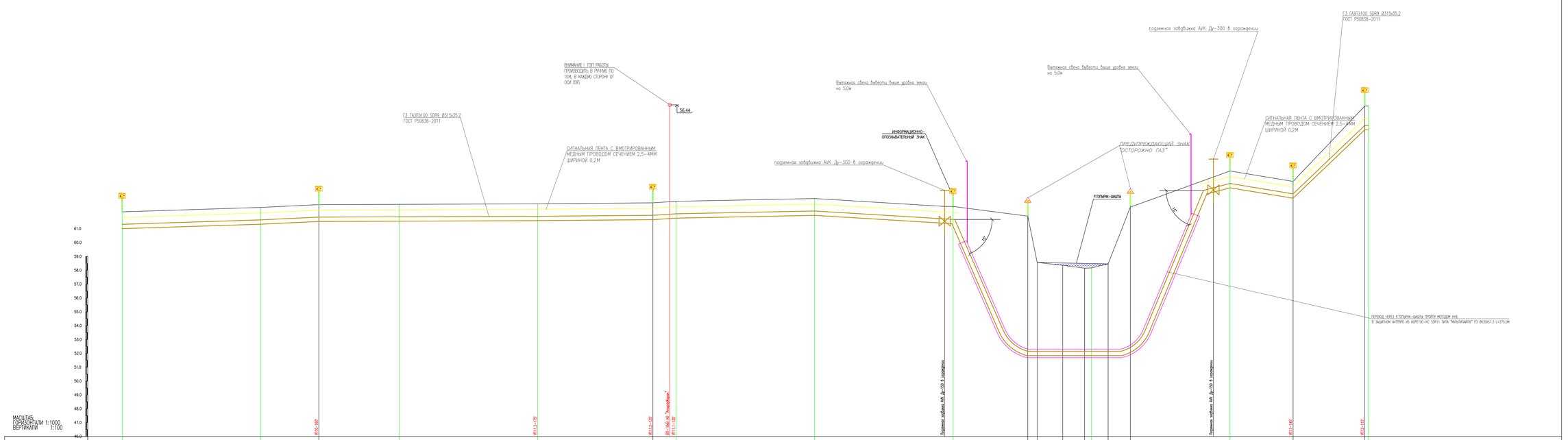

					Р-28.06.17/39	ГСН
					Разработка ПСД на строительство объекта:«Строительство газопровода линий населенных пунктов: Газопровод,Сарыоз, Сарыжыл, Балыкалгалы, Конырадыр,с.Кенбай» Казыбекского района Акмолинской области	
Изм.	Кол.уч	Лист	№ док	Подпись	Дата	
Разработал	Сатжалиева					Наружные инженерные сети (п.Газпэ-с.Сарыоз-с.Сарыжыл-с.Балыкалгалы)
Проверил	Шакиров					
ГИП	Шакиров					
Д.контроль	Кожогреева					Продольный профиль газопровода высокого давления ПК209-ПК218
						ТОО "Poligram" г.Астана

Стадия	Лист	Листов
РП	43	

Формат А2х3

Согласовано
АС Гуляева
Взам. инв. №
Подпись и дата
Инв. № подл.

Фай:Р-28.06.17/39_ГСН

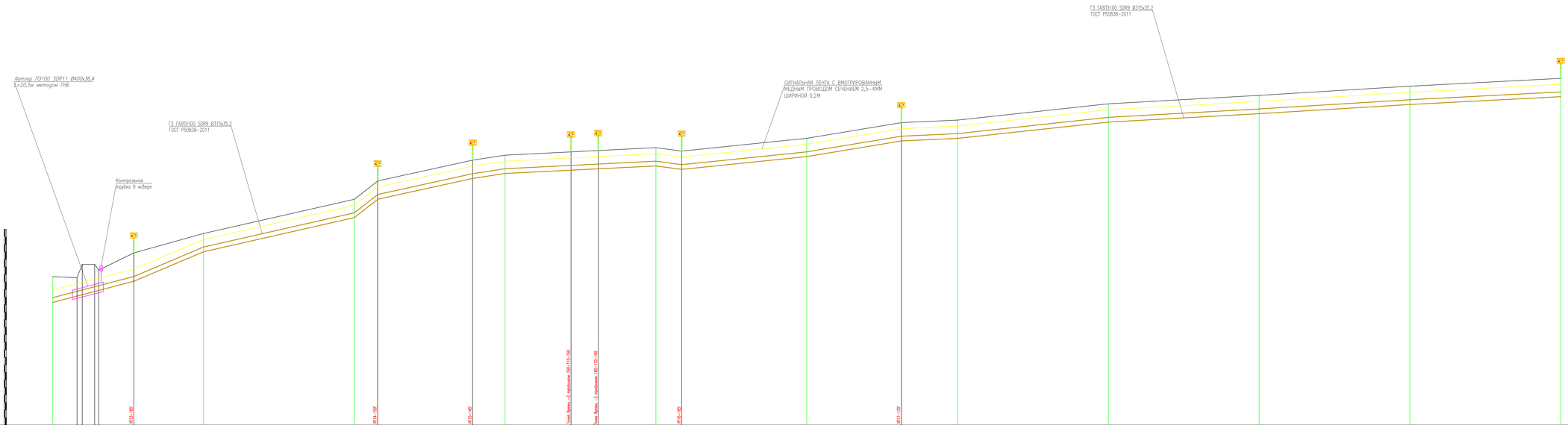
Футляр ПЭ100 SDR11 Ø400х36,4
L=20,5м методом ГНБ
Контрольная трубка в ковере
ГЗ ГАЗП100 SDR9 Ø315х35,2
ГОСТ Р50838-2011
СИГНАЛЬНАЯ ЛЕНТА С ВМОТРУЛОВАННЫМ МЕДНЫМ ПРОВОДОМ СЕЧЕНИЕМ 2,5-4ММ ШИРИНОЙ 0,2М
ГЗ ГАЗП100 SDR9 Ø315х35,2
ГОСТ Р50838-2011
МАСШТАБ:
ГОРИЗОНТАЛИ 1:1000
ВЕРТИКАЛИ 1:100
72.0
71.0
70.0
69.0
68.0
67.0
66.0
65.0
64.0
63.0
62.0
61.0
60.0
ПК11+16Р
ПК11+17Р
ПК11+18Р
Точка Врез. -2 трубопров 110/110-160
Точка Врез. -1 трубопров 110/110-160
ПК11+18Р
ПК11+17Р

| | | |

ГЛ ПАРОЧНОЕ 32Ф9 Ø375х5,2
ГОСТ Р50838-2011
СИГНАЛЬНАЯ ЛЕНТА С ФИКСИРОВАННЫМ МЕДНЫМ ПРОВОДОМ СЕЧЕНИЕМ 2,5÷4мм ШИРИНОЙ 0,2м
ГЛ ПАРОЧНОЕ 32Ф9 Ø375х5,2
ГОСТ Р50838-2011
ГЛ ПАРОЧНОЕ 32Ф9 Ø375х5,2
ГОСТ Р50838-2011
80.0
79.0
78.0
77.0
76.0
75.0
74.0
73.0
72.0
71.0
МАСШТАБ
ГОРИЗОНТАЛЬНЫЙ 1:1000
ВЕРТИКАЛЬНЫЙ 1:100

| | | |

						Р-28.06.17/29 ГОИ
						Прокладка ПЭ и стальной трубы Ø630х57мм/Ø315х35мм способом горизонтального бурения. Переходы через Ставропольское шоссе, Ставропольский канал, Ставропольский канал, Ставропольский канал.
Изм.	Кол.уч.	Лист	№ док.	Подпись	Дата	
Разработал	Сотникова					Сводная смета на строительство. Сводная сметная стоимость.
Проверил	Шевцов					Стадия	Лист	Листов
ГИП	Шевцов					И	95	96
Утвердил	Кожемяко					
						Продольный профиль коммуникации. Масштаб горизонтальный 1:1000 вертикальный 1:100	ООО "Радиум" г.Ставрополь

Формат Р-28.06.17/29_ГОИ

Формат А3х

Изм.	Кол.уч.	Лист	№ док.	Подпись	Дата	Р-28.06.17/29 ПОИ
Разработал	Сотникова					Прокладка ТС в траншее(по выносу строительной конструкции вод. основной трассы) Ордынского района Новосибирской области Технологическая схема. Ведомость. Ведомость объемов
Проверил	Шевцов					Стадия Лист Листов
ГИП	Шевцов					Р 8 47
Утвердил	Кожемякин					Продольный профиль. Ведомость объемов. Шаблоны. ПК00+00-ПК10+00 ООО "Радиум-Атлантис"

Копировал

Формат А2х

Взам. инв. №

Подпись и дата

Инв. № подл.

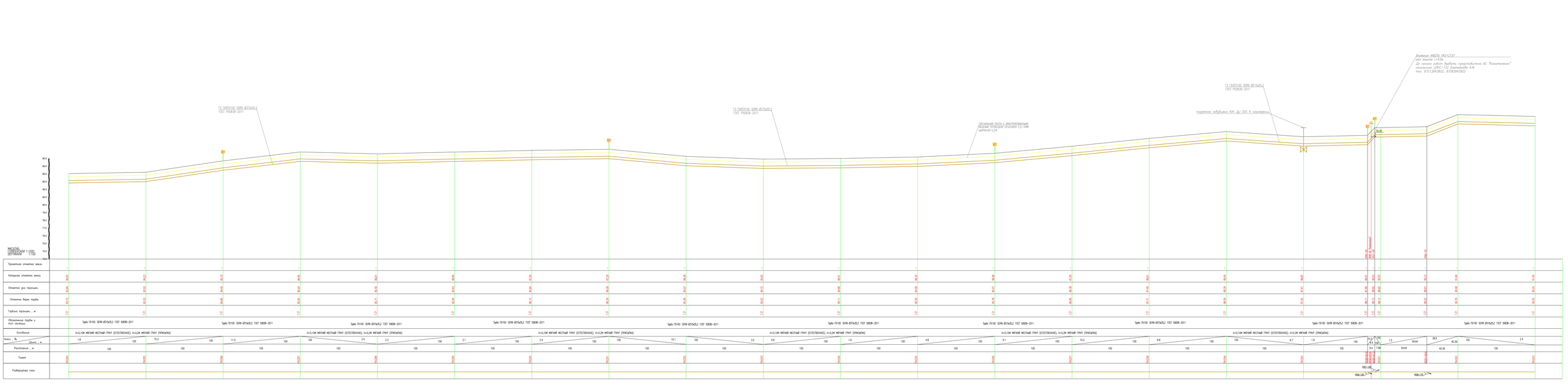

Изм.	Кол.уч.	Лист	№ док.	Подпись	Дата	Р-28.06.17/29 ПОИ
Разработал		Сатыбалдиев				Проект ГЗ и прокладка выносной/сервисной заглушки под основным трубопроводом Ø315мм,Сварка, Замеры, Предварительно Технологическая карта Ведомость объемов работ
Проверил		Шевцов				Стадия Лист Листов
ГИП		Шевцов				Р 1 48
Н.контроль		Кожедуб				Продольный профиль газопровода Масштаб горизонт. 1:1000 вертикал. 1:100 ТОО "Радиум" г.Атырау

Копировал

Формат Р-28.06.17/29_ПОИ

Формат А2х

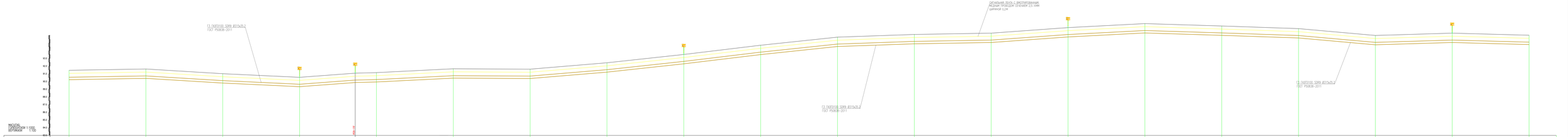

Изм. Кол.уч. Лист. № док. Подпись Дата	Р-28.06.17/59 ТСН
Разработал Сотникова	Переход ГЦ и сооружений вылеко(строительство газопровода высокого давления трассы Сарма, Сарма, Самарская, Кинель-Черкассы)
Гл.специалист Ахмадеева	Технологический план. Фрагмент. Участок
Нач.отдела Шахорин	Норма амортиз отчл. (Сарма-Сарма-Сарма-Самарская)
Нач.отдела Шахорин	Стадия Лист Листов
Согласовано Ламмерсиф	Р1 43
	Проектная организация разработчик Лицензия на проектирование № СО-1-1-55-2012
	ООО "Надежда" г.Самара

Формат А2х7

Копировал

Взам. инв. №

Подпись и дата

Инв. № подл.

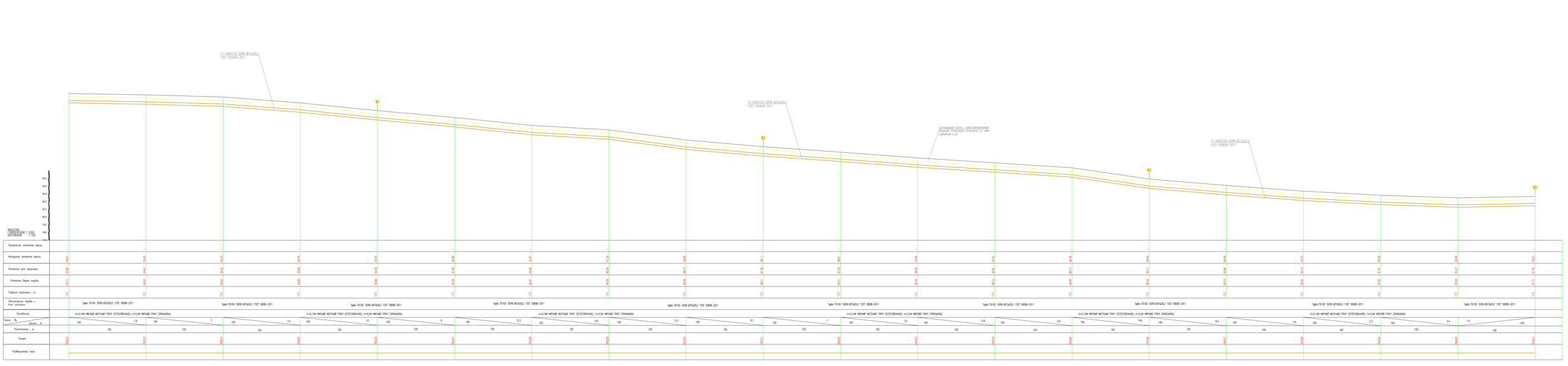

Изм.	Кол.уч.	Лист	№ док.	Подпись	Дата	Р-28.06.17/ЗУ				ГОИ	
Разработал	Сотникова					Проектная ТС и строительство фотоэлектрической электростанции мощ. основная пиковой 1000кВт/2сек, Орлова, Замкнутого, Новокуйбышевск Самарская область Ставропольский район					
Проверил	Шевцов					Уличное освещение сети (Сдача-Приемка) (Замыкание)	Стадия	Лист	Листов		
ГИП	Шевцов						РП		50		
Н.контроль	Комаров					Продольный профиль газопровода Высокого давления PN25 "PE80"	ООО "Поволгаэнергомонтаж" г.Тольятти				

Формат Р-28.06.17/ЗУ_ГОИ

Формат А2Х

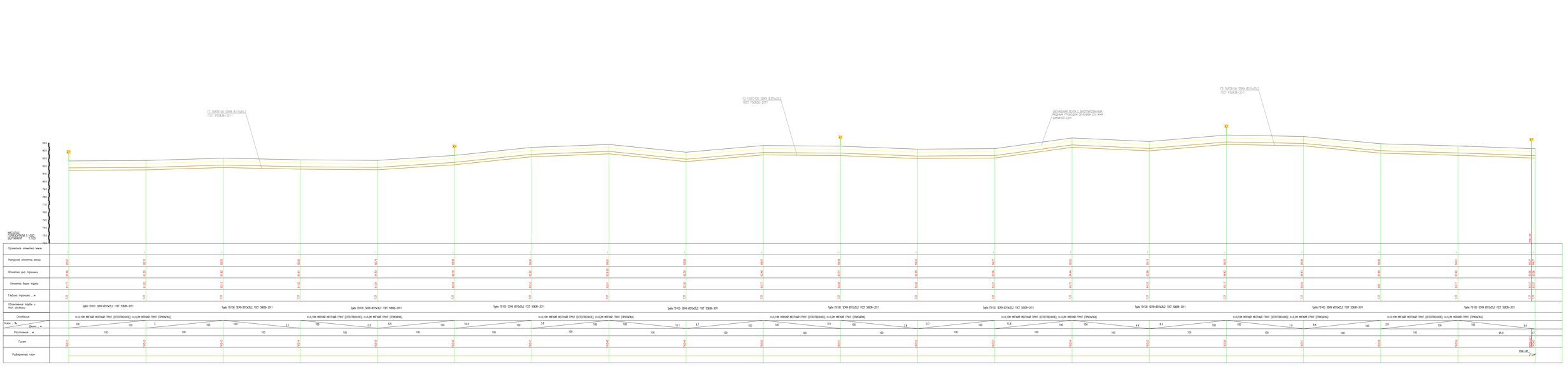
ГЗ ГАЗ71100 32490 Ø219х6,2
ГОСТ 25812Ø-2011
ГЗ ГАЗ71100 32490 Ø114х5,2
ГОСТ 25812Ø-2011
СИГНАЛЬНАЯ ЛЕНТА С ЕКСТРУЗИРОВАННЫМ МЕДНЫМ ПРОВОДОМ ТЕЧЕНИЕМ 2,5-4,0мм ШИРИНОЙ 0,3м
ГЗ ГАЗ71100 32490 Ø219х6,2
ГОСТ 25812Ø-2011
МАСШТАБ
ГОРИЗОНТАЛЬНЫЙ 1:1000
ВЕРТИКАЛЬНЫЙ 1:100
84,0
83,0
82,0
81,0
80,0
79,0
78,0
77,0
76,0
75,0
74,0
73,0
72,0
Проектная отметка земли
Натурная отметка земли
Отметка дна траншеи
Отметка верха трубы
Глубина траншеи , м
Обозначение трубы и её системы
Трубы ПЭ100 SDR9 Ø315х35,2 ГОСТ 50838-2011
Особенности
Уклон , ‰
Длина , м
Расстояние , м
Пикет
Разбивочный план
0,4
3
2,1
0,8
6,3
10,4
2,8
10,1
8,7
0,6
2,8
0,7
13,8
4,6
0,4
1,9
9,4
2,9
95,5
7,4

| | | |

Выноски АВСЕЗ: ПК2+27,61
уст. защита 1+К,2м
До начала работ выбить представителям АО "Казахтелеком"
Начальник работ: ГД Кратенбаев А.К.
тел. 87013843802; 87083843802
ГД 1К200100 S289 Ø315х25,2
ГОСТ Р50838-2011
ГД 1К200100 S289 Ø315х25,2
ГОСТ Р50838-2011
СЕРЕБЯНЫЙ ПЕРЕХ. С ВЫПОЛНЕННЫМИ ЖЕЛЕЗНЫМ ТРУБОПРОВОДОМ СЕРЕБЯНЫЙ 273 х 4мм ШИРИНОЙ 0,2м
ГД 1К200100 S289 Ø315х25,2
ГОСТ Р50838-2011
МАСШТАБ
ГОРИЗОНТАЛЬНЫЙ 1:1000
ВЕРТИКАЛЬНЫЙ 1:100
88,0
86,0
84,0
83,0
82,0
81,0
80,0
79,0
78,0
77,0
76,0
75,0
74,0
73,0
ПК 0
ПК 1
ПК 2
ПК 3
ПК 4
ПК 5
ПК 6
ПК 7
ПК 8
ПК 9
ПК 10
ПК 11
ПК 12
ПК 13
ПК 14
ПК 15
ПК 16
ПК 17
ПК 18
ПК 19
ПК 20
ПК 21
ПК 22
ПК 23
ПК 24
ПК 25
ПК 26
ПК 27
ПК 28
ПК 29
ПК 30
ПК 31
ПК 32
ПК 33
ПК 34
ПК 35
ПК 36
ПК 37
ПК 38
ПК 39
ПК 40
ПК 41
ПК 42
ПК 43
ПК 44
ПК 45
ПК 46
ПК 47
ПК 48
ПК 49
ПК 50
ПК 51
ПК 52
ПК 53
ПК 54
ПК 55
ПК 56
ПК 57
ПК 58
ПК 59
ПК 60
ПК 61
ПК 62
ПК 63
ПК 64
ПК 65
ПК 66
ПК 67
ПК 68
ПК 69
ПК 70
ПК 71
ПК 72
ПК 73
ПК 74
ПК 75
ПК 76
ПК 77
ПК 78
ПК 79
ПК 80
ПК 81
ПК 82
ПК 83
ПК 84
ПК 85
ПК 86
ПК 87
ПК 88
ПК 89
ПК 90
ПК 91
ПК 92
ПК 93
ПК 94
ПК 95
ПК 96
ПК 97
ПК 98
ПК 99
ПК 100
ПК 101
ПК 102
ПК 103
ПК 104
ПК 105
ПК 106
ПК 107
ПК 108
ПК 109
ПК 110
ПК 111
ПК 112
ПК 113
ПК 114
ПК 115
ПК 116
ПК 117
ПК 118
ПК 119
ПК 120
ПК 121
ПК 122
ПК 123
ПК 124
ПК 125
ПК 126
ПК 127
ПК 128
ПК 129
ПК 130
ПК 131
ПК 132
ПК 133
ПК 134
ПК 135
ПК 136
ПК 137
ПК 138
ПК 139
ПК 140
ПК 141
ПК 142
ПК 143
ПК 144
ПК 145
ПК 146
ПК 147
ПК 148
ПК 149
ПК 150
ПК 151
ПК 152
ПК 153
ПК 154
ПК 155
ПК 156
ПК 157
ПК 158
ПК 159
ПК 160
ПК 161
ПК 162
ПК 163
ПК 164
ПК 165
ПК 166
ПК 167
ПК 168
ПК 169
ПК 170
ПК 171
ПК 172
ПК 173
ПК 174
ПК 175
ПК 176
ПК 177
ПК 178
ПК 179
ПК 180
ПК 181
ПК 182
ПК 183
ПК 184
ПК 185
ПК 186
ПК 187
ПК 188
ПК 189
ПК 190
ПК 191
ПК 192
ПК 193
ПК 194
ПК 195
ПК 196
ПК 197
ПК 198
ПК 199
ПК 200
ПК 201
ПК 202
ПК 203
ПК 204
ПК 205
ПК 206
ПК 207
ПК 208
ПК 209
ПК 210
ПК 211
ПК 212
ПК 213
ПК 214
ПК 215
ПК 216
ПК 217
ПК 218
ПК 219
ПК 220
ПК 221
ПК 222
ПК 223
ПК 224
ПК 225
ПК 226
ПК 227
ПК 228
ПК 229
ПК 230
ПК 231
ПК 232
ПК 233
ПК 234
ПК 235
ПК 236
ПК 237
ПК 238
ПК 239
ПК 240
ПК 241
ПК 242
ПК 243
ПК 244
ПК 245
ПК 246
ПК 247
ПК 248
ПК 249
ПК 250
ПК 251
ПК 252
ПК 253
ПК 254
ПК 255
ПК 256
ПК 257
ПК 258
ПК 259
ПК 260
ПК 261
ПК 262
ПК 263
ПК 264
ПК 265
ПК 266
ПК 267
ПК 268
ПК 269
ПК 270
ПК 271
ПК 272
ПК 273
ПК 274
ПК 275
ПК 276
ПК 277
ПК 278
ПК 279
Проектная отметка земли
Натурная отметка земли
Отметка дна траншеи
Отметка верха трубы
Глубина траншеи , м
Обозначение трубы и мат. состояния
Трубы ПЭ100 SDR9 Ø315х28,6 ГОСТ 18599-2001
Особенности
Уклон , ‰
Длина , м
Расстояние , м
Пикет
Разбивочный план

| | | |

ГЗ ГАЛП3100 5089 Ø219х20,2
ГОСТ Р58838-2011
Внимание! ABEEBe 0924/2141
(из пашни 3-4)м
До начала работ выбить представителем АО "Казахтелеком"
полномочия ЦРС-132 Сатыбалдиу А.К
тел: 87013843802; 87083843802
ГЗ ГАЛП3100 5089 Ø219х20,2
ГОСТ Р58838-2011
ОРГАНИЗАЦИЯ ТЕЛЕК С ЭКСПЛУАТИРОВАНИЕМ
МЕДНЫМ ПРОВОДОМ СЕЧЕНИЕМ 2,5-4мм
ШИРИНОЙ 0,2м
ГЗ ГАЛП3100 5089 Ø219х20,2
ГОСТ Р58838-2011
ПК 0
ПК 1
ПК 2
ПК 3
ПК 4
ПК 5
ПК 6
ПК 7
ПК 8
ПК 9
ПК 10
ПК 11
ПК 12
ПК 13
ПК 14
ПК 15
ПК 16
ПК 17
ПК 18
ПК 19
ПК

ГЗ ГАЗПРОМ 32898 Ø315х20,2
ГОСТ Р50838-2011
ГЗ ГАЗПРОМ 32898 Ø315х20,2
ГОСТ Р50838-2011
СИГНАЛЬНАЯ ЛЕНТА С ВИСПОЛЕННЫМИ
ЛЕЩАДНЫМ ПРОВОДОМ СЕЧЕНИЕМ 2,5 мм
ШИРИНОЙ 0,22м
ГЗ ГАЗПРОМ 32898 Ø315х20,2
ГОСТ Р50838-2011
80,0
79,0
78,0
77,0
76,0
75,0
МАСШТАБ
ГОРИЗОНТАЛЬНЫЙ 1:1000
ВЕРТИКАЛЬНЫЙ 1:100

| | | |

ГЗ ГАЗП100.5089.ВПЗъЗЛ2
ГОСТ Р50838-2011
Выжимает АВЕЦЕВ ОКСАНА
для защиты 1:40м
до начала работ выдать представителям АО "Казахтелеком"
начальнику ЦЭС-132 Шатыбаеву А.К.
тел. 87013843802; 87030843802
ГЗ ГАЗП100.5089.ВПЗъЗЛ2
ГОСТ Р50838-2011
Сигнальная лента с фиксированным
подъемом прокладки изолятора 2,5—4мм
шириной 0,2м
ГЗ ГАЗП100.5089.ВПЗъЗЛ2
ГОСТ Р50838-2011
Выход из земли через спец.
тип ст ВПЗ-120 по ценам 2002
Отдых(120х 37, 4м)
ГОСТ 5264-80 с покрытием
МАСШТАБ
ГОРИЗОНТАЛЬНЫЙ 1:1000
ВЕРТИКАЛЬНЫЙ 1:100
80,0
79,5
79,0
77,5
76,0
75,0
74,5
73,5
72,5
71,0
70,0
Проектная отметка земли
Натурная отметка земли
Отметка дна траншеи
Отметка верха трубы
Глубина траншеи , м
Обозначение трубы и тип изоляции
Трубы ПЭ100 SDR9 ØПЭъЗЛ2 ГОСТ 50838-2011
Особенности
Уклон , ‰
Длина , м
Расстояние , м
Пикет
Разбивочный план
Высота 1,0м
Высота 1,0м
Высота 1,0м

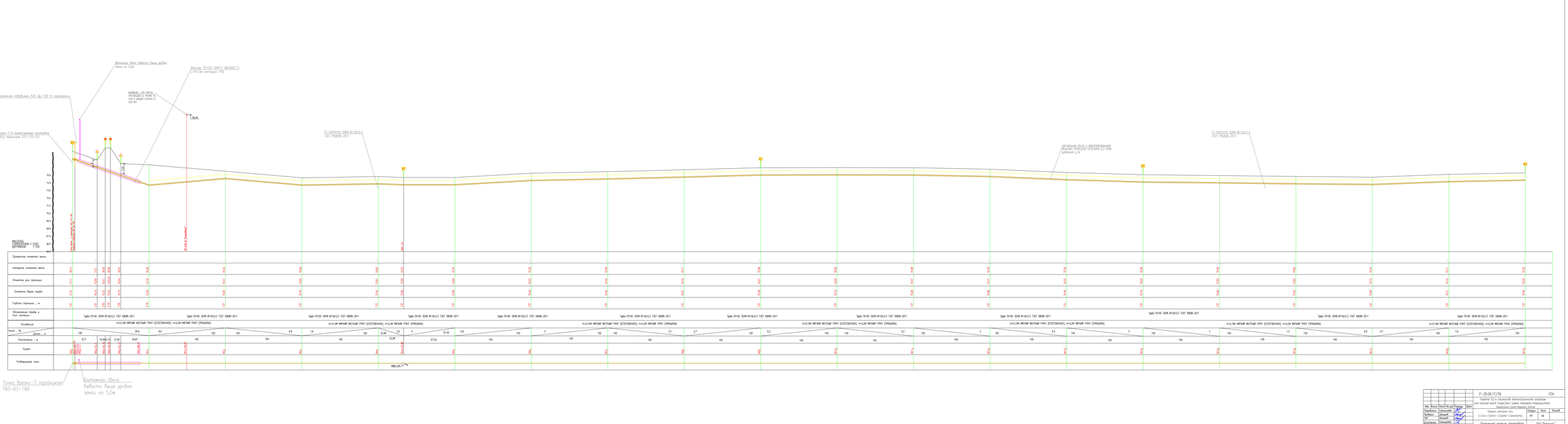

Изм.	Кол.уч.	Лист	N док.	Подпись	Дата	Р-28.06.17/29 ГОИ
Разработал		Самсонов				Проект ГСП и прокладка выносной/сервисной газопроводов вод. основных трасс: Ставрополь, Орджо, Зеленгора, Новокрасноярск
Проверил		Шевцов				Технологическая схема. Продольный профиль газопровода высокого давления Ø63х7.7-160х9
ГИП		Шевцов				Стадия / Лист / Листов
Н.контроль		Кожедуб				ПП 56
Утверждено						ООО "Ресурсы" г.Ставрополь

Лист Р-28.06.17/29_ГОИ

Формат А2Х

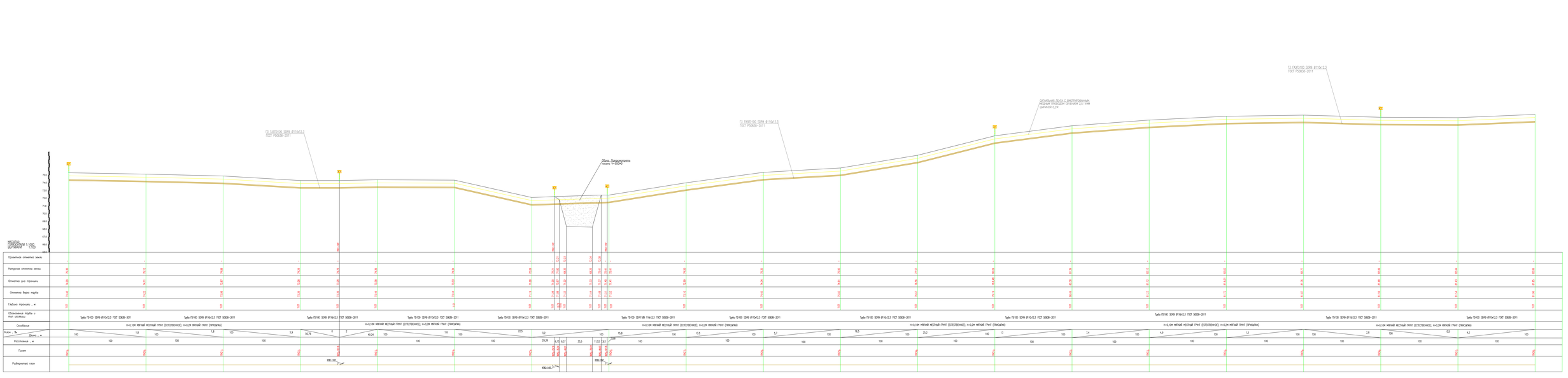
ГЗ ГАЗ0100; 32ФВ Ø110х12,2 ГОСТ Р50838-2011
Объект. Гидроизоляция «обмазка» V=300м2
ГЗ ГАЗ0100; 32ФВ Ø110х12,2 ГОСТ Р50838-2011
ДЕТАЛЬНАЯ ЗОНА С ФИКСИРОВАННЫМ МЕСТОМ ПРОКЛАДКИ СЕЧЕНИЕМ 2,5—4мм ШИРИНОЙ 0,2м
ГЗ ГАЗ0100; 32ФВ Ø110х12,2 ГОСТ Р50838-2011
МАСШТАБ ГОРИЗОНТАЛЬНЫЙ 1:1000, ВЕРТИКАЛЬНЫЙ 1:100
Проектная отметка земли
Натурная отметка земли
Отметка дна траншеи
Отметка верха трубы
Глубина траншеи , м
Обозначение трубы и год изготовл.
Трубы ПЭ100 SDR9 Ø110х12,2 ГОСТ 50838-2011
Основание
h=0,10м мягкий местный грунт (естественное); h=0,2м мягкий грунт (присыпка)
Уклон , ‰
Длина , м
Расстояние , м
Пикет
Разбивочный пикет

| | | |

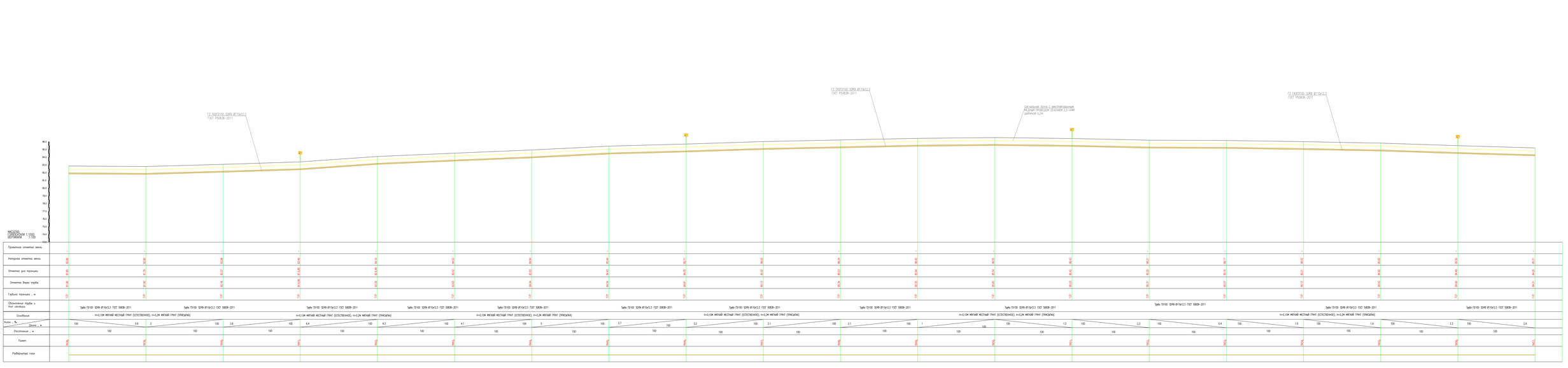

Изм.	Кол.уч.	Лист	№ док.	Подпись	Дата	Р-28.06.17/ЗУ ГОИ
Разработал	Сотникова					Прокладка ГС и строительство объектов строительства газа основных трассой Ухорсах, Орлова, Замострять, Новокрасноярск Новокрасноярского района Иркутской области
Проверил	Шевцов					Стадия Лист Листов
ГИП	Шевцов					Сетевые инженерные сети Р
Н.контроль	Кожевникова					Продольный профиль газопровода высокого давления Ø110х12,2 мм
						ООО "Ресурсы Алтая"

Лист Р-28.06.17/ЗУ_ГОИ

Формат А2Х

ГЗ ГАЗПРОМ 32R9 Ø114х12,3
ГОСТ Р58636-2011
ГЗ ГАЗПРОМ 32R9 Ø114х12,3
ГОСТ Р58636-2011
ОРГАНЗАЦИЯ ПОСТЕ Х-ДИСТАНЦИОННЫМ
МЕТОДОМ ГОСТ Р58636-2011 СЕЧЕНИЕ 2,5-4мм
ШИРИНОЙ 12м
ГЗ ГАЗПРОМ 32R9 Ø114х12,3
ГОСТ Р58636-2011
МАСШТАБ
ГОРИЗОНТАЛЬНЫЙ 1:1000
ВЕРТИКАЛЬНЫЙ 1:100
86,0
85,0
84,0
83,0
82,0
81,0
80,0
79,0
78,0
77,0
76,0
75,0
74,0
73,0
Проектная отметка земли
Натурная отметка земли
Отметка дна траншеи
Отметка бровки трубы
Глубина траншеи , м
Обозначение трубы и изол. системы
Трубы ГЗ100 32R9 Ø114х12,3 ГОСТ 30838-2011
Особенности
Уклон , ‰
Длина , м
Расстояние , м
Пикет
Разбивочный план
Км 0+00
Км 0+20
Км 0+40
Км 0+60
Км 0+80
Км 1+00
Км 1+20
Км 1+40
Км 1+60
Км 1+80
Км 2+00
Км 2+20
Км 2+40
Км 2+60
Км 2+80
Км 3+00
Км 3+20
Км 3+40
Км 3+60
Км 3+80
Км

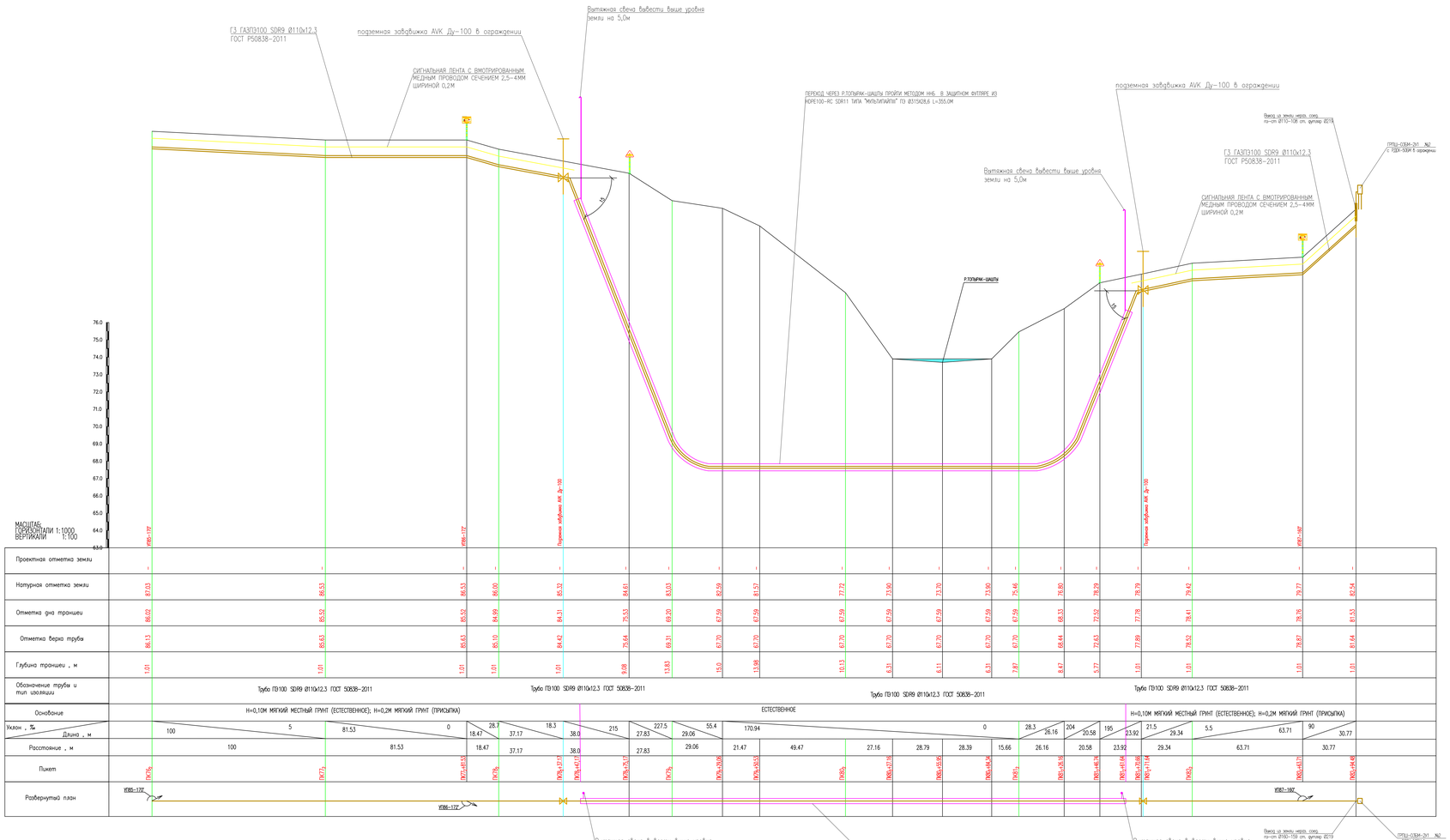

Изм.	Кол.уч.	Лист	№ док.	Подпись	Дата	Р-28.06.17/39		ГСН
						Разработка ПСД на строительство объекта:«Строительство газопровода линий населенных пунктов: Газопровод,Сарыкол, Сарыжиек, Балыкалгалы, Конырадыр,Кенбидаик» Казыбекбийского района Акмолинской области		
Разработал		Сатжалиева				Наружные инженерные сети (п.Сарыкол-с.Сарыжиек-с.Балыкалгалы)	Стадия	Лист	Листов
Проверил		Шакиров					РП	60	
ГИП		Шакиров				Продольный профиль газопровода высокого давления ПК0+0 – ПК80+19.46	ТОО "Poligram" г.Астана		
Н.контроль		Кожирова							

Согласовано
Взам. инв. №
Подпись и дата
Инв. № подл.

Формат А2х3

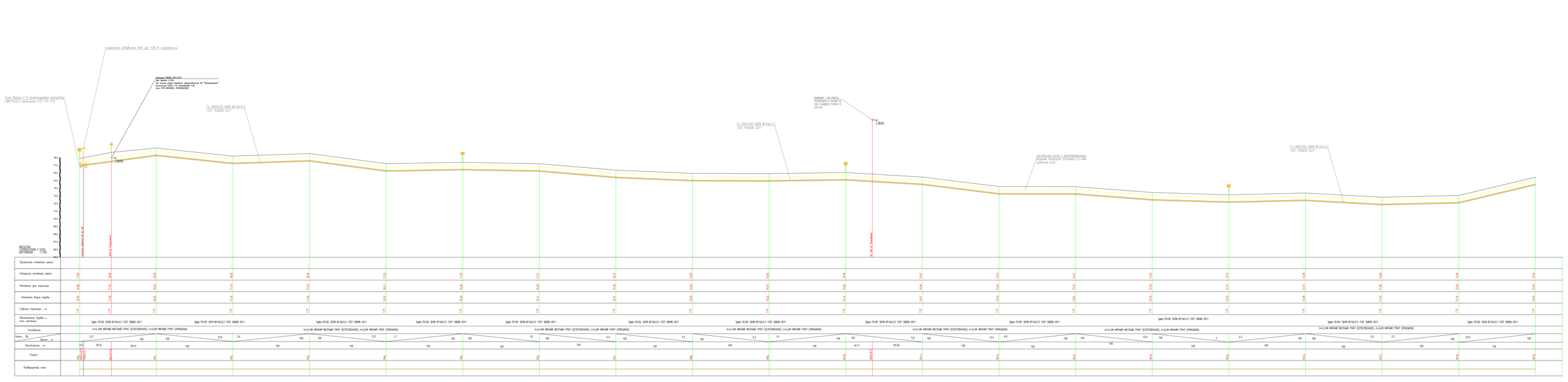

							Р-28.06.17/29		ГОИ
							Проекты ГЦ и трубопроводы вылиса/строительства газопровода вод. основная трассы Ноябрьск,Орск, Заимка,Ямбурга, Новокуйбышевск,Орск,Ямбурга,Ямбурга		
Изм.	Кол.уч.	Лист	N док.	Подпись	Дата		Уличная канализация сети. (Сдача-Приемка-Строение-Самокарма)	Стадия	Лист	Листов
Разработал		Самсонов						РП	1	10
Проверил		Шевцов					Продольный профиль водопровода высокого давления Ø90x8.2мм	ООО "Ресурсы-Алтарь"		
ГИП		Шевцов								
Утвердил		Кожевников								

Лист Р-28.06.17/29_ГОИ

Формат А2Х

ГЗ ГАЗПРОМ 30ХМА Ø114х12,2
ГОСТ Р58636-2011
Сигнальная лента с листоотражателем
ЛЕНТА ПРЕДУПРЕЖДАЮЩАЯ СИГНАЛЬНАЯ 2,5-4мм
ШИРИНОЙ 0,2м
ГЗ ГАЗПРОМ 30ХМА Ø114х12,2
ГОСТ Р58636-2011
ГЗ ГАЗПРОМ 30ХМА Ø114х12,2
ГОСТ Р58636-2011
МАСШТАБ
ГОРИЗОНТАЛЬНЫЙ 1:1000
ВЕРТИКАЛЬНЫЙ 1:100
68,0
67,0
66,0
65,0
64,0
63,0
62,0
61,0
60,0
59,0
58,0
57,0
56,0
55,0

| | | |

Изм.	Кол.уч.	Лист	N док.	Подпись	Дата	Р-28.06.17/39		ГОИ	
Разработал		Сотникова				Проектная 1ЦО и строительство объекта строительства газа основных потребителей Ногинского, Орехово, Шаховского, Можайского,Любо Ленинского районов Московской области			
Проверил		Шевцов				Уличная газовая сеть (1-ая Шуйская и 2-ая Шуйская 1-ая Шуйская)	Стадия	Лист	Листов
ГИП		Шевцов					ИП	43	
Н.контроль		Кожевникова				Продольный профиль газопровода высокого давления Ø110х12,3 МПа	ООО "Радиум" г.Москва		

Формат Р-28.06.17/39_ГОИ

Формат А2Х

ГЗ ГАЗПРОМ СПб ВГСЧ-2.1
ГОСТ Р50838-2011
Обрез. Гидроизоляция
насыпь V=20,0м3
Обрез. Гидроизоляция
насыпь V=17,0м3
Обрез. Гидроизоляция
насыпь V=155,0м3
Обрез. Гидроизоляция
насыпь V=220,0м3
ГЗ ГАЗПРОМ СПб ВГСЧ-2.2
ГОСТ Р50838-2011
СИГНАЛЬНАЯ ЛЕНТА С ИЗВЕЩАТЕЛЕМ
ЛЕЖАЧИЙ ПРОВОДНИК СЕЧЕНИЕ 2,5-4мм
ШИРИНОЙ 1,2м
ГЗ ГАЗПРОМ СПб ВГСЧ-2.3
ГОСТ Р50838-2011
МАСШТАБ
ГОРИЗОНТАЛЬНЫЙ 1:1000
ВЕРТИКАЛЬНЫЙ 1:100

| | | |

ГЛ 1м(D100) 32Ø8 Ø110х12.3
ГОСТ Р50838-2011
ГЛ 1м(D100) 32Ø8 Ø110х12.3
ГОСТ Р50838-2011
СЕРЕБЯНЫЙ ЗЕЛЕЦ Г. ВИСТУПАЮЩИЙ
ИЗ ОДНОЙ ПРОВОЛОКИ СЕЧЕНИЕМ 2,5×4мм
ШИРИНОЙ 0,5м
ГЛ 1м(D100) 32Ø8 Ø110х12.3
ГОСТ Р50838-2011
МАСШТАБ
ГОРИЗОНТАЛЬНЫЙ 1:1000
ВЕРТИКАЛЬНЫЙ 1:100
62.0
60.0
58.0
57.0
56.0
55.0
54.0
53.0
52.0
51.0
50.0
49.0
48.0
47.0
46.0
45.0
Проектная отметка земли
Натурная отметка земли
Отметка дна трубопроводу
Отметка верха трубы
Глубина траншеи, м
Обозначение трубы и материалы
Особенности
Уклон, ‰ / Длина, м
Расстояние, м
Пикет
Разбивочный план

| | | |

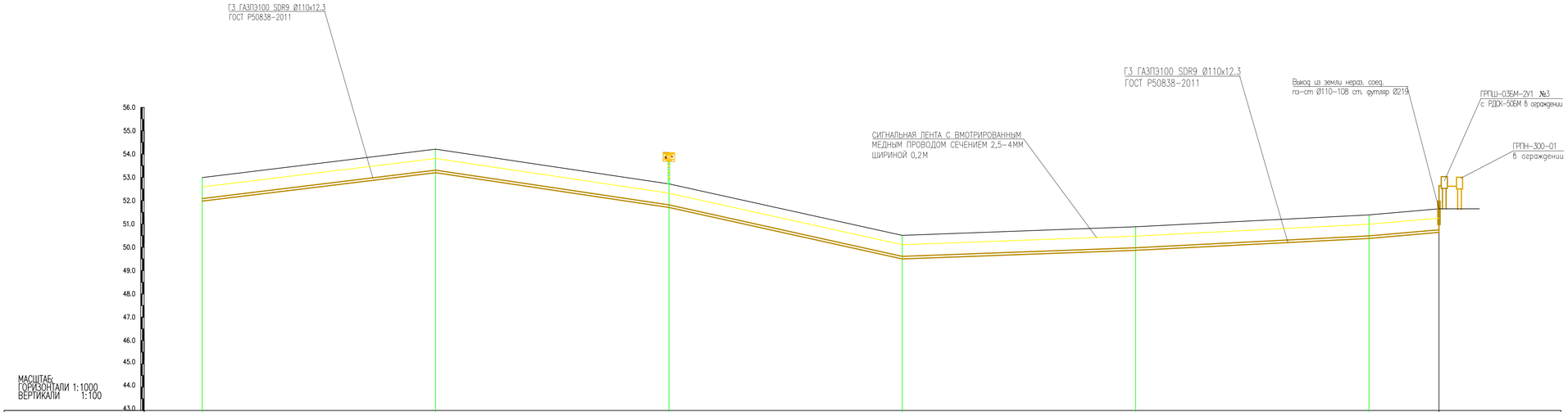

Проектная отметка земли	-	-	-	-	-	-	-	
Натурная отметка земли	52.99	54.21	52.72	50.51	50.88	51.39	51.65	
Отметка дна траншеи	51.98	53.20	51.71	49.50	49.87	50.38	50.64	
Отметка верха трубы	52.09	53.31	51.82	49.61	49.98	50.49	50.75	
Глубина траншеи , м	1.01	1.01	1.01	1.01	1.01	1.01	1.01	
Обозначение трубы и тип изоляции	Труба ПЭ100 SDR9 Ø110х12.3 ГОСТ 50838-2011		Труба ПЭ100 SDR9 Ø110х12.3 ГОСТ 50838-2011		Труба ПЭ100 SDR9 Ø110х12.3 ГОСТ 50838-2011			
Основание	Н=0,10М МЯГКИЙ МЕСТНЫЙ ГРУНТ (ЕСТЕСТВЕННОЕ); Н=0,2М МЯГКИЙ ГРУНТ (ПРИСЫПКА)			Н=0,10М МЯГКИЙ МЕСТНЫЙ ГРУНТ (ЕСТЕСТВЕННОЕ); Н=0,2М МЯГКИЙ ГРУНТ (ПРИСЫПКА)				
Уклон , ‰ / Длина , м	12.2 / 100	14.9 / 100	22.1 / 100	3.7 / 100	5.1 / 100	8.7 / 30.0		
Расстояние , м	100	100	100	100	100	30.0		
Пикет	ПК94	ПК95	ПК96	ПК97	ПК98	ПК99	ПК99+30.0	
Развернутый план								

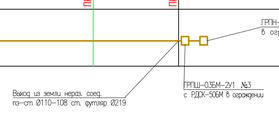

Согласовано
Тулеевой
АС

Взам. инв. No
Подпись и дата
Инв. No подл.

Изм.	Кол.уч	Лист	No. док	Подпись	Дата	Р-28.06.17/39		ГСН
Разработал		Сатказиева				Разработка ПСД на строительство объектов:Строительство газопроводов-линий населенных пунктов Тасжудик,Сарыоз, Сарымак, Бейнеагаты, Конырауын,раз.Кенбай Каракыдинского района Атырауской области		
Проверил		Шогиров				Наружные инженерные сети (п.Сагиз- с.Сарыоз- с.Сарымак- с.Бейнеагаты)	Стадия	Лист	Листов
ГИП		Шогиров					РП	66	
Д.контроль		Кожереева				Продольный профиль газопровода высокого давления ПК94+ - ПК99+30.0	ТОО "Poligram" г.Атырау		

Файл Р-28.06.17/39_ГСН

Формат А3х3

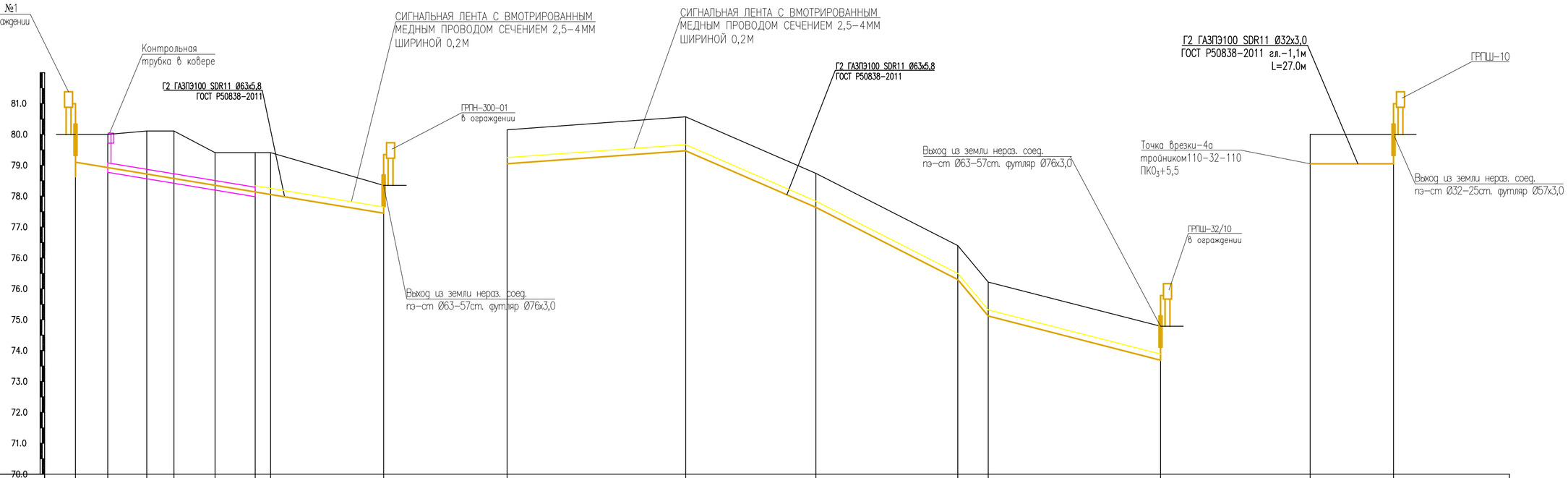

МАСШТАБ:
ГОРИЗОНТАЛИ 1:1000
ВЕРТИКАЛИ 1:100

Проектная отметка земли	-	-	-	-	-	-	-	-	-	-	-	-	-	-	-	-	-	
Натурная отметка земли	81.15	81.15	81.15	81.18	80.56	80.56	80.56	79.50	81.15	81.57	79.74	77.40	76.22	74.79	81.15	81.15		
Отметка дна траншеи	80.29	80.11	79.94	79.79	79.56	79.39	79.30	78.64	80.29	80.71	78.88	76.540	75.36	73.15	80.11	80.11		
Отметка верха трубы	80.35	80.17	80.00	79.85	79.62	79.45	79.36	78.70	80.35	80.77	78.940	76.540	75.42	73.21	80.17	80.17		
Глубина траншеи , м	0.86	1.04	1.21	1.39	1.0	1.17	1.26	0.86	0.86	0.86	0.86	0.86	0.86	0.86	1.04	1.04		
Обозначение трубы и тип изоляции	Труба ПЭ100 SDR11 Ø63х5,8 ГОСТ 50838-2011								Труба ПЭ100 SDR11 Ø63х5,8 ГОСТ 50838-2011							Труба ПЭ100 SDR11 ГОСТ 50838-2011	Ø32х3,0	
Основание	Н=0,10М МЯГКИЙ МЕСТНЫЙ ГРУНТ (ЕСТЕСТВЕННОЕ); Н=0,2М МЯГКИЙ ГРУНТ (ПРИСЫПКА)									Н=0,10М МЯГКИЙ МЕСТНЫЙ ГРУНТ (ЕСТЕСТВЕННОЕ); Н=0,2М МЯГКИЙ ГРУНТ (ПРИСЫПКА)								
Уклон , ‰		94.19			17.5					7,3 / 57,82	42,18 / 43,4	45,96 / 50,9	21,1 / 9,87	55,83 / 39,6		0 / 27,0		
Расстояние , м		10,46	10,0	8,8	13,31	10,0	5	36,62		57,82	42,18	45,96	9,87	55,83		27,0		
Пикет	ПК0₃	ПК0₃+4.41	ПК0₃+10.46		ПК0₄+45.21			ПК0₄+94.78	ПК0₅	ПК0₅+57.82	ПК1₅	ПК1₅+45.96	ПК2₆	ПК2₆+55.83		ПК0₇+5.5		
Развернутый план																		

Точка врезки-4
тройником110-63-110
ПК0₃+4,41 (ПК0₅)

Контрольная трубка в ковере

Точка врезки-4а
тройником110-32-110
ПК0₃+5,5

ГРПШ-32/10
в ограждении

ГРПШ-10

Согласовано
АС Тулегенов

Взам. инв. No
Подпись и дата
Инв. No подл.

Изм.	Кол.уч	Лист	No.док	Подпись	Дата
Разработал		Саткалиева			
Проверил		Шагиров			
ГИП		Шагиров			
Д.контроль		Кажереева			

Р-28.06.17/39 ГСН

Разработка ПСД на строительство объекта:«Строительство газопроводных линий населенных пунктов Таскудык,Соркол, Саркумак, Былкылдакты, Конырауны,раз.Кенбай Кызылкугинского района Атырауской области»

Наружные инженерные сети
(п.Сагиз- с.Сорколь- с.Саргымак- с.Былкылдакты)

Стадия	Лист	Листов
РП	67	

Продольный профиль газопровода среднего давления с. Сорколь.

ТОО "Poligram" г.Атырау

Файл: Р-28.06.17/39_ГСН

Формат А2

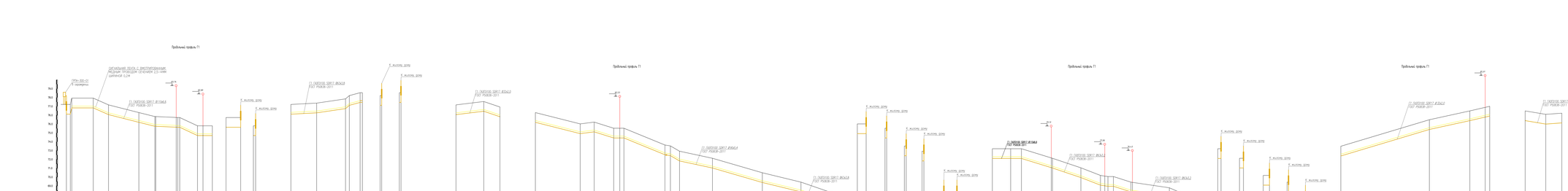

					Р-28.06.17/39 ГОІ
Изм.	Кол.уч.	Лист	№ док.	Подпись	Дата
Разработал	Сотникова				
Проверил	Шевцов				
ГИП	Шевцов				
Díaнтроль	Кожедуб				

Проектування проводиться відповідно до нормативних документів, діючих в Україні

Стадія | Арк. | Аркушів
РП | 18

ТОВ "Трайгон-Д.Метро"

Лист Р-28.06.17/39_ГОІ

Формат А2Х

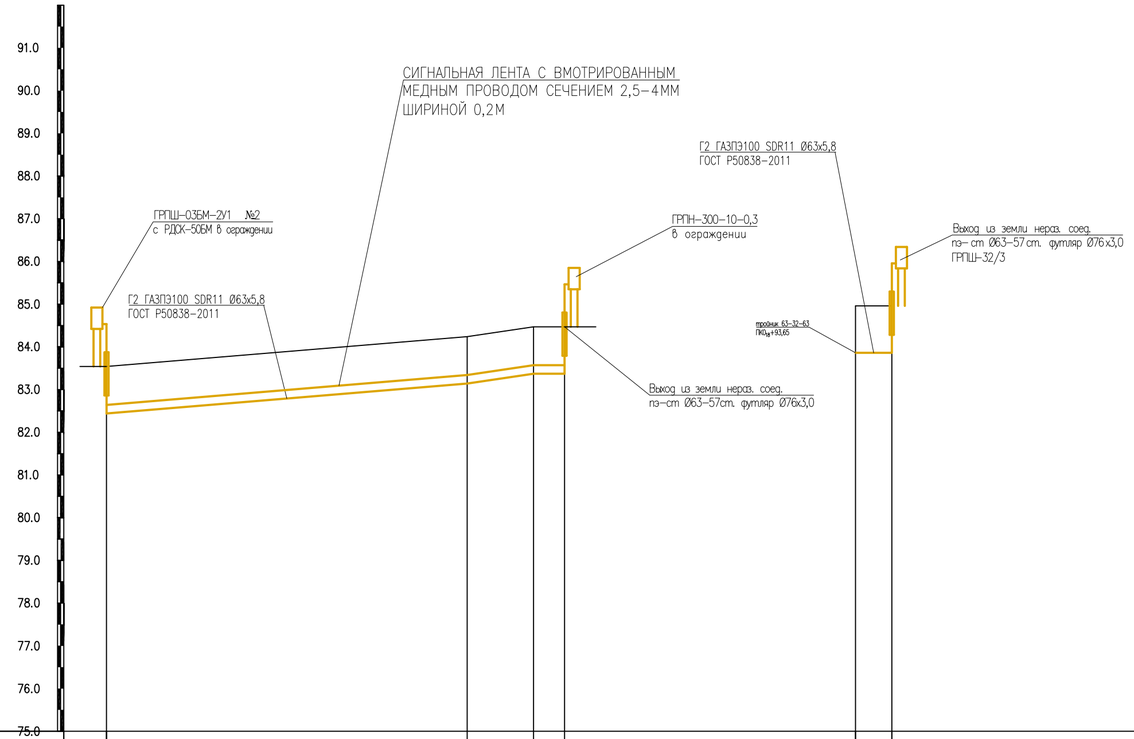

МАСШТАБ:
ГОРИЗОНТАЛИ 1:1000
ВЕРТИКАЛИ 1:100

Проектная отметка земли	-	-	-	-	-	-	-
Натурная отметка земли	83.54	84.24	84.47	84.47	84.47	84.47	
Отметка дна траншеи	82.68	83.38	83.61	83.61	83.61	83.61	
Отметка верха трубы	82.740	83.440	83.67	83.67	83.67	83.67	
Глубина траншеи , м	0.86	0.86	0.86	0.86	0.86	0.86	
Обозначение трубы и тип изоляции		Труба ПЭ100 SDR11 Ø63х5,8 ГОСТ 50838-2011					
Основание		Н=0,10М МЯГКИЙ МЕСТНЫЙ ГРУНТ (ЕСТЕСТВЕННОЕ); Н=0,2М МЯГКИЙ ГРУНТ (ПРИСЫПКА)					
Уклон , ‰		8,2 / 84,46	14,8 / 15,54	0 / 7,27		0 / 8,5	
Расстояние , м		84,46	15,54	7,27			
Пикет	ПК0$_в$	ПК0$_в$+84.46	ПК0$_в$+93.65	ПК1$_в$	ПК0$_в$+7.27	ПК0$_в$+93.65	
Развернутый план		УП75-90°					

Согласовано
АС Тулегенов

Изм.	Кол.уч	Лист	No.док	Подпись	Дата
Разработал		Саткалиева			
Проверил		Шагиров			
ГИП		Шагиров			
Д.контроль		Кажереева			

Р-28.06.17/39 ГСН

Разработка ПСД на строительство объекта:«Строительство газопроводных линий населенных пунктов Таскудык,Соркол, Саркумак, Былкылдакты, Конырауты,рас.Кенбай Кызылкугинского района Атырауской области»

Наружные инженерные сети (п.Сагиз- с.Сарколь- с.Саргымак- с.Былкылдакты)

Стадия	Лист	Листов
РП	69	

Продольный профиль газопровода среднего давления с. Былкылдакты

ТОО "Poligram" г.Атырау

Взам. инв. No
Подпись и дата
Инв. No подл.

Файл: Р-28.06.17/39_ГСН

Формат А2

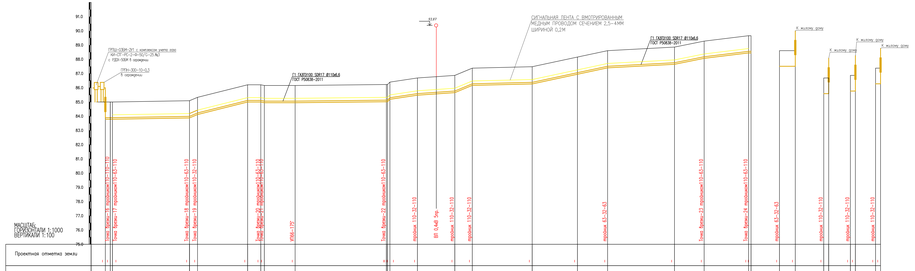

					Р-28.06.17/39	ГОН
Изм.	Кол.уч.	Лист	№ док.	Подпись	Дата	Разработка ПД на строительство объекта:«Строительство газопровода низкого давления траншей Телеграф,Сарыа, Сарыжа, Балыкшылы, Кенарлы,ауылы,Ерейментауского района Акмолинской области»
Разработал		Сомжарабай				Нарушение электрической сети (в Сарыа-1,Сарыжа-1,Сарыжа-2,Балыкшылы)
Проверил		Шоцкий				Стадия / Лист / Листов: РП / 70
ГИП		Шоцкий				Продольный профиль газопровода низкого давления в Балыкшылы
Д.контроль		Камзарина				ТОО "Polygram" г.Астана

Согласовано

Взам. инв. №

Подпись и дата

Инв. № подл.

Формат А3х8

Формат А3х8

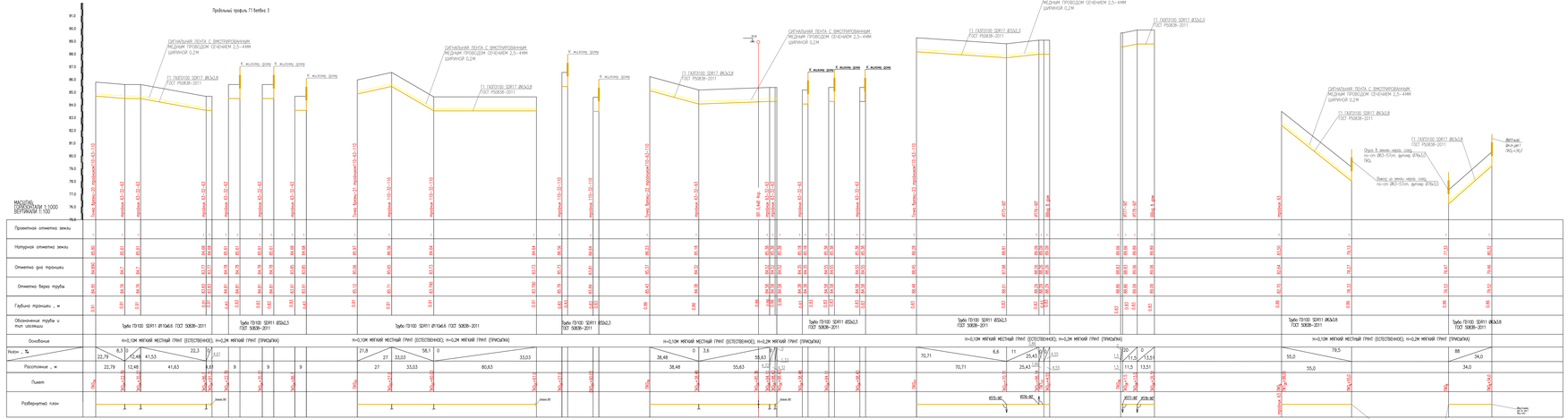
Продольный профиль ГТ батареи 3
МАСШТАБ ГОРИЗОНТАЛИ 1:1000 ВЕРТИКАЛИ 1:100
Проектная отметка земли
Натурная отметка земли
Отметка дна траншеи
Отметка верха трубы
Глубина траншеи , м
Обозначение трубы и тип изоляции
Основание
Уклон , ‰
Расстояние , м
Пикет
Развернутый план
Труба ПЭ100 SDR11 Ø110х6.6 ГОСТ 50838-2011
Труба ПЭ100 SDR11 Ø63х5.8 ГОСТ 50838-2011
Труба ПЭ100 SDR11 Ø160х14.6 ГОСТ 50838-2011
Труба ПЭ100 SDR11 Ø63х5.8 ГОСТ 50838-2011
Труба ПЭ100 SDR11 Ø110х6.6 ГОСТ 50838-2011
Труба ПЭ100 SDR11 Ø63х5.8

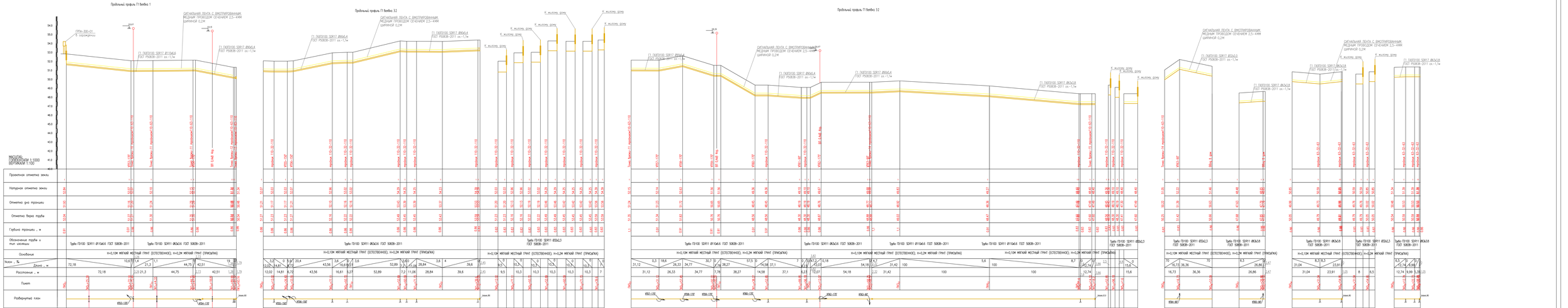
Продольный профиль П1 Вентвод 1
Продольный профиль П1 Вентвод 32
Продольный профиль П1 Вентвод 32
Сигнальная лента с вмонтированным медным проводом сечением 2,5÷4мм шириной 0,2м
К жилому дому
ПГП-300-01
П1 ГКП3100.SDR17.Ø110х6,6 ГОСТ Р50838-2011 ш.~1,7м
П1 ГКП3100.SDR17.Ø90х5,4 ГОСТ Р50838-2011 ш.~1,7м
П1 ГКП3100.SDR17.Ø63х3,8 ГОСТ Р50838-2011 ш.~1,7м
П1 ГКП3100.SDR17.Ø50х3,0 ГОСТ Р50838-2011 ш.~1,7м
П1 ГКП3100.SDR17.Ø40х2,4 ГОСТ Р50838-2011 ш.~1,7м
Масштаб: горизонтали 1:1000 вертикали 1:100
Проектная отметка земли
Натурная отметка земли
Отметка дна траншеи
Отметка верха трубы
Глубина траншеи , м
Обозначение трубы и тип изоляции
Основание
Уклон , ‰
Длина , м
Расстояние , м
Пикет
Развернутый план
Труба ПЭ100 SDR11 Ø110х6,6 ГОСТ 50838-2011
Труба ПЭ100 SDR11 Ø63х3,8 ГОСТ 50838-2011
Труба ПЭ100 SDR11 Ø50х3,0 ГОСТ 50838-2011
Труба ПЭ100 SDR11 Ø40х2,4 ГОСТ 50838-2011
Труба ПЭ100 SDR11 Ø90х5,4 ГОСТ 50838-2011
Труба ПЭ100 SDR11 Ø63х3,8 ГОСТ 50838-2011
Труба ПЭ100 SDR11 Ø50х3,0 ГОСТ 50838-2011
Труба ПЭ100 SDR11 Ø40х2,4 ГОСТ 50838-2011
h=0,10м мягкий местный грунт (естественное); h=0,2м мягкий грунт (присыпка)
Узел №1
Узел №2
Узел №3
Узел №4
Узел №5
Узел №6
Узел №7
Узел №8
Узел №9
Узел №10
Узел №11
Узел №12
Узел №13
Узел №14
Узел №15
Узел №16
Узел №17
Узел №18
Узел №19
Узел №20
Узел

ВЕДОМОСТЬ РАБОЧИХ ЧЕРТЕЖЕЙ ОСНОВНОГО КОМПЛЕКТА

Лист	Наименование	Примечание
1	Общие данные	
2	Конструкция защитного кожуха с вытяжной свечой	
3	Конструкция защитного кожуха с вытяжной свечой	
4	Конструкция защитного кожуха с контрольной трубкой под ковером.	
5	План пересеченя проектируемого газопровода с существующим кабелем связи. Разрез 1–1, 2–2	
6,7	Узел выхода полиэтиленового газопровода ПЭ315х35,2/Ст325х6,0 из земли.	
8,9	Узел выхода полиэтиленового газопровода ПЭ110х12,3/Ст108х4,0 из земли.	
10,11	Узел выхода полиэтиленового газопровода ПЭ110х6,6,0/Ст108х4,0 из земли.	
12,13	Узел выхода полиэтиленового газопровода ПЭ63х5,8/Ст57х3,0 из земли.	
14,15	Узел выхода полиэтиленового газопровода ПЭ32х2,3/СТ32х2,8. "FRIALEN" из земли.	
16	Установка ГРПШ–03БМ–2У1 ограждении 4,5х3х1,75	
17	Установка ГРПШ–03БМ–2У1 ограждении 4,5х3х1,75	
18	Установка ГРПШ–03БМ–2У1 и ГРПН–300–01 в ограждении 7х3х1,75	
19	Установка ГРПШ в ограждении 3х4х1,75	
20	Установка ГРПШ–32/10Б в ограждении 3х3х1,75	
21	Молниеприемник Н=8м	
22	Установка подземной задвижки АУК ДУ50 под ковер	
23	Установка подземной задвижки АУК ДУ100 под ковер	
24	Установка подземной задвижки АУК ДУ300 под ковер	
25	Чертеж последовательности работ ГНБ	
26,27	Узел выхода полиэтиленового газопровода ПЭ63х3,8/Ст57х3,0 из земли. Спецификация.	
28	Установка ШУУРГ–400 в ограждении 4,5х3х1,75	
29	Установка ГРПШ–10	
30	Схема укладки сигнальной ленты на участках пересечения.	

ВЕДОМОСТЬ ССЫЛОЧНЫХ И ПРИЛАГАЕМЫХ ДОКУМЕНТОВ.

Обозначение	Наименование	Примечание
1.	2.	3.
Серия 5.905–25.05	Оборудование, узлы, детали наружных и	
	внутренних газопроводов. Вып1,2	
Серия 5.905–6 СЗК–34.00–02	Узлы и детали электрохимической защиты	
	подземных инженерных сетей от коррозии	
СТ РК 1125–2002	Технические средства организации дорожного	
	движения. Знаки дорожные. Общие технические	
	требования	

ВЕДОМОСТЬ ССЫЛОЧНЫХ ДОКУМЕНТОВ.

Обозначение	Наименование	Примечание
1.	2.	3.
СНиП РК 2.02–05–2009	"Пожарная безопасность зданий и сооружений".	
СНиП 2.01.07–85*	"Нагрузки и воздействия".	
СНиП РК 5.03–34–2005	"Бетонные и железобетонные конструкции".	
СНиП РК 5.04–23–2002	"Стальные конструкции".	
СН РК 2.01–01–2013	"Защита строительных конструкций от коррозий"	

ОБЩИЕ ДАННЫЕ

1. ДАННЫЙ ПРОЕКТ ВЫПОЛНЕН НА ОСНОВАНИИ:
   - ТЕХНИЧЕСКОГО ЗАДАНИЯ
   - ТЕХНИЧЕСКИХ УСЛОВИЙ НА ГАЗИФИКАЦИЮ ЗА 13/0535, ВЫДАННЫХ АО "КАЗТРАНСГАЗ АЙМАК";
   - ИНЖЕНЕРНО–ГЕОДЕЗИЧЕСКИХ ИЗЫСКАНИЙ, ВЫПОЛНЕННЫХ ТОО "POLIGRAM"
2. РАБОЧИЙ ПРОЕКТ РАЗРАБОТАН ДЛЯ СТРОИТЕЛЬСТВА В СООТВЕТСТИИ СО СНИПОМ 2.01.01.–82 ОТНОСИТСЯ К IV КЛИМАТИЧЕСКОМУ ПОДРАЙОНУ СО СЛЕДУЮЩИМИ ПРИРОДНО–КЛИМАТИЧЕСКИМИ ХАРАКТЕРИСТИКАМИ:
   - ТЕМПЕРАТУРА НАРУЖНОГО ВОЗДУХА НАИБОЛЕЕ ХОЛОДНОЙ ПЯТИДНЕВКИ, ОБЕСПЕЧЕННОСТЬЮ 0.92 – 28°С ;
   - СРЕДНЯЯ ТЕМПЕРАТУРА НАИБОЛЕЕ ХОЛОДНЫХ СУТОК – 26°;
   - СЕЙСМИЧНОСТЬ ПЛОЩАДКИ – 5 БАЛЛОВ;
   - НОРМАТИВНОЕ ЗНАЧЕНИЕ ВЕСА СНЕГОВОГО ПОКРОВА – 0.8 КПА;
   - НОРМАТИВНОЕ ЗНАЧЕНИЕ ВЕТРОВОГО ДАВЛЕНИЯ –0.38 КПА;
   - НОРМАТИВНАЯ ГЛУБИНА ПРОМЕРЗАНИЯ ГРУНТА –122 СМ.

КОРРОЗИЙНАЯ АКТИВНОСТЬ ГРУНТА

К УГЛЕРОДИСТОЙ СТАЛИ – ВЫСОКАЯ;
К АЛЮМИНИЕВЫМ ОБОЛОЧКАМ КАБЕЛЕЙ – ВЫСОКАЯ;
3. СТЕПЕНЬ АГРЕССИВНОГО ВОЗДЕЙСТВИЯ ГРУНТОВ ВЫШЕ УРОВНЯ ГРУНТОВЫХ ВОД НА БЕТОННЫЕ И ЖЕЛЕЗОБЕТОННЫЕ КОНСТРУКЦИЙ;
– ИЗ СУЛЬФАТОСТОЙКИХ ЦЕМЕНТОВ ПО СОДЕРЖАНИЮ СУЛЬФАТОВ–НЕАГРЕССИВНЫЕ (SO4=4130МГ/КГ);
– ИЗ ПОРТЛАНДЦЕМЕНТОВ, ШЛАКОПОРТЛАНДЦЕМЕНТОВ И СУЛЬФАТОСТОЙКИХ ЦЕМЕНТОВ ПО СОДЕРЖАНИЮ ХЛОРИДОВ В ПЕРЕСЧЕТЕ НА CL, СОГЛАСНО ТАБЛ.4, СНИП 2.03.11–85– СРЕДНЕАГРЕССИВНЫЕ, (CL=1775 МГ/КГ);
4. ГРУНТОВЫЕ ВОДЫ ВСКРЫТЫ НА ГЛУБИНЕ 1,95–2,0М ОТ ПОВЕРХНОСТИ ЗЕМЛИ
5.

СВАРКА КОНСТРУКЦИЙ.

СВАРНЫЕ ШВЫ НАЗНАЧАТЬ В СООТВЕТСТВИИ С ТРЕБОВАНИЯМИ СНИП II–23–81*. ВСЕ ЭЛЕМЕНТЫ МЕТАЛЛОКОНСТРУКЦИЙ ПО ТОРЦАМ ДОЛЖНЫ ИМЕТЬ ЗАГЛУШКИ, ОБВАРЕННЫЕ ПЛОТНЫМ ШВОМ. ПРОРЕЗИ В ЭТИХ ЭЛЕМЕНТАХ ЗАВАРИВАТЬ СПЛОШНЫМИ ШВАМИ, ПРЕДОТВРАЩАЮЩИМИ ПОПАДАНИЕ ВОДЫ ВНУТРЬ КОНСТРУКЦИЙ. ФИЗИЧЕСКИМИ МЕТОДАМИ КОНТРОЛЯ СЛЕДУЕТ ПРОВЕРЯТЬ СТЫКОВЫЕ ШВЫ С ПОЛНЫМ ПРОВАРОМ В КОЛИЧЕСТВЕ, ПРЕДУСМОТРЕННОМ СНИП 3.03.01–87, А ТАК ЖЕ ВСЕ ШВЫ, ОГОВОРЕННЫЕ В ПРОЕКТЕ.

АНТИКОРРОЗИОННАЯ ЗАЩИТА

АНТИКОРРОЗИОННАЯ ЗАЩИТА СТРОИТЕЛЬНЫХ КОНСТРУКЦИЙ В ПРОЕКТЕ ВЫПОЛНЕНА В СООТВЕТСТВИИ С ТРЕБОВАНИЯМИ СН РК 2.01–01–2013 "ЗАЩИТА СТРОИТЕЛЬНЫХ КОНСТРУКЦИЙ ОТ КОРРОЗИИ ". ПОД ВСЕМИ ФУНДАМЕНТАМИ УСТРАИВАЕТСЯ ПОДГОТОВКА ИЗ ЩЕБНЯ МЕЛКОЙ ФРАКЦИЙ С ПРОЛИВКОЙ БИТУМОМ ДО ПОЛНОГО НАСЫЩЕНИЯ (ГОСТ 6617–76; ГОСТ 9548–74*). БОКОВЫЕ ПОВЕРХНОСТИ ФУНДАМЕНТОВ ОБМАЗАТЬ АСФАЛЬТОВОЙ МАСТИКОЙ В 2 СЛОЯ. СТЕПЕНЬ ОЧИСТКИ ПОВЕРХНОСТЕЙ СТАЛЬНЫХ КОНСТРУКЦИЙ III ПО ГОСТ 9.402–80. ОКРАСКУ ПРОИЗВОДИТЬ МАСЛЯНЫМИ СОСТАВАМИ ЗА 2 РАЗА. ВСЕ ОТКРЫТЫЕ МЕТАЛЛИЧЕСКИЕ СОЕДИНИТЕЛЬНЫЕ ЭЛЕМЕНТЫ ПОКРЫТЬ ДВУМЯ СЛОЯМИ ГРУНТА ГФ–021 ПО ГОСТ 25129–82. ГРУНТОВАНИЕ КОНСТРУКЦИЙ ПЕРВЫМ СЛОЕМ ТОЛЩИНОЙ НЕ МЕНЕЕ 20 МКМ. ДЛЯ ЗАЩИТЫ ОТ СУЛЬФАТНОЙ АГРЕССИВНОСТИ ГРУНТОВ И ПОДЗЕМНЫХ ВОД ВСЕ БЕТОННЫЕ И ЖЕЛЕЗОБЕТОННЫЕ КОНСТРУКЦИИ, СОПРИКАСАЮЩИЕСЯ С ГРУНТОМ, ВЫПОЛНИТЬ ИЗ БЕТОНА НА СУЛЬФАТОСТОЙКОМ ПОРТЛАНДЦЕМЕНТЕ, ПОВЫШЕННОЙ ПЛОТНОСТИ W6 И ПО МОРОЗОСТОЙКОСТИ F50.

Согласовано
АС Тулегенов

Взам. инв. No | Подпись и дата | Инв. No подл.

Проект разработан в соответствии с действующими нормами и правилами, предусматривает мероприятия, обеспечивающие взрывобезопасность и пожаробезопасность при эксплуатации.

Главный инженер проекта Шагиров Д.

Изм.	Кол.уч	Лист	No. док	Подпись	Дата
Разработал		Сатказиева			
Проверил		Шагиров			
ГИП		Шагиров			
Д.контроль		Кажегреева			

Р–28.06.17/39 ГСН

Разработка проектно–сметной документации на строительство объекта: «Строительство газопроводных линий населенных пунктов Таскудук, Соркол, Саркумак, Былкылдакты, Конырауны, раз.Кенбай Кызылкугинского района Атырауской области»

Наружные инженерные сети (п.Сагиз–с.Сарколь–с.Саргымак–с.Былкылдакты)

Стадия	Лист	Листов
РП	1	30

Общие данные

ТОО "Poligram" г.Атырау

Файл: Р–28.06.17/39_ГСН

Формат А4х3

Конструкция кожуха

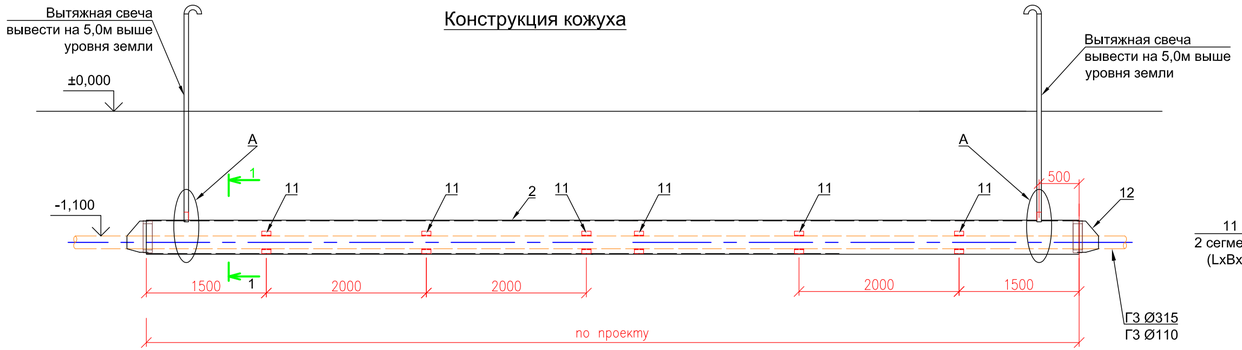

1-1
M1:10

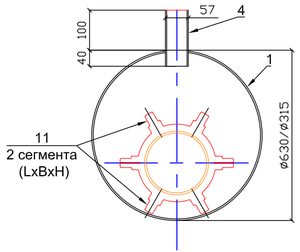

Узел А

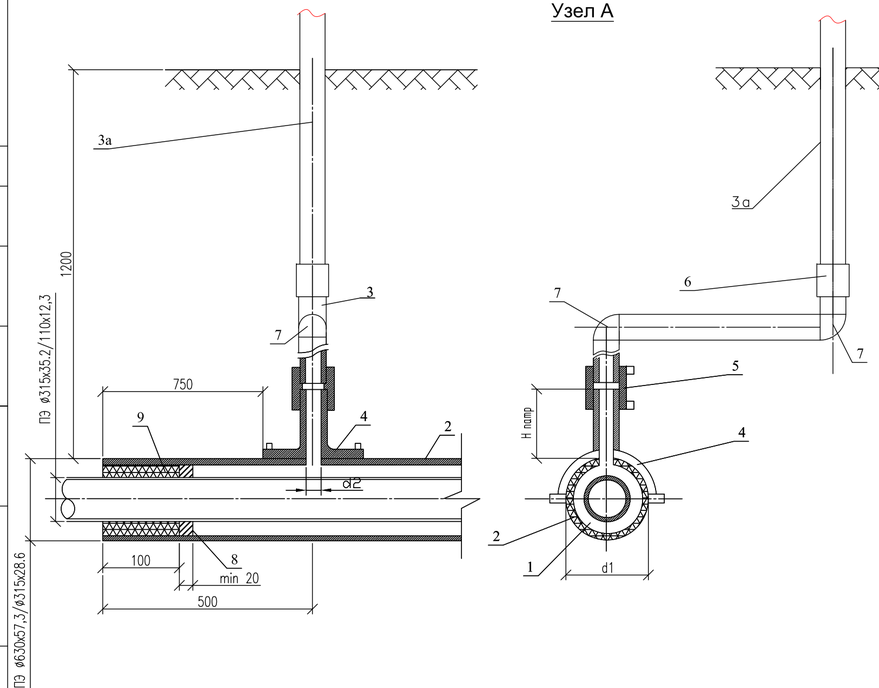

СЕГМЕНТ СПЕЙСЕРА (поз.8)
M1:10

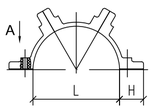

ВИД А
M1:10

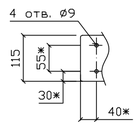

1. При пересечении с автомобильными дорогами I–III категорий, полиэтиленовые газопроводы должны иметь SDR не более 11 и коэффициент запаса прочности не менее 2,8.
2. Футляр должен быть изготовлен из полиэтиленовых труб с SDR не более 11 по ГОСТ 18599–2011 из ПЭ63, ПЭ80, ПЭ100 или по ГОСТ Р 50838–95*.
3. Размеры футляра и трубки для контроля утечки газа приняты минимальными и могут быть увеличены при необходимости.
4. Концы футляра уплотняются при помощи пено–полиэтиленового уплотнителя "ВИЛАТЕРМ" в два оборота, и заделываются герметизирующей бутил–каучуковой мастикой.
5. Футляр диаметром до 110мм изготавливается из длинномерных труб без сварных соединений, футляр диаметром 125мм и выше может изготавливаться из мерных труб, сваренных встык нагретым инструментом со 100% контролем качества сварных соединений.
6. Вес полиэтиленовой трубы выбирается в зависимости от величины SDR.
7. Допускается применение перехода "полиэтилен–сталь" со встроенным закладным нагревателем.
8. Все сварные швы проверить в соответствии с СП РК 4.03–101–2013 и МСП 4.03–103–2005.
9. Расстояние по вертикали от верха футляра газопровода до подошвы насыпи дороги принимается не менее 1м, а при устройстве перехода методом прокола или наклонно–направленного бурения – 3м, верх футляра располагается на 1,5м ниже дна водоотводного сооружения или подошвы насыпи в остальных случаях глубину укладки футляра принимают в соответствии с требованиями СН РК 4.03–01–2011.
10. При отсутствии усовершенствованного дорожного покрытия вокруг ковера предусматривают устройства отмостки шириной не менее 0,7м с уклоном 50% в местах отсутствия поезда, транспорта и прохода людей рекомендуется предусматривать отметку крышки ковера на 0,5 м выше уровня земли.
11. Стальную часть перехода "полиэтилен–сталь" и подземную часть стальной трубки для контроля утечки газа изолировать в соответствии с ГОСТ 9.602–2016.
12. Сигнальная лента укладывается на расстоянии 200 мм от верха присыпанного полиэтиленового футляра при открытом способе прокладки.
13. Засыпку производить послойно с уплотнением и проливкой через каждые 200мм.

Спецификация

Поз.	Обозначение	Наименование	Кол–во	Масса ед., кг	Примечание
	СБ	Сборочный чертеж			
1		Проектируемый газопровод ø315x35,2			
2	ГОСТ Р 50838–2011	Футляр труба ПЭ SDR11 ø630/315	275/355	м	
3	ГОСТ Р 50838–2011	Труба ПЭ SDR11 ø90	1,0	м	
3а	ГОСТ 10704–91	Электросварная труба ø89x4,0	1,0	м	
		Прочие изделия			
4		Патрубок–накладка ø630–90	2		шт
5		Муфта ПЭ с ЗН ø90	2		шт
6		Переход пэ/ст. 90–80	2		шт
7		Отвод ПЭ 90° ø90	2		шт
		Материалы			
8		Герметизирующая бутил–каучуковая мастика			На два конца футляра
9		Пено–полиэтиленовый уплотнитель "ВИЛАТЕРМ"	3,7		м3
10		Песок природный для строительных работ	0,004		м3
11		Кольцо "Спейсер"	136/178		шт
12	ГМР 315–630	Герметизирующая манжета	2		компл

Примечание:

1. * Размер для справок.
2. Монтаж полиэтиленовой части трубки для контроля утечки газа производить последовательно:
   а) приварка патрубка накладки,
   б) вырезка отверстия в теле футляра,
   в) приварка при помощи муфт с ЗН полиэтиленовой трубы к патрубку и соединения "полиэтилен–сталь", смонтированного со стальной частью стальной трубки.
   г) диэлектрические кольцо–спейсеры в защитных футлярах устанавливаются через 2м

Изм.	Кол.уч	Лист	No. док	Подпись	Дата
Разработал		Саткалиева			
Проверил		Шагиров			
ГИП		Шагиров			
Д.контроль		Кажегреева			

Р–28.06.17/39 ГСН

Разработка проектно–сметной документации на строительство объекта: «Строительство газопроводных линий населенных пунктов Таскудук, Соркол, Саркумак, Былкылдакты, Конырауыл, раз.Кенбай Кызылкугинского района Атырауской области»

Наружные инженерные сети (п.Сагиз–с.Сарколь–с.Саргымак–с.Былкылдакты)

Стадия	Лист	Листов
РП	2	

Конструкция защитного кожуха с вытяжной свечой

ТОО "Poligram" г.Атырау

Согласовано: АС, Тулегенов

Инв. No подл. | Подпись и дата | Взам. инв. No

Файл: Р–28.06.17/39_ГСН

Формат А4х3

Конструкция кожуха
М1:50

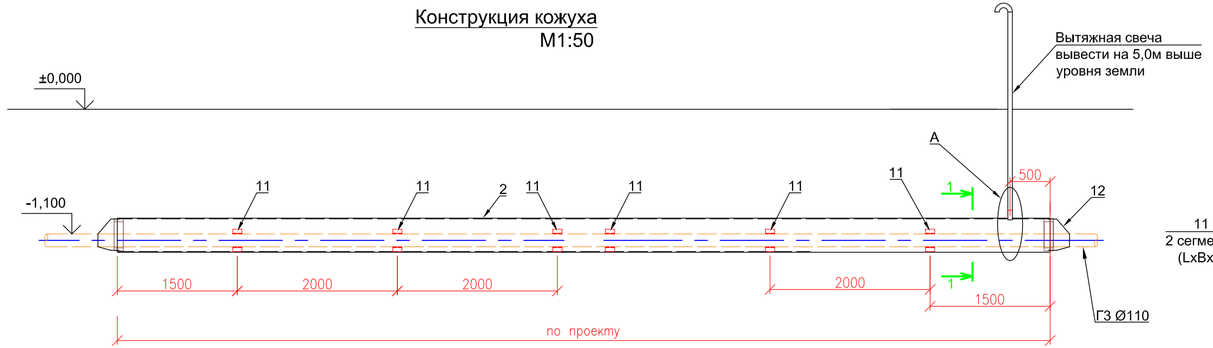

1-1
М1:10

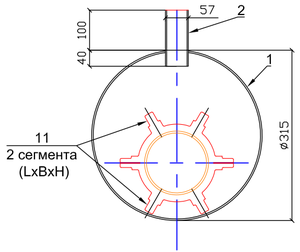

Узел А

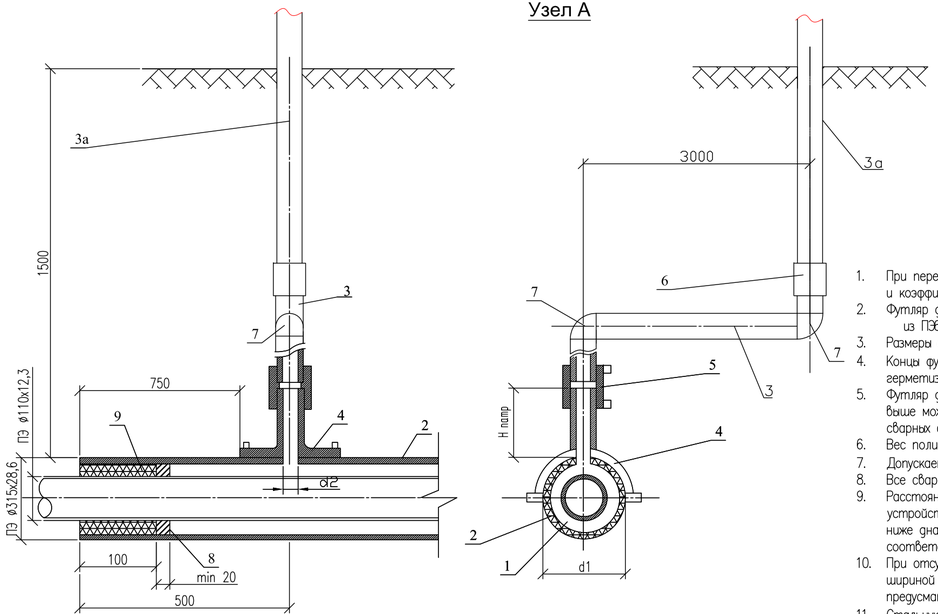

СЕГМЕНТ СПЕЙСЕРА (поз.8)
М1:10

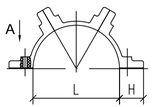

ВИД А
М1:10

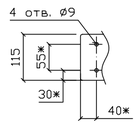

1. При пересечении с автомобильными дорогами I–III категорий, полиэтиленовые газопроводы должны иметь SDR не более 11 и коэффициент запаса прочности не менее 2,8.
2. Футляр должен быть изготовлен из полиэтиленовых труб с SDR не более 11 по ГОСТ 18599–2011 из ПЭ63, ПЭ80, ПЭ100 или по ГОСТ Р 50838–95*.
3. Размеры футляра и трубки для контроля утечки газа приняты минимальными и могут быть увеличены при необходимости.
4. Концы футляра уплотняются при помощи пено–полиэтиленового уплотнителя "ВИЛАТЕРМ" в два оборота, и заделываются герметизирующей бутил–каучуковой мастикой.
5. Футляр диаметром до 110мм изготавливается из длинномерных труб без сварных соединений, футляр диаметром 125мм и выше может изготавливаться из мерных труб, сваренных встык нагретым инструментом со 100% контролем качества сварных соединений.
6. Вес полиэтиленовой трубы выбирается в зависимости от величины SDR.
7. Допускается применение перехода "полиэтилен–сталь" со встроенным закладным нагревателем.
8. Все сварные швы проверить в соответствии с СП РК 4.03–101–2013 и МСП 4.03–103–2005.
9. Расстояние по вертикали от верха футляра газопровода до подошвы насыпи дороги принимается не менее 1м, а при устройстве перехода методом прокола или наклонно–направленного бурения – 3м, верх футляра располагается на 1,5м ниже дна водоотводного сооружения или подошвы насыпи. В остальных случаях глубину укладки футляра принимают в соответствии с требованиями СН РК 4.03–01–2011.
10. При отсутствии усовершенствованного дорожного покрытия вокруг ковера предусматривают устройства отмостки шириной не менее 0,7м с уклоном 50%. В местах отсутствия поезда, транспорта и прохода людей рекомендуется предусматривать отметку крышки ковера на 0,5 м выше уровня земли.
11. Стальную часть перехода "полиэтилен–сталь" и подземную часть стальной трубки для контроля утечки газа изолировать в соответствии с ГОСТ 9.602–2016.
12. Сигнальная лента укладывается на расстоянии 200 мм от верха присыпанного полиэтиленового футляра при открытом способе прокладки.
13. Засыпку производить послойно с уплотнением и проливкой через каждые 200мм.

Спецификация

Поз.	Обозначение	Наименование	Кол–во	Масса ед., кг	Примечание
	СБ	Сборочный чертеж			
1		Проектируемый газопровод ø315x35,2			
2	ГОСТ Р 50838–2009	Футляр труба ПЭ SDR11 ø630	81,0	м	
3	ГОСТ Р 50838–95*	Труба ПЭ SDR11 ø90	1,0	м	
3а	ГОСТ 10704–91	Электросварная труба ø89x4,0	1,0	м	
		Прочие изделия			
4		Патрубок–накладка ø630–90	1		шт
5		Муфта ПЭ с ЗН ø90	1		шт
6		Переход пэ/ст. 90–80	1		шт
7		Отвод ПЭ 90° ø90	2		шт
		Материалы			
8		Герметизирующая бутил–каучуковая мастика			На два конца футляра
9		Пено–полиэтиленовый уплотнитель "ВИЛАТЕРМ"	3,7		м3
10		Песок природный для строительных работ	0,004		м3
11		Кольцо "Спейсер"	41		шт
12	ГМР 110–315	Герметизирующая манжета	2		компл

Примечание:

1. * Размер для справок.
2. Монтаж полиэтиленовой части трубки для контроля утечки газа производить последовательно:
   а) приварка патрубка накладки,
   б) вырезка отверстия в теле футляра,
   в) приварка при помощи муфт с ЗН полиэтиленовой трубы к патрубку и соединения "полиэтилен–сталь", смонтированного со стальной частью стальной трубки.
   г) диэлектрические кольцо–спейсеры в защитных футлярах устанавливаются через 2м

Изм.	Кол.уч	Лист	No. док	Подпись	Дата	Р–28.06.17/39 ГСН
						Разработка проектно–сметной документации на строительство объекта: «Строительство газопроводных линий населенных пунктов Таскудук, Соркол, Саркумак, Былкылдакты, Конырауыл, раз.Кенбай Кызылкугинского района Атырауской области»
Разработал		Сатказиева				Наружные инженерные сети (п.Сагиз–с.Сарколь–с.Сарыкмак–с.Былкылдакты)
Проверил		Шагиров				Стадия: РП; Лист: 3; Листов:
ГИП		Шагиров				
Д.контроль		Кажегреева				Конструкция защитного кожуха с вытяжной свечой
						ТОО "Poligram" г.Атырау

Согласовано: Тулегенов; АС

Инв. No подл. | Подпись и дата | Взам. инв. No

Файл: Р–28.06.17/39_ГСН

Формат А4х3

ПЕРЕХОД ЧЕРЕЗ АВТОДОРОГУ
М1:50

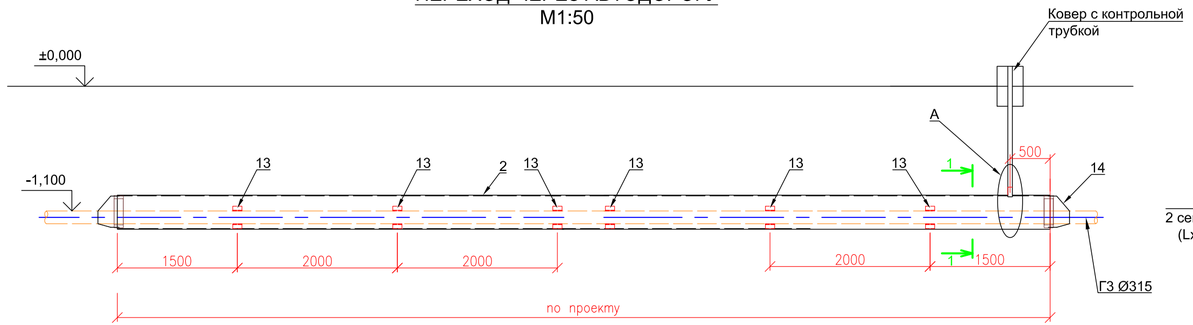

1-1
М1:10

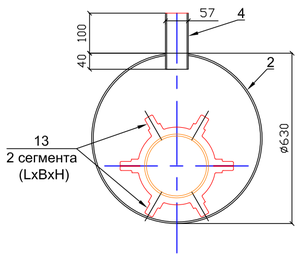

Узел А

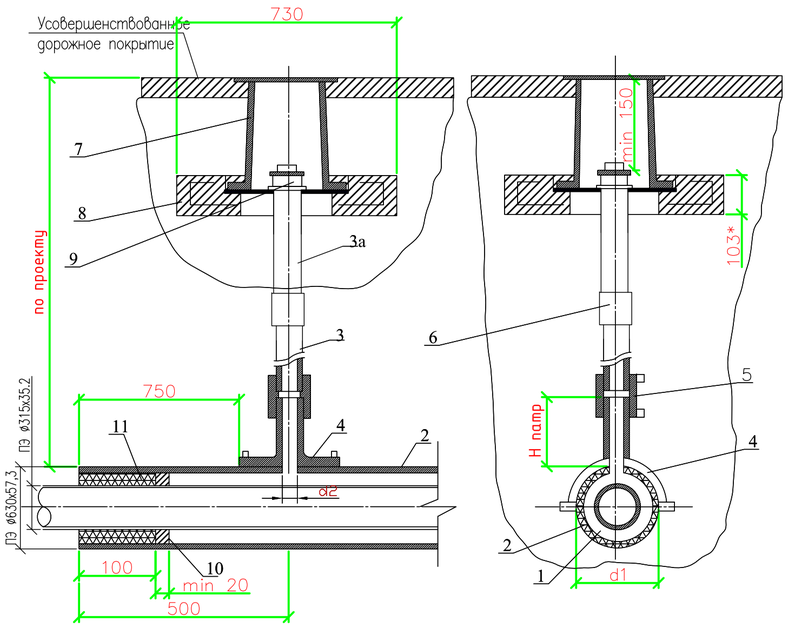

СЕГМЕНТ СПЕЙСЕРА (поз.8)
М1:10

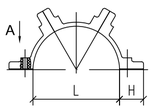

ВИД А
М1:10

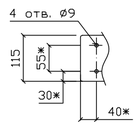

1. При пересечении с автомобильными дорогами I–III категорий, полиэтиленовые газопроводы должны иметь SDR не более 11 и коэффициент запаса прочности не менее 2,8.
2. Футляр должен быть изготовлен из полиэтиленовых труб с SDR не более 11 по ГОСТ 18599–2011 из ПЭ63, ПЭ80, ПЭ100 или по ГОСТ Р 50838–95*.
3. Размеры футляра и трубки для контроля утечки газа приняты минимальными и могут быть увеличены при необходимости.
4. Концы футляра уплотняются при помощи пено–полиэтиленового уплотнителя "ВИЛАТЕРМ" в два оборота, и заделываются герметизирующей бутил–каучуковой мастикой.
5. Футляр диаметром до 110мм изготавливается из длинномерных труб без сварных соединений, футляр диаметром 125мм и выше может изготавливаться из мерных труб, сваренных встык нагретым инструментом со 100% контролем качества сварных соединений.
6. Вес полиэтиленовой трубы выбирается в зависимости от величины SDR.
7. Допускается применение перехода "полиэтилен–сталь" со встроенным закладным нагревателем.
8. Все сварные швы проверить в соответствии с СП РК 4.03–101–2013 и МСП 4.03–103–2005.
9. Расстояние по вертикали от верха футляра газопровода до подошвы насыпи дороги принимается не менее 1м, а при устройстве перехода методом прокола или наклонно–направленного бурения – 3м, верх футляра располагается на 1,5м ниже дна водоотводного сооружения или подошвы насыпи. В остальных случаях глубину укладки футляра принимают в соответствии с требованиями СН РК 4.03–01–2011.
10. При отсутствии усовершенствованного дорожного покрытия вокруг ковера предусматривают устройства отмостки шириной не менее 0,7м с уклоном 50% в местах отсутствия поезда, транспорта и прохода людей рекомендуется предусматривать отметку крышки ковера на 0,5 м выше уровня земли.
11. Стальную часть перехода "полиэтилен–сталь" и подземную часть стальной трубки для контроля утечки газа изолировать в соответствии с ГОСТ 9.602–2016.
12. Сигнальная лента укладывается на расстоянии 200 мм от верха присыпанного полиэтиленового футляра при открытом способе прокладки.
13. Засыпку производить послойно с уплотнением и проливкой через каждые 200мм.

Спецификация

Поз.	Обозначение	Наименование	Кол–во	Масса ед., кг	Примечание
	СБ	Сборочный чертеж			
1		Проектируемый газопровод Ø315х35,2			
2	ГОСТ Р 50838–2011	Футляр труба ПЭ SDR11 Ø630х57,3	1		L–По проекту
3	ГОСТ Р 50838–2011	Труба ПЭ SDR11 Ø90	1,0	м	
3а	ГОСТ 10704–91	Электросварная труба Ø89х4,0	1,0	м	
		Прочие изделия			
4		Патрубок–накладка Ø630–90	1		шт
5		Муфта ПЭ с ЗН Ø90	1		шт
6		Переход пэ/ст. 90–80	1		шт
7	(ТУ 400–28–91–84*)	Ковер	1		шт
8		Подушка под колпак	1		шт
9					
		Материалы			
10		Герметизирующая бутил–каучуковая мастика			На два конца футляра
11		Пено–полиэтиленовый уплотнитель "ВИЛАТЕРМ"	3,7		м3
12		Песок природный для строительных работ	0,004		м3
13		Кольцо "Спейсер"			шт
14	ГМР 160–426	Герметизирующая манжета	2		компл

Примечание:

1. * Размер для справок.
2. Монтаж полиэтиленовой части трубки для контроля утечки газа производить последовательно:
   а) приварка патрубка накладки,
   б) вырезка отверстия в теле футляра,
   в) приварка при помощи муфт с ЗН полиэтиленовой трубы к патрубку и соединения "полиэтилен–сталь", смонтированного со стальной частью стальной трубки.
   г) диэлектрические кольцо–спейсеры в защитных футлярах устанавливаются через 2м

Изм.	Кол.уч	Лист	No. док	Подпись	Дата
Разработал		Саткалиева			
Проверил		Шагиров			
ГИП		Шагиров			
Д.контроль		Кажегреева			

Р–28.06.17/39 ГСН

Разработка проектно–сметной документации на строительство объекта: «Строительство газопроводных линий населенных пунктов Таскудук, Соркол, Саркумак, Былкылдакты, Конырауыл, раз.Кенбай Казыдкугинского района Атырауской области»

Наружные инженерные сети (п.Сагиз–с.Сарколь–с.Саргымак–с.Былкылдакты)

Стадия	Лист	Листов
РП	4	

Конструкция защитного кожуха с контрольной трубкой под ковером

ТОО "Poligram" г.Атырау

Согласовано: Тулегенов, АС

Инв. No подл. | Подпись и дата | Взам. инв. No

Файл: Р–28.06.17/39_ГСН

Формат А4х3

ПЛАН ПЕРЕСЕЧЕНИЯ ПРОЕКТИРУЕМОГО ГАЗОПРОВОДА С СУЩЕСТВУЮЩИМ КАБЕЛЕМ АО"КАЗАХТЕЛЕКОМ"

1:20

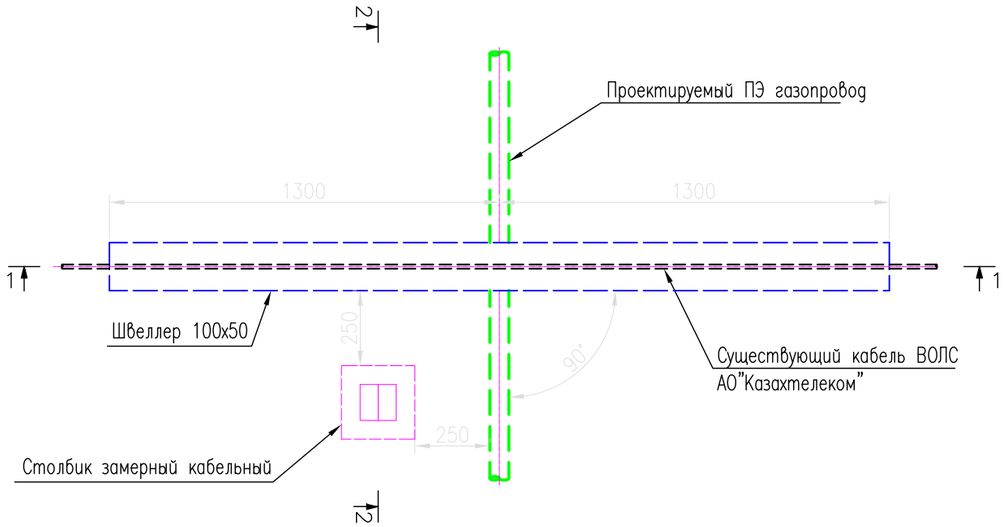

Примечания:

1. Все размеры даны в мм. если не указано иное.
2. Все отметки даны в м. если не указано иное.
3. За отметку 0.000 принята отметка подготовленного грунта.
4. Проектируемый водопровод проложен ниже существующего кабеля на расстоянии 1м в месте их пересечения, в соответствии со СНиП II-89-80*.
5. Отметка трубопроводов принята от нижнего края.
6. В месте пересечения с водопроводом, защита кабеля выполнена двумя швеллерами 100х50, с выходом швеллеров за границы траншеи на 1м в обе стороны.
7. Место пересечения обозначить замерным столбиком.

РАЗРЕЗ 1-1

1:20

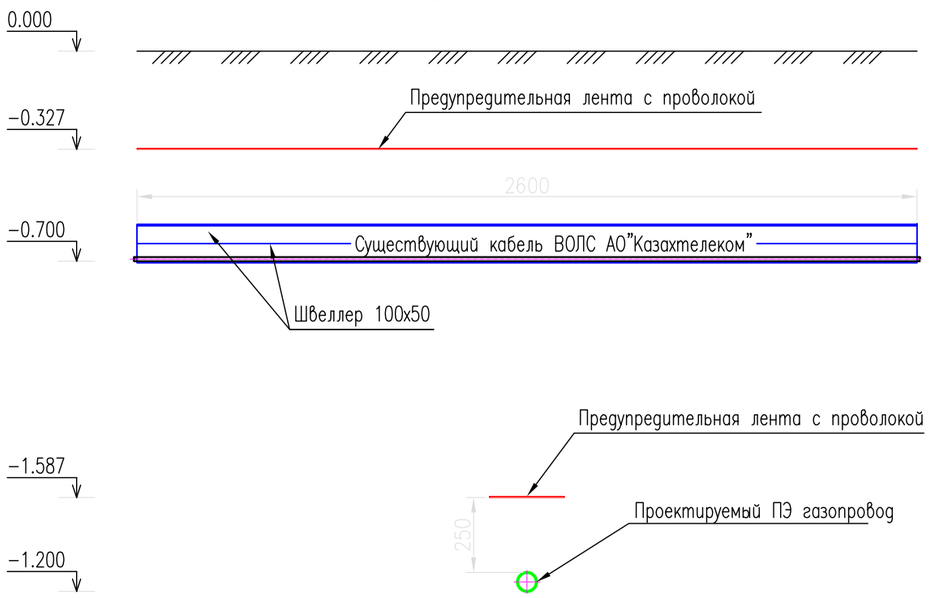

РАЗРЕЗ 2-2

1:20

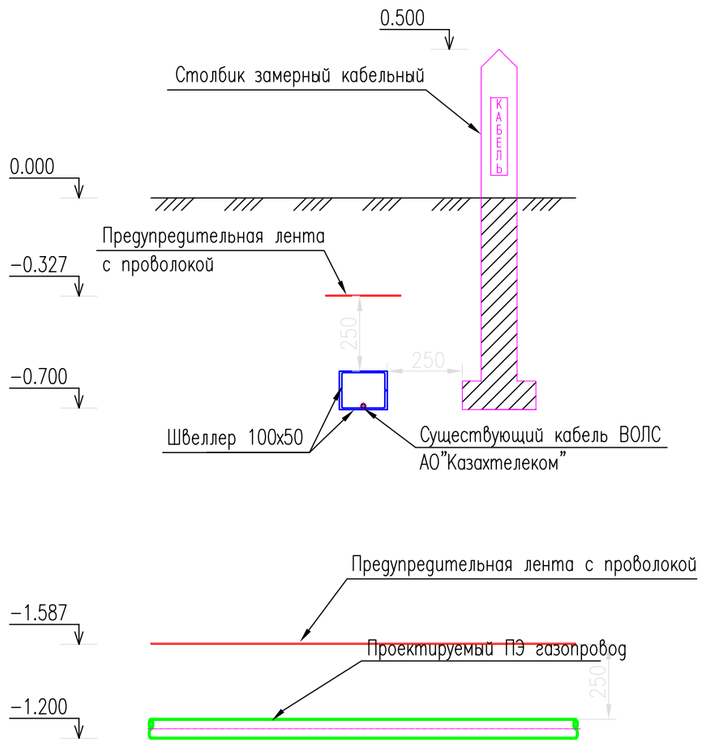

						Р-28.06.17/39		ГСН
						Разработка проектно-сметной документации на строительство объекта: «Строительство газопроводных линий населенных пунктов Таскудык, Соркол, Саркумак, Былкылдакты, Конырауды, раз.Кенбай Кызылкугинского района Атырауской области»		
Изм.	Кол.уч	Лист	No.док	Подпись	Дата			
Разработал		Саткалиева				Наружные инженерные сети (п.Сагиз-с.Сарколь-с.Саргымак-с.Былкылдакты)	Стадия	Лист	Листов
Проверил		Шагиров					РП	5	
ГИП		Шагиров							
Д.контроль		Кажгереева				План пересечения проектируемого газопровода с существующим кабелем связи. Разрез 1-1, 2-2	ТОО "Poligram" г.Атырау		

Согласовано
Тулегенов
АС

Взам. инв. No
Подпись и дата
Инв. No подл.

Файл: Р-28.06.17/39_ГСН

Формат А3

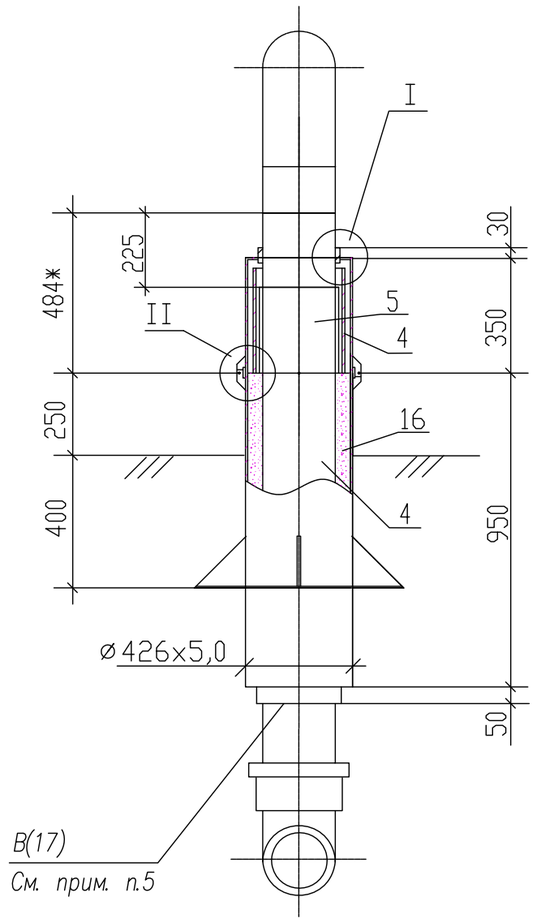

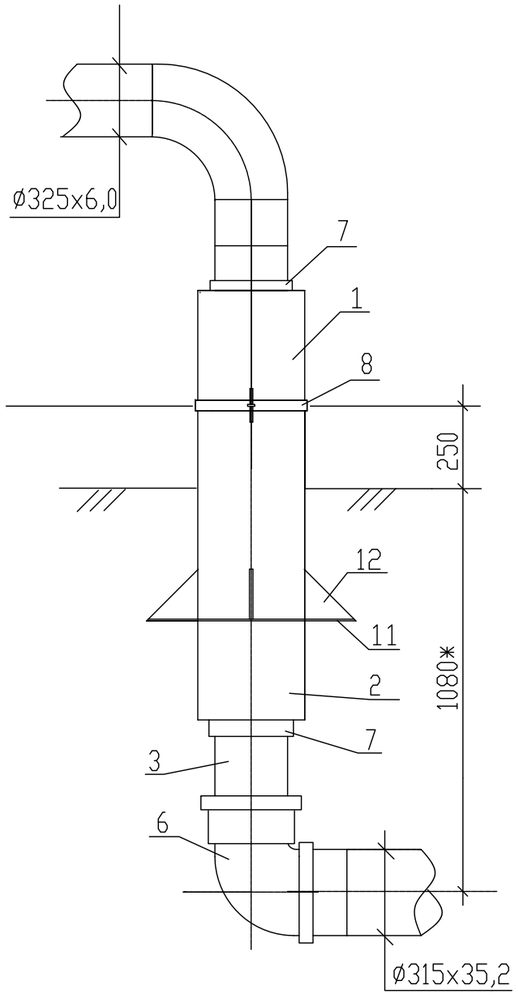

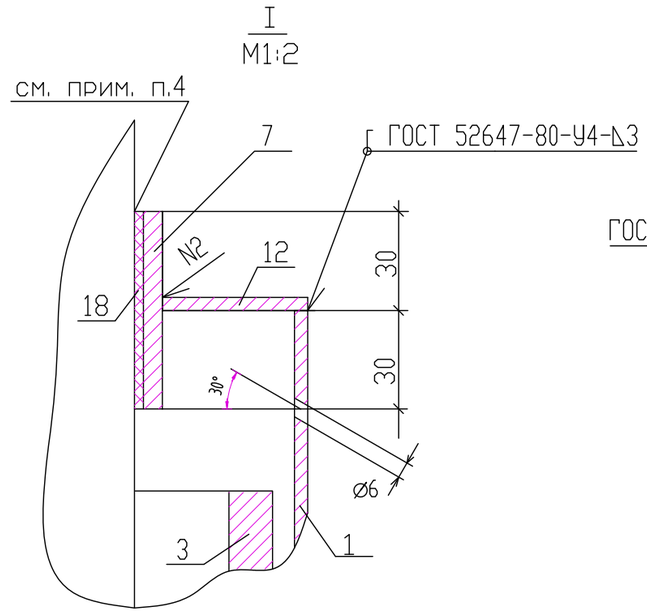

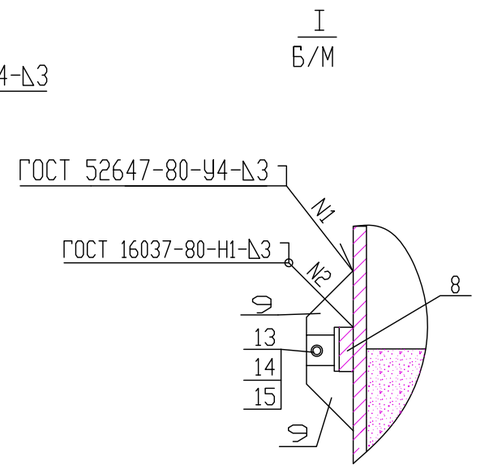

Примечания:

1. Стальной газопровод внутри футляра и надземную часть футляра покрыть двумя слоями эмали ПФ–133 по двум слоям грунтовки ГФ–021 лтбо другими материалами в соответствии с приложением 15 СН РК 2.01–01–2013 "Защита строительных конструкций от коррозии". Цвет краски в соответствии с ГОСТ 14202–69

2. Наружнаяповерхность футляра в подземной части и на высоту 150мм над поверхностью земли покрыть изоляцией весьма усиленного типа по ГОСТ 9.602–89.

3. Зазор между футляром и стальной трубо заделать монтажной пеной.

4. На полиэтиленовую трубу, под патрубок (место В), нанести два слоя липкой изоли–рующей ленты шириной 100мм.

5. Полиэтиленовый газопровод уложить на песчаную подушку h=0,2м и засыпать песком до опорной линии футляра.

*6. * – размеры для справок.*

Патрубок (поз.7)
Б/М

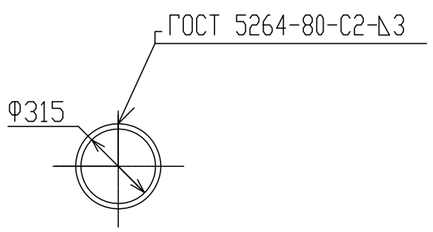

Патрубок (поз.8)
Б/М

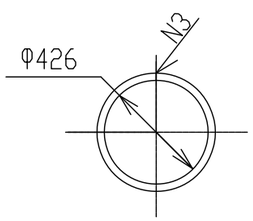

Крышка (поз.12)
Б/М

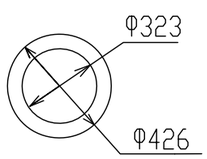

Б/М

						Р–28.06.17/39		ГСН
						Разработка проектно–сметной документации на строительство объекта: «Строительство газопроводных линий населенных пунктов Таскудык, Соркол, Саркумак, Былкылдакты, Конырауды, раз.Кенбай Кызылкугинского района Атырауской области»		
Изм.	Кол.уч	Лист	No. док	Подпись	Дата			
Разработал		Саткалиева				Наружные инженерные сети (п.Сагиз–с.Сарколь–с.Саргымак–с.Былкылдакты)	Стадия	Лист	Листов
Проверил		Шагиров					РП	6	
ГИП		Шагиров							
Д.контроль		Кажгереева				Узел выхода полиэтиленового газопровода ПЭ315х35,2/Ст325х6,0 из земли.	ТОО "Poligram" г.Атырау		

Взам. инв. N

Подпись и дата

Инв. N подл.

Файл: Р–28.06.17/39_ГСН

Формат А3

N поз.	Обозначение	Наименование	Кол.	Масса ед., кг	Примечание
10		Косынка 5х150х160 Полоса 5х150-В ГОСТ 103-76* Ст3 пс1 ГОСТ 535-88	4 0,38	0,44 5,89	шт
11		Плита 5х900х900 Лист 5х1000х2000 ГОСТ 19903-74* Ст3 ГОСТ 14637-89	1	12,47	шт
12		Крышка Dнар=426; Dвн=323 Лист 5х600х2000 ГОСТ 19903-74* Ст3 ГОСТ 14637-89	2	1,48	шт
13	ГОСТ 7798-70*	Болт М8х25.58.096	2	0,139	шт
14	ГОСТ 5915-70*	Гайка М8.5.036	2	0,005	шт
15	ГОСТ 11371-78*	Шайба М8.02.096	2	0,002	шт
16	ГОСТ 8736-93	Песок природный мелкий	0,03	1600	м
17	ТУ 102-320-86	Лента поливинилхлоридная липкая ПВХ-Л	3	1,0	м
18**		Монтажная пена КИМ ТЕС	1		л

СПЕЦИФИКАЦИЯ

N поз.	Обозначение	Наименование	Кол.	Масса ед., кг	Примечание
1		Труба 426х5,0 ГОСТ 10704-91 В-Ст3 сп2 ГОСТ 10705-80*	0,35	33,05	м
2		Труба 426х5,0 ГОСТ 10704-91 В-Ст3 сп2 ГОСТ 10705-80*	0,95	33,05	м
3	ГОСТ Р 50838-95*	Труба PE100 ГАЗ SDR9-315х35,2	1,3	6,69	м
4		Патрубок из трубы PE100 ГАЗ SDR11-400х36,4	0,30	13,20	м
5	"FRIALEN"	Неразъемное соединение ПЭ/Ст d315/Ду300 PE 100 SDR9	1	16,50	шт
6	"FRIALEN"	Отвод 90 d315 PE 100 SDR9	1	3,605	шт
7		Патрубок Dнар=323; Dвн=315 Полоса 4х50-В ГОСТ 103-76* Ст3 пс1 ГОСТ 535-88	2 1,06	0,832 1,57	шт м
8		Патрубок Dнар=434; Dвн=426 Полоса 4х50-В ГОСТ 103-76* Ст3 пс1 ГОСТ 535-88	1 1,36	1,327 1,57	шт м
9		Пластина L=0,1м Полоса 4х50-В ГОСТ 103-76* Ст3 пс1 ГОСТ 535-88	4 0,4	0,157 1,57	шт м

** – Объем монтажной пены указан в затвердевшем состоянии

Плита (поз.11)
М1:10

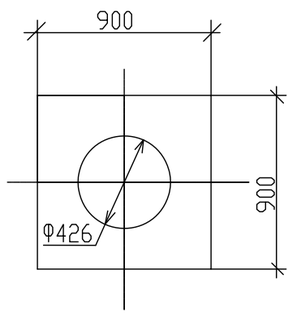

Пластина (поз.9)
М1:2

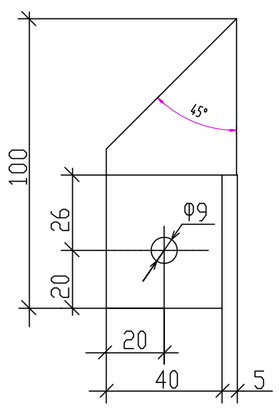

Косынка (поз.10)
М1:5

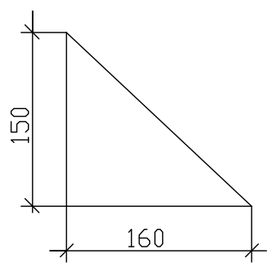

Взам. инв. N

Подпись и дата

Инв. N подл.

Изм.	Кол.уч	Лист	No. док	Подпись	Дата
Разработал		Саткалиева			
Проверил		Шагиров			
ГИП		Шагиров			
Д.контроль		Кажгереева			

Р-28.06.17/39 ГСН

Разработка проектно-сметной документации на строительство объекта: «Строительство газопроводных линий населенных пунктов Таскудык, Соркол, Саркумак, Былкылдакты, Коныраулы, раз.Кенбай Кызылкугинского района Атырауской области»

Наружные инженерные сети (п.Сагиз-с.Сарколь-с.Саргымак-с.Былкылдакты)

Стадия	Лист	Листов
РП	7	

Узел выхода полиэтиленового газопровода ПЭ315х35,2/Ст325х6,0 из земли.

ТОО "Poligram" г.Атырау

Файл: Р-28.06.17/39_ГСН

Формат А3

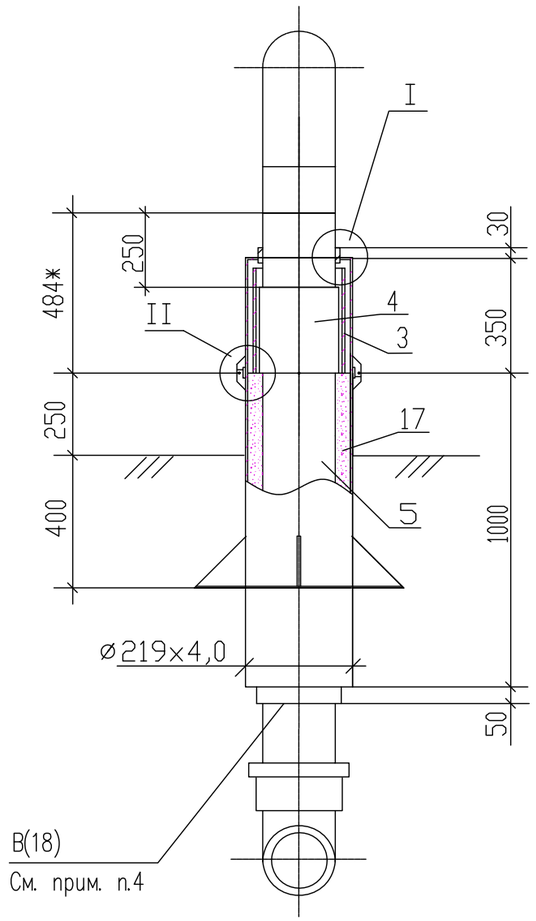

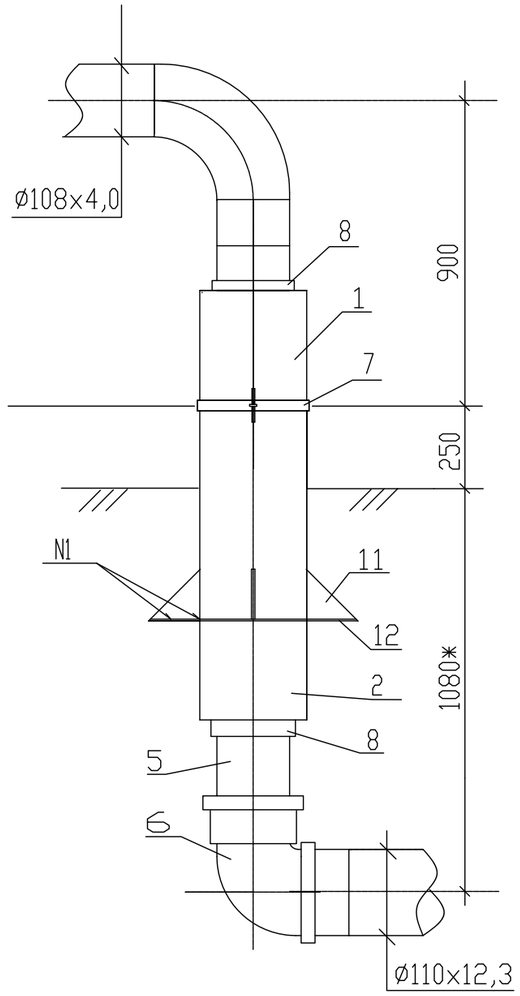

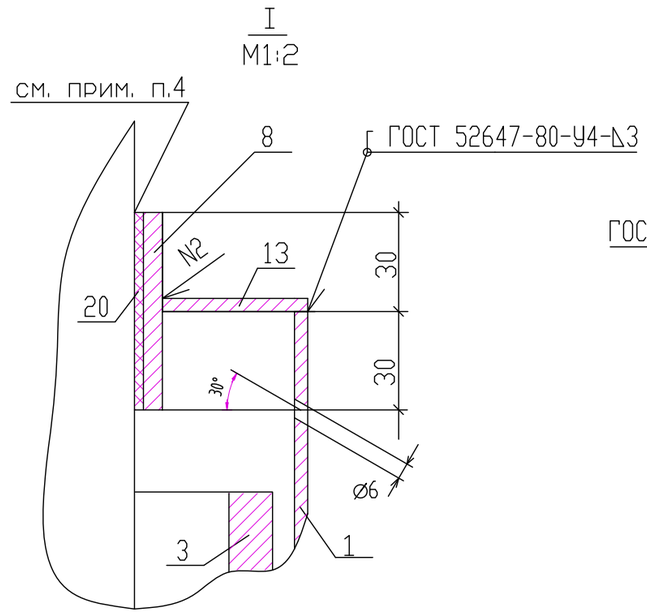

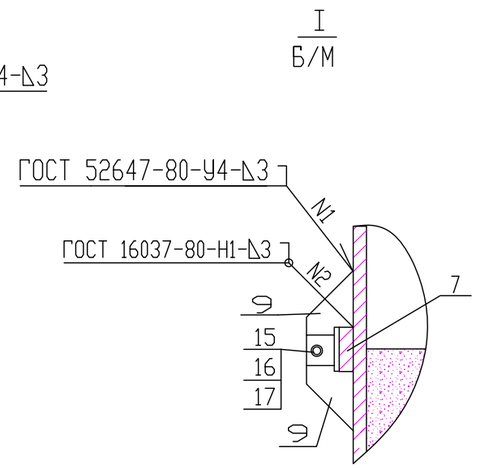

Патрубок (поз.8)
Б/М

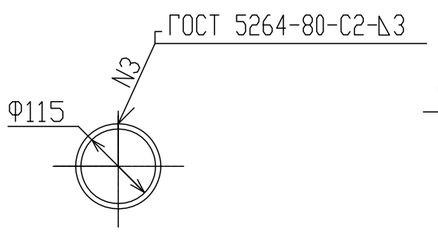

Патрубок (поз.7)
Б/М

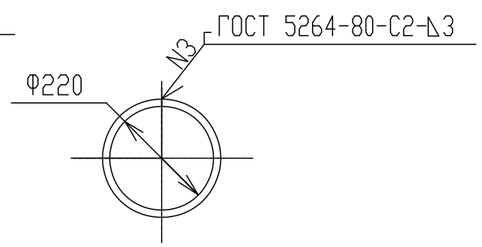

Крышка (поз.13)
Б/М

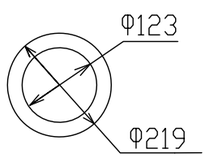

Примечания:

1. Стальной газопровод внутри футляра и надземную часть футляра покрыть двумя слоями эмали ПФ–133 по двум слоям грунтовки ГФ–021 лтбо другими материалами в соответствии с приложением 15 СН РК 2.01–01–2013 "Защита строительных конструкций от коррозии". Цвет краски в соответствии с ГОСТ 14202–69

2. Наружнаяповерхность футляра в подземной части и на высоту 150мм над поверхностью земли покрыть изоляцией весьма усиленного типа по ГОСТ 9.602–89.

3. Зазор между футляром и стальной трубо заделать монтажной пеной.

4. На полиэтиленовую трубу, под патрубок (место В), нанести два слоя липкой изоли–рующей ленты шириной 100мм.

5. Полиэтиленовый газопровод уложить на песчаную подушку h=0,2м и засыпать песком до опорной линии футляра.

*6. * – размеры для справок.*

Б/М

						Р–28.06.17/39		ГСН
						Разработка проектно–сметной документации на строительство объекта: «Строительство газопроводных линий населенных пунктов Таскудык, Соркол, Саркумак, Былкылдакты, Конырауды, раз.Кенбай Кызылкугинского района Атырауской области»		
Изм.	Кол.уч	Лист	No.док	Подпись	Дата			
Разработал		Саткалиева				Наружные инженерные сети (п.Сагиз–с.Сарколь–с.Саргымак–с.Былкылдакты)	Стадия	Лист	Листов
Проверил		Шагиров					РП	8	
ГИП		Шагиров							
Д.контроль		Кажгереева				Узел выхода полиэтиленового газопровода ПЭ110х12,3/Ст108х4,0 из земли.	ТОО "Poligram" г.Атырау		

Согласовано
АС
Тулегенов

Взам. инв. No
Подпись и дата
Инв. No подл.

Файл: Р–28.06.17/39_ГСН

Формат А3

N поз.	Обозначение	Наименование	Кол.	Масса ед., кг	Примечание
10		Пластина L=60мм Полоса 5х150-В ГОСТ 103-76* Ст3 пс1 ГОСТ 535-88	2 0,12	0,35 1,57	шт м
11		Косынка 5х150х190 Полоса 5х150-В ГОСТ 103-76* Ст3 пс1 ГОСТ 535-88	4 0,38	0,44 5,89	шт м
12		Плита 5х600х600 Лист 5х600х2000 ГОСТ 19903-74* Ст3 ГОСТ 14637-89	1	12,47	шт
13		Крышка Dнар=219; Dвн=123 Лист 5х600х2000 ГОСТ 19903-74* Ст3 ГОСТ 14637-89	2	1,48	шт
14	ГОСТ 7798-70*	Болт М8х25.58.096	2	0,139	шт
15	ГОСТ 5915-70*	Гайка М8.5.036	2	0,005	шт
16	ГОСТ 11371-78*	Шайба М8.02.096	4	0,002	шт
17	ГОСТ 8736-93	Песок природный мелкий	0,03	1600	м
18	ТУ 102-320-86	Лента поливинилхлоридная липкая ПВХ-Л	0,07	1,0	м
19**		Монтажная пена КИМ ТЕС	1		л

СПЕЦИФИКАЦИЯ

N поз.	Обозначение	Наименование	Кол.	Масса ед., кг	Примечание
1		Труба 219х4,0 ГОСТ 10704-91 В-Ст3 сп2 ГОСТ 10705-80*	0,3	10,26	м
2		Труба 219х4,0 ГОСТ 10704-91 В-Ст3 сп2 ГОСТ 10705-80*	1.0	10,26	м
3	ГОСТ Р 50838-95*	Патрубок разрезной из трубы PE100 ГАЗ SDR11-160х14.6	0,30	6.69	м
4	"FRIALEN"	Неразъемное соединение ПЭ/Ст d110/Ду100 PE 100 SDR9	1	7.75	шт
5	ГОСТ Р 50838-95*	Труба PE100 ГАЗ SDR9-110х12,3	1,3	3.16	м
6	"FRIALEN"	Отвод 90 d110 PE 100 SDR9	1	1.489	шт
7		Патрубок Dнар=228; Dвн=220 Полоса 4х50-В ГОСТ 103-76* Ст3 пс1 ГОСТ 535-88	1 0,875	1,123 1,57	шт м
8		Патрубок Dнар=123; Dвн=115 Полоса 4х50-В ГОСТ 103-76* Ст3 пс1 ГОСТ 535-88	2 0.77	0,605 1,57	шт м
9		Пластина L=0,1м Полоса 4х50-В ГОСТ 103-76* Ст3 пс1 ГОСТ 535-88	4 0,4	0,157 1,57	шт м

** – Обьем монтажной пены указан в затвердевшем состоянии

Плита (поз.12)
Б/М

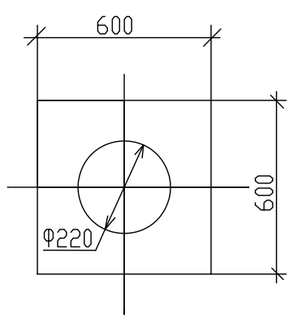

Пластина (поз.9)
Б/М

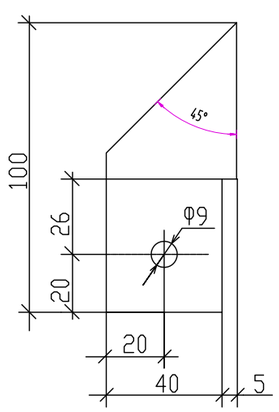

Косынка (поз.11)
Б/М

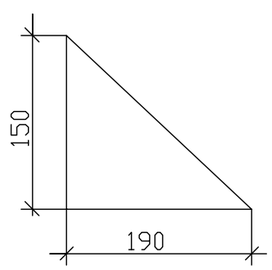

Б/М

Изм.	Кол.уч	Лист	No.док	Подпись	Дата	Р-28.06.17/39 ГСН			
						Разработка проектно-сметной документации на строительство объекта: «Строительство газопроводных линий населенных пунктов Таскудык, Соркол, Саркумак, Былкылдакты, Коныраулы, раз.Кенбай Кызылкугинского района Атырауской области»			
Разработал		Саткалиева				Наружные инженерные сети (п.Сагиз-с.Сарколь-с.Саргымак-с.Былкылдакты)	Стадия	Лист	Листов
Проверил		Шагиров					РП	9	
ГИП		Шагиров							
Д.контроль		Кажгереева				Узел выхода полиэтиленового газопровода ПЭ110х12,3/Ст108х4,0 из земли. Спецификация.	ТОО "Poligram" г.Атырау		

Согласовано
АС Тулегенов

Взам. инв. No
Подпись и дата
Инв. No подл.

Файл: Р-28.06.17/39_ГСН

Формат А3

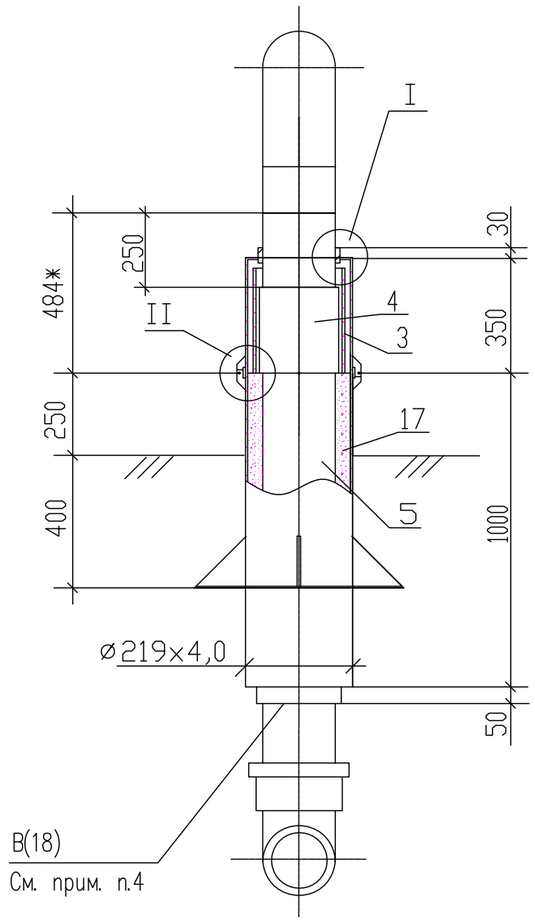

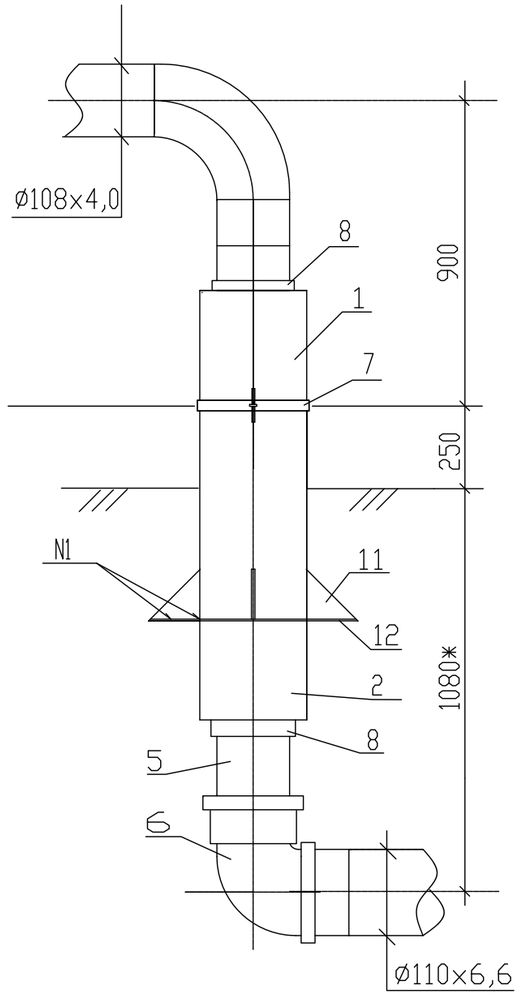

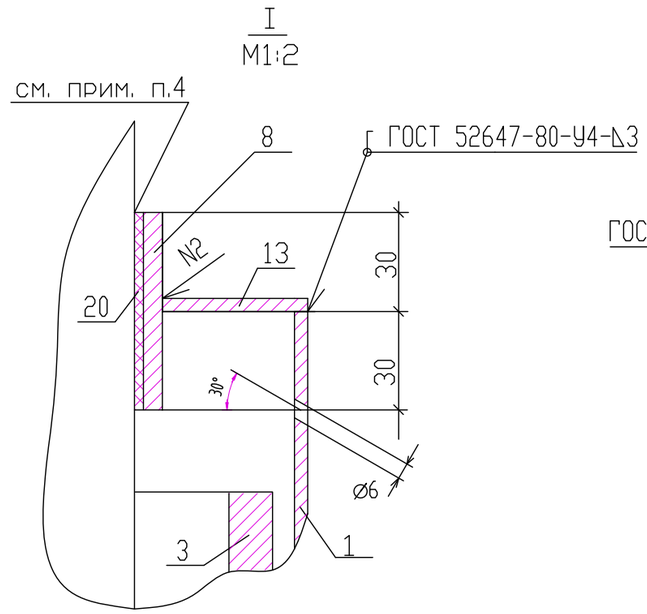

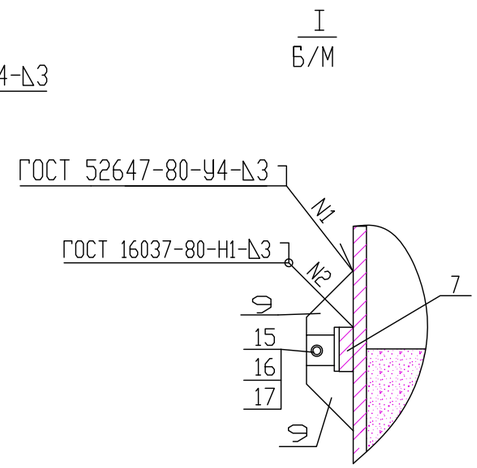

Патрубок (поз.8)
Б/М

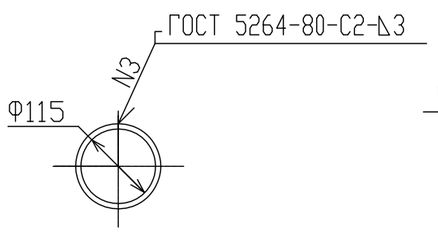

Патрубок (поз.7)
Б/М

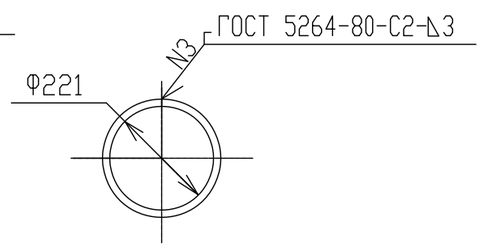

Крышка (поз.13)
Б/М

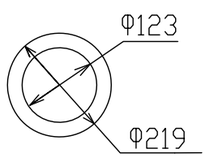

Примечания:

1. Стальной газопровод внутри футляра и надземную часть футляра покрыть двумя слоями эмали ПФ–133 по двум слоям грунтовки ГФ–021 лтбо другими материалами в соответствии с приложением 15 СН РК 2.01–01–2013 "Защита строительных конструкций от коррозии". Цвет краски в соответствии с ГОСТ 14202–69

2. Наружнаяповерхность футляра в подземной части и на высоту 150мм над поверхностью земли покрыть изоляцией весьма усиленного типа по ГОСТ 9.602–89.

3. Зазор между футляром и стальной трубо заделать монтажной пеной.

4. На полиэтиленовую трубу, под патрубок (место В), нанести два слоя липкой изоли–рующей ленты шириной 100мм.

5. Полиэтиленовый газопровод уложить на песчаную подушку h=0,2м и засыпать песком до опорной линии футляра.

*6. * – размеры для справок.*

Б/М

						Р–28.06.17/39		ГСН
						Разработка проектно–сметной документации на строительство объекта: «Строительство газопроводных линий населенных пунктов Таскудык, Соркол, Саркумак, Былкылдакты, Конырауды, раз.Кенбай Кызылкугинского района Атырауской области»		
Изм.	Кол.уч	Лист	No.док	Подпись	Дата			
Разработал		Саткалиева				Наружные инженерные сети (п.Сагиз–с.Сарколь–с.Саргымак–с.Былкылдакты)	Стадия	Лист	Листов
Проверил		Шагиров					РП	10	
ГИП		Шагиров							
Д.контроль		Кажгереева				Узел выхода полиэтиленового газопровода ПЭ110х6,6,0/Ст108х4,0 из земли.	ТОО "Poligram" г.Атырау		

Согласовано
АС
Тулегенов

Взам. инв. No
Подпись и дата
Инв. No подл.

Файл: Р–28.06.17/39_ГСН

Формат А3

N поз.	Обозначение	Наименование	Кол.	Масса ед., кг	Примечание
10		Пластина L=60мм Полоса 5х150-В ГОСТ 103-76* Ст3 пс1 ГОСТ 535-88	2 0,12	0,35 1,57	шт м
11		Косынка 5х150х190 Полоса 5х150-В ГОСТ 103-76* Ст3 пс1 ГОСТ 535-88	4 0,38	0,44 5,89	шт м
12		Плита 5х600х600 Лист 5х600х2000 ГОСТ 19903-74* Ст3 ГОСТ 14637-89	1	12,47	шт
13		Крышка Dнар=219; Dвн=123 Лист 5х600х2000 ГОСТ 19903-74* Ст3 ГОСТ 14637-89	2	1,48	шт
14	ГОСТ 7798-70*	Болт М8х25.58.096	2	0,139	шт
15	ГОСТ 5915-70*	Гайка М8.5.036	2	0,005	шт
16	ГОСТ 11371-78*	Шайба М8.02.096	4	0,002	шт
17	ГОСТ 8736-93	Песок природный мелкий	0,03	1600	м
18	ТУ 102-320-86	Лента поливинилхлоридная липкая ПВХ-Л	0,07	1,0	м
19**		Монтажная пена КИМ ТЕС	1		л

СПЕЦИФИКАЦИЯ

N поз.	Обозначение	Наименование	Кол.	Масса ед., кг	Примечание
1		Труба 219х4,0 ГОСТ 10704-91 В-Ст3 сп2 ГОСТ 10705-80*	0,3	10,26	м
2		Труба 219х4,0 ГОСТ 10704-91 В-Ст3 сп2 ГОСТ 10705-80*	1.0	10,26	м
3	ГОСТ Р 50838-95*	Патрубок разрезной из трубы PE100 ГАЗ SDR11-160х14,6	0,30	6.75	м
4	"FRIALEN"	Неразъемное соединение ПЭ/Ст d110/Ду100 PE 100 SDR11	1	7.75	шт
5	ГОСТ Р 50838-95*	Труба PE100 ГАЗ SDR11 110х10,0	1,3	3.18	м
6	"FRIALEN"	Отвод 90 d110 PE 100 SDR11	1	1.489	шт
7		Патрубок Dнар=228; Dвн=220 Полоса 4х50-В ГОСТ 103-76* Ст3 пс1 ГОСТ 535-88	1 0,875	1,123 1,57	шт м
8		Патрубок Dнар=123; Dвн=115 Полоса 4х50-В ГОСТ 103-76* Ст3 пс1 ГОСТ 535-88	2 0.77	0,605 1,57	шт м
9		Пластина L=0,1м Полоса 4х50-В ГОСТ 103-76* Ст3 пс1 ГОСТ 535-88	4 0,4	0,157 1,57	шт м

** – Объем монтажной пены указан в затвердевшем состоянии

Плита (поз.12)
Б/М

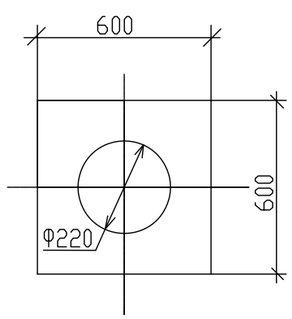

Пластина (поз.9)
Б/М

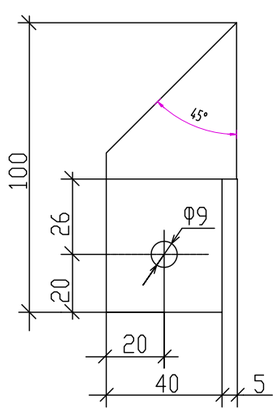

Косынка (поз.11)
Б/М

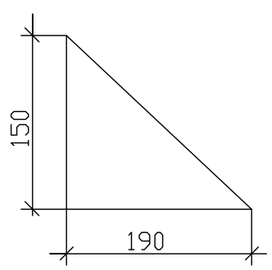

Б/М

Изм.	Кол.уч	Лист	No. док	Подпись	Дата
Разработал		Саткалиева			
Проверил		Шагиров			
ГИП		Шагиров			
Д.контроль		Кажгереева			

Р-28.06.17/39 ГСН

Разработка проектно-сметной документации на строительство объекта: «Строительство газопроводных линий населенных пунктов Таскудык, Соркол, Саркумак, Былкылдакты, Коныраулы, раз.Кенбай Кызылкугинского района Атырауской области»

Наружные инженерные сети (п.Сагиз-с.Сарколь-с.Саргымак-с.Былкылдакты)

Стадия	Лист	Листов
РП	11	

Узел выхода полиэтиленового газопровода ПЭ110х6,6/Ст108х4,0 из земли. Спецификация.

ТОО "Poligram" г.Атырау

Согласовано
АС Тулегенов

Взам. инв. No
Подпись и дата
Инв. No подл.

Файл: Р-28.06.17/39_ГСН

Формат А3

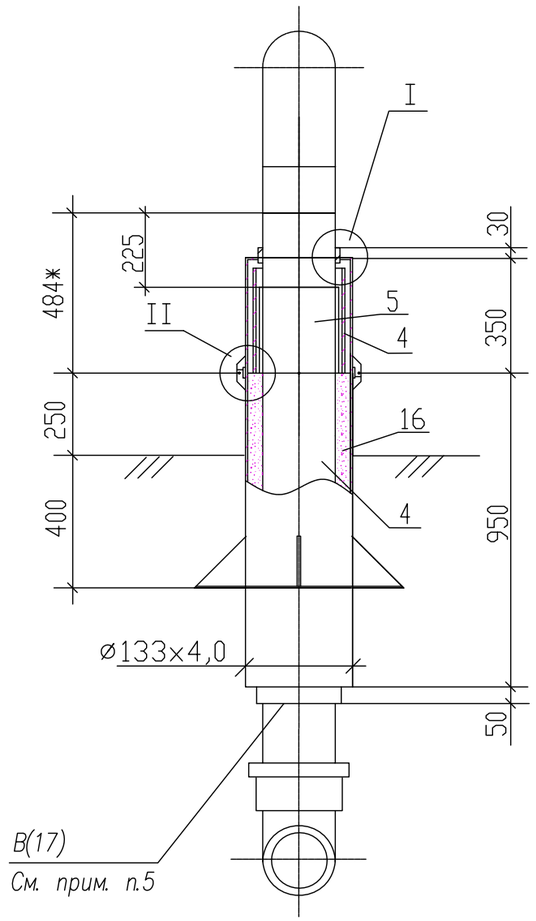

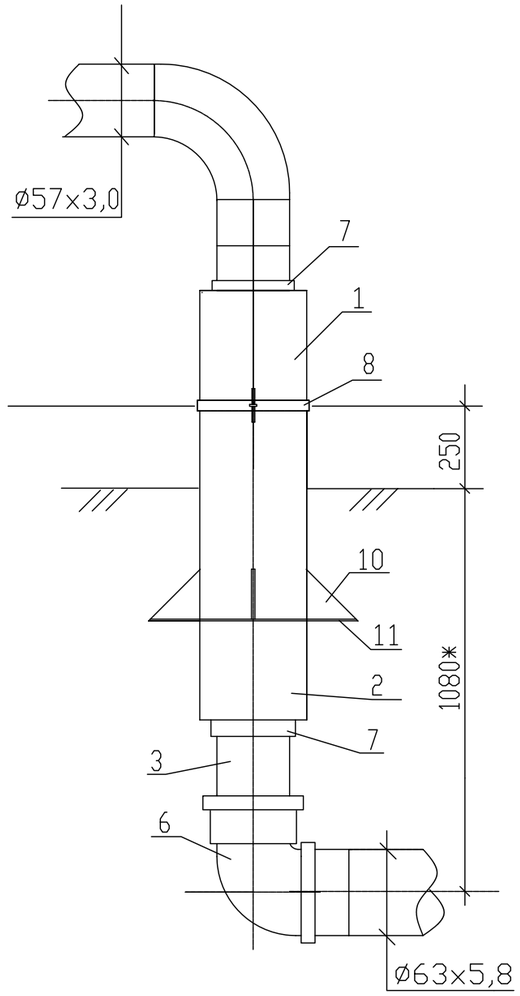

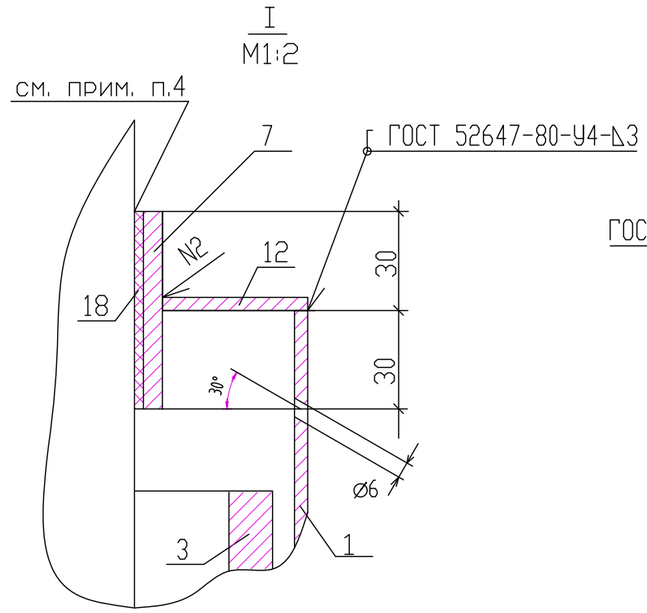

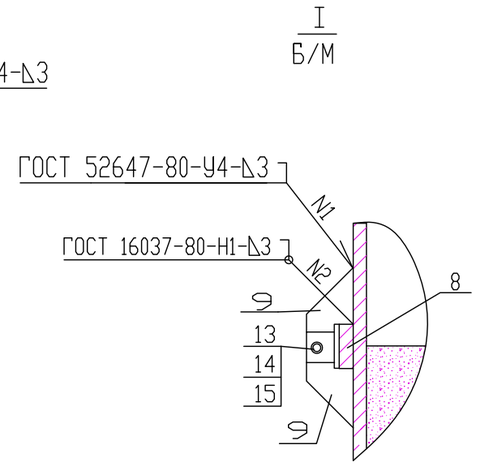

Примечания:

1. Стальной газопровод внутри футляра и надземную часть футляра покрыть двумя слоями эмали ПФ–133 по двум слоям грунтовки ГФ–021 лтбо другими материалами в соответствии с приложением 15 СН РК 2.01–01–2013 "Защита строительных конструкций от коррозии". Цвет краски в соответствии с ГОСТ 14202–69

2. Наружнаяповерхность футляра в подземной части и на высоту 150мм над поверхностью земли покрыть изоляцией весьма усиленного типа по ГОСТ 9.602–89.

3. Зазор между футляром и стальной трубо заделать монтажной пеной.

4. На полиэтиленовую трубу, под патрубок (место В), нанести два слоя липкой изоли–рующей ленты шириной 100мм.

5. Полиэтиленовый газопровод уложить на песчаную подушку h=0,2м и засыпать песком до опорной линии футляра.

*6. * – размеры для справок.*

Патрубок (поз.7)
Б/М

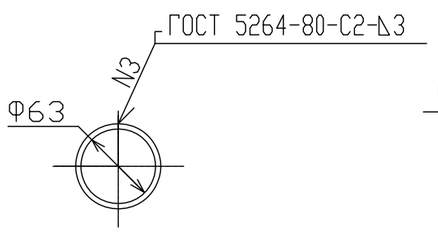

Патрубок (поз.8)
Б/М

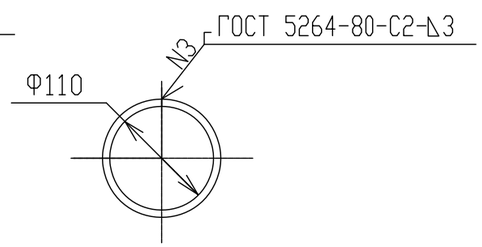

Крышка (поз.12)
Б/М

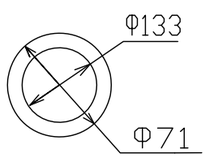

Б/М

Изм.	Кол.уч	Лист	No. док	Подпись	Дата	Р–28.06.17/39 ГСН		
						Разработка проектно–сметной документации на строительство объекта: «Строительство газопроводных линий населенных пунктов Таскудык, Соркол, Саркумак, Былкылдакты, Конырауды, раз.Кенбай Кызылкугинского района Атырауской области»		
Разработал		Саткалиева				Наружные инженерные сети (п.Сагиз–с.Сарколь–с.Саргымак–с.Былкылдакты)	Стадия	Лист	Листов
Проверил		Шагиров					РП	12	
ГИП		Шагиров							
Д.контроль		Кажгереева				Узел выхода полиэтиленового газопровода ПЭ63х5,8/Ст57х3,0 из земли	ТОО "Poligram" г.Атырау		

Согласовано
АС
Тулегенов

Взам. инв. No
Подпись и дата
Инв. No подл.

Файл: Р–28.06.17/39_ГСН

Формат А3

N поз.	Обозначение	Наименование	Кол.	Масса ед., кг	Примечание
10		Косынка 5х150х160 Полоса 5х150-В ГОСТ 103-76* Ст3 пс1 ГОСТ 535-88	2 0,38	0,44 5,89	шт
11		Плита 5х410х410 Лист 5х600х2000 ГОСТ 19903-74* Ст3 ГОСТ 14637-89	1	6,664	шт
12		Крышка Dнар=108; Dвн=71 Лист 5х600х2000 ГОСТ 19903-74* Ст3 ГОСТ 14637-89	1	0,395	шт
13	ГОСТ 7798-70*	Болт М8х25.58.096	2	0,139	шт
14	ГОСТ 5915-70*	Гайка М8.5.036	2	0,005	шт
15	ГОСТ 11371-78*	Шайба М8.02.096	4	0,002	шт
16	ГОСТ 8736-93	Песок природный мелкий	0,03	1600	м
17	ТУ 102-320-86	Лента поливинилхлоридная липкая ПВХ-Л	0,04	1,0	м
18**		Монтажная пена КИМ ТЕС	1		л

СПЕЦИФИКАЦИЯ

N поз.	Обозначение	Наименование	Кол.	Масса ед., кг	Примечание
1		Труба 133х4,0 ГОСТ 10704-91 В-Ст3 сп2 ГОСТ 10705-80*	0,3	10,26	м
2		Труба 133х4,0 ГОСТ 10704-91 В-Ст3 сп2 ГОСТ 10705-80*	0,95	10,26	м
3	ГОСТ Р 50838-95*	Труба PE100 ГАЗ SDR11-63х5,8	1,3	1,05	м
4		Патрубок из трубы PE100 ГАЗ SDR11-110х10	0,30	3,16	м
5	"FRIALEN"	Неразъемное соединение ПЭ/Ст d63/Ду50 PE 100 SDR11	1	2,72	шт
6	"FRIALEN"	Отвод 90 d63 PE 100 SDR11	1	0,313	шт
7		Патрубок Dнар=71; Dвн=63 Полоса 4х50-В ГОСТ 103-76* Ст3 пс1 ГОСТ 535-88	2 1,06	0,345 1,57	шт м
8		Патрубок Dнар=118; Dвн=110 Полоса 4х50-В ГОСТ 103-76* Ст3 пс1 ГОСТ 535-88	1 0,875	1,123 1,57	шт м
9		Пластина L=0,1м Полоса 4х50-В ГОСТ 103-76* Ст3 пс1 ГОСТ 535-88	4 0,4	0,157 1,57	шт м

** – Объем монтажной пены указан в затвердевшем состоянии

Плита (поз.11)
Б/М

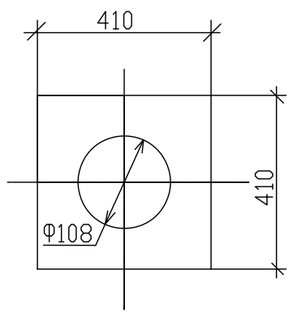

Пластина (поз.9)
Б/М

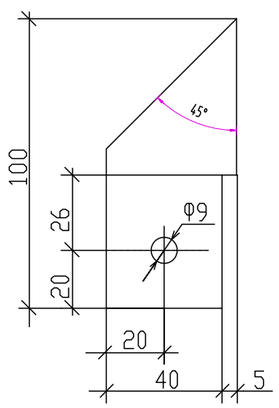

Косынка (поз.10)
Б/М

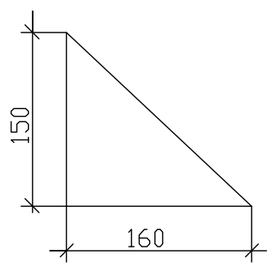

Б/М

Изм.	Кол.уч	Лист	No.док	Подпись	Дата
Разработал		Саткалиева			
Проверил		Шагиров			
ГИП		Шагиров			
Д.контроль		Кажгереева			

Р-28.06.17/39 ГСН

Разработка проектно-сметной документации на строительство объекта: «Строительство газопроводных линий населенных пунктов Таскудык, Соркол, Саркумак, Былкылдакты, Коныраулы, раз.Кенбай Кызылкугинского района Атырауской области»

Наружные инженерные сети (п.Сагиз-с.Сарколь-с.Саргымак-с.Былкылдакты)

Стадия	Лист	Листов
РП	13	

Узел выхода полиэтиленового газопровода ПЭ63х5,8/Ст57х3,0 из земли. Спецификация.

ТОО "Poligram" г.Атырау

Согласовано
АС Тулегенов

Взам. инв. No
Подпись и дата
Инв. No подл.

Файл: Р-28.06.17/39_ГСН

Формат А3

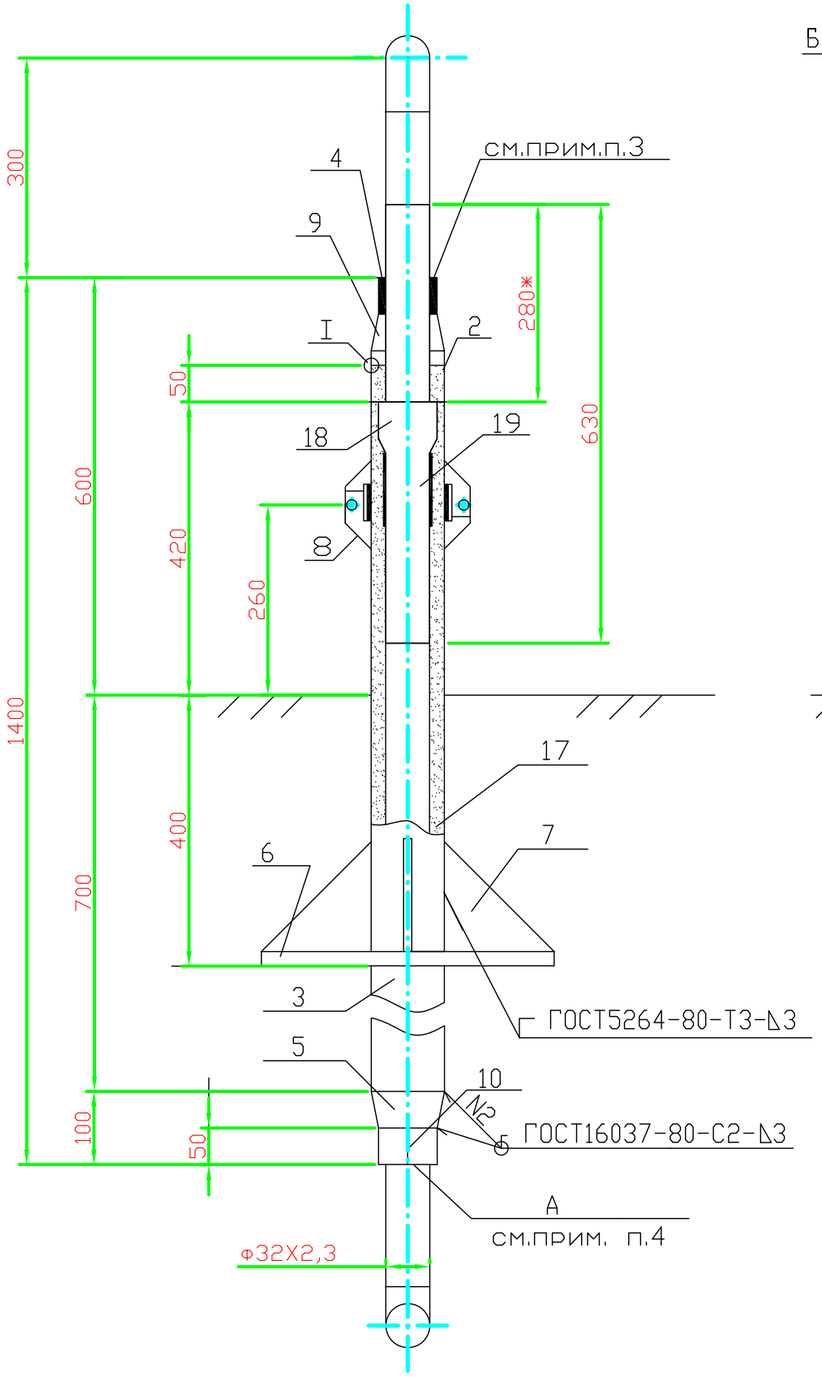

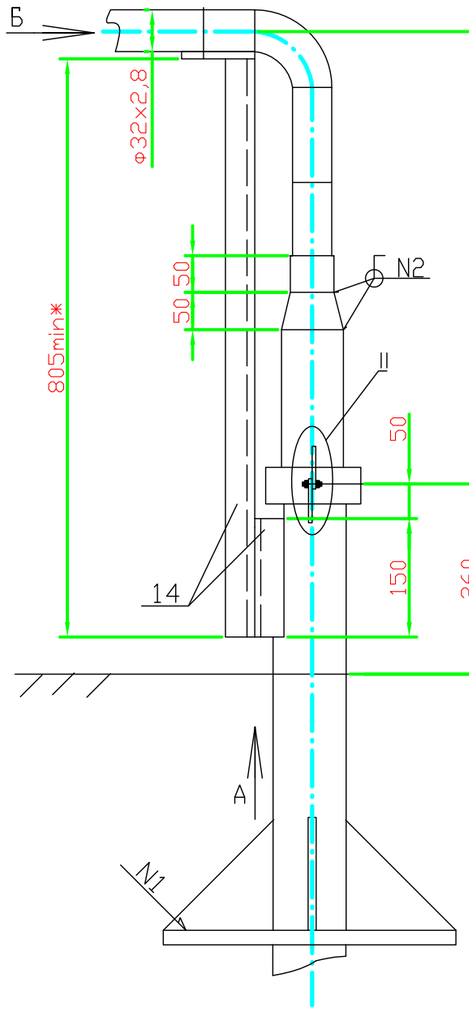

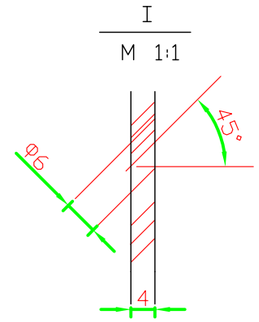

II

Б/М

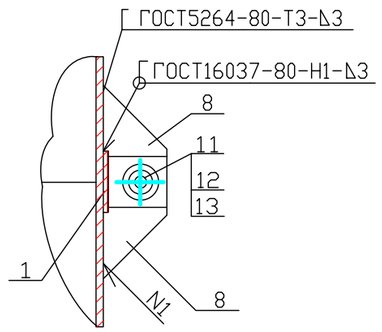

Пластина (поз.8)

М1:2

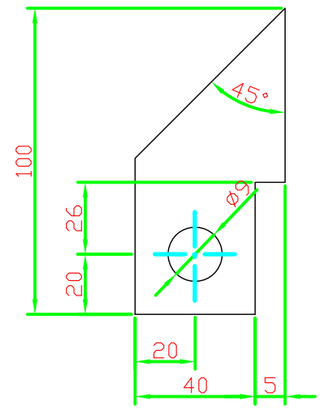

Переход (поз.4)

М 1:5

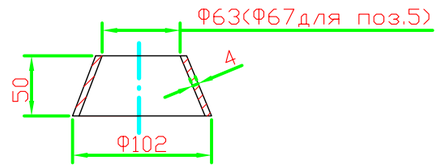

ПРИМЕЧАНИЯ:

1. ПОЛИЭТИЛЕНОВЫЙ ФУТЛЯР И ГАЗОПРОВОД УЛОЖИТЬ НА ПЕСЧАНУЮ ПОДУШКУ Н=0,2М И ЗАСЫПАТЬ ПЕСКОМ ДО УРОВНЯ ОТМОСТКИ С ПОСЛОЙНЫМ УПЛОТНЕНИЕМ.
2. НАРУЖНАЯ ПОВЕРХНОСТЬ ФУТЛЯРА В ПОДЗЕМНОЙ ЧАСТИ И НА ВЫСОТУ 150ММ НАД ПОВЕРХНОСТЬЮ ЗЕМЛИ ПОКРЫТЬ ИЗОЛЯЦИЕЙ ВЕСЬМА УСИЛЕННОГО ТИПА ПО ГОСТ 9.602-89.
3. МЕТАЛЛИЧЕСКИЙ ГАЗОПРОВОД ВНУТРИ ФУТЛЯРА И НАДЗЕМНУЮ ЧАСТЬ ФУТЛЯРА ПОКРЫТЬ ДВУМЯ СЛОЯМИ ПФ-133 ПО ДВУМ ДВУМ СЛОЯМ ГРУНТОВКИ ГФ-021 ЛИБО ДРУГИМИ МАТЕРИАЛАМИ В СООТВЕТСТВИИ С ПРИЛОЖЕНИЕМ 15 СН РК 2.01-01-2013 "ЗАЩИТА СТРОИТЕЛЬНЫХ КОНСТРУКЦИЙ ОТ КОРРОЗИИ". ЦВЕТ КРАСКИ В СООТВЕТСТВИИ С ГОСТ 14202-69
4. ПОСЛЕ УСТАНОВКИ ФУТЛЯРА ВЫПОЛНИТЬ ОТМОСТКУ ИЗ БЕТОНА КЛАССА В7,5 РАЗМЕРОМ 1,5Х0,8Х0,1М.
5. ЗАЗОР МЕЖДУ ФУТЛЯРОМ И СТАЛЬНЫМ ГАЗОПРОВОДОМ, А ТАК ЖЕ КОНЦЫ ПОЛИЭТИЛЕНОВОГО ФУТЛЯРА ЗАДЕЛАТЬ МОНТАЖНОЙ ПЕНОЙ.
6. * - РАЗМЕРЫ ДЛЯ СПРАВОК.
7. ВИД А И ВИД Б СМОТРИ ЛИСТ 10

М1:25

Изм.	Кол.уч	Лист	No. док	Подпись	Дата	Р-28.06.17/39 ГСН		
						Разработка проектно-сметной документации на строительство объекта: «Строительство газопроводных линий населенных пунктов Таскудык, Соркол, Саркумак, Былкылдакты, Конырауды, раз.Кенбай Кызылкугинского района Атырауской области»		
Разработал		Саткалиева				Наружные инженерные сети (п.Сагиз-с.Сарколь-с.Саргымак-с.Былкылдакты)	Стадия	Лист	Листов
Проверил		Шагиров					РП	14	
ГИП		Шагиров							
Д.контроль		Кажгереева				Узел выхода полиэтиленового газопровода ПЭ32х2,3/СТ32х2,8."FRIALEN" из земли	ТОО "Poligram" г.Атырау	

Согласовано

АС Тулегенов

Инв. № подл. | Подпись и дата | Взам. инв. №

Файл: Р-28.06.17/39_ГСН

Формат А3

СПЕЦИФИКАЦИЯ

№ ПОЗ.	ОБОЗНАЧЕНИЕ	НАИМЕНОВАНИЕ	КОЛ-ВО	МАССА ЕД. КГ.	ПРИМЕЧАНИЕ
18	ГОСТ Р 50838-95 (3081225)	ПАТРУБОК РАЗРЕЗНОЙ L=100 ТРУБА ПЭ100 ГАЗ SDR11 ПЭ63х5,8	1 0,100	1,060	ШТ М
	ТУ 102-320-86	ЛЕНТА ПОЛИВИНИЛХЛОРИДНАЯ ЛИПКАЯ ПВХ-Л	0,040	1,000	М
	(5062403)	МОНТАЖНАЯ ПЕНА KIM TEC	2,500		Л

Патрубок (поз.1)

М 1:5

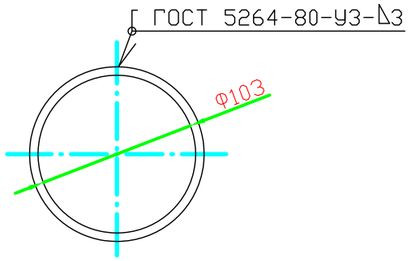

Косынка (поз.7)

М 1:10

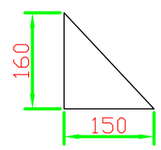

Патрубок (поз.1)

М 1:5

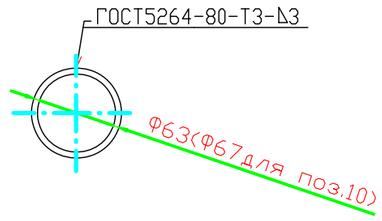

Вид А

1:4

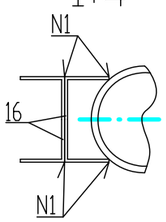

Вид Б

Б/М

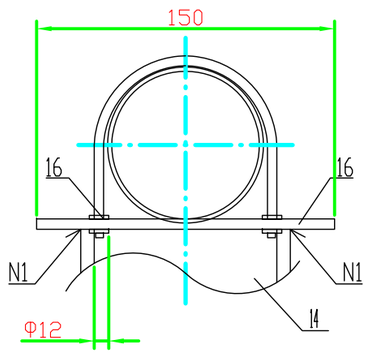

Плита (поз.6)

М 1:20

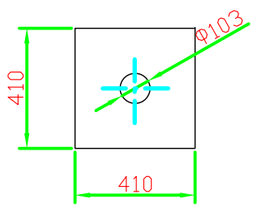

СПЕЦИФИКАЦИЯ

№ ПОЗ.	ОБОЗНАЧЕНИЕ	НАИМЕНОВАНИЕ	КОЛ-ВО	МАССА ЕД. КГ.	ПРИМЕЧАНИЕ
1	(5021351)	ПАТРУБОК ø111х4 L=50 ПОЛОСА 4х50-В ГОСТ 103-76 СТ3СП-1 ГОСТ 535-88	1 0,336	1,570	ШТ М
2	(3011977)	ТРУБА 102х4,0 ГОСТ 10704-91 Д ГОСТ 10705-80*	0,240	9,670	М
3	(3011977)	ТРУБА 102х4,0 ГОСТ 10704-91 Д ГОСТ 10705-80*	0,960	9,670	М
4	(3011977)	ПЕРЕХОД 102х4,0-71х4,0 L=50 ТРУБА 102х4,0 ГОСТ 10704-91 Д ГОСТ 10705-80*	1 0,055	9,670	ШТ М
5	(3011977)	ПЕРЕХОД 102х4,0-75х4,0 L=50 ТРУБА 102х4,0 ГОСТ 10704-91 Д ГОСТ 10705-80*	1 0,055	9,670	ШТ М
6	(5026059)	ПЛИТА 410х410х4 ЛИСТ 4х1000х2000 ГОСТ 19903-74* СТ3ПС ГОСТ 14637-89	1 0,170		ШТ М
7	(5026059)	КОСЫНКА 160х150х4 ЛИСТ 4х1000х2000 ГОСТ 19903-74* СТ3ПС ГОСТ 14637-89	4 0,048		ШТ М
8	(5021351)	ПЛАСТИНА L=100 ПОЛОСА 4х50-В ГОСТ 103-76 СТ3СП-1 ГОСТ 535-88	4 0,400	1,570	ШТ М
9	(5021351)	ПАТРУБОК ø71х4 L=50 ПОЛОСА 4х50-В ГОСТ 103-76 СТ3СП-1 ГОСТ 535-88	1 0,210		ШТ М
10	(5021351)	ПАТРУБОК ø75х4 L=50 ПОЛОСА 4х50-В ГОСТ 103-76 СТ3СП-1 ГОСТ 535-88	1 0,230		ШТ М
11	ГОСТ 7798-70* (5040006)	БОЛТ М8х25.58.096	2	0,139	ШТ
12	ГОСТ 5915-70* (5043884)	ГАЙКА М8.5.036	2	0,005	ШТ
13	ГОСТ 11371-78* (5045024)	ШАЙБА М8.02.096	2	0,002	ШТ
14	(5021035)	ШВЕЛЛЕР 8 ГОСТ 8240-89 СТ3СП-1 ГОСТ 535-88	0,960	7,050	М
15	ГОСТ 14911-82 (5010583)	ОПОРА ОПБ2-57 ВСТ3ПС6	1	0,330	ШТ
16	ГОСТ 8736-93 (5051053)	ПЕСОК ПРИРОДНЫЙ МЕЛКИЙ	0,010	1600,0	М3
17	ТУ2248-05-00203536-96 (3081306)	НЕРАЗЪЕМНОЕ СОЕДИНЕНИЕ ПЭ100 ГАЗ ПЭ63х3,6/СТ57х3,0	1	2,300	ШТ

Согласовано

АС

Тулеенов

Взам. инв. №

Подпись и дата

Инв. № подл.

Изм.	Кол.уч	Лист	No.док	Подпись	Дата	Р-20.12.2016/42 ГСН.СО	Лист 15

1–1

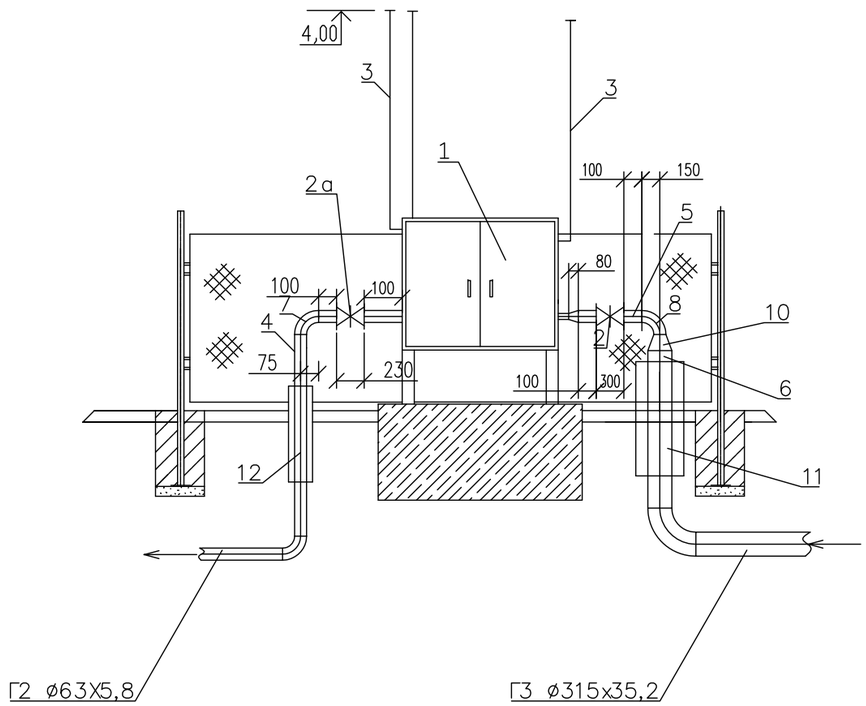

ПЛАН

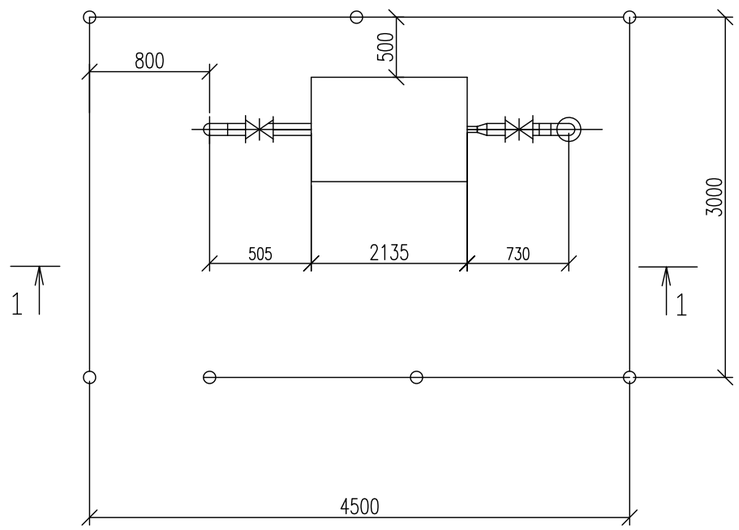

Спецификация

Поз.	Обозначение	Наименование	Ед. изм	Кол-во	Масса кг.	Примечание
1	ГРПШ-03БМ-2У1	Газорегуляторный пункт шкафной	шт	1	535	
		с газовым обогревом				
2	ТОО "ЕвроСпецАрматура"	Кран шаровый полнопроходной ру1,0мпа с				
	VEXVE	ответными фланцами и крепежем Ду100	шт	1		
2а	ТОО "ЕвроСпецАрматура"	Кран шаровый полнопроходной ру1,0мпа с				
	VEXVE	ответными фланцами и крепежем Ду50	шт	1		
3	В ст3сп2 ГОСТ10705-80	Труба 25х2,5 ГОСТ10704-91	м	6,0	1,39	Продувка
4	В ст3сп2 ГОСТ10705-80	Труба 57х3,0 ГОСТ10704-91	м	5,0	4,0	Продувка
5	В ст3сп2 ГОСТ10705-80	Труба 108х4,0 ГОСТ10704-91	м	1,5	10,26	
6	В ст3сп2 ГОСТ10705-80	Труба 325х8,0 ГОСТ10704-91	м	1,0	10,26	
7	ГОСТ 17375-2001	Отвод 90 57х3,0	шт.	1		
8	ГОСТ 17375-2001	Отвод 90 108х4,0	шт.	1		
9	ГОСТ 17378-2001	Переход К 108х4,0-57х3,0	шт.	1		
10	ГОСТ 17378-2001	Переход К 325х8,0-108х4,0	шт.	1		
11		Узел выхода полиэтиленового газопровода	шт	1		
		из земли ПЭ 315х35,2/Ст273х6,0				
12		Узел выхода полиэтиленового газопровода	шт	1		
		из земли ПЭ 63х5,8/Ст57х3,0				

М 1:50

Изм.	Кол.уч	Лист	No. док	Подпись	Дата
Разработал		Саткалиева			
Проверил		Шагиров			
ГИП		Шагиров			
Д.контроль		Кажгереева			

Р-28.06.17/39 ГСН

Разработка проектно-сметной документации на строительство объекта: «Строительство газопроводных линий населенных пунктов Таскудык, Соркол, Саркумак, Былкылдакты, Конырауды, раз.Кенбай Кызылкугинского района Атырауской области»

Наружные инженерные сети (п.Сагиз-с.Сарколь-с.Саргымак-с.Былкылдакты)

Стадия	Лист	Листов
РП	16	

Установка ГРПШ-03БМ-2У1 в ограждении 4,5х3х1,75

ТОО "Poligram" г.Атырау

Согласовано: АС Тулегенов

Взам. инв. № | Подпись и дата | Инв. № подл.

Файл: Р-28.06.17/39_ГСН

Формат А3

1–1

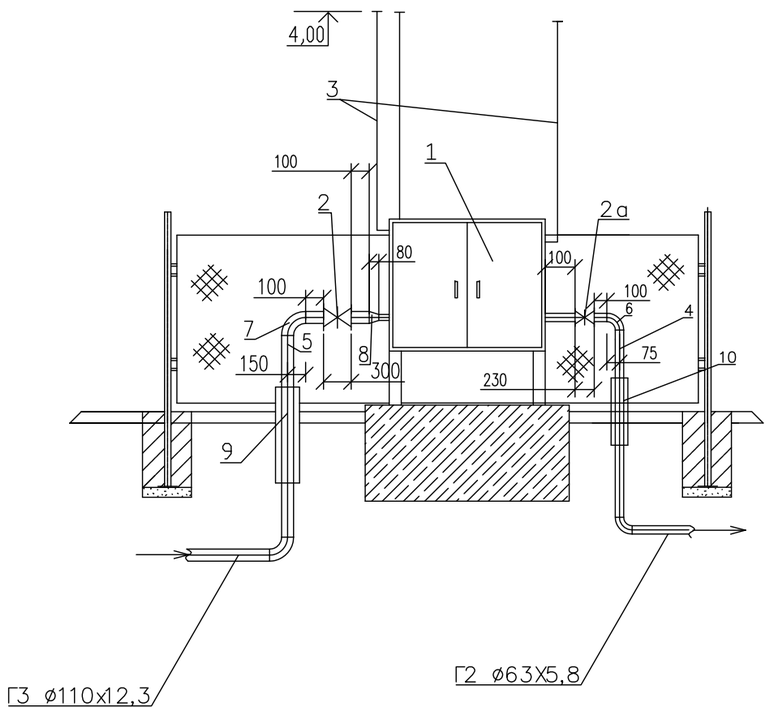

ПЛАН

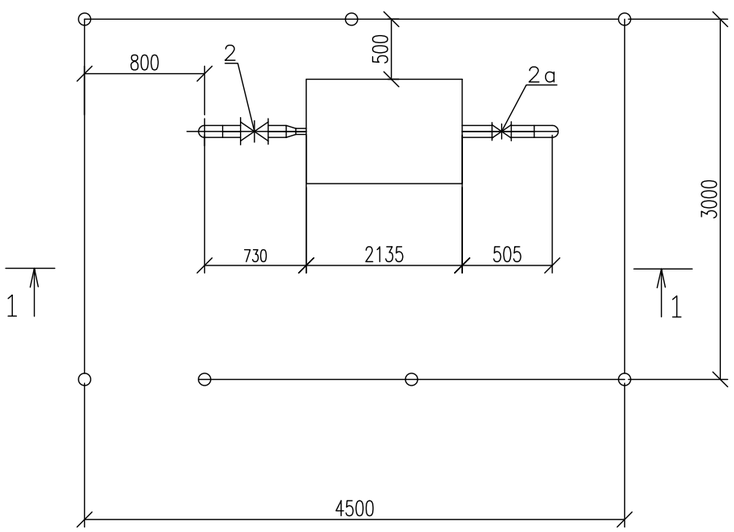

Спецификация

Поз.	Обозначение	Наименование	Ед. изм.	Кол-во	Масса кг.	Примечание
1	ГРПШ-03БМ-2У1	Газорегуляторный пункт шкафной	шт	1	535	
		с газовым обогревом				
2	ТОО "ЕвроСпецАрматура"	Кран шаровый полнопроходной ру1,0мпа с				
	VEXVE	ответными фланцами и крепежем Ду100	шт	1		
2а	ТОО "ЕвроСпецАрматура"	Кран шаровый полнопроходной ру1,0мпа с				
	VEXVE	ответными фланцами и крепежем Ду50	шт	1		
3	В ст3сп2 ГОСТ10705-80	Труба 25х2,5 ГОСТ10704-91	м	6,0	1,39	Продувка
4	В ст3сп2 ГОСТ10705-80	Труба 57х3,0 ГОСТ10704-91	м	3,0	4,0	Продувка
5	В ст3сп2 ГОСТ10705-80	Труба 108х4,0 ГОСТ10704-91	м	1,0	10,26	
6	ГОСТ 17375-2001	Отвод 90 57х3,0	шт.	1	2,5	
7	ГОСТ 17375-2001	Отвод 90 108х4,0	шт.	1,0	2,5	
8	ГОСТ 17378-2001	Переход К 108х4,0-57х3,0	шт.	2	2,5	
9		Узел выхода полиэтиленового газопровода	шт	1		
		из земли ПЭ110х12,3/Ст108х4,0				
10		Узел выхода полиэтиленового газопровода	шт	1		
		из земли ПЭ63х5,8/Ст57х3,0				

М 1:50

Изм.	Кол.уч	Лист	No. док	Подпись	Дата
Разработал		Саткалиева			
Проверил		Шагиров			
ГИП		Шагиров			
Д. контроль		Кажгереева			

Р-28.06.17/39 ГСН

Разработка проектно-сметной документации на строительство объекта: «Строительство газопроводных линий населенных пунктов Таскудык, Соркол, Саркумак, Былкылдакты, Конраулы, раз. Кенбай Кызылкугинского района Атырауской области»

Наружные инженерные сети (п. Сагиз-с. Сарколь-с. Саргымак-с. Былкылдакты)

Стадия	Лист	Листов
РП	17	

Установка ГРПШ-03БМ-2У1 в ограждении 4,5х3х1,75

ТОО "Poligram" г. Атырау

Согласовано:
АС
Тулегенов

Взам. инв. №
Подпись и дата
Инв. № подл.

Файл: Р-28.06.17/39_ГСН

Формат А3

1–1

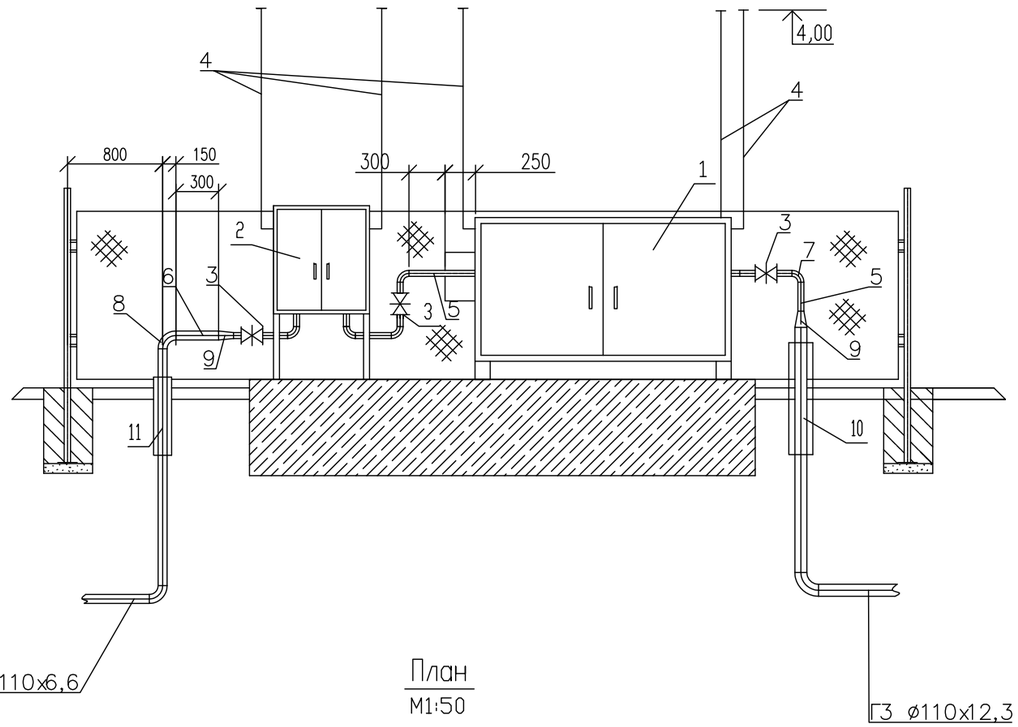

План
М1:50

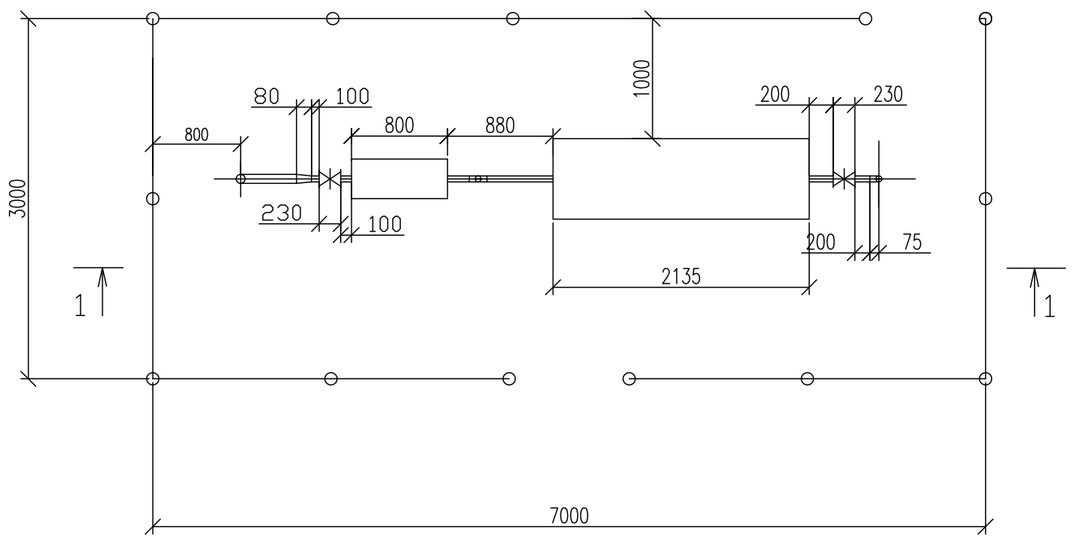

Спецификация

Поз.	Обозначение	Наименование	Ед. изм.	Кол-во	Масса кг.	Примечание
1	ГРПШ-03БМ-2У1	Газорегуляторный пункт шкафной	шт	1	535	
		с газовым обогревом				
2	ГРПН-300-01	Газорегуляторный пункт шкафной	шт	1	75	
		с газовым обогревом				
3	ТОО "ЕвроСпецАрматура"	Кран шаровый полнопроходной ру1,0мпа с				
	VEXVE	ответными фланцами и крепежем Ду50	шт	3	14,0	
4	В ст3сп2 ГОСТ10705-80	Труба 25х2,5 ГОСТ10704-91	м	10,0		
5	В ст3сп2 ГОСТ10705-80	Труба 57х3,0 ГОСТ10704-91	м	10,0		
6	В ст3сп2 ГОСТ10705-80	Труба 108х4,0 ГОСТ10704-91	м	1,0		
7	ГОСТ 17375-2001	Отвод 90 57х3,0	шт.	5	0,6	
8	ГОСТ 17375-2001	Отвод 90 108х4,0	шт.	1	2,5	
9	ГОСТ 17378-2001	Переход ø108-57	шт.	2		
10		Узел выхода полиэтиленового газопровода из земли ПЭ110х12,3/Ст108х4,0	шт	1		
11		Узел выхода полиэтиленового газопровода из земли ПЭ110х6,6/Ст108х4,0	шт	1		

М 1:50

Изм.	Кол.уч	Лист	No. док	Подпись	Дата
Разработал		Саткалиева			
Проверил		Шагиров			
ГИП		Шагиров			
Д.контроль		Кажгереева			

Р-28.06.17/39 ГСН

Разработка проектно-сметной документации на строительство объекта: «Строительство газопроводных линий населенных пунктов Таскудык, Соркол, Саркумак, Былкылдакты, Коныраулы, раз.Кенбай Кызылкугинского района Атырауской области»

Наружные инженерные сети (п.Сагиз-с.Сарколь-с.Саргымак-с.Былкылдакты)

Стадия	Лист	Листов
РП	18	

Установка и ГРПН-300-01 в ограждении 7х3х1,75

ТОО "Poligram" г.Атырау

Согласовано: АС Тулегенов

Взам. инв. № | Подпись и дата | Инв. № подл.

Файл: Р-28.06.17/39_ГСН

Формат А3

1–1

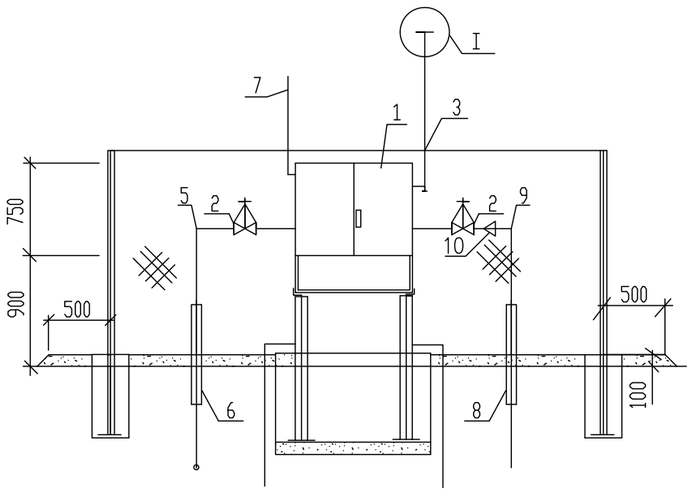

2–2

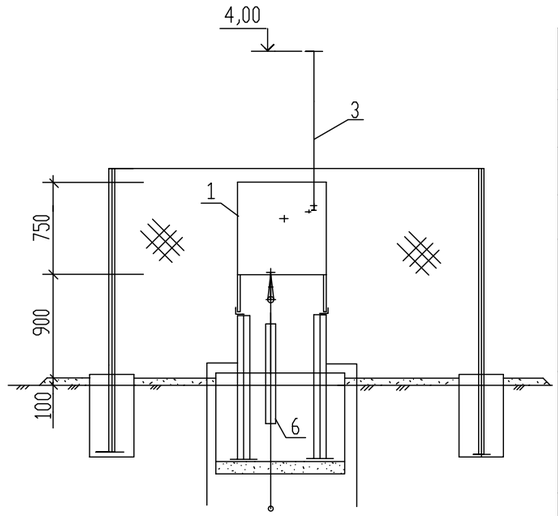

ПЛАН

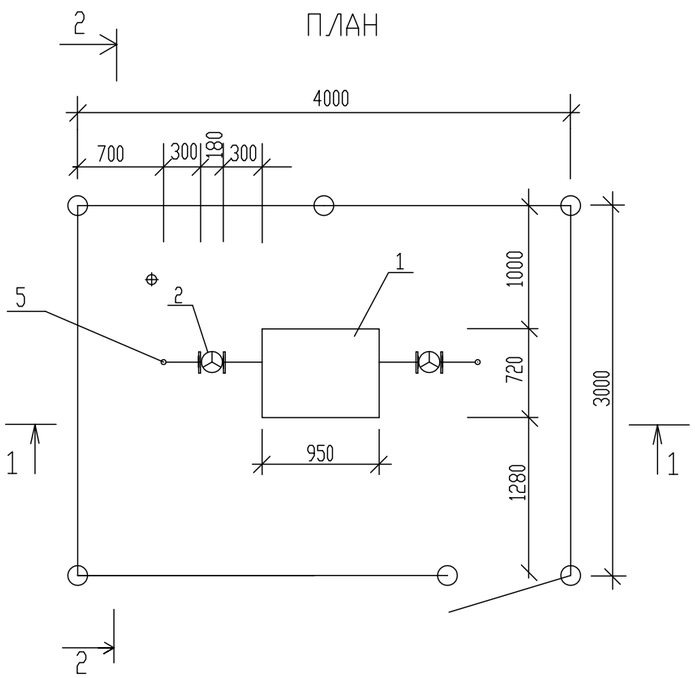

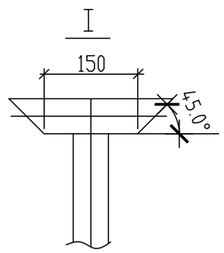

СПЕЦИФИКАЦИЯ

Поз.	Обозначение	Наименование	Един. измер.	Кол-во	Масса ед. кг	Примечание
1		ГРПН-300-10-0,3(ГРПН-300-01)	шт	1	200,0	
2	ТОО "ЕвроСпецАрматура" VEXVE	Кран шаровый полнопроходной ру1,0мпа с ответными фланцами и крепежем Ду50	Компл.	2	25,0	
3		Труба 25х2,5 ГОСТ10704-91 / Вст3 сп2 ГОСТ 10705-80	м	4,0	1,39	Продувка
4		Труба 57х3,0 ГОСТ10704-91 / Вст3 сп2 ГОСТ 10705-80	м	1,0	4,0	
5	ГОСТ17375-2001	Отвод 90° 57х3,0	шт	3		
6		Узел выхода полиэтиленового газопровода из земли ПЭ63х5,8/Ст57х,0	шт	1		Лист
7		Труба 57х3,0 ГОСТ10704-91 / Вст3 сп2 ГОСТ 10705-80	м	1		Продувка
8		Узел выхода полиэтиленового газопровода из земли ПЭ110х6,6/Ст108х4,0	шт	1		
9	ГОСТ17375-2001	Отвод 90° 108х4,0	шт	3		
10	ГОСТ 17378-2001	Переход К 108х4,0-57х3,0		шт. 1		
11		Труба 108х4,0 ГОСТ10704-91 / Вст3 сп2 ГОСТ 10705-80	м	1		

Согласовано: АС, Тулегенов

Взам. инв. #

Подп. и дата

Инв. # подл.

Изм.	Кол.уч	Лист	No.док	Подпись	Дата
Разработал		Саткалиева			
Проверил		Шагиров			
ГИП		Шагиров			
Д.контроль		Кажгереева			

Р–28.06.17/39 ГСН

Разработка проектно–сметной документации на строительство объекта: «Строительство газопроводных линий населенных пунктов Таскудык, Соркол, Саркумак, Былкылдакты, Коныраулы, раз.Кенбай Кызылкугинского района Атырауской области»

Наружные инженерные сети (п.Сагиз–с.Сарколь–с.Саргымак–с.Былкылдакты)

Стадия	Лист	Листов
РП	19	

Установка ГРПШ в ограждении 3х4х1,75

ТОО "Poligram" г.Атырау

Файл: Р–28.06.17/39_ГСН

Формат А3

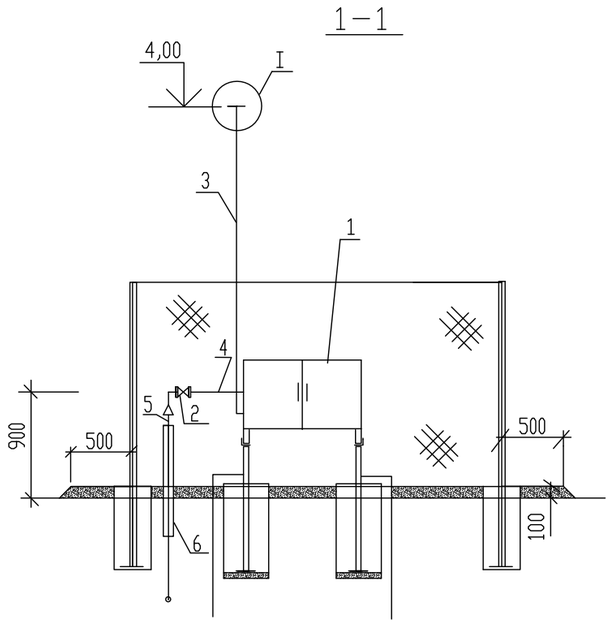

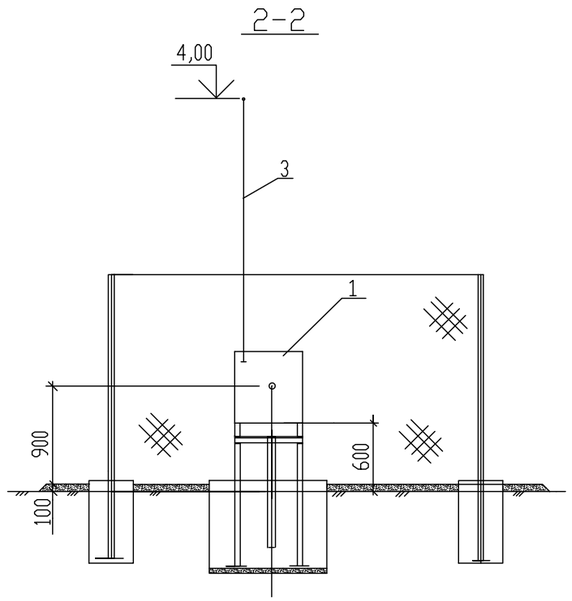

СПЕЦИФИКАЦИЯ

Поз.	Обозначение	Наименование	Един. измер.	Кол-во	Масса ед. кг	Примечание
1		ГРПШ-32/10	шт	1		
2	ТОО "ЕвроСпецАрматура" VEXVE	Кран шаровый стандартнопроходной ру1,0мпа с Ду25	шт	1		
3		Труба 25х2,5 ГОСТ10704-91 / Вст3 сп2 ГОСТ 10705-80	м	6,0	1,39	Продувка
4		Труба 25х2,5 ГОСТ10704-91 / Вст3 сп2 ГОСТ 10705-80	м	1,0	1,39	
5		Труба 57х3,0 ГОСТ10704-91 / Вст3 сп2 ГОСТ 10705-80	м	1,0	4,0	
6		Узел выхода полиэтиленового газопровода из земли ПЭ63х5,8/Ст57х3,0	шт	1		

ПЛАН

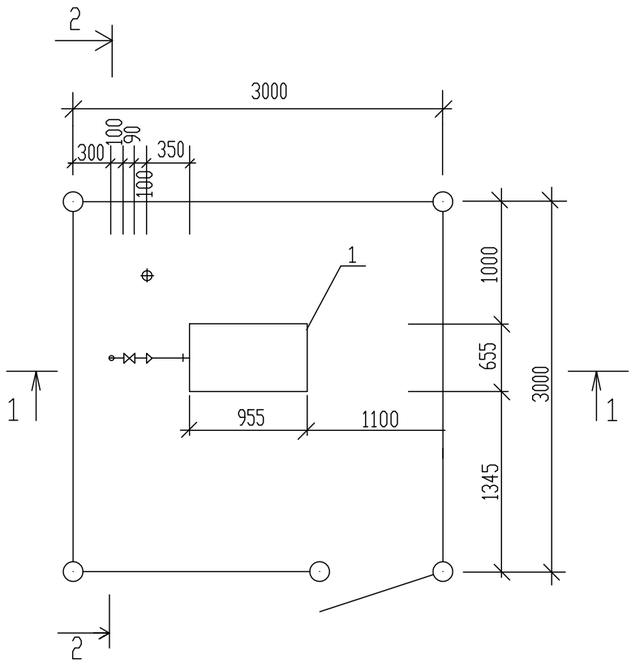

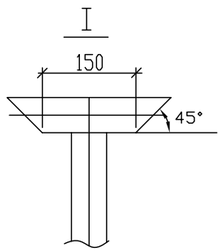

Согласовано

АС Тулегенов

Взам. инв. #

Подп. и дата

Инв. # подл.

Изм.	Кол.уч	Лист	No.док	Подпись	Дата
Разработал		Саткалиева			
Проверил		Шагиров			
ГИП		Шагиров			
Д.контроль		Кажгереева			

Р-28.06.17/39 ГСН

Разработка проектно-сметной документации на строительство объекта: «Строительство газопроводных линий населенных пунктов Таскудык, Соркол, Саркумак, Былкылдакты, Коныраулы, раз.Кенбай Кызылкугинского района Атырауской области»

Наружные инженерные сети (п.Сагиз-с.Сарколь-с.Саргымак-с.Былкылдакты)

Стадия	Лист	Листов
РП	20	

Установка ГРПШ-32/10Б в ограждении 3х3х1,75

ТОО "Poligram" г.Атырау

Файл: Р-28.06.17/39_ГСН

Формат А3

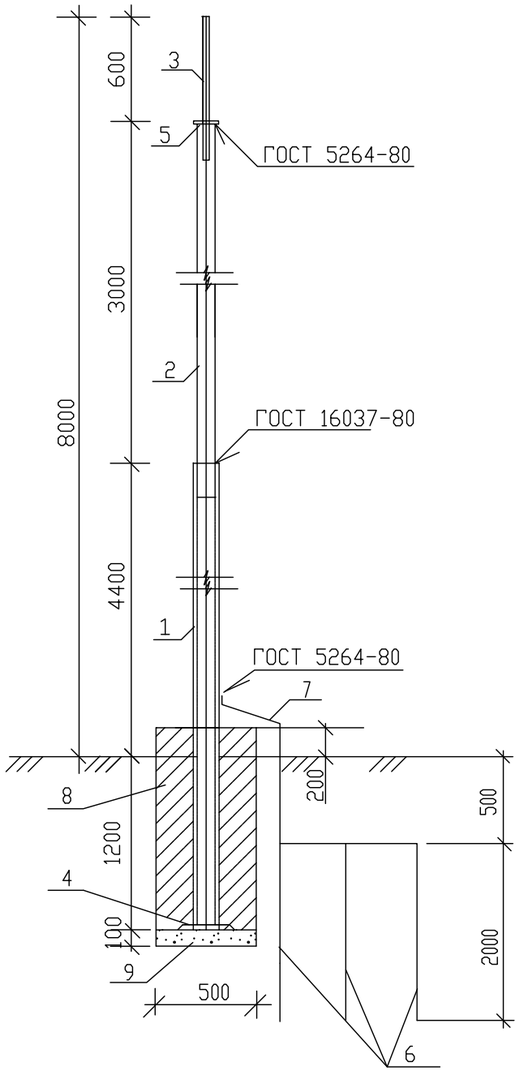

СПЕЦИФИКАЦИЯ

# п/п	Обозначение	Наименование	Кол. шт.	Масса кг.	Примечание
1	ГОСТ 10704-91	Труба 76х3 L=5600	1	64.40	
2	ГОСТ 10704-91	Труба 57х3 L=3000	1	12.80	
3	ГОСТ2590-88	Сталь круглая Ø20 L-800	1	1.98	
4	ГОСТ 103-76*	Полоса 150х5 L=150	1	0.88	
5	ГОСТ 103-76*	Полоса 100х5 L=100	1	0.40	
6	ГОСТ 8509-86	Уголок50х50х4 м	10,0		Заземление
7	ГОСТ 103-76*	Полоса L40х4 м	1,0		Заземление
		Фундамент			
8	ГОСТ22266-94	Бетон класса В15 из сульфато-стойкого цемента	1		0,3м³
9	ГОСТ 8267-93	Щебень			0,025м³

ПРИМЕЧАНИЕ

1. Все открытые поверхности стальных конструкций окрасить эмалью ПФ-133 по грунтовке ГФ-021.
2. Боковая поверхность фундамента изолируется двумя слоями рубероида.
3. Бетон для фундаментов изготовить на сульфатостойком цементе по ГОСТ22286-94.
4. Под подушку фундамента устроить щебеночную подготовку толщ.100мм пропитую горячим битумом до полного насыщения.
5. Размещение молниеприемника -чертежи марки ГСН л.2
6. Сварку производить по ГОСТ 5264-80 сплошным швом. Толщину сварочных швов принять по наименьшей толщине свариваемых элементов.

Согласовано
Тулегенов
АС

Взам. инв. No
Подпись и дата
Инв. No подл.

Изм.	Кол.уч	Лист	No.док	Подпись	Дата
Разработал		Саткалиева			
Проверил		Шагиров			
ГИП		Шагиров			
Д.контроль		Кажгереева			

Р-28.06.17/39 ГСН

Разработка проектно-сметной документации на строительство объекта: «Строительство газопроводных линий населенных пунктов Таскудык, Соркол, Саркумак, Былкылдакты, Конырауды, раз.Кенбай Кызылкугинского района Атырауской области»

Наружные инженерные сети (п.Сагиз-с.Сарколь-с.Саргымак-с.Былкылдакты)

Стадия	Лист	Листов
РП	21	

Молниеприемник H=8м

ТОО "Poligram" г.Атырау

Файл: Р-28.06.17/39_ГСН

Формат А3

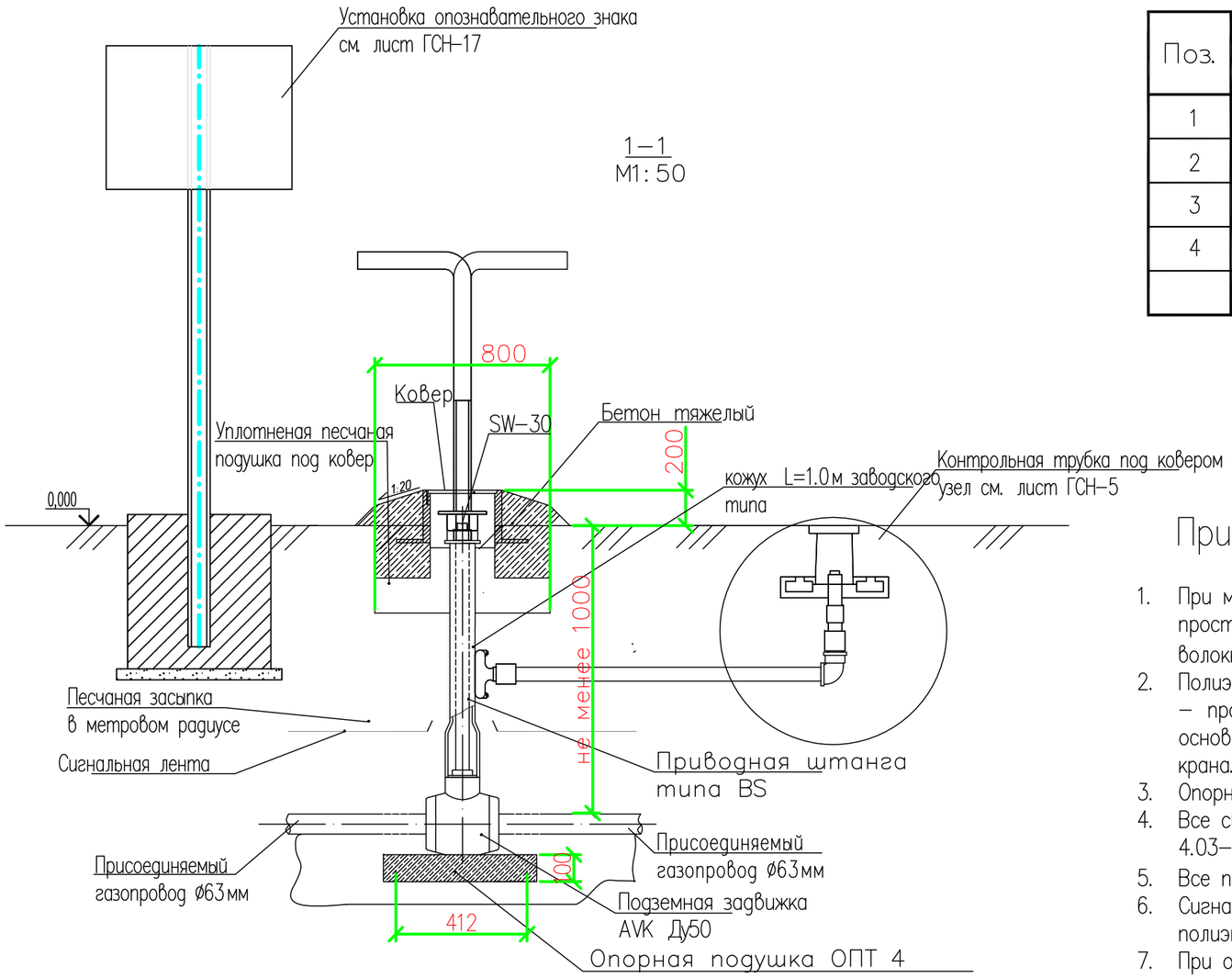

Спецификация

Поз.	Обозначение	Наименование	Кол.	Масса ед., кг	Примечание
1		Подземная задвижка AVK Ду50	1		шт
2	(ТУ400–28–91–84*)	Ковер	2		шт
3		Ключ	1		шт
4	ГОСТ 266–33–91	Бетон тяжелый	0,017		м3

Примечание:

1. При монтаже газопроводов методом протяжки полиэтиленовых труб, межтрубное пространство между полиэтиленовой трубой и каркасом уплотняется синтетическим волокном и/или монтажной пеной.
2. Полиэтиленовый кран устанавливается на опорную подушку, в соответствии с ями фирмы – производителя. Допускается устанавливать полиэтиленовый кран без опорной подушки на основание из песка высотой не менее 0,2м и длиной по 1,0м в каждую сторону от оси крана.
3. Опорная подушка устанавливается на основание, выполненное в виде песчанной подушки.
4. Все сварные швы проверить неразрушающими методами в соответствии с СП РК 4.03–101–2013 и МСП 4.03–103–2005.
5. Все полиэтиленовые изделия могут быть изготовлены из ПЭ80 и/или ПЭ100.
6. Сигнальная лента устанавливается на расстоянии 200мм от верха присыпанного полиэтиленового газопровода.
7. При отсутствии усовершенствованного дорожного покрытия, вокруг ковера предусматривают устройство отмостки шириной не менее 0,7м с уклоном 50%.
8. В местах отсутствия проезда транспорта и прохода людей, рекомендуется предусматривать отметки крышки ковера на 0,5м выше уровня земли.
9. Засыпку котлована производить послойно с уплотнением и проливкой через каждые 200мм.

Согласовано
Тулегенов
АС

Взам. инв. No
Подпись и дата
Инв. No подл.

Изм.	Кол.уч	Лист	No.док	Подпись	Дата
Разработал		Саткалиева			
Проверил		Шагиров			
ГИП		Шагиров			
Д.контроль		Кажгереева			

Р–28.06.17/39 ГСН

Разработка проектно–сметной документации на строительство объекта: «Строительство газопроводных линий населенных пунктов Таскудык, Соркол, Саркумак, Былкылдакты, Конырауды, раз.Кенбай Кызылкугинского района Атырауской области»

Наружные инженерные сети (п.Сагиз–с.Сарколь–с.Саргымак–с.Былкылдакты)

Стадия	Лист	Листов
РП	22	

Установка подземной задвижки AVK Ду50 под ковер

ТОО "Poligram" г.Атырау

Файл: Р–28.06.17/39_ГСН

Формат А3

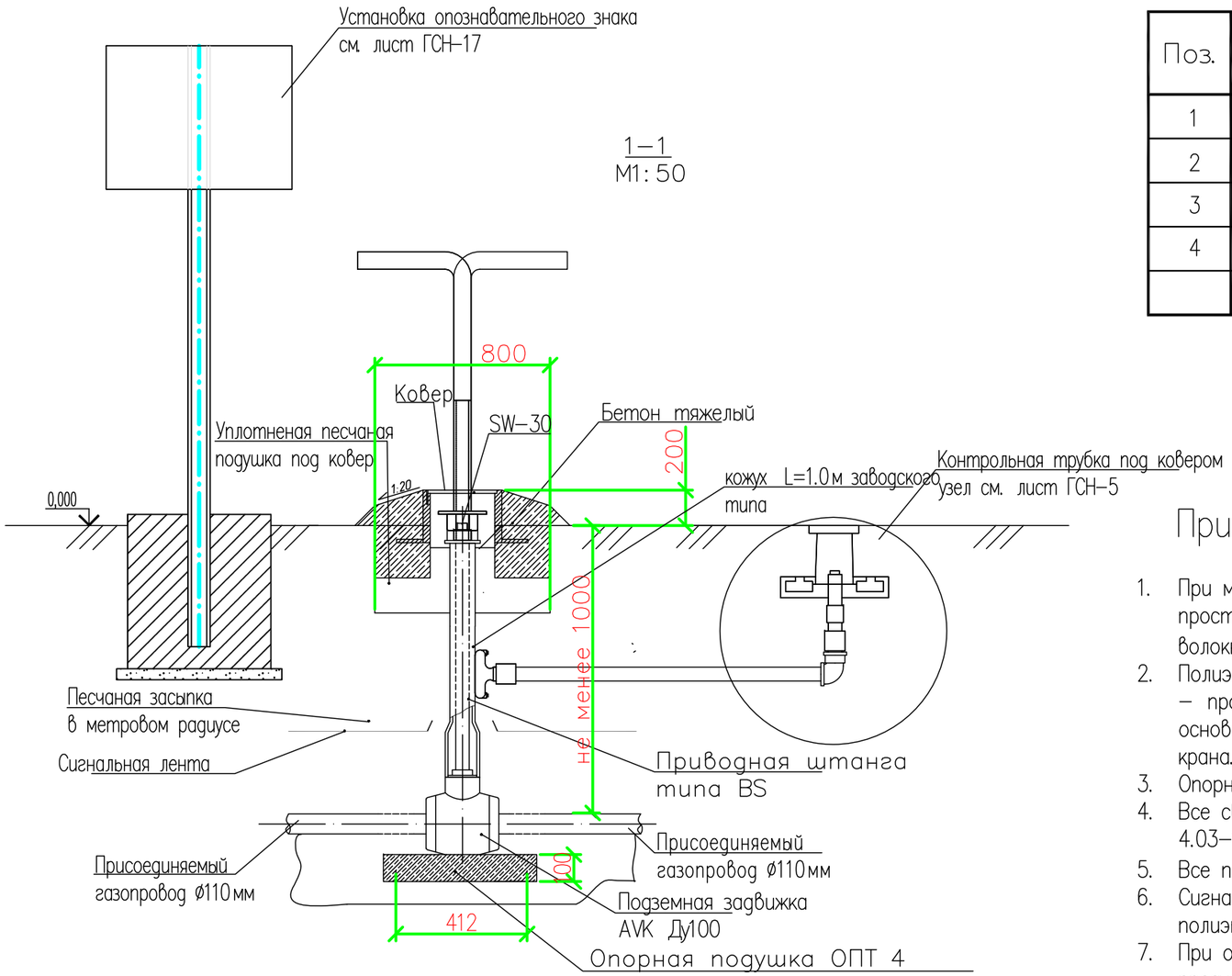

Спецификация

Поз.	Обозначение	Наименование	Кол.	Масса ед., кг	Примечание
1		Подземная задвижка AVK Ду100	1		шт
2	(ТУ400-28-91-84*)	Ковер	2		шт
3		Ключ	1		шт
4	ГОСТ 266-33-91	Бетон тяжелый	0,017		м3

Примечание:

1. При монтаже газопроводов методом протяжки полиэтиленовых труб, межтрубное пространство между полиэтиленовой трубой и каркасом уплотняется синтетическим волокном и/или монтажной пеной.
2. Полиэтиленовый кран устанавливается на опорную подушку, в соответствии с ями фирмы – производителя. Допускается устанавливать полиэтиленовый кран без опорной подушки на основание из песка высотой не менее 0,2м и длиной по 1,0м в каждую сторону от оси крана.
3. Опорная подушка устанавливается на основание, выполненное в виде песчанной подушки.
4. Все сварные швы проверить неразрушающими методами в соответствии с СП РК 4.03-101-2013 и МСП 4.03-103-2005.
5. Все полиэтиленовые изделия могут быть изготовлены из ПЭ80 и/или ПЭ100.
6. Сигнальная лента устанавливается на расстоянии 200мм от верха присыпанного полиэтиленового газопровода.
7. При отсутствии усовершенствованного дорожного покрытия, вокруг ковера предусматривают устройство отмостки шириной не менее 0,7м с уклоном 50%.
8. В местах отсутствия проезда транспорта и прохода людей, рекомендуется предусматривать отметки крышки ковера на 0,5м выше уровня земли.
9. Засыпку котлована производить послойно с уплотнением и проливкой через каждые 200мм.

Согласовано
Тулегенов
АС

Взам. инв. No
Подпись и дата
Инв. No подл.

Изм.	Кол.уч	Лист	No.док	Подпись	Дата
Разработал		Саткалиева			
Проверил		Шагиров			
ГИП		Шагиров			
Д.контроль		Кажгереева			

Р-28.06.17/39 ГСН

Разработка проектно-сметной документации на строительство объекта: «Строительство газопроводных линий населенных пунктов Таскудык, Соркол, Саркумак, Былкылдакты, Конырауды, раз.Кенбай Кызылкугинского района Атырауской области»

Наружные инженерные сети (п.Сагиз-с.Сарколь-с.Саргымак-с.Былкылдакты)

Стадия	Лист	Листов
РП	23	

Установка подземной задвижки AVK ДУ100 под ковер

ТОО "Poligram" г.Атырау

Файл: Р-28.06.17/39_ГСН

Формат А3

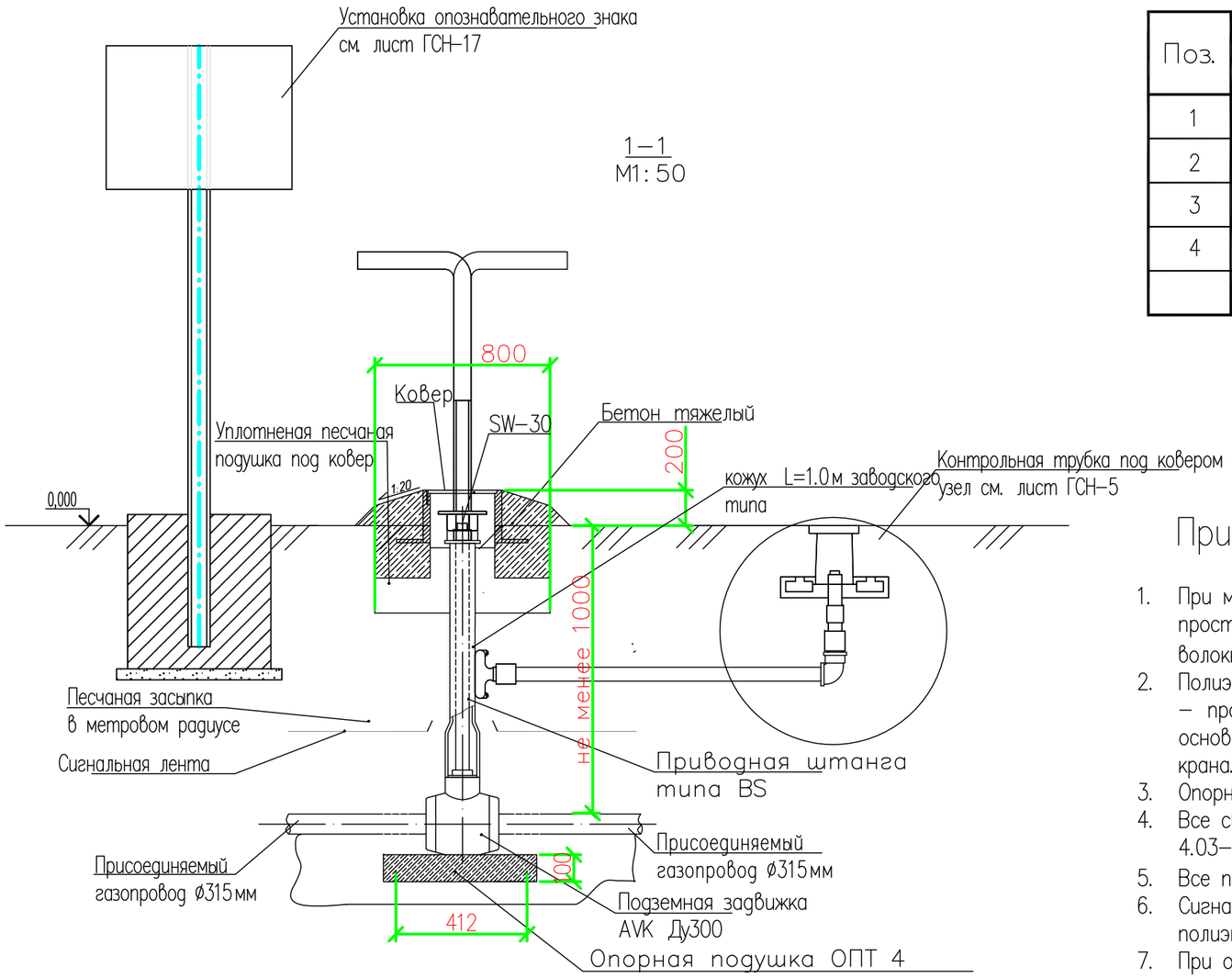

Спецификация

Поз.	Обозначение	Наименование	Кол.	Масса ед., кг	Примечание
1		Подземная задвижка AVK Ду300	1		шт
2	(ТУ400-28-91-84*)	Ковер	2		шт
3		Ключ	1		шт
4	ГОСТ 266-33-91	Бетон тяжелый	0,017		м3

Примечание:

1. При монтаже газопроводов методом протяжки полиэтиленовых труб, межтрубное пространство между полиэтиленовой трубой и каркасом уплотняется синтетическим волокном и/или монтажной пеной.
2. Полиэтиленовый кран устанавливается на опорную подушку, в соответствии с ями фирмы – производителя. Допускается устанавливать полиэтиленовый кран без опорной подушки на основание из песка высотой не менее 0,2м и длиной по 1,0м в каждую сторону от оси крана.
3. Опорная подушка устанавливается на основание, выполненное в виде песчанной подушки.
4. Все сварные швы проверить неразрушающими методами в соответствии с СП РК 4.03-101-2013 и МСП 4.03-103-2005.
5. Все полиэтиленовые изделия могут быть изготовлены из ПЭ80 и/или ПЭ100.
6. Сигнальная лента устанавливается на расстоянии 200мм от верха присыпанного полиэтиленового газопровода.
7. При отсутствии усовершенствованного дорожного покрытия, вокруг ковера предусматривают устройство отмостки шириной не менее 0,7м с уклоном 50%.
8. В местах отсутствия проезда транспорта и прохода людей, рекомендуется предусматривать отметки крышки ковера на 0,5м выше уровня земли.
9. Засыпку котлована производить послойно с уплотнением и проливкой через каждые 200мм.

Согласовано
Тулегенов
АС

Взам. инв. No
Подпись и дата
Инв. No подл.

Изм.	Кол.уч	Лист	No.док	Подпись	Дата
Разработал		Саткалиева			
Проверил		Шагиров			
ГИП		Шагиров			
Д.контроль		Кажгереева			

Р-28.06.17/39 ГСН

Разработка проектно-сметной документации на строительство объекта: «Строительство газопроводных линий населенных пунктов Таскудык, Соркол, Саркумак, Былкылдакты, Конырауды, раз.Кенбай Кызылкугинского района Атырауской области»

Наружные инженерные сети (п.Сагиз-с.Сарколь-с.Саргымак-с.Былкылдакты)

Стадия	Лист	Листов
РП	24	

Установка подземной задвижки AVK ДУ300 под ковер

ТОО "Poligram" г.Атырау

Файл: Р-28.06.17/39_ГСН

Формат А3

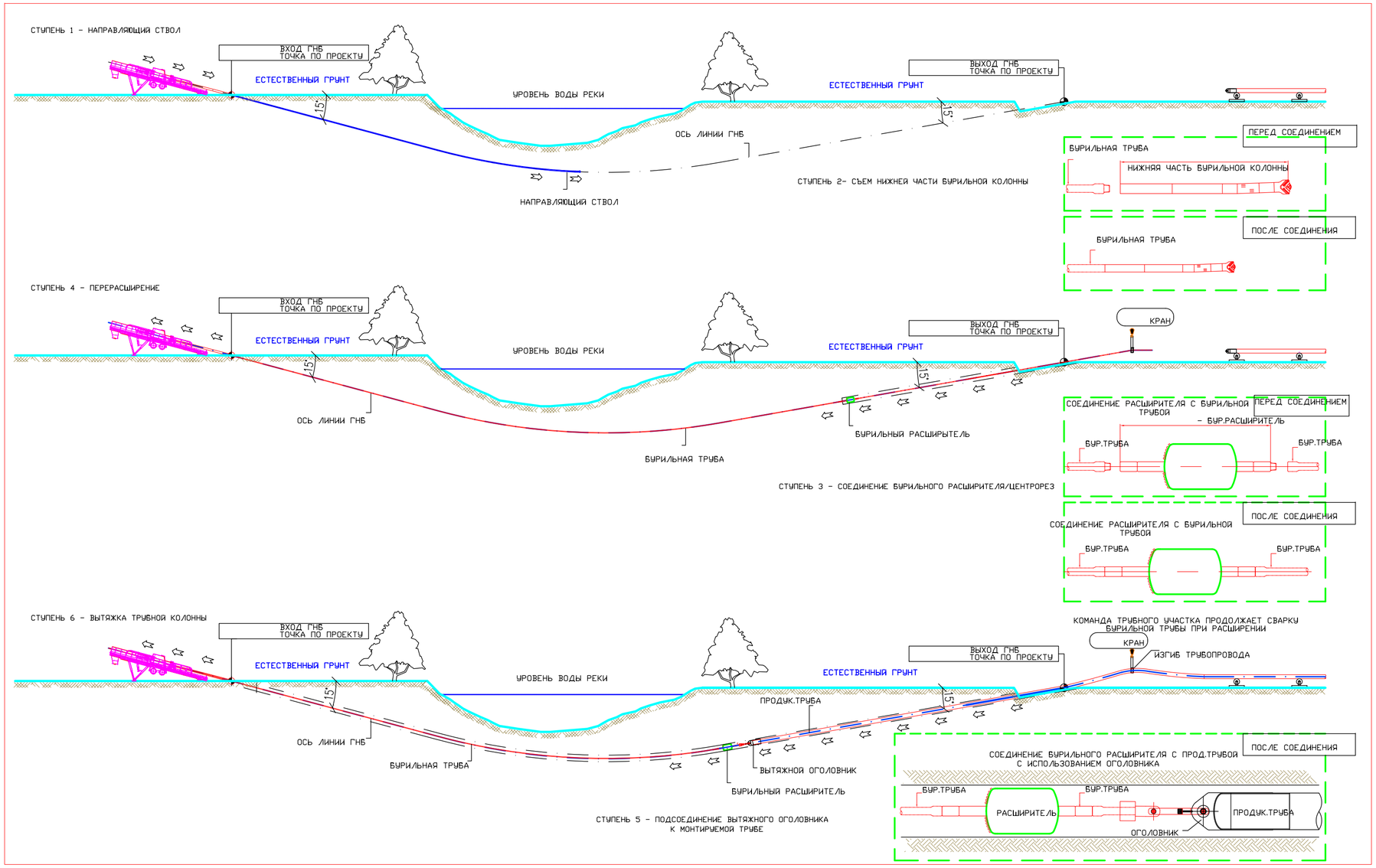

Согласовано

АС	Тулегенов	

Взам. инв. No

Подпись и дата

Инв. No подл.

Изм.	Кол.уч	Лист	No.док	Подпись	Дата
Разработал		Саткалиева			
Проверил		Шагиров			
ГИП		Шагиров			
Д.контроль		Кажгереева			

Р-28.06.17/39 ГСН

Разработка проектно-сметной документации на строительство объекта: «Строительство газопроводных линий населенных пунктов Таскудук, Соркол, Саркумак, Былкылдакты, Конырауды, раз.Кенбай Кызылкугинского района Атырауской области»

Наружные инженерные сети (п.Сагиз-с.Сарколь-с.Саргымак-с.Былкылдакты)	Стадия	Лист	Листов
	РП	25	

Чертеж последовательности работ ГНБ

ТОО "Poligram" г.Атырау

Файл: Р-28.06.17/39_ГСН

Формат А2

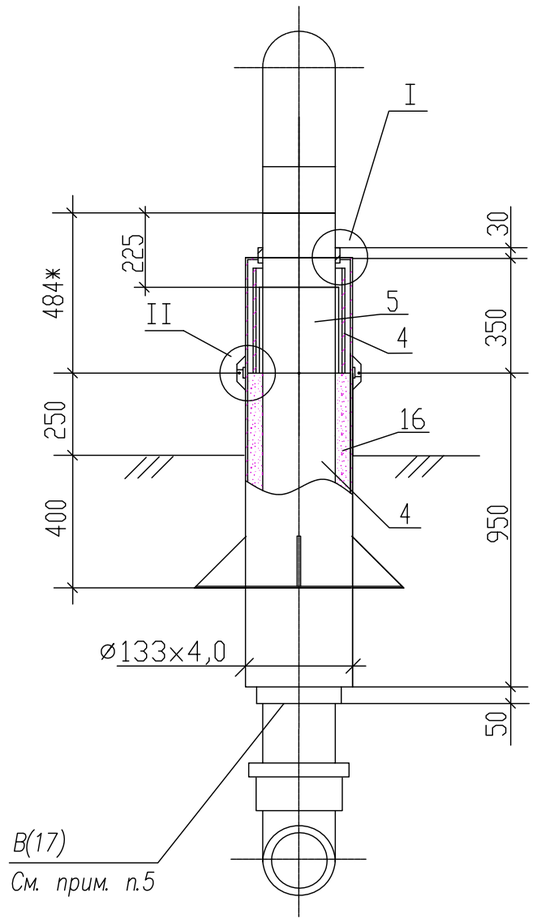

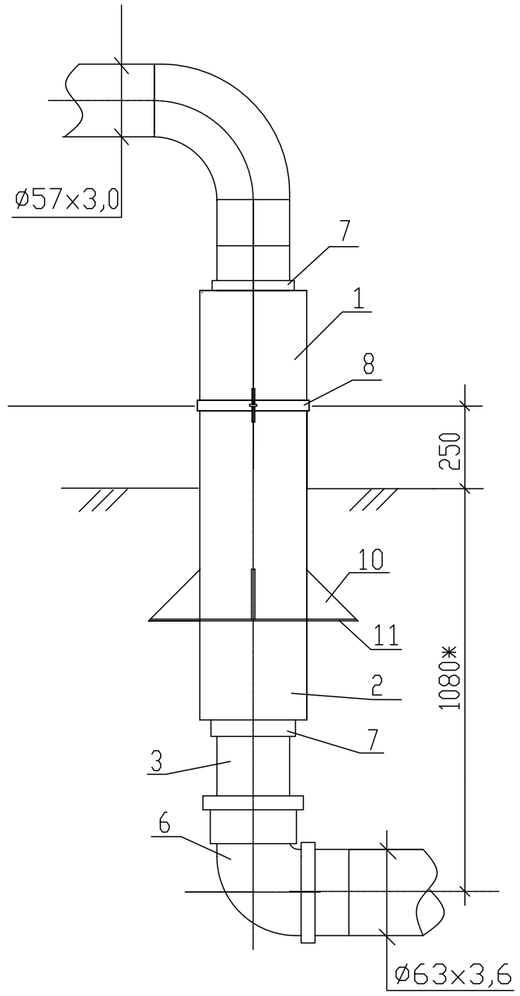

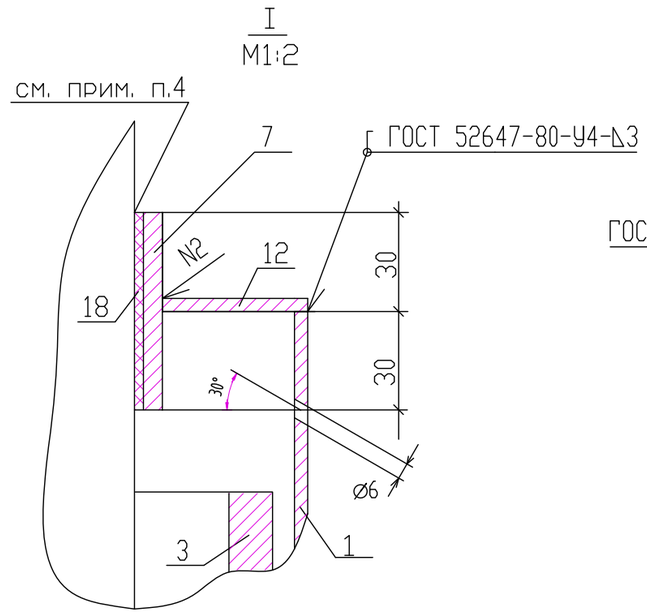

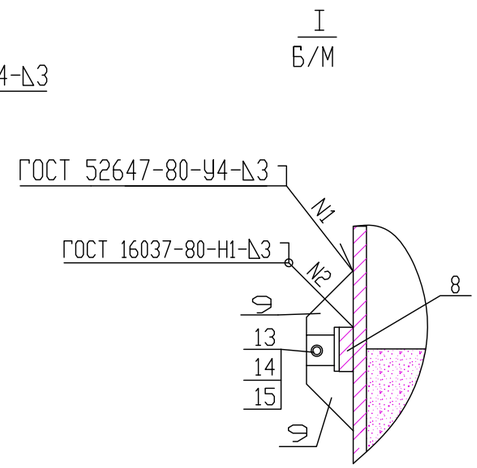

Примечания:

1. Стальной газопровод внутри футляра и надземную часть футляра покрыть двумя слоями эмали ПФ–133 по двум слоям грунтовки ГФ–021 лтбо другими материалами в соответствии с приложением 15 СН РК 2.01–01–2013 "Защита строительных конструкций от коррозии". Цвет краски в соответствии с ГОСТ 14202–69

2. Наружнаяповерхность футляра в подземной части и на высоту 150мм над поверхностью земли покрыть изоляцией весьма усиленного типа по ГОСТ 9.602–89.

3. Зазор между футляром и стальной трубо заделать монтажной пеной.

4. На полиэтиленовую трубу, под патрубок (место В), нанести два слоя липкой изоли–рующей ленты шириной 100мм.

5. Полиэтиленовый газопровод уложить на песчаную подушку h=0,2м и засыпать песком до опорной линии футляра.

*6. * – размеры для справок.*

Патрубок (поз.7)
Б/М

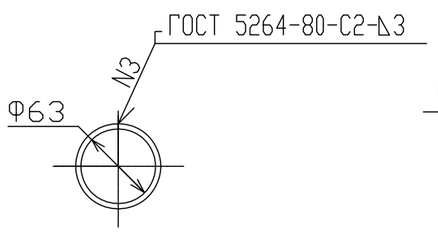

Патрубок (поз.8)
Б/М

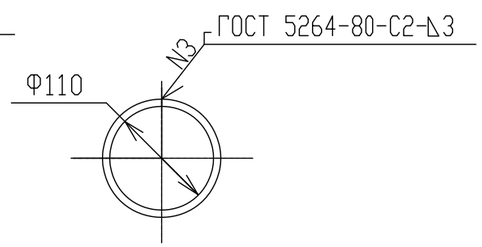

Крышка (поз.12)
Б/М

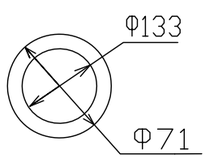

Б/М

Изм.	Кол.уч	Лист	No. док	Подпись	Дата	Р–28.06.17/39 ГСН		
						Разработка проектно–сметной документации на строительство объекта: «Строительство газопроводных линий населенных пунктов Таскудык, Соркол, Саркумак, Былкылдакты, Конырауды, раз.Кенбай Кызылкугинского района Атырауской области»		
Разработал		Саткалиева				Наружные инженерные сети (п.Сагиз–с.Сарколь–с.Саргымак–с.Былкылдакты)	Стадия	Лист	Листов
Проверил		Шагиров					РП	26	
ГИП		Шагиров							
Д.контроль		Кажгереева				Узел выхода полиэтиленового газопровода ПЭ63х3,8/Ст57х3,0 из земли	ТОО "Poligram" г.Атырау		

Согласовано
АС
Тулегенов

Взам. инв. No
Подпись и дата
Инв. No подл.

Файл: Р–28.06.17/39_ГСН

Формат А3

N поз.	Обозначение	Наименование	Кол.	Масса ед., кг	Примечание
10		Косынка 5х150х160 Полоса 5х150-В ГОСТ 103-76* Ст3 пс1 ГОСТ 535-88	2 0,38	0,44 5,89	шт
11		Плита 5х410х410 Лист 5х600х2000 ГОСТ 19903-74* Ст3 ГОСТ 14637-89	1	6,664	шт
12		Крышка Dнар=108; Dвн=71 Лист 5х600х2000 ГОСТ 19903-74* Ст3 ГОСТ 14637-89	1	0,395	шт
13	ГОСТ 7798-70*	Болт М8х25.58.096	2	0,139	шт
14	ГОСТ 5915-70*	Гайка М8.5.036	2	0,005	шт
15	ГОСТ 11371-78*	Шайба М8.02.096	4	0,002	шт
16	ГОСТ 8736-93	Песок природный мелкий	0,03	1600	м
17	ТУ 102-320-86	Лента поливинилхлоридная липкая ПВХ-Л	0,04	1,0	м
18**		Монтажная пена КИМ ТЕС	1		л

СПЕЦИФИКАЦИЯ

N поз.	Обозначение	Наименование	Кол.	Масса ед., кг	Примечание
1		Труба 133х4,0 ГОСТ 10704-91 В-Ст3 сп2 ГОСТ 10705-80*	0,3	10,26	м
2		Труба 133х4,0 ГОСТ 10704-91 В-Ст3 сп2 ГОСТ 10705-80*	0,95	10,26	м
3	ГОСТ Р 50838-95*	Труба PE100 ГАЗ SDR17,6-63х3,8	1,3	1,05	м
4		Патрубок из трубы PE100 ГАЗ SDR17,6-110х10	0,30	3,16	м
5	"FRIALEN"	Неразъемное соединение ПЭ/Ст d63/Ду50 PE 100 SDR11	1	2,72	шт
6	"FRIALEN"	Отвод 90 d63 PE 100 SDR11	1	0,313	шт
7		Патрубок Dнар=71; Dвн=63 Полоса 4х50-В ГОСТ 103-76* Ст3 пс1 ГОСТ 535-88	2 1,06	0,345 1,57	шт м
8		Патрубок Dнар=118; Dвн=110 Полоса 4х50-В ГОСТ 103-76* Ст3 пс1 ГОСТ 535-88	1 0,875	1,123 1,57	шт м
9		Пластина L=0,1м Полоса 4х50-В ГОСТ 103-76* Ст3 пс1 ГОСТ 535-88	4 0,4	0,157 1,57	шт м

** – Объем монтажной пены указан в затвердевшем состоянии

Плита (поз.11)
Б/М

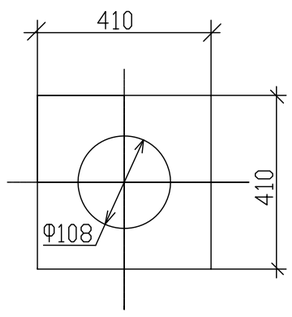

Пластина (поз.9)
Б/М

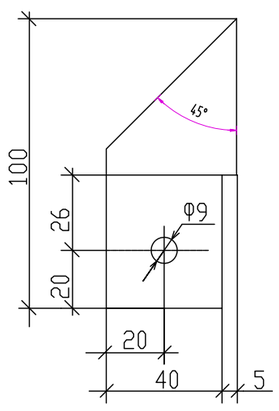

Косынка (поз.10)
Б/М

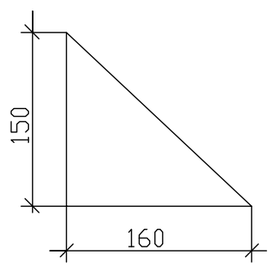

Согласовано
АС Тулегенов

Взам. инв. No
Подпись и дата
Инв. No подл.

Б/М

Изм.	Кол.уч	Лист	No.док	Подпись	Дата	Р-28.06.17/39 ГСН			
						Разработка проектно-сметной документации на строительство объекта: «Строительство газопроводных линий населенных пунктов Таскудык, Соркол, Саркумак, Былкылдакты, Коныраулы, раз.Кенбай Кызылкугинского района Атырауской области»			
Разработал		Саткалиева				Наружные инженерные сети (п.Сагиз-с.Сарколь-с.Саргымак-с.Былкылдакты)	Стадия	Лист	Листов
Проверил		Шагиров					РП	27	
ГИП		Шагиров							
Д.контроль		Кажгереева				Узел выхода полиэтиленового газопровода ПЭ63х3,8/Ст57х3,0 из земли. Спецификация.	ТОО "Poligram" г.Атырау		

Файл: Р-28.06.17/39_ГСН

Формат А3

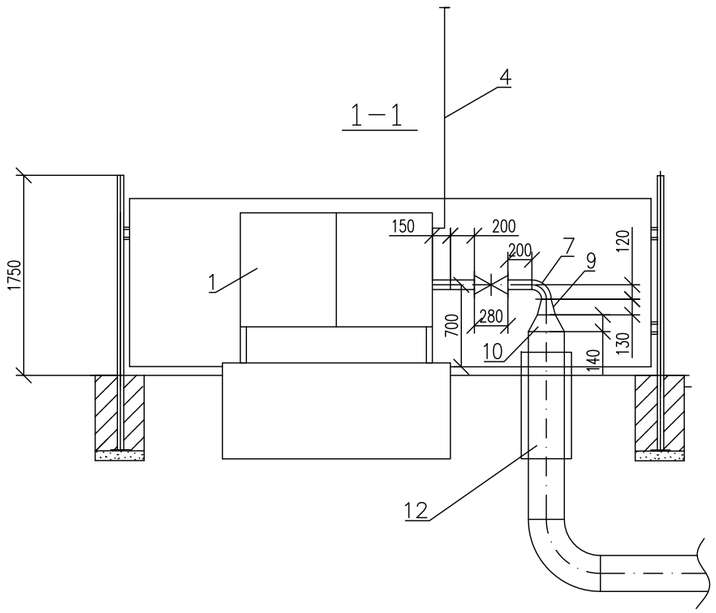

План
М1:50

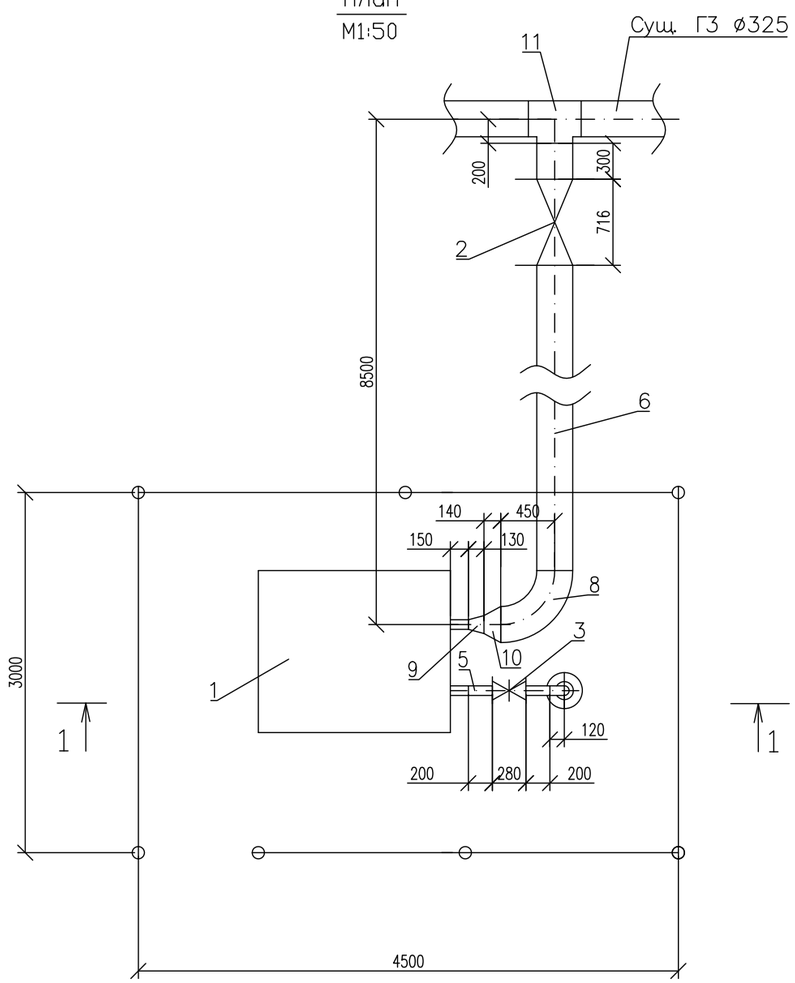

Спецификация

Поз.	Обозначение	Наименование	Ед. изм.	Кол-во	Масса кг.	Примечание
1	ШУУРГ–400	Шкафной узел учета расхода газа				
		со счетчиком СТГ–80–400	компл	1		
2	ТОО "ЕвроСпецАрматура"	Кран шаровый полнопроходной ру1,6мпа с				
	VEXVE	ответными фланцами и крепежем Ду300	шт	1		
3	ТОО "ЕвроСпецАрматура"	Кран шаровый полнопроходной ру1,6мпа с				
	VEXVE	ответными фланцами и крепежем Ду80	шт	1		
4	В ст3сп2 ГОСТ10705-80	Труба 25х2,5 ГОСТ10704-91	м	3,0	1,39	Продувка
5	В ст3сп2 ГОСТ10705-80	Труба 89х3,5 ГОСТ10704-91	м	1,5	7,38	Продувка
6	В ст3сп2 ГОСТ10705-80	Труба 325х8,0 ГОСТ10704-91	м	10,0	62,54	
7	ГОСТ 17375-2001	Отвод 90 89х3,5	шт.	1	1,4	
8	ГОСТ 17375-2001	Отвод 90 325х8,0	шт.	1,0	45,0	
9	ГОСТ 17378-2001	Переход К 89х3,5-159х4,5	шт.	2	2,3	
10	ГОСТ 17378-2001	Переход К 159х4,5-325х8,0	шт	2	11,0	
11	ГОСТ 17376-2001	Тройник 325х8,0	шт	1	27,4	
12		Узел выхода полиэтиленового газопровода	шт	1		
		из земли ПЭ315х35,2/Ст325х8,0				

М 1:50

Изм.	Кол.уч	Лист	No. док	Подпись	Дата
Разработал		Саткалиева			
Проверил		Шагиров			
ГИП		Шагиров			
Д.контроль		Кажгереева			

Р–28.06.17/39 ГСН

Разработка проектно–сметной документации на строительство объекта: «Строительство газопроводных линий населенных пунктов Таскудык, Соркол, Саркумак, Былкылдакты, Конырауды, раз.Кенбай Кызылкугинского района Атырауской области»

Наружные инженерные сети (п.Сагиз–с.Сарколь–с.Саргымак–с.Былкылдакты)

Стадия	Лист	Листов
РП	28	

Установка ШУУРГ–400 в ограждении 4,5х3х1,75

ТОО "Poligram" г.Атырау

Согласовано:
АС
Тулегенов

Взам. инв. №
Подпись и дата
Инв. № подл.

Файл: Р–28.06.17/39_ГСН

Формат А3

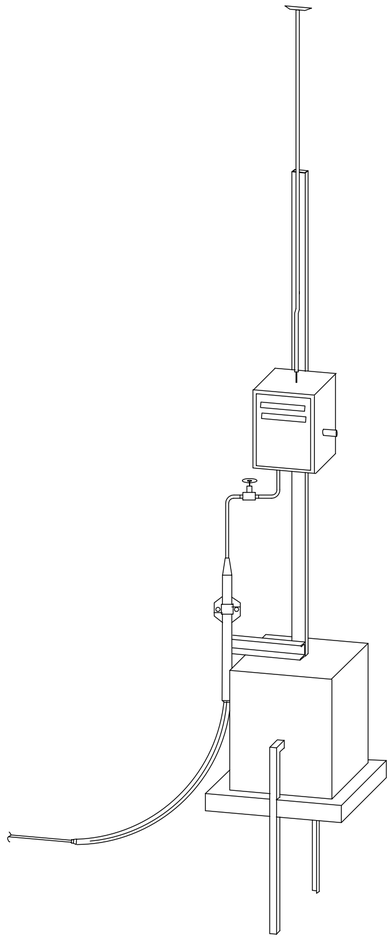

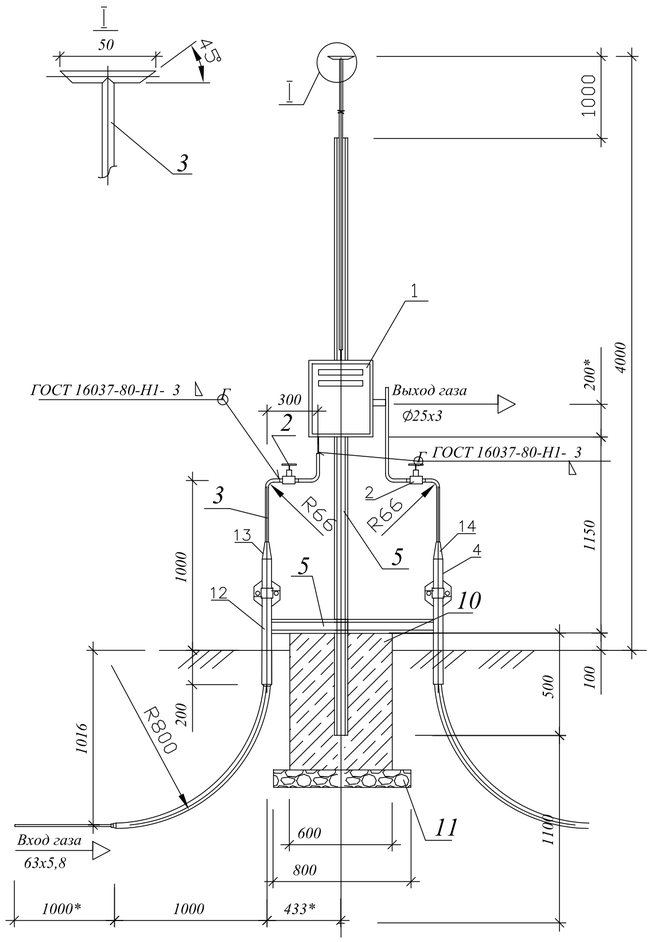

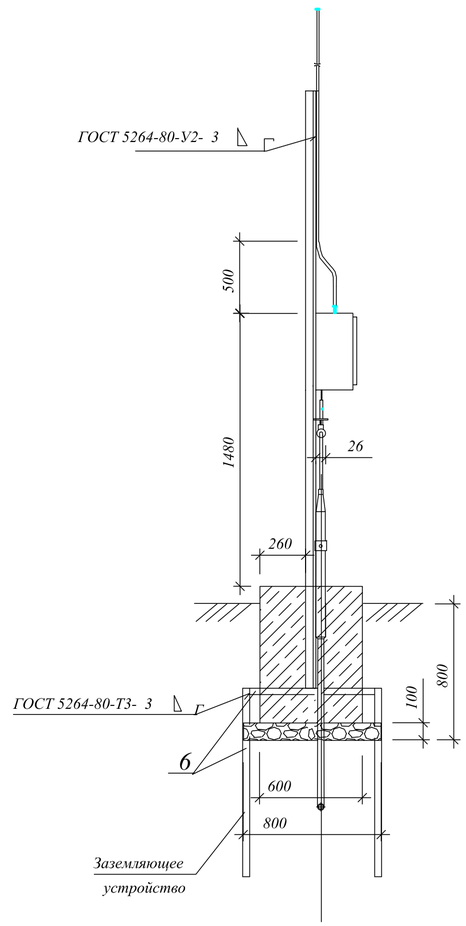

СПЕЦИФИКАЦИЯ (на 1 изделие).

Поз.	Обозначение	Наименование	Кол.	Вес Ед.кг.	Приме-чание.
1		Газорегуляторный пункт шкафной ГРПШ-10 $P_{вх}$ =0,3МПа; $P_{вых}$ =1,0кПа;	1		
		Q=40,0м³/час			
2	ТОО "ЕвроСпецАрматура" VEXVE	Кран шаровый полнопроходной ру1,0мпа с ответными фланцами и крепежем ДУ25	2		шт
3	ГОСТ 10704-91	Труба Ø25х2,8 В10 ГОСТ 10705-80	7,0	1,41	м
4		Узел выхода полиэтиленового газо-	1		шт
		провода из грунта РЕ32х3,0/Ст32х3,0			
5	ГОСТ 8240-89	Швеллер 8 Ст3 сп1 ГОСТ 535-88	4,5	7,05	м
6	ГОСТ 8509-86	Уголок 50х5-В Ст3-1 ГОСТ535-88	3,3	3,77	м3
7	ГОСТ 7798-70*	Болт М8х50.096	2	0,025	шт
8	ГОСТ 11371-78*	Шайба 8.01.019	2	0,002	шт
9	ГОСТ 5915-70*	Гайка М8.5	2	0,005	шт
10		Бетон тяжелый класса В15	0,3	2400	м3
11	ГОСТ 8267-93	Щебень (гравий)	0,1	2000	м3
12		Узел выхода полиэтиленового газо-провода из грунта РЕ63х5,8/Ст57х3,0			
13	ГОСТ 17378-2001	Переход К 57х3,0-32х2,8	1		шт
14	ГОСТ 17378-2001	Переход К 32х2,8-25х2,5	1		шт

Примечания:

1. Поверхность ГРП , трубопроводов и арматуры в надземной части защищается покрытием, состоящим из двух слоев грунтовки и двух слоев краски для наружных работ. Материалы покрытия согласно приложению 15 СН РК 2.01-01-2013 "Защита строительных конструкций от коррозии". Цвет краски в соответствии с ГОСТ 14202- 69.
2. Фундамент выполняется из бетона класса В15 на сульфатостойком цементе.
3. Боковые поверхности фундамента покрыть горячим битумом за 2 раза.
4. Под подошвой фундамента выполнить щебеночную подготовку с пропиткой битумом до полного насыщения.
5. " * " - размеры для справок.

ПЛАН Установка ГСГО-МВ/25-06 в ограждении 4,5х3х1,75

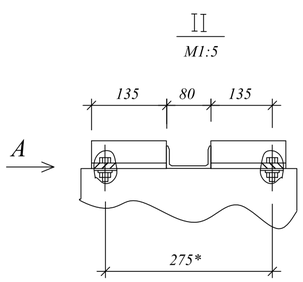

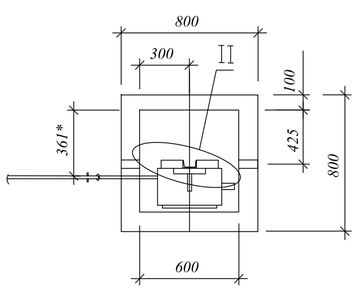

Вид А

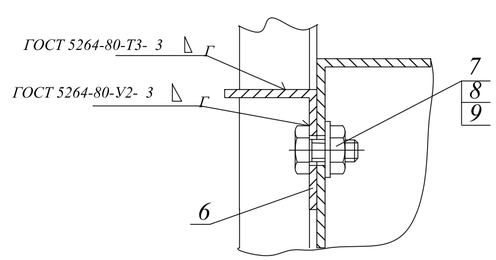

Согласовано

АС	Тулегенов

Взам. инв. No

Подпись и дата

Инв. No подл.

Изм.	Кол.уч	Лист	No.док	Подпись	Дата
Разработал		Саткалиева			
Проверил		Шагиров			
ГИП		Шагиров			
Д.контроль		Кажгереева			

Р-28.06.17/39 ГСН

Разработка проектно-сметной документации на строительство объекта: «Строительство газопроводных линий населенных пунктов Таскудук,Соркол, Саркумак, Былкылдакты, Конырауны, раз.Кенбай Кызылкугинского района Атырауской области»

Наружные инженерные сети (п.Сагиз-с.Сарколь-с.Саргымак-с.Былкылдакты)

Стадия	Лист	Листов
РП	29	

Установка ГРПШ-10

ТОО "Poligram" г.Атырау

Файл: Р-28.06.17/39_ГСН

Формат А2

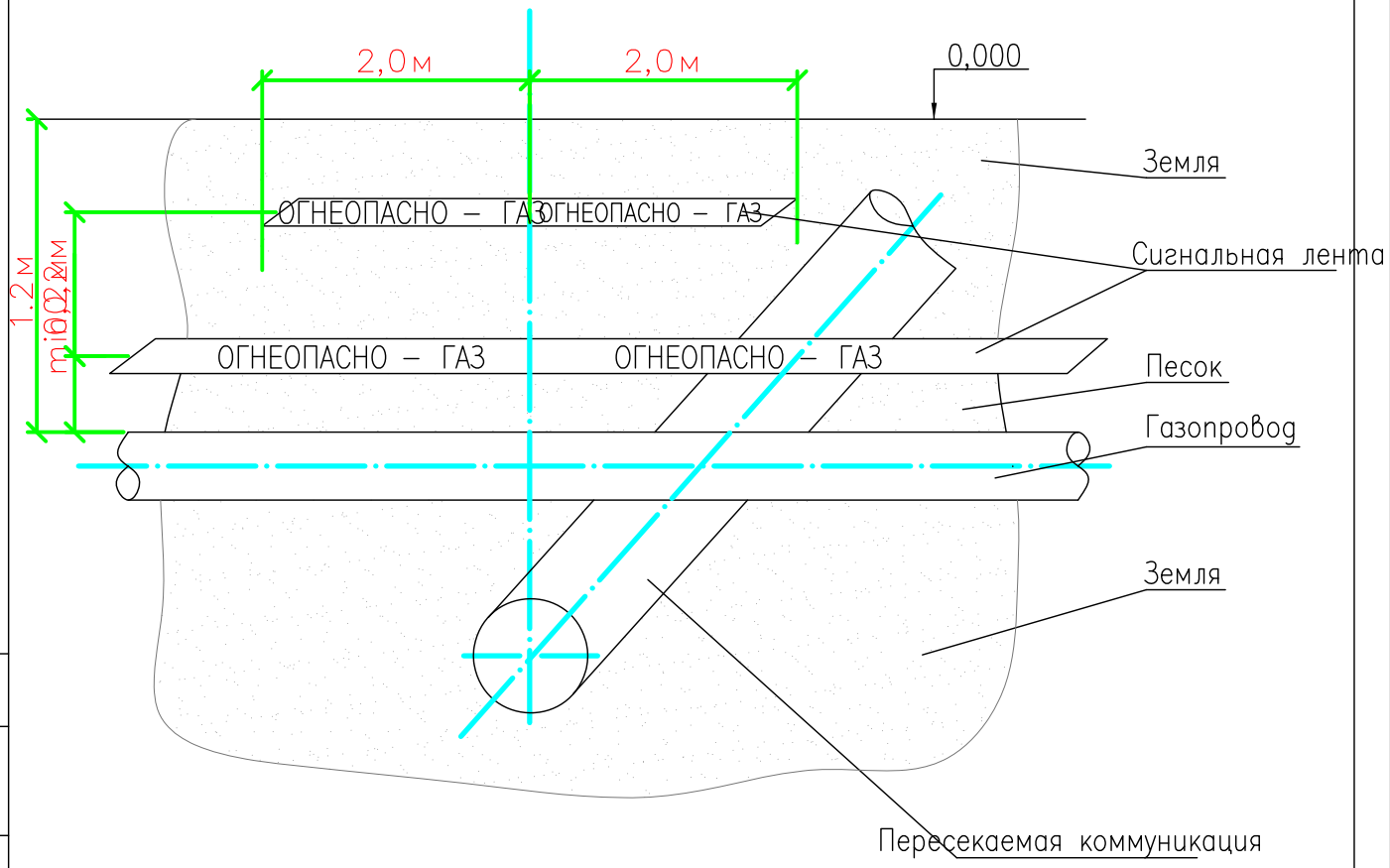

ПРИМЕЧАНИЕ:

1. СИГНАЛЬНАЯ ЛЕНТА ЖЕЛТОГО ЦВЕТА ШИРИНОЙ НЕ МЕНЕЕ 0,2М С НЕСМЫВАЕМОЙ НАДПИСЬЮ "ОГНЕОПАСНО–ГАЗ", УКЛАДЫВАЕТСЯ НА РАССТОЯНИИ 0,2М ОТ ВЕРХНЕЙ ОБРАЗУЮЩЕЙ ГАЗОПРОВОДА.
2. НА УЧАСТКАХ ПЕРЕСЕЧЕНИЙ ГАЗОПРОВОДОВ С ПОДЗЕМНЫМИ ИНЖЕНЕРНЫМИ КОММУНИКАЦИЯМИ, ЛЕНТА ДОЛЖНА БЫТЬ УЛОЖЕНА ВДОЛЬ ГАЗОПРОВОДА ДВАЖДЫ НА РАССТОЯНИИ НЕ МЕНЕЕ 0,2М МЕЖДУ СОБОЙ НА 2М В ОБЕ СТОРОНЫ ОТ ПЕРЕСЕКАЕМОГО СООРУЖЕНИЯ, В СООТВЕТСТВИИ СО СХЕМОЙ УКЛАДКИ, ПРЕДСТАВЛЕННОЙ НА ЧЕРТЕЖЕ.
3. УКЛАДКА СИГНАЛЬНОЙ ЛЕНТЫ НЕ ТРЕБУЕТСЯ ПРИ ПРОКЛАДКЕ ГАЗОПРОВОДА В ФУТЛЯРЕ (КАРКАСЕ) ИЛИ ДРУГОМ СПОСОБЕ БЕСТРАНШЕЙНОЙ ПРОКЛАДКИ. НА ГРАНИЦАХ ТАКИХ УЧАСТКОВ ТРАССЫ СЛЕДУЕТ УСТАНАВЛИВАТЬ ОПОЗНАВАТЕЛЬНЫЕ ЗНАКИ.

Согласовано
АС Тулегенов

Взам. инв. No
Подпись и дата
Инв. No подл.

Изм.	Кол.уч	Лист	No.док	Подпись	Дата
Разработал		Саткалиева			
Проверил		Шагиров			
ГИП		Шагиров			
Д.контроль		Кажгереева			

Р–28.06.17/39 ГСН

Разработка проектно–сметной документации на строительство объекта: «Строительство газопроводных линий населенных пунктов Таскудык, Соркол, Саркумак, Былкылдакты, Коныраулы, раз.Кенбай Кызылкугинского района Атырауской области»

Наружные инженерные сети (п.Сагиз–с.Сарколь–с.Саргымак–с.Былкылдакты)

Стадия	Лист	Листов
РП	30	

Схема укладки сигнальной ленты на участках пересечения

ТОО "Poligram" г.Атырау

Файл: Р–28.06.17/39_ГСН

Формат А4

ПОЗИЦИЯ	НАИМЕНОВАНИЕ И ТЕХНИЧЕСКАЯ ХАРАКТЕРИСТИКА	ТИП, МАРКА, ОБОЗНАЧЕНИЕ ДОКУМЕНТА, ОПРОСНОГО ЛИСТА	КОД ОБОРУДОВАНИЯ, ИЗДЕЛИЯ, МАТЕРИАЛА	ЗАВОД-ИЗГОТОВИТЕЛЬ	ЕДИНИЦА ИЗМЕРЕНИЯ	КОЛИ-ЧЕСТВО	МАССА ЕДИНИЦЫ КГ	ПРИМЕЧАНИЯ
1	2	3	4	5	6	7	8	9
	ГАЗОПРОВОД ВЫСОКОГО ДАВЛЕНИЯ							
	ГАЗОРЕГУЛЯТОРНЫЙ ПУНКТ С РЕГУЛЯТОРОМ РДСК-50БМ РВЫХ-0,3МПА	ГРПШ-03БМ-2У1			компл	3		см.лист ГСН.ТР-16,17,18
	В ОГРАЖДЕНИИ							
	ПУНКТ УЧЕТА РАСХОДА ГАЗА НА QМАКС=400,0М3/Ч	ШУУРГ-СТГ-80-400			КОМПЛ	1		СМ.ЛИСТ ГСН.ТР-28
	В ОГРАЖДЕНИИ							
	ТРУБА HDPE100 ГАЗ SDR9 – ø315х35,2	ГОСТ Р 50838-2011		АЗТА "CHEVRON"	М	43686,0		
	ТРУБА HDPE100 ГАЗ SDR9 – ø110х12,3	ГОСТ Р 50838-2011		АЗТА "CHEVRON"	М	18252,0		
	ТРУБА HDPE100 ГАЗ SDR9 – ø63х7,1	ГОСТ Р 50838-2011		АЗТА "CHEVRON"	М	5,0		
	УКОРОЧЕННЫЙ ОТВОД 11° PE100 ГАЗ SDR9- 315Х35,2	"CRACK RESISTANCE"		АЗТА "CHEVRON"	ШТ	8		
	УКОРОЧЕННЫЙ ОТВОД 22° PE100 ГАЗ SDR9- 315Х35,2	"CRACK RESISTANCE"		АЗТА "CHEVRON"	ШТ	11		
	УКОРОЧЕННЫЙ ОТВОД 30° PE100 ГАЗ SDR9- 315Х35,2	"CRACK RESISTANCE"		АЗТА "CHEVRON"	ШТ	4		
	УКОРОЧЕННЫЙ ОТВОД 45° PE100 ГАЗ SDR9- 315Х35,2	"CRACK RESISTANCE"		АЗТА "CHEVRON"	ШТ	6		
	УКОРОЧЕННЫЙ ОТВОД 60° PE100 ГАЗ SDR9- 315Х35,2	"CRACK RESISTANCE"		АЗТА "CHEVRON"	ШТ	3		
	УКОРОЧЕННЫЙ ОТВОД 90° PE100 ГАЗ SDR9- 315Х35,2	"CRACK RESISTANCE"		АЗТА "CHEVRON"	ШТ	5		
	УКОРОЧЕННЫЙ ОТВОД 11° PE100 ГАЗ SDR9- 110Х12,3	"CRACK RESISTANCE"		АЗТА "CHEVRON"	ШТ	4		
	УКОРОЧЕННЫЙ ОТВОД 22° PE100 ГАЗ SDR9- 110Х12,3	"CRACK RESISTANCE"		АЗТА "CHEVRON"	ШТ	2		
	УКОРОЧЕННЫЙ ОТВОД 30° PE100 ГАЗ SDR9- 110Х12,3	"CRACK RESISTANCE"		АЗТА "CHEVRON"	ШТ	3		
	МУФТА С ЭЛЕКТРОНАГРЕВАТЕЛЬНЫМИ ЭЛЕМЕНТАМИ PE100 ГАЗ SDR9- 315Х35,2	FRIALEN		АЗТА "CHEVRON"	ШТ	86		
	МУФТА С ЭЛЕКТРОНАГРЕВАТЕЛЬНЫМИ ЭЛЕМЕНТАМИ PE100 ГАЗ SDR9- 110Х12,3	FRIALEN		АЗТА "CHEVRON"	ШТ	26		
	ТРОЙНИК С ЭЛЕКТРОНАГРЕВАТЕЛЬНЫМИ ЭЛЕМЕНТАМИ PE100 ГАЗ SDR9- 315-110-315	FRIALEN			ШТ	2		
	ТРОЙНИК С ЭЛЕКТРОНАГРЕВАТЕЛЬНЫМИ ЭЛЕМЕНТАМИ PE100 ГАЗ SDR9- 110-63-110	BORFIT			ШТ	2		
	ЗАГЛУШКА PE100 ГАЗ SDR9- 63Х7,1			АЗТА "CHEVRON"	ШТ	1		

Согласовано

Взам. инв. No

Подпись и дата

Инв. No подл.

ПРИМЕЧАНИЕ:
- КОЛИЧЕСТВО ПЭ ТРУБ ПРИНЯТО С ЗАПАСОМ: 1% С УЧЕТОМ УКЛАДКИ ЗМЕЙКОЙ
- ДИЭЛЕКТРИЧЕСКИЕ КОЛЬЦО-СПЕЙСЕРЫ В ЗАЩИТНЫХ ФУТЛЯРАХ УСТАНАВЛИВАЮТСЯ ЧЕРЕЗ 2М

Изм.	Кол.уч	Лист	No.док	Подпись	Дата
Разработал		Саткалиева			
Проверил		Шагиров			
ГИП		Шагиров			
Д.контроль		Кажгереева			

Р-28.06.17/39 ГСН.СО

Разработка проектно-сметной документации на строительство объекта: «Строительство газопроводных линий населенных пунктов Таскудык, Соркол, Саркумак, Былкылдакты, Коныраулы, раз.Кенбай Кызылкугинского района Атырауской области»

Наружные инженерные сети (п.Сагиз-с.Сарколь-с.Саргымак-с.Былкылдакты)

Стадия	Лист	Листов
РП	1	8

Общие данные

ТОО "Poligram" г.Атырау

Файл: Р-28.06.17/39_ГСН.СО

Формат А3

ПОЗИЦИЯ	НАИМЕНОВАНИЕ И ТЕХНИЧЕСКАЯ ХАРАКТЕРИСТИКА	ТИП, МАРКА, ОБОЗНАЧЕНИЕ ДОКУМЕНТА, ОПРОСНОГО ЛИСТА	КОД ОБОРУДОВАНИЯ, ИЗДЕЛИЯ, МАТЕРИАЛА	ЗАВОД-ИЗГОТОВИТЕЛЬ	ЕДИНИЦА ИЗМЕРЕНИЯ	КОЛИ-ЧЕСТВО	МАССА ЕДИНИЦЫ КГ	ПРИМЕЧАНИЯ
1	2	3	4	5	6	7	8	9
	УСТАНОВКА ПОДЗЕМНОЙ ЗАДВИЖКИ AVK ДУ50 ПОД КОВЕР				КОМПЛ	1		СМ. РАЗДЕЛ ГСН.ТР-22
	УСТАНОВКА ПОДЗЕМНОЙ ЗАДВИЖКИ AVK ДУ300 ПОД КОВЕР				КОМПЛ	3		СМ. РАЗДЕЛ ГСН.ТР-23
	УСТАНОВКА ПОДЗЕМНОЙ ЗАДВИЖКИ AVK ДУ100 ПОД КОВЕР				КОМПЛ	4		СМ. РАЗДЕЛ ГСН.ТР-24
	УСТРОЙСТВО ПЕРЕСЕЧЕНИЯ С СУЩЕСТВУЮЩИМ КАБЕЛЕМ СВЯЗИ В ФУТЛЯРЕ ПЭ ø110Х10	Р-20.12.2016/42-ГСН/ ТОО "Poligram"			КОМПЛ.	8		
	ФУТЛЯР ИЗ ТРУБЫ HDPE100-RC ГАЗ SDR11 ТИПА "МУЛЬТИПАЙП III" - 630Х57,3 L=275.0М МЕТОДОМ ННБ	ГОСТ Р 50838-2011		АЗТА "CHEVRON"	ШТ	1		СМ. ЛИСТ ГСН.ТР-2
	ФУТЛЯР ИЗ ТРУБЫ HDPE100 ГАЗ SDR11 ТИПА "МУЛЬТИПАЙП III" - 315Х28,6 L=355.0М МЕТОДОМ ННБ	ГОСТ Р 50838-2011		АЗТА "CHEVRON"	ШТ	1		СМ. ЛИСТ ГСН.ТР-2
	ФУТЛЯР ИЗ ТРУБЫ HDPE100 ГАЗ SDR11 - 630Х57,3 L=19,0М			АЗТА "CHEVRON"	КОМЛ.	1		СМ. ЛИСТ ГСН.ТР-4
	ФУТЛЯР ИЗ ТРУБЫ HDPE100 ГАЗ SDR11 - 630Х57,3 L=24,5М			АЗТА "CHEVRON"	КОМЛ.	3		СМ. ЛИСТ ГСН.ТР-4
	ФУТЛЯР ИЗ ТРУБЫ HDPE100 ГАЗ SDR11 - 630Х57,3 L=20,5М			АЗТА "CHEVRON"	КОМЛ.	2		СМ. ЛИСТ ГСН.ТР-4
	ФУТЛЯР ИЗ ТРУБЫ HDPE100 ГАЗ SDR11 - 630Х57,3 L=21,5М			АЗТА "CHEVRON"	КОМЛ.	1		СМ. ЛИСТ ГСН.ТР-4
	ФУТЛЯР ИЗ ТРУБЫ HDPE100 ГАЗ SDR11 - 400Х36,4 L=81,0М МЕТОДОМ ГНБ			АЗТА "CHEVRON"	КОМЛ.	1		СМ. ЛИСТ ГСН.ТР-3
	УСТАНОВКА КОНТРОЛЬНОЙ ТРУБКИ ø57 НА ПОЛИЭТИЛЕНОВОМ ФУТЛЯРЕ ГАЗОПРОВОДА В КОВЕРЕ С КОМБИНИРОВАННЫМ ЛЕНТОЧНЫМ ПОЛИЭТИЛЕНОВЫМ							
	ПОКРЫТИЕМ ВЕСЬМА УСИЛЕННОГО ТИПА				КОМПЛ.	7		
	МОЛНИЕПРИЕМНИК				КОМЛ.	3		СМ. ЛИСТ ГСН.ТР- 21
	ЛЕНТА СИГНАЛЬНАЯ С ВМОТРИРОВАННЫМ МЕДНЫМ ПРОВОДОМ СЕЧЕНИЕМ 2,5-4ММ							
	ШИРИНОЙ 0,2М И НЕСМЫВАЕМОЙ НАДПИСЬЮ "ГАЗ"				М	61340,0		

Согласовано

Взам. инв. No

Подпись и дата

Инв. No подл.

Изм.	Кол.Уч.	Лист	N°Док.	Подпись	Дата

Р-28.06.17/39 ГСН.СО

Лист 2

ПОЗИЦИЯ	НАИМЕНОВАНИЕ И ТЕХНИЧЕСКАЯ ХАРАКТЕРИСТИКА	ТИП, МАРКА, ОБОЗНАЧЕНИЕ ДОКУМЕНТА, ОПРОСНОГО ЛИСТА	КОД ОБОРУДОВАНИЯ, ИЗДЕЛИЯ, МАТЕРИАЛА	ЗАВОД-ИЗГОТОВИТЕЛЬ	ЕДИНИЦА ИЗМЕРЕНИЯ	КОЛИ-ЧЕСТВО	МАССА ЕДИНИЦЫ КГ	ПРИМЕЧАНИЯ
1	2	3	4	5	6	7	8	9
	СОРКОЛ							
	ГАЗОПРОВОД СРЕДНЕГО ДАВЛЕНИЯ							
	ГАЗОРЕГУЛЯТОРНЫЙ ПУНКТ С РЕГУЛЯТОРОМ РДУ-32 РВХ-0,3МПА РВЫХ-1500ПА	ГРПШ-300-01				компл	1	СМ. ЛИСТ ГСН.ТР-19
	В ОГРАЖДЕНИИ							
	ГАЗОРЕГУЛЯТОРНЫЙ ПУНКТ РВХ-0,3МПА в ограждении	ГРПШ-32/10				компл	1	СМ. ЛИСТ ГСН.ТР-20
	ГАЗОРЕГУЛЯТОРНЫЙ ПУНКТ РВХ-0,3МПА	ГРПШ-10				КОМПЛ	1	СМ. ЛИСТ ГСН.ТР-29
	ТРУБА HDPE100 ГАЗ SDR11 - ø63x5,8	ГОСТ Р 50838-2011		АЗТА "CHEVRON"	М	400,0		
	ТРУБА HDPE100 ГАЗ SDR11 - ø32x3,0	ГОСТ Р 50838-2011		АЗТА "CHEVRON"	М	27,0		
	ОТВОД 125° PE100 ГАЗ SDR11-63X5,8	FRIALEN		АЗТА "CHEVRON"	ШТ	1		
	ОТВОД 130° PE100 ГАЗ SDR11-63X5,8	FRIALEN		АЗТА "CHEVRON"	ШТ	1		
	ОТВОД 135° PE100 ГАЗ SDR11-63X5,8	FRIALEN		АЗТА "CHEVRON"	ШТ	1		
	ТРОЙНИК С ЭЛЕКТРОНАГРЕВАТЕЛЬНЫМИ ЭЛЕМЕНТАМИ PE100 ГАЗ SDR11-63-63-63	NTG PLASTIK		АЗТА "CHEVRON"	ШТ	1		
	ФУТЛЯР ИЗ ТРУБЫ HDPE100 ГАЗ SDR11 - 315X28,6 L=35,0M	Р-20.12.2016/42-ГСН/ТОО "Poligram"		АЗТА "CHEVRON"	КОМЛ.	1		
	КОНТРОЛЬНАЯ ТРУБКА В КОВЕРЕ	Р-20.12.2016/42-ГСН/ТОО "Poligram'		АЗТА "CHEVRON"	КОМЛ.	1		
	УЗЕЛ ВЫХОДА ПОЛИЭТИЛЕНОВОГО ГАЗОПРОВОДА ПЭ63X5,8/СТ57X3,0 ИЗ ЗЕМЛИ.				КОМПЛ	1		СМ. ЛИСТ ГСН.ТР-12,13
	МУФТА С ЭЛЕКТРОНАГРЕВАТЕЛЬНЫМИ ЭЛЕМЕНТАМИ PE100 ГАЗ SDR11- 63X5,8	FRIALEN		АЗТА "CHEVRON"	ШТ	9		
	МОЛНИЕПРИЕМНИК				КОМЛ.	1		СМ. ЛИСТ ГСН.ТР- 21
	ЛЕНТА СИГНАЛЬНАЯ С ВМОТРИРОВАННЫМ МЕДНЫМ ПРОВОДОМ СЕЧЕНИЕМ 2,5-4ММ							
	ШИРИНОЙ 0,2М И С НЕСМЫВАЕМОЙ НАДПИСЬЮ "ГАЗ"				М	427,0		
	ГАЗОПРОВОД НИЗКОГО ДАВЛЕНИЯ							
	ТРУБА HDPE100 ГАЗ SDR17 - ø32x2,0	ГОСТ Р 50838-2011		АЗТА "CHEVRON"	М	266,0		
	ТРУБА HDPE100 ГАЗ SDR17 - ø63x3,8	ГОСТ Р 50838-2011		АЗТА "CHEVRON"	М	900,0		
	ТРУБА HDPE100 ГАЗ SDR17 - ø90x5,4	ГОСТ Р 50838-2011		АЗТА "CHEVRON"	М	84,0		
	ТРУБА HDPE100 ГАЗ SDR17 - ø110x6,6	ГОСТ Р 50838-2011		АЗТА "CHEVRON"	М	487,0		
	ОТВОД 90° PE100 ГАЗ SDR17- 32X2,0	FRIALEN		АЗТА "CHEVRON"	ШТ	2		
	ОТВОД 90° PE100 ГАЗ SDR17- 63X3,8	FRIALEN		АЗТА "CHEVRON"	ШТ	3		
	ОТВОД 90° PE100 ГАЗ SDR17- 110X6,6	FRIALEN		АЗТА "CHEVRON"	ШТ	7		

Согласовано

Взам. инв. No

Подпись и дата

Инв. No подл.

ПОЗИЦИЯ	НАИМЕНОВАНИЕ И ТЕХНИЧЕСКАЯ ХАРАКТЕРИСТИКА	ТИП, МАРКА, ОБОЗНАЧЕНИЕ ДОКУМЕНТА, ОПРОСНОГО ЛИСТА	КОД ОБОРУДОВАНИЯ, ИЗДЕЛИЯ, МАТЕРИАЛА	ЗАВОД-ИЗГОТОВИТЕЛЬ	ЕДИНИЦА ИЗМЕРЕНИЯ	КОЛИ-ЧЕСТВО	МАССА ЕДИНИЦЫ КГ	ПРИМЕЧАНИЯ
1	2	3	4	5	6	7	8	9
	ОТВОД 100° PE100 ГАЗ SDR17- 63X6,6	FRIALEN		АЗТА "CHEVRON"	ШТ	1		
	ОТВОД 120° PE100 ГАЗ SDR17- 63X6,6	FRIALEN		АЗТА "CHEVRON"	ШТ	2		
	ТРОЙНИК PE100 ГАЗ SDR17-110-110-110	NTG PLASTIK		АЗТА "CHEVRON"	ШТ	1		
	ТРОЙНИК PE100 ГАЗ SDR17-110-63-110	NTG PLASTIK		АЗТА "CHEVRON"	ШТ	1		
	ТРОЙНИК PE100 ГАЗ SDR17-110-32-110	NTG PLASTIK		АЗТА "CHEVRON"	ШТ	3		
	ТРОЙНИК PE100 ГАЗ SDR17-90-32-90	NTG PLASTIK		АЗТА "CHEVRON"	ШТ	3		
	ТРОЙНИК PE100 ГАЗ SDR17 63-32-63	NTG PLASTIK		АЗТА "CHEVRON"	ШТ	10		
	ПЕРЕХОД PE100 ГАЗ SDR17 110-90	FRIALEN		АЗТА "CHEVRON"	ШТ	1		
	ПЕРЕХОД PE100 ГАЗ SDR17 110-63	FRIALEN		АЗТА "CHEVRON"	ШТ	2		
	ПЕРЕХОД PE100 ГАЗ SDR17 90-63	FRIALEN		АЗТА "CHEVRON"	ШТ	1		
	ПЕРЕХОД PE100 ГАЗ SDR17 63-32	FRIALEN		АЗТА "CHEVRON"	ШТ	1		
	УЗЕЛ ВЫХОДА ПОЛИЭТИЛЕНОВОГО ГАЗОПРОВОДА ПЭ32X2,3/СТ32X2,8 ИЗ ЗЕМЛИ.				КОМПЛ	21		СМ. ЛИСТ ГСН.ТР-14,15
	УЗЕЛ ВЫХОДА ПОЛИЭТИЛЕНОВОГО ГАЗОПРОВОДА ПЭ110x6,6/СТ108X4,0 ИЗ ЗЕМЛИ.				КОМПЛ.	1		СМ. ЛИСТ ГСН.ТР-10,11
	МУФТА С ЭЛЕКТРОНАГРЕВАТЕЛЬНЫМИ ЭЛЕМЕНТАМИ PE100 ГАЗ SDR17- 32x2,3	FRIALEN		АТЫРАУСКИЙ ЗАВОД ПЭ.ТРУБ	ШТ	40		
	МУФТА С ЭЛЕКТРОНАГРЕВАТЕЛЬНЫМИ ЭЛЕМЕНТАМИ PE100 ГАЗ SDR11- 63x3,8	FRIALEN		АТЫРАУСКИЙ ЗАВОД ПЭ.ТРУБ	ШТ	25		
	МУФТА С ЭЛЕКТРОНАГРЕВАТЕЛЬНЫМИ ЭЛЕМЕНТАМИ PE100 ГАЗ SDR11- 90x5,4	FRIALEN		АТЫРАУСКИЙ ЗАВОД ПЭ.ТРУБ	ШТ	7		
	МУФТА С ЭЛЕКТРОНАГРЕВАТЕЛЬНЫМИ ЭЛЕМЕНТАМИ PE100 ГАЗ SDR11- 110x6,6	FRIALEN		АТЫРАУСКИЙ ЗАВОД ПЭ.ТРУБ	ШТ	7		
	КРАН ШАРОВЫЙ СТАНДАРТНОПРОХОДНОЙ, МУФТОВЫЙ ДУ25	VEXVE			КОМПЛ.	21		
	ЛЕНТА СИГНАЛЬНАЯ С ВМОТРИРОВАННЫМ МЕДНЫМ ПРОВОДОМ СЕЧЕНИЕМ 2,5-4ММ ШИРИНОЙ 0,2М И С НЕСМЫВАЕМОЙ НАДПИСЬЮ "ГАЗ"				М	1750,0		

Согласовано

Взам. инв. No

Подпись и дата

Инв. No подл.

Изм.	Кол.Уч.	Лист	N°Док.	Подпись	Дата	Р-28.06.17/39 ГСН.СО	Лист 4

ПОЗИЦИЯ	НАИМЕНОВАНИЕ И ТЕХНИЧЕСКАЯ ХАРАКТЕРИСТИКА	ТИП, МАРКА, ОБОЗНАЧЕНИЕ ДОКУМЕНТА, ОПРОСНОГО ЛИСТА	КОД ОБОРУДОВАНИЯ, ИЗДЕЛИЯ, МАТЕРИАЛА	ЗАВОД-ИЗГОТОВИТЕЛЬ	ЕДИНИЦА ИЗМЕРЕНИЯ	КОЛИ-ЧЕСТВО	МАССА ЕДИНИЦЫ КГ	ПРИМЕЧАНИЯ
1	2	3	4	5	6	7	8	9
	БЫЛКЫЛДАКТЫ							
	ГАЗОПРОВОД СРЕДНЕГО ДАВЛЕНИЯ							
	ГАЗОРЕГУЛЯТОРНЫЙ ПУНКТ С РЕГУЛЯТОРОМ РДУ-32 РВХ-0,3МПА РВЫХ-1500ПА	ГРПШ-300-10-0,3			компл	1		СМ. ЛИСТ ГСН.ТР-19
	В ОГРАЖДЕНИИ							
	ГАЗОРЕГУЛЯТОРНЫЙ ПУНКТ РВХ-0,3МПА	ГРПШ-32/10			компл	1		СМ. ЛИСТ ГСН.ТР-20
	ТРУБА HDPE100 ГАЗ SDR11 - ø63х5,8	ГОСТ Р 50838-2011		АЗТА "CHEVRON"	М	110,0		
	ОТВОД 125° PE100 ГАЗ SDR11-63Х5,8	FRIALEN		АЗТА "CHEVRON"	ШТ	1		
	ТРОЙНИК С ЭЛЕКТРОНАГРЕВАТЕЛЬНЫМИ ЭЛЕМЕНТАМИ PE100 ГАЗ SDR11-63-63-63	BORFIT			ШТ	1		
	УЗЕЛ ВЫХОДА ПОЛИЭТИЛЕНОВОГО ГАЗОПРОВОДА ПЭ63Х5,8/СТ57Х3,0 ИЗ ЗЕМЛИ.				КОМПЛ	1		СМ. ЛИСТ-12,13
	МУФТА С ЭЛЕКТРОНАГРЕВАТЕЛЬНЫМИ ЭЛЕМЕНТАМИ PE100 ГАЗ SDR11- 63Х5,8	FRIALEN		АТЫРАУСКИЙ ЗАВОД ПЭ.ТРУБ	ШТ	5		
	МОЛНИЕПРИЕМНИК				КОМЛ.	1		СМ. ЛИСТ ГСН.ТР - 35
	ЛЕНТА СИГНАЛЬНАЯ С ВМОТРИРОВАННЫМ МЕДНЫМ ПРОВОДОМ СЕЧЕНИЕМ 2,5-4ММ ШИРИНОЙ 0,2М И С НЕСМЫВАЕМОЙ НАДПИСЬЮ "ГАЗ"				М	110,0		
	ГАЗОПРОВОД НИЗКОГО ДАВЛЕНИЯ							
	ТРУБА HDPE100 ГАЗ SDR17 ø32х2,0	ГОСТ Р 50838-2011		АЗТА "CHEVRON"	М	371,0		
	ТРУБА HDPE100 ГАЗ SDR17 ø63х3,8	ГОСТ Р 50838-2011		АЗТА "CHEVRON"	М	1161,0		
	ТРУБА HDPE100 ГАЗ SDR17 ø90х5,4	ГОСТ Р 50838-2011		АЗТА "CHEVRON"	М	90,0		
	ТРУБА HDPE100 ГАЗ SDR17 ø110х6,6	ГОСТ Р 50838-2011		АЗТА "CHEVRON"	М	436,0		
	ОТВОД 90° PE100 ГАЗ SDR17 32Х2,0	FRIALEN		АЗТА "CHEVRON"	ШТ	5		
	ОТВОД 90° PE100 ГАЗ SDR17 63Х3,8	FRIALEN		АЗТА "CHEVRON"	ШТ	3		
	ОТВОД 115° PE100 ГАЗ SDR17 63Х3,8	FRIALEN		АЗТА "CHEVRON"	ШТ	1		
	ОТВОД 120° PE100 ГАЗ SDR17 63Х3,8	FRIALEN		АЗТА "CHEVRON"	ШТ	1		
	ОТВОД 90° PE100 ГАЗ SDR17 110Х6,6	FRIALEN		АЗТА "CHEVRON"	ШТ	1		
	ТРОЙНИК PE100 ГАЗ SDR17 110-110-110	NTG PLASTIK		АЗТА "CHEVRON"	ШТ	1		
	ТРОЙНИК PE100 ГАЗ SDR17 110-63-110	NTG PLASTIK		АЗТА "CHEVRON"	ШТ	6		
	ТРОЙНИК PE100 ГАЗ SDR17 110-32-110	NTG PLASTIK		АЗТА "CHEVRON"	ШТ	2		
	ТРОЙНИК PE100 ГАЗ SDR17 90-32-90	NTG PLASTIK		АЗТА "CHEVRON"	ШТ	6		

Согласовано

Взам. инв. No

Подпись и дата

Инв. No подл.

ПОЗИЦИЯ	НАИМЕНОВАНИЕ И ТЕХНИЧЕСКАЯ ХАРАКТЕРИСТИКА	ТИП, МАРКА, ОБОЗНАЧЕНИЕ ДОКУМЕНТА, ОПРОСНОГО ЛИСТА	КОД ОБОРУДОВАНИЯ, ИЗДЕЛИЯ, МАТЕРИАЛА	ЗАВОД-ИЗГОТОВИТЕЛЬ	ЕДИНИЦА ИЗМЕРЕНИЯ	КОЛИ-ЧЕСТВО	МАССА ЕДИНИЦЫ КГ	ПРИМЕЧАНИЯ
1	2	3	4	5	6	7	8	9
	ТРОЙНИК PE100 ГАЗ SDR17 63-63-63	NTG PLASTIK		АЗТА "CHEVRON"	ШТ	1		
	ТРОЙНИК PE100 ГАЗ SDR17 63-32-63	NTG PLASTIK		АЗТА "CHEVRON"	ШТ	19		
	ПЕРЕХОД PE100 ГАЗ SDR17 110-90	FRIALEN		АЗТА "CHEVRON"	ШТ	1		
	ПЕРЕХОД PE100 ГАЗ SDR17 110-63	FRIALEN		АЗТА "CHEVRON"	ШТ	2		
	ЗАГЛУШКА PE100 ГАЗ SDR17 ø63	NTG PLASTIK		АЗТА "CHEVRON"	ШТ	5		
	ЗАГЛУШКА PE100 ГАЗ SDR17 ø110	NTG PLASTIK		АЗТА "CHEVRON"	ШТ	2		
	УЗЕЛ ВЫХОДА ПОЛИЭТИЛЕНОВОГО ГАЗОПРОВОДА ПЭ32Х2,3/СТ32Х2,8 ИЗ ЗЕМЛИ.				КОМПЛ	27		СМ. ЛИСТ ГСН.ТР-14,15
	УЗЕЛ ВЫХОДА ПОЛИЭТИЛЕНОВОГО ГАЗОПРОВОДА ПЭ110х6,6/СТ108Х4,0 ИЗ ЗЕМЛИ.				КОМПЛ.	1		СМ. ЛИСТ ГСН.ТР-10,11
	УЗЕЛ ВЫХОДА ПОЛИЭТИЛЕНОВОГО ГАЗОПРОВОДА ПЭ63х3,8/СТ57Х3,0 ИЗ ЗЕМЛИ.				КОМПЛ.	2		СМ. ЛИСТ ГСН.ТР-27,28
	МУФТА С ЭЛЕКТРОНАГРЕВАТЕЛЬНЫМИ ЭЛЕМЕНТАМИ PE100 ГАЗ SDR17- 32х2,3	FRIALEN		АЗТА "CHEVRON"	ШТ	55		
	МУФТА С ЭЛЕКТРОНАГРЕВАТЕЛЬНЫМИ ЭЛЕМЕНТАМИ PE100 ГАЗ SDR11- 63х3,8	FRIALEN		АЗТА "CHEVRON"	ШТ	45		
	МУФТА С ЭЛЕКТРОНАГРЕВАТЕЛЬНЫМИ ЭЛЕМЕНТАМИ PE100 ГАЗ SDR11- 90х5,4	FRIALEN		АЗТА "CHEVRON"	ШТ	13		
	МУФТА С ЭЛЕКТРОНАГРЕВАТЕЛЬНЫМИ ЭЛЕМЕНТАМИ PE100 ГАЗ SDR11- 110х6,6	FRIALEN		АЗТА "CHEVRON"	ШТ	21		
	КРАН ШАРОВЫЙ СТАНДАРТНОПРОХОДНОЙ, МУФТОВЫЙ ДУ25	VEXVE			КОМПЛ.	28		
	ТРУБА ЭЛЕКТРОСВАРНАЯ ø57Х3,0	ГОСТ 10704-91			М	35,0		
	ОТВОД 90° ø57Х3,0	ГОСТ 17375-2001			ШТ	2		
	ЛЕНТА СИГНАЛЬНАЯ С ВМОТРИРОВАННЫМ МЕДНЫМ ПРОВОДОМ СЕЧЕНИЕМ 2,5-4ММ ШИРИНОЙ 0,2М И С НЕСМЫВАЕМОЙ НАДПИСЬЮ "ГАЗ"				М	2100,0		

Согласовано

Взам. инв. No

Подпись и дата

Инв. No подл.

ПОЗИЦИЯ	НАИМЕНОВАНИЕ И ТЕХНИЧЕСКАЯ ХАРАКТЕРИСТИКА	ТИП, МАРКА, ОБОЗНАЧЕНИЕ ДОКУМЕНТА, ОПРОСНОГО ЛИСТА	КОД ОБОРУДОВАНИЯ, ИЗДЕЛИЯ, МАТЕРИАЛА	ЗАВОД-ИЗГОТОВИТЕЛЬ	ЕДИНИЦА ИЗМЕРЕНИЯ	КОЛИ-ЧЕСТВО	МАССА ЕДИНИЦЫ КГ	ПРИМЕЧАНИЯ
1	2	3	4	5	6	7	8	9
	САРКУМАК							
	ГАЗОПРОВОД СРЕДНЕГО ДАВЛЕНИЯ							
	ГАЗОРЕГУЛЯТОРНЫЙ ПУНКТ С РЕГУЛЯТОРОМ РДУ-32 РВХ-0,3МПА РВЫХ-1500ПА	ГРПШ-300-01				компл	1	СМ. ЛИСТ ГСН.ТР-19
	В ОГРАЖДЕНИИ							
	ГАЗОПРОВОД НИЗКОГО ДАВЛЕНИЯ							
	ТРУБА HDPE100 ГАЗ SDR17 ø32x2,0	ГОСТ Р 50838-2011		АЗТА "CHEVRON"	М	475,0		
	ТРУБА HDPE100 ГАЗ SDR17 ø63x3,8	ГОСТ Р 50838-2011		АЗТА "CHEVRON"	М	896,0		
	ТРУБА HDPE100 ГАЗ SDR17 ø110x6,6	ГОСТ Р 50838-2011		АЗТА "CHEVRON"	М	197,0		
	ОТВОД 90° PE100 ГАЗ SDR17 32X2,0	FRIALEN		АЗТА "CHEVRON"	ШТ	1		
	ОТВОД 90° PE100 ГАЗ SDR17 90X5,4	FRIALEN		АЗТА "CHEVRON"	ШТ	1		
	ОТВОД 135° PE100 ГАЗ SDR17 110X6,6	FRIALEN		АЗТА "CHEVRON"	ШТ	1		
	ОТВОД 150° PE100 ГАЗ SDR17 90X5,4	FRIALEN		АЗТА "CHEVRON"	ШТ	2		
	ОТВОД 170° PE100 ГАЗ SDR17 90X5,4	FRIALEN		АЗТА "CHEVRON"	ШТ	5		
	ОТВОД 170° PE100 ГАЗ SDR17 110X6,6	FRIALEN		АЗТА "CHEVRON"	ШТ	1		
	ОТВОД 175° PE100 ГАЗ SDR17 90X5,4	FRIALEN		АЗТА "CHEVRON"	ШТ	1		
	ТРОЙНИК PE100 ГАЗ SDR17 110-90-110	NTG PLASTIK		АЗТА "CHEVRON"	ШТ	2		
	ТРОЙНИК PE100 ГАЗ SDR17 90-32-90	NTG PLASTIK		АЗТА "CHEVRON"	ШТ	10		
	ТРОЙНИК PE100 ГАЗ SDR17 63-32-63	NTG PLASTIK		АЗТА "CHEVRON"	ШТ	7		
	ПЕРЕХОД PE100 ГАЗ SDR17 110-90	FRIALEN		АЗТА "CHEVRON"	ШТ	1		
	ПЕРЕХОД PE100 ГАЗ SDR17 90-63	FRIALEN		АЗТА "CHEVRON"	ШТ	2		
	ЗАГЛУШКА PE100 ГАЗ SDR17 ø63	BORFIT			ШТ	3		
	ЗАГЛУШКА PE100 ГАЗ SDR17 ø90	BORFIT			ШТ	1		

Согласовано

Взам. инв. No

Подпись и дата

Инв. No подл.

ПОЗИЦИЯ	НАИМЕНОВАНИЕ И ТЕХНИЧЕСКАЯ ХАРАКТЕРИСТИКА	ТИП, МАРКА, ОБОЗНАЧЕНИЕ ДОКУМЕНТА, ОПРОСНОГО ЛИСТА	КОД ОБОРУДОВАНИЯ, ИЗДЕЛИЯ, МАТЕРИАЛА	ЗАВОД-ИЗГОТОВИТЕЛЬ	ЕДИНИЦА ИЗМЕРЕНИЯ	КОЛИ-ЧЕСТВО	МАССА ЕДИНИЦЫ КГ	ПРИМЕЧАНИЯ
1	2	3	4	5	6	7	8	9
	УЗЕЛ ВЫХОДА ПОЛИЭТИЛЕНОВОГО ГАЗОПРОВОДА ПЭ32Х2,3/СТ32Х2,8 ИЗ ЗЕМЛИ.				КОМПЛ	32		СМ. ЛИСТ ГСН.ТР-15
	УЗЕЛ ВЫХОДА ПОЛИЭТИЛЕНОВОГО ГАЗОПРОВОДА ПЭ110х6,6/СТ108Х4,0 ИЗ ЗЕМЛИ.				КОМПЛ.	1		СМ. ЛИСТ ГСН.ТР-11
	МУФТА С ЭЛЕКТРОНАГРЕВАТЕЛЬНЫМИ ЭЛЕМЕНТАМИ PE100 ГАЗ SDR17- 32х2,3	FRIALEN		АЗТА "CHEVRON"	ШТ	35		
	МУФТА С ЭЛЕКТРОНАГРЕВАТЕЛЬНЫМИ ЭЛЕМЕНТАМИ PE100 ГАЗ SDR11- 63х3,8	FRIALEN		АЗТА "CHEVRON"	ШТ	17		
	МУФТА С ЭЛЕКТРОНАГРЕВАТЕЛЬНЫМИ ЭЛЕМЕНТАМИ PE100 ГАЗ SDR11- 90х5,4	FRIALEN		АЗТА "CHEVRON"	ШТ	22		
	МУФТА С ЭЛЕКТРОНАГРЕВАТЕЛЬНЫМИ ЭЛЕМЕНТАМИ PE100 ГАЗ SDR11- 110х6,6	FRIALEN		АЗТА "CHEVRON"	ШТ	5		
	КРАН ШАРОВЫЙ СТАНДАРТНОПРОХОДНОЙ, МУФТОВЫЙ ДУ25	VEXVE			КОМПЛ.	17		
	ЛЕНТА СИГНАЛЬНАЯ С ВМОТРИРОВАННЫМ МЕДНЫМ ПРОВОДОМ СЕЧЕНИЕМ 2,5-4ММ ШИРИНОЙ 0,2М И С НЕСМЫВАЕМОЙ НАДПИСЬЮ "ГАЗ"				М	1300,0		

Согласовано

Взам. инв. No

Подпись и дата

Инв. No подл.

Изм.	Кол.Уч.	Лист	N°Док.	Подпись	Дата

Р-28.06.17/39 ГСН.СО

Лист 8