ТОО "Алстройпроект"

Объект №8-2018

Рабочий проект

Газоснабжение села Кызыл уй Исатайского района Атырауской области

Альбом
АС

г.Алматы 2018г

ТОО "Алстройпроект"

Объект №8-2018

Рабочий проект

Газоснабжение села Кызыл уй Исатайского района Атырауской области

Альбом
АС

ТОО "Алстройпроект" Директор Алимбеков К.К.

г.Алматы 2018г

План ограждения М1:100

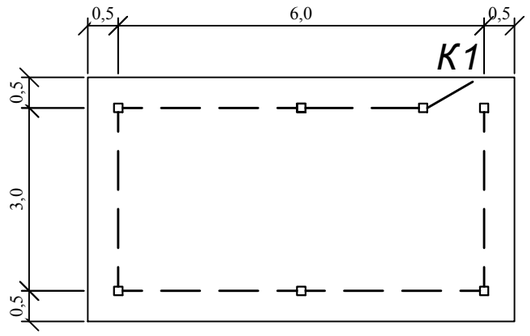

3D ограждение

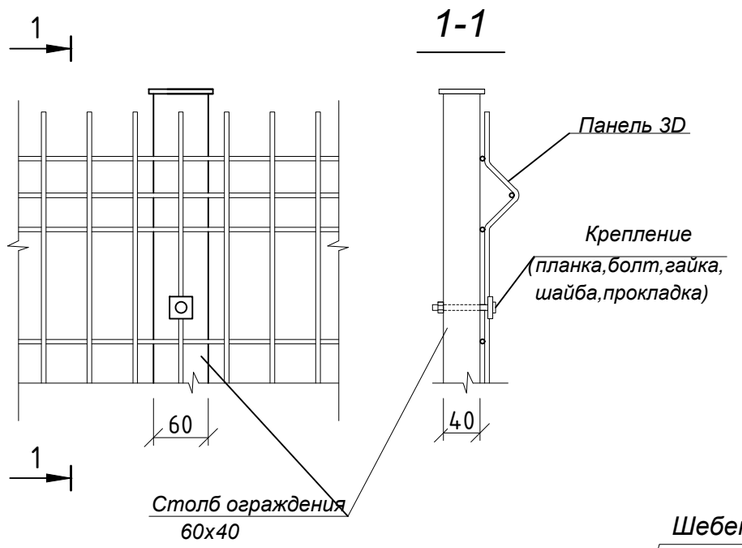

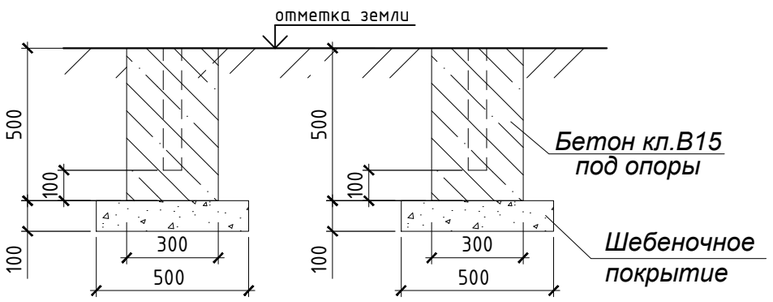

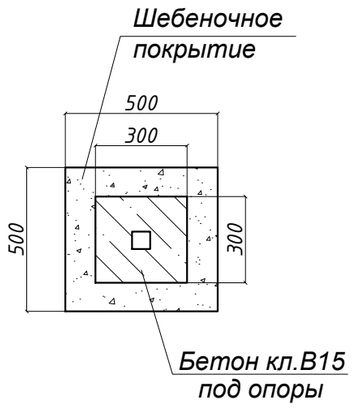

Спецификация

№ п.п.	Обозначение	Наименование	Ед. изм.	К-во	Приме-чание
		Ограждение р.3,0х6,0м			
1		Панель 3D, Ø5мм, яч.200х50мм, выс.1530мм, 3 ребра жесткости. С ПП желтый.	п.м.	17,0	Покупные изделия
2		Столб металлический 60х40, 2.0м оцинк. С ПП для крепления №2	шт.	7	-"-
3		Калитка металлическая	шт.	1	-"-
4		Комплект крепления №2 60х40 оцинк. с ПП (планка,болт,гайка, шайба, прокладка)	шт.	21	-"-
5		Предупреждающая табличка	1		-"-
		Материалы:			
		Бетон кл.В15 м3	0,49		
		Шебеночное покрытие м3	2,875		

Условные обозначения

- песчано-гравийное покрытие площадки
- ограждение
- калитка К1

Конструкция покрытия площадки

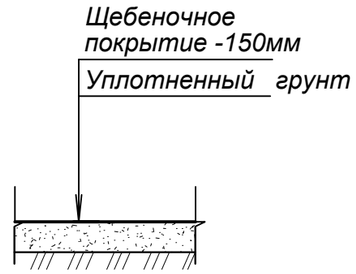

Для защиты задвижек от доступа посторонних лиц предусмотрено ограждение h=1,6м из 3D панелей по металлическим стойкам с калиткой. Ограждение желтого цвета, комплектной поставки.

Фундаменты под стойки выполнить из бетона кл.В15, W-6 на спр-тьфатостойком портландцементе.

В спецификации учтен общий расход материалов на ограждения размером 3,0х6,0.

Изм.	Кол.уч.	Лист	N док.	Подпись	Дата	8-2018- АС			
						Газоснабжение села Кызыл уй Исатайского района Атырауской области			
Проверил		Алиев С.Б.				Подводящий газопровод высокого давления -Г 3.	Стадия	Лист	Листов
Выполнил		Сагымбекова					РП	1	
						3Д ограждение 3х6м	ТОО "Алстройпроект"		

План ограждения М1:100

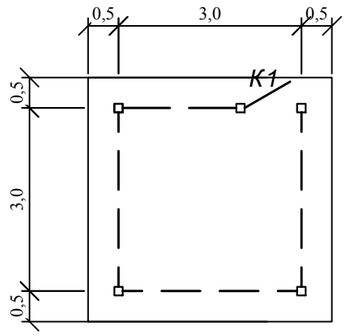

3D ограждение 1-1

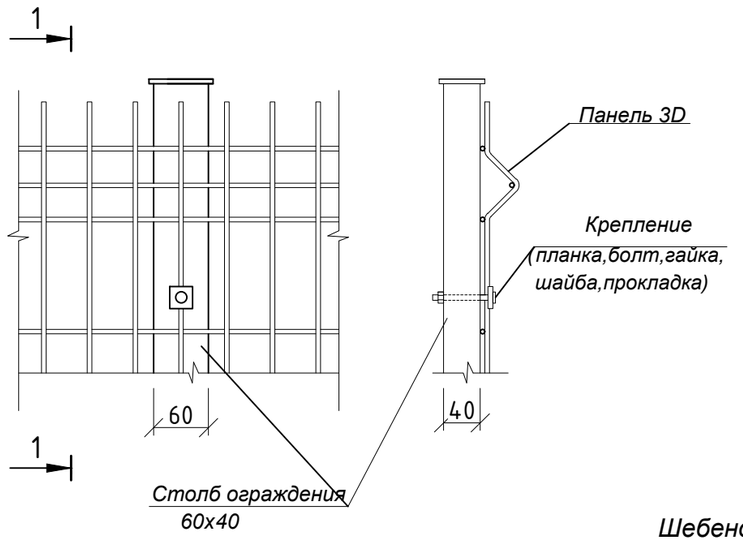

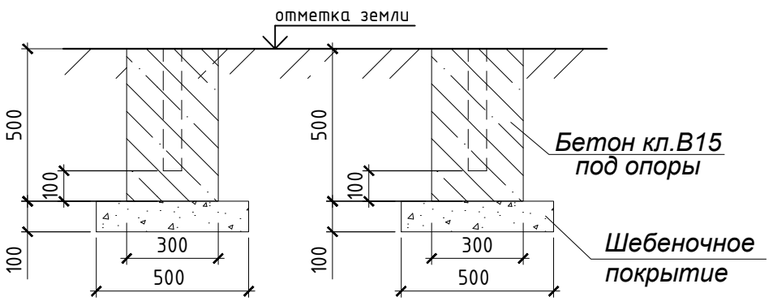

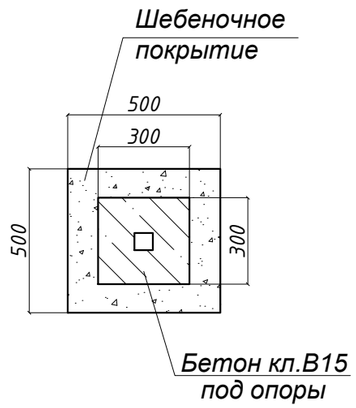

Для защиты задвижек от доступа посторонних лиц предусмотрено ограждение h=1,6м из 3D панелей по металлическим стойкам с калиткой. Ограждение желтого цвета, комплектной поставки.

Фундаменты под стойки выполнить из бетона кл.В15, W-6 на спр-тьфатостойком портландцементе.

В спецификации учтен общий расход материалов на ограждения размером 3,0х3,0.

Спецификация

№ п.п.	Обозначение	Наименование	Ед. изм.	К-во	Приме-чание
		Ограждение р.3,0х3,0м			
1		Панель 3D, Ø5мм, яч.200х50мм, выс.1530мм, 3 ребра жесткости. С ПП желтый.	п.м.	11,0	Покупные изделия
2		Столб металлический 60х40, 2.0м оцинк. С ПП для крепления №2	шт.	5	-"-
3		Калитка металлическая	шт.	1	-"-
4		Комплект крепления №2 60х40 оцинк. с ПП (планка,болт,гайка, шайба, прокладка)	шт.	15	-"-
		Предупреждающие таблички:			
5		Огнеопасно!	4		-"-
6		С огнем не приближаться!	4		-"-
7		Запрещается курить!	4		-"-
		Материалы:			
		Бетон кл.В15 м3	0,35		
		Щебеночное покрытие м3	1,025		

Условные обозначения

- песчано-гравийное покрытие площадки
- ограждение
- калитка К1

Конструкция покрытия площадки

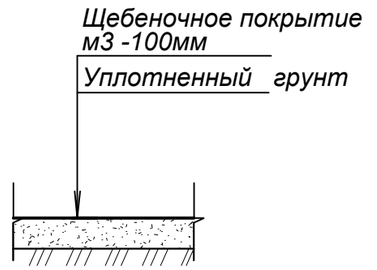

Изм.	Кол.уч.	Лист	N док.	Подпись	Дата	8-2018- АС			
						Газоснабжение села Кызыл уй Исатайского района Атырауской области			
Проверил		Алиев С.Б.				Подводящий газопровод высокого давления -Г 3.	Стадия	Лист	Листов
Выполнил		Сагымбекова					РП	2	
						3Д ограждение 3х3м	ТОО "Алстройпроект "		

Опора под ПУРГ-"РСГ" G-100 с узлом учета газа с обогревом

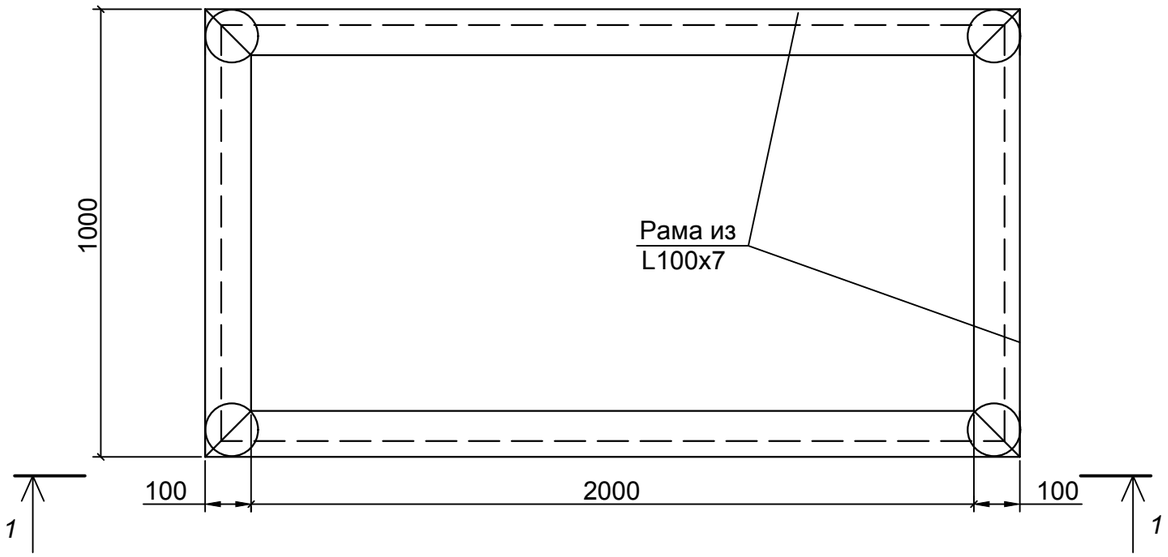

Спецификация

Марка поз.	Обозначение	Наименование	Кол-во	Масса ед.изм.	Примеч.
Подставка под ПУРГ-"РСГ" G-100 с узлом учета газа с обогревом					
	ГОСТ 8509-93	L100x7 L=2,0 м	2	15,11	шт
	ГОСТ 8509-93	L 100x7 L=4,0 м	2	21,59	шт
	ГОСТ 8509-93	L 100x7 L=0,75 м	4	8,09	шт
	ГОСТ 19903-2015	-8x150 , L=150	4	1,41	шт
		Материалы			
		Бетон кл. В - 12,5	0,31		м3
		Щебень фр. 5-20	0,036		м3
		Битум	0,027		тн

1 - 1

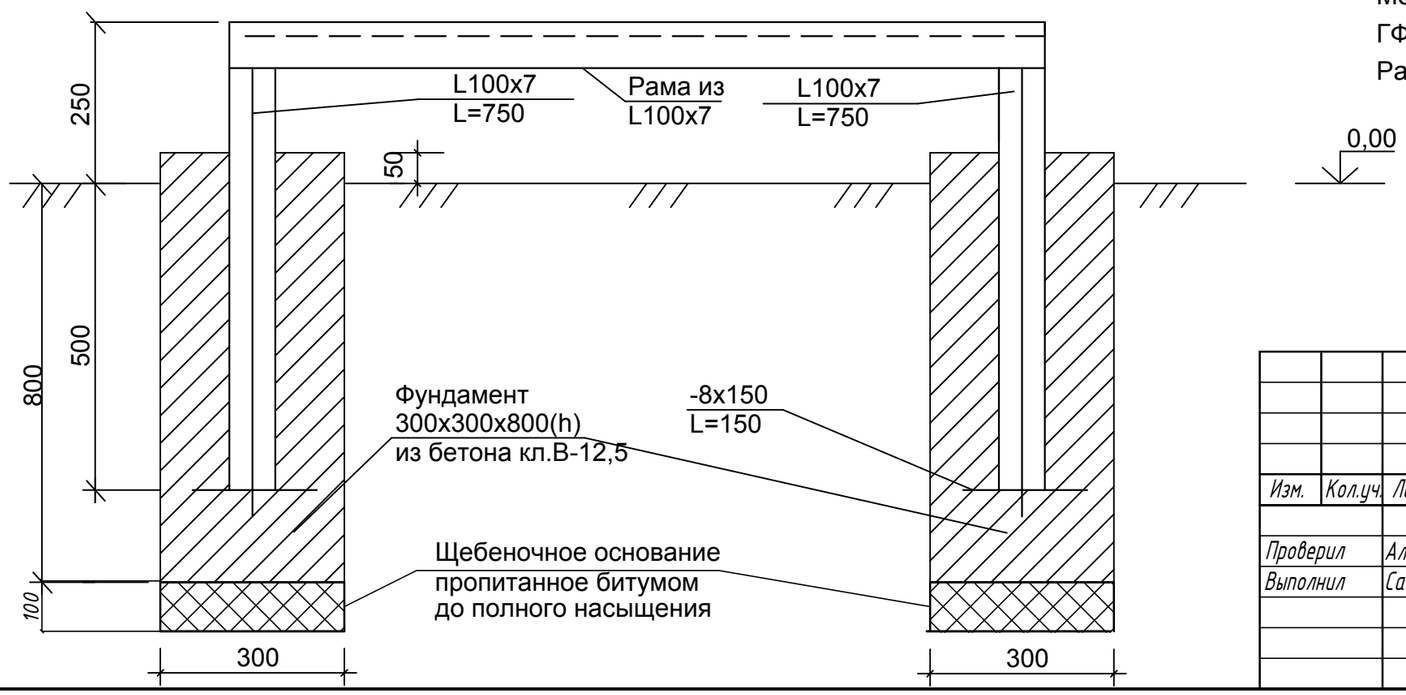

Сваные швы варить электродами Э-42 ГОСТ 9467-75 с высотой шва по толщине свариваемых элементов.

Металлические изделия окрасить эмалью ПФ-133 ГОСТ 926-82 по грунтовке ГФ-021 ГОСТ 25129-82.

Размеры рамы уточнить после доставки ГРПШ.

Изм.	Кол.уч.	Лист	N док.	Подпись	Дата	8-2018-АС			
						Газоснабжение села Кызыл уй Исатайского района Атырауской области			
Проверил		Алиев С.Б.				Подводящий газопровод высокого давления-ГЗ.	Стадия	Лист	Листов
Выполнил		Сагымбекова					РП	3	
						Подставка под ПУРГ-"РСГ" G-100 с узлом учета газа с обогревом	ТОО "Алстройпроект"		

Взам.инв.№ | Подпись и дата | Инв.№ подл.

Опора под ГРПШ-13-2НВ-У1 с узлом учета газа с обогревом

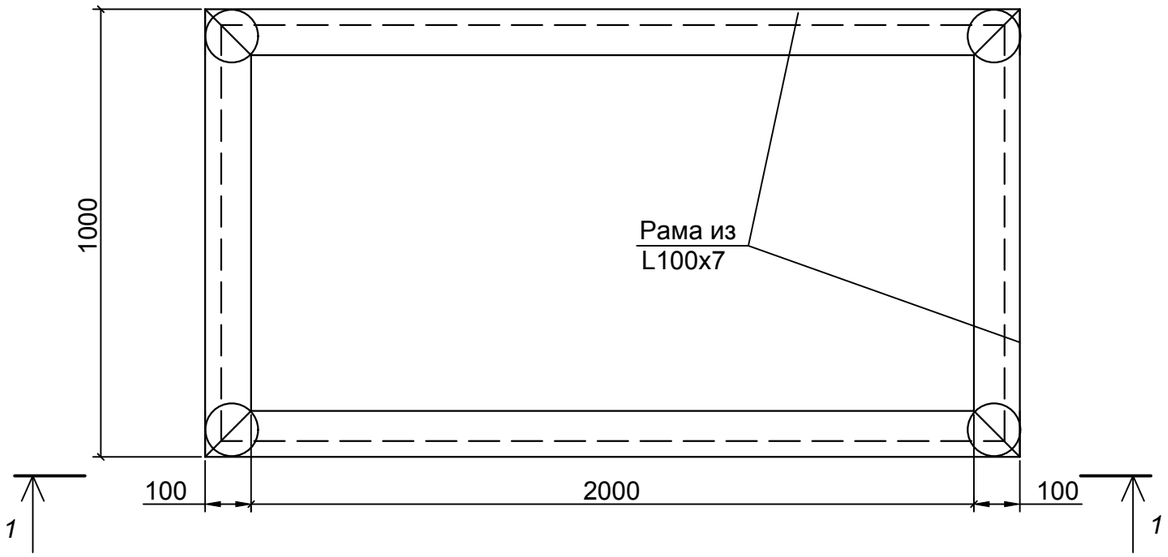

Спецификация

Марка поз.	Обозначение	Наименование	Кол-во	Масса ед.изм.	Примеч.
Подставка под ГРПШ-13-2НВ-У1 с узлом учета газа с обогревом					
	ГОСТ 8509-93	L100x7 L=2,0 м	2	15,11	шт
	ГОСТ 8509-93	L 100x7 L=4,0 м	2	21,59	шт
	ГОСТ 8509-93	L 100x7 L=0,75 м	4	8,09	шт
	ГОСТ 19903-2015	-8x150 , L=150	4	1,41	шт
		Материалы			
		Бетон кл. В - 12,5	0,31		м3
		Щебень фр. 5-20	0,036		м3
		Битум	0,027		тн

1 - 1

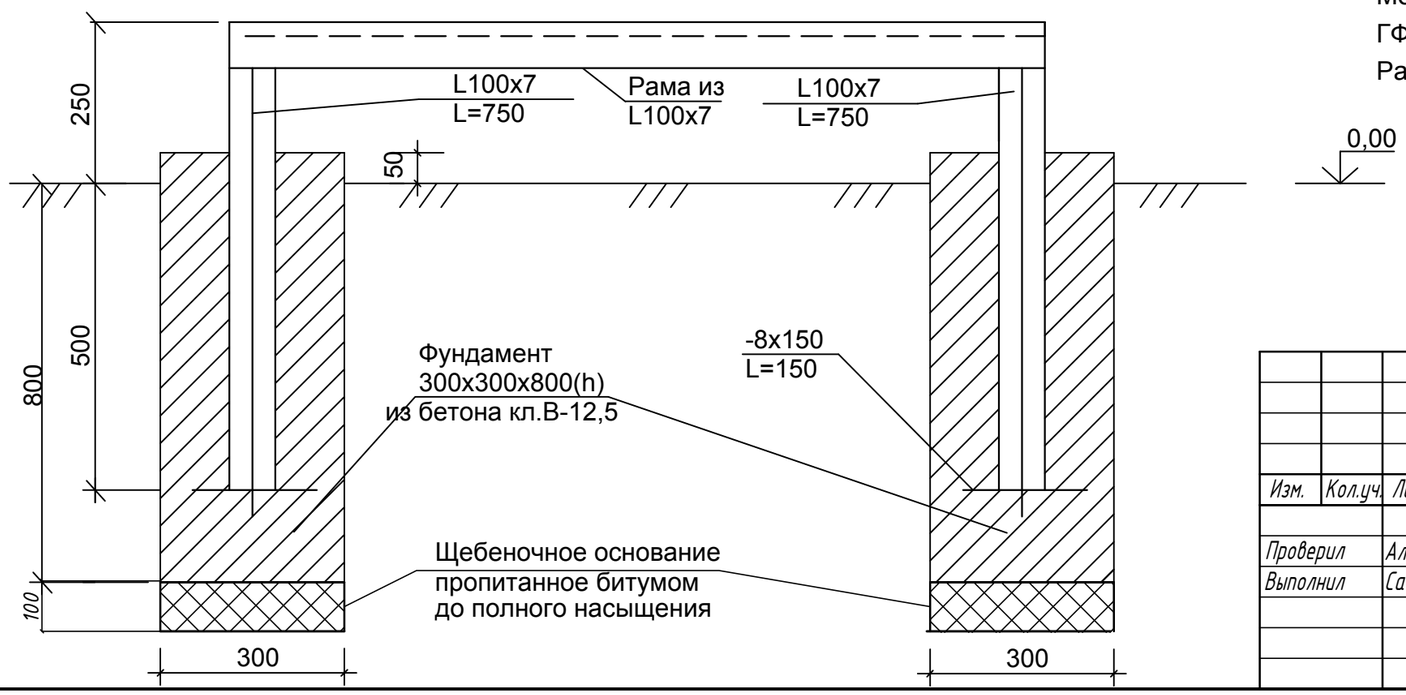

Сваные швы варить электродами Э-42 ГОСТ 9467-75 с высотой шва по толщине свариваемых элементов.

Металлические изделия окрасить эмалью ПФ-133 ГОСТ 926-82 по грунтовке ГФ-021 ГОСТ 25129-82.

Размеры рамы уточнить после доставки ГРПШ.

Изм.	Кол.уч.	Лист	N док.	Подпись	Дата	8-2018-АС			
						Газоснабжение села Кызыл уй Исатайского района Атырауской области			
Проверил		Алиев С.Б.				Подводящий газопровод высокого давления-ГЗ.	Стадия	Лист	Листов
Выполнил		Сагымбекова					РП	4	
						Подставка под ГРПШ-13-2НВ-У1 с узлом учета газа с обогревом	ТОО "Алстройпроект"		

Взам.инв.№ | Подпись и дата | Инв.№ подл.

Молниезащита и контур заземления ПУРГ-"РСГ" G-100 с узлом учета газа с обогревом

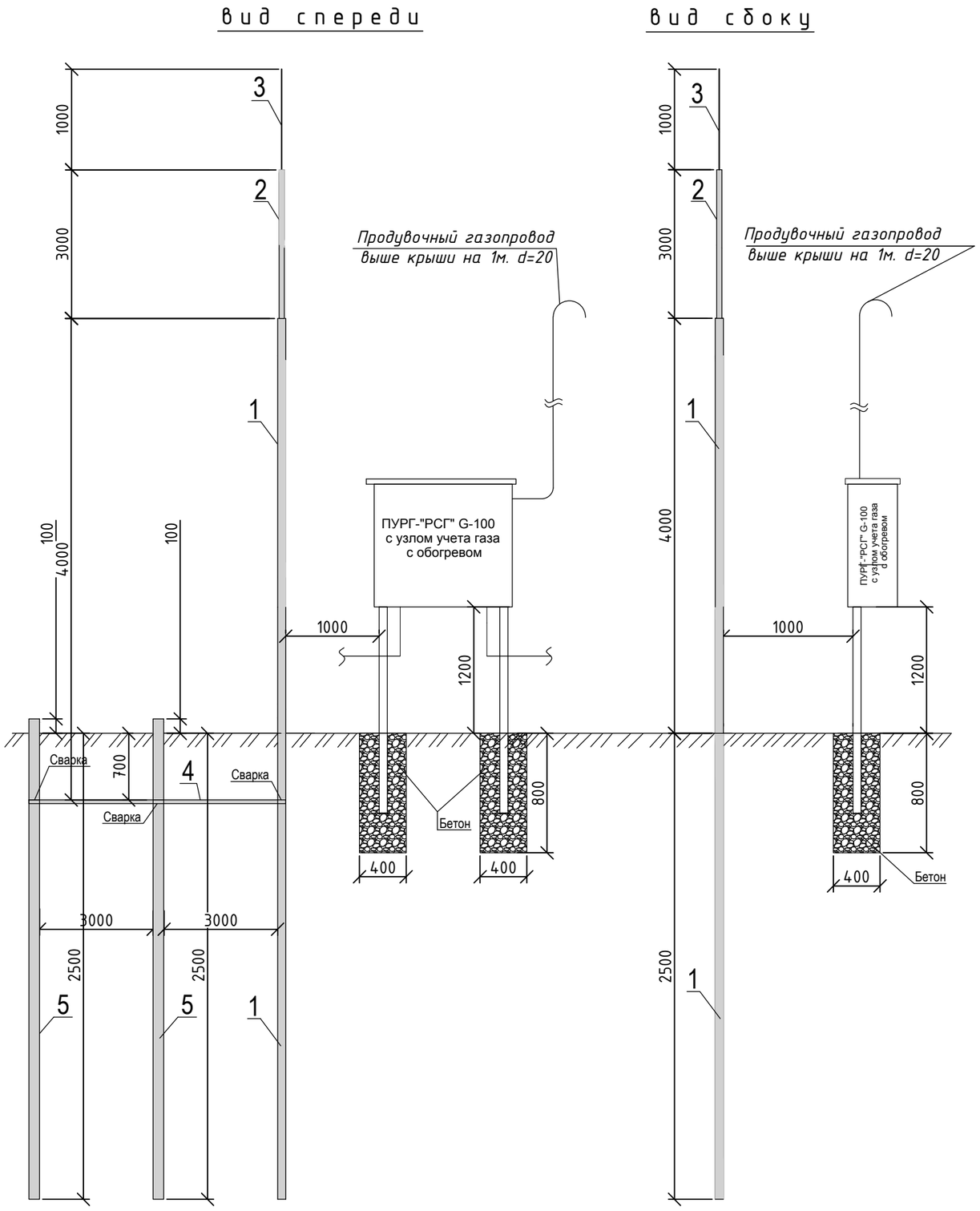

СПЕЦИФИКАЦИЯ

№ п/п	Наименование и техническая характеристика	Тип, марка оборудования. Обозначение документа и номер опросного листа	Единица измерения	Количество	Примечание
	Молниезащита газорегуляторного пункта шкафного				
1	Труба стальная d57x3,0 электросварная	ГОСТ-10704-91	п.м.	6,5	
2	Труба стальная d32x2,8 водогаз-ая сварная	ГОСТ-3262-75	п.м.	3	
3	Сталь круговая	ГОСТ 2590- 2006	п.м.	1	
4	Сталь полосовая 40x4	ГОСТ 103- 2006	п.м.	5	
5	Уголок стальной 50x50 L=2,5м	ГОСТ 8509-93	шт.	2	

ОБЩИЕ УКАЗАНИЯ

Проектом предусмотрена молниезащита газорегуляторных пункта ПУРГ-"РСГ" G-100 с узлом учета газа с обогревом

Для молниезащиты предусматривается:

1. Трубу конструкции молниеприемника установить на глубину промерзания грунта.
2. Сварку производить электродами Э-42. Высота шва по наименьшей толщине свариваемых элементов.
   Длина свариваемых швов по длине стыковки свариваемых элементов.
3. До монтажа свариваемые элементы очистить от грязи и ржавчины, все швы зачистить.
4. Металлические конструкции покрыть двумя слоями эмали ПФ-133 ГОСТ 926-82* по слою грунтовки
ГФ-021 ГОСТ 25129-82*.
5. Конструкция молниеприемника выполняет функцию контура заземления.
6. На расстоянии по 1,5м в обе стороны от молниеприемника на глубину промерзания установить уголки
   50x50 и соединить их между молниеприемником стальной полосой 40x4.
7. Сопротивление заземляющего контура должно быть не более 30 Ом.

Изм.	Кол.уч.	Лист	N док.	Подпись	Дата	8-2018-АС			
						Газоснабжение села Кызыл уй Исатайского района Атырауской области			
Проверил		Алиев С.Б.				Подводящий газопровод высокого давления-ГЗ.	Стадия	Лист	Листов
Выполнил		Сагымбекова					РП	5	
						Мрниезащита и контур заземления ПУРГ-"РСГ" G-100 с узлом учета газа с обогревом	ТОО "Алстройпроект"		

Молниезащита и контур заземления ГРПШ-13-2НВ-У1 с узлом учета газа с обогревом

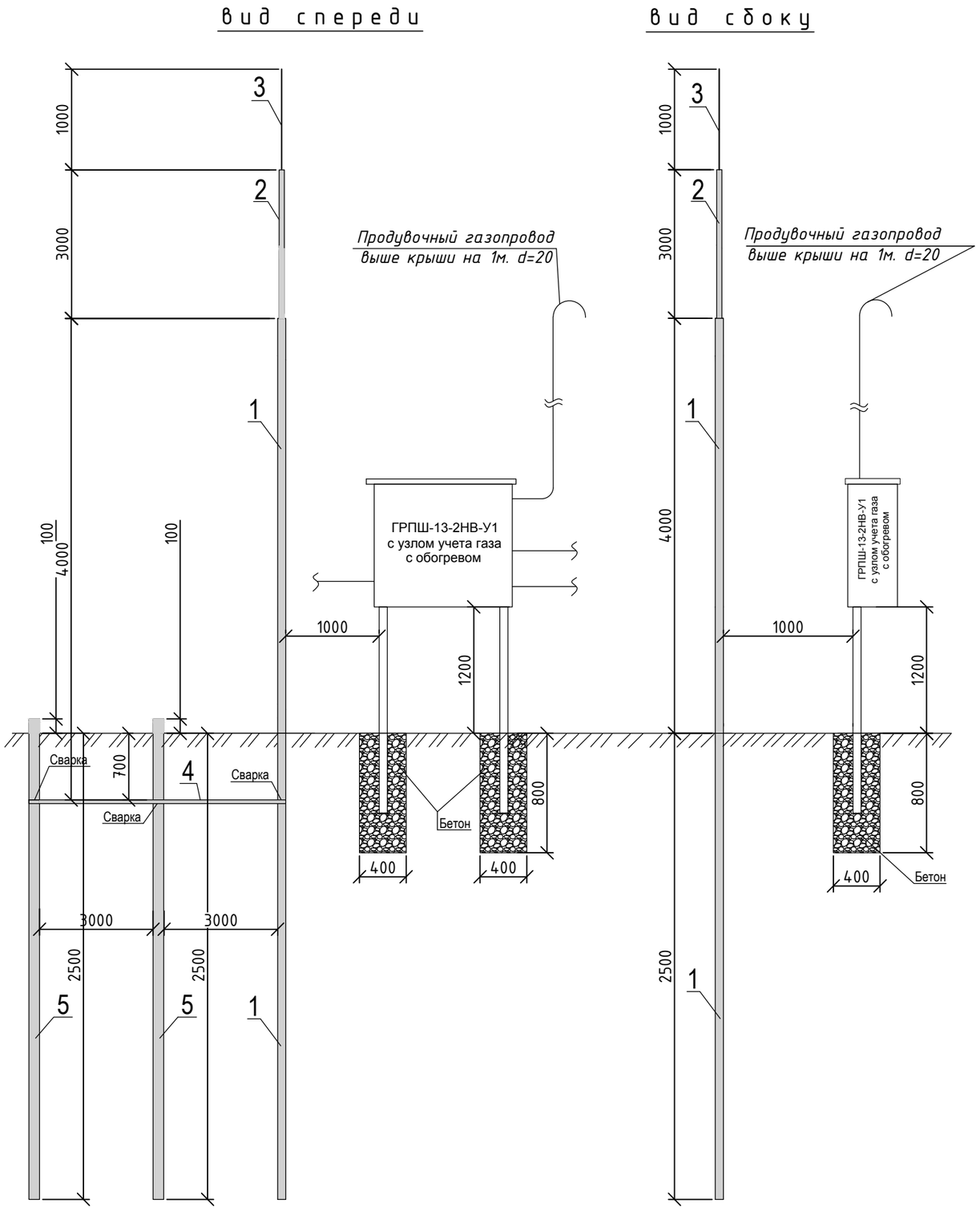

СПЕЦИФИКАЦИЯ

№ п/п	Наименование и техническая характеристика	Тип, марка оборудования. Обозначение документа и номер опросного листа	Единица измерения	Количество	Примечание
Молниезащита газорегуляторного пункта шкафного					
1	Труба стальная d57x3,0 электросварная	ГОСТ-10704-91	п.м.	6,5	
2	Труба стальная d32x2,8 водогаз-ая сварная	ГОСТ-3262-75	п.м.	3	
3	Сталь круговая	ГОСТ 2590- 2006	п.м.	1	
4	Сталь полосовая 40x4	ГОСТ 103- 2006	п.м.	5	
5	Уголок стальной 50x50 L=2,5м	ГОСТ 8509-93	шт.	2	

ОБЩИЕ УКАЗАНИЯ

Проектом предусмотрена молниезащита газорегуляторных пункта ГРПШ-13-2НВ-У1 с узлом учета газа с обогревом

Для молниезащиты предусматривается:

1. Трубу конструкции молниеприемника установить на глубину промерзания грунта.
2. Сварку производить электродами Э-42. Высота шва по наименьшей толщине свариваемых элементов.
   Длина свариваемых швов по длине стыковки свариваемых элементов.
3. До монтажа свариваемые элементы очистить от грязи и ржавчины, все швы зачистить.
4. Металлические конструкции покрыть двумя слоями эмали ПФ-133 ГОСТ 926-82* по слою грунтовки
ГФ-021 ГОСТ 25129-82*.
5. Конструкция молниеприемника выполняет функцию контура заземления.
6. На расстоянии по 1,5м в обе стороны от молниеприемника на глубину промерзания установить уголки
   50x50 и соединить их между молниеприемником стальной полосой 40x4.
7. Сопротивление заземляющего контура должно быть не более 30 Ом.

Изм.	Кол.уч.	Лист	N док.	Подпись	Дата	8-2018-АС			
						Газоснабжение села Кызыл уй Исатайского района Атырауской области			
Проверил		Алиев С.Б.				Подводящий газопровод высокого давления-ГЗ.	Стадия	Лист	Листов
Выполнил		Сагымбекова					РП	6	
						Мрниезащита и контур заземления ГРПШ-13-2НВ-У1 с узлом учета газа с обогревом	ТОО "Алстройпроект"		

ОПОЗНАВАТЕЛЬНЫЙ ЗНАК

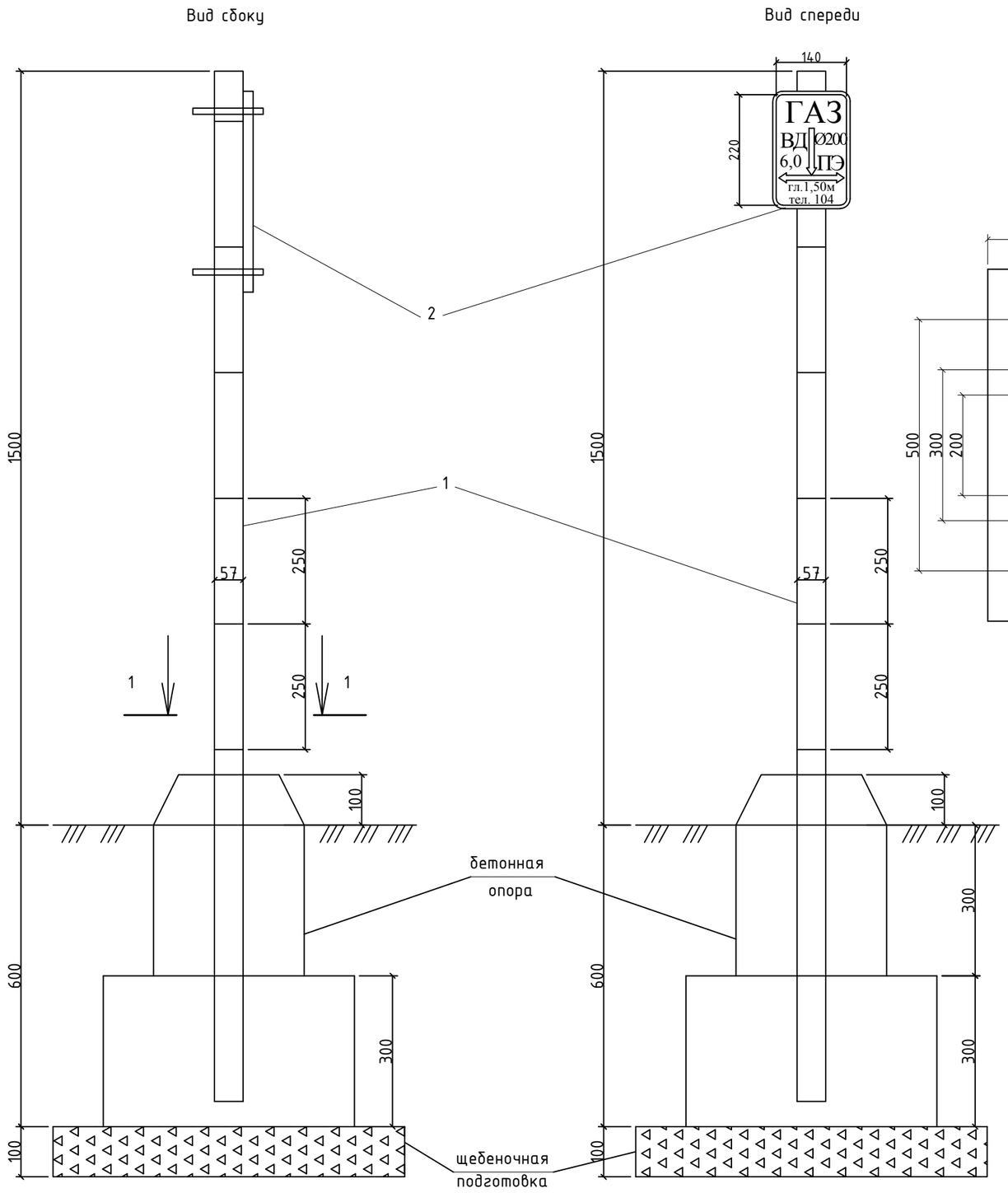

Вид 1-1

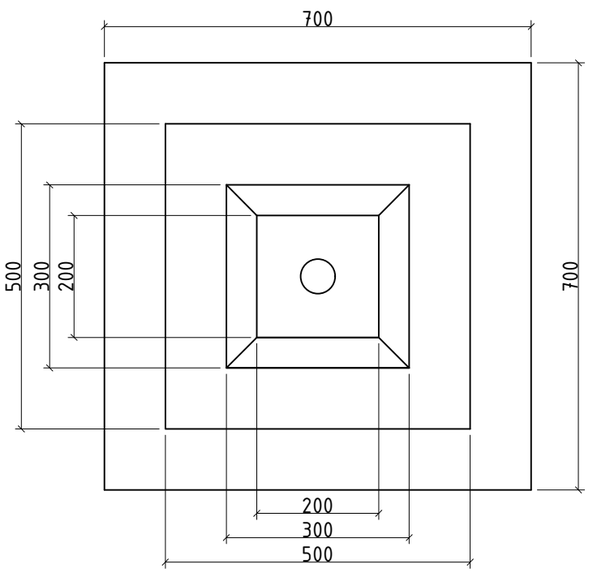

Диск М1:5

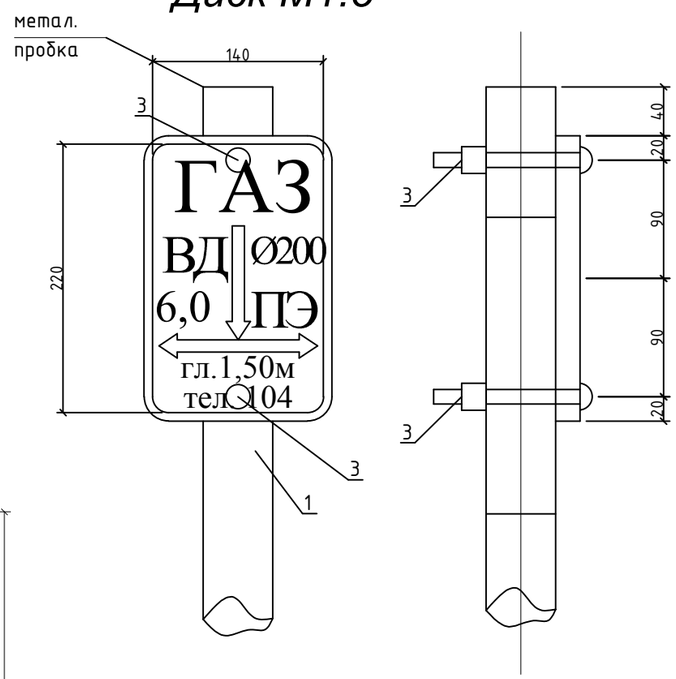

Спецификация

Марка	Обозначение	Наименование	Кол.	Вес	Всего
1	ГОСТ 10704-91	Стальная труба Ф57х3.5мм L=2.1м	1	9.7	9.7
2	ГОСТ 16523-97	Металлический лист 220х140х3мм	1	0,74	0,74
3	ГОСТ 1759.0-87	Болты с гайками Ф12	2	0.001	0.001
4	В15	Бетон	1	0.1м3	0.1м3
5		Щебень	1	0.05м3	0.05м3

Изм.	Кол.уч.	Лист	N док.	Подпись	Дата				
						8-2018-АС			
						Газоснабжение села Кызыл уй Исатайского района Атырауской области			
Проверил		Алиев С.Б.				Подводящий газопровод высокого давления-ГЗ.	Стадия	Лист	Листов
Выполнил		Сагымбекова					РП	7	
						Опознавательный знак по трассе	ТОО "Алстройпроект"		

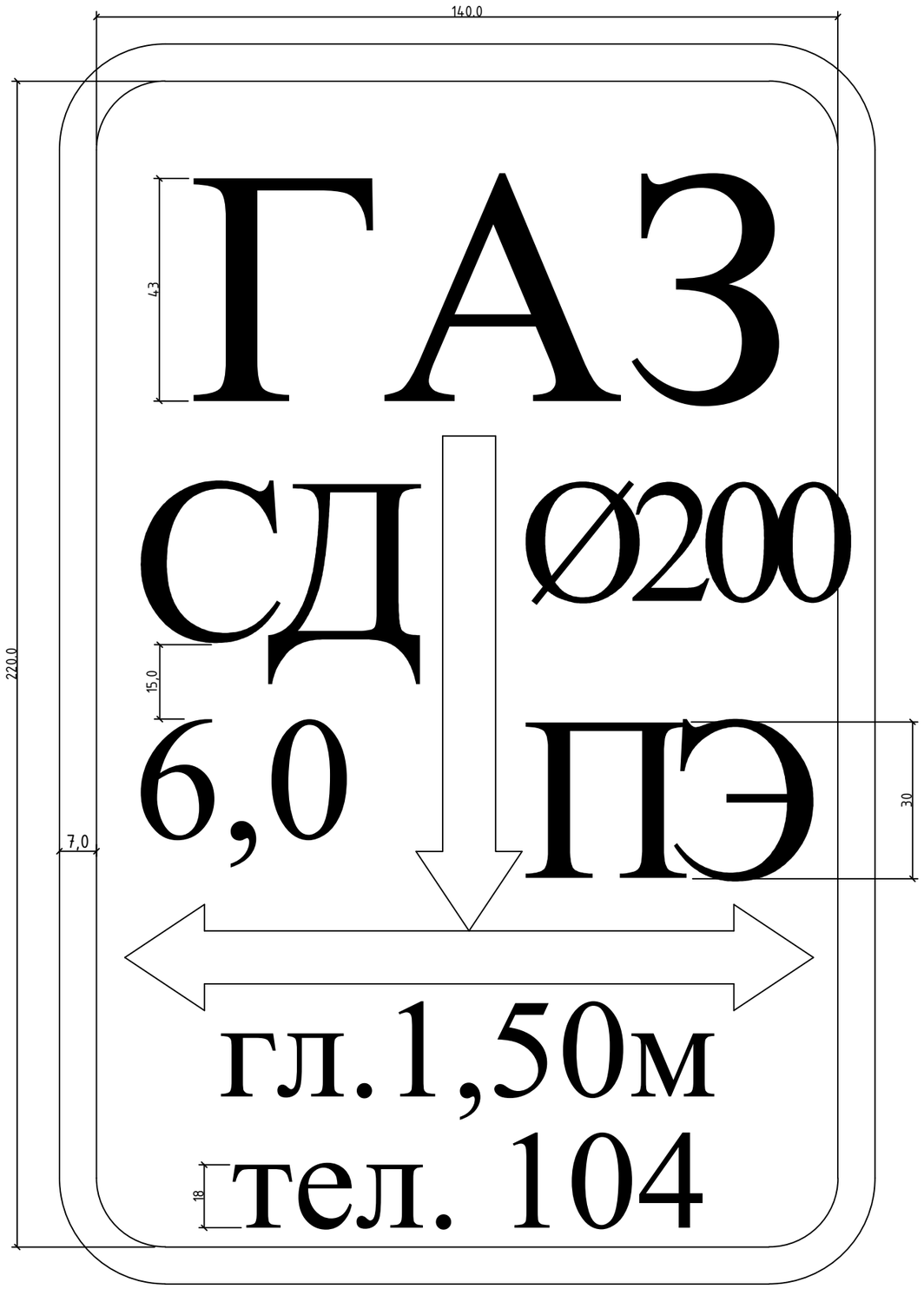

Для определения местонахождения газопровода на углах поворота трассы , местах изменения диаметра, установки арматуры и сооружений, принадлежащих газопроводу, а также на прямолинейных участках трассы (через 200-500 м) устанавливаются опозновательные знаки.

Фон должен быть белый, цвет шрифта и окантовки - красной. Размеры знака - 140х220 мм.

На знак наносятся надписи, выполняемые шрифтом 30-ПрЗ ГОСТ 26.020-80:

1) в верхней части - условное обозначение газопровода - ГАЗ;
2) в середине - с одной стороны диаметр газопровода и и материал трубы - СТ или ПЭ. С другой стороны давление газопровода (высокое - ВД, среднее - СД, низкое давление - НД) и расстояние в оси от уровня горизонтальной оси настенного знака до верхней образующей газопровода;
3) в нижней части - глубина подземного газопровода - гл. 1.50м, телефон аварийной газовой службы - тел. 104.

Опозновательные знаки устанавливаются на железобетонные столбики, металлические реперы высотой не менее 1,5 м, на стены зданий и сооружений или другие постоянные ориентиры, согласно МСН 4.03-01-2003 и "Требований промышленной безопасности систем распределения и потребления природных газов".

КОНТРОЛЬНЫЙ ПУНКТ

СЕЧЕНИЕ 1-1

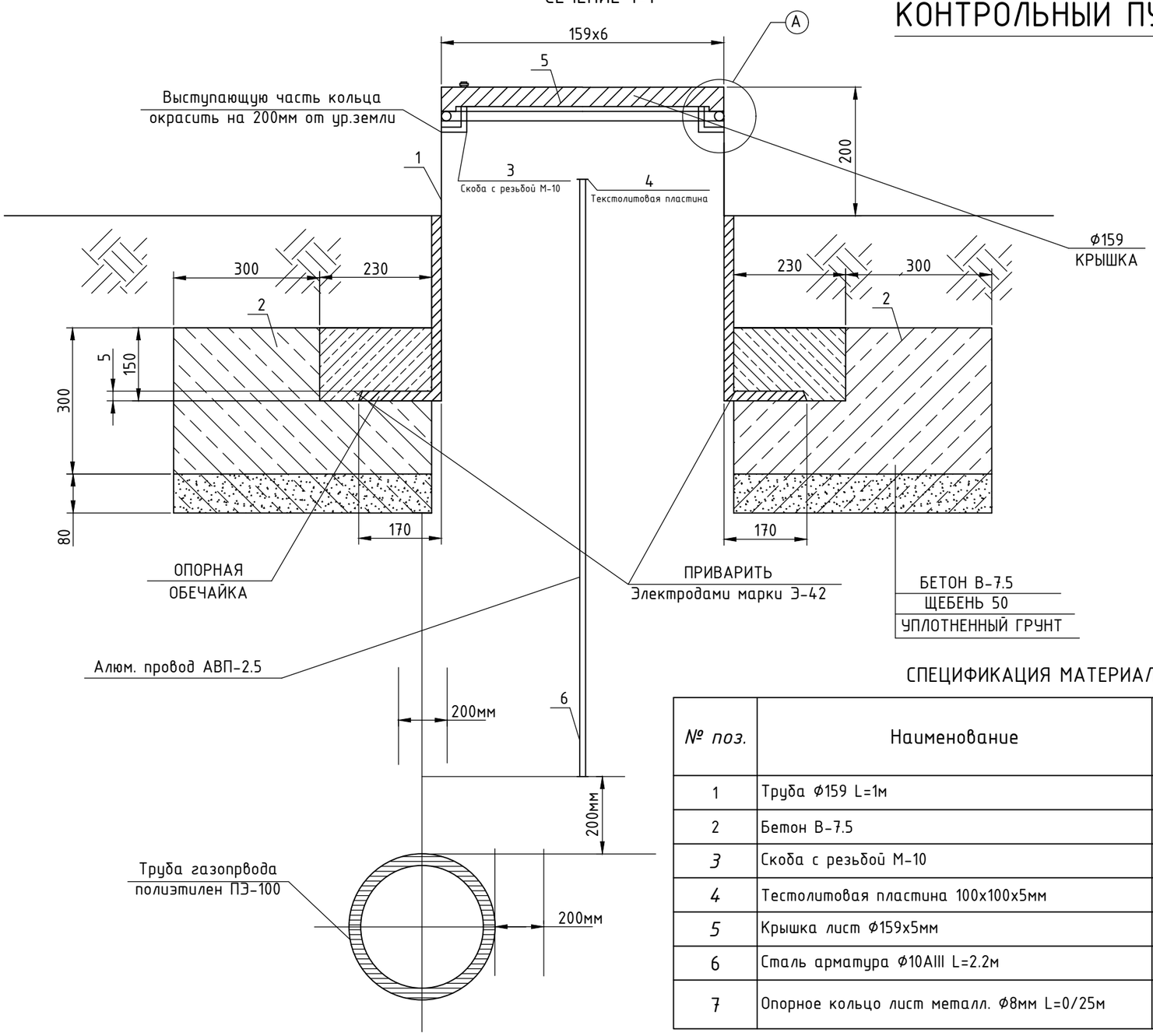

УЗЕЛ-А

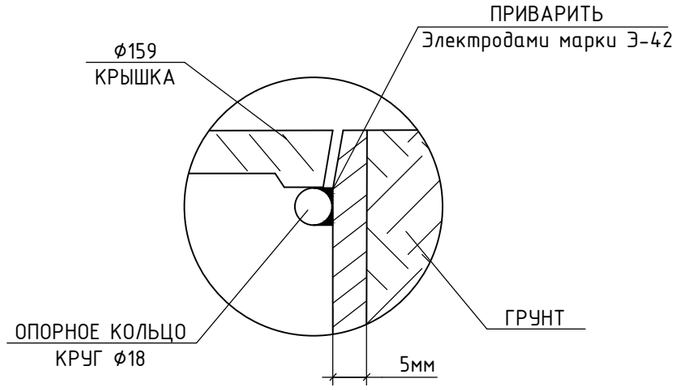

ПЛАН КРЫШКИ

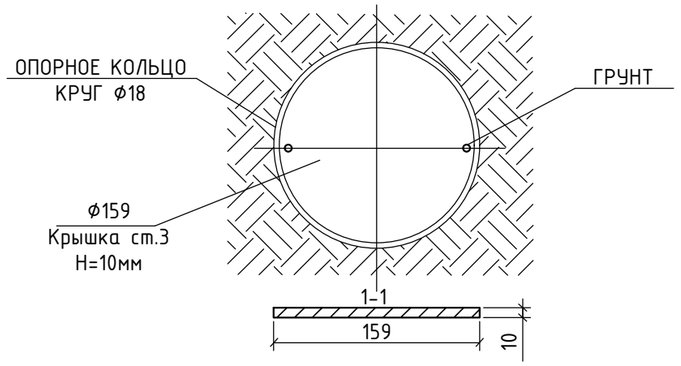

СПЕЦИФИКАЦИЯ МАТЕРИАЛОВ

№ поз.	Наименование	Кол-во	Масса, ед., кг	Всего кг
1	Труба Ф159 L=1м	1 шт.	17.81	17.81
2	Бетон В-7.5	1 шт.	0.051м³	0.051м³
3	Скоба с резьбой М-10	1 шт.		
4	Тестолитовая пластина 100х100х5мм	1 шт.		
5	Крышка лист Ф159х5мм	1 шт.	0.78м²	0.78м²
6	Сталь арматура Ф10АIII L=2.2м	1 шт.	1.36	1.36
7	Опорное кольцо лист металл. Ф8мм L=0/25м	1 шт.	0.1	0.1

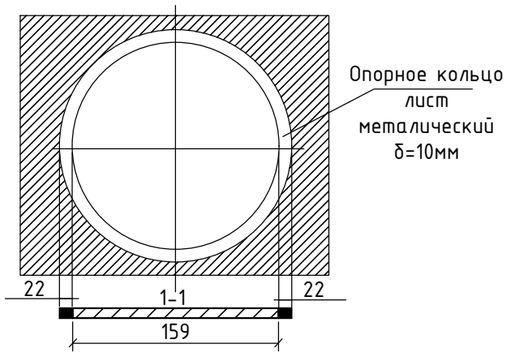

Изм.	Кол.уч.	Лист	N док.	Подпись	Дата
Проверил		Алиев С.Б.			
Выполнил		Сагымбекова			

8-2018-АС

Газоснабжение села Кызыл уй Исатайского района Атырауской области

Подводящий газопровод высокого давления-ГЗ.

Стадия	Лист	Листов
РП	9	

Контрольный пункт

ТОО "Алстройпроект"