Республика Казахстан
Товарищество с ограниченной ответственностью
"ДАУМШАР"

ГОСУДАРСТВЕННАЯ ЛИЦЕНЗИЯ
№ 19016866 г.Уральск

СИСТЕМА МЕНЕДЖМЕНТА КАЧЕСТВА СТ РК ИСО 9001 сертифицирована ТОО «Центр сертификации «Национальный стандарт» www.serts.kz

Система менеджмента OHSAS 18001 TEAM EXPERT SM сертифицирована

Система менеджмента ISO 14001 TEAM EXPERT SM сертифицирована

№ Заказа: 19-17

Заказчик: ГУ "Аппарат акима Тайпакского сельского округа Акжаикского района Западно-Казахстанской области"

РАБОЧИЙ ПРОЕКТ

КАПИТАЛЬНЫЙ РЕМОНТ ЗДАНИЯ ГУ "АППАРАТА АКИМА ТАЙПАКСКОГО С/О" В С.ТАЙПАК, АКЖАИКСКОГО РАЙОНА, ЗКО

Альбом 1
Архитектурно-строительные решения

Директор: Хамитова З. Ж.

ГИП: Алишева А. Е.

г.Уральск - 2019 г.

ВЕДОМОСТЬ ОСНОВНЫХ КОМПЛЕКТОВ РАБОЧИХ ЧЕРТЕЖЕЙ

Обозн.	Наименование	Примечание
АС	Архитектурно - строительная часть	Альбом 1
ОВ	Отопление и вентиляция	Альбом 2
ВК	Водопровод и канализация	Альбом 3
ЭО	Электрооборудование	Альбом 4
ПС	Пожарная сигнализация	Альбом 5

ВЕДОМОСТЬ РАБОЧИХ ЧЕРТЕЖЕЙ МАРКИ АС

Лист	Наименование	Примечание
1	Общие данные (начало)	
2	Общие данные (окончание)	
3	Фасады в осях "1-4/4-1" до ремонта. М1:100Литер А; а1; Б; б1.	
4	Фасады в осях "Г-А/А-Г" до ремонта. М1:100Литер А; а1; Б; б2; В.	
5	План 1-го этажа до ремонта. М1:100Литер А; Б; б1 и В.	
6	Экспликация помещений 1-го этажа до ремонта. М1:100 Литер А; Б; б1; б2.	
7	План 2-го этажа до ремонта. М1:100 Экспликация помещений. Литер А.	
8	План строительно-монтажных мероприятий1-го этажа. М1:100 Литер А; Б; б1 и В.	
9	План строительно-монтажных мероприятий 2-го этажа. М1:100 Литер А.	
10	Разрез 1-1. М1:100 Литер А. Разрез 2-2. М1:100 Литер Б.	
11	Демонтаж полов. Литер А; Б; б1; б2.	
12	Фасады в осях "1-4/4-1" после ремонта. М1:100 Литер А; а1; Б; б1.	
13	Фасады в осях "Г-А/А-Г" после ремонта. М1:100 Литер А; а1; Б; б2; В.	
14	План 1-го этажа после ремонта. М1:100 Литер А; Б; б1 и В.	
15	Экспликация помещений 1-го этажа после ремонта. М1:100 Литер А; Б; б1; б2.	
16	План 2-го этажа после ремонта. М1:100 Экспликация помещений. Литер А.	
17	Монтаж полов. Литер А; Б; б1; б2; В.	
18	Спецификация изделий заполнения проемов. Эскизы окон. М1:50	

ВЕДОМОСТЬ РАБОЧИХ ЧЕРТЕЖЕЙ МАРКИ АС

Лист	Наименование	Примечание
19	Ведомость отделки помещений.	
20	Козырек Кз-1 по оси "Г". Литер А. Сечения. Узлы. Спецификация	
21	План кровли. М1:100Литер А; а1; Б; б1; б2; В.	
22	Спецификация материалов стропильной крыши Литер Б; б1; б2; В Фрагмент ограждения кровли ОГ-1.Спецификация элементов.	
23	Ограждение лестницы.Спецификация элементов ограждения.	
24	Устойство сцены для президиума 5,66х2,5х0,6(h)	
25	Оконная решетка Р-1. Спецификация материалов.	
26	Входная группа (литер а1). М1:50. Спецификация материалов.	

1. ОБЩАЯ ЧАСТЬ

Рабочий проект "Капитальный ремонт здания ГУ "Аппарата акима Тайпакского с/о" в с.Тайпак, Акжаикского района, ЗКО" разработан на основании:

- задания на проектирование, утвержденного заказчиком;
- договора тендерных закупок;
- дефектного акта;
- АПЗ;
- и строительных норм и правил РК.

Вид строительства - капитальный ремонт.

Источник финансирования - бюджетные средства.

2. ХАРАКТЕРИСТИКА ПЛОЩАДКИ СТРОИТЕЛЬСТВА

- климатический район III В;
- снеговая нормативная нагрузка по снеговому району - 0,70 кПа;
- ветровая нормативная нагрузка по ветровому району - 0,38 кН/м^2;
- температура наружного воздуха наиболее холодной пятидневки - 29,6°С.;
- нормативная глубина промерзания - 1,62 м.
- Уровень ответственности здания - II.

3. ДАННЫЕ ТЕХНИЧЕСКОГО ОБСЛЕДОВАНИЯ

Обследование существующих зданий данного проекта проводилось независимой экспертной компанией ТОО "Evo Cot" в январе 2019 года, после чего было выдано заключение технического состояния объекта.

Обследование выполнено с учетом требований нормативов и правил РК:

-СНиП РК 1.04-03-2001 "Организация и проведение реконструкции , ремонта и технического обслуживания жилых зданий и объектов коммунального и социально культурного назначения ;

-РСН 10-83 "Обследование зданий комплексного микрорайонирования";

-ВСН 41-85(р) "Инструкция по разработке проектов производство работ по капитальному ремонту здания";

-РДС РК 1.04-0.7-2002 Правила оценка физического износа зданий и сооружений".

Примечание:

1. Смотреть совместно с листом АС-1

Настоящий проект соответствует требованиям экологических и санитарно-гигиенических, противопожарных и других норм, действующих на территории Республики Казахстан, и обеспечивает безопасную для жизни здоровья людей к эксплуатацию объекта.

Главный инженер проекта Алишева А. Е.

Изм.	Кол.уч.	Лист	N°док.	Подп.	Дата
Разраб.		Бровкина			09.19
Проверил		Жанисов			09.19
Н. контр.		Клышев			09.19
ГИП		Алишева			09.19

19-17-АС

Капитальный ремонт здания ГУ "Аппарата акима Тайпакского с/о" в с.Тайпак, Акжаикского района, ЗКО

Административное здание

Стадия	Лист	Листов
РП	1	26

Общие данные (начало)

DAÝMSHAR

Согласовано:

Согласовано:

Бровкина 09.19

Назаргалиева 09.19

АС ОВ

ВЗАМ. ИНВ. N°

ПОДПИСЬ И ДАТА

ИНВ. N° ПОДЛ.

ФОРМАТ А3

4. ОБЪЕМНО-ПЛАНИРОВОЧНЫЕ И КОНСТРУКТИВНЫЕ РЕШЕНИЯ

Литер А - существующее 2-х этажное административное здание без подвала, прямоугольной формы в плане с размерами в осях 11,42х30,40м., высота до карниза -8,2м.
За относительную отметку 0.000 принят уровень чистого пола первого этажа.
Фундамент-бетонный, ленточный;
Наружные и внутренние стены, перегородки - кирпичные, наружные стены толщиной -640мм, внутренние несущие -380мм, перегородки -120мм.
Перекрытие - деревянное по балкам, оштукатурено и побелено. В некоторых помещениях имеются подвесные потолки типа "Armstrong".
Крыша - четырехскатная, деревянная стропильная система, с покрытием из проф.листа.
Полы - линолеум по деревянному настилу, керамическая плитка.
Окна - из ПВХ, имеются деревянные, требующие демонтажа и замены на новые из ПВХ.
Двери - деревянные, метало пластиковые (входная группа).
Фасады (стены и цоколь)- декоративная штукатурка с покраской.
Отмостка по периметру здания - предусмотреть ремонт отмостки.
Здание отапливается от существующей котельной - литер В.
Литер Б - существующее административное одноэтажное здание без подвала, прямоугольной формы в плане с размерами в осях 6,06х14,01м, высотой до карниза 3,2м.
Фундамент-бетонный, ленточный;
Наружные и внутренние стены, перегородки - кирпичные, наружные стены толщиной -510мм, перегородки -120мм.
Перекрытие - ж.б. плиты перекрытия.
Крыша - двускатная, деревянная стропильная система, с покрытием из асбестоцементных волнистых листов.
Полы - линолеум, деревянный настил.
Окна - деревянные, требующие демонтажа и замены на новые из ПВХ.
Двери - деревянные.
Фасады - под расшивку.
Отмостка - требуется ремонт.
Литер б1 - существующий одноэтажный холодный пристрой без подвала, прямоугольной формы в плане с размерами 6,46х3,37м, высотой до карниза 3,2м.
Фундамент-бетонный, ленточный;
Стены - кирпичные, толщиной -380мм.
Перекрытие - ж.б. плиты перекрытия.
Крыша - односкатная, деревянная стропильная система, с покрытием из асбестоцементных волнистых листов.
Полы - деревянный настил.
Дверь - деревянная.
Фасады - под расшивку.
Отмостка - требуется ремонт.
Литер б12- существующий одноэтажный холодный пристрой без подвала, прямоугольной формы в плане с размерами 2,29х4,1м, высотой до карниза 2,3м.
Фундамент-бетонный, ленточный;
Стены - саманные, толщиной -400мм.
Перекрытие - деревянный настил.
Крыша - односкатная, с покрытием из асбестоцементных волнистых листов.
Полы - деревянный настил.
Окно - деревянное, требуется замена.
Дверь - деревянная.
Фасады - побелка, предусмотреть обшивку проф.листами марки С10-1000-0,7
Отмостка - требуется ремонт.
Литер В- существующее одноэтажное здание котельной, без подвала, прямоугольной формы в плане с размерами в осях 3,0х5,4м, высотой до карниза 2,5м.
Фундамент-бетонный, ленточный;
Наружные стены - стеновые панели
Перекрытие - деревянное с подшивкой потолка листами ДВП.
Крыша - односкатная, с покрытием из асбестоцементных волнистых листов.
Полы - бетонные.
Окно - деревянное, требуется замена.
Дверь - деревянная, требуется замена.
Фасады - покраска по шпатлевке.
Отмостка - требуется ремонт.

5.ТЕХНИЧЕСКОЕ СОСТОЯНИЕ ПО ВИЗУАЛЬНОМУ ОБСЛЕДОВАНИЮ:

Литер А
Состояние стен и перегородок удовлетворительное, наблюдается отслоение и осыпание отделки - требуется выполнить ремонт внутренней отделки стен в полном объеме. На 1-ом этаже проектом предусмотреть новые перегородки в помещении N16 для кабин сан.узлов, в помещении N19 отделить кирпичной перегородкой комнату для охраны шириной 2,0м.; на 2-ом этаже в помещении N4 отделить легкой перегородкой из ГВЛ - помещение для отдыха шириной 3,0м. в помещении N3 предусмотреть сцену для президиума размерами 5,66х2,5х0,6 (h)
В помещениях произвести демонтаж подвесного потолка типа "Armstrong", выполнить зачистку отделочного покрытия, восстановить участки штукатурки и выполнить устройство подвесного потолка из ГВЛ, во влажных помещениях из ГВЛВ; а в помещениях N 4 и 6 - произвести монтаж подвесного потолка типа "Armstrong".
Крыша - находится в работоспособном состоянии, замена состава кровли не требуется.
Полы - произвести демонтаж напольных покрытий, подготовить основание, выполнить устройство из новых материалов, согласно назначения помещений и пожеланий заказчика.
Окна - из ПВХ, имеются деревянные, требующие демонтажа и замены на новые из ПВХ.
Двери - все деревянные двери заменить на новые.
Проектом предусмотреть устройство дверного проема, который соединит Admin.здание (Литер А) с холодным пристроем (литер б1). Для этого необходимо произвести демонтаж деревянного оконного блока и участка кирпичной наружной стены в нижней части существующего оконного проема (подоконная тумба).
Работы производить без применения тяжелых ударных инструментов.
Лестничные марши и междуэтажные площадки - произвести демонтаж металлических ограждений с целью замены их новыми из хромированной стали.
Фасады (стены и цоколь)- выполнить ремонт декоративной штукатурки, последующей покраской силикатными составами.
Литер Б; б1
Состояние стен и перегородок удовлетворительное, наблюдается отслоение и осыпание отделки - требуется выполнить ремонт внутренней отделки стен и потолков в полном объеме.
Крыша - покрытие из асбестоцементных волнистых листов находится в неудовлетворительном состоянии, имеются трещины и отколы листов покрытия. Ослабление крепления листов к деревянной обрешетке. Необходимо произвести демонтаж сеществующего покрытия, а также частичную, или полную, замену изношенных деревянных конструкций крыши. Все деревянные конструкции обработать антисептиками в соответствии с ГОСТ 20022.6-93. В качестве огнезащитного состава использовать препарат "Щит-1" или его аналоги.
Проектом предусмотреть устройство пароизоляции и утеплителя. Покрытие принять из проф.листов марки НС 44-1000-0,7. Цвет кровельного покрытия выбрать с учетом увязки с местной архитектурой (как Литер А) и пожеланий Заказчика.
Полы - произвести демонтаж напольных покрытий, подготовить основание, выполнить устройство из новых материалов, согласно назначения помещений и пожеланий заказчика.
Окна - деревянные, произвести демонтаж и замену на новые из ПВХ.
Двери - деревянные, демонтаж и замена новыми.
Фасады - произвести ремонт участков кирпичной кладки, восстановить заполнение швов, оштукатурить и покрасить силикатными красками, аналогично здания Литер А. Отмостка - требуется ремонт.
Литер б2- Стены - саманные, предусмотреть обшивку проф.листами марки С10-1000-0,7
Внутренняя отделка - аналогично отделке Литер А.
Крыша - демонтаж асбестоцементных волнистых листов, с заменой на проф.лист марки НС 44-1000-0,7.
Полы - деревянный настил демонтировать, произвести демонтаж, подготовить основание, выполнить устройство из новых материалов, согласно пожеланий заказчика.
Окно - деревянное, требуется замена на ПВХ
Дверь - деревянная, заменить на щитовую.
Литер В-
Произвести отделку наружных и внутренних поверхностей стеновых панелей всего здания котельной посредством покраски силикатными составами.
Перекрытие - деревянное с подшивкой потолка листами ДВП демонтировать, заменив подшивку листами ГВЛВ.
Крыша - демонтаж асбестоцементных волнистых листов, с устройством покрытия из проф.листов марки НС44-1000-0,7.
Полы - бетонные, произвести ремонт.
Окно - деревянное, заменить на окно с одинарным остеклением по ГОСТ 23166-99.
Дверь - деревянная, требуется замена на металлическую.

Вокруг всех зданий (Литер А, Б, б1, б2 и В) предусмотреть ремонт бетонной отмостки шириной 1,0м.

ВЕДОМОСТЬ ССЫЛОЧНЫХ И ПРИЛАГАЕМЫХ ДОКУМЕНТОВ

ОБОЗНАЧЕНИЕ	НАИМЕНОВАНИЕ	ПРИМЕЧАНИЕ
	ССЫЛОЧНЫЕ ДОКУМЕНТЫ	
СН РК 3.02-07-2014; СП РК 3.02-107-2014	Общественные здания и сооружения	
СН РК 3.02-08-2013; СП РК 3.02-108-2013	Административные и бытовые здания	
СН РК 2.02-01-2014; СП РК 2.02-101-2014	Пожарная безопасность зданий и сооружений	
СН РК 5.03-07-2013; СП РК 5.03-107-2013	Несущие и ограждающие конструкции	
СН РК 2.01-01-2013; СП РК 2.01-101-2013	Защита строительных конструкций от коррозии	
ГОСТ 30970-2014	Блоки дверные из поливинилхлоридных профилей	
ГОСТ 31173-2003	Блоки дверные стальные. Технические условия	
ГОСТ 30674-99	Блоки оконные из ПВХ профилей. Технические условия.	
Серия 2.244-1	Детали полов общественных зданий	
РДС РК 1.04-07-2002	Правила оценки физического износа зданий и	
СН РК 1.04-26-2011	Реконструкция , Капитальный и текущий ремонт	

6. ТЕХНИКО - ЭКОНОМИЧЕСКИЕ ПОКАЗАТЕЛИ

Литер А - административное 2-х этажное здание; высотой - 8,20 м
1. Площадь застройки - 393,5 м2
2. Объем здания - 3227,0 м3
3. Общая площадь - 614,7 м2
4. Полезная площадь - 563,11 м2
5. Расчетная площадь -458,81м2

Литер Б - административное 1-этажное здание; высотой - 3,20 м
1. Площадь застройки - 106,9 м2
2. Объем здания - 342,0 м3
3. Общая площадь - 82,24 м2
4. Полезная площадь - 77,1 м2
5. Расчетная площадь -66,5м2

Литер б1 (хол.пристрой) -16,86 м2 ; высотой -3,20 м
Литер б2 (хол.пристрой) -6,14 м2 ; высотой -2,30 м
Литер В - здание котельной; высотой - 2,50 м
1. Площадь застройки - 21,6 м2
2. Объем здания - 54,0 м3
3. Общая площадь - 16,2 м2

Примечание:
1. Смотреть совместно с листом АС-1

Изм.	Кол.уч.	Лист	N°док.	Подп.	Дата	19-17-АС		
						Капитальный ремонт здания ГУ "Аппарата акима Тайпакского с/о" в с.Тайпак, Акжаикского района, ЗКО		
Разраб.		Бровкина			09.19	Административное здание	Стадия	Лист	Листов
Проверил		Жанисов			09.19		РП	2	
Н. контр.		Клышев			09.19				
ГИП		Алишева			09.19	Общие данные (окончание)	DAÝMSHAR		

Согласовано:
Согласовано:
АС 09.19 Бровкина
ОВ 09.19 Назаралиева
ИНВ. N° ПОДЛ. | ПОДПИСЬ И ДАТА | ВЗАМ. ИНВ. N°

ФОРМАТ А297х630

ФАСАДЫ ДО РЕМОНТА. М1:100

ФАСАД В ОСЯХ "1-4". М1:100

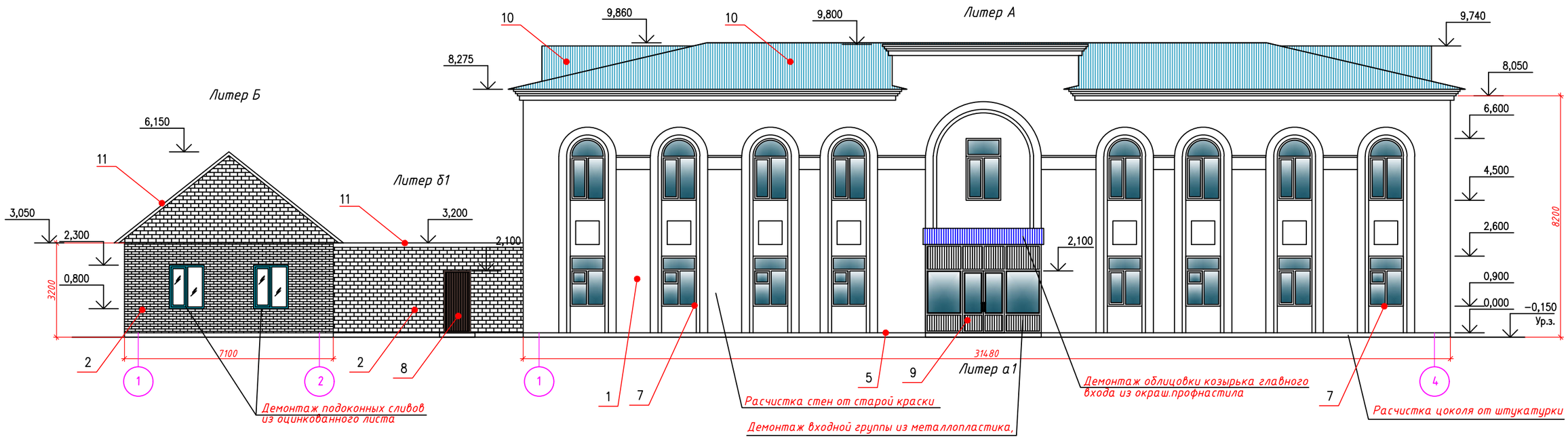

ФАСАД В ОСЯХ "4-1". М1:100

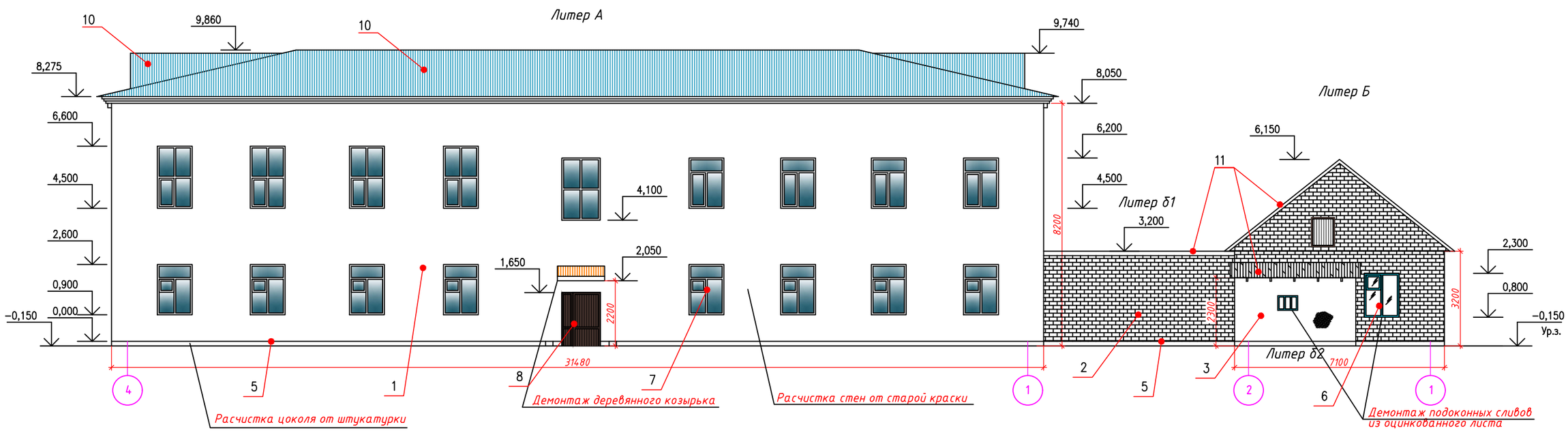

Изм.	Кол.уч.	Лист	N°док.	Подп.	Дата	19-17-АС		
						Капитальный ремонт здания ГУ "Аппарата акима Тайпакского с/о" в с.Тайпак, Акжаикского района, ЗКО		
Разраб.		Бровкина			09.19	Административное здание	Стадия	Лист	Листов
Проверил		Жанисов			09.19		РП	3	
Н. контр.		Клышев			09.19				
ГИП		Алишева			09.19	Фасады в осях "1-4/4-1" до ремонта. М1:100 Литер А; а1; Б; б1.	DAYMSHAR		

Взам. инв. N

Подпись и дата

Инв. N подл.

Формат А2

ФАСАДЫ ДО РЕМОНТА. М1:100

ФАСАД В ОСЯХ "Г-А". М1:100

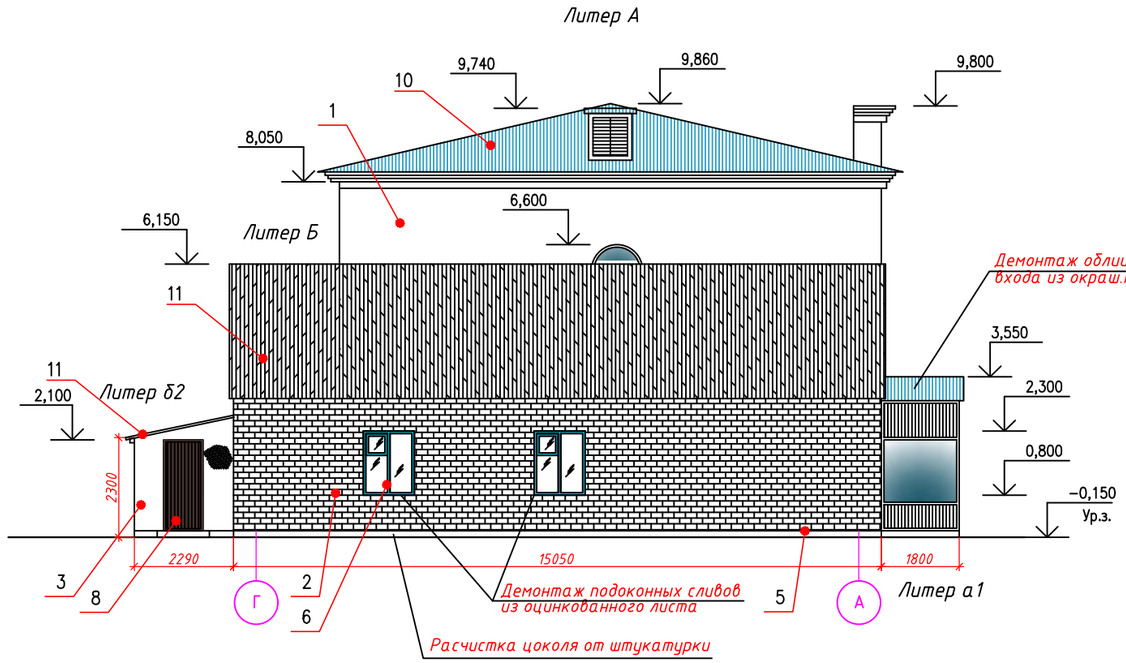

ФАСАД В ОСЯХ "А-Г". М1:100

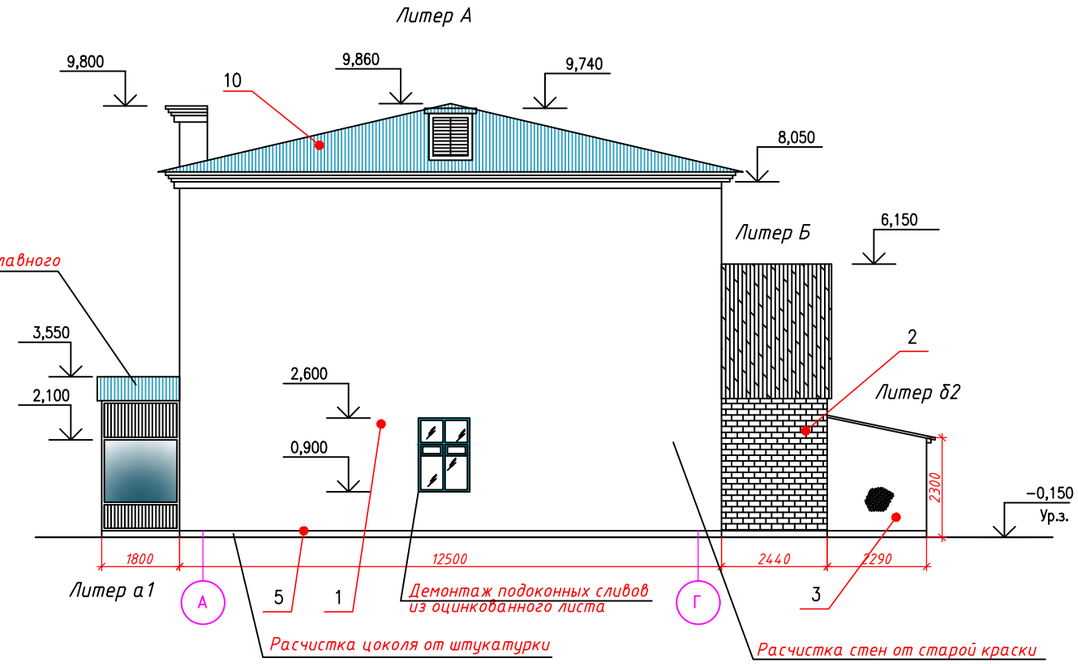

ФАСАДЫ Литер В (котельная). М1:100

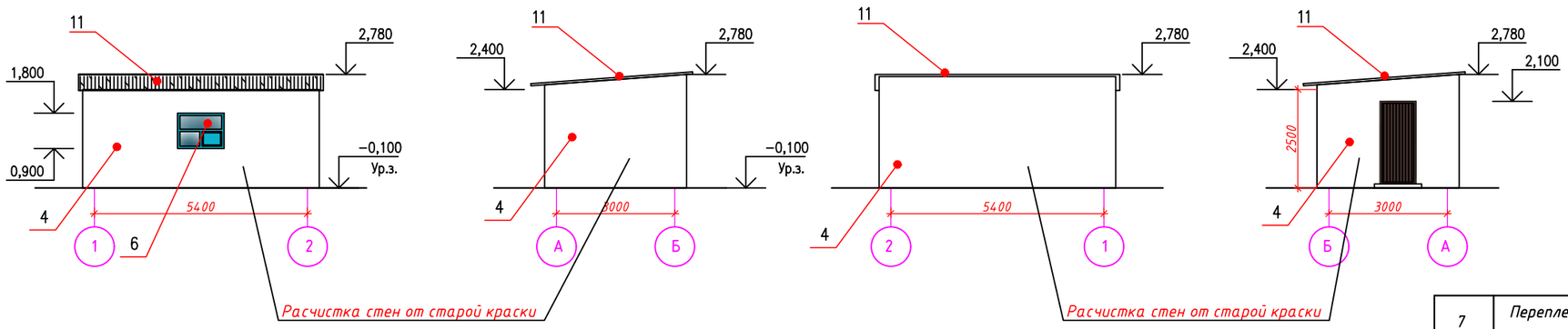

СПЕЦИФИКАЦИЯ ДЕМОНТАЖНЫХ ЭЛЕМЕНТОВ ФАСАДОВ

Марка поз.	Обозначение	Наименование	Кол.	Ед. изм.	Примечан.
1		Расчистка стен от старой краски	557,0	м2	
2		Расчистка цоколя от штукатурки	77,0	м2	
3	ГОСТ 14918-80	Демонтаж подоконных сливов из оцинкованного листа	12,2	м2	
4		Демонтаж деревянного козырька	1,4	м2	
5		Демонтаж облицовки козырька главного входа из окраш.профнастила	4,36	м2	замена
6		Демонтаж кровли из асбестоцементных листов	211,0	м2	общий
7		Демонтаж входной группы из металло-пластика	22,6	м2	Литер а1

ВЕДОМОСТЬ НАРУЖНОЙ ОТДЕЛКИ ФАСАДОВ

N	Наименование элемента фасада	Наименование материала отделки	Наименование и номер эталона цвета, или образец колера	Прим.
1	Стены, декор.эл-ты	Штукатурка -отслойка местами, трещины	белый (светло синий)	Литер А
2	Стены	Расшивка швов, имеются выбоины, трещины	белый	Литер Б Литер б1
3	Стены	Саман- требуется обшивка стен	без отделки	Литер б2
4	Стены	Панели -отслойка краски местами, трещины	белый	Литер В
5	Цоколь	штукатурка -отслойка местами, трещины	серый	
6	Переплеты окон,	деревянные блоки	синий	Литер Б Литер б2 Литер В
7	Переплеты окон,	блоки ПВХ	белый	Литер А
8	Дверные блоки,	эмаль для наружных работ	ольха	Литер Б б1; б2 Литер В
9	Дверные блоки, входная группа	Металлопластик	белый	Литер а1
10	Кровля, слух.окна	Профлист НС44-1000-0,7	светло синий	Литер А
11	Кровля	Асбестоцементные листы	серый	Литер Б б1; б2 Литер В
12	Отмостка	Бетонная- отсутствует		

Изм.	Кол.уч.	Лист	N°док.	Подп.	Дата	19-17-АС		
						Капитальный ремонт здания ГУ "Аппарата акима Тайпакского с/о" в с.Тайпак, Акжаикского района, ЗКО		
Разраб.		Бровкина			09.19	Административное здание	Стадия	Лист	Листов
Проверил		Жанисов			09.19		РП	4	
Н. контр.		Клышев			09.19				
ГИП		Алишева			09.19	Фасады в осях "Г-А/А-Г" до ремонта. М1:100 Литер А; а1; Б; б2; В.	DAÝMSHAR	

Взам. инв. N

Подпись и дата

Инв. N подл.

Формат А2

ПЛАН 1-ГО ЭТАЖА ДО РЕМОНТА. М1:100

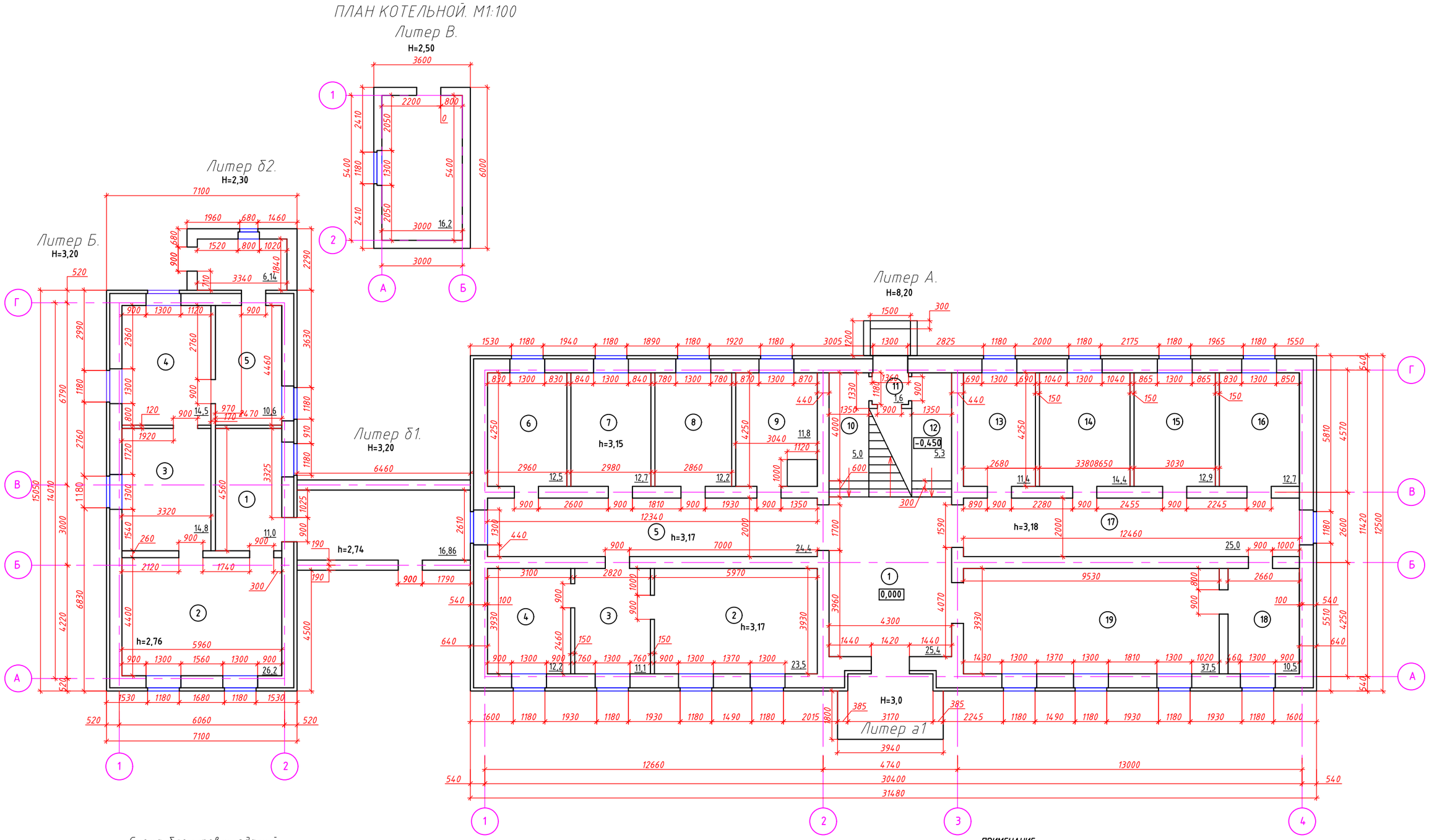

Схема блокировки зданий

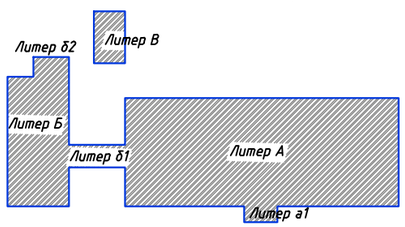

ПРИМЕЧАНИЕ:

1. Смотреть совместно с листом АС-6

Изм.	Кол.уч.	Лист	N°док.	Подп.	Дата	19-17-АС		
						Капитальный ремонт здания ГУ "Аппарата акима Тайпакского с/о" в с.Тайпак, Акжаикского района, ЗКО		
Разраб.		Бровкина			09.19	Административное здание	Стадия	Лист	Листов
Проверил		Жанисов			09.19		РП	5	
Н. контр.		Клышев			09.19				
ГИП		Алишева			09.19	План 1-го этажа до ремонта. М1:100 Литер А; Б; б1 и В.	DAÝMSHAR		

Взам. инв. N | Подпись и дата | Инв. N подл.

Формат А2

ЭКСПЛИКАЦИИ ПОМЕЩЕНИЙ ДО РЕМОНТА. М1:100

ЭКСПЛИКАЦИЯ ПОМЕЩЕНИЙ 1-ГО ЭТАЖА

Номер помещ.	Наименование	Площадь, м²	Кат. помещен.
	Литер А (админ.здание)		
1	Вестибюль	25,4	Д
2	Кабинет	23,5	Д
3	Кабинет	11,1	Д
4	Кабинет	12,2	Д
5	Коридор	24,4	Д
6	Кабинет	12,5	Д
7	Кабинет	12,7	Д
8	Кабинет	12,2	Д
9	Кабинет	11,8	Д
10	Коридор	5,0	Д
11	Тамбур	1,6	Д
12	Коридор	5,3	Д
13	Кабинет	11,4	Д
14	Кабинет	14,4	Д
15	Кабинет	12,9	Д
16	Кабинет	12,7	Д
17	Коридор	25,0	Д
18	Кабинет	10,5	Д
19	Кабинет	37,5	Д
	Итого:	282,1	

ЭКСПЛИКАЦИЯ ПОМЕЩЕНИЙ

Номер помещ.	Наименование	Площадь, м²	Кат. помещен.
	Литер Б (админ.здание)		
1	Кабинет	11,0	Д
2	Кабинет	26,2	Д
3	Кабинет	14,8	Д
4	Кабинет	14,5	Д
5	Коридор	10,6	Д
	Итого:	77,1	
	Литер а1 (тамбур)	7,1	Д
	Литер б1 (хол.пристрой)	16,86	Д
	Литер б2 (хол.пристрой)	6,14	Д
	Литер В (котельная)	16,2	Г

ПРИМЕЧАНИЕ:

1. Смотреть совместно с листом АС-5

Изм.	Кол.уч.	Лист	N°док.	Подп.	Дата	19-17-АС		
						Капитальный ремонт здания ГУ "Аппарата акима Тайпакского с/о" в с.Тайпак, Акжаикского района, ЗКО		
Разраб.		Бровкина			09.19	Административное здание	Стадия	Лист	Листов
Проверил		Жанисов			09.19		РП	6	
Н. контр.		Клышев			09.19				
ГИП		Алишева			09.19	Экспликация помещений 1-го этажа до ремонта. М1:100 Литер А; Б; б1; б2.	DAÝMSHAR		

Взам. инв. N

Подпись и дата

Инв. N подл.

Формат А3

ПЛАН 2-ГО ЭТАЖА ДО РЕМОНТА. М1:100
Литер А.

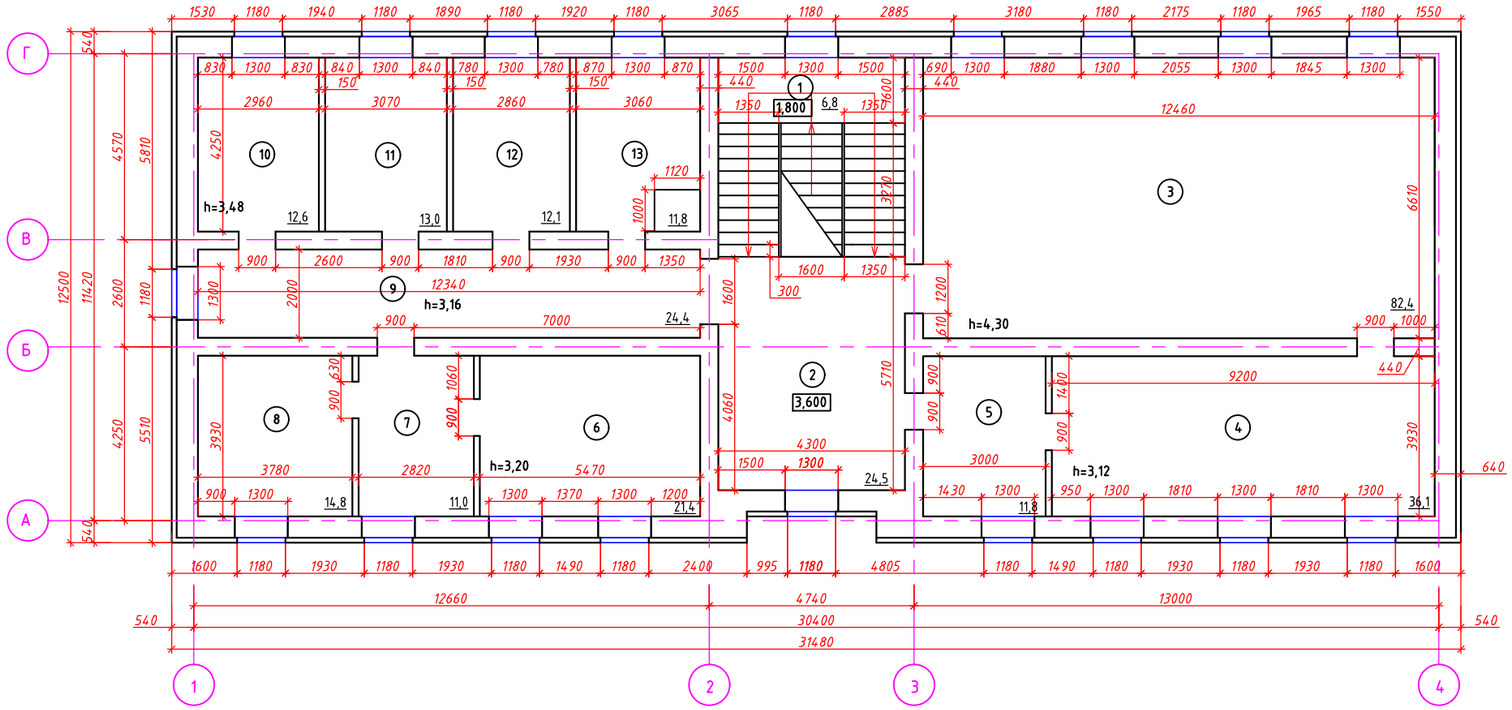

ЭКСПЛИКАЦИЯ ПОМЕЩЕНИЙ 2-ГО ЭТАЖА

Номер помещ.	Наименование	Площадь, м²	Кат. помещен.
	Литер А (админ.здание)		
1	Лестничная площадка	6,8	Д
2	Вестибюль	24,5	Д
3	Актовый зал	82,4	Д
4	Кабинет	36,1	Д
5	Коридор	11,8	Д
6	Кабинет	21,4	Д
7	Кабинет	11,0	Д
8	Кабинет	14,8	Д
9	Коридор	24,4	Д
10	Кабинет	12,6	Д
11	Кабинет	13,0	Д
12	Кабинет	12,1	Д
13	Кабинет	11,8	Д
	Итого:	282,7	

Схема блокировки зданий

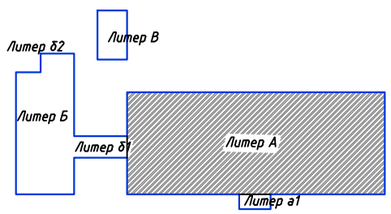

Изм.	Кол.уч.	Лист	N°док.	Подп.	Дата
Разраб.		Бровкина			09.19
Проверил		Жанисов			09.19
Н. контр.		Клышев			09.19
ГИП		Алишева			09.19

19-17-АС

Капитальный ремонт здания ГУ "Аппарата акима Тайпакского с/о" в с.Тайпак, Акжаикского района, ЗКО

Административное здание

Стадия	Лист	Листов
РП	7	

План 2-го этажа до ремонта. М1:100
Экспликация помещений. Литер А.

DAÝMSHAR

Взам. инв. N | Подпись и дата | Инв. N подл.

Формат А297х630

ПЛАН СТРОИТЕЛЬНО-МОНТАЖНЫХ МЕРОПРИЯТИЙ 1-ГО ЭТАЖА. М1:100

Схема блокировки зданий

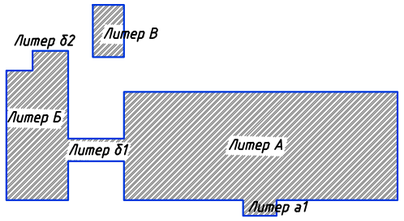

ПЛАН КОТЕЛЬНОЙ. М1:100

Литер В.

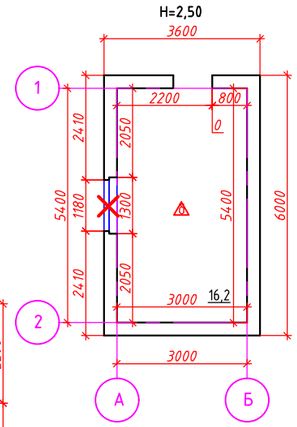

Литер б2.

H=2,30

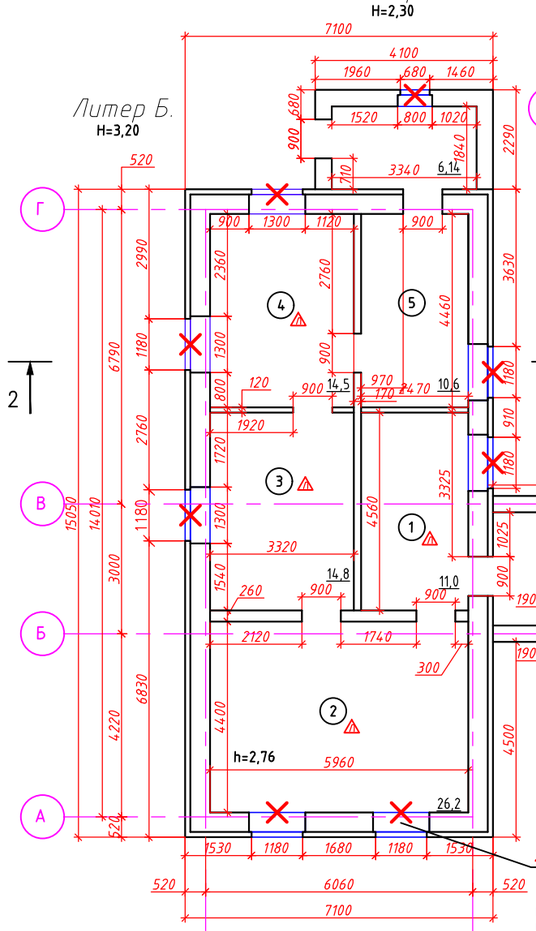

Литер Б.

H=3,20

Литер б1.

H=3,20

Литер А.

H=8,20

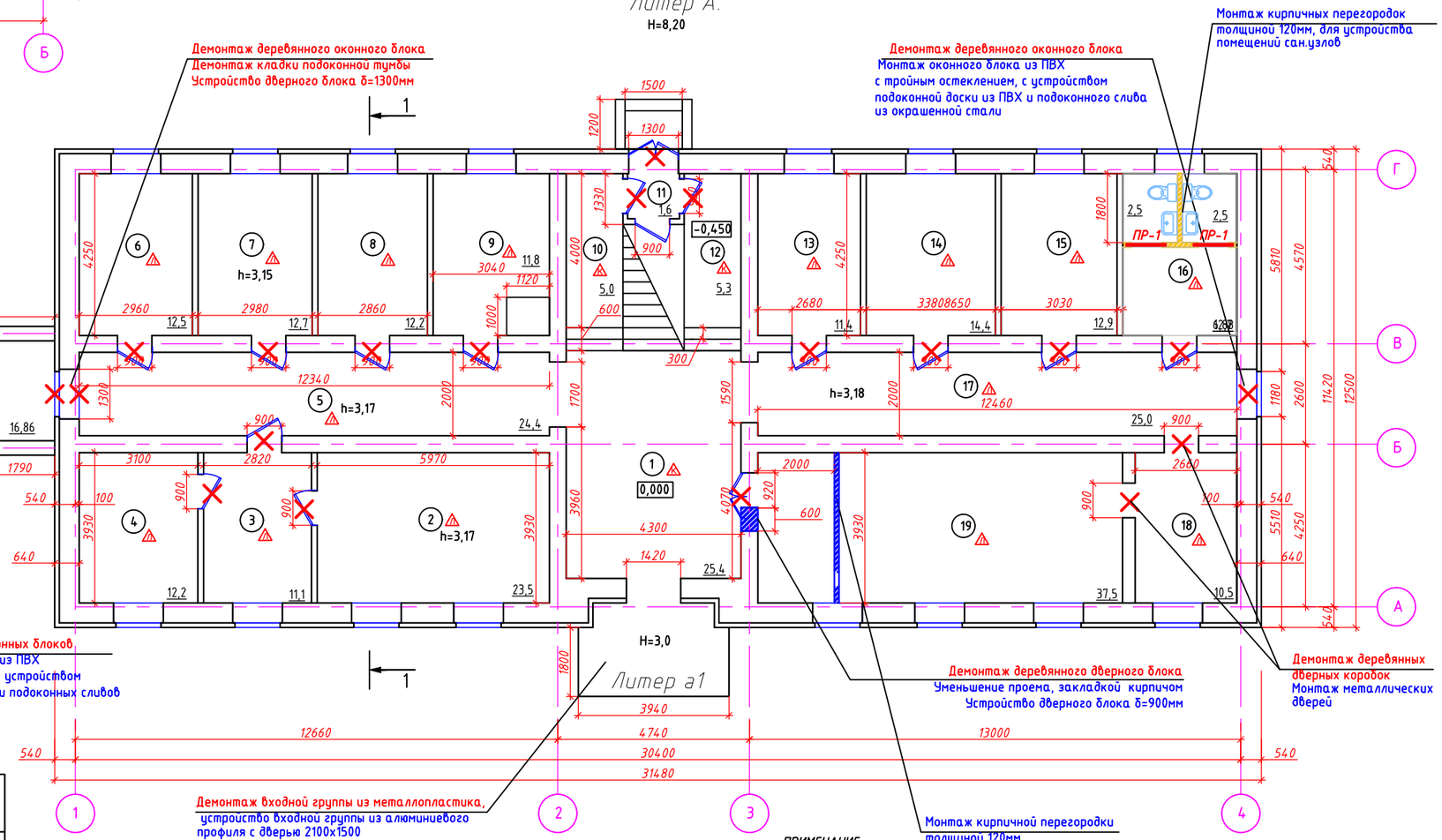

ВЕДОМОСТЬ ДЕМОНТАЖНЫХ РАБОТ ЛИТЕР А; а1

N п/п	Наименование работ	Ед.изм	Кол-во	Примечание
1	Демонтаж подвесного потолка типа "Armstrong" 1,2-го этажа	м2	283,6	
2	Демонтаж с отбивкой штукатурки в потолках 1,2-го этажа	м2	491,6	
3	Демонтаж покрытия полов из линолеума 1,2-го этажа	м2	496,2	
4	Демонтаж покрытия полов из керамической плитки 1,2-го этажа	м2	67,0	
5	Демонтаж лестничных перил-ограждений, деревянных поручней	м.п.	17,0	
6	Демонтаж дверных коробок в каменных стенах с отбивкой штукатурки в откосах 1этаж: N18; 2этаж: N4, N6.	шт.	5	
7	Демонтаж деревянных плинтусов	п/м	536,7	
8	Демонтаж деревянных оконных блоков с отбивной штукатурки на1этаж: в коридоре (N17)	шт.	2	
9	Демонтаж деревянных дверных коробок на 1 и 2-м этажах	шт.	28	

ВЕДОМОСТЬ ДЕМОНТАЖНЫХ РАБОТ ЛИТЕР Б; (б1; б2) и В

N п/п	Наименование работ	Ед.изм	Кол-во	Примечание
1	Снятие обоев с поверхности стен	м2	188,41	
2	Демонтаж с отбивкой штукатурки	м2	43,2	литер б1
3	Демонтаж покрытия полов из линолеума	м2	100,0	
4	Демонтаж деревянных плинтусов	м.п.	108,0	
5	Демонтаж деревянных оконных блоков с отбивкой штукатурки в откосах	шт.	8	
6	Демонтаж деревянных дверных блоков	шт.	8	
7	Очистка стен от отшелушившегося покрытия	м2	39,0	литер В1
8	Демонтаж деревянного оконного блока	шт.	1	
9	Демонтаж деревянного дверного блока	шт.	1	

Условные обозначения

- -Демонтаж кладки стены (подоконная тумба) для установки дверного блока -0,75м3
- -Демонтаж оконных блоков -10 шт -18,47м2
- -Демонтаж деревянных дверных блоков (кол-во дано в ведомостях на данном листе)
- -Демонтаж напольных покрытий и деревянных плинтусов (кол-во дано в ведомостях на данном листе)
- -Уменьшение проема - закладка силикатным кирпичом марки СОРПо-М125/F50/1,8 по ГОСТ 379-2015 на растворе М50. -0,47м3
- - Монтаж кирпичной перегородки (в пом.N19) из силикатного кирпича марки СОРПо-М100/F50/1,8 по ГОСТ 379-2015 на растворе М50, толщиной 120мм -1,56м3
- - Монтаж кирпичных перегородок (в пом.N16) из керамического кирпича марки КР-р-по 1НФ/100/2,0/50 ГОСТ 530-2012 на растворе М50, толщиной 120мм -1,5 м3
- - Перемычки простые марки 2ПБ 10-1п (вес43кг) по ГОСТ 948-84 - общ.количество - 2 шт.

ПРИМЕЧАНИЕ:

1. Смотреть совместно с листами АС-9,10,11

Изм.	Кол.уч.	Лист	N°док.	Подп.	Дата	19-17-АС		
						Капитальный ремонт здания ГУ "Аппарата акима Тайпакского с/о" в с.Тайпак, Акжаикского района, ЗКО		
Разраб.		Бровкина			09.19	Административное здание	Стадия	Лист	Листов
Проверил		Жанисов			09.19		РП	8	
Н. контр.		Клышев			09.19				
ГИП		Алишева			09.19	План строительно-монтажных мероприятий1-го этажа. М1:100 Литер А; Б; б1 и В.	DAÝMSHAR		

Взам. инв. N | Подпись и дата | Инв. N подл.

Формат А2

ПЛАН СТРОИТЕЛЬНО-МОНТАЖНЫХ МЕРОПРИЯТИЙ
2-ГО ЭТАЖА. М1:100
Литер А.

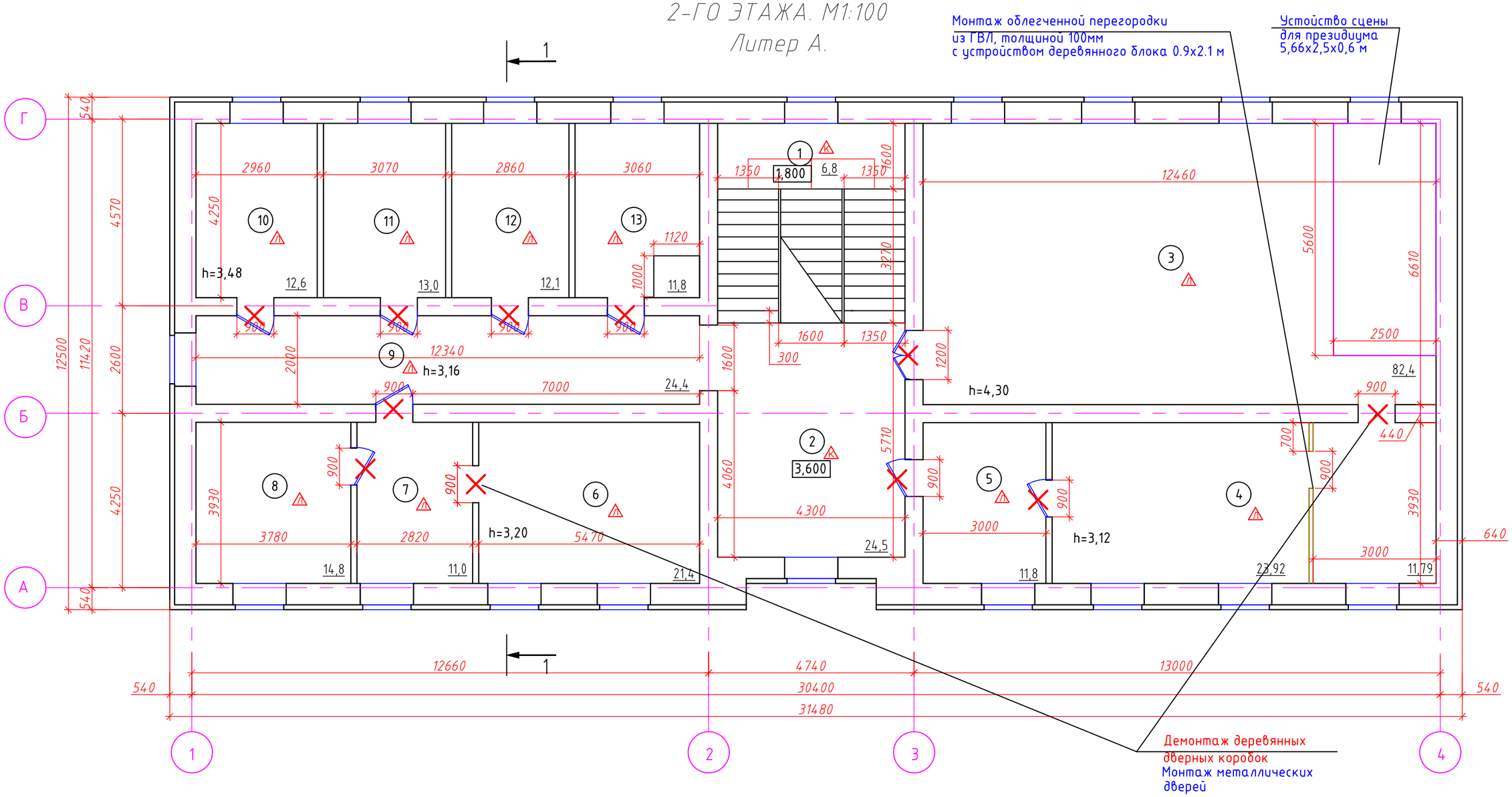

Схема блокировки зданий

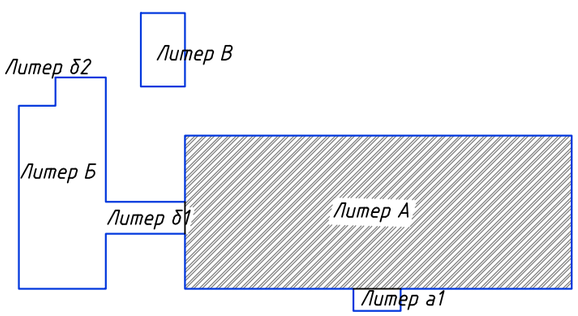

ПРИМЕЧАНИЕ:

1. Смотреть совместно с листами АС-8,10,11

Изм.	Кол.уч.	Лист	N°док.	Подп.	Дата	19-17-АС		
						Капитальный ремонт здания ГУ "Аппарата акима Тайпакского с/о" в с.Тайпак, Акжаикского района, ЗКО		
Разраб.		Бровкина			09.19	Административное здание	Стадия	Лист	Листов
Проверил		Жанисов			09.19		РП	9	
Н. контр.		Клышев			09.19				
ГИП		Алишева			09.19	План строительно-монтажных мероприятий 2-го этажа.. М1:100 Литер А.	DAÝMSHAR		

Взам. инв. N

Подпись и дата

Инв. N подл.

Формат А3

РАЗРЕЗ 1-1. М1:100

Литер А

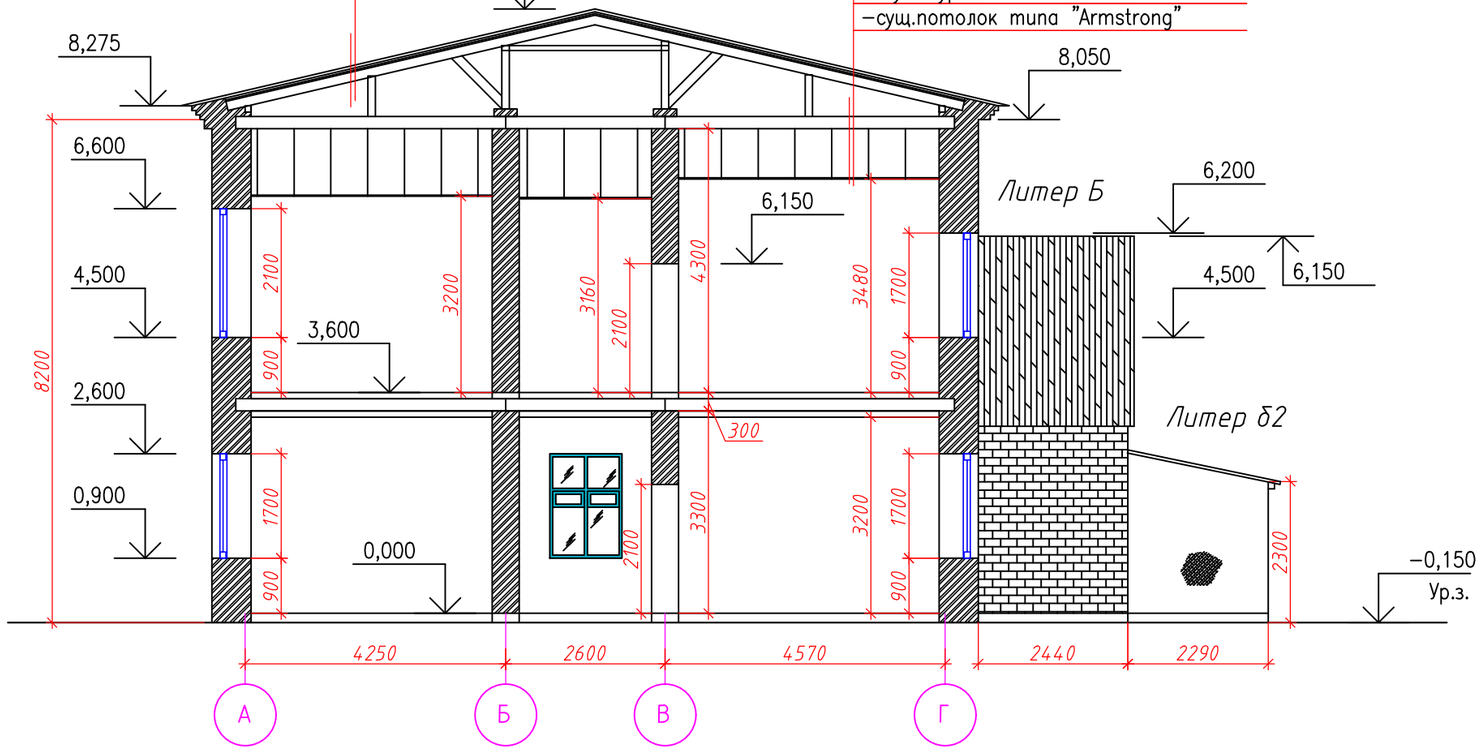

РАЗРЕЗ 2-2. М1:100

Литер Б

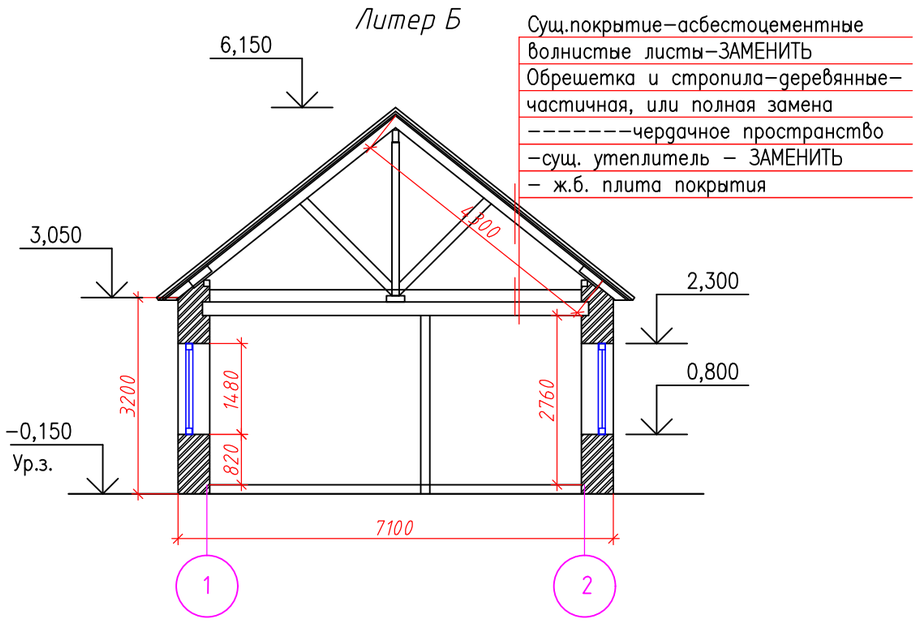

ПРИМЕЧАНИЕ:

1. Смотреть совместно с листами АС-8,9

Изм.	Кол.уч.	Лист	N°док.	Подп.	Дата	19-17-АС		
						Капитальный ремонт здания ГУ "Аппарата акима Тайпакского с/о" в с.Тайпак, Акжаикского района, ЗКО		
Разраб.		Бровкина			09.19	Административное здание	Стадия	Лист	Листов
Проверил		Жанисов			09.19		РП	10	
Н. контр.		Клышев			09.19				
ГИП		Алишева			09.19	Разрез 1-1. М1:100 Литер А. Разрез 2-2. М1:100 Литер Б.	DAÝMSHAR		

Взам. инв. N

Подпись и дата

Инв. N подл.

Формат А3

ДЕМОНТАЖ ПОЛОВ.

ЭКСПЛИКАЦИЯ ПОЛОВ 1-ГО ЭТАЖА

Номер поме-щения	Тип пола	Схема пола или тип пола по серии	Данные элементов пола (наименование,толщина. основание и др.)	Пло-щадь м 2
		Литер А		
1,10,12	К	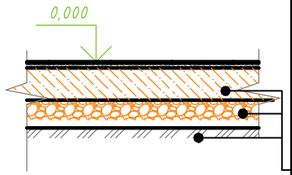	- керам. плитка ГОСТ 6787-2001 -10мм - прослойка и заполнение швов из цементно-песчаного раствора М150 - 10мм сущ.слои	35,7
2,3,4,5,6,7, 8,9,13,14, 15,16,17, 18,19	1	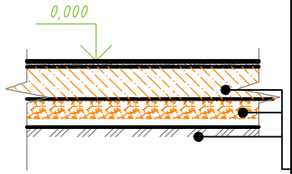	- Линолеум на теплоизолирующей подоснове ГОСТ 18108-80; - Клей Бустилат - стяжка выравнивающая из цементно-песчанного раствора М200 - 10 мм; сущ.слои	244,8
		Литер Б; б1; б2		
-	1	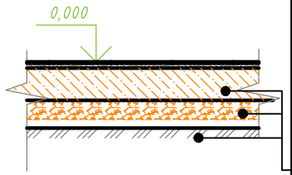	- Линолеум на теплоизолирующей подоснове ГОСТ 18108-80; - Клей Бустилат - стяжка выравнивающая из цементно-песчанного раствора М200 - 10 мм; сущ.слои	100,0

ЭКСПЛИКАЦИЯ ПОЛОВ 2-ГО ЭТАЖА

Номер поме-щения	Тип пола	Схема пола или тип пола по серии	Данные элементов пола (наименование,толщина. основание и др.)	Пло-щадь м 2
1,2	К	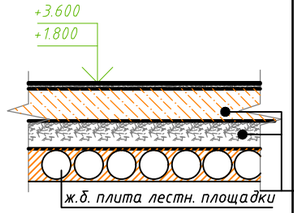	- керам. плитка ГОСТ 6787-2001 -10 - прослойка и заполнение швов из цементно-песчаного раствора М150 - 10мм сущ.слои	31,3
3,4,5,6,7, 8,9,10,11, 12,13	1	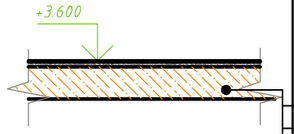	- Линолеум на теплоизолирующей подоснове ГОСТ 18108-80; - Клей Бустилат листы ДВП -ЗАМЕНИТЬ НА OSB накат из досок; деревянные балки перекрытия	251,4

ПРИМЕЧАНИЕ:

1. Смотреть совместно с листами АС-8,9

Изм.	Кол.уч.	Лист	N°док.	Подп.	Дата	19-17-АС		
						Капитальный ремонт здания ГУ "Аппарата акима Тайпакского с/о" в с.Тайпак, Акжаикского района, ЗКО		
Разраб.		Бровкина			09.19	Административное здание	Стадия	Лист	Листов
Проверил		Жанисов			09.19		РП	11	
Н. контр.		Клышев			09.19				
ГИП		Алишева			09.19	Демонтаж полов. Литер А; Б; б1; б2.	DAÝMSHAR		

Взам. инв. N

Подпись и дата

Инв. N подл.

Формат А3

ФАСАДЫ ПОСЛЕ РЕМОНТА. М1:100

ФАСАД В ОСЯХ "1-4". М1:100

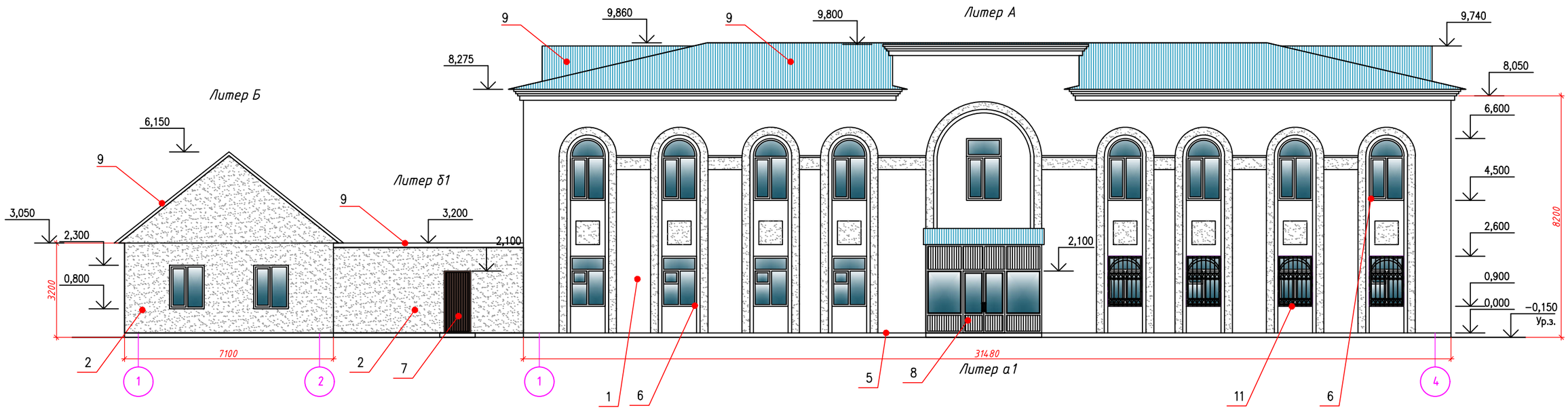

ФАСАД В ОСЯХ "4-1". М1:100

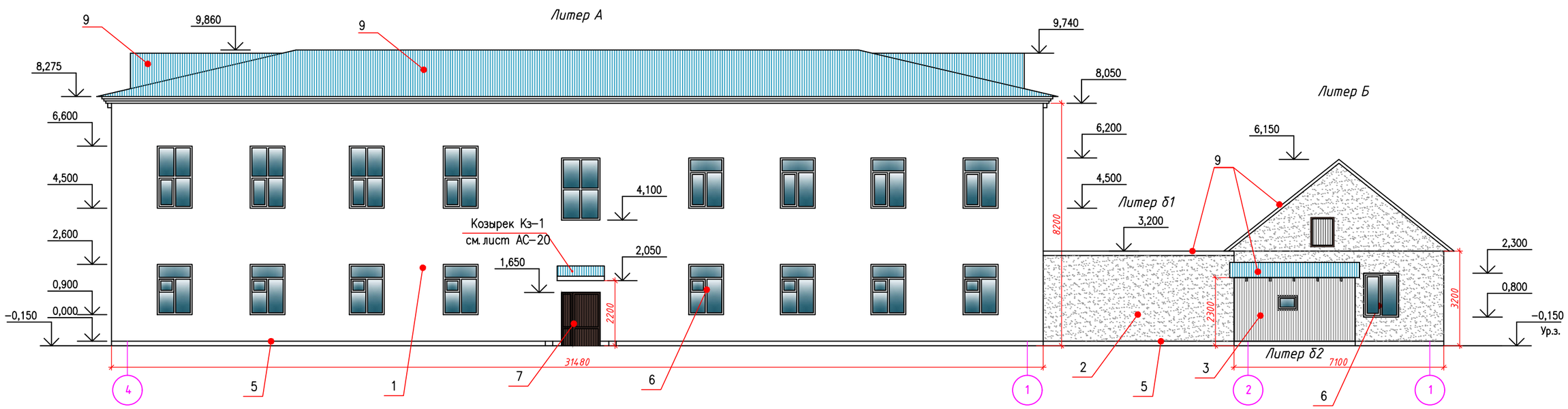

						19-17-АС
						Капитальный ремонт здания ГУ "Аппарата акима Тайпакского с/о" в с.Тайпак, Акжаикского района, ЗКО
Изм.	Кол.уч.	Лист	N°док.	Подп.	Дата	
Разраб.		Бровкина			09.19	Административное здание — Стадия: РП; Лист: 12; Листов:
Проверил		Жанисов			09.19	
Н. контр.		Клышев			09.19	
ГИП		Алишева			09.19	Фасады в осях "1-4/4-1" после ремонта. М1:100. Литер А; а1; Б; б1.

DAYMSHAR

Взам. инв. N

Подпись и дата

Инв. N подл.

Формат А2

ФАСАДЫ ПОСЛЕ РЕМОНТА. М1:100

ФАСАД В ОСЯХ "Г-А". М1:100

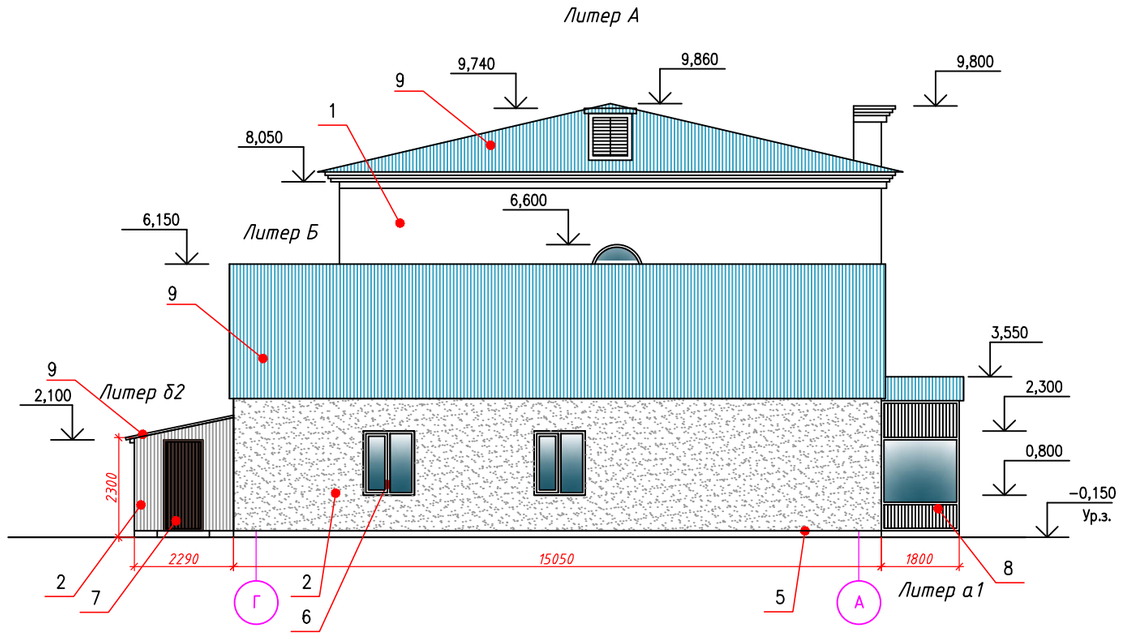

ФАСАД В ОСЯХ "А-Г". М1:100

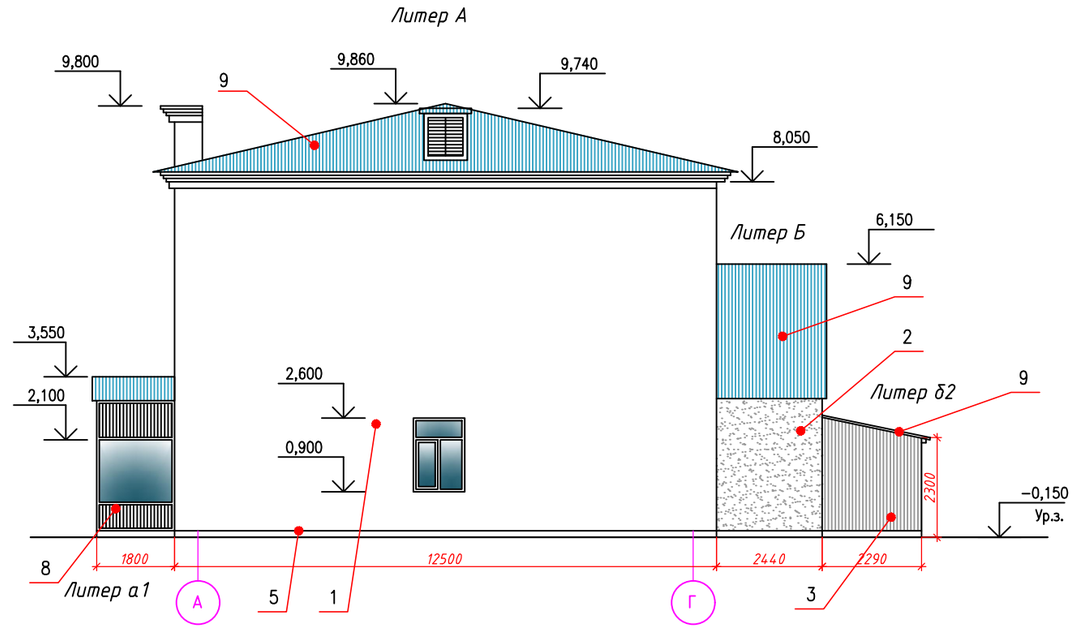

ФАСАДЫ Литер В (котельная). М1:100

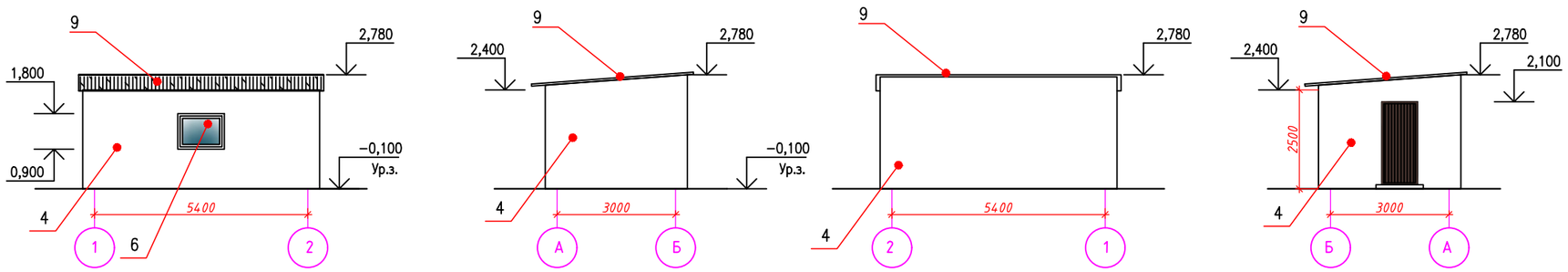

СПЕЦИФИКАЦИЯ МОНТАЖНЫХ ЭЛЕМЕНТОВ ФАСАДОВ

Марка поз.	Обозначение	Наименование	Кол.	Ед. изм.	Примечан.
1		Шпатлевка	1574	м2	Литер А
2		Штукатурка стен	170	м2	Литер Б Литер б1
3		Силикатная окраска стен	1574	м2	
4		Штукатурка, покраска цоколя	77,0	м2	
5		Монтаж козырька из окраш.профнастила	2,0	м2	
6		Монтаж облицовки козырька главного входа из окраш.профнастила	4,36	м2	замена
7		Устройство бетонной отмостки	100	м2	
8		Устройство кровли из профлиста НС44-1000-0,7	211	м2	Общий
9		Обшивка стен профнастилом С10-1000-0,7	17,4	м2	Литер б2
10		Устр-во вход.группы из алюминиевого профиля с дверью 2100х1500	22,8	м2	Литер а1

ВЕДОМОСТЬ НАРУЖНОЙ ОТДЕЛКИ ФАСАДОВ

N	Наименование элемента фасада	Наименование материала отделки	Наименование и номер эталона цвета, или образец колера	Прим.
1	Стены, декор.эл-ты	Шпатлевка, силикатная окраска стен	белый (светло серый)	Литер А
2	Стены	Штукатурка, шпатлевка, силикатная окраска стен	светло серый	Литер Б Литер б1
3	Стены	Обшивка стен профнастилом	светло серый	Литер б2
4	Стены	Шпатлевка, силикатная окраска стен	белый	Литер В
5	Цоколь	Штукатурка, покраска	серый	
6	Переплеты окон,	блоки ПВХ	белый	
7	Дверные блоки,	эмаль для наружных работ	ольха	Литер Б б1; б2 Литер В
8	Дверные блоки, входная группа	Алюминиевый профиль, толщ.80мм	белый	Литер а1
9	Кровля, слух.окна	Профлист НС44-1000-0,7	светло синий	
10	Отмостка	Бетонная		
11	Решетки металл. Р-1	эмаль для наружных работ	белый	

Взам. инв. N

Подпись и дата

Инв. N подл.

Изм.	Кол.уч.	Лист	N°док.	Подп.	Дата
Разраб.		Бровкина			09.19
Проверил		Жанисов			09.19
Н. контр.		Клышев			09.19
ГИП		Алишева			09.19

19-17-АС

Капитальный ремонт здания ГУ "Аппарата акима Тайпакского с/о" в с.Тайпак, Акжаикского района, ЗКО

Административное здание

Стадия	Лист	Листов
РП	13	

Фасады в осях "Г-А/А-Г" после ремонта. М1:100
Литер А; а1; Б; б2; В.

DAÝMSHAR

Формат А2

ПЛАН 1-ГО ЭТАЖА ПОСЛЕ РЕМОНТА. М1:100

ПЛАН КОТЕЛЬНОЙ. М1:100

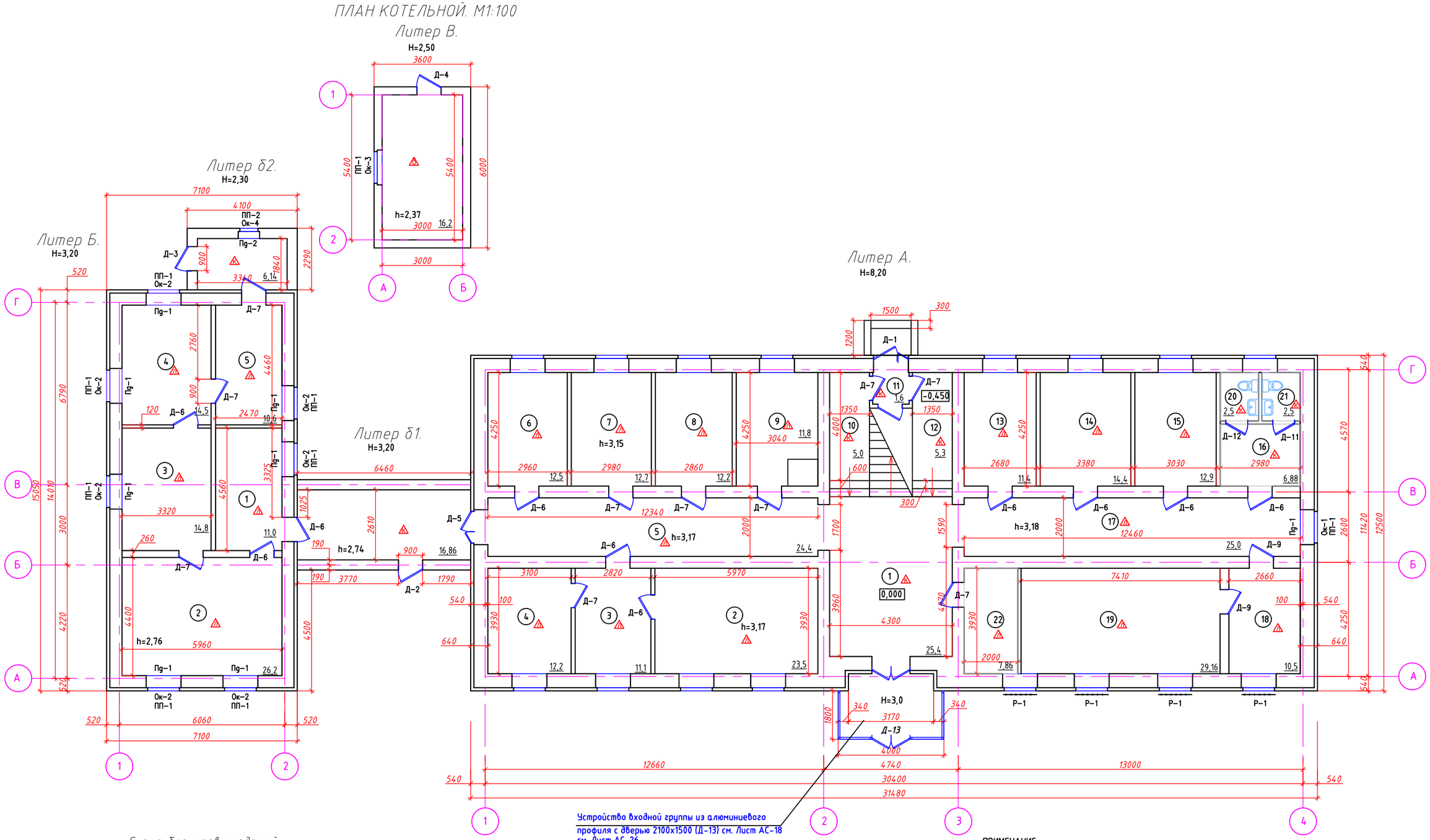

Схема блокировки зданий

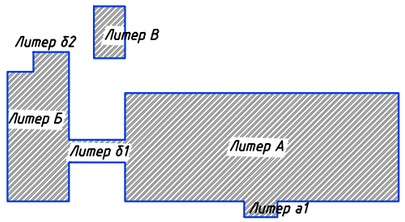

ПРИМЕЧАНИЕ:

1. В помещениях N 18,19,22 - на окна установить металлические решетки. Размеры уточнить при изготовлении. Расход материалов смотреть в спецификации на листе АС-25
4. Смотреть совместно с листами АС-15,16,17,18,19

						19-17-АС			
						Капитальный ремонт здания ГУ "Аппарата акима Тайпакского с/о" в с.Тайпак, Акжаикского района, ЗКО			
Изм.	Кол.уч.	Лист	N°док.	Подп.	Дата				
Разраб.		Бровкина			09.19	Административное здание	Стадия	Лист	Листов
Проверил		Жанисов			09.19		РП	14	
Н. контр.		Клышев			09.19				
ГИП		Алишева			09.19	План 1-го этажа после ремонта. М1:100 Литер А; Б; б1 и В.	DAÝMSHAR		

Взам. инв. N

Подпись и дата

Инв. N подл.

Формат А2

ЭКСПЛИКАЦИИ ПОМЕЩЕНИЙ ПОСЛЕ РЕМОНТА. М1:100

ЭКСПЛИКАЦИЯ ПОМЕЩЕНИЙ 1-ГО ЭТАЖА

Номер помещ.	Наименование	Площадь, м²	Кат. помещен.
	Литер А (админ.здание)		
1	Вестибюль	25,4	Д
2	Кабинет	23,5	Д
3	Кабинет	11,1	Д
4	Кабинет	12,2	Д
5	Коридор	24,4	Д
6	Кабинет	12,5	Д
7	Кабинет	12,7	Д
8	Кабинет	12,2	Д
9	Кабинет	11,8	Д
10	Коридор	5,0	Д
11	Тамбур	1,6	Д
12	Коридор	5,3	Д
13	Кабинет	11,4	Д
14	Кабинет	14,4	Д
15	Кабинет	12,9	Д
16	Коридор	6,88	Д
17	Коридор	25,0	Д
18	Кабинет	10,5	Д
19	Кабинет	29,16	Д
20	Сан.узел	2,5	Д
21	Сан.узел	2,5	Д
22	Комната охранника	7,86	Д
	Итого:	280,8	

ЭКСПЛИКАЦИЯ ПОМЕЩЕНИЙ

Номер помещ.	Наименование	Площадь, м²	Кат. помещен.
	Литер Б (админ.здание)		
1	Кабинет	11,0	Д
2	Кабинет	26,2	Д
3	Кабинет	14,8	Д
4	Кабинет	14,5	Д
5	Коридор	10,6	Д
	Итого:	77,1	
	Литер а1 (тамбур)	7,1	Д
	Литер б1 (хол.пристрой)	16,86	Д
	Литер б2 (хол.пристрой)	6,14	Д
	Литер В (котельная)	16,2	Г

ПРИМЕЧАНИЕ:

1. Смотреть совместно с листом АС-14

Взам. инв. N	Подпись и дата	Инв. N подл.

Изм.	Кол.уч.	Лист	N°док.	Подп.	Дата	19-17-АС		
						Капитальный ремонт здания ГУ "Аппарата акима Тайпакского с/о" в с.Тайпак, Акжаикского района, ЗКО		
Разраб.		Бровкина			09.19	Административное здание	Стадия	Лист	Листов
Проверил		Жанисов			09.19		РП	15	
Н. контр.		Клышев			09.19				
ГИП		Алишева			09.19	Экспликация помещений 1-го этажа после ремонта. М1:100 Литер А; Б; б1; б2.	DAÝMSHAR		

Формат А3

ПЛАН 2-ГО ЭТАЖА ПОСЛЕ РЕМОНТА. М1:100
Литер А.

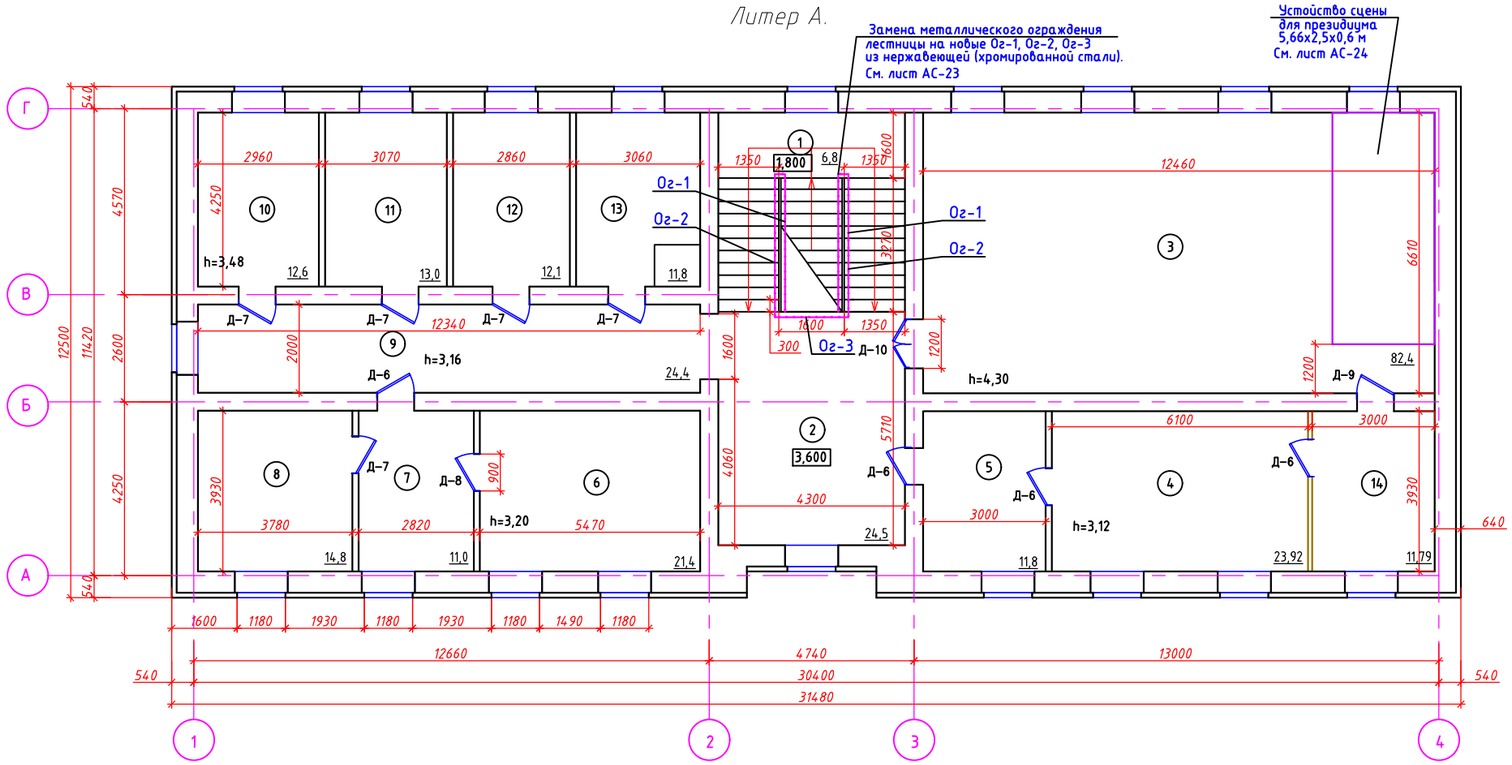

ЭКСПЛИКАЦИЯ ПОМЕЩЕНИЙ 2-ГО ЭТАЖА

Номер помещ.	Наименование	Площадь, м²	Кат. помещен.
	Литер А (админ.здание)		
1	Лестничная площадка	6,8	Д
2	Вестибюль	24,5	Д
3	Актовый зал	82,4	Д
4	Зал совещаний	23,92	Д
5	Приемная	11,8	Д
6	Кабинет бухгалтерии	21,4	Д
7	Кабинет	11,0	Д
8	Кабинет	14,8	Д
9	Коридор	24,4	Д
10	Кабинет	12,6	Д
11	Кабинет	13,0	Д
12	Кабинет	12,1	Д
13	Кабинет	11,8	Д
14	Кабинет директора	11,79	Д
	Итого:	282,31	

Схема блокировки зданий

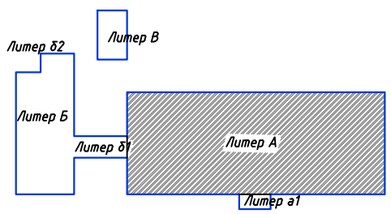

ПРИМЕЧАНИЕ:

1. Смотреть совместно с листами АС-17,18,19,23,24

Изм.	Кол.уч.	Лист	N°док.	Подп.	Дата	19-17-АС		
						Капитальный ремонт здания ГУ "Аппарата акима Тайпакского с/о" в с.Тайпак, Акжаикского района, ЗКО		
Разраб.		Бровкина			09.19	Административное здание	Стадия	Лист	Листов
Проверил		Жанисов			09.19		РП	16	
Н. контр.		Клышев			09.19	План 2-го этажа после ремонта. М1:100 Экспликация помещений. Литер А.	DAÝMSHAR		
ГИП		Алишева			09.19				

Взам. инв. N | Подпись и дата | Инв. N подл.

Формат А297х630

МОНТАЖ ПОЛОВ.

ЭКСПЛИКАЦИЯ ПОЛОВ 1-ГО ЭТАЖА

Номер поме-щения	Тип пола	Схема пола или тип пола по серии	Данные элементов пола (наименование,толщина. основание и др.)	Пло-щадь м 2
		Литер А		
1,10,11,12, 16, 20,21	К	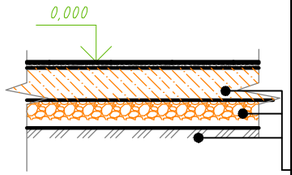	- керам. плитка ГОСТ 6787-2001 -10мм - прослойка и заполнение швов из цементно-песчаного раствора М150 - 10мм -Стяжка из цем.-песч. раств. М150 -20мм -Гидроизоляция: 2 слоя гидроизола на битумной мастике.(ГОСТ 7415-86) сущ.слои	49,18
2,3,4,5,6,7, 8,9,13,14, 15,17, 18,19	1	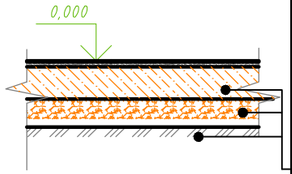	- Линолеум на теплоизолирующей подоснове ГОСТ 18108-80; - Клей Бустилат - стяжка выравнивающая из цементно-песчанного раствора М200 - 10 мм; сущ.слои	231,62
		Литер Б; б1; б2		
-	1	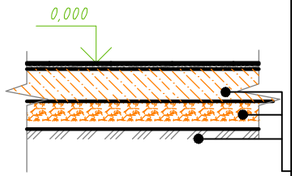	- Линолеум на теплоизолирующей подоснове ГОСТ 18108-80; - Клей Бустилат - стяжка выравнивающая из цементно-песчанного раствора М200 - 10 мм; сущ.слои	100,0
		Литер В		
-	0	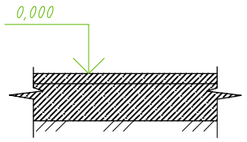	-Бетон класса В15 -20; -Подстилающий слой: бетон кл. В7,5-существующий -Грунт основания с трамбованным щебнем или гравием крупностью 40-60мм .	16,2

ЭКСПЛИКАЦИЯ ПОЛОВ 2-ГО ЭТАЖА

Номер поме-щения	Тип пола	Схема пола или тип пола по серии	Данные элементов пола (наименование,толщина. основание и др.)	Пло-щадь м 2
1,2	К	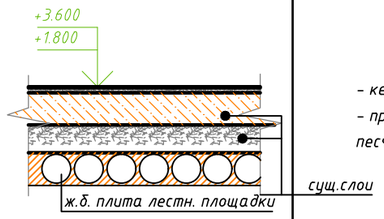	- керам. плитка ГОСТ 6787-2001 -10 - прослойка и заполнение швов из цементно-песчаного раствора М150 - 10мм сущ.слои	31,3
3,4,5,6,7, 8,9,10,11, 12,13,14	1	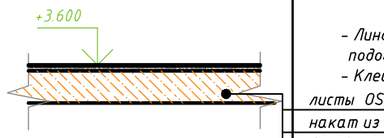	- Линолеум на теплоизолирующей подоснове ГОСТ 18108-80; - Клей Бустилат листы OSB; застелить джут из натур.волокна накат из досок; деревянные балки перекрытия	251,0

ПРИМЕЧАНИЕ:

1. В помещениях (литер А, Б, б1, б2) предусмотреть плинтусы из ПВХ. Расход материала 625,0м.п.
2. На 1-ом этаже в пом.№16,20,21 (литер А) - керамический плинтус в количестве - 20,0 м.п.
2. Смотреть совместно с листами АС-14,16

Взам. инв. N	Подпись и дата	Инв. N подл.

Изм.	Кол.уч.	Лист	N°док.	Подп.	Дата	19-17-АС		
						Капитальный ремонт здания ГУ "Аппарата акима Тайпакского с/о" в с.Тайпак, Акжаикского района, ЗКО		
Разраб.		Бровкина			09.19	Административное здание	Стадия	Лист	Листов
Проверил		Жанисов			09.19		РП	17	
Н. контр.		Клышев			09.19				
ГИП		Алишева			09.19	Монтаж полов. Литер А; Б; б1; б2; В.	DAÝMSHAR		

Формат А3

СПЕЦИФИКАЦИЯ ИЗДЕЛИЙ ЗАПОЛНЕНИЯ ПРОЕМОВ

Марка, поз.	Обозначение	Наименвание	Кол-во, шт.			Примечание
			1эт.	2эт.	Всего	
		Наружные двери			4	
Д-1	Серия 1.136.5.19	ДН 21-13 Щ	1	-	1	
Д-2	Серия 1.136.5.19	ДН 21-9 Щ	1	-	1	
Д-3	Серия 1.136.5.19	ДН 21-9 Л Щ	1	-	1	
Д-4	ГОСТ 31173-2003	(по типу) ДН 21-9 Л	1	-	1	металл. литер В
Д-13	ГОСТ 30970-2014	(по типу) ДН Км Бпр Дп Р 2100х1500	1	-	1	алюминиев. проф.
		Внутренние двери			37	
Д-5	ГОСТ 30970-2014	ДПВ Км Бпр Дп Л Р 2100х1300	1	-	1	
Д-6	ГОСТ 6629-88	ДГ 21х9	10	4	14	
Д-7	ГОСТ 6629-88	ДГ 21х9Л	10	5	15	
Д-8	ГОСТ 31173-2003	(по типу) ДН 21-9	-	1	1	металл.
Д-9	ГОСТ 31173-2003	(по типу) ДН 21-9 Л	2	1	3	металл.
Д-10	ГОСТ 6629-88	ДГ 21х12	-	1	1	
Д-11	ГОСТ 6629-88	ДГ 21х8	1	-	1	
Д-12	ГОСТ 6629-88	ДГ 21х8Л	1	-	1	
		Окна из ПВХ			10	
Ок-1	ГОСТ 30674-99	ОПГ1 1700х1300 (4М1-12-4М1-12-4М1)	1	-	1	литер А
Ок-2	ГОСТ 30674-99	ОПГ1 1500х1300 (4М1-12-4М1-12-4М1)	7	-	7	литер Б
Ок-3	ГОСТ 30674-99	ОП В2 900х1300 (4М1-16-4М1)	1	-	1	литер б2
Ок-4	ГОСТ 23166-99	(по типу) ОП С 500х800	1	-	1	литер В
		Подоконные доски				
Пд-1	ГОСТ 30673-99	Доска подоконная 1500х450	8	-	8	Индив.заказ
Пд-2	ГОСТ 30673-99	Доска подоконная 1000х350	1	-	1	Индив.заказ
		Подоконный слив				
ПП-1	ГОСТ 19904-90	Профиль подоконный L=1400мм	9	-	9	Индив.заказ
ПП-2	ГОСТ 19904-90	Профиль подоконный L=1000мм	1	-	1	Индив.заказ

ЭСКИЗЫ ОКОН. М1:50

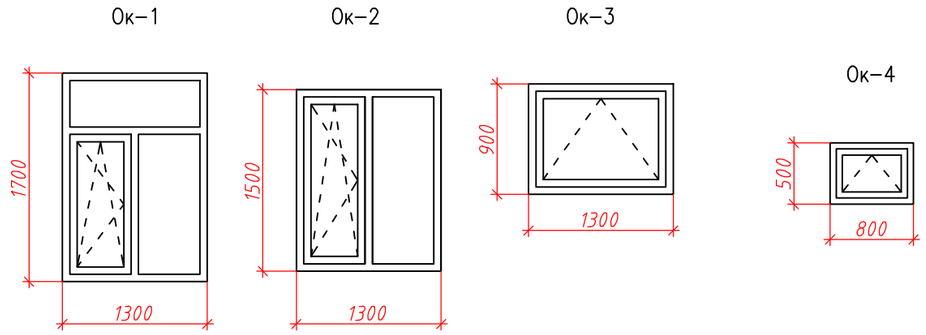

ПРИМЕЧАНИЕ:

1. При изготовлении окон и дверей необходимо произвести контрольные замеры проемов фирмой изготовителем.
2. Предусмотреть заглушки для подоконных досок L=200мм на одно окно. Общий расход ПВХ заглушек -1,8 м.п.
3. Окна изготавливаются из ПВХ профиля по ГОСТ 30674-99, цвет-белый.
   Для окон марок Ок-1, Ок-2 при изготовлении применить тройное остекление; для Ок-3 -двойное остекление, в котельной (литер В) принято окно с одинарным остеклением по ГОСТ 23166-99
- На окна, форточки, фрамуги, открываемые для проветривания, устанавливаются москитные сетки. Количество сеток брать по количеству окон. Размеры уточнить при изготовлении.
4. Смотреть совместно с листами АС-14,16

Взам. инв. N

Подпись и дата

Инв. N подл.

Изм.	Кол.уч.	Лист	N°док.	Подп.	Дата	19-17-АС			
						Капитальный ремонт здания ГУ "Аппарата акима Тайпакского с/о" в с.Тайпак, Акжаикского района, ЗКО			
Разраб.		Бровкина			09.19	Административное здание	Стадия	Лист	Листов
Проверил		Жанисов			09.19		РП	18	
Н. контр.		Клышев			09.19				
ГИП		Алишева			09.19	Спецификация изделий заполнения проемов. Эскизы окон. М1:50	DAÝMSHAR		

Формат А3

ВЕДОМОСТЬ ОТДЕЛКИ ПОМЕЩЕНИЙ 1-ГО ЭТАЖА

N пом.	Потолок		Стены или перегородки		Низ стен или перегородок (панель)			Примечание
	Площадь, М2	Вид отделки	Площадь, М2	Вид отделки	Площадь, М2	Вид отделки	Высота, м	
Литер А (админ.здание)								
1,10, 12	35,7	-штукатурка; -ГКЛ; -шпатлевка; -улучш.водоэм.краска	82,67	-штукатурка; -улучшенная водоэмульсионная покраска	-	-	3,3	-
11	1,6	-шпатлевка; -улучш.водоэм.краска	4,75	-штукатурка; -улучшенная водоэмульсионная покраска	-	-	2,65	-
2,3,4, 5,6,7, 8,9	120,4	-штукатурка; -ГКЛ; -шпатлевка; -улучш.водоэм.краска	390,86	-штукатурка; -улучшенная водоэмульсионная покраска	-	-	3,3	-
13,14, 15,16	45,58	-штукатурка; -ГКЛ; -шпатлевка; -улучш.водоэм.краска	161,7	-штукатурка; -улучшенная водоэмульсионная покраска	-	-	3,3	-
17,18, 19,22	72,52	-штукатурка; -ГКЛ; -шпатлевка; -улучш.водоэм.краска	221,5	-штукатурка; -улучшенная водоэмульсионная покраска	-	-	3,3	-
21,20	5,0	-штукатурка; -ГВЛВ; -шпатлевка; -улучш.водоэм.краска	37,07	-штукатурка;			3,3	Сан.узлы
			14,6	-улучшенная водоэмульсионная покраска	22,47	Керамическая плитка на клею	2,1	
Литер Б (админ.здание)								
1,2,3, 4,5	77,1	-шпатлевка; -улучш.водоэм.краска	188,41	-штукатурка; -улучшенная водоэмульсионная покраска	-	-	2,76	-
Литер б1 (пристрой)								
-	16,86	-ГВЛВ; -шпатлевка; -улучш.водоэм.краска	43,20	-штукатурка; -улучшенная водоэмульсионная покраска	-	-	2,74	-
Литер б2 (пристрой)								
-	6,14	-ГВЛВ; -шпатлевка; -улучш.водоэм.краска	19,65	-ГВЛВ; -шпатлевка; -улучшенная водоэмульсионная покраска	-	-	2,30	-
Литер В (котельная)								
-	16,20	-ГВЛВ; -шпатлевка; -улучш.водоэм.краска	39,0	-шпатлевка; -водоэмульсионная покраска	-	-	2,37	-

ВЕДОМОСТЬ ОТДЕЛКИ ПОМЕЩЕНИЙ 2-ГО ЭТАЖА

N пом.	Потолок		Стены или перегородки		Низ стен или перегородок (панель)			Примечание
	Площадь, М2	Вид отделки	Площадь, М2	Вид отделки	Площадь, М2	Вид отделки	Высота, мм	
Литер А (админ.здание)								
1,2	45,5	-штукатурка; -ГКЛ; -шпатлевка; -улучш.водоэм.краска	82,0	-штукатурка; -улучшенная водоэмульсионная покраска	-	-	3,2	-
3	82,4	-штукатурка; -улучш.водоэм.краска	148,67	-штукатурка; -улучшенная водоэмульсионная покраска	-	-	4,3	-
4,6,14	57,11	-штукатурка; -подвесной типа "Armstrong"	126,12	-штукатурка;	-	-	3,2	-
			21,37	-ГВЛ; шпатлевка	-	-	3,2	-
			147,49	-улучшенная водоэмульсионная покраска	-	-	3,2	-
5,7, 8,9	62,0	-штукатурка; -ГКЛ; -шпатлевка; -улучш.водоэм.краска	193,6	-штукатурка; -улучшенная водоэмульсионная покраска	-	-	3,2	-
10,11, 12,13	49,5	-штукатурка; -ГКЛ; -шпатлевка; -улучш.водоэм.краска	168,87	-штукатурка; -улучшенная водоэмульсионная покраска	-	-	3,2	-

ОБЩИЙ РАСХОД МАТЕРИАЛОВ (в м2).

1. Штукатурка -575,71 (потолок); -1850,0 (стены)
2. Шпатлевка -554,1 (потолок); -80,0 (стены)
3. Улучшенная водоэмульсионная краска-636,5 (потолок); -1907.0 (стены)
4. Керамическая плитка-22.47
5. ГКЛ (потолок; стены)- 452,57
6. ГВЛВ (потолок) - 63.85
7. Подвесной потолок типа Armstrong 57,11
8. Потолочные галтели - 536,7 п.м.

Примечание:

1. Смотреть совместно с листами АС-14,16

Изм.	Кол.уч.	Лист	N°док.	Подп.	Дата
Разраб.		Бровкина			09.19
Проверил		Жанисов			09.19
Н. контр.		Клышев			09.19
ГИП		Алишева			09.19

19-17-АС

Капитальный ремонт здания ГУ "Аппарата акима Тайпакского с/о" в с.Тайпак, Акжаикского района, ЗКО

Административное здание

Стадия	Лист	Листов
РП	19	

Ведомость отделки помещений.

DAÝMSHAR

Формат А3

ВЗАМ. ИНВ. N°

ПОДПИСЬ И ДАТА

ИНВ. N° ПОДЛ.

Козырек Кз-1.

План покрытия. М1:50

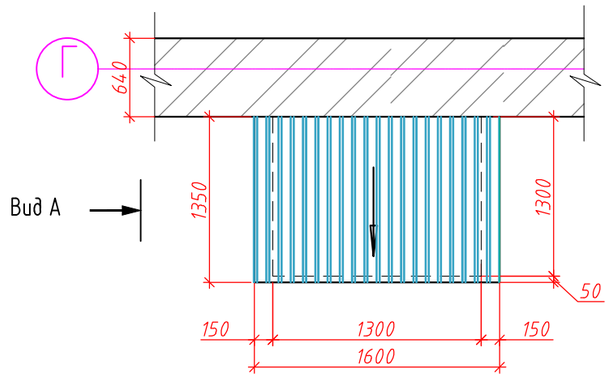

Вид А

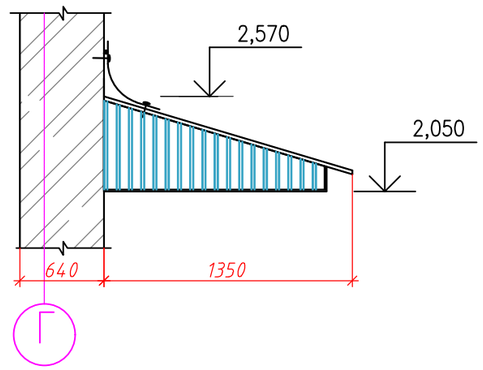

Схема расположения металлических элементов

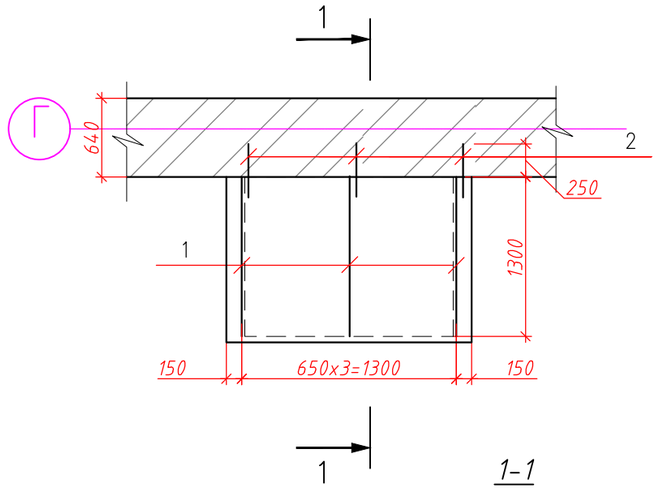

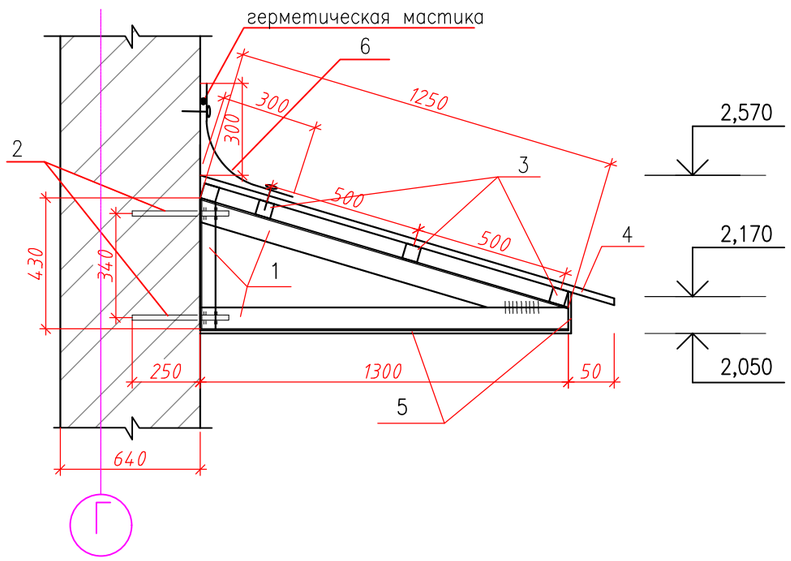

СПЕЦИФИКАЦИЯ МАТЕРИАЛОВ НА 1 МАРКУ

Поз.	Обозначение	Наименование	Кол.	Масса ед. кг	Примечание
		Козырек Кз-1			
1	ГОСТ 8509-93	L 75x50x5 L= 3000	3	17,4	52,2
2	ГОСТ 5781-82*	ø 12А-III L= 300	3	0,27	0,81
3	ГОСТ 24454-80*	Брус 50x50 п.м	6,0		0,02м3
4	ГОСТ 24045-2015	Профлист НС44-1000-0.7, м2	2,3	–	покрытие,
5	ГОСТ 24045-2015	Профлист С10-1000-0.7, м2	3,0	–	подшивка и боков.стороны
6	ГОСТ 14918-80*	Оцинкованная кровельная сталь t-0.7мм, 350x1600мм	0,6	–	м2
		Саморез для профлиста с уплотнительным кольцом 4,8x29	60	–	0,324 кг
		Саморез для профлиста с уплотнительным кольцом 4,8x38	10	–	0,007 кг
		Шуруп по бетону с уплотнительным кольцом TI-6,3x55	10	–	

Примечание:
1. Данный лист смотреть совместно с листами АС-12,21
2. Ерши поз.2 устанавливать в просверленные в стене гнезда Ø10мм.
3. Все металлические элементы очистить от ржавчины и покрыть грунтовкой ГФ-021 толщиной 0.15 мм по ГОСТ 25129-82• с последующей покраской эмалью ПФ-133 за 2 раза (ГОСТ 926-82•).
4. Высота сварных швов - по наименьшей толщине свариваемых элементов, длина швов - по длине свариваемых элементов.
5. Крепление профлиста производить с помощью самонарезных винтов.
6. Спецификация дана на одну марку.

						19-17-АС
						Капитальный ремонт здания ГУ "Аппарата акима Тайпакского с/о" в с.Тайпак, Акжаикского района, ЗКО
Изм.	Кол.уч.	Лист	N°док.	Подп.	Дата	
Разраб.		Бровкина			09.19	Административное здание
Проверил		Жанисов			09.19	
Н. контр.		Клышев			09.19	
ГИП		Алишева			09.19	Козырек Кз-1 по оси "Г". Литер А. Сечения. Узлы. Спецификация

Стадия	Лист	Листов
РП	20	

DAÝMSHAR

ВЗАМ. ИНВ. N°

ПОДПИСЬ И ДАТА

ИНВ. N° ПОДЛ.

Формат А3

ПЛАН КРОВЛИ. М1:100

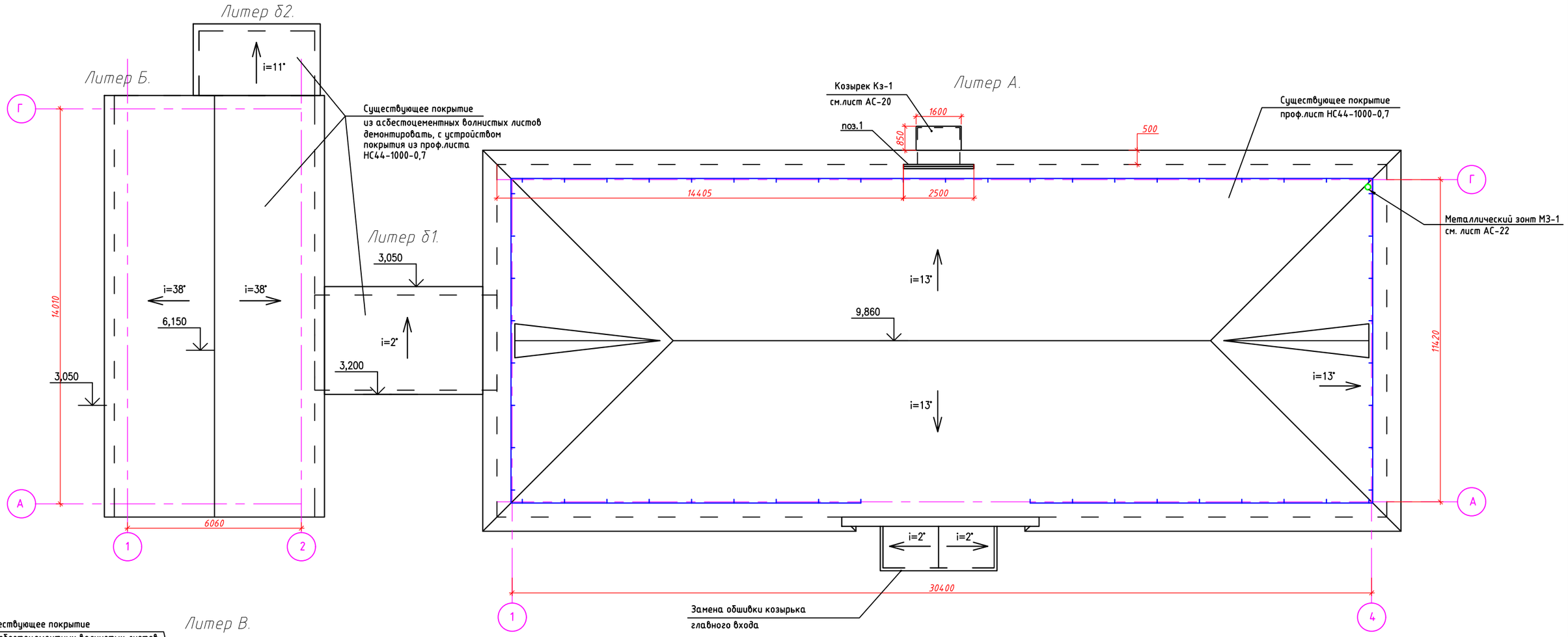

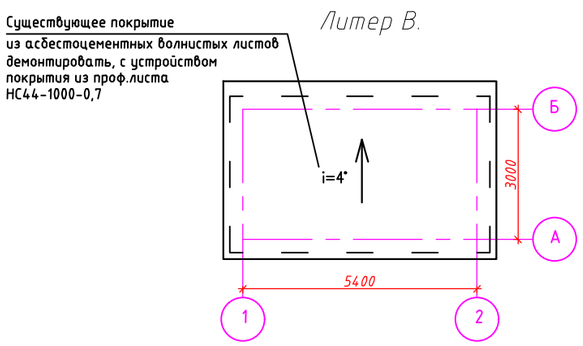

ПРИМЕЧАНИЕ ДЛЯ ЛИТЕР -А :

1. Согласно рекомендаций технического обследования здания, замена состава кровли не производится. Кровля находится в работоспособном состоянии.
2. Рекомендуется произвести обработку антисептиками всех деревянных конструкций крыши.
3. Произвести усиление концов мауэрлатов и стропильных ног, дополнительно скрепив проволочной скруткой из обоженной стали Вр-I Ф4 ГОСТ 6727-80. Расход - 1,8 кг.
4. Над входом по оси "Г" устроить снегозадержатель (поз.1), см. спецификацию на данном листе.
5. Проектом предусмотрено ограждение кровли. Расход материалов смотреть в спецификации на листе АС-22.
6. Производство работ вести строго в соответствии с требованиями СН РК 3.02-37-2013 "Крыши и кровли".

ПРИМЕЧАНИЕ ДЛЯ ЛИТЕР -Б; б1; б2; В :

7. Согласно данных технического обследования рекомендуется произвести замену состава кровли. Кровля из асбестоцементных волнистых листов находится в неудовлетворительном состоянии, имеются трещины и отколы листов покрытия. Ослабление крепления листов к деревянной обрешетке.
8. Необходимо произвести демонтаж асбестоцементного покрытия, а также частичную, или полную, замену изношенных деревянных конструкций крыши. Все деревянные конструкции крыши обработать антисептиками в соответствии с ГОСТ 20022.6-93. В качестве огнезащитного состава использовать препарат "Щит-1" или его аналоги.
9. Проектом предусмотрено устройство пароизоляции "Изоспан Д" и утеплителя ISOVER OL-KA мин.ватный-толщ.150мм, теплопроводностью 0,033Вт/м°С,
10. Покрытие принято из проф.листов марки НС 44-1000-0,7. Цвет кровельного покрытия выбрать с учетом увязки с местной архитектурой (как Литер А) и пожеланий Заказчика.
11. Данные по расходу материалов смотреть в ведомостях демонтажных и монтажных работ.
12. Смотреть совместно с листами АС-13

СПЕЦИФИКАЦИЯ ЭЛЕМЕНТОВ КРОВЛИ

Марка поз.	Обозначение	Наименование	Кол-во	Масса кг(ед.)	Примечание
1	ГОСТ 30246-94	Элемент снегозадержатель м.п.	2,5	-	

СПЕЦИФИКАЦИЯ ДОБОРНЫХ ЭЛЕМЕНТОВ

Марка, поз.	Наименовние	Сечение мм.
поз.1	Элемент снего-задержатель из тонколистовой стали с защитным лакокрасочным покрытием ГОСТ 30246-94 t не менее 0,7мм	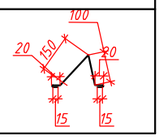

Изм.	Кол.уч.	Лист	N°док.	Подп.	Дата				
						19-17-АС			
						Капитальный ремонт здания ГУ "Аппарата акима Тайпакского с/о" в с.Тайпак, Акжаикского района, ЗКО			
Разраб.		Бровкина			09.19	Административное здание	Стадия	Лист	Листов
Проверил		Жанисов			09.19		РП	21	
Н. контр.		Клышев			09.19				
ГИП		Алишева			09.19	План кровли. М1:100 Литер А; а1; Б; б1; б2; В.	DAÝMSHAR		

Взам. инв. N | Подпись и дата | Инв. N подл.

Формат А2

СПЕЦИФИКАЦИЯ МАТЕРИАЛОВ СТРОПИЛЬНОЙ КРЫШИ

Марка поз.	Обозначение	Наименование	Кол. шт.	Объем ед. кг	Примечан.
		Литер Б; б1; б2; В			
1	ГОСТ 8486-86*	Стропильная нога 50х150(h), м3	-	0,3	частичная замена
2	ГОСТ 8486-86*	Обрешетка -настил из доски 100х32, м2	120	3,84	м3
3	ГОСТ 8486-86*	Ветровая, подшивная доска 25х150, L=50,0 п.м.	-	0,188	
4	ГОСТ 6727-80	Проволока из обоженной стали Вр-I ⌀4 (кг)	—	1,6	
5	-	Пароизоляция "Изоспан Д"	121,0	-	м2
6	ISOVER OL-KA	Утеплитель мин.ватный-толщ.150мм, теплопроводностью 0,033Вт/м°С,	121,0	-	м2
7	-	Гидроизоляция пергамин - 2слоя	121,0	240,75	м2
8	-	Стяжка из цементно-песчаного раствора М150-общ.толщ.50мм	-	6,05	м3
9	-	Пленка "Ютафол"	211,0	-	м2
10	-	Проф.листов марки НС 44-1000-0,7.	211,0	-	м2
11	ГОСТ 30246-94	Кровельная сталь t=0.7, b=500мм	27,5	-	п.м.
12	ГОСТ 30246-94	Подшивка карнизного свеса из кровельной стали t=0.7, b=350мм	48,0	-	п.м.

СПЕЦИФИКАЦИЯ ЭЛЕМЕНТОВ КРОВЛИ

Марка поз.	Обозначение	Наименование	Кол-во	Масса ед. кг	Примечан.
ОГ-1	См. данный лист	Ограждение кровли ОГ-1			
1	ГОСТ 103-76	-40х4 L=1300мм	55	1,63	89,65
2	ГОСТ 5781-82	⌀8 AI Lобщ.=156,0 п.м	-	0,395	61,62
3	ГОСТ 1144-70	ШУРУП А 10х110.09.3	220	-	шт.
МЗ-1	См. данный лист	Металлический зонт ⌀200 мм 1	шт.		
	ГОСТ 14918-80	Оцинкованная сталь b=0,7	0,142/ед.		

Металлический зонт на канализационный стояк

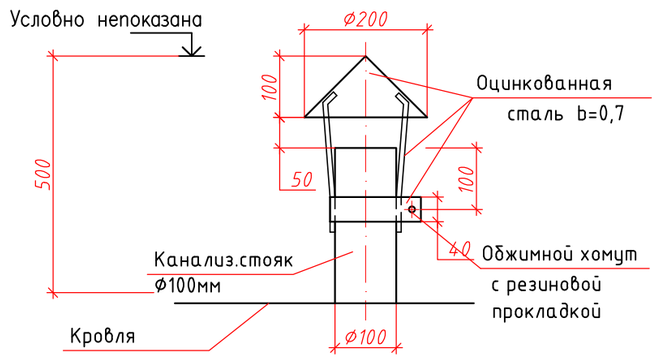

Фрагмент ограждения кровли ОГ-1

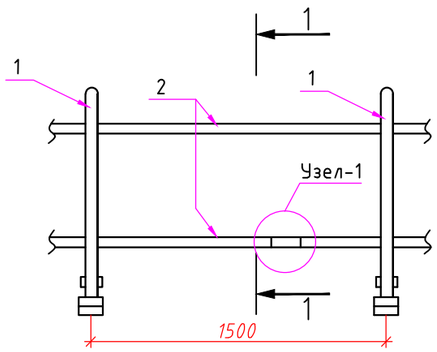

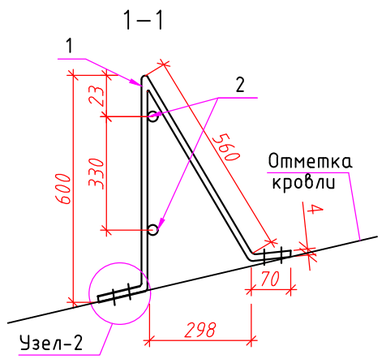

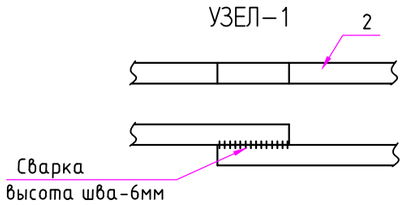

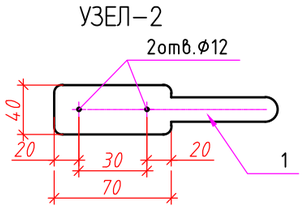

Примечание:

1. Конструкции крыши выполнить из древесины хвойных пород. Древесина должна удовлетворять требованиям ГОСТ 8486-86; ГОСТ 9463-88. Влажность древесины не должна превышать 20%
2. Все деревянные конструкции крыши обработать антисептиками в соответствии с ГОСТ 20022.6-93. В качестве огнезащитного состава использовать препарат "Щит-1" или его аналоги.
3. Все деревянные конструкции крыши, соприкасающиеся с кладкой обернуть толем.
4. Крепление стропил выполнить проволочной скруткой из обоженной стали Вр-I ⌀4 ГОСТ 6727-80 через одну стропильную ногу
5. Конструктивные решения, крепление и сопряжение элементов, изоляцию толем см. Серию 2.160-9, в.1.
8. Смотреть совместно с листами АС-10,21

Изм.	Кол.уч.	Лист	N°док.	Подп.	Дата	19-17-АС			
						Капитальный ремонт здания ГУ "Аппарата акима Тайпакского с/о" в с.Тайпак, Акжаикского района, ЗКО			
Разраб.		Бровкина			09.19	Административное здание	Стадия	Лист	Листов
Проверил		Жанисов			09.19		РП	22	
Н. контр.		Клышев			09.19				
ГИП		Алишева			09.19	Спецификация материалов стропильной крыши Литер Б; б1; б2; В Фрагмент ограждения кровли ОГ-1. Спецификация элементов.	DAÝMSHAR		

Взам. инв. N

Подпись и дата

Инв. N подл.

Формат А3

ОГРАЖДЕНИЕ ЛЕСТНИЦЫ.

Ог–2

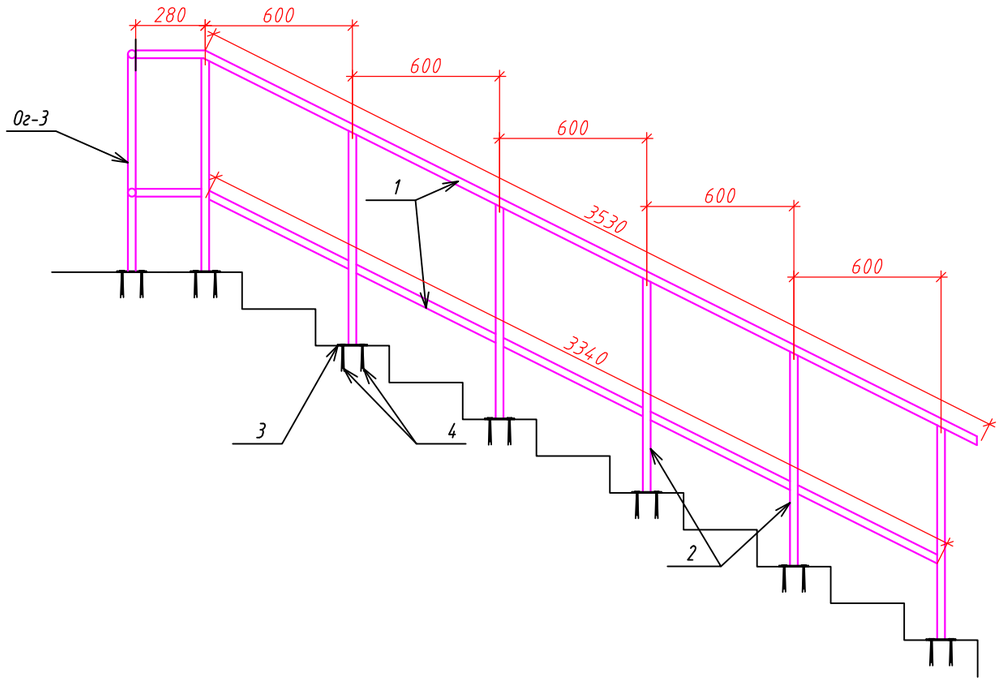

Ог–1

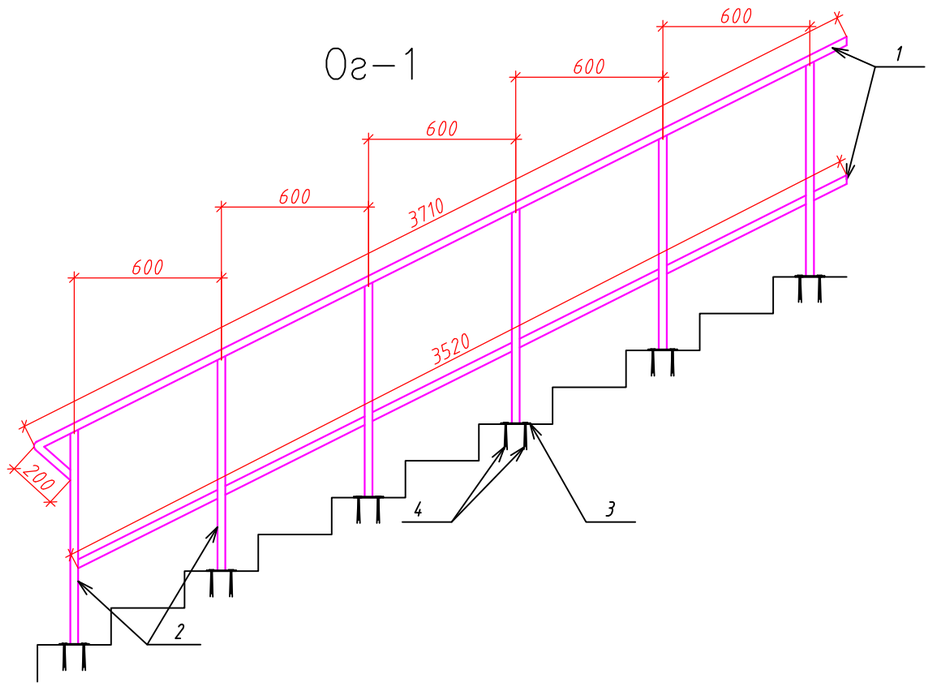

СПЕЦИФИКАЦИЯ ЭЛЕМЕНТОВ ОГРАЖДЕНИЯ ЛЕСТНИЦЫ

Поз.	Обозначение	Наименование	Кол.	Масса ед. кг	Приме-чание
		ОГРАЖДЕНИЕ Ог-1	2	23,0	46,0
1	ГОСТ 9941-81	Тр. Ф32х2,5 L=7,43 п.м.	-	13,52	
2	-//-	СТОЙКА Ф32х2,5 L=870мм	6	1,58	9,48
		ОГРАЖДЕНИЕ Ог-2	2	23,0	46,0
1	ГОСТ 9941-81	Тр. Ф32х2,5 L=7,43 п.м.	-	13,52	
2	-//-	СТОЙКА Ф32х2,5 L=870мм	21	1,58	9,48
		ОГРАЖДЕНИЕ Ог-3	1	12,87	
1	ГОСТ 9941-81	Тр. Ф32х2,5 L=3,6 п.м.	-	6,55	
2	-//-	СТОЙКА Ф32х2,5 L=870мм	4	1,58	6,32
3	-//-	НЕРЖАВ. ЛИСТ Ф 120, толщ. 6мм	28	0,53	14,84
4		РАСПОРНЫЙ АНКЕР HILTI (10Х110)	56	-	

Ог–3

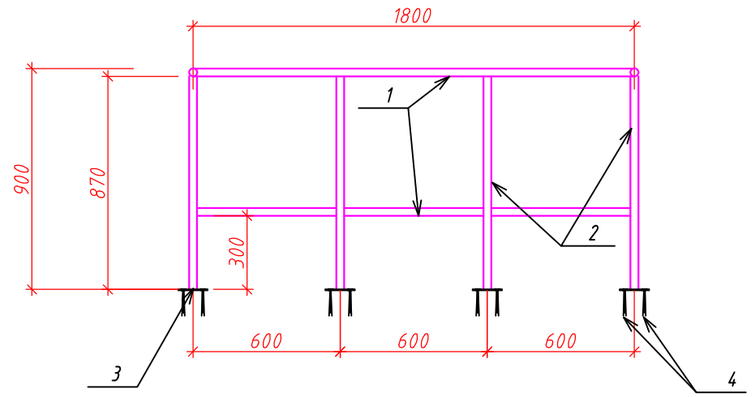

ПРИМЕЧАНИЕ:

1. Ограждения выполнить из нержавеющих труб Ф32х2,5 по ГОСТ 9941-81. Расход см. в спецификации на данном листе.
2. Стойки ограждения приварить к металическим нержавеющим листам толщиной 6мм с распорными анкерами HILTI (10Х110).
3. Сварные швы выполнить по ГОСТ 14771-76.
4. Смотреть совместно с листом АС-16

Изм.	Кол.уч.	Лист	N°док.	Подп.	Дата	19-17-АС		
						Капитальный ремонт здания ГУ "Аппарата акима Тайпакского с/о" в с.Тайпак, Акжаикского района, ЗКО		
Разраб.		Бровкина			09.19	Административное здание	Стадия	Лист	Листов
Проверил		Жанисов			09.19		РП	23	
Н. контр.		Клышев			09.19				
ГИП		Алишева			09.19	Ограждение лестницы. Спецификация элементов ограждения.	DAÝMSHAR		

Взам. инв. N

Подпись и дата

Инв. N подл.

Формат А3

УСТРОЙСТВО СЦЕНЫ ДЛЯ ПРЕЗИДИУМА
5,6х2,5х0,6(h)м

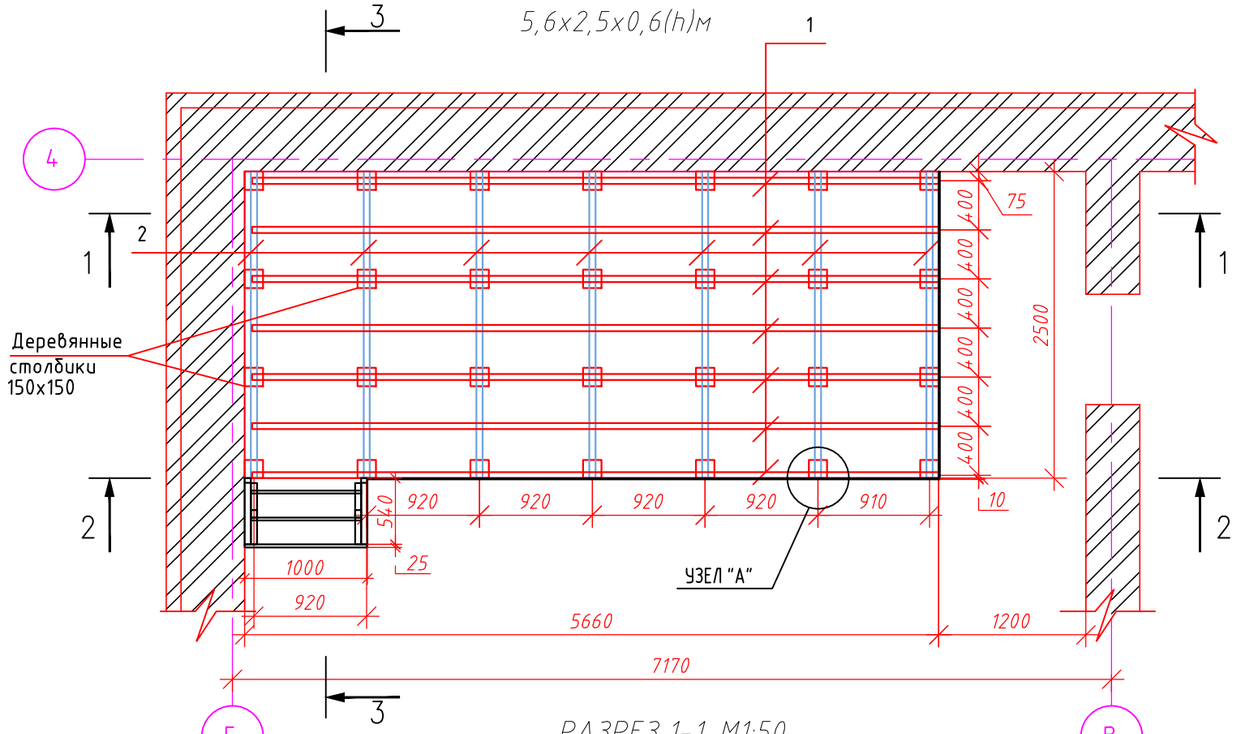

РАЗРЕЗ 1-1. М1:50

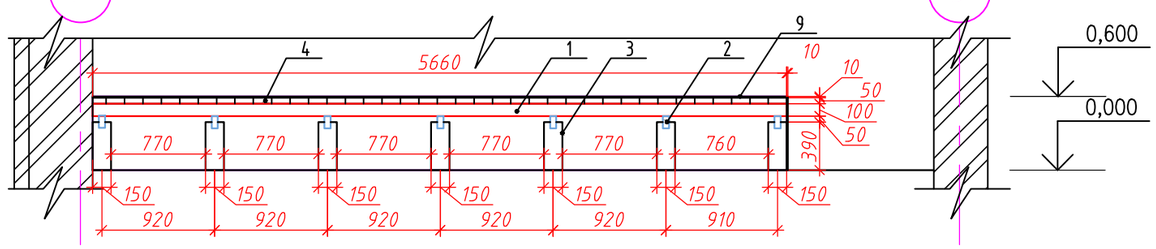

РАЗРЕЗ 2-2. М1:50

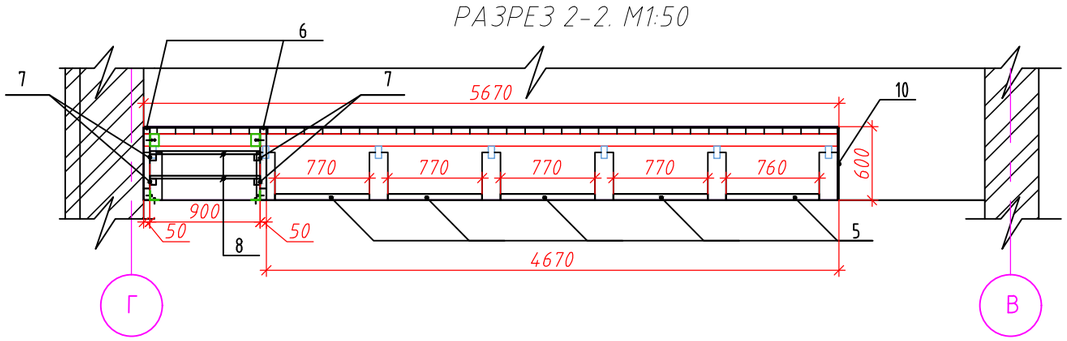

РАЗРЕЗ 3-3. М1:50

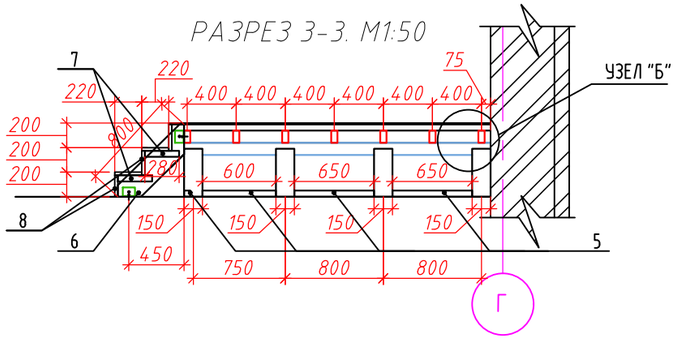

СПЕЦИФИКАЦИЯ ЭЛЕМЕНТОВ КАРКАСА СЦЕНЫ

Марка поз.	Обозначение	Наименование	Кол. шт.	Объем, Масса ед. кг.	Примечание
		Деревянные изделия			
1	ГОСТ 24454 - 80	Балка 50 х 100 L=5660мм	7	0,03	0,2
2	ГОСТ 24454 - 80	Балка 50 х 100 L=2500мм	7	0,013	0,1
3	ГОСТ 24454 - 80	Столбик 150 х 150 L=390мм	28	0,01	0,28
4	ГОСТ 24454 - 80	Доска 50 х 150 L=2500мм	38	0,02	0,76
5	ГОСТ 24454 - 80	Брус 50 х 50 L=5,74 м.п.	-	0,014	
6	ГОСТ 24454 - 80	Косоур 50 х 200 L=800мм	2	0,008	0,016
7	ГОСТ 24454 - 80	Брус 50 х 50 L=280мм	4	0,001	0,004
8	ГОСТ 24454 - 80	Ступени доска 25х225, L=900мм	5	0,005	0,025
9	СТ РК ISO 16894	Листы OSB, толщиной 10мм , м2	14,23	-	Настил
10	СТ РК ISO 16894	Листы OSB, толщиной 10мм , м2	4,30	-	Обшивка
		Металлические изделия			
11	ГОСТ 8509 - 93	∟ 75 х 5 L = 100мм	4	0,58	2,32 кг
12	ГОСТ 33290-2015	Лакокрасочное покрытие , м2	20,0	-	

Узел "А"

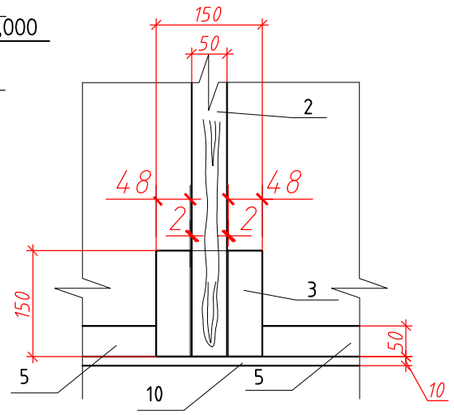

Узел "Б"

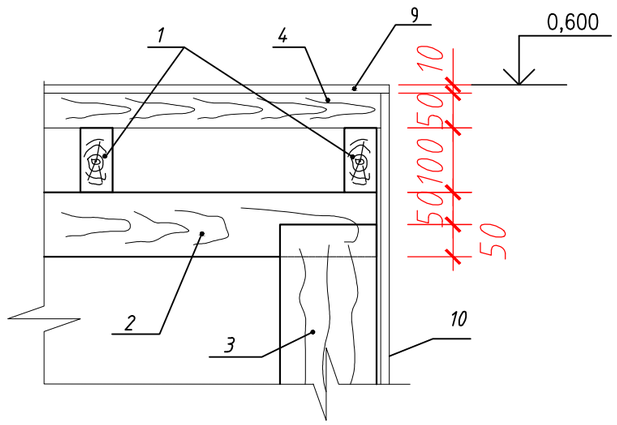

Примечание:

1.Все деревянные элементы подвергнуть глубокой пропитке антипиренами
1.Смотреть совместно с листом АС-16

Изм.	Кол.уч.	Лист	N°док.	Подп.	Дата
Разраб.		Бровкина			09.19
Проверил		Жанисов			09.19
Н. контр.		Клышев			09.19
ГИП		Алишева			09.19

19-17-АС

Капитальный ремонт здания ГУ "Аппарата акима Тайпакского с/о" в с.Тайпак, Акжаикского района, ЗКО

Административное здание

Стадия	Лист	Листов
РП	24	

Устройство сцены для президиума 5,6х2,5х0,6(h)м
Разрез 1-1, 2-2.Узел 1А,1Б. Спецификация

DAÝMSHAR

Взам. инв. N

Подпись и дата

Инв. N подл.

Формат А3

РЕШЕТКА Р-1. М1:10

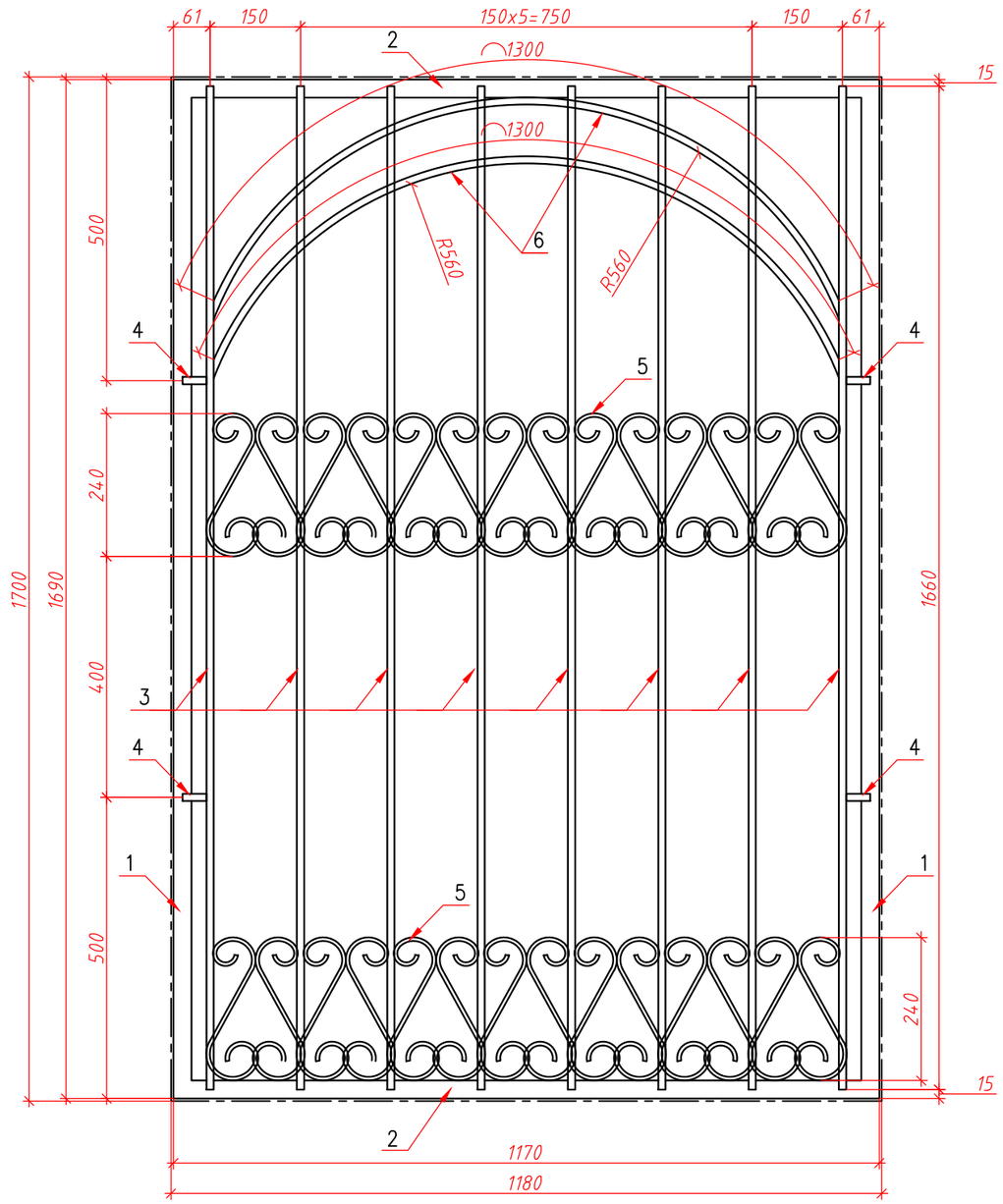

СПЕЦИФИКАЦИЯ МАТЕРИАЛОВ

ПОЗ.	ОБОЗНАЧЕНИЕ	НАИМЕНОВАНИЕ	КОЛ.	МАССА, ЕД, КГ	ПРИМЕ-ЧАНИЕ
		ОКОННАЯ РЕШЕТКА Р-1	4	31,42	125,68 кг
1	ГОСТ 8509-94	∟ 32Х4 L=1700	2	3,30	6,6
2	ГОСТ 8509-94	∟ 32Х4 L=1170	2	2,27	4,54
3	ГОСТ 5781-82	Ø12А-I L=1670	8	1,55	12,4
4	ГОСТ 5781-82	Ø12А-I L=60	4	0,056	0,224
5	ГОСТ 5781-82	Ø6А-I L=560	28	0,14	3,92
6	ГОСТ 5781-82	Ø12А-I L=1300	2	1,21	2,42
	ГОСТ 5781-82	ШТЫРЬ Ø16А-I L=200	4	0,33	1,32

ПРИМЕЧАНИЕ:

1. Спецификация дана на одну решетку - общ.кол-во 4шт.
2. Высоту катета сварного шва принимать по наименьшей толщине свариваемых деталей, если не неуказано иначе.
3. Сварные швы по ГОСТ 5264-80*, электроды типа Э42 по ГОСТ 9467-75*.
4. Поверхность конструкций очистить от окалин, ржавчины и окрасить эмалью ПФ-115 за два раза.
5. Оконная решетка приваривается к штырям вбитым в стену.
6. Решетки Р-1 установить на окна на 1-ом этаже в помещениях N18,19,22
7. Смотреть совместно с листом АС-14

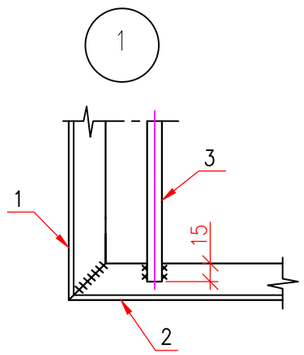

ПОЗ. 5
М1:5

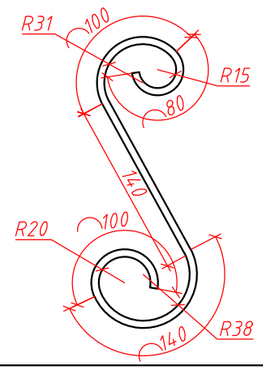

Изм.	Кол.уч.	Лист	N°док.	Подп.	Дата	19-17-АС		
						Капитальный ремонт здания ГУ "Аппарата акима Тайпакского с/о" в с.Тайпак, Акжаикского района, ЗКО		
Разраб.		Бровкина			09.19	Административное здание	Стадия	Лист	Листов
Проверил		Жанисов			09.19		РП	25	
Н. контр.		Клышев			09.19				
ГИП		Алишева			09.19	Оконная решетка Р-1. Спецификация материалов.	DAÝMSHAR		

Взам. инв. N

Подпись и дата

Инв. N подл.

Формат А3

ВХОДНАЯ ГРУППА (ЛИТЕР а1). М1:50

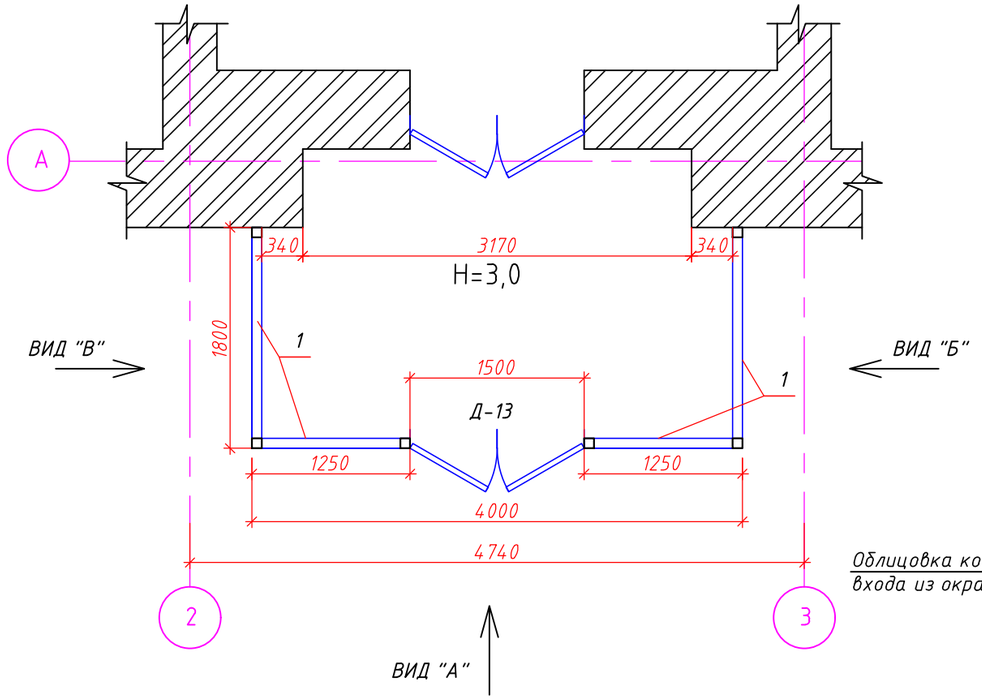

СПЕЦИФИКАЦИЯ ЭЛЕМЕНТОВ ВХОДНОЙ ГРУППЫ (ЛИТЕР а1)

Поз.	Обозначение	Наименование	Кол.	Масса ед. кг	Приме-чание
1	ТКСН РК 8.07-06-2018	Алюминиевые стеклянные перегородки, толщиной 80мм м2	22,8	-	-
Д-13	см. лист АС-18	Дверь 2100х1500 мм	1	-	-

ВИД "Б". М1:50

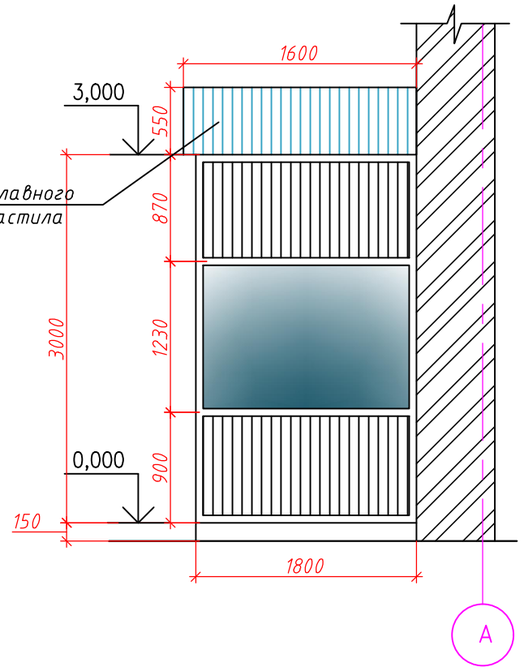

ВИД "В". М1:50

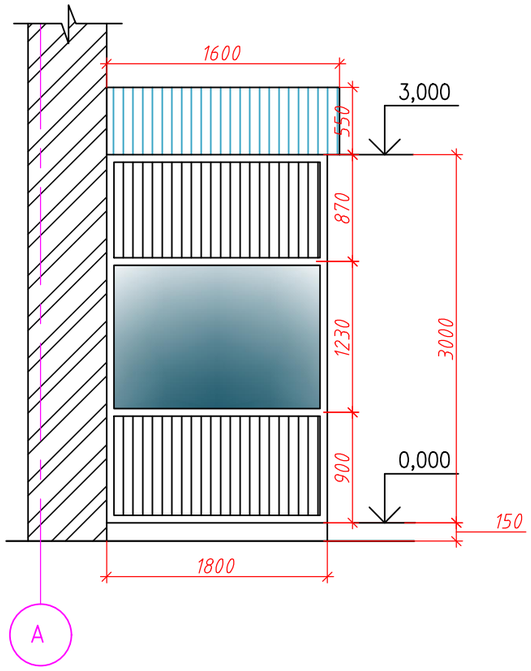

ВИД "А". М1:50

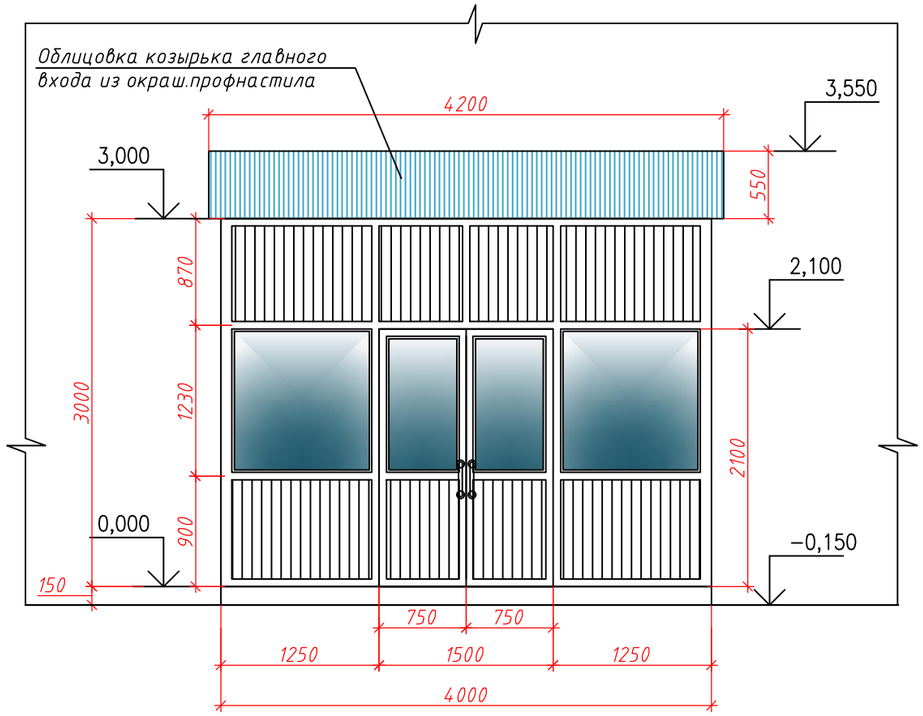

ПРИМЕЧАНИЯ:

1. Дверь п. Д-13 смотреть в спецификации на листе АС-18
2. Облицовка козырька главного входа из окраш.профнастила, расход материала см. лист АС-13
3. Смотреть совместно с листами АС-13,14

Изм.	Кол.уч.	Лист	N°док.	Подп.	Дата	19-17-АС			
						Капитальный ремонт здания ГУ "Аппарата акима Тайпакского с/о" в с.Тайпак, Акжаикского района, ЗКО			
Разраб.		Бровкина			09.19	Административное здание	Стадия	Лист	Листов
Проверил		Жанисов			09.19		РП	26	
Н. контр.		Клышев			09.19				
ГИП		Алишева			09.19	Входная группа (литер а1). М1:50. Спецификация материалов.	DAÝMSHAR		

Взам. инв. N

Подпись и дата

Инв. N подл.

Формат А3