Республика Казахстан
Товарищество с ограниченной ответственностью
"ДАУМШАР"

ГОСУДАРСТВЕННАЯ ЛИЦЕНЗИЯ
№ 19016866 г.Уральск

СИСТЕМА МЕНЕДЖМЕНТА КАЧЕСТВА СТ РК ИСО 9001 сертифицирована ТОО «Центр сертификации «Национальный стандарт» www.serts.kz

Система менеджмента OHSAS 18001 TEAM EXPERT SM сертифицирована

Система менеджмента ISO 14001 TEAM EXPERT SM сертифицирована

№ Заказа: 19-17

Заказчик: ГУ "Аппарат акима Тайпакского сельского округа Акжаикского района Западно-Казахстанской области"

РАБОЧИЙ ПРОЕКТ

КАПИТАЛЬНЫЙ РЕМОНТ ЗДАНИЯ ГУ "АППАРАТА АКИМА ТАЙПАКСКОГО С/О" В С.ТАЙПАК, АКЖАИКСКОГО РАЙОНА, ЗКО

Альбом 5
Пожарная сигнализация

Директор: Хамитова З. Ж.

ГИП: Алишева А. Е.

г.Уральск - 2019 г.

Ведомость основного комплекта чертежей марки ПС

Лист	Наименование	Примечание
1	Общие данные.	
2	Структурная схема пожарной сигнализации. Условные обозначения.	
3	Планы 1–го этажа с расположением сетей пожарной сигнализации. Литер А; Б; б1.	
4	Экспликация помещений 1–ого этажа. Литер А; Б; б1.	
5	Планы 2–го этажа с расположением сетей пожарной сигнализации. Экспликация помещений. Литер А	

Ведомость прилагаемых и ссылочных документов

Обозначение	Наименование	Примечание
	ССЫЛОЧНЫЕ ДОКУМЕНТЫ	
ГОСТ 25–329–81	Установки пожаротушения автоматические	
	и установки пожарной, охраной сигнализаций.	
СП РК 2.02–102–2012 СН РК 2.02–02–2012	Пожарная автоматика зданий и сооружений	
СП РК 2.02–104–2014	Нормы оборудования зданий, помещений и сооружений системой	
	автоматической ПС, автоматическими установками	
	пожаротушения и оповещения людей о пожаре.	
	ПРИЛАГАЕМЫЕ ДОКУМЕНТЫ	
19–17–ПС.СО	Спецификация оборудования	1 лист

Основные показатели

Наименование	Кол–во	Примечание
Пожарная сигнализация.		
Емкость приемной станции, лучей	16	шт
Количество занятых лучей	12	шт

Настоящий проект соответствует требованиям экологических и санитарно–гигиенических, противопожарных и других норм, действующих на территории Республики Казахстан, и обеспечивает безопасную для жизни здоровья людей к эксплуатацию объекта.

Главный инженер проекта *Алишева А. Е.*

Общие указания.

Рабочий проект автоматической пожарной сигнализации разработан на основании задания на проектирование и требований действующих нормативных документов: СП РК 2.02–102–2012, СН РК 2.02–02–2012 и СП РК 2.02–104–2014, паспортных данных на приборы и оборудование, а также рекомендаций завода изготовителя.

В качестве пожарных извещателей приняты тепловые ИП–103 и дымовые ИП–212–41, которые устанавливаются на потолке (не ближе 0,5м от светильников).

Ручные извещатели ИПР–3СУ устанавливаются на основных выходах, на высоте – 1,5 метра от уровня пола, их используют при визуальном обнаружении пожара.

Сигналы от извещателей пожарной сигнализации поступают на прибор "ВЭРС–ПК–16" устанавливаемый на первом этаже в комнате охранника.

Оповещение о пожаре предусматривается через сигнальные сирены "ОПОП 2–35", а также через свето–звуковой оповещатель Маяк–12К, установленный снаружи здания со стороны фасада.

Дополнительно предусмотрено в разделе ПС световые указатели ВЫХОД, которые устанавливаются над выходами.

В соответствии с СН РК 2.02–11–2002* система оповещения относится к типу 2.

Электропитание прибора осуществляется от электрощита здания (напряжение ~220В), а резервное от аккумуляторной батареи, встроенной в прибор (напряжение 12В).

Проводка ПС выполняется проводом КСВВнг(А)–ls–2х0,5, проложенным в пластиковом лотке с крышкой.

Для подключения свето–звукового оповещателя "Маяк–12К" используется провод КСВВнг(А)–ls–4х0,5мм2 (не горючий).

Линия оповещения на всем протяжении выполняется не горючим проводом КСВВнг(А)–ls.

Провода в проходах через стену прокладываются в пластмассовых кембриках ПВХ, а в стояке в жесткой трубе ПВХ диаметром 20мм.

Все материалы и оборудование выбраны согласно реестра пожарной техники и пожарного оборудования, разрешенный к применению на территории Республики Казахстан.

Инв. N подл. | Подпись и дата | Взам. инв. N

Изм.	Кол.уч.	Лист	N°док.	Подп.	Дата	19–17–ПС			
						Капитальный ремонт здания ГУ "Аппарата акима Тайпакского с/о" в с.Тайпак, Акжаикского района, ЗКО			
Разраб.		Кармин			09.19	Административное здание	Стадия	Лист	Листов
Проверил		Жанисов			09.19		РП	1	5
Н. контр.		Клышев			09.19				
ГИП		Алишева			09.19	Общие данные.	DAÝMSHAR		

Формат А3

Структурная схема пожарной сигнализации.

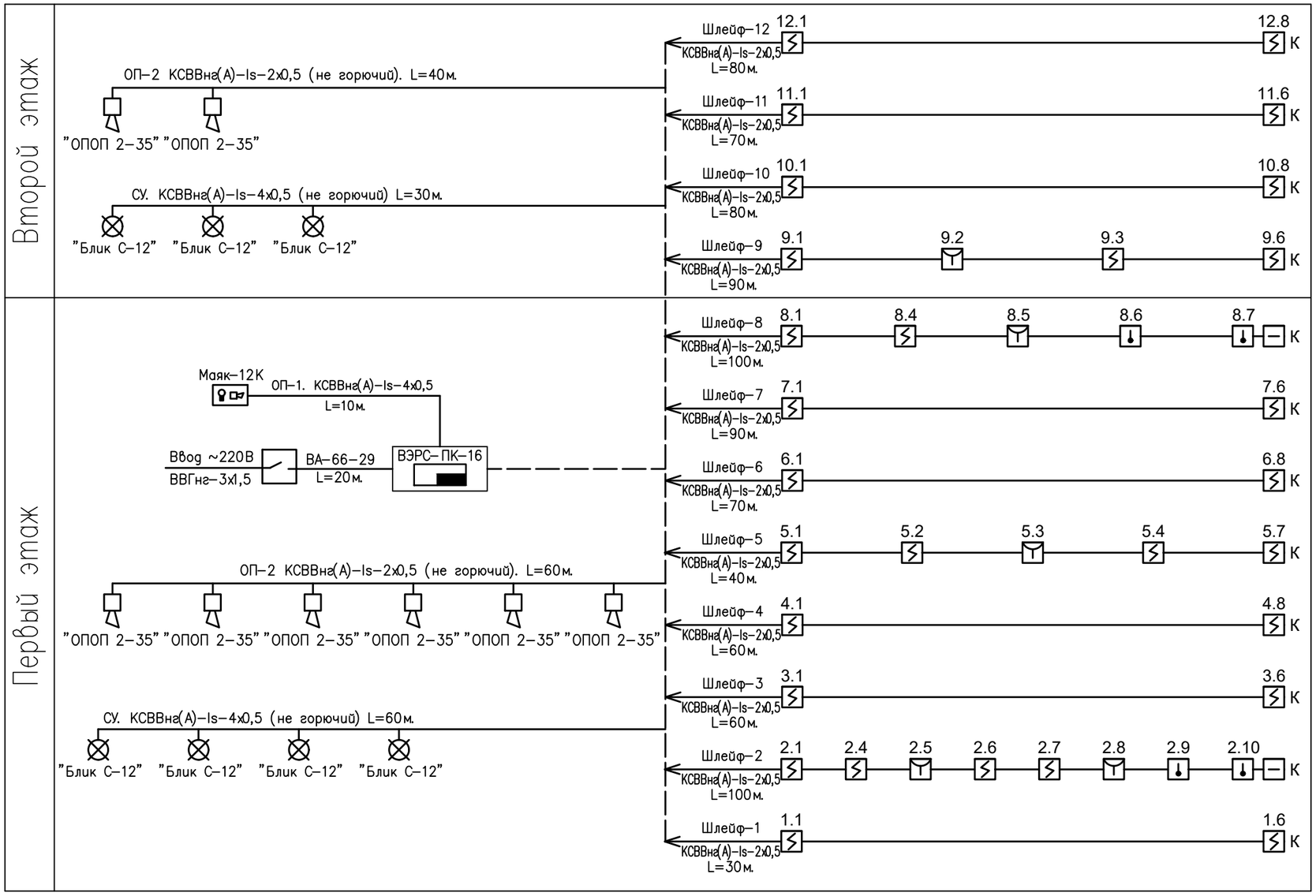

Условные обозначения.

- Прибор ОПС "ВЭРС-ПК-16"
- Сирена сигнальная
- Дымовой извещатель
- Тепловой извещатель
- Ручной извещатель
- Свето-звуковой оповещатель
- Световой указатель ВЫХОД
- Проводка ПС скрыто в лотке с крышкой (один шлейф)
- Проводка ПС скрыто в лотке с крышкой (несколько шлейфов)

Инв. N подл. | Подпись и дата | Взам. инв. N

Изм.	Кол.уч.	Лист	N°док	Подп.	Дата	19-17-ПС		
						Капитальный ремонт здания ГУ "Аппарата акима Тайпакского с/о" в с.Тайпак, Акжаикского района, ЗКО		
Разраб.		Кармин			09.19	Административное здание	Стадия	Лист	Листов
Проверил		Жанисов			09.19		РП	2	
Н. контр.		Клышев			09.19				
ГИП		Алишева			09.19	Структурная схема пожарной сигнализации. Условные обозначения.	DAÝMSHAR		

Формат А3

ПЛАН 1–ГО ЭТАЖА С РАСПОЛОЖЕНИЕМ СЕТЕЙ ПОЖАРНОЙ СИГНАЛИЗАЦИИ. М1:100

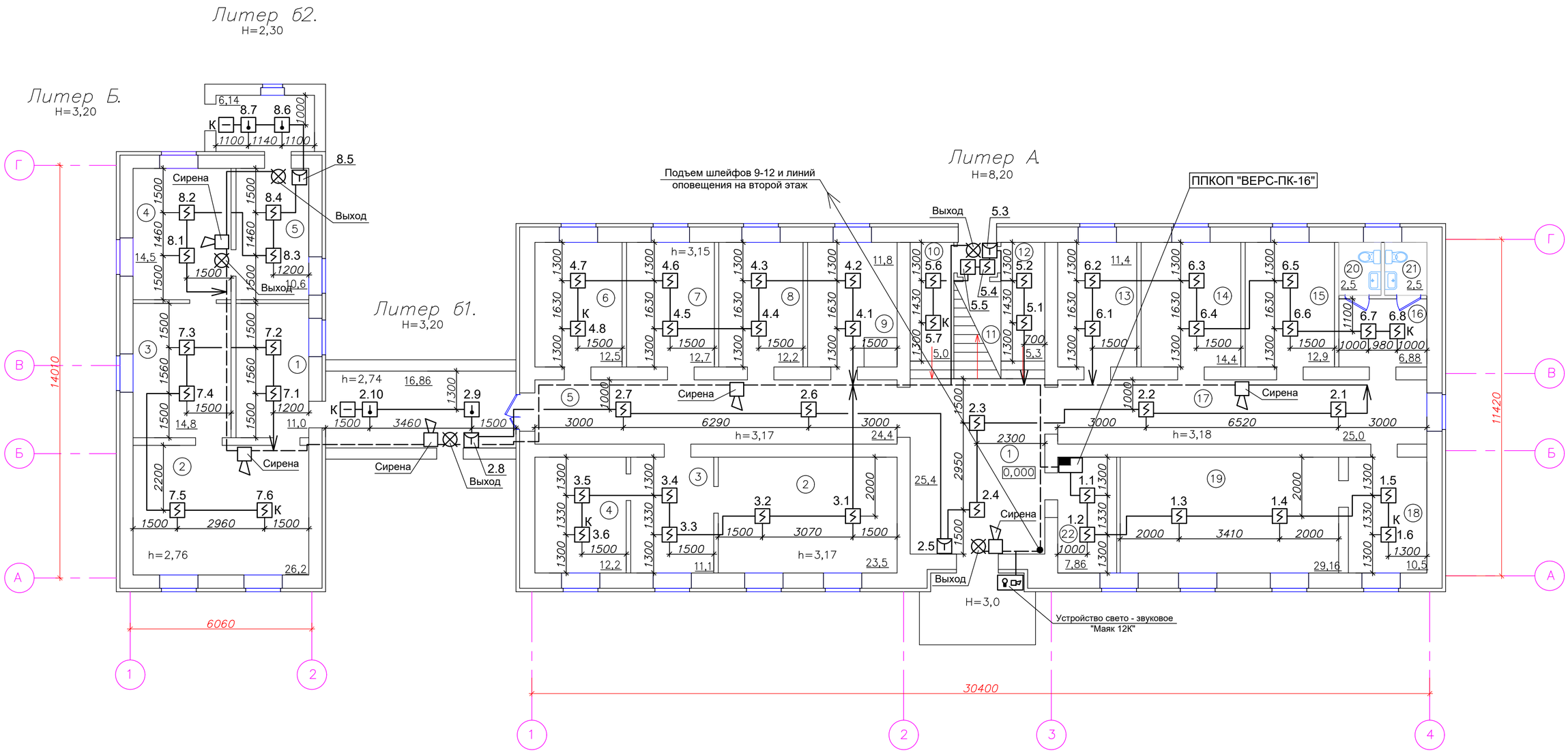

Схема блокировки зданий

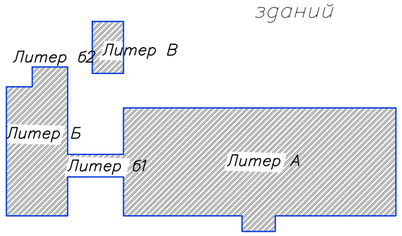

Изм.	Кол.уч.	Лист	N*док.	Подп.	Дата
Разраб.		Кармин			09.19
Проверил		Жанисов			09.19
Н. контр.		Клышев			09.19
ГИП		Алишева			09.19

19–17–ПС

Капитальный ремонт здания ГУ "Аппарата акима Тайпакского с/о" в с.Тайпак, Акжаикского района, ЗКО

Административное здание

Стадия	Лист	Листов
РП	3	

План 1–го этажа с расположением сетей пожарной сигнализации. М1:100 Литер А; Б; б1.

DAÝMSHAR

Инв. N подл. | Подпись и дата | Взам. инв. N

Формат А2

ЭКСПЛИКАЦИИ ПОМЕЩЕНИЙ ПОСЛЕ РЕМОНТА. М1:100

ЭКСПЛИКАЦИЯ ПОМЕЩЕНИЙ 1-ГО ЭТАЖА

Номер помещ.	Наименование	Площадь, м²	Кат. помещен.
	Литер А (админ. здание)		
1	Вестибюль	25,4	Д
2	Кабинет	23,5	Д
3	Кабинет	11,1	Д
4	Кабинет	12,2	Д
5	Коридор	24,4	Д
6	Кабинет	12,5	Д
7	Кабинет	12,7	Д
8	Кабинет	12,2	Д
9	Кабинет	11,8	Д
10	Коридор	5,0	Д
11	Тамбур	1,6	Д
12	Коридор	5,3	Д
13	Кабинет	11,4	Д
14	Кабинет	14,4	Д
15	Кабинет	12,9	Д
16	Коридор	6,88	Д
17	Коридор	25,0	Д
18	Кабинет	10,5	Д
19	Кабинет	29,16	Д
20	Сан. узел	2,5	Д
21	Сан. узел	2,5	Д
22	Комната охранника	7,86	Д
	Итого:	280,8	

ЭКСПЛИКАЦИЯ ПОМЕЩЕНИЙ

Номер помещ.	Наименование	Площадь, м²	Кат. помещен.
	Литер Б (админ. здание)		
1	Кабинет	11,0	Д
2	Кабинет	26,2	Д
3	Кабинет	14,8	Д
4	Кабинет	14,5	Д
5	Коридор	10,6	Д
	Итого:	77,1	
	Литер б1 (хол. пристрой)	16,86	Д
	Литер б2 (хол. пристрой)	6,14	Д

Инв. N подл. | Подпись и дата | Взам. инв. N

Изм.	Кол.уч.	Лист	N°док	Подп.	Дата	19-17-ПС		
						Капитальный ремонт здания ГУ "Аппарата акима Тайпакского с/о" в с.Тайпак, Акжаикского района, ЗКО		
Разраб.		Кармин			09.19	Административное здание	Стадия	Лист	Листов
Проверил		Жанисов			09.19		РП	4	
Н. контр.		Клышев			09.19				
ГИП		Алишева			09.19	Экспликация помещений 1-го этажа Литер А; Б; б1.	DAÝMSHAR		

Формат А3

ПЛАН 2–ГО ЭТАЖА С РАСПОЛОЖЕНИЕМ СЕТЕЙ ПОЖАРНОЙ СИГНАЛИЗАЦИИ. М1:100
Литер А

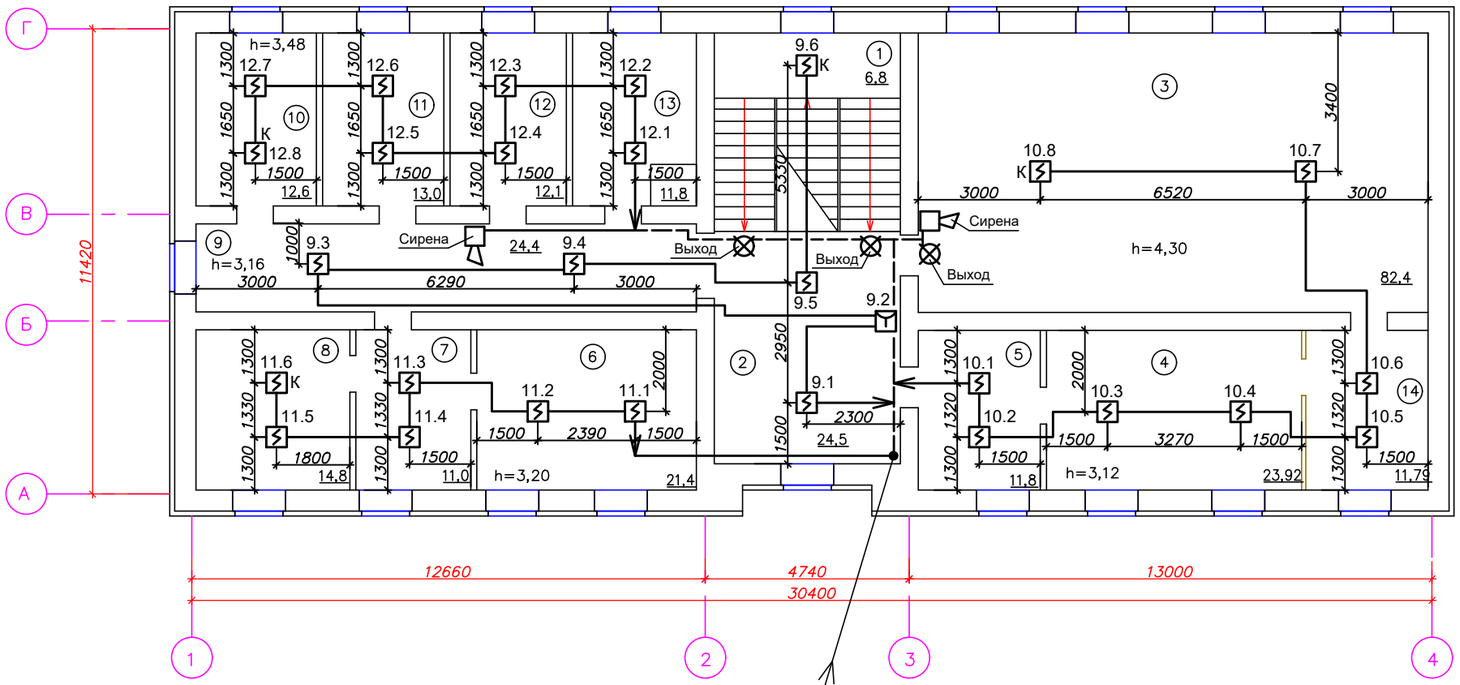

Подъем шлейфов 9-12 и линий оповещения с первого этажа

Схема блокировки зданий

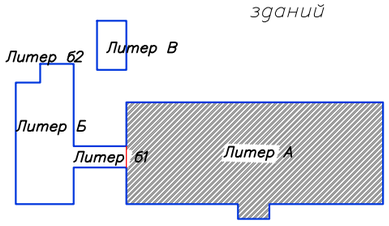

ЭКСПЛИКАЦИЯ ПОМЕЩЕНИЙ 2–ГО ЭТАЖА

Номер помещ.	Наименование	Площадь м²	Кат. помещен.
	Литер А (админ.здание)		
1	Лестничная площадка	6,8	Д
2	Вестибюль	24,5	Д
3	Актовый зал	82,4	Д
4	Зал совещаний	23,92	Д
5	Приемная	11,8	Д
6	Кабинет бухгалтерии	21,4	Д
7	Кабинет	11,0	Д
8	Кабинет	14,8	Д
9	Коридор	24,4	Д
10	Кабинет	12,6	Д
11	Кабинет	13,0	Д
12	Кабинет	12,1	Д
13	Кабинет	11,8	Д
14	Кабинет директора	11,79	Д
	Итого:	282,31	

Инв. N подл. | Подпись и дата | Взам. инв. N

Изм.	Кол.уч.	Лист	N док.	Подп.	Дата
Разраб.		Кармин			09.19
Проверил		Жанисов			09.19
Н. контр.		Клышев			09.19
ГИП		Алишева			09.19

19–17–ПС

Капитальный ремонт здания ГУ "Аппарата акима Тайпакского с/о" в с.Тайпак, Акжаикского района, ЗКО

Административное здание

Стадия	Лист	Листов
РП	5	

План 2–го этажа с расположением сетей пожарной сигнализации. М1:100
Экспликация помещений. Литер А.

DAÝMSHAR

Формат А297х630

Поз.	Наименование и техническая характеристика	Тип, марка, обозначение документа, опросного листа	Код продукции	Поставщик	Ед. изме-рения	Кол.	Масса 1 ед., кг	Примечание
	Оборудование и материалы							
1	Прибор ПС на 16 шлейфов	ВЭРС-ПК-16			к-т	1		
2	Аккумул.батар. 12В, 7 А/час				шт	1		
3	Сирена сигнальная	"ОПОП 2-35"			шт	8		
4	Тепловой извещатель	ИП-103			шт	4		
5	Дымовой извещатель	ИП-212-41			шт	77		
6	Ручной извещатель	ИПР-3СУ			шт	5		
7	Свето-звуковой оповещатель	Маяк-12К			шт	1		
8	Коробки ответвительные	УК-4			шт	27		
9	Световое табло "ВЫХОД"	"Блик С-12"			шт	7		
10	Автоматический выключатель 1-но полюсный Iн=16А	ВА-66-29			шт	1		
11	Бокс для 1-но полюсного выключателя				шт	1		
12	Провод с медными жилами сечением 2х0,5мм2	КСВВнг(А)-ls-2х0,5 (не горючий)			м	970		
13	Провод с медными жилами сечением 4х0,5мм2	КСВВнг(А)-ls-4х0,5 (не горючий)			м	100		
14	Провод с медными жилами сечением 3х1,5мм2	ВВГнг			м	20		
15	Кембрик ПВХ монтажный	ПВХ			м	10		
16	Лоток пластиковый с крышкой размером 22х10мм				м	420		
17	Труба ПВХ Д=20мм	ПВХ			м	5		

Инв. N подл. | Подпись и дата | Взам. инв. N

Изм.	Кол.уч.	Лист	N°док.	Подп.	Дата
Разраб.		Кармин			09.19
Проверил		Жанисов			09.19
Н. контр.		Клышев			09.19
ГИП		Алишева			09.19

19-17-ПС

Капитальный ремонт здания ГУ "Аппарата акима Тайпакского с/о" в с.Тайпак, Акжаикского района, ЗКО

Административное здание

Стадия	Лист	Листов
РП	1	1

Спецификация оборудования.

DAÝMSHAR

Формат А3