ТОО «STROYCONSALTING»

Государственная лицензия 20013489;

Рабочий проект

Строительство школы на 420 мест в с. Щапово, район Байтерек, ЗКО

Уральск – 2020 г.

ТОО «STROYCONSALTING»

Государственная лицензия 20013489;

Рабочий проект

Строительство школы на 420 мест в с. Щапово, район Байтерек, ЗКО

Том 3
Альбом 2
Архитектурно-строительные решения

Директор: *Кусайнова Д.А.*

Главный инженер проекта: *Темиров А.М.*

Заказчик: КГУ "Отдел архитектуры, градостроительства и строительства района Байтерек, ЗКО"

Уральск – 2020 г.

Инв. № подл.	Подп. и дата	Взам. инв. №

Объемно-планировочное решение

Здание школы на 420 учащихся запроектировано 3-х этажным, с размерами в осях 52,7х47,1м.
Степень огнестойкости - II.
Уровень ответственности - II.

На территории школы предусмотрено размещение спортивных площадок и площадок для учебно-познавательных программ. Школа имеет «П»-образную конфигурацию, с внутренним двориком.

Планировочное решение основано на четкой функциональной взаимосвязи помещений с учетом группировки помещений по назначению и обеспечения проведения занятий.

Средняя полная общеобразовательная школа на 420 учащихся предназначена для обучения и воспитания детей начальных классов, средней ступей и старших классов. Наполняемость начальных классов -25 учащихся, в старших классах-20 учащихся.

На первом этаже расположены: вестибюльная группа с гардеробами для основной и старшей школы, административные помещения (кабинет директора, учительская - методический кабинет, кабинет бухгалтера, комната техперсонала), медицинские помещения, классы для трудового обучения (мастерские по обработке металла, древесины и ткани), обеденный зал с производственными помещениями , блок для начальной школы.

В блоке для начальной школы размещены: класс, помещения для групп продленного дня, (в соответствии с техзаданием) гардероб, рекреация.

Учебная секция начальной школы и медицинский блок имеют свою входную зону.

Обеденнный зал рассчитан на 1/3 часть всего состава школы на 2 посадки (70 посадочных мест). Продукты питания и полуфабрикаты поступают через загрузочную непосредственно в кладовые и в холодильные камеры. Обратная тара и пищевые отходы по грузовому лифту опускаются в подвальное помещение, обрабатываются, охлаждаются и вывозятся по лифту.

На втором этаже - учебные классы, актовый зал с артистическими и кладовой, спортзал, раздевалки с душевыми и уборной, комната техперсонала, санузлы, лаборантские.

На третьем этаже расположены учебные кабинеты, лаборатории, библиотека с зоной читательских мест, комната техперсонала, санузлы, лаборантские.

Входные двери из лестничных клеток оснащены табло-указателями, при закрытых дверях обеспечена поэтажная изоляция учебных секций.

Техподполье высотой 2,5м., предназначено для прокладки инженерных коммуникаций, там же расположены технические помещения: венткамера, электрощитовая, тепловой узел.

В соответствии с противопожарными нормами, в здании школы предусмотрены обособленные эвакуационные выходы. Открывание дверей по направлению путей эвакуации. Внутренняя отделка помещений принята в соответствии с санитарными нормами.

В отделке фасадов применены следующие материалы: облицовочный кирпичи КОЛПу 1НФ/100/1,4/50 ГОСТ 530-2007г. Окна и остекление витражей входной зоны (тамбур), выполнены в металлопластиковых переплетах.

Покрытие крыши - металлочерепица. Для облицовки цоколя применена плитка "под естественный камень".

Для маломобильных групп населения предусмотрены пандусы на главном входе здания школы, а так же на стыках проезжей части и тротуаров.

Противопожарные мероприятия

Противопожарная безопасность здания обеспечивается архитектурно-планировочном и конструктивными решениями проекта в соответствии с требованиями СН РК 2.02-01-2014 "Пожарная безопасность зданий и сооружений". Проект благоустройства участка выполнен с учетом обеспечения свободного подъезда средств пожаротушения к зданиям. Двери на путях эвакуации открываются по направлению выхода из здания. Для отделки помещений использованы негорючие материалы. Электропроводку выполнить согласно ПУЭ. Лампы накаливания заключить в плафоны закрытого типа. Произвести замер сопротивления изоляции, электропроводки. Двери в подсобном помещении и овощехранилище выполнены из материала с пределом огнестойкости 0,6 часа. Деревянные элементы крыши подвергнуть глубокой пропитке антипиринами. Для отделки помещений использовать несгораемые материалы. Наружное пожаротушение от пожарных гидрантов

Общие указания

1. Настоящий комплект строительной части проекта разработан на основании исходных данных, и задания на проектирование.
2. Проект разработан для следующих условий строительства:
- нормативное значение ветрового давления по СП РК 2.04-01-2017 - 1.8 кПа;
- нормативное значение веса снегового покрова по СП РК 2.04-01-2017 - 0.56кПа;
- среднегодовая температура наружного воздуха - -5.9°С;
- средняя температура самого холодного месяца - -11,3°С;
- средняя температура самого теплого месяца - 22,6°С;
- средняя температура наиболее холодных суток - -32,2°С;
- средняя температура наиболее холодной пятидневки - 29,6°С;

Указания по производству работ

Все работы выполнять в полном соответствии с требованиями СН РК 2.02-01-2014 "Земляные сооружения, основания и фундаменты", СН РК 5.03-07-2013 "Несущие и ограждающие конструкции", СНиП РК 5.04-18-2002 "Металлические конструкции", СН РК 2.04-05-2014 "Изоляционные и отделочные покрытия", СП РК 2.01-101-2013 "Защита строительных конструкций от коррозии". При производстве работ обеспечить их высокое качество с применением высококачественных материалов.

Антикоррозийные мероприятия

Антикоррозийную защиту стальных анкерных и сварных соединений следует выполнять в соответствии с требованиями СП РК 2.01-101-2013 "Защита строительных конструкций от коррозии".
Все металлические элементы покрыть эмалью ПФ 170 по ГОСТ 926-82 за 2 раза по грунтовке ГФ-021
Все бетонные и железобетонные конструкции ниже отм. 0.000 выполнять из бетона на сульфатостойком цементе . Все бетонные поверхности соприкасающиеся с грунтом обмазать горячим битумом за 2 раза.
В основании фундаментов выполнить бетонную подготовку 100мм.
Сварку металлических конструкций вести электродами Э42 ГОСТ 9467-75.

Мероприятия по доступности МГН

Для доступа МГН предусмотрен пандус бетонный с поручнями

Конструктивное решение

Фундаменты - сборный железобетонные блоки;
Стены подвала - сборные железобетонные.
Кладка наружных стен выполнено по типу "А-64" серия 2.130-8, из кирпича КОРПо 1НФ/100/1,4/50 по ГОСТ 530-2012 с облицовкой кирпича КОЛПу 1НФ/100/1,4/50 по ГОСТ 530-2012 на цементно песчаном растворе М75. Утеплитель- минплита ПТЭ-50 с объемным весом 50 кг/м³, толщ.140 мм. Через 5 рядов кладки армировать сеткой из проволоки Ø3Вр-1 с ячейкой 50х50. В пределах утеплителя, сетку защитить цементно- песчанным толщ.20мм. Общий расход арматуры -4410,6 м² -10276,7 кг.
Кладку внутренних стен и перегородок выполнить из кирпича КОРПо 1НФ/150/2,0/25 по ГОСТ 530-2012 на цементно- песчаном растворе М 75. Начинать и заканчивать кладку тычковым рядом. Армирование стен выполнить через каждые 5 рядов кладки арматурой Ø3Вр-1. Общий расход арматуры -9683,05 м² -22561,5 кг.
Перегородки толщиной 120 мм выполнить из керамического кирпича КОРПо 1НФ/100/2,0/25 по ГОСТ 530-2012на цементно- песчаном растворе М75.
Перемычки - сборные железобетонные по серии 1.038.1-1 вып.4.
Перекрытия - железобетонные плиты с круглыми пустотами по серии 1,141-1 вып. 60, 63. ГОСТ 9561-16.
Прогоны - сборные железобетонные по серии 1.225-2, вып.12 и металлические балки.
Крыша -чердачная, вентилируемая; бесчердачная
Кровля - металлочерепица,
Лестницы - сборные железобетонные по металлическим косоурам.
Крыльца и выходы в подвал - из сборных железобетонных ступеней и монолитные железобетонные.
Покрытия кровли - металлочерепица по деревянной обрешетке.
Отмостка - бетонная по детали 53 серии 2.110-1, вып.1 (без бортового камня).*
Двери - металлические по ГОСТ 31173-2016, противопожарные по серии 1.036.2-3.02, деревянные ГОСТ 6629-88, служебные ГОСТ 24698-81, окна ПВХ Гост 30674-99.
Окна ПВХ Гост 30674-99 наружные , двухкамерный стеклопакет (ГОСТ 24866-99)
Витражи внутренние (перегородки) ПВХ Гост 30674-99.

Антипросадочные мероприятия

При проектировании зданий и сооружений для строительства на подрабатываемых территориях и просадочных грунтах следует предусматривать:
-планировочные мероприятия;
-конструктивные меры защиты зданий и сооружений;
-мероприятия, снижающие неравномерную осадку и устраняющие крены зданий и сооружений с применением различных методов их выравнивания;
-горные меры защиты, предусматривающие порядок горных работ, снижающий деформации земной поверхности;
-инженерную подготовку строительных площадок, снижающую неравномерность деформаций основания;
-водозащитные мероприятия на территориях, сложенных просадочными грунтами;
-ликвидацию (тампонаж, закладку и т.п.) пустот старых горных выработок, находящихся на глубине до 80 м, выявленных в процессе изыскательских работ;
-мероприятия, обеспечивающие нормальную эксплуатацию наружных и внутренних инженерных сетей, лифтов и другого инженерного и технологического оборудования в период проявления неравномерных деформаций основания.

Выполнение указанных мер защиты не исключает возможности появления в несущих и ограждающих конструкциях допускаемых по условиям эксплуатации деформаций и трещин, устранимых при проведении ремонта.

Мероприятия по охране окружающей среды.

Здание отрицательного воздействия на окружающую среду не оказывает, вредных выбросов в атмосферу нет. Сточные воды отводятся в проектируемый септик. Сброс сточных вод в водоемы отсутствует. Излишний строительный грунт вывозится в места, специально для это предусмотренные, мусор - на свалку.

Технико - экономические показатели

Общая площадь:	- 5661,87 кв.м.
Полезная площадь	- 4909,91 кв.м.
Расчетная площадь	- 3410,08
Площадь застройки:	- 2189,20 кв. м.
Строительный объем:	- 33122,96 куб.м.
в т. ч.ниже отм. 0.000	- 3940,56 куб.м.

Проект разработан в соответствии с действующими на территории Республики Казахстан государственными нормами, правилами и стандартами и обеспечивает безопасную для жизни и здоровья людей эксплуатацию объекта при соблюдении мероприятий предусмотренных рабочими чертежами.

Главный инженер проекта Темиров А.М.

Изм.	Кол.уч.	Лист	№Док.	Подпись	Дата	48-20-АС			
						Строительство школы на 420 мест в с. Щапово, район Бәйтерек, ЗКО			
Гип		Темиров				Школа на 420 мест	РП	1	
Выполнил		Макаров							
Проверил		Темиров				Кладочный план на отметке 0.000	ТОО "STROYCONSALTING"		

Формат А2

Ведомость рабочих чертежей основного комплекта марки АС (начало)

ЛИСТ	НАИМЕНОВАНИЕ	ПРИМЕЧАНИЕ
1	Общие данные(начало)	
2	Общие данные(окончание)	
2.1	Состав проект	
3	Кладочный план на отм. 0,000	
4	Кладочный план на отм. +3,300	
5	Кладочный план на отм. +6,600	
6	Спецификация материалов	
7	Разрез 1-1	
8	Разрез 2-2	
9	Разрез 3-3	
10	Фасад 1-11	
11	Фасад 11-1	
12	Фасад А-Л	
13	Фасад Л-А	
14	Схема расположения перемычек и отверстий на 1 этаже	
15	Схема расположения перемычек и отверстий на 2 этаже	
16	Схема расположения перемычек и отверстий на 3 этаже	
17	Ведомость перемычек(начало)	
18	Ведомость перемычек(окончание)	
19	Спецификация железобетонных элементов	
20	Схема расположения прогонов, металлических балок и опорных подушек 1-го этажа	
21	Схема расположения прогонов, металлических балок и опорных подушек 2-го этажа	
22	Схема расположения прогонов, металлических балок и опорных подушек 3-го этажа	
23	Спецификация материалов	
24	ОП-1; ОП-2; ОП-2-1; Сетка С-2; Сетка-2-1	
25	ИОП-1; ИОП-2; ИОП-3; Сетка С-4; Сетка С-5; Сетка С-6; Сетка С-7; Петля П-1	
26	ОП-3*; ИОП-5; ИОП-6; Сетка С-3; Сетка С-6	
27	ИОП-7; ИОП-8; Сетка С-10; Сетка С-11; Сетка С-12; Сетка С-13	
28	ИОП-9; ИОП-10(13); Сетка С-14; Сетка С-17; Сетка С-18	
29	ИОП-11; ИОП-12; Сетка С-19; Сетка С-20; Сетка С-21	
30	Спецификация материалов(начало)	
31	Спецификация материалов(продолжение)	
32	Спецификация материалов(продолжение)	
33	Спецификация материалов(окончание)	
34	МБ-1; Разрез 1-1; Разрез 2-2	
35	МБ-2; Разрез 1-1; Разрез 2-2	
36	МБ-4; Разрез 1-1; Разрез 2-2	
37	МБ-5; Разрез 1-1; Разрез 2-2	
38	МБ-6; Разрез 1-1; Разрез 2-2	
39	МБ-7; Разрез 1-1; Разрез 2-2	
40	МБ-8; Разрез 1-1; Разрез 2-2	
41	МБ-9; Разрез 1-1; Разрез 2-2	
42	МБ-10(11); Разрез 1-1; Разрез 2-2	
43	МБ-10(11); Разрез 1-1; Разрез 2-2	
44	МБ-14; Разрез 1-1; Разрез 2-2; Разрез 3-3	
45	МБ-15; Разрез 1-1; Разрез 2-2; Разрез 3-3	
46	МБ-16; Разрез 1-1; Разрез 2-2; Разрез 3-3	
47	Спецификация элементов металлических балок	
48	Схема расположение плит перекрытия над тех.подпольем	
49	Схема расположение плит перекрытия на отм. +3,000	
50	Схема расположение плит перекрытия на отм. +6,300	
51	Схема расположение плит перекрытия на отм. +9,600	
52	Спецификация элементов плит перекрытия. Соединительные элементы АН-1;2;4;5;6;7;8;9	
53	Участки монолитные УМ-1;УМ-2;УМ-3;УМ-4;УМ-5;УМ-6;УМ-7;УМ-8;УМ-9;УМ-10;УМ-11;УМ-12;	
54	Участки монолитные УМ-13;УМ-14;УМ-15;УМ-16;УМ-17;УМ-17;УМ-18;УМ-19;УМ-20;УМ-21;УМ-22;УМ-23;УМ-26	
55	Участки монолитные УМ-24;УМ-25;УМ-27;УМ-28;УМ-29;УМ-30;УМ-31;УМ-33	
55*	Участки монолитные УМ-34;УМ-35	
56	Спецификация элементов монолитного участка(начало)	
57	Спецификация элементов монолитного участка(продолжение)	
58	Спецификация элементов монолитного участка(продолжение)	
59	Спецификация элементов монолитного участка(окончание)	
60	План отделочных работ на отм. -2.800	
61	План отделочных работ на отм. 0.000	
62	План отделочных работ на отм. +3.300	
63	План отделочных работ на отм. +6,600	
64	Ведомость отделки помещения	
65	Ведомость отделки помещения	
66	Ведомость отделки помещения	

Ведомость рабочих чертежей основного комплекта марки АС (продолжение)

ЛИСТ	НАИМЕНОВАНИЕ	ПРИМЕЧАНИЕ
67	Ведомость отделки помещения	
68	Ведомость отделки помещения	
69	Ведомость отделки помещения	
70	Ведомость отделки помещения	
71	Ведомость отделки помещения	
72	Ведомость заполнения дверных проемов и оконных проемов	
73	Экспликация полов	
74	Экспликация полов	
75	Экспликация полов	
76	План эстрады актового зала. Схема расположения элементов каркаса. Спецификация элементов.	
77	Кабинки в санузлах	
78	Кабинки в санузлах	
79	Кабинки в санузлах	
80	Кабинки в санузлах	
81	План кровли	
82	План чердака	
83	План стропил	
84	Разрез 1-1; Разрез 2-2	
85	Спецификация элементов кровли	
86	Разрез 3-3. Спецификация элементов кровли	
87	Разрез 4-4. Спецификация элементов кровли	
88	Разрез 1*-1*. Спецификация элементов кровли	
88*	Разрез 5-5; Разрез 6-6	
89	Разрез 7-7; Разрез 8-8	
90	Спецификация элементов кровли	
91	Спецификация элементов кровли. Спецификация металлических элементов	
92	Слуховое окно №1. Спецификация элементов слуховое окна.	
93	Слуховое окно №2. Спецификация элементов слуховое окна.	
94	Слуховое окно №3. Спецификация элементов слуховое окна.	
95	Слуховое окно №4. Спецификация элементов слуховое окна.	
96	Вентиляционная шахта №1; Вентиляционная шахта №2	
97	Вентиляционная шахта №3; Вентиляционная шахта №4	
98	Вентиляционная шахта №5; Вентиляционная шахта №6	
99	Вентиляционная шахта №8	
100	Вентиляционная шахта №9; Вентиляционная шахта №10	
101	Вентиляционная шахта №11; Вентиляционная шахта №12	
102	Вентиляционная шахта №13; Вентиляционная шахта №14	
103	Вентиляционная шахта №15; Вентиляционная шахта №16	
104	Вентиляционная шахта №17; Вентиляционная шахта №18	
105	Вентиляционная шахта №19; Вентиляционная шахта №20	
106	Вентиляционная шахта №21; Вентиляционная шахта №22	
107	Вентиляционная шахта №23; Вентиляционная шахта №24	
108	Вентиляционная шахта №25; Вентиляционная шахта №26	
109	Вентиляционная шахта №27; Вентиляционная шахта №28	
110	Вентиляционная шахта №28; Вентиляционная шахта №29	
111	Узел прохода вентшахты через крышу. Деталь установки люка. Деталь установки фонового стояка.	
112	Лестница №1. Разрез 2-2; Разрез 3-3; Разрез 4-4. Схема расположения плит ПМ-1 ступеней. Схема расположения плит перекрытия на отм. -1260	
113	Лестница №1; Разрез 1-1; Узел А. Разрез а-а	
114	Лестница №2. Разрез 2-2; Разрез 3-3; Разрез 4-4. Схема расположения плит ПМ-1 ступеней. Схема расположения плит перекрытия на отм. -1260	
115	Лестница №2; Разрез 1-1; Узел А. Разрез а-а	
116	Лестница №3. Разрез 2-2; Разрез 3-3; Разрез 4-4. Схема расположения плит ПМ-1 ступеней. Схема расположения плит перекрытия на отм. -1260	
117	Лестница №3; Разрез 1-1; Узел А. Разрез а-а	
118	Лестница №4. Разрез 2-2; Разрез 3-3; Разрез 4-4. Схема расположения плит ПМ-1 ступеней. Схема расположения плит перекрытия на отм. -1260	
119	Лестница №4; Разрез 1-1; Узел А. Разрез а-а	
120	ПМ-1; ПМ-1*; ПМ-2 Сетки С1; С2	
121	Спецификация элементов лестницы(начало)	
122	Спецификация элементов лестницы(продолжение)	
123	Спецификация элементов лестницы(окончание)	
124	План входа №5	
125	Схема расположения фундаментов	
126	Разрез А-А	
127	Схема расположения плит покрытия на отм. +3.050	
128	Спецификация элементов входа №5	
129	Разрез Б-Б; В-В; Г-Г	
129*	План входа №6	
130	Схема расположения фундаментов	
131	Схема расположения плит покрытия на отм. -0.320; Схема расположения плит покрытия на отм. +3.050	
132	Спецификация элементов входа №6	

Ведомость рабочих чертежей основного комплекта марки АС (продолжение)

ЛИСТ	НАИМЕНОВАНИЕ	ПРИМЕЧАНИЕ
133	План входа №7	
134	Схема расположения фундаментов	
135	Схема расположения плит покрытия на отм. -0.320; Схема расположения плит покрытия на отм. +3.000	
136	План кровли входа №7	
137	Спецификация элементов входа №7	
138	План входа №8; План спуска в техподполье №2; План фундаментов.	
139	1-1; Схема расположения плит перекрытия на отм. -0.270	
140	2-2; Сетка С-1	
141	Схема расположения каркаса козырька и план стропил	
141*	Спецификация элементов	
142	План входа №9; 1-1	
143	План фундаментов. План кровли.	
144	Спецификация элементов	
145	Вход в техподполье №1.	
146	Спецификация элементов	
147	Вход в техподполье №2.	
148	Спецификация элементов	

Изм.	Кол.уч.	Лист	№Док.	Подпись	Дата	48-20-АС			
						Строительство школы на 420 мест в с. Щапово, район Бәйтерек, ЗКО			
Гип		Темиров				Школа на 420 мест	Стадия	Лист	Листов
Выполнил		Макаров					РП	2	
Проверил		Темиров				Кладочный план на отметке 0.000	ТОО "STROYCONSALTING"		

Формат А3х3

Номер тома	Номер альбома		Наименование	Примечание
Том 1		48–2020–ПЗ	Пояснительная записка.	
Том 2		48–2020–ПП	Паспорт проект	
Том 3	Альбом 1	48–2020–ГП	Генеральный план	
	Альбом 2	48–2020–АС	Архитектурно–строительные чертежи	
	Альбом 2.1	48–2020–АС	Архитектурно–строительные чертежи (Спортзал)	
	Альбом 3	48–2020–КЖ	Конструкция железобетонная	
	Альбом 3.1	48–2020–КЖ	Конструкция железобетонная (Спортзал)	
	Альбом 3.1.4	48–2020–КМ	Конструкция металлическая (Спортзал)	
	Альбом 4	48–2020–ТХ	Технологические решения	
	Альбом 5	48–2020–ВК	Водопровод и канализации	
	Альбом 6	48–2020–НВК	Наружные сети водоснабжения и канализации	
	Альбом 7	48–2020–ГСН	Газоснабжение	
	Альбом 8	48–2020–ТС	Теплоснабжение	
	Альбом 9	48–2020–ЭО	Электроосвещение	
	Альбом 10	48–2020–ЭМ	Электрооборудование	
	Альбом 11	48–2020–ЭОМ	Силовое электрооборудование и электрические освещение (Спортзал)	
	Альбом 12	48–2020–ЭС	Электроснабжение	
	Альбом 13	48–2020–ВН	Видеонаблюдение	
	Альбом 14	48–2020–ПС	Пожарная сигнализация	
	Альбом 15	48–2020–СС	Слаботочные сети	
	Альбом 16	48–2020–НСТ	Наружная телефонизация	
	Альбом 17	48–2020–ОВ	Отопление и вентиляция	
Том 4			Материалы инженерных изысканий:	
	Книга 1	48–2020–ИГИ	Инженерно-геодезические изыскания	
	Книга 2	48–2020–ИГИ	Инженерное-геологическая изыскания	
Том 5		48–2020–СО	Согласование материалов	
Том 6		48–2020–ПОС	Проект организация строительства	
Том 7		48–2020–СД	Сметная документация	
Том 8		Суб. подряд	Оценка воздействия окружающие среды	

Изм.	Кол.уч.	Лист	№Док.	Подпись	Дата	48-20-АС			
						Строительство школы на 420 мест в с. Щапово, район Бәйтерек, ЗКО			
Гип		Темиров				Школа на 420 мест	Стадия	Лист	Листов
Выполнил		Макаров					РП	2.1	
Проверил		Темиров				Состав проект	ТОО "STROYCONSALTING"		

Формат А4

Кладочный план на отм. 0.000

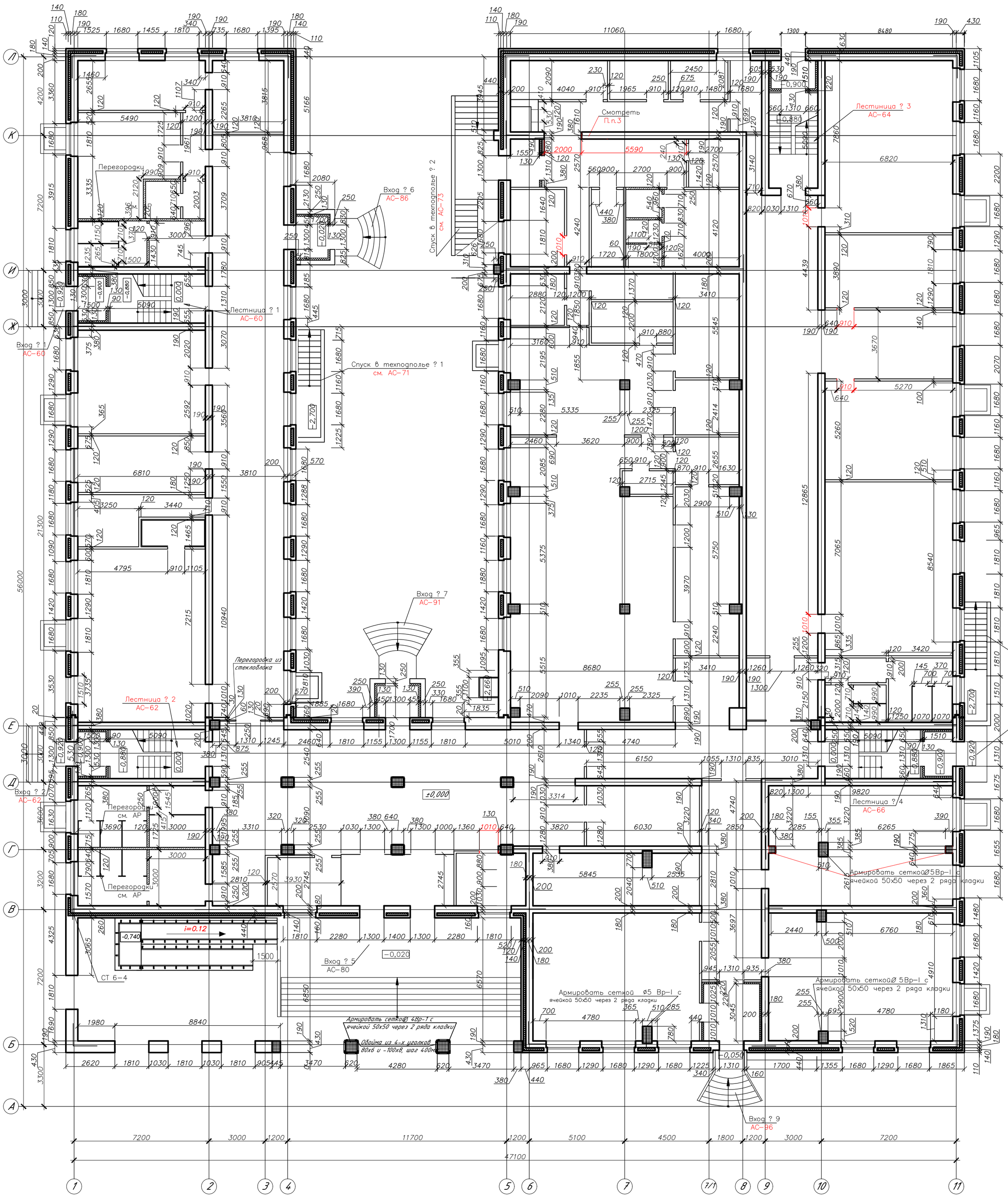

Примечания:

1. Заштрихованные участки наружных стен, кроме оговоренных, армировать сеткой Ø4 Вр-I с ячейкой 50х50 через 2ряда кладки.
2. Кладку наружных стен выполнить по типу "А-64"серии 2.130-8, из кирпича КОРПо 1НФ/150/2,0/25 по ГОСТ 530-2012 с облицовкой из кирпича КОЛПу 1НФ/100/1,4/50 по ГОСТ 530-2012 на цементно-песчаном растворе М75. Утеплитель-минплита ПТЭ-50 с объемным весом 50кг/м?, толщ.140мм. Через 5рядов кладки армировать сеткой из проволоки Ø3Вр-I с ячейкой 50х50. В пределах утеплителя, сетку защитить цементно-песчанным раствором толщ.20мм. Общий расход арматуры -4410,6м² -10276,7 кг.
3. Кладку внутренних стен и перегородок выполнить из кирпича КОРПо 1НФ/150/2,0/25 по ГОСТ 530-2012 на цементно-песчаном растворе М75. Начинать и заканчивать кладку тычковыми рядами. Армирование стен выполнить через каждые 5 рядов кладки арматурой Ø3 Вр-I. Общий расход арматуры - 9683.05м² - 22598,7 кг.
4. Марка кирпича, раствора и армирование приведены для условий производства работ в летнее время.
5. Под опорными подушками все 4 ряда армировать в каждом горизонтальном шве.
6. Кирпичные перегородки устанавливать по слою цементного раствора М75, δ=20 мм (деталь "1" серии 2.230-1, вып.5).
7. К панелям перекрытия перегородки крепить через 1,5 м по длине (см. детали "19", "21" серии 2.230-1, вып.5). К стенам перегородки крепить в двух уровнях на расстоянии 0,75 м от потолка и пола (см. детали "14" серии 2.230-1, вып.5).
8. При возведении кладки, для крепления дверных коробок , заложить антисептированные деревянные пробки размером 250х120х100 мм через 6 рядов кладки по высоте и крайние на расстоянии не более 300 мм от верха и низа проемов.
9. Стены и потолок тамбуров утеплить "Минплита ПТЭ-50" γ=50 кг/м2, δ=130 мм по металлическому каркасу и оштукатурить по сетке "Рабица", δ=30 мм.
10. Арматурные сетки должны иметь контрольные выпуски по 5 мм за грани стен и перегородок.
11. За относительную отметку 0,000 принят уровень чистого пола 1 этажа, что соотсетствует абсолютной отметке по генплану 386,60
12. Столбы по оси Д Г в осях 4-5, по оси Б между осями 4-5 обрамить обоймой из уголков 80х6, соединив их между собой пластиной толщиной 8мм высотой 100мм, шаг400мм. Расход металла на обрамление столбов -уголок 80х6- общая длина- 78,0 пог.м. Вес- 574,1 кг. пластина 100х8- общая длина - 115,92 пог. м. - вес 727,9 кг.
13. В оружейной комнате выполнить армирование стен, потолка и пола из арматуры Ø18 А' в виде сетки с ячейкой 150х150 мм. Расход арматуры Ø18 А' составляет 500 м - вес 1000 кг. Расход бетона В7.5 δ=50 мм на пол - 0.25 м3. Стены и потолок оштукатурить, толщина штукатурного слоя составляет 50 мм, расход - 1.65 м3.
14. Разрезы 1-1, 2-2 см.
15. Колонны оштукатурить по сетке "Рабица" с выполнением рисунка "под кирпич" с последующей окраской кремний - органической краской.
16. Стену по осям "1" - "Б-В" оштукатурить по сетке "Рабица" с выполнением рисунка "под кирпич" с последующей окраской кремний - органической краской.

Условное обозначение:

- кирпич
- утеплитель
- перегородка из стеклопакетов ПВХ

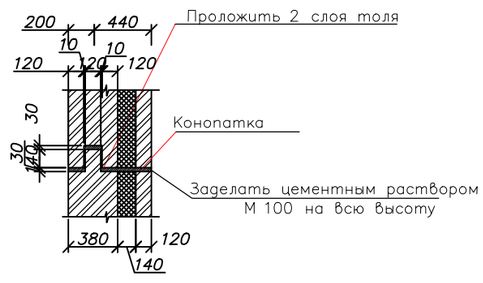

Изм.	Кол.уч.	Лист	№Док.	Подпись	Дата	48-20-АС		
						Строительство школы на 420 мест в с. Щапово, район Бәйтерек, ЗКО		
Гип		Темиров				Школа на 420 мест	Стадия	Лист	Листов
Выполнил		Макаров					РП	3	
Проверил		Темиров				Кладочный план на отметке 0.000	ТОО "STROYCONSALTING"	

Формат А2

Кладочный план на отм. +3.300

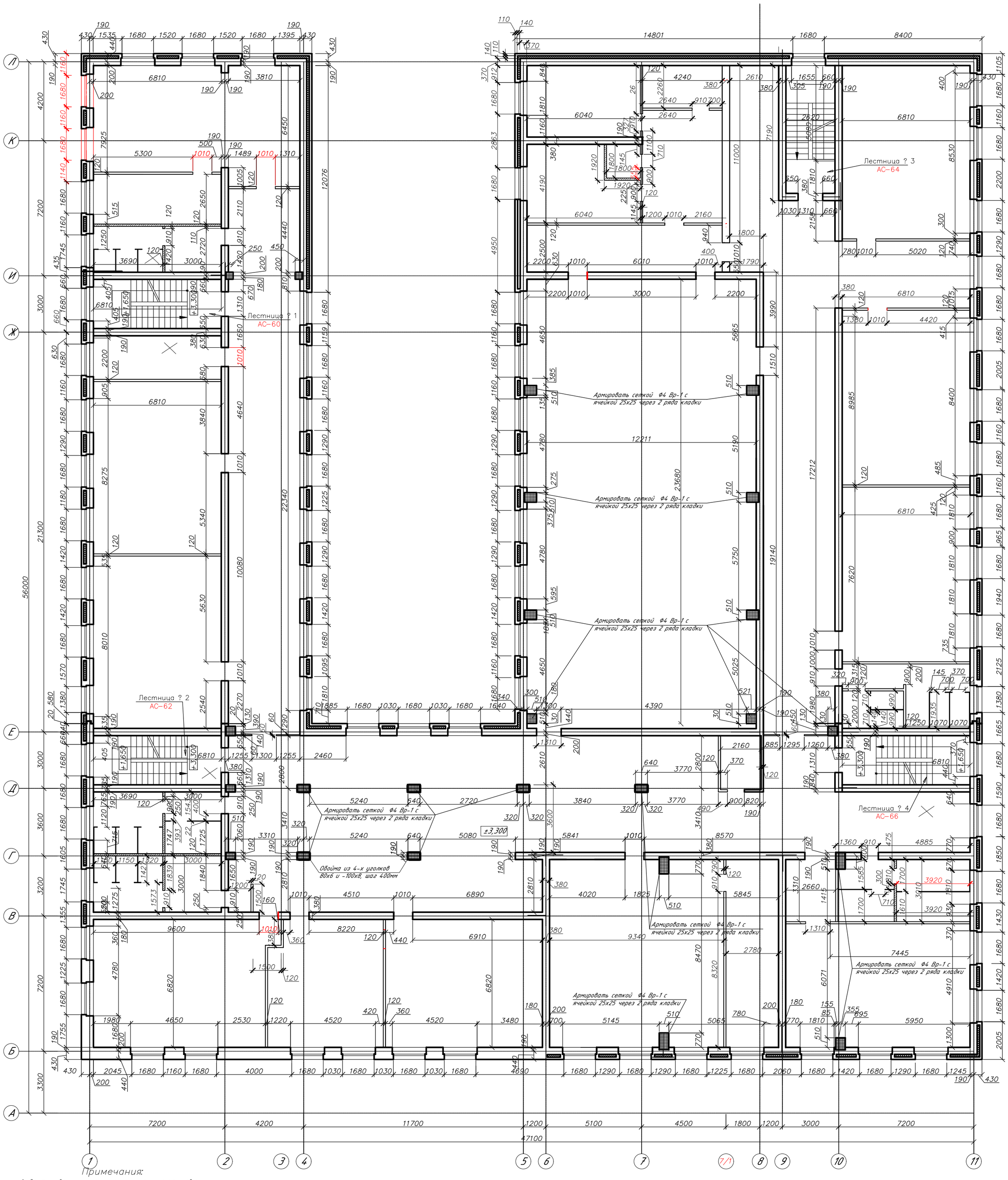

Примечания:

1. Заштрихованные участки наружных стен, кроме оговоренных, армировать сеткой Ø4 Вр–I с ячейкой 50х50 через 2ряда кладки.
2. Кладку наружных стен выполнить по типу "А–64"серии 2.130–8, из кирпича КОРПо 1НФ/150/2,0/25 по ГОСТ 530–2007 с облицовкой из кирпича КОЛПу 1НФ/100/1,4/50 по ГОСТ 530–2007 на цементно–песчаном растворе М75. Утеплитель– минплита ПТЭ–50 с объемным весом 50кг/м?, толщ.140мм. Через 5рядов кладки армировать сеткой из проволоки Ø3Вр–I с ячейкой 50х50. В пределах утеплителя, сетку защитить цементно–песчанным раствором толщ.20мм. Общий расход арматуры –4410,6м² –10276,7 кг.
3. Кладку внутренних стен и перегородок выполнить из кирпича КОРПо 1НФ/150/2,0/25 по ГОСТ 530–2012 на цементно–песчаном растворе М75. Начинать и заканчивать кладку тычковыми рядами. Армирование стен выполнить через каждые 5 рядов кладки арматурой Ø3 Вр–I. Общий расход арматуры – 9683.05м² – 22598,7 кг.
4. Марка кирпича, раствора и армирование приведены для условий производства работ в летнее время.
5. Под опорными подушками все 4 ряда армировать в каждом горизонтальном шве.
6. Кирпичные перегородки устанавливать по слою цементного раствора М75, δ=20 мм (деталь "1" серии 2.230–1, вып.5).
7. К панелям перекрытия перегородки крепить через 1,5 м по длине (см. детали "19", "21" серии 2.230–1, вып.5). К стенам перегородки крепить в двух уровнях на расстоянии 0,75 м от потолка и пола (см. детали "14" серии 2.230–1, вып.5).
8. При возведении кладки, для крепления дверных коробок , заложить антисептированные деревянные пробки размером 250х120х100 мм через 6 рядов кладки по высоте и крайние на расстоянии не более 300 мм от верха и низа проемов.
9. Стены и потолок тамбуров утеплить "Минплита ПТЭ–50" γ=50 кг/м2, δ=130 мм по металлическому каркасу и оштукатурить по сетке "Рабица", δ=30 мм.
10. Арматурные сетки должны иметь контрольные выпуски по 5 мм за грани стен и перегородок.
11. За относительную отметку 0,000 принят уровень чистого пола 1 этажа, что соответствует абсолютной отметке по генплану 386,60
12. Столбы по оси Д.Г в осях 4–5, по оси Б между осями 4–5 обрамить обоймой из уголков 80х6, соединив их между собой пластиной толщиной 8мм высотой 100мм, шаг400мм. Расход металла на обрамление столбов –уголок 80х6– общая длина– 78,0 пог.м. Вес– 574,1 кг.пластина 100х8– общая длина – 115,92 пог. м. – вес 727,9 кг.
13. В оружейной комнате выполнить армирование стен, потолка и пола из арматуры Ø18 А1 в виде сетки с ячейкой 150х150 мм. Расход арматуры Ø18 А1 составляет 500 м – вес 1000 кг. Расход бетона В7.5 δ=50 мм на пол – 0.25 м3. Стены и потолок оштукатурить, толщина штукатурного слоя составляет 50 мм, расход – 1.65 м3.
14. Разрезы 1–1, 2–2 см.
15. Колонны оштукатурить по сетке "Рабица" с выполнением рисунка "под кирпич" с последующей окраской кремний – органической краской.
16. Стену по осям "1" – "Б–В" оштукатурить по сетке "Рабица" с выполнением рисунка "под кирпич" с последующей окраской кремний – органической краской.

Условное обозначение:

- кирпич
- утеплитель
- перегородка из стеклопакетов ПВХ

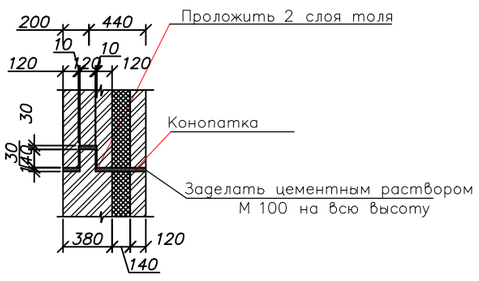

Изм.	Кол.уч.	Лист	№Док.	Подпись	Дата	48-20-АС		
						Строительство школы на 420 мест в с. Щапова, район Бәйтерек, ЗКО		
Гип		Темиров				Школа на 420 мест	Стадия	Лист	Листов
Выполнил		Макаров					РП	4	
Проверил		Темиров				Кладочный план на отметке +3.300	ТОО "STROYCONSALTING"	

Формат А2

Кладочный план на отм. +6.600

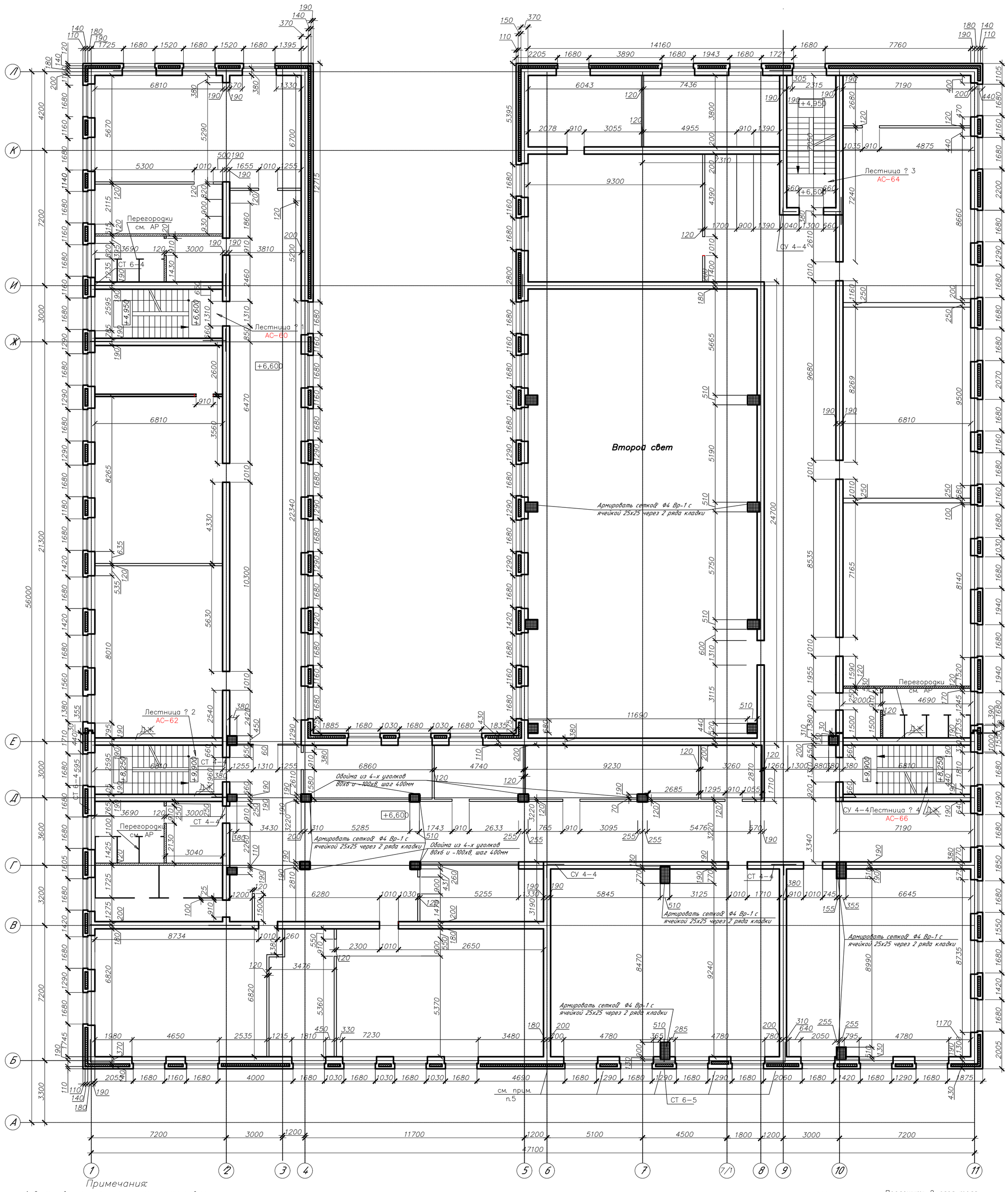

Примечания:

1. Заштрихованные участки наружных стен, кроме оговоренных, армировать сеткой Ø4 Вр-I с ячейкой 50х50 через 2ряда кладки.
2. Кладку наружных стен выполнить по типу "А-64"серии 2.130-8, из кирпича КОРПо 1НФ/150/2,0/25 по ГОСТ 530-2012 с облицовкой из кирпича КОЛПу 1НФ/100/1,4/50 по ГОСТ 530-2012 на цементно-песчаном растворе М75. Утеплитель-минплита ПТЭ-50 с объемным весом 50кг/м³, толщ.140мм. Через 5рядов кладки армировать сеткой из проволоки Ø3Вр-I с ячейкой 50х50. В пределах утеплителя, сетку защитить цементно-песчанным раствором толщ.20мм. Общий расход арматуры -4410,6м² -10276,7 кг.
3. Кладку внутренних стен и перегородок выполнить из кирпича КОРПо 1НФ/150/2,0/25 по ГОСТ 530-2012 на цементно-песчаном растворе М75. Начинать и заканчивать кладку тычковыми рядами. Армирование стен выполнить через каждые 5 рядов кладки арматурой Ø3 Вр-I. Общий расход арматуры - 9683.05м² - 22598,7 кг.
4. Марка кирпича, раствора и армирование приведены для условий производства работ в летнее время.
5. Под опорными подушками все 4 ряда армировать в каждом горизонтальном шве.
6. Кирпичные перегородки устанавливать по слою цементного раствора М75, δ=20 мм (деталь "1" серии 2.230-1, вып.5).
7. К панелям перекрытия перегородки крепить через 1,5 м по длине (см. детали "19", "21" серии 2.230-1, вып.5). К стенам перегородки крепить в двух уровнях на расстоянии 0,75 м от потолка и пола (см. детали "14" серии 2.230-1, вып.5).
8. При возведении кладки, для крепления дверных коробок, заложить антисептированные деревянные пробки размером 250х120х100 мм через 6 рядов кладки по высоте и крайние на расстоянии не более 300 мм от верха и низа проемов.
9. Стены и потолок тамбуров утеплить "Минплита ПТЭ-50" γ=50 кг/м2, δ=130 мм по металлическому каркасу и оштукатурить по сетке "Рабица", δ=30 мм.
10. Арматурные сетки должны иметь контрольные выпуски по 5 мм за грани стен и перегородок.
11. За относительную отметку 0,000 принят уровень чистого пола 1 этажа, что соотсетствует абсолютной отметке по генплану 386,60
12. Столбы по оси Д,Г в осях 4-5, по оси Б между осями 4-5 обрамить обоймой из уголков 80х6, соединив их между собой пластиной толщиной 8мм высотой 100мм, шаг400мм. Расход металла на обрамление столбов -уголок 80х6- общая длина- 78,0 пог.м. Вес- 574,1 кг.пластина 100х8- общая длина - 115,92 пог. м. - вес 727,9 кг.
13. В оружейной комнате выполнить армирование стен, потолка и пола из арматуры Ø18 А' в виде сетки с ячейкой 150х150 мм. Расход арматуры Ø18 А' составляет 500 м - вес 1000 кг. Расход бетона В7.5 δ=50 мм на пол - 0.25 м3. Стены и потолок оштукатурить, толщина штукатурного слоя составляет 50 мм, расход - 1.65 м3.
14. Разрезы 1-1, 2-2 см.
15. Колонны оштукатурить по сетке "Рабица" с выполнением рисунка "под кирпич" с последующей окраской кремний - органической краской.
16. Стену по осям "1" - "Б-В" оштукатурить по сетке "Рабица" с выполнением рисунка "под кирпич" с последующей окраской кремний - органической краской.

Условное обозначение:

- кирпич
- утеплитель
- перегородка из стеклопакетов ПВХ

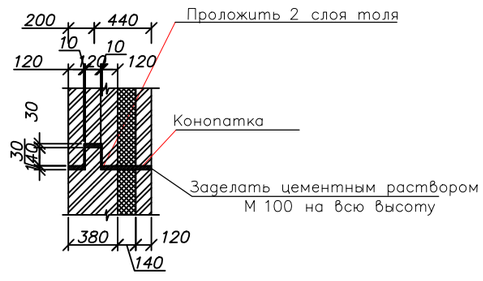

Изм.	Кол.уч.	Лист	№Док.	Подпись	Дата	48-20-АС		
						Строительство школы на 420 мест в с. Щапово, район Бәйтерек, ЗКО		
Гип		Темиров				Школа на 420 мест	Стадия: РП	Лист: 5 / Листов:
Выполнил		Макаров						
Проверил		Темиров				Кладочный план на отметке +6.600	ТОО "STROYCONSALTING"	

Формат А2

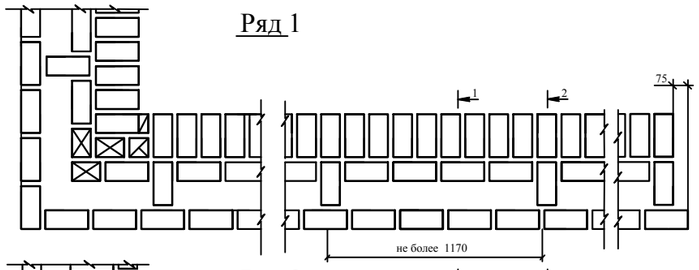

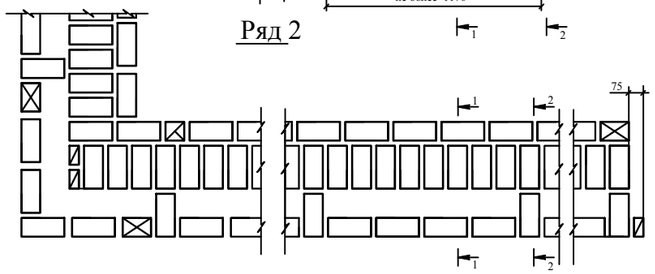

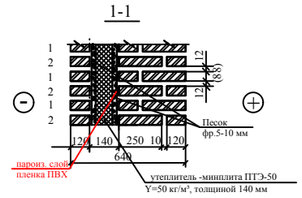

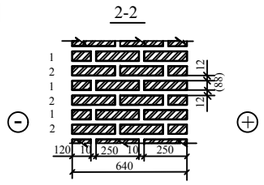

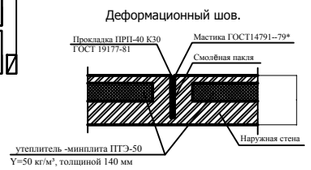

1. Облицовка из кирпича КОЛПу 1 НФ 100/1,4/50/ГОСТ 530-2007 на растворе М 75.
2. Данный лист смотреть совместно с листом АС-6;7.
3. Кладку наружных стен выполнить из облегченной кладки типа "А-64" по серии
2.130-8.1-03.Утеплитель (минплита ПТЭ-50 γ=50 кг/м³) устанавливают в кладку в процессе возведения.
4.Кладка стен выполняется из кирпича КОРПо 1НФ 150/2,0/25/ГОСТ 530-2007 на растворе М 75.
5.Марки кирпича, раствора и армирования указаны для условий производства работ при положительной температуре.
6.Штрабы и ниши инженерных коммуникаций устраивать в процессе возведения кладки.Штрабы после прокладки коммуникаций оштукатурить по сетке.
7.При возведении кладки для крепления оконных и дверных коробок закладывать антисептированные деревянные пробки размером 250х120х65 через 6 рядов кладки по высоте и крайние на расстоянии не более 300 мм от верха и низа проемов.
8. Дополнительный деформационный шов устраивать через 11м по периметру здания.
9. Рихтовочный зазор засыпать песком ярусами не более 600мм с устройством ц.р. стяжкой толщиной 10мм.
Расход песка-64,47м³, расход ц.п.раствора -2,16м³.

Спецификация материалов(начало)

Позиция	Обозначение	Наименование	Кол-во	Объем ед. м³	Объем общ. м³	Примечания
	1 этаж					
	Внешние несущие стены (380мм)					
	ГОСТ 530-2012	КОРПо 1НФ/150/2,0/25	118980	0,00195	232,01	
		Кладочный раствор М75 м³	49.26			
	Облицовочная кладка (120мм)					
	ГОСТ 530-2012	КОЛПу 1НФ/100/1,4/50	37750	0,00195	73,61	
		Цементно-песчаный раствор для кладки кирпича М100 м³	15.63			
	Внутренние несущие стены(380мм)					
	ГОСТ 530-2012	КОРПо 1НФ/150/2,0/25	126205	0,00195	246,10	
		Цементно-песчаный раствор для кладки кирпича М100 м³	52,25			
	Перегородки(120мм)					
	ГОСТ 530-2012	КОРПо 1НФ/150/2,0/25	40490	0,00195	78,95	
		Цементно-песчаный раствор для кладки кирпича М100 м³	16.76			

Спецификация материалов(окончание)

Позиция	Обозначение	Наименование	Кол-во	Объем ед. м³	Объем общ. м³	Примечания
	2 этаж					
	Внешние несущие стены (380мм)					
	ГОСТ 530-2012	КОРПо 1НФ/150/2,0/25	116195	0,00195	226,58	
		Кладочный раствор М75 м³	48.1			
	Облицовочная кладка (120мм)					
	ГОСТ 530-2012	КОЛПу 1НФ/100/1,4/50	36870	0,00195	71,89	
		Цементно-песчаный раствор для кладки кирпича М100 м³	15,26			
	Внутренние несущие стены(380мм)					
	ГОСТ 530-2012	КОРПо 1НФ/150/2,0/25	117600	0,00195	229,32	
		Цементно-песчаный раствор для кладки кирпича М100 м³	48,69			
	Перегородки(120мм)					
	ГОСТ 530-2012	КОРПо 1НФ/150/2,0/25	25005	0,00195	48,76	
		Цементно-песчаный раствор для кладки кирпича М100 м³	10.35			
	3 этаж					
	Внешние несущие стены (380мм)					
	ГОСТ 530-2012	КОРПо 1НФ/150/2,0/25	116195	0,00195	226,58	
		Кладочный раствор М75 м³	48.1			
	Облицовочная кладка (120мм)					
	ГОСТ 530-2012	КОЛПу 1НФ/100/1,4/50	36,870	0,00195	71,89	
		Цементно-песчаный раствор для кладки кирпича М100 м³	15,26			
	Внутренние несущие стены(380мм)					
	ГОСТ 530-2012	КОРПо 1НФ/150/2,0/25	117600	0,00195	229,32	
		Цементно-песчаный раствор для кладки кирпича М100 м³	48,69			
	Перегородки(120мм)					
	ГОСТ 530-2012	КОРПо 1НФ/150/2,0/25	23105	0,00195	45.05	
		Цементно-песчаный раствор для кладки кирпича М100 м³	9.57			

Изм.	Кол.уч.	Лист	№Док.	Подпись	Дата	48-20-АС			
						Строительство школы на 420 мест в с. Щапово, район Бәйтерек, ЗКО			
Гип		Темиров				Школа на 420 мест	Стадия	Лист	Листов
Выполнил		Макаров					РП	6	
Проверил		Темиров				Спецификация материалов	ТОО "STROYCONSALTING"		

Формат А3

Разрез 1 – 1

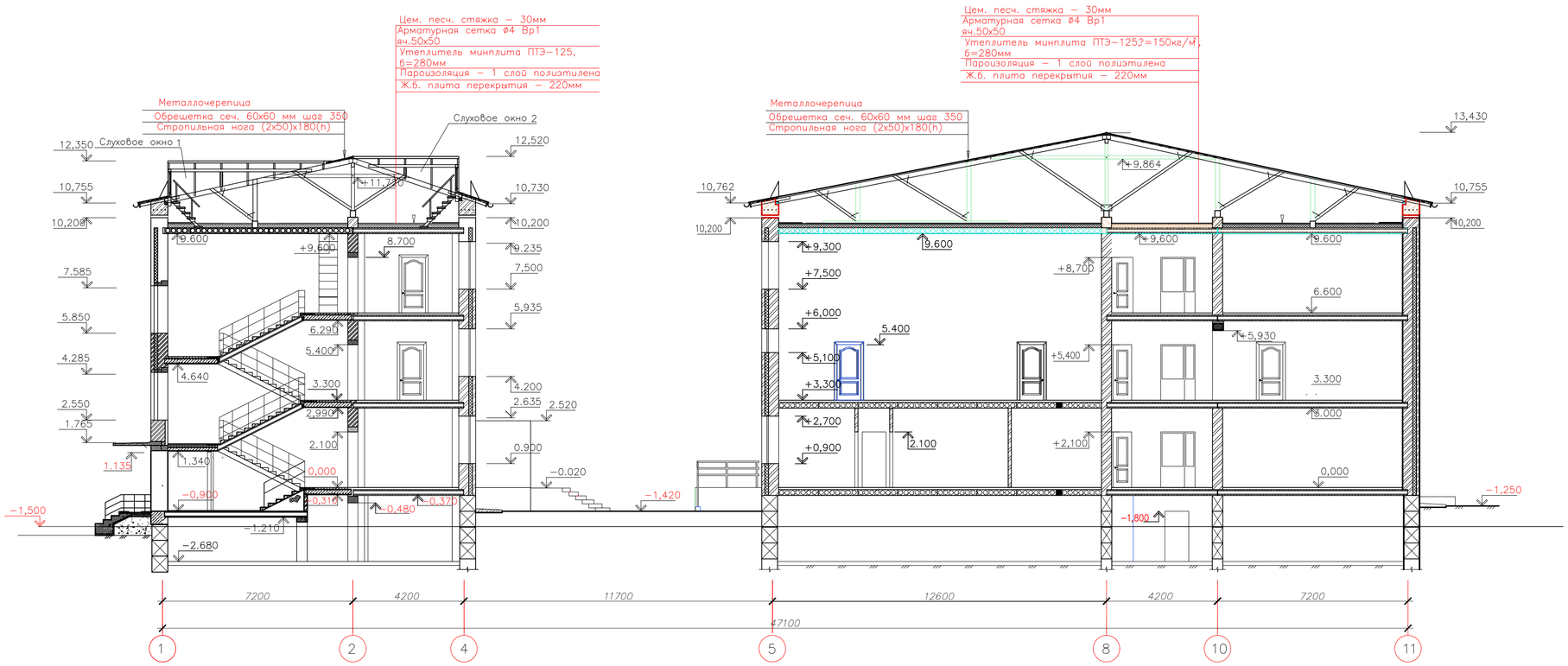

						48-20-АС		
Изм.	Кол.уч.	Лист	№Док.	Подпись	Дата	Строительство школы на 420 мест в с. Щапово, район Бәйтерек, ЗКО		
Гип		Темиров				Школа на 420 мест	Стадия	Лист	Листов
Выполнил		Макаров					РП	7	
Проверил		Темиров				Разрез 1-1	ТОО "STROYCONSALTING"		

Формат А4х4

Разрез 2 – 2

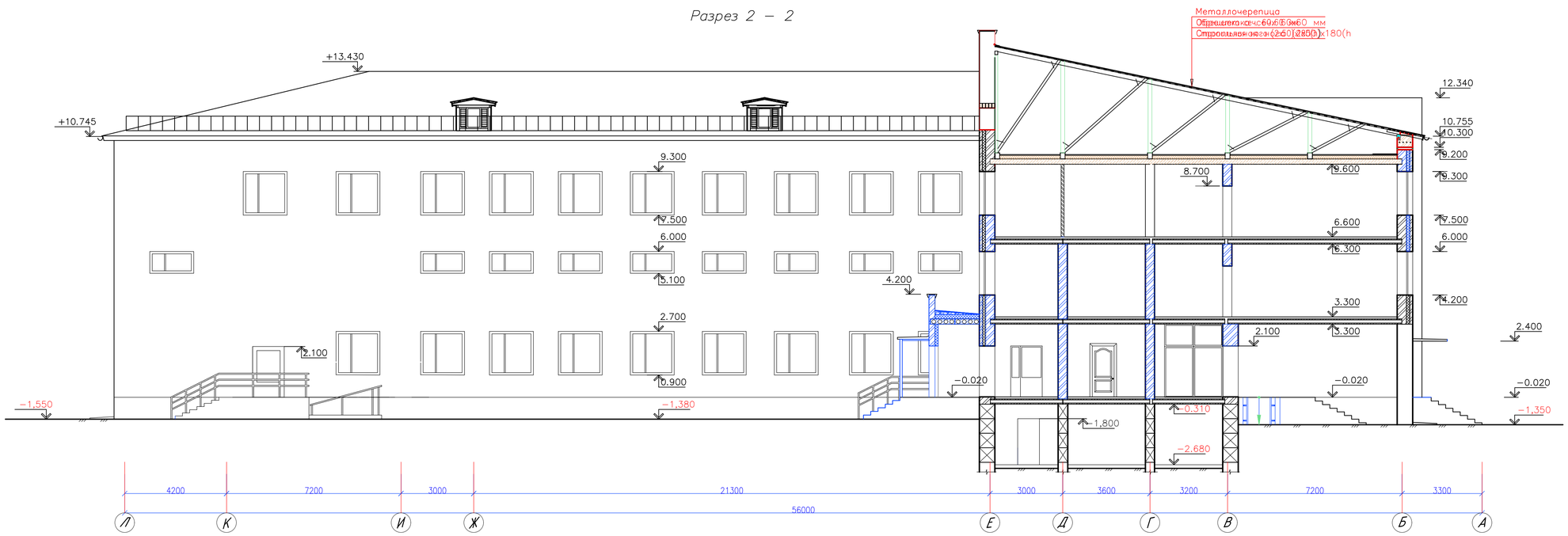

						48-20-АС			
Изм.	Кол.уч.	Лист	№Док.	Подпись	Дата	Строительство школы на 420 мест в с. Щапово, район Бәйтерек, ЗКО			
Гип		Темиров				Школа на 420 мест	Стадия	Лист	Листов
Выполнил		Макаров					РП	8	
Проверил		Темиров				Разрез 2-2	ТОО "STROYCONSALTING"		

Копировал A4x4

Разрез 3 – 3

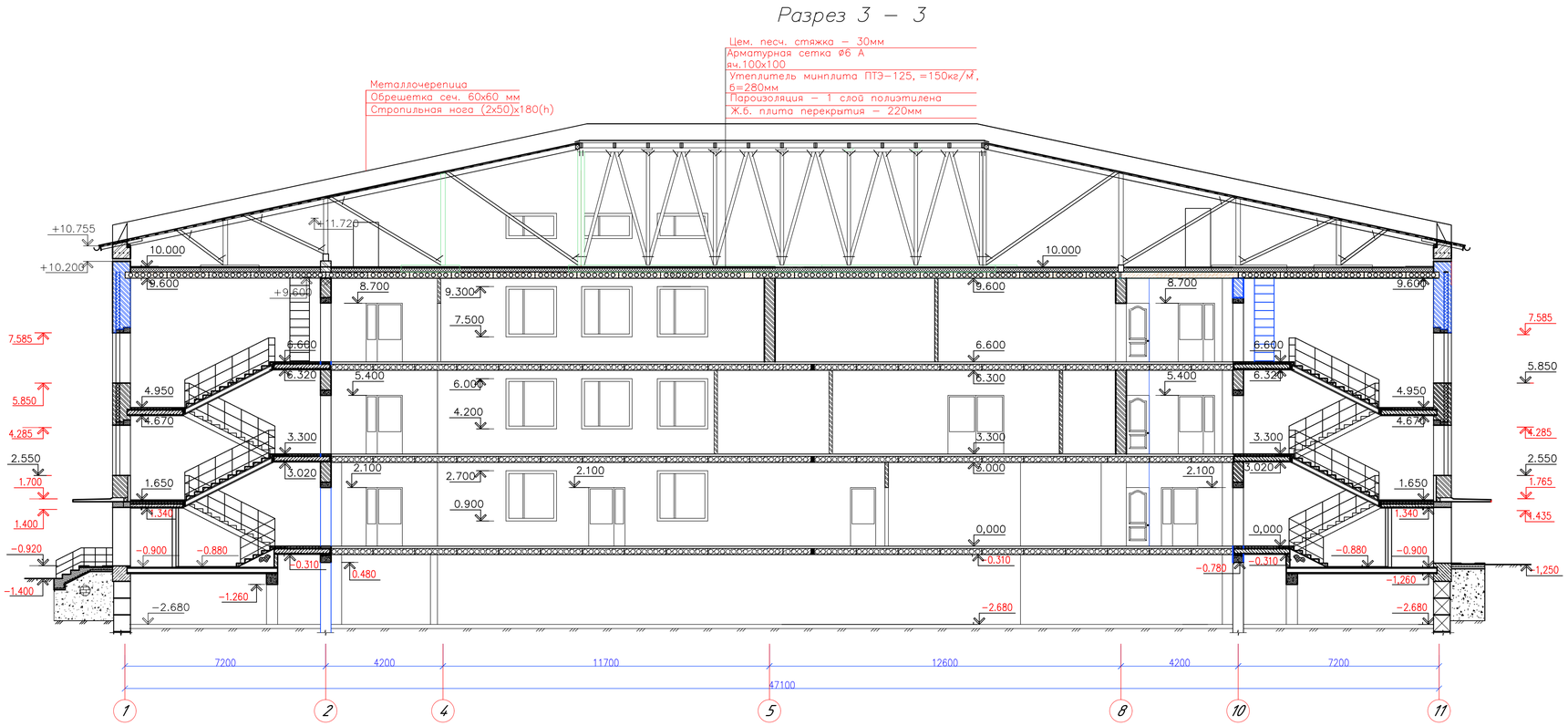

						48-20-АС
Изм.	Кол.уч.	Лист	№Док.	Подпись	Дата	Строительство школы на 420 мест в с. Щапово, район Бәйтерек, ЗКО
Гип		Темиров				Школа на 420 мест — Стадия: РП; Лист: 9; Листов:
Выполнил		Макаров				
Проверил		Темиров				Разрез 3-3 — ТОО "STROYCONSALTING"

Формат А4х4

Фасад 1 – 11

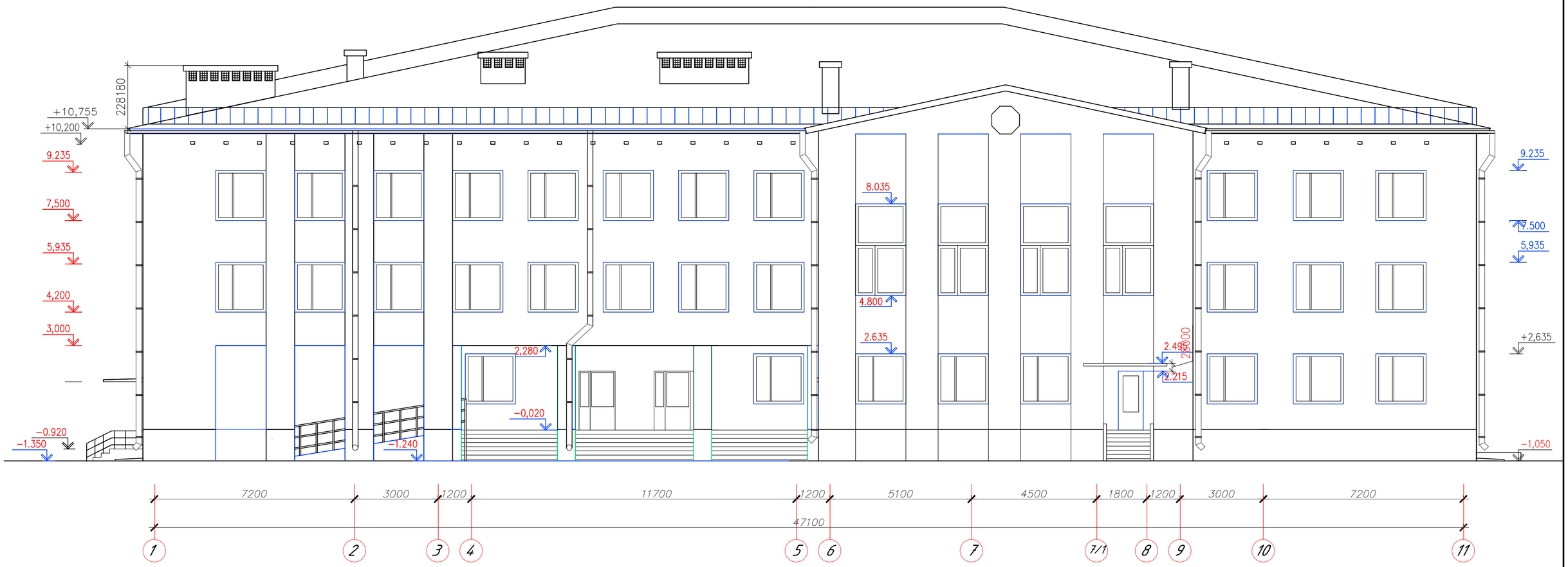

Ведомость отделки фасада:
Цоколь оштукатурить с расшивкой под природный камень

						48-20-АС			
Изм.	Кол.уч.	Лист	№Док.	Подпись	Дата	Строительство школы на 420 мест в с. Щапово, район Бәйтерек, ЗКО			
Гип		Темиров				Школа на 420 мест	Стадия	Лист	Листов
Выполнил		Макаров					РП	10	
Проверил		Темиров				Фасад 1-11	ТОО "STROYCONSALTING"		

Фасад 11 – 1

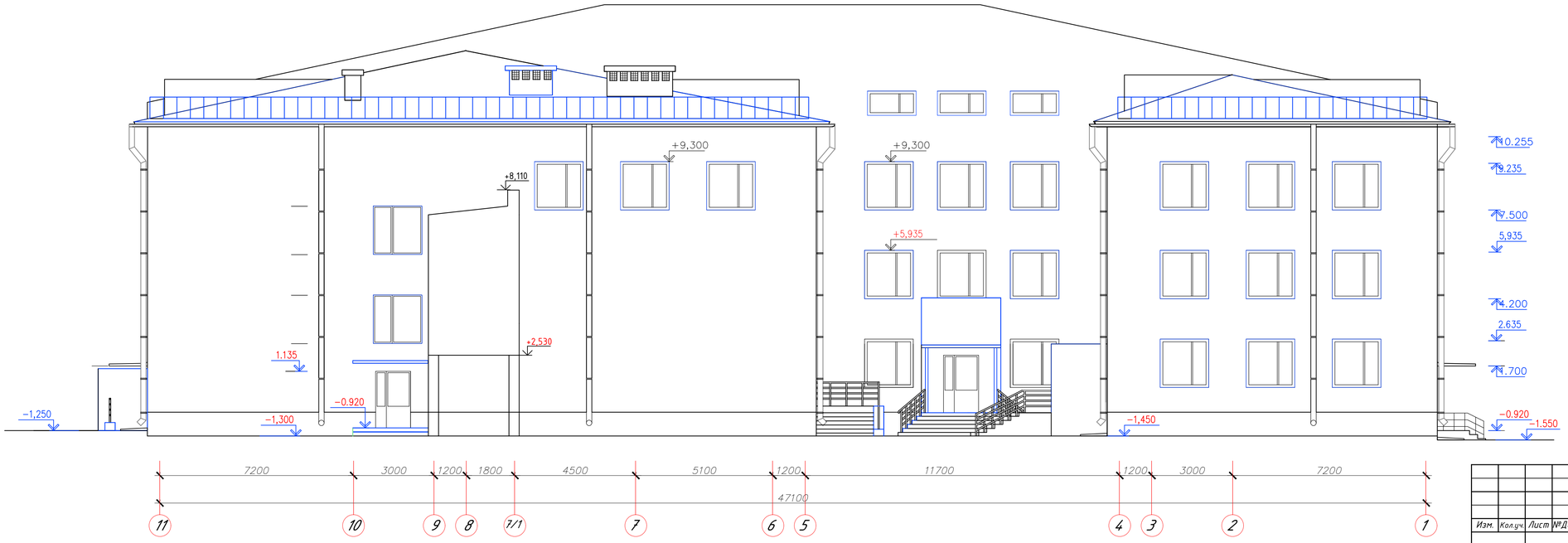

Согласовано

Взам. инв. №

Подп. и дата

Инв. № подл.

						48-20-АС
Изм.	Кол.уч.	Лист	№Док.	Подпись	Дата	Строительство школы на 420 мест в с. Щапово, район Байтерек, ЗКО
Гип	Темиров					Школа на 420 мест — Стадия: РП; Лист: 11; Листов:
Выполнил	Макаров					
Проверил	Темиров					Фасад 11-1 — ТОО "STROYCONSALTING"

Формат А4х4

Фасад А–Л

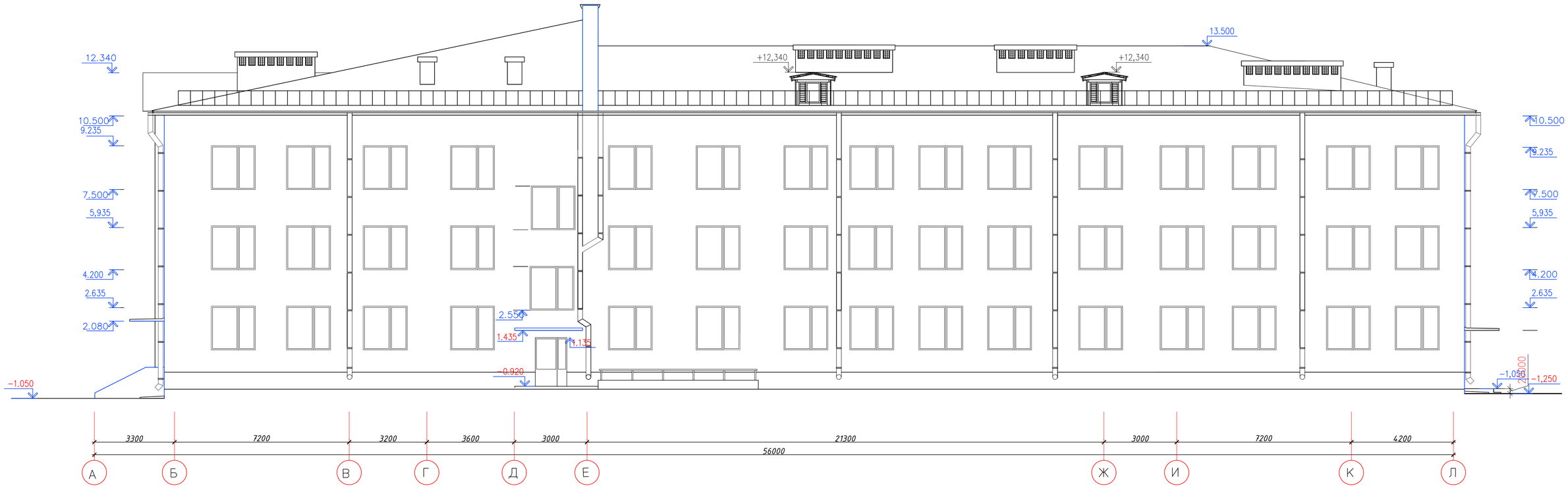

						48-20-АС
Изм.	Кол.уч.	Лист	№Док.	Подпись	Дата	Строительство школы на 420 мест в с. Щапово, район Бәйтерек, ЗКО
Гип		Темиров				Школа на 420 мест
Выполнил		Макаров				
Проверил		Темиров				Фасад А-Л

Стадия	Лист	Листов
РП	12	

ТОО "STROYCONSALTING"

Формат А4х4

Фасад Л – А

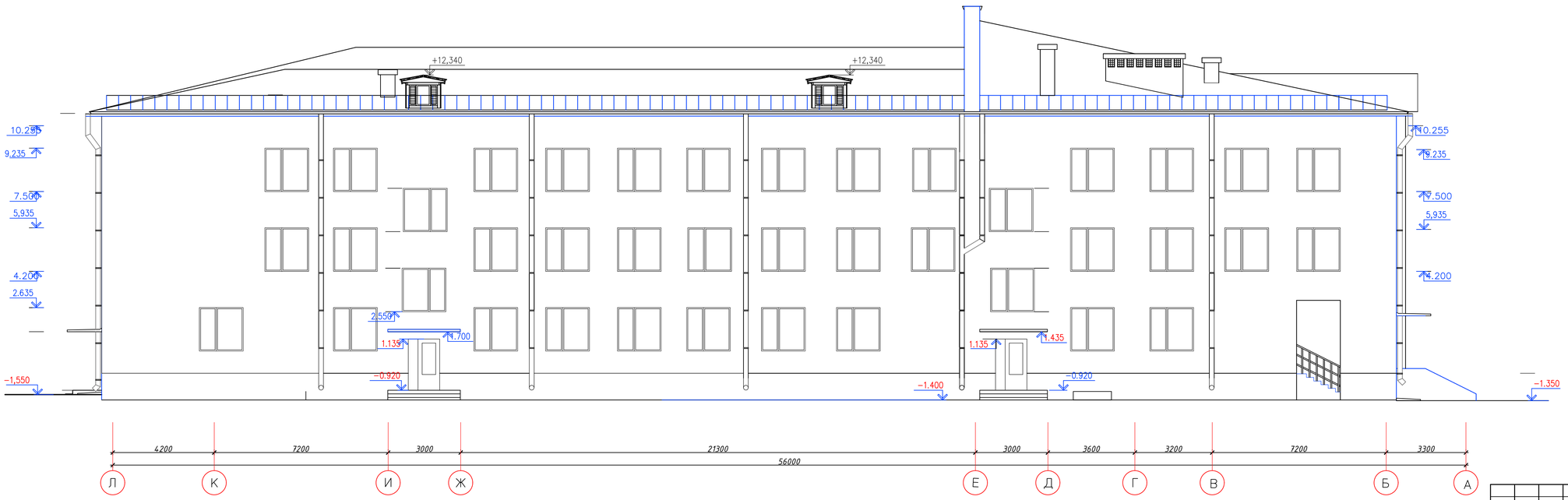

						48-20-АС
Изм.	Кол.уч.	Лист	№Док.	Подпись	Дата	Строительство школы на 420 мест в с. Щапово, район Бәйтерек, ЗКО
Гип		Темиров				Школа на 420 мест — Стадия: РП; Лист: 13; Листов:
Выполнил		Макаров				
Проверил		Темиров				Фасад Л-А — ТОО "STROYCONSALTING"

Формат А4х4

План отделочных работ на отм. −2.800

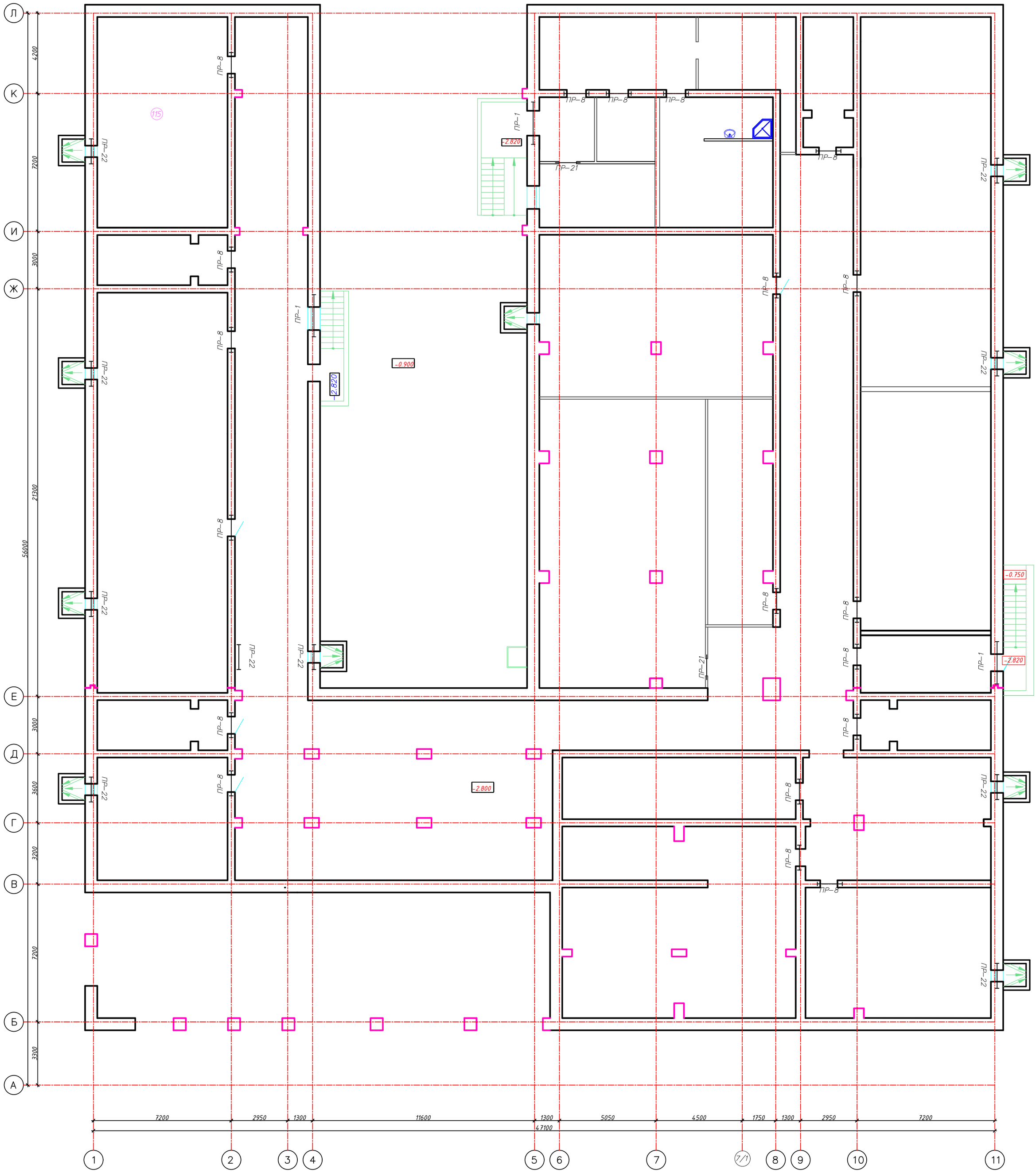

Изм.	Кол.уч.	Лист	№Док.	Подпись	Дата	48-20-АС
						Строительство школы на 420 мест в с. Щапово, район Бәйтерек, ЗКО
Гип		Темиров				Школа на 420 мест — Стадия: РП; Лист: 14*; Листов:
Выполнил		Макаров				
Проверил		Темиров				Схема расположения перемычек и отверстий на 0 этаже — ТОО "STROYCONSALTING"

Согласовано

Взам. инв. ?

Подп. и дата

Инв. ? подл.

Схема расположения перемычек и отверстий на 1 этаже

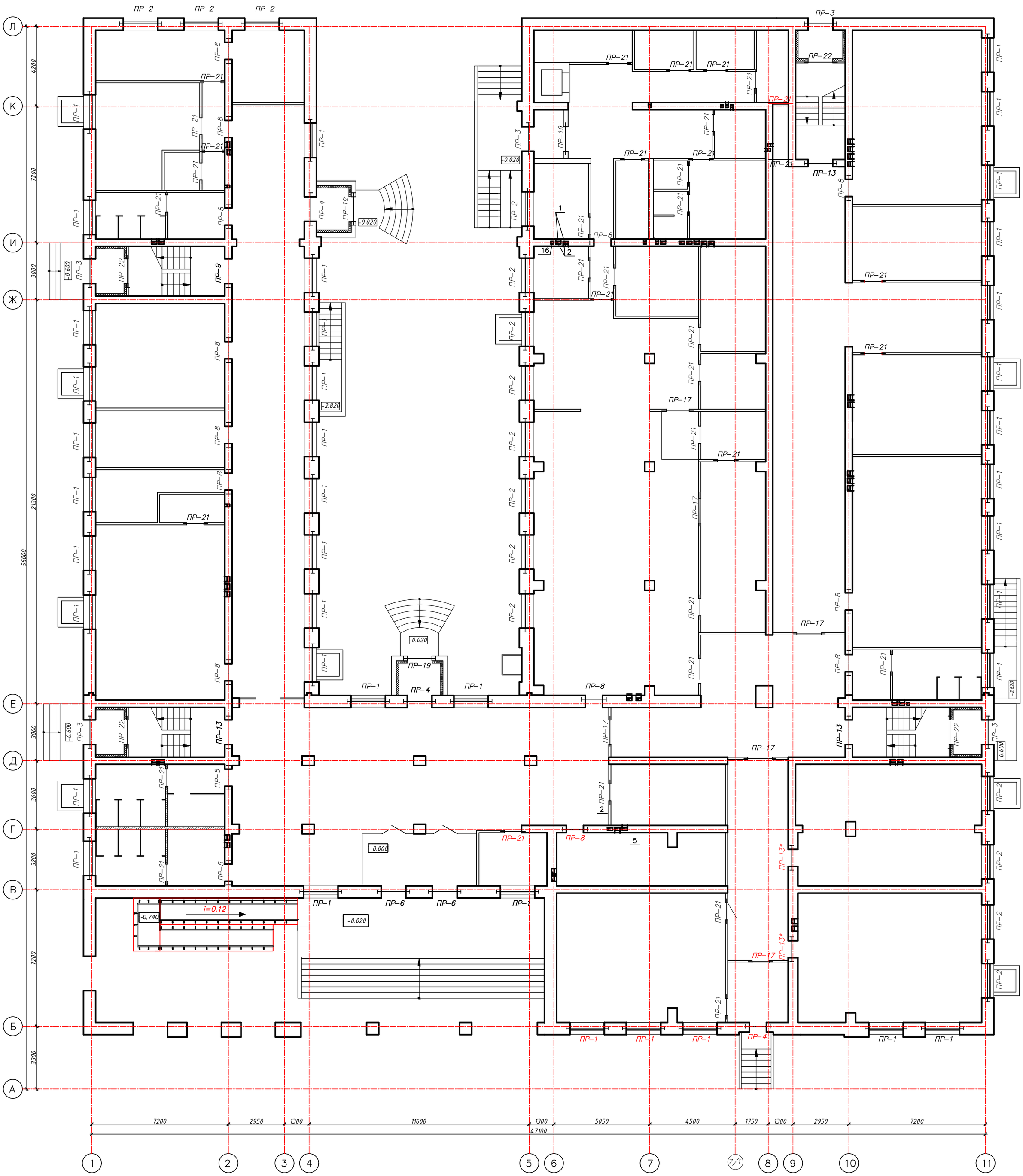

ПРИМЕЧАНИЯ:
1. Ведомость перемычек см лист АС–17–18

Изм.	Кол.уч.	Лист	№Док.	Подпись	Дата	48-20-АС
						Строительство школы на 420 мест в с. Щапово, район Бәйтерек, ЗКО
Гип		Темиров				Школа на 420 мест
Выполнил		Макаров				Стадия: РП; Лист: 14; Листов:
Проверил		Темиров				Схема расположения перемычек и отверстий на 1 этаже
						ТОО "STROYCONSALTING"

Схема расположения перемычек и отверстий на 2 этаже

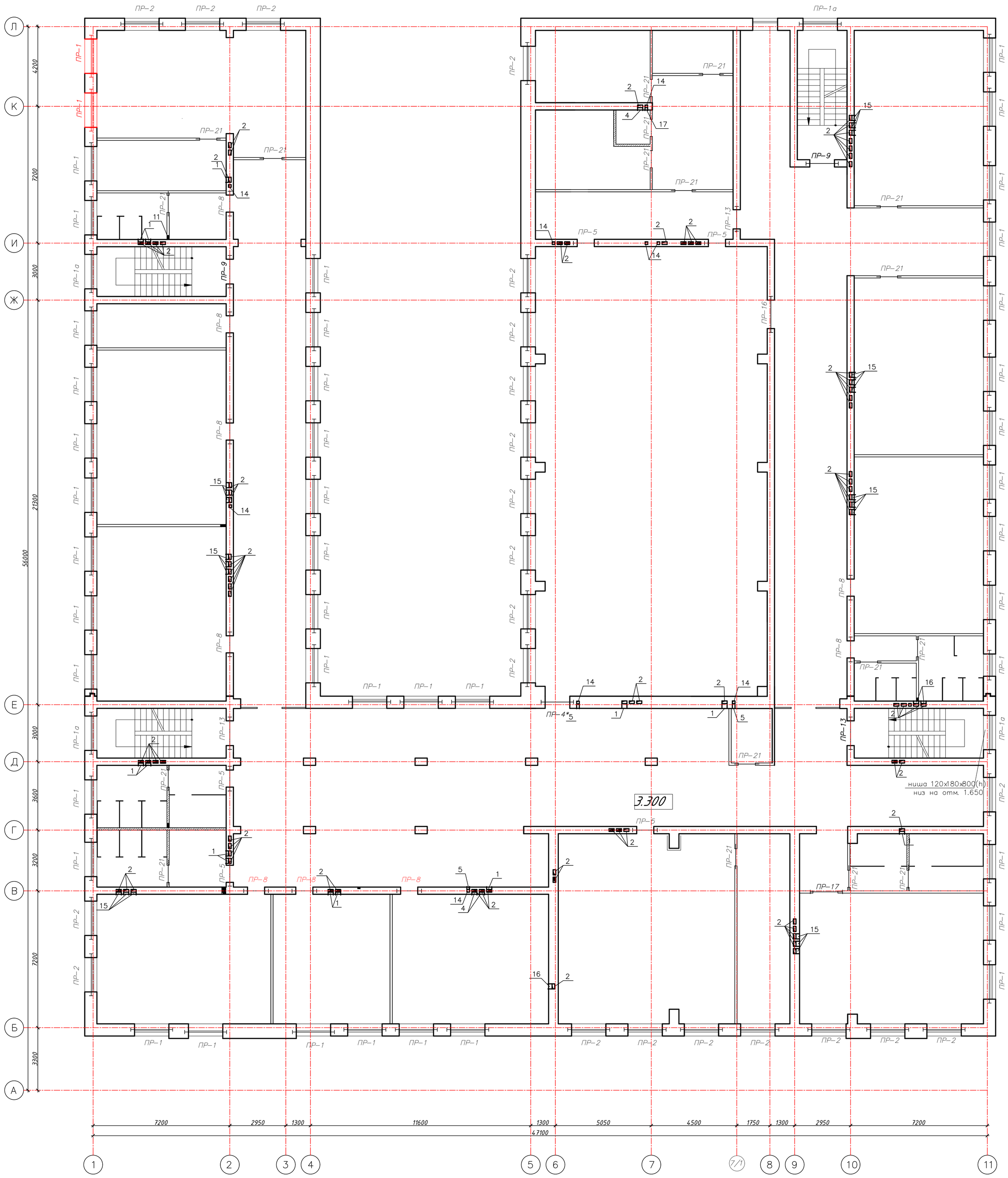

ПРИМЕЧАНИЯ:

1. Ведомость перемычек см лист АС-17-18

						48-20-АС			
Изм.	Кол.уч.	Лист	№Док.	Подпись	Дата	Строительство школы на 420 мест в с. Щапово, район Бәйтерек, ЗКО			
Гип		Темиров				Школа на 420 мест	Стадия	Лист	Листов
Выполнил		Макаров					РП	15	
Проверил		Темиров				Схема расположения перемычек и отверстий на 2 этаже	ТОО "STROYCONSALTING"		

Схема расположения перемычек и отверстий на 3 этаже

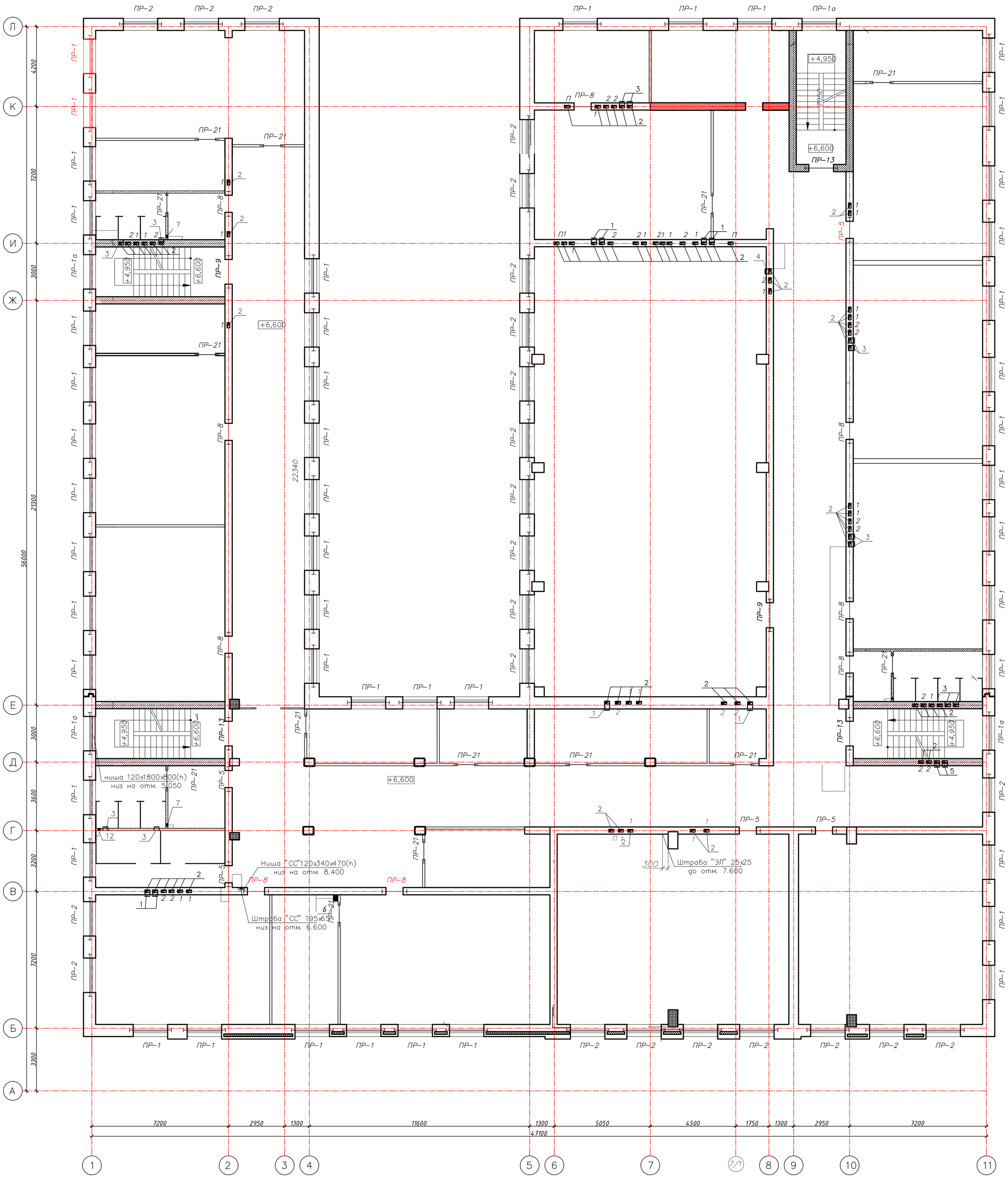

ПРИМЕЧАНИЯ:

1. Ведомость перемычек см лист АС-17-18

						48-20-АС			
Изм.	Кол.уч.	Лист	№Док.	Подпись	Дата	Строительство школы на 420 мест в с. Щапово, район Бәйтерек, ЗКО			
Гип		Темиров				Школа на 420 мест	Стадия	Лист	Листов
Выполнил		Макаров					РП	16	
Проверил		Темиров				Схема расположения перемычек и отверстий на 3 этаже	ТОО "STROYCONSALTING"		

Ведомость перемычек(начало)

Тип	Сечение	Этаж	Кол. мест на этаж
ПР–1	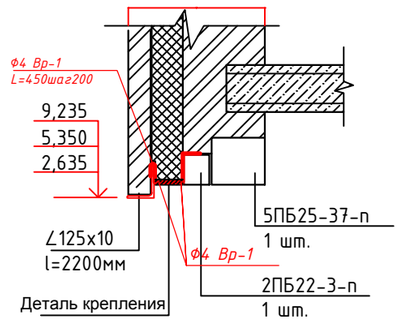	1	39
		2	44
		3	47
ПР–2	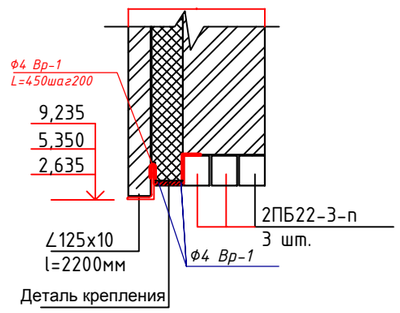	1	15
		2	22
		3	23
ПР–1а	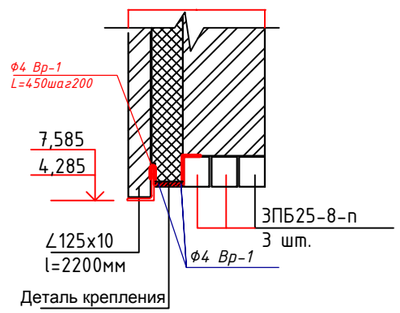	1	–
		2	4
		3	4
ПР–3	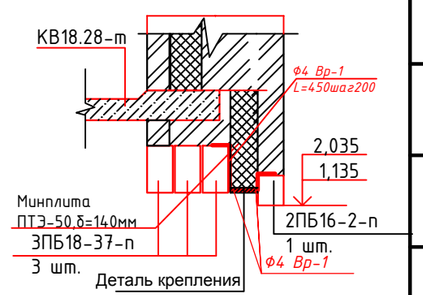	1	5
		2	–
		3	–

Тип	Сечение	Этаж	Кол. мест на этаж
ПР–4	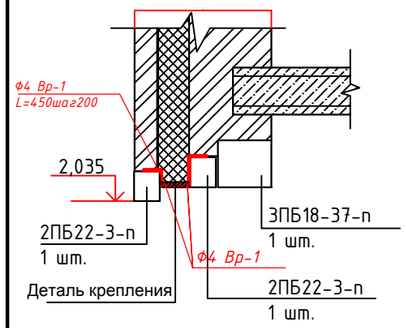	1	3
		2	–
		3	–
ПР–4*	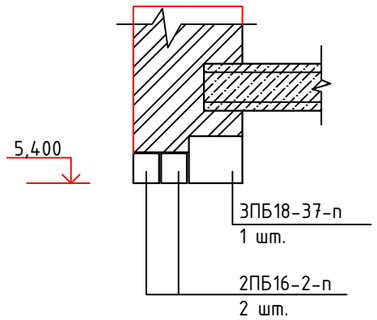	1	–
		2	1
		3	–
ПР–5	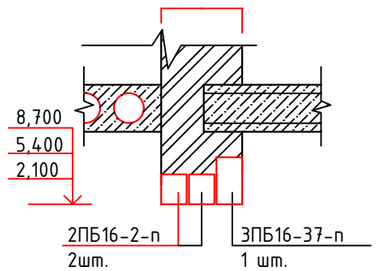	1	2
		2	5
		3	5

Тип	Сечение	Этаж	Кол. мест на этаж
ПР–6	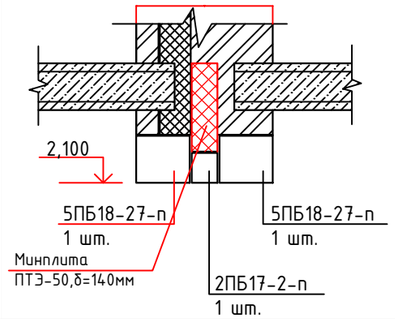	1	2
		2	–
		3	–
ПР–8	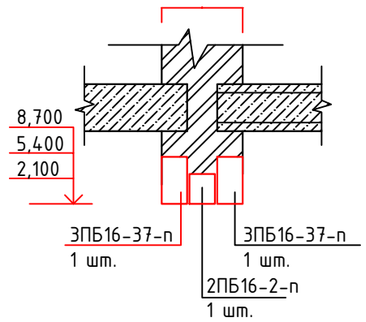	1	14
		2	9
		3	9
ПР–9	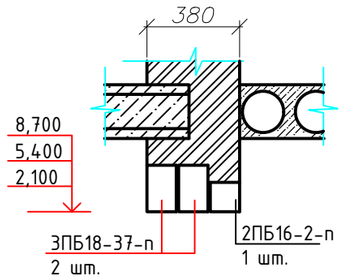	1	1
		2	2
		3	2

						48-20-АС
						Строительство школы на 420 мест в с. Щапово, район Бәйтерек, ЗКО
Изм.	Кол.уч.	Лист	№Док.	Подпись	Дата	
Гип		Темиров				Школа на 420 мест
Выполнил		Макаров				
Проверил		Темиров				Ведомость перемычек(начало)

Стадия	Лист	Листов
РП	17	

ТОО "STROYCONSALTING"

Ведомость перемычек(окончание)

Тип	Сечение	Этаж	Кол. мест на этаж
ПР–13	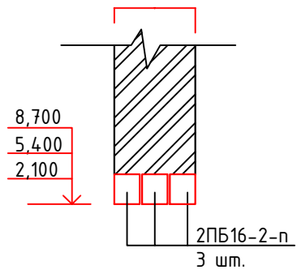	1	3
		2	3
		3	3
ПР–16	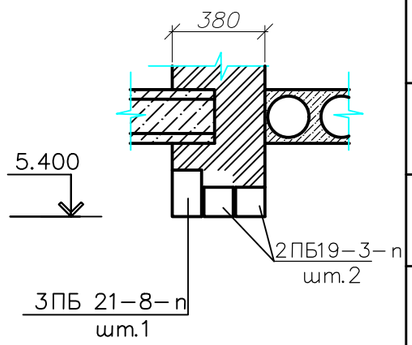	1	–
		2	1
		3	–
ПР–13*	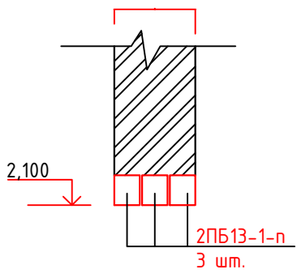	1	2
		2	–
		3	–
ПР–17	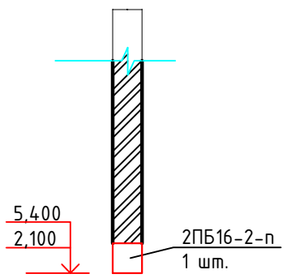	1	6
		2	1
		3	–

Тип	Сечение	Этаж	Кол. мест на этаж
ПР–19	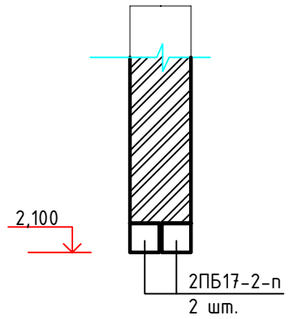	1	2
		2	–
		3	–
ПР–21	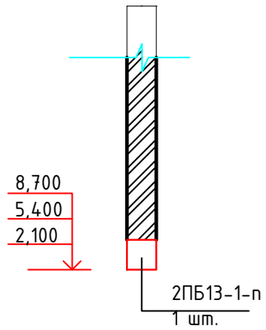	1	36
		2	17
		3	14
ПР–22	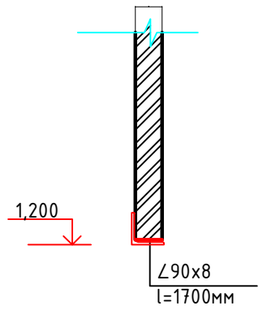	1	4
		2	–
		3	–

Изм.	Кол.уч.	Лист	№Док.	Подпись	Дата	48-20-АС		
						Строительство школы на 420 мест в с. Щапово, район Бәйтерек, ЗКО		
Гип		Темиров				Школа на 420 мест	Стадия	Лист	Листов
Выполнил		Макаров					РП	18	
Проверил		Темиров				Ведомость перемычек(окончание)	ТОО "STROYCONSALTING"	

Спецификация железобетонных элементов

Поз.	Обозначение	Наименование	Кол-во			Всего	Масса	Примеч.
			1 эт.	2 эт.	3 эт.			
1	ГОСТ 948-16	5ПБ 25-37-п	39	44	47	130	338	
2	ГОСТ 948-16	2ПБ 22-3-п	90	110	116	316	92	
3	ГОСТ 948-16	3ПБ 25-8-п	-	12	12	24	162	
4	ГОСТ 948-16	2ПБ 16-2-п	39	35	32	106	65	
5	ГОСТ 948-16	3ПБ 18-37-п	19	3	2	24	119	
6	ГОСТ 948-16	3ПБ 16-37-п	28	23	23	74	102	
7	ГОСТ 948-16	5ПБ 18-27-п	4	-	-	4	250	
8	ГОСТ 948-16	2ПБ 17-2-п	6	-	-	6	71	
9	ГОСТ 948-16	2ПБ 13-1-п	42	17	14	73	54	
10	ГОСТ 948-16	3ПБ 21-8-п	-	1	-	1	137	
11	ГОСТ 948-16	2ПБ 19-3-п	-	2	-	2	81	
12	ГОСТ 948-16	∠90х8 L=1700	4	-	-	4	18,58	

Примечание:

1. Данный лист смотреть с листами АС-14-18
2. Расход уголка ∠125х10 -435,6п.м. - 8319,96кг.
3. Расход детали крепления Ф4Вр-1- 1909,95п.м.
   Расход на 1п.м.:Ф4Вр-1 L=450 - 5шт
   Ф4Вр-1 - 2м.
   Общая масса - 188,51кг.
4. Расход сетки Ф4Вр-1 яч.50/50- 1120,59п.м.-110,6кг.

Изм.	Кол.уч.	Лист	№Док.	Подпись	Дата	48-20-АС		
						Строительство школы на 420 мест в с. Щапово, район Бәйтерек, ЗКО		
Гип		Темиров				Школа на 420 мест	Стадия	Лист	Листов
Выполнил		Макаров					РП	19	
Проверил		Темиров				Спецификация железобетонных элементов	ТОО "STROYCONSALTING"	

Схема расположения прогонов, металлических балок и опорных подушек 1-го этажа

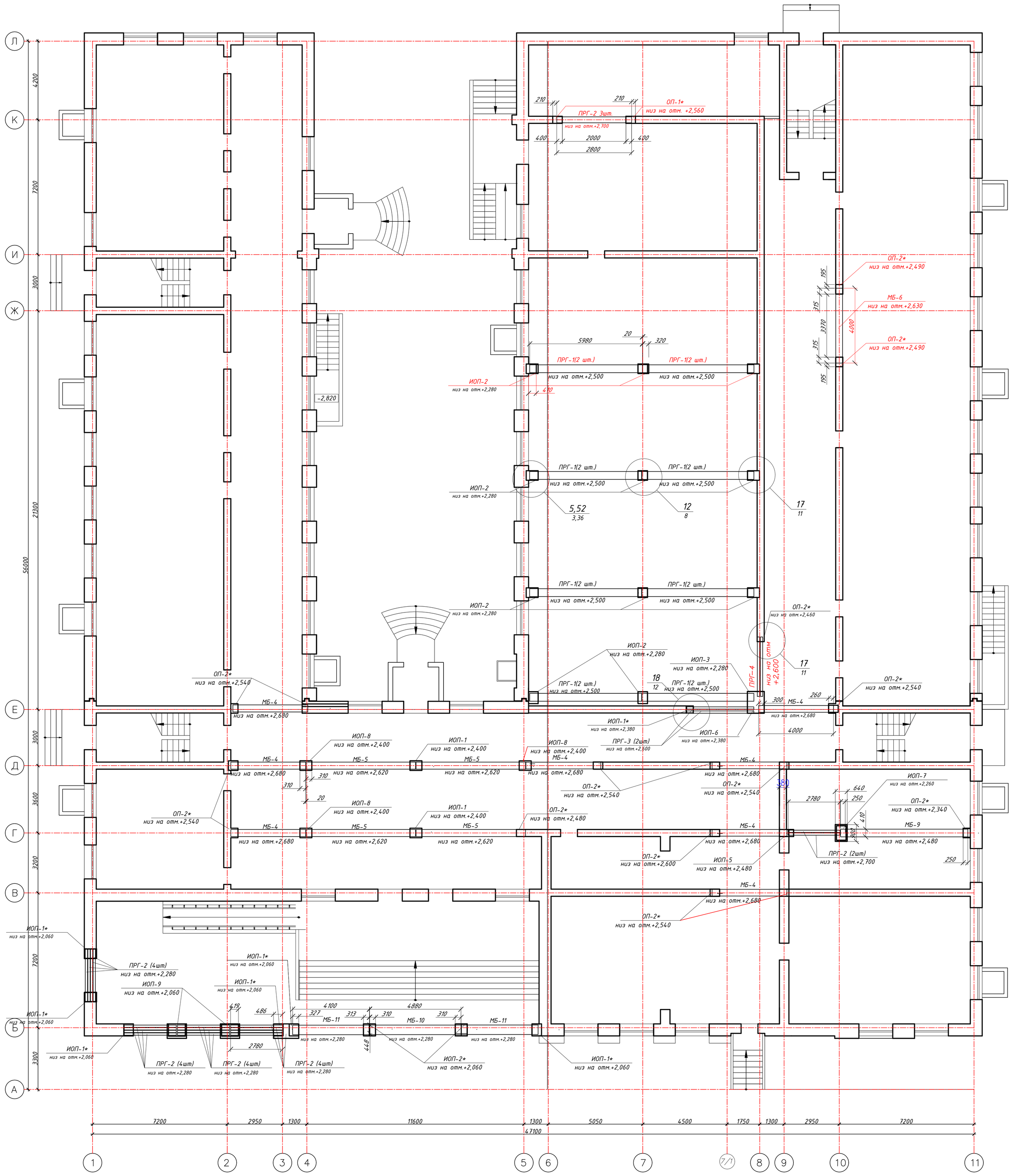

Изм.	Кол.уч.	Лист	№Док.	Подпись	Дата	48-20-АС		
						Строительство школы на 420 мест в с. Щалово, район Бәйтерек, ЗКО		
Гип		Темиров				Школа на 420 мест	Стадия	Лист	Листов
Выполнил		Макаров					РП	20	
Проверил		Темиров				Схема расположения прогонов, металлических балок и опорных подушек 1-го этажа	ТОО "STROYCONSALTING"	

Согласовано

Взам. инв. №

Подп. и дата

Инв. № подл.

Схема расположения прогонов, металлических балок и опорных подушек 2-го этажа

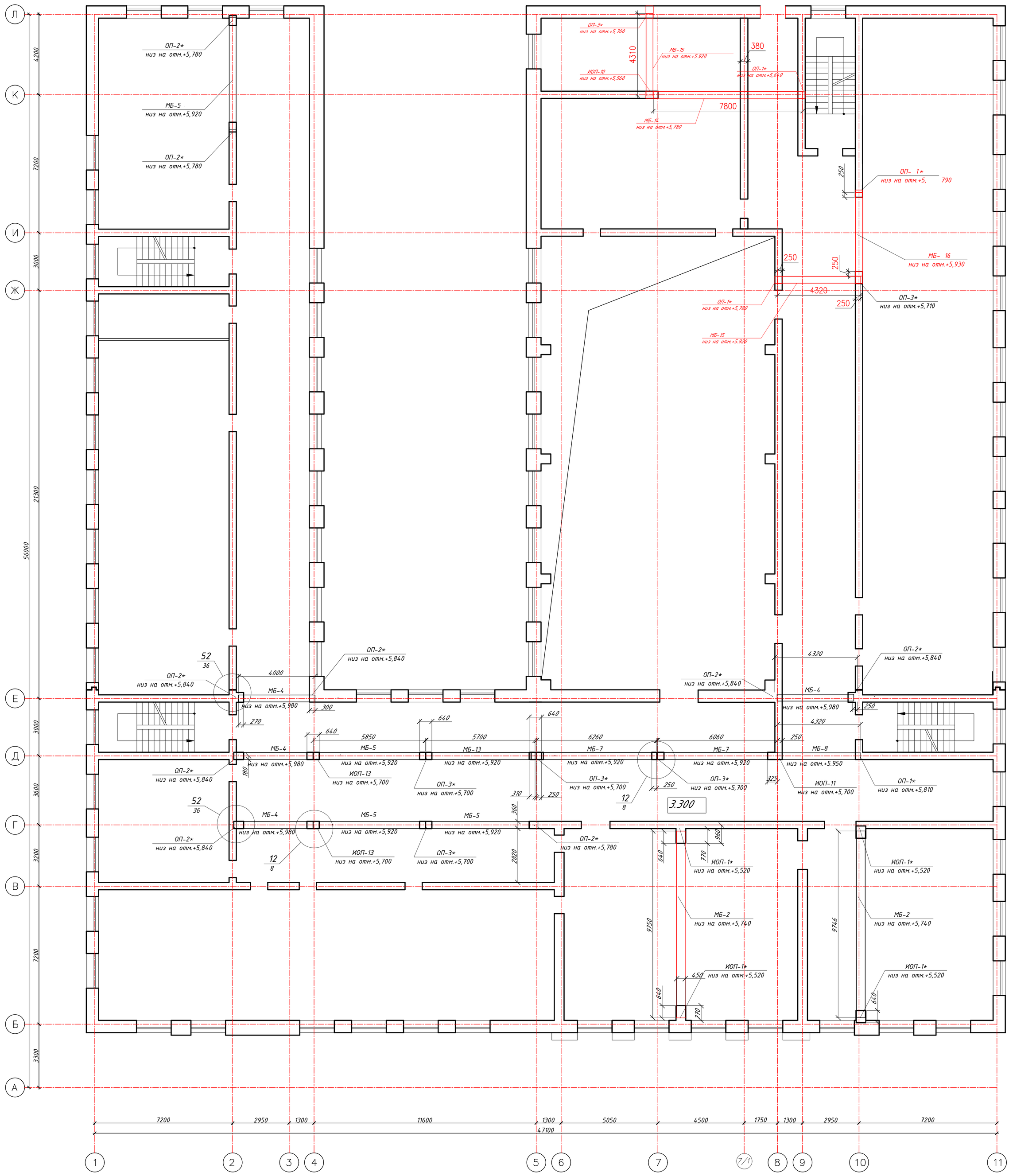

						48-20-АС			
Изм.	Кол.уч.	Лист	№Док.	Подпись	Дата	Строительство школы на 420 мест в с. Щапово, район Бәйтерек, ЗКО			
Гип		Темиров				Школа на 420 мест	Стадия	Лист	Листов
Выполнил		Макаров					РП	21	
Проверил		Темиров				Схема расположения прогонов,металлических балок и опорных подушек 2-го этажа	ТОО "STROYCONSALTING"		

Согласовано

Взам. инв. №

Подп. и дата

Инв. № подл.

Схема расположения прогонов, металлических балок и опорных подушек 3-го этажа

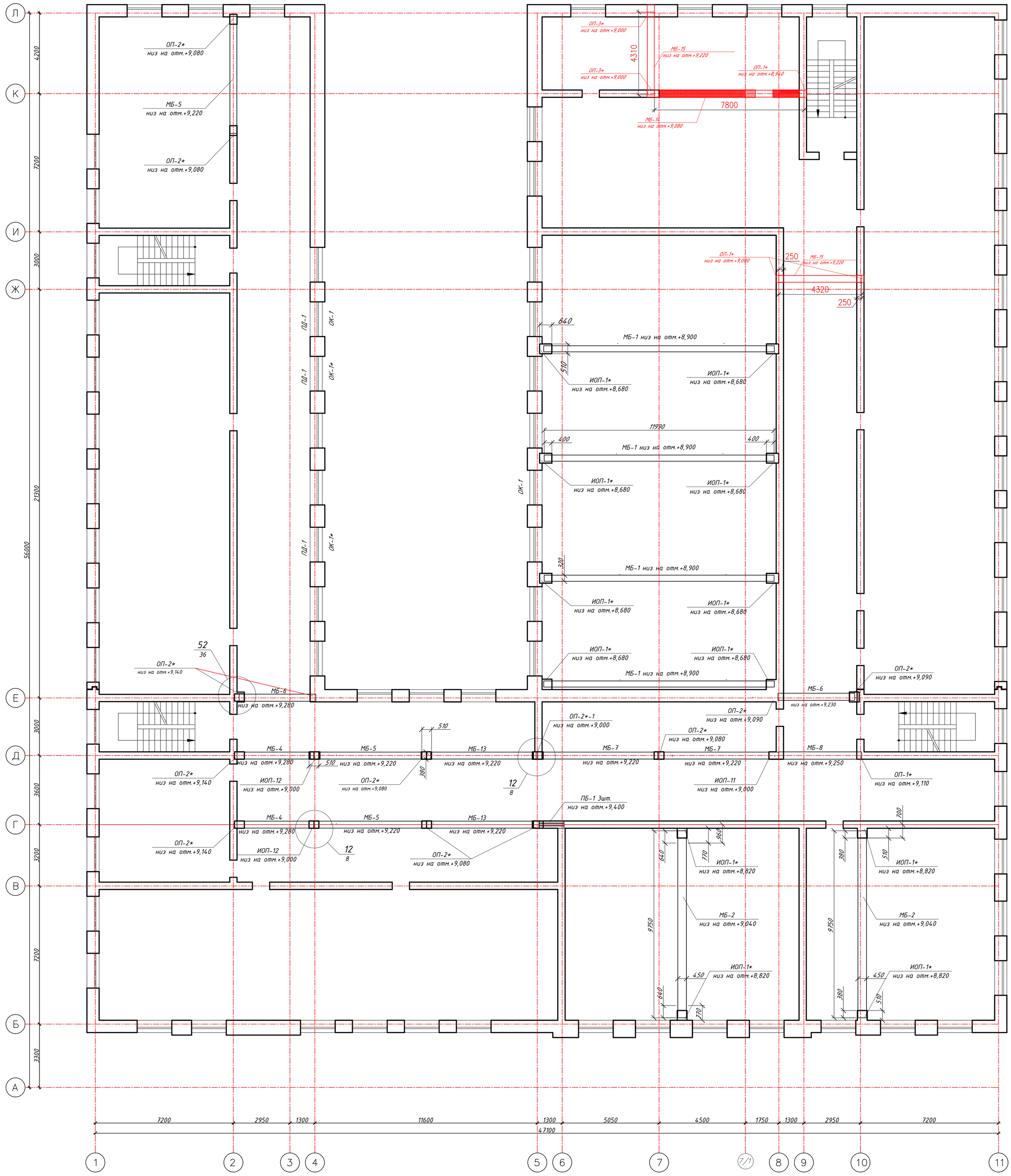

Изм.	Кол.уч.	Лист	№Док.	Подпись	Дата	48-20-АС		
						Строительство школы на 420 мест в с. Щапово, район Бәйтерек, ЗКО		
Гип		Темиров				Школа на 420 мест	Стадия	Лист	Листов
Выполнил		Макаров					РП	22	
Проверил		Темиров				Схема расположения прогонов, металлических балок и опорных подушек 3-го этажа	ТОО "STROYCONSALTING"		

Согласовано

Взам. инв. №

Подп. и дата

Инв. № подл.

Спецификация материалов

Поз.	Обозначение	Наименование	Масса ед.,кг	Количество,шт. на отм. 0,000	3,300	6,600	Итого
		Прогоны железобетонные					
ПРГ-1	Серия 1.225-2 в.11	ПРГ 60.2.5-4т	1500	16	—	—	16
ПРГ-2	то же	ПРГ 28.1.3-4т	250	21	—	—	21
ПРГ-3	"	ПРГ 36.1.4-4т	430	5	—	—	5
ПРГ-4	"	ПРГ 32.1.4-4т	380	2	—	—	2
		Балки металлические					
МБ-1		МБ-1	2804,6	—	—	4	4
МБ-2		МБ-2	2285,7	—	2	2	4
МБ-4		МБ-4	408,7	8	4	2	14
МБ-5		МБ-5	751,86	4	4	3	10
МБ-6		МБ-6	476,1	1	—	2	3
МБ-7		МБ-7	776,0	—	2	2	4
МБ-8		МБ-8	416,8	—	1	1	2
МБ-9		МБ-9	1383,3	1	—	—	1
МБ-10		МБ-10	1717,2	1	—	—	1
МБ-11		МБ-11	1456,0	2	—	—	2
МБ-13		МБ-13	731,6	—	1	2	3
ПБ-1	ГОСТ 948-84	9 ПБ 13-37(п)	74	—	—	3	3
МБ-14		МБ-14	1431,6	—	1	1	2
МБ-15		МБ-15	560,0	—	2	2	4
МБ-16		МБ-16	524,5	—	1	—	1
		Подушки опорные					
ОП-1*	Серия 1.225-2 в.11,	ОП 4.4-А III*	50,0	2	4	4	10
ОП-2* / ОП-2*-1	то же	ОП 5.4-А III* / ОП-2*-1	70,0 / 70,0	17	9	12 / 1	38 / 1
ОП-3*	Серия 1.225-2 в.11,	ОП 6.4-А III*	140	—	6	2	8
ИОП-1*		ИОП-1*	225	9	4	12	25
ИОП-2		ИОП-2	225	13	—	—	13
ИОП-3		ИОП-3	337,5	1	—	—	1
ИОП-5		ИОП-5	183,3	1	—	—	1
ИОП-6		ИОП-6	357,4	1	—	—	1
ИОП-7		ИОП-7	482,1	1	—	—	1
ИОП-8		ИОП-8	225,6	3	—	—	3
ИОП-9		ИОП-9	338,6	2	—	—	2
ИОП-10		ИОП-10	167,4	—	1	—	1
ИОП-11		ИОП-11	190,8	—	1	1	2
ИОП-12		ИОП-12	172,9	—	—	2	2
ИОП-13		ИОП-13	167,4	—	2	—	2
		Соединительные элементы					
	ГОСТ 8509-86	уголок 75х6 L=600мм	4,134	4	8	8	20
	ГОСТ 103-76*	полоса 10х180 L=300мм	4,240	4	10	12	26
	ГОСТ 103-76*	полоса 10х80 L=300мм	1,884	10	10	12	32
МС-13	Серия 2.240-1 вып.6	соединит. элемент МС-13	2,510	22	25	27	74
	ГОСТ 8509-93	уголок 125х10 L=10,5м	200,55	2			2

ПРИМЕЧАНИЯ:

1. Железобетонные прогоны опираются на опорные подушки по цементно-песчаному раствору толщиной 10 мм. М-200.
2. Металлические прогоны опираются на опорные подушки и защемляются приваркой низа опорной части прогона к закладной детали опорной подушки.
3. Все прогоны связываются со стенами анкерами согласно узла 52 по серии 2.240-1вып.6.
4. Металлические балки защищаются от огня и коррозии оштукатуриванием цементно-песчанным раствором толщиной 30мм. по сетке "Рабица".

Согласовано

Взам. инв. №

Подп. и дата

Инв. № подл.

Изм.	Кол.уч.	Лист	№Док.	Подпись	Дата	48-20-АС			
						Строительство школы на 420 мест в с. Щапово, район Бәйтерек, ЗКО			
Гип		Темиров				Школа на 420 мест	Стадия	Лист	Листов
Выполнил		Макаров					РП	23	
Проверил		Темиров				Спецификация материалов	ТОО "STROYCONSALTING"		

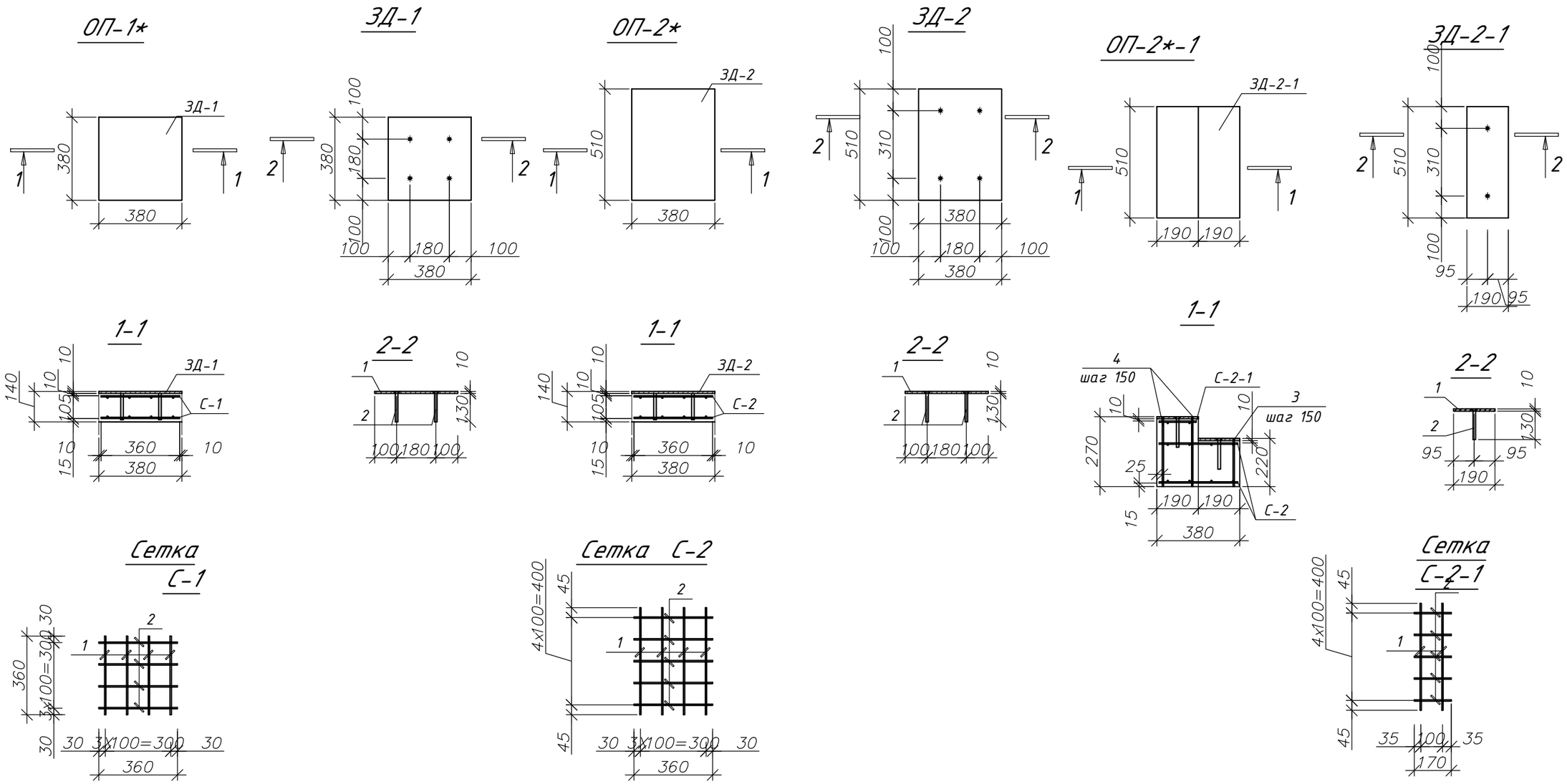

Примечание:

1. Опорные подушки ОП-1*, ОП-2*,ОП-3* отличаются от опорных подушек по серии 1.225-2 в.11 соответственно ОП 4.4-AIII, ОП 5.4-AIII,ОП 6.4-AIII, наличием дополнительных закладных деталей.

Согласовано

Взам. инв. ?

Подп. и дата

Инв. ? подл.

						48-20-АС			
Изм.	Кол.уч.	Лист	№Док.	Подпись	Дата	Строительство школы на 420 мест в с. Щапово, район Бәйтерек, ЗКО			
Гип		Темиров				Школа на 420 мест	Стадия	Лист	Листов
Выполнил		Макаров					РП	24	
Проверил		Темиров				ОП-1; ОП-2; ОП-2-1; Сетка С-1; Сетка С-2; Сетка-2-1	ТОО "STROYCONSALTING"		

ИОП-1*

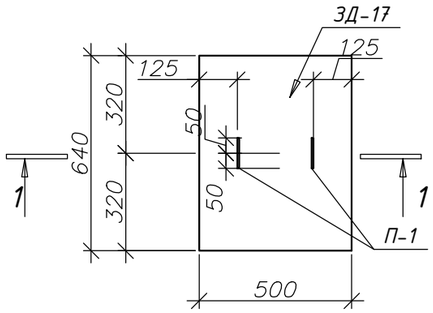

1-1

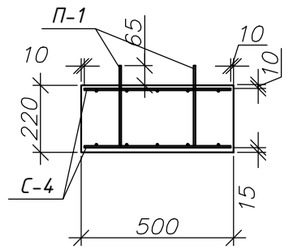

ИОП-3

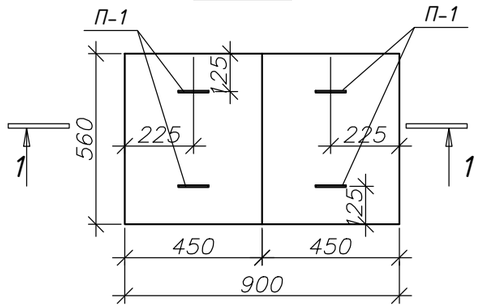

1-1

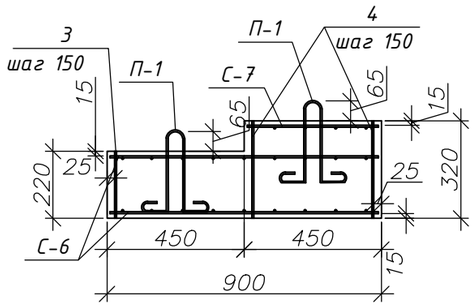

Сетка С-4

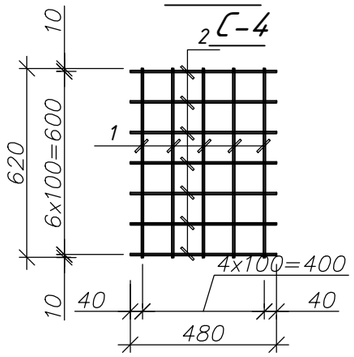

ЗД-17

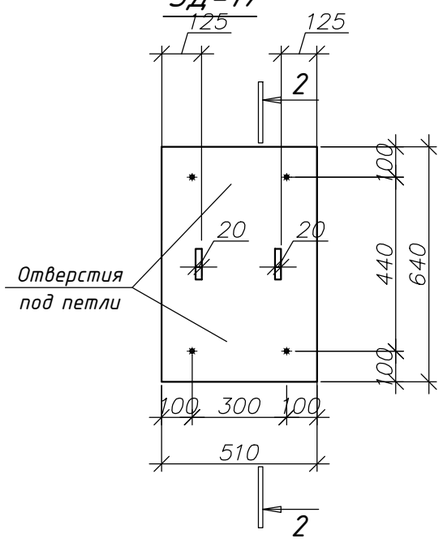

Сетка С-6

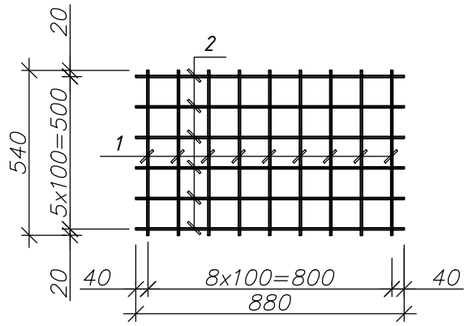

Сетка С-7

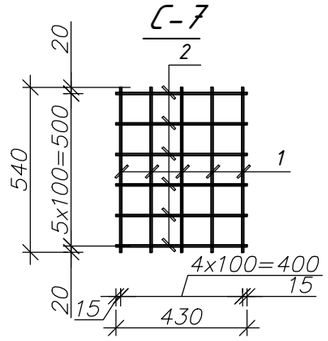

ИОП-2

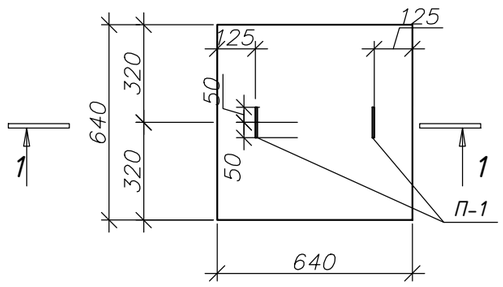

1-1

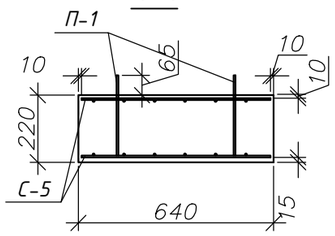

Петля П-1

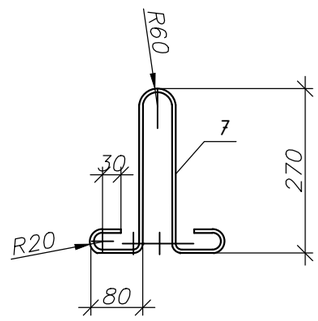

Примечание:

Петли строповочные П-1 зацепить за стержни сеток.

Сетка С-5

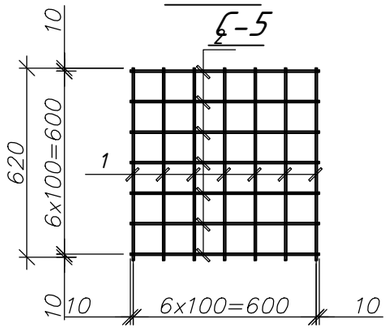

2-2

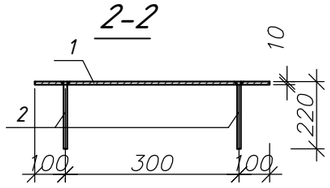

						48-20-АС			
Изм.	Кол.уч.	Лист	№Док.	Подпись	Дата	Строительство школы на 420 мест в с. Щапово, район Бәйтерек, ЗКО			
Гип		Темиров				Школа на 420 мест	Стадия	Лист	Листов
Выполнил		Макаров					РП	25	
Проверил		Темиров				ИОП-1; ИОП-2; ИОП-3; Сетка С-4; Сетка С-5; Сетка С-6; Сетка С-7; Петля П-1	ТОО "STROYCONSALTING"		

ОП-3*

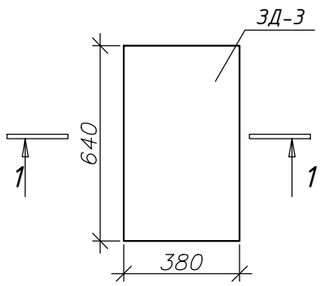

ЗД-3

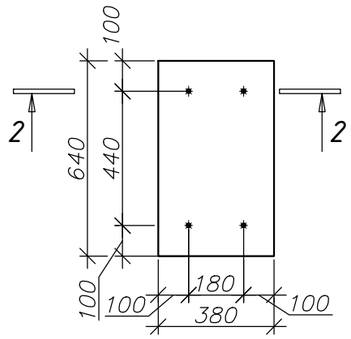

Сетка С-3

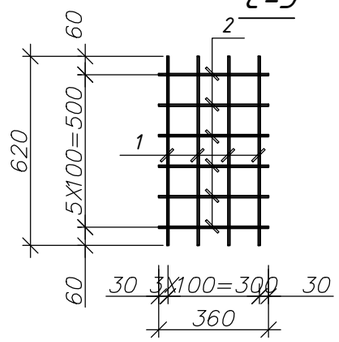

ИОП-6

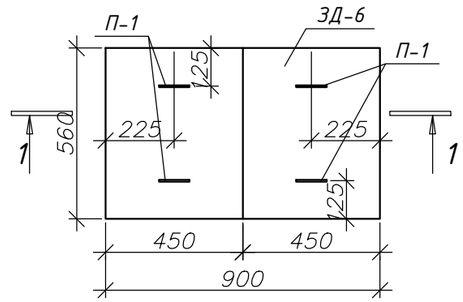

ЗД-6

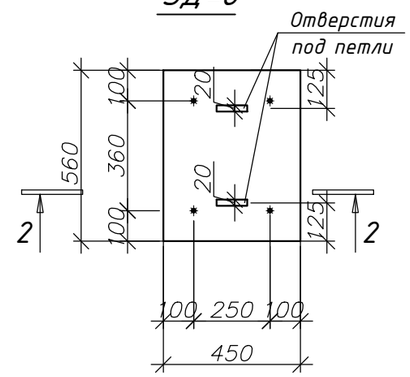

1-1

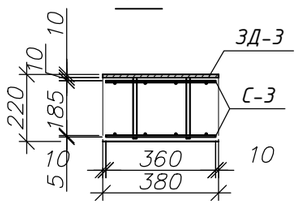

2-2

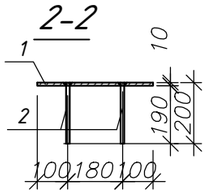

Сетка С-6

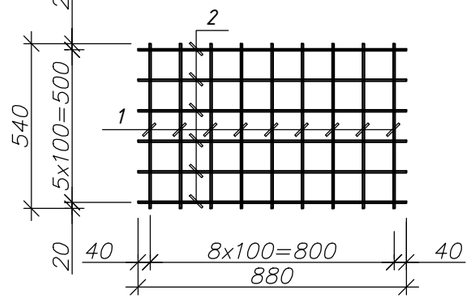

2-2

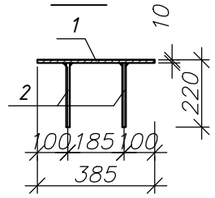

ИОП-5

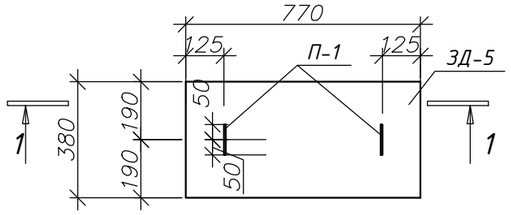

ЗД-5

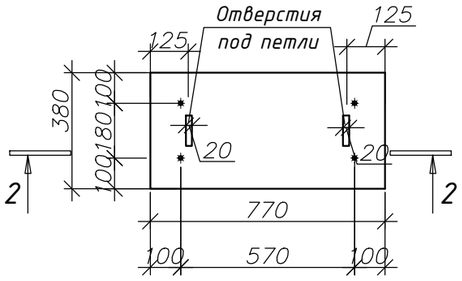

1-1

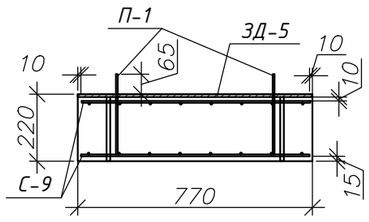

2-2

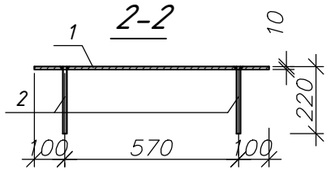

1-1

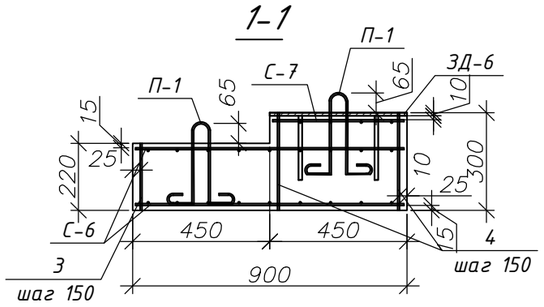

Сетка С-9

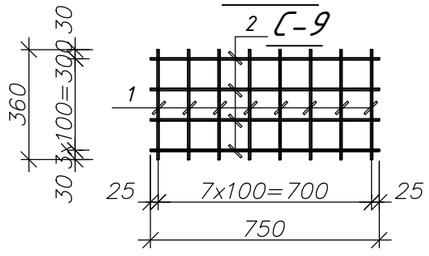

Примечание:

Петли строповочные П-1 зацепить за стержни сеток.

Изм.	Кол.уч.	Лист	№Док.	Подпись	Дата
Гип		Темиров			
Выполнил		Макаров			
Проверил		Темиров			

48-20-АС

Строительство школы на 420 мест в с. Щапово, район Бәйтерек, ЗКО

Школа на 420 мест

Стадия	Лист	Листов
РП	26	

ОП-3*; ИОП-5; ИОП-6; Сетка С-3; Сетка С-6

ТОО "STROYCONSALTING"

Согласовано

Взам. инв. ?

Подп. и дата

Инв. ? подл.

ИОП-7

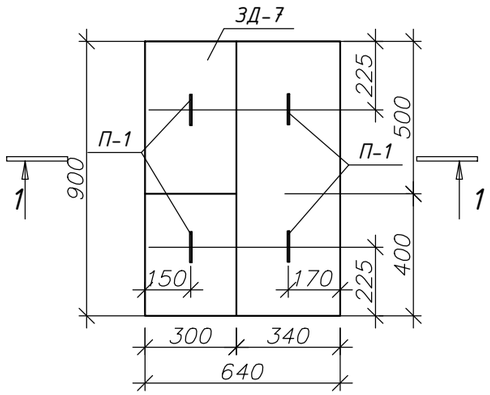

1-1

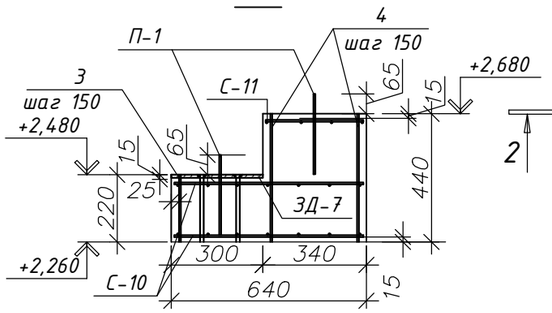

ЗД-7

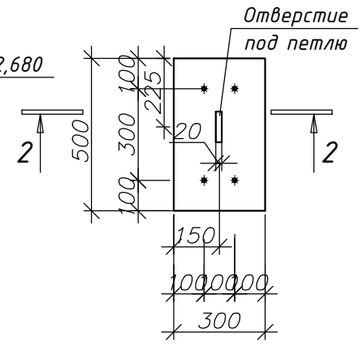

ИОП-8

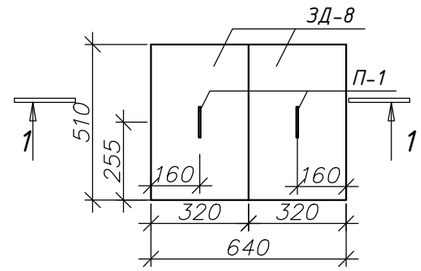

ЗД-8

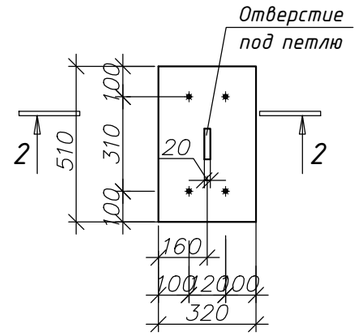

2-2

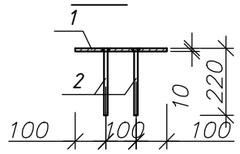

1-1

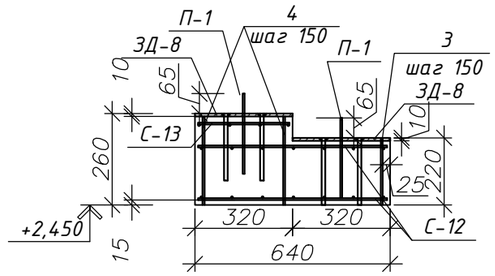

2-2

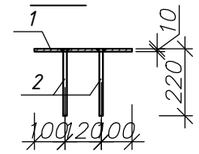

Сетка С-10

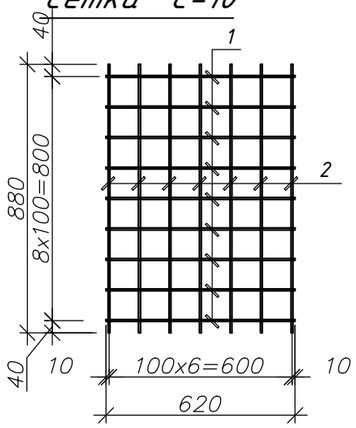

Сетка С-11

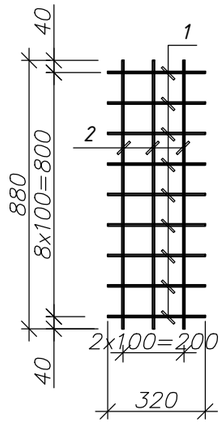

Сетка С-12

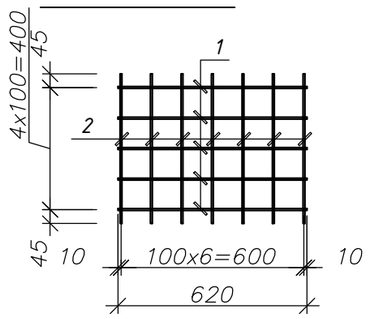

Сетка С-13

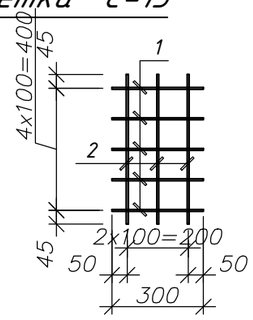

Петля П-1

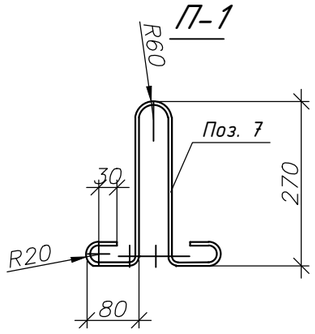

Примечание:

Петли строповочные П-1 зацепить за стержни сеток.

						48-20-АС		
Изм.	Кол.уч.	Лист	№Док.	Подпись	Дата	Строительство школы на 420 мест в с. Щапово, район Бәйтерек, ЗКО		
Гип		Темиров				Школа на 420 мест	Стадия	Лист	Листов
Выполнил		Макаров					РП	27	
Проверил		Темиров				ИОП-7; ИОП-8; Сетка С-10; Сетка С-11; Сетка С-12; Сетка С-13	ТОО "STROYCONSALTING"		

ИОП-9

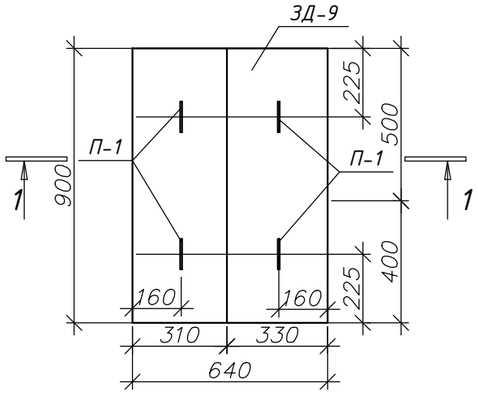

ИОП-10(ИОП-13)

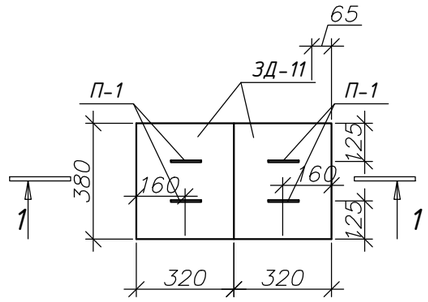

1-1

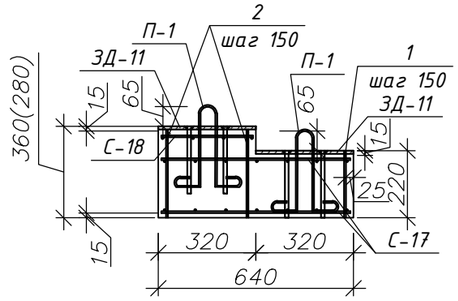

Сетка С-14

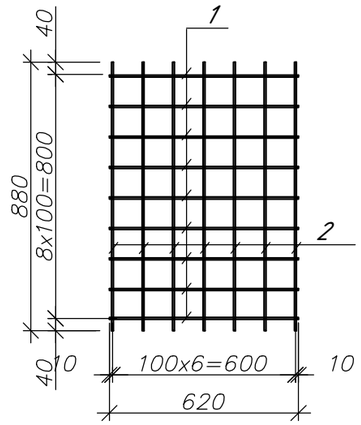

1-1

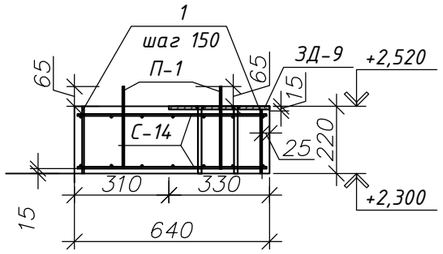

ЗД-11

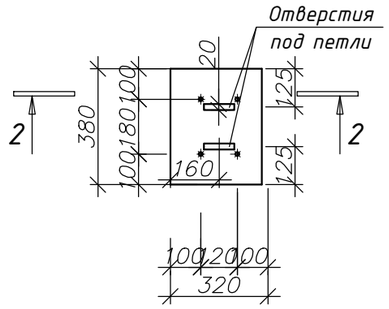

2-2

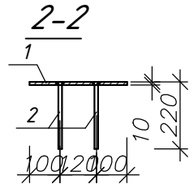

Сетка С-17

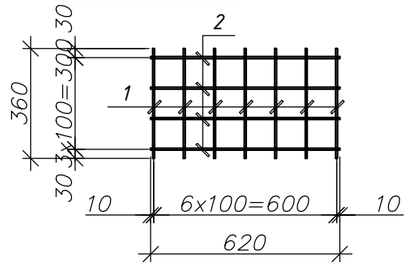

Сетка С-18

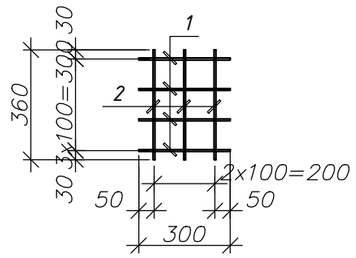

ЗД-9

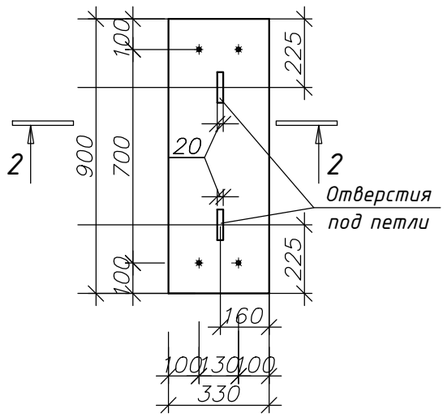

2-2

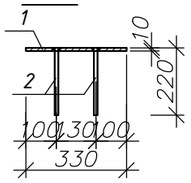

Примечание:

Петли строповочные П-1 зацепить за стержни сеток.

						48-20-АС			
Изм.	Кол.уч.	Лист	№Док.	Подпись	Дата	Строительство школы на 420 мест в с. Щапово, район Бәйтерек, ЗКО			
Гип		Темиров				Школа на 420 мест	Стадия	Лист	Листов
Выполнил		Макаров					РП	28	
Проверил		Темиров				ИОП-9; ИОП-10(13); Сетка С-14; Сетка С-17; Сетка С-18	ТОО "STROYCONSALTING"		

ИОП-11

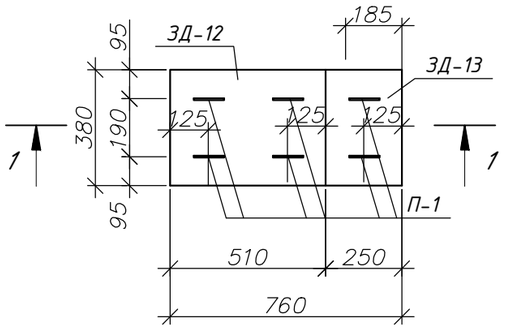

1-1

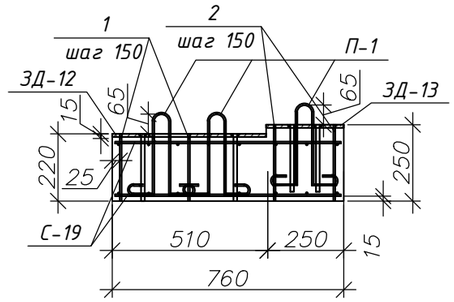

ИОП-12

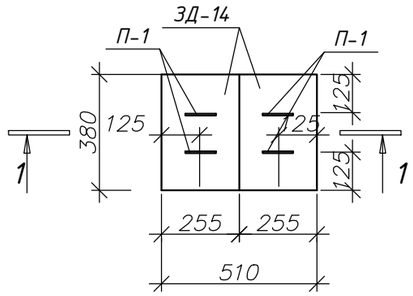

1-1

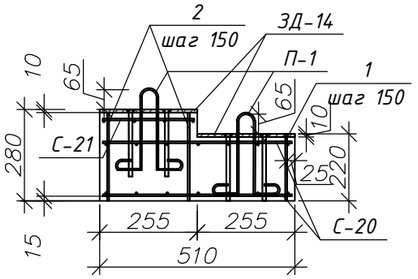

ЗД-12

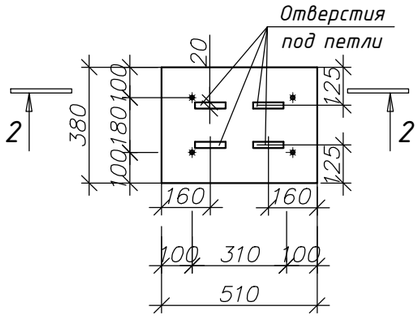

ЗД-13

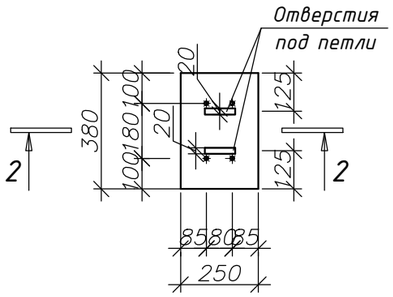

ЗД-14

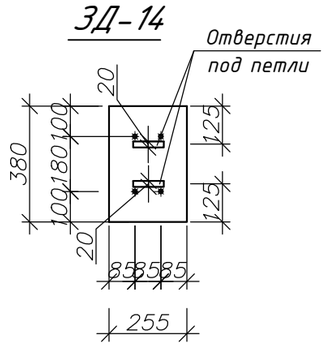

2-2

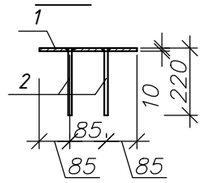

2-2

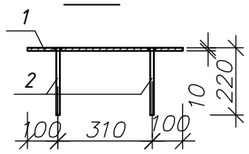

2-2

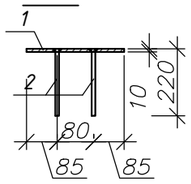

Сетка С-20

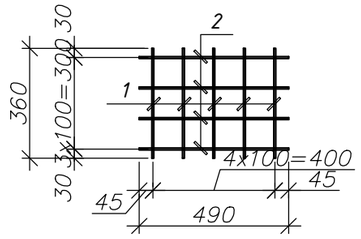

Сетка С-21

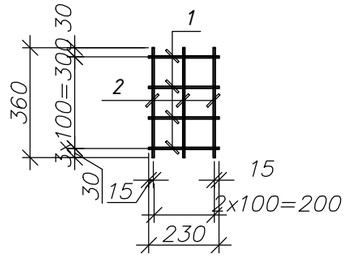

Сетка С-19

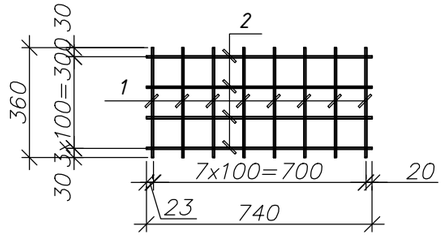

Примечание:

Петли строповочные П-1 зацепить за стержни сеток.

Данный лист см. с листом АС-44

						48-20-АС
						Строительство школы на 420 мест в с. Щапово, район Бәйтерек, ЗКО
Изм.	Кол.уч.	Лист	№Док.	Подпись	Дата	
Гип		Темиров				Школа на 420 мест — Стадия: РП; Лист: 29; Листов:
Выполнил		Макаров				
Проверил		Темиров				ИОП-11; ИОП-12; Сетка С-19; Сетка С-20; Сетка С-21 — ТОО "STROYCONSALTING"

Спецификация (начало)

Поз.	Обозначение	Наименование	Кол.	Масса, ед., кг	Приме-чание
		ОП-1*			
		Закладная деталь ЗД-1	1	11.38	
1	ГОСТ 19903-15*	-380х10, l=380 мм	1	11.33	
2	ГОСТ 5781-92	ф8 AIII, l=140 мм	4	0.055	
		Сетка С-1	2	1,13	2,26
1	ГОСТ 5781-92	ф8 AIII. L=360мм	4	0,142	
2	ГОСТ 5781-92	ф8 AIII. L=360мм	4	0,142	
		ОП-2*			
	АС-36	Закладная деталь ЗД-2	1	15,26	
1	ГОСТ 19903-15*	-380х10, L=510мм	1	15,21	
2	ГОСТ 5781-92	ф8 AIII, L=140мм	4	0,055	
		Сетка С-2	2	1,47	2,94
1	ГОСТ 5781-92	ф8 AIII. L=360мм	5	0,142	
2	ГОСТ 5781-92	ф8 AIII. L=490мм	4	0,19	
		ОП-2*-1			
	АС-36	Закладная деталь ЗД-2-1	2	7.71	
1	ГОСТ 19903-15*	-190х10, l=510 мм	1	7.6	
2	ГОСТ 5781-92	ф8 AIII, l=140 мм	2	0.055	
	АС-36	Сетка С-2-1	1	0.68	
1	ГОСТ 5781-92	ф8 AIII, l=490 мм	2	0,19	
2	ГОСТ 5781-92	ф8 AIII, l=170 мм	5	0.06	
		Сетка С-2	2	2,7	5,4
1	ГОСТ 5781-92	ф8 AIII. L=360мм	5	0,14	
2	ГОСТ 5781-92	ф8 AIII. L=490мм	4	0,19	
3	ГОСТ 5781-92	ф8 AIII. L=220мм	4	0,09	см.отд-но от С-2
4	ГОСТ 5781-92	ф8 AIII. L=270мм	8	0,11	
		ОП-3*			
	АС-38	Закладная деталь ЗД-3	1	19.42	
1	ГОСТ 19903-15*	-380х10, l=640 мм	1	19.1	
2	ГОСТ 5781-92	ф8 AIII, l=200 мм	4	0.08	
		Сетка С-3	2	1,8	3,6
1	ГОСТ 5781-92	ф8 AIII. L=620мм	4	0,24	

Спецификация (продолжение)

Поз.	Обозначение	Наименование	Кол.	Масса, ед., кг	Приме-чание
2	ГОСТ 5781-92	ф8 AIII. L=360мм	6	0,14	
		ИОП-1*		225	
	АС-37	Закладная деталь ЗД-17	1	25,16	
	ГОСТ 19903-15*	-510х10, L=620мм	1	24,82	
	ГОСТ 5781-92	ф8 AIII, L=220мм	4	0,086	
		Сборочные единицы			
		Сетка С-4	2	2,53	
	То же	Петля П-1	2	0.359	
		Материалы			
		Бетон кл. В 15, м ^{3}	0.07		
		Сетка С-4		2,53	
1	ГОСТ 5781-92	ф8 AIII, l=620 мм	5	0.24	
2	То же	ф8 AIII, l=480 мм	7	0.19	
		ИОП-2		225	
		Сборочные единицы			
		Сетка С-5	2	3.36	
	То же	Петля П-1	2	0.359	
		Материалы			
		Бетон кл. В 15, м ^{3}	0.09		
		Сетка С-5		3.36	
1	ГОСТ 5781-92	ф8 AIII, l=620 мм	7	0.24	
2	То же	ф8 AIII, l=620 мм	7	0.24	
		ИОП-3		337,5	
		Сборочные единицы			
		Сетка С-6	2	3.99	7.96

Изм.	Кол.уч.	Лист	№Док.	Подпись	Дата	48-20-АС			
						Строительство школы на 420 мест в с. Щапово, район Бәйтерек, ЗКО			
Гип		Темиров				Школа на 420 мест	Стадия	Лист	Листов
Выполнил		Макаров					РП	30	
Проверил		Темиров				Спецификация материалов(начало)	ТОО "STROYCONSALTING"		

Спецификация (продолжение)

Поз.	Обозначение	Наименование	Кол.	Масса, ед., кг	Приме-чание
	То же	Сетка С-7	1	3.44	
	То же	Петля П-1	4	0,359	1,436
3	ГОСТ 5781-92	Ф8 AIII; l=200 мм	4	0.079	
4	То же	Ф8 AIII; l=300 мм	8	0.118	
		Материалы			
		Бетон кл. В 15, м³	0.135		
		Сетка С-6		3.99	
1	ГОСТ 5781-92	Ф8 AIII; l=540 мм	9	0.21	
2	То же	Ф8 AIII; l=880 мм	6	0.35	
		Сетка С-7		3.44	
1	ГОСТ 5781-92	Ф8 AIII; l=540 мм	5	0.21	
2	То же	Ф8 AIII; l=430 мм	6	0.17	
3	ГОСТ 5781-92	Ф8 AIII. L=220мм	4	0,09	см.отд-но от С-7
4	ГОСТ 5781-92	Ф8 AIII. L=320мм	8	0,126	
		ИОП-5		183,3	
		Сборочные единицы			
		Сетка С-9	2	2,3	4,6
	То же	Закладная деталь ЗД-5	1	23.31	
		Петля П-1	2	0.359	0.72
		Материалы			
1		Бетон кл. В 15, м³		0.064	
		Сетка С-9		2.3	
	ГОСТ 5781-92	Ф8 AIII; l=360 мм	8	0.14	
21	То же	Ф8 AIII; l=750 мм	4	0.296	
		Закладная деталь ЗД-5		23.31	
	ГОСТ 19903-15*	-380х10, l=770 мм	1	22.96	
2	ГОСТ 5781-92	Ф8 AIII; l=220 мм	4	0.087	
		ИОП-6		357,4	
		Сборочные единицы			
		Сетка С-6	2	3.98	7.96
	То же	Сетка С-7	1	3.43	

Спецификация (продолжение)

Поз.	Обозначение	Наименование	Кол.	Масса, ед., кг	Приме-чание
		Петля П-1	4	0,359	1,436
		Закладная деталь ЗД-6	1	19.87	
3	ГОСТ 5781-92	Ф8 AIII; l=200 мм	4	0.079	
4	То же	Ф8 AIII; l=300 мм	8	0.118	
		Материалы			
		Бетон кл. В 15, м³	0.135		
		Сетка С-6		3.98	
1	ГОСТ 5781-92	Ф8 AIII; l=540 мм	9	0.21	
2	То же	Ф8 AIII; l=880 мм	6	0.348	
		Сетка С-7		3.43	
1	ГОСТ 5781-92	Ф8 AIII; l=540 мм	5	0.21	
2	То же	Ф8 AIII; l=430 мм	6	0.17	
3	ГОСТ 5781-92	Ф8 AIII. L=220мм	4	0.087	см.отд-но от С-7
4	ГОСТ 5781-92	Ф8 AIII. L=320мм	8	0,126	
		Закладная деталь ЗД-6	1	19,87	
1	ГОСТ 19903-15*	-560х10, l=450 мм		19,78	
2	ГОСТ 5781-92	Ф8 AIII; l=220 мм		0.087	
		Петля П-1	1	1.436	
	ГОСТ 5781-92	Ф8 A I; l=910 мм	4	0.359	
		ИОП-7		482,12	
		Сборочные единицы			
		Сетка С-10	2	4.61	9.22
		Сетка С-11	1	5.11	
		Закладная деталь ЗД-7	1	12.12	
		Петля П-1	4	0,359	1.436

Изм.	Кол.уч.	Лист	№Док.	Подпись	Дата	48-20-АС			
						Строительство школы на 420 мест в с. Щапово, район Бәйтерек, ЗКО			
Гип		Темиров				Школа на 420 мест	Стадия	Лист	Листов
Выполнил		Макаров					РП	31	
Проверил		Темиров				Спецификация материалов(продолжение)	ТОО "STROYCONSALTING"		

Спецификация (продолжение)

Поз.	Обозначение	Наименование	Кол.	Масса, ед., кг	Приме-чание
1	ГОСТ 5781–92	Ф8 А III; l=200 мм	7	0.079	
2	То же	Ф8 А III; l=400 мм	14	0.158	
		Материалы			
		Бетон кл. В 15, м³	0.188		
		Сетка С–10		4.61	
1	ГОСТ 5781–92	Ф8 А III; l=620 мм	9	0.245	
2	То же	Ф8 А III; l=880 мм	7	0.345	
		Сетка С–11		5.11	
1	ГОСТ 5781–92	Ф8 А III; l=320 мм	9	0.126	
2	То же	Ф8 А III; l=880 мм	3	0.348	
3	ГОСТ 5781-92	Ф8 А III. L=220мм	7	0,087	см.отд-но от С-11
4	ГОСТ 5781-92	Ф8 А III. L=420мм	14	0,166	
		Закладная деталь ЗД-7		12.12	
3	ГОСТ 19903-15*	-300х10, l=500 мм	1	11.77	
4	ГОСТ 5781-92	Ф8 AIII; l=220 мм	4	0.087	
		ИОП-8		225,6	
		Сборочные единицы			
		Бетон кл. В 15, м³	0.064		
		Сетка С-12	2	2.58	5.16
	То же	Сетка С-13	1	2.464	
	То же	Закладная деталь ЗД-8	1	13.16	
		Петля П-1	2	0,359	0,718
1	ГОСТ 5781-92	Ф8 AIII; l=200 мм	4	0.079	
2	То же	Ф8 AIII; l=280 мм	8	0.111	
		Материалы			
		Бетон кл. В 15, м³	0.085		
		Сетка С-12		2.58	
1	ГОСТ 5781-92	Ф8 AIII, l=620 мм	5	0.246	
2	То же	Ф8 AIII, l=490 мм	7	0.193	
		Сетка С-13		2.464	
1	ГОСТ 5781-92	Ф8 AIII, l=300 мм	5	0.118	
2	То же	Ф8 AIII, l=490 мм	3	0.194	

Спецификация (продолжение)

Поз.	Обозначение	Наименование	Кол.	Масса, ед., кг	Приме-чание
3	ГОСТ 5781-92	Ф8 А III. L=220мм	4	0,087	см.отд-но от С-13
4	ГОСТ 5781-92	Ф8 А III. L=300мм	8	0,118	
		Закладная деталь ЗД–8		13.16	
1	ГОСТ 19903–15*	–320х10, l=510 мм	1	12.81	
2	ГОСТ 5781–92	Ф8 А III. L=220мм	4	0.087	
		ИОП–9		338,6	
		Сборочные единицы			
		Сетка С–14	2	4.65	9.3
	То же	Закладная деталь ЗД–9	1	23.66	
		Петля П–1	4	0,359	1,436
1	ГОСТ 5781–92	Ф8 А III. L=220мм	14	0.087	
		Материалы			
		Бетон кл. В 15, м³	0.126		
		Сетка С–14		4.65	
1	ГОСТ 5781–92	Ф8 А III. L=620мм	9	0.245	
2	То же	Ф8 А III. L=880мм	7	0.348	
		Закладная деталь ЗД–9		23.66	
	ГОСТ 19903–15*	–900х10, l=330 мм	1	23.31	
2	ГОСТ 5781–92	Ф8 А III. L=220мм	4	0.087	
		ИОП–10 (ИОП –13)		167,4	
		Сборочные единицы			
		Сетка С–17	2	1.974	3.948
	То же	Сетка С–18	1	0.9	
		Закладная деталь ЗД–11	1	9.89	

Изм.	Кол.уч.	Лист	№Док.	Подпись	Дата				
						48-20-АС			
						Строительство школы на 420 мест в с. Щапово, район Бәйтерек, ЗКО			
Гип		Темиров				Школа на 420 мест	Стадия	Лист	Листов
Выполнил		Макаров					РП	32	
Проверил		Темиров				Спецификация материалов(продолжение)	ТОО "STROYCONSALTING"		

Спецификация (окончание)

Поз.	Обозначение	Наименование	Кол.	Масса, ед., кг	Приме-чание
		Петля П-1	4	0,359	1.436
3	ГОСТ 5781-92	Ф8 AIII. L=220мм	4	0.087	
4	То же	Ф8 AIII. L=280мм	6	0.111	
		Материалы			
		Бетон кл. В 15, м³			0.063 / 0.06
		Сетка С-17		1.974	
1	ГОСТ 5781-92	Ф8 AIII. L=360мм	7	0.142	
2	То же	Ф8 AIII, l=620 мм	4	0.245	
		Сетка С-18		0.9	
1	ГОСТ 5781-92	Ф8 AIII, l=300 мм	4	0.118	
2	То же	Ф8 AIII, l=360 мм	3	0.142	
		Закладная деталь ЗД-11		9.63	
1	ГОСТ 19903-15*	-320х10, l=380 мм	1	9.54	
2	ГОСТ 5781-92	Ф8 AIII, l=220 мм	4	0.087	
		ИОП-11		190,8	
		Сборочные единицы			
		Сетка С-19	2	2.28	4.56
	То же	Закладная деталь ЗД-12	1	15.56	
	"-"	Закладная деталь ЗД-13	1	7.8	
		Петля П-1	4	0,359	1,436
3	ГОСТ 5781-92	Ф8 AIII, l=200 мм	6	0.079	
4	То же	Ф8 AIII, l=300 мм	6	0.118	
		Материалы			
		Бетон кл. В 15, м³	0.067		
		Сетка С-19		2.28	
1	ГОСТ 5781-92	Ф8 AIII, l=740 мм	4	0.29	
2	То же	Ф8 AIII, l=360 мм	8	0.14	
		Закладная деталь ЗД-12		15.56	
1	ГОСТ 19903-15*	-380х10, l=510 мм	1	15.21	
2	ГОСТ 5781-92	Ф8 AIII, l=220 мм	4	0.087	
		Закладная деталь ЗД-13		7.8	
1	ГОСТ 19903-15*	-380х10, l=250 мм	1	7.45	

Поз.	Обозначение	Наименование	Кол.	Масса, ед., кг	Приме-чание
2	ГОСТ 5781-92	Ф8 AIII, l=220 мм	4	0.087	
		ИОП-12		172,9	
		Сборочные единицы			
		Сетка С-20	2	1.47	2.94
	То же	Сетка С-21	1	0.78	
	"-"	Закладная деталь ЗД-14	1	7.95	
		Петля П-1	4	0,359	1,436
1	ГОСТ 5781-92	Ф8 AIII, l=200 мм	6	0.079	
2	То же	Ф8 AIII, l=300 мм	6	0.118	
		Материалы			
		Бетон кл. В 15, м³	0.066		
		Сетка С-20		1.47	
1	ГОСТ 5781-92	Ф8 AIII, l=490 мм	4	0.193	
2	То же	Ф8 AIII, l=360 мм	5	0.14	
		Сетка С-21		0.78	
1	ГОСТ 5781-92	Ф8 AIII, l=230 мм	4	0.091	
2	То же	Ф8 AIII, l=360 мм	3	0.14	
		Закладная деталь ЗД-14		7.95	
1	ГОСТ 19903-15*	-380х10, l=255 мм	1	7.60	
2	ГОСТ 5781-92	Ф8 AIII, l=220 мм	4	0.087	

Примечание: Данный лист см. с листом

Изм.	Кол.уч.	Лист	№Док.	Подпись	Дата	48-20-АС			
						Строительство школы на 420 мест в с. Щапово, район Бәйтерек, ЗКО			
Гип		Темиров				Школа на 420 мест	Стадия	Лист	Листов
Выполнил		Макаров					РП	33	
Проверил		Темиров				Спецификация материалов(окончание)	ТОО "STROYCONSALTING"		

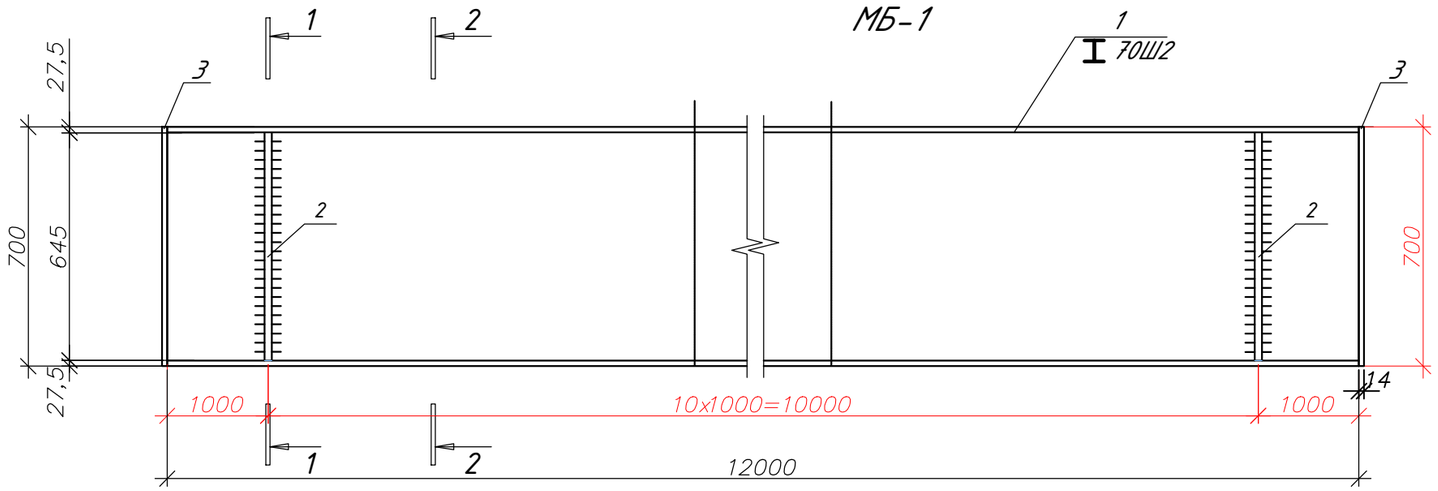

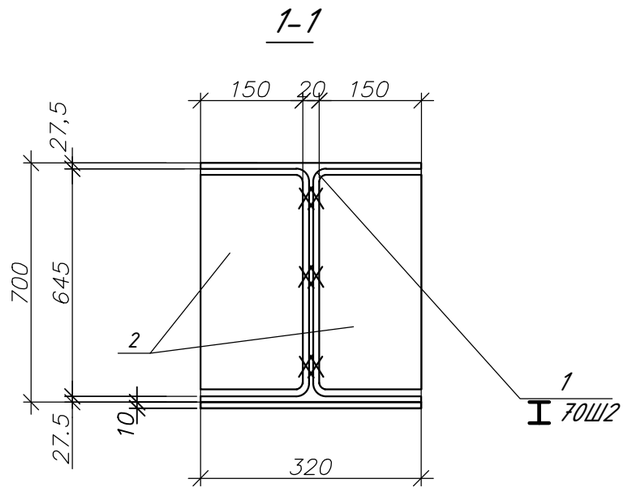

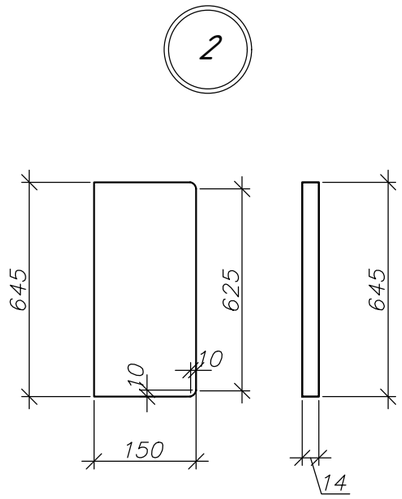

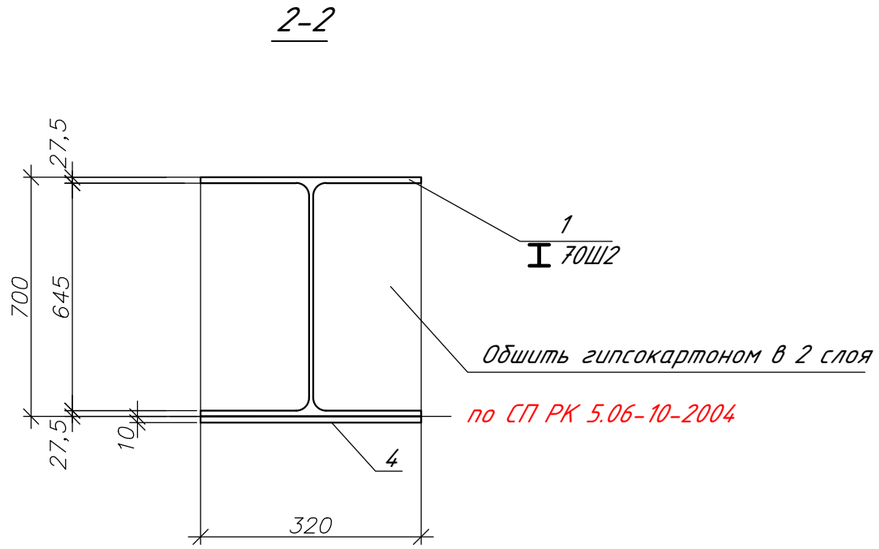

Примечания:

1. Сварку производить электродами типа Э-42 ГОСТ 9467-75*. Высоту сварного шва принимать равным наименьшей толщине свариваемых элементов. Сварные швы тщательно зачистить.
2. Материал конструкции сталь С245.
3. Антикоррозийную защиту металлических изделий производить пентафталиевыми покрытиями (лаки ПФ-170, ПФ-171 или эмалями ПФ-15, ПФ-133), согласно СН РК 2.01-01-2013"Защита строительных конструкций от коррозии".

						48-20-АС			
Изм.	Кол.уч.	Лист	№Док.	Подпись	Дата	Строительство школы на 420 мест в с. Щапово, район Бәйтерек, ЗКО			
Гип		Темиров				Школа на 420 мест	Стадия	Лист	Листов
Выполнил		Макаров					РП	34	
Проверил		Темиров				МБ-1 Разрезы 1-1;2-2	ТОО "STROYCONSALTING"		

А3

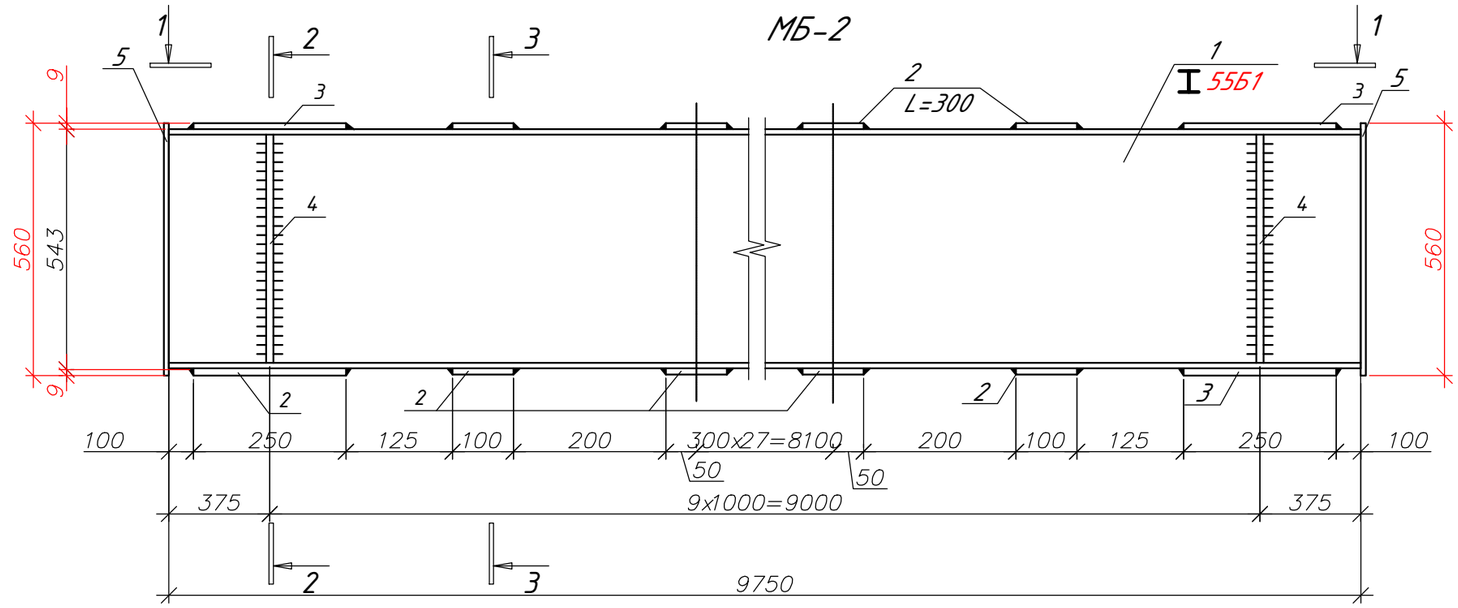

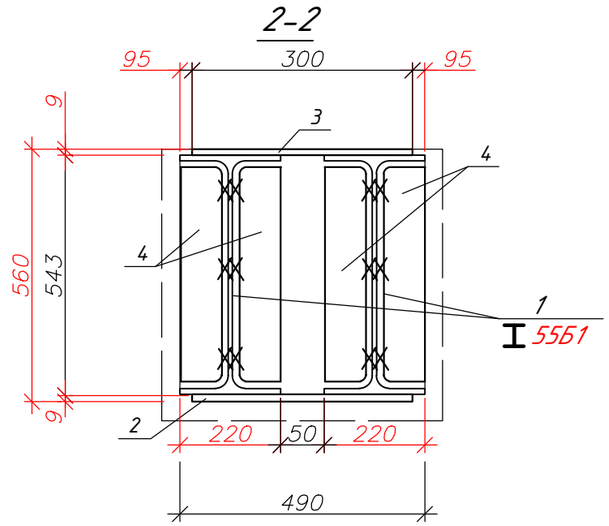

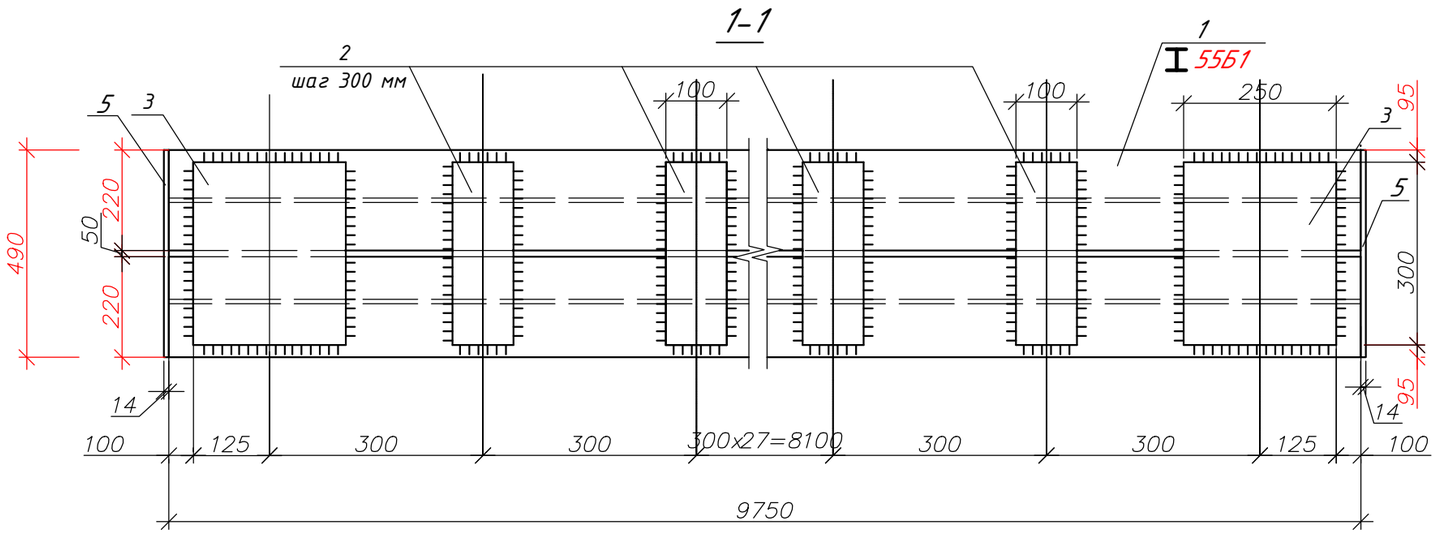

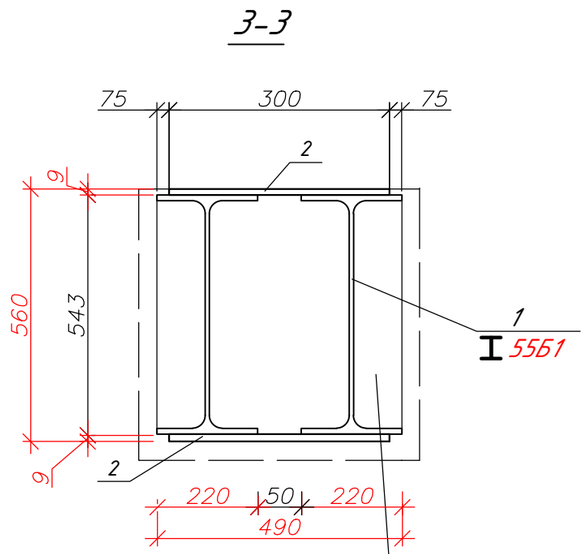

обшить гипсокартоном в 2 слоя по СП РК 5.06-10-2004

Примечания:

1. Сварку производить электродами типа Э-42 ГОСТ 9467-75*. Высоту сварного шва принимать равным наименьшей толщине свариваемых элементов. Сварные швы тщательно зачистить.
2. Материал конструкции сталь С245.
3. Антикоррозийную защиту металлических изделий производить пентафталиевыми покрытиями (лаки ПФ-170, ПФ-171 или эмалями ПФ-15, ПФ-133), согласно СН РК 2.01-01-2013"Защита строительных конструкций от коррозии".

						48-20-АС
Изм.	Кол.уч.	Лист	№Док.	Подпись	Дата	Строительство школы на 420 мест в с. Щапово, район Бәйтерек, ЗКО
Гип		Темиров				Школа на 420 мест — Стадия: РП; Лист: 35; Листов:
Выполнил		Макаров				
Проверил		Темиров				МБ-2 Разрезы 1-1;2-2;3-3 — ТОО "STROYCONSALTING"

Согласовано

Взам. инв. ?

Подп. и дата

Инв. ? подл.

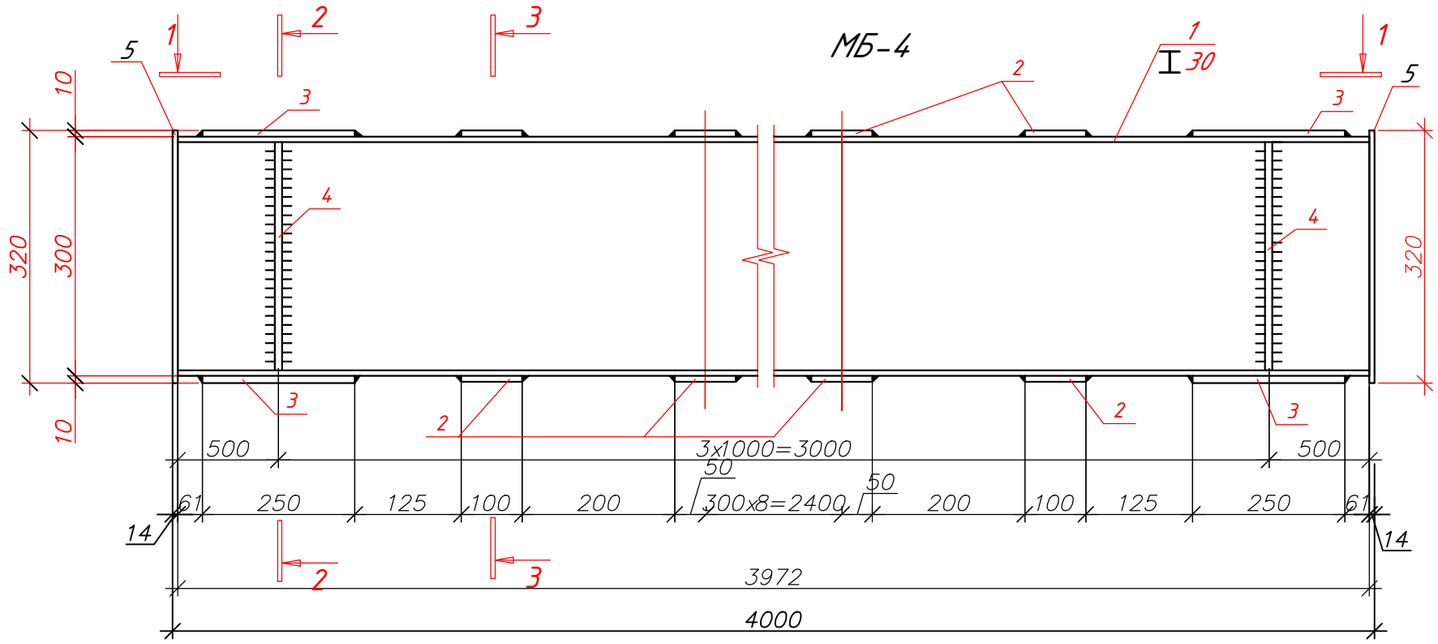

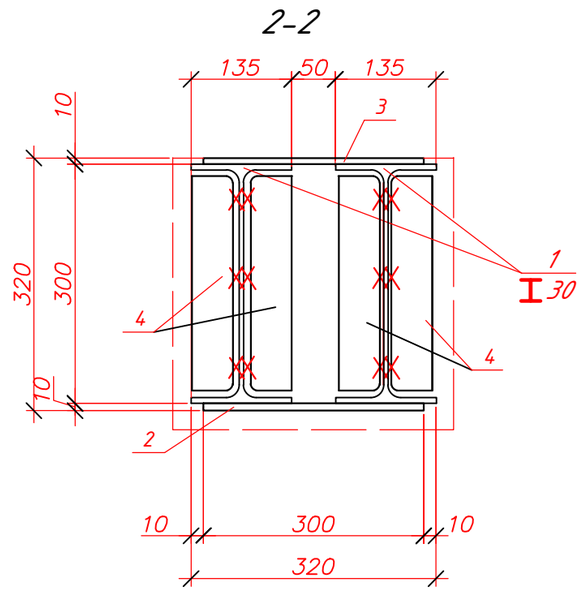

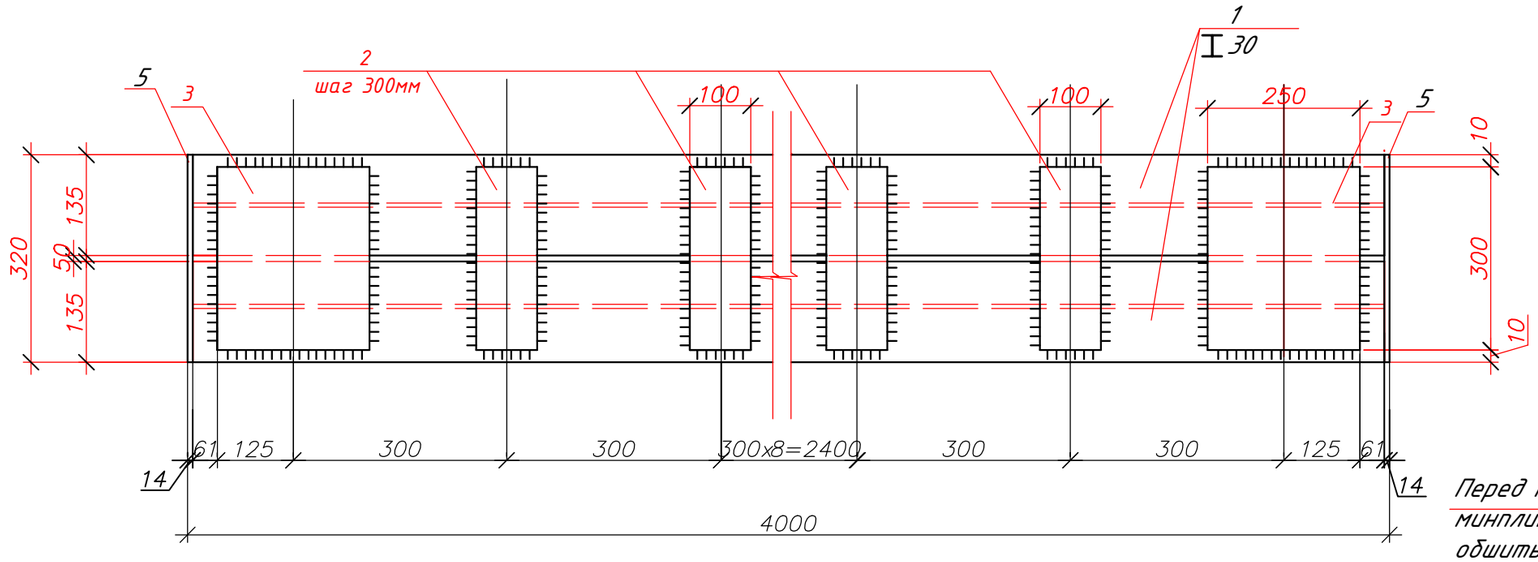

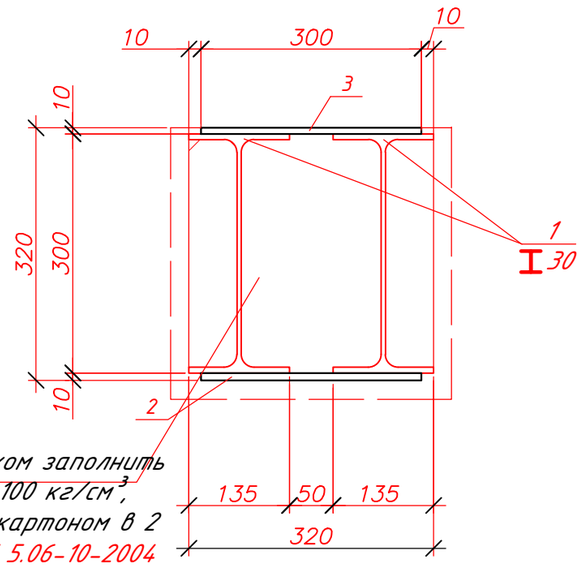

Перед монтажом заполнить минплитой $\gamma=100$ кг/см^3, обшить гипсокартоном в 2 слоя по СП РК 5.06-10-2004

Примечания:

1. Сварку производить электродами типа Э-42 ГОСТ 9467-75*. Высоту сварного шва принимать равным наименьшей толщине свариваемых элементов. Сварные швы тщательно зачистить.
2. Материал конструкции сталь С245.
3. Антикоррозийную защиту металлических изделий производить пентафталиевыми покрытиями (лаки ПФ-170, ПФ-171 или эмалями ПФ-15, ПФ-133), согласно СН РК 2.01-01-2013"Защита строительных конструкций от коррозии".

Изм.	Кол.уч.	Лист	№Док.	Подпись	Дата	48-20-АС
						Строительство школы на 420 мест в с. Щапово, район Бәйтерек, ЗКО
Гип		Темиров				Школа на 420 мест — Стадия: РП; Лист: 36; Листов:
Выполнил		Макаров				
Проверил		Темиров				МБ-4 Разрезы 1-1;2-2;3-3 — ТОО "STROYCONSALTING"

Согласовано

Взам. инв. ?

Подп. и дата

Инв. ? подл.

Копировал

А3

МБ-5

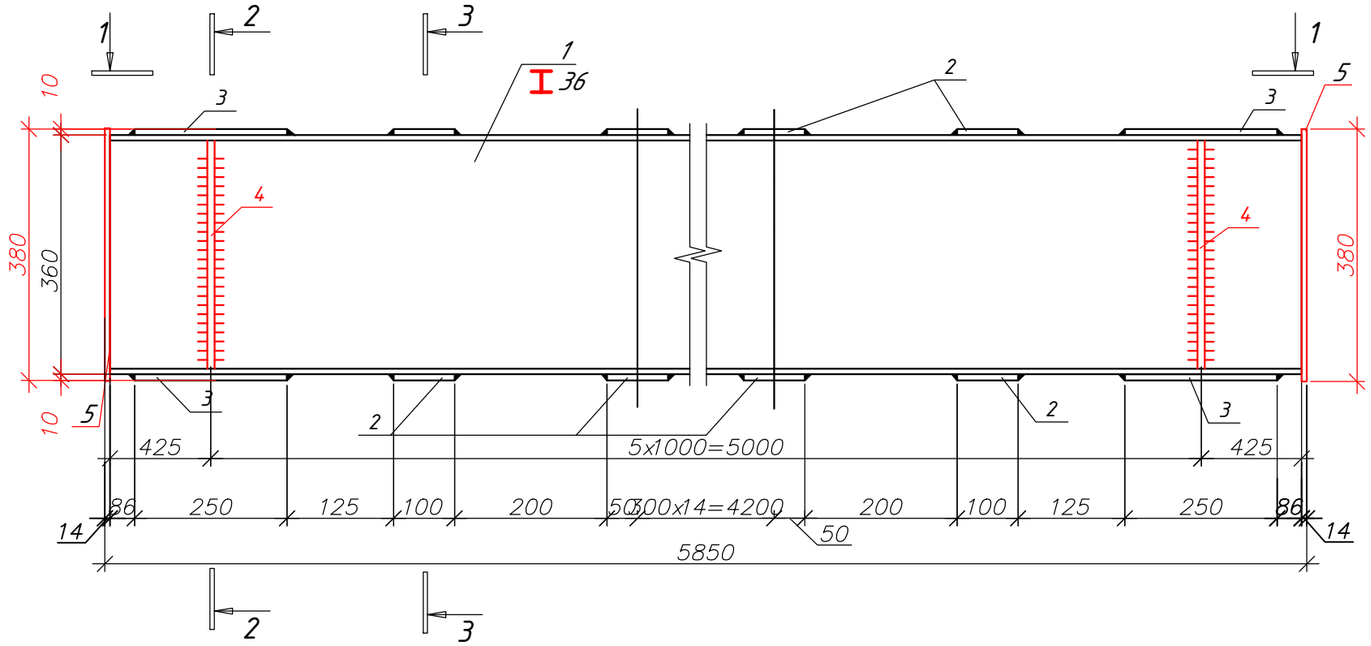

2-2

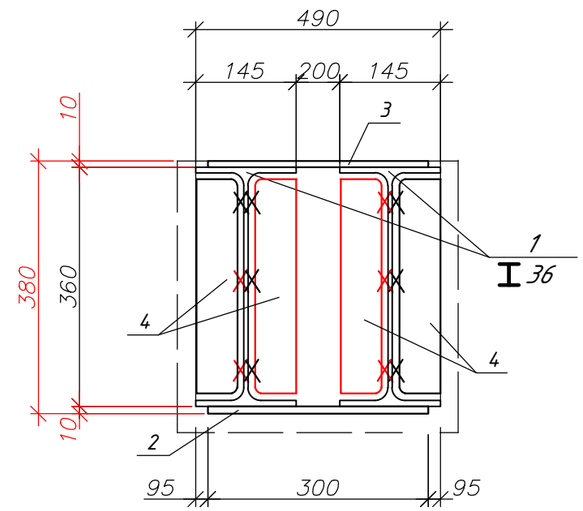

1-1

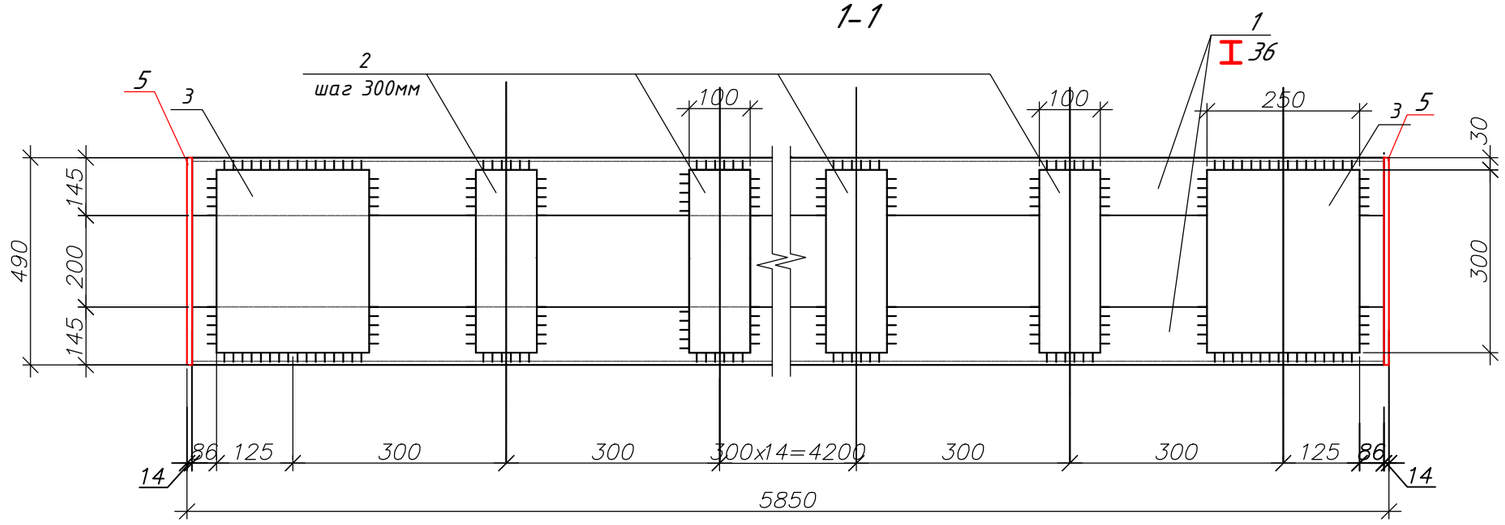

3-3

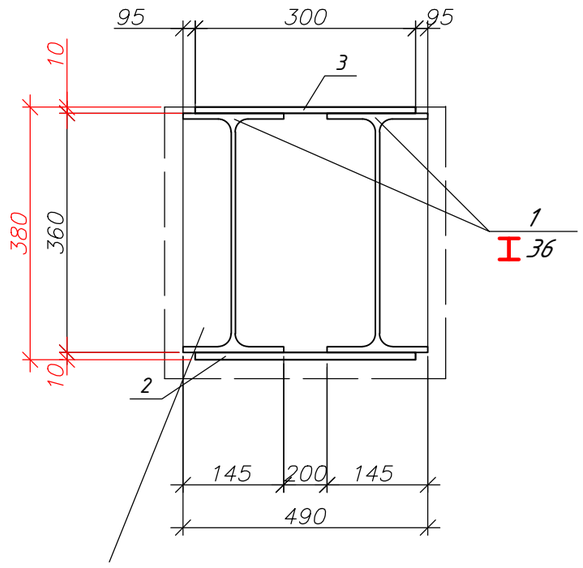

обшить гипсокартоном в 2слоя
по СП РК 5.06-10-2004

Примечания:

1. Сварку производить электродами типа Э-42 ГОСТ 9467-75*. Высоту сварного шва принимать равным наименьшей толщине свариваемых элементов. Сварные швы тщательно зачистить.
2. Материал конструкции сталь С245.
3. Антикоррозийную защиту металлических изделий производить пентафталиевыми покрытиями (лаки ПФ-170, ПФ-171 или эмалями ПФ-15, ПФ-133), согласно СН РК 2.01-01-2013"Защита строительных конструкций от коррозии".

						48-20-АС
Изм.	Кол.уч.	Лист	№Док.	Подпись	Дата	Строительство школы на 420 мест в с. Щапово, район Бәйтерек, ЗКО
Гип		Темиров				Школа на 420 мест — Стадия: РП; Лист: 37; Листов:
Выполнил		Макаров				
Проверил		Темиров				МБ-5 Разрезы 1-1;2-2;3-3 — ТОО "STROYCONSALTING"

Согласовано

Взам. инв. ?

Подп. и дата

Инв. ? подл.

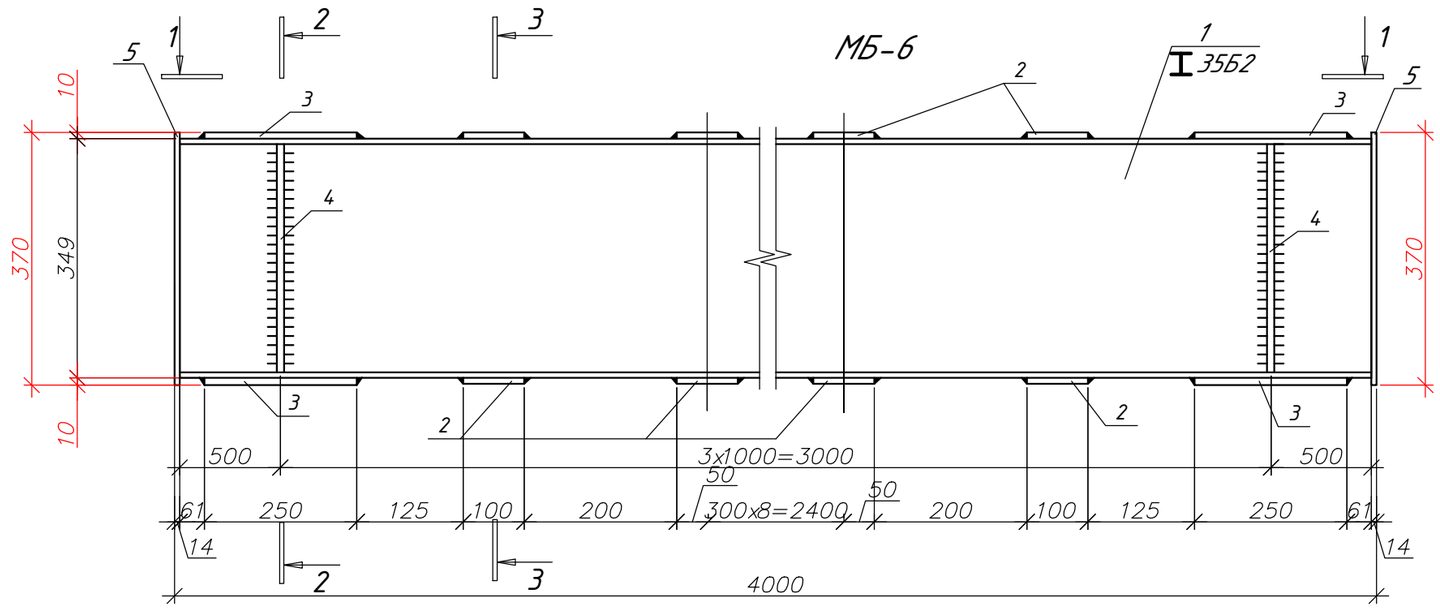

1-1

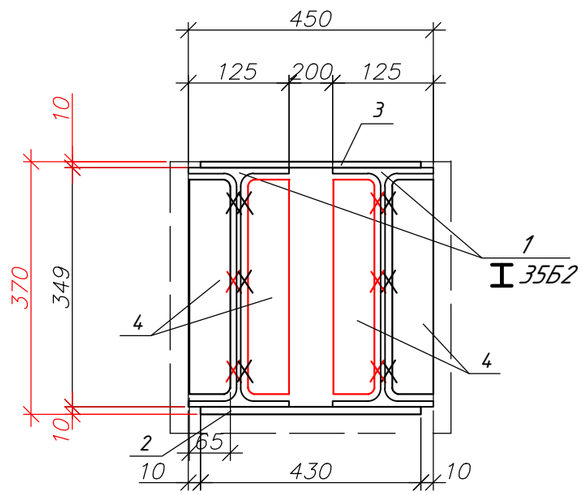

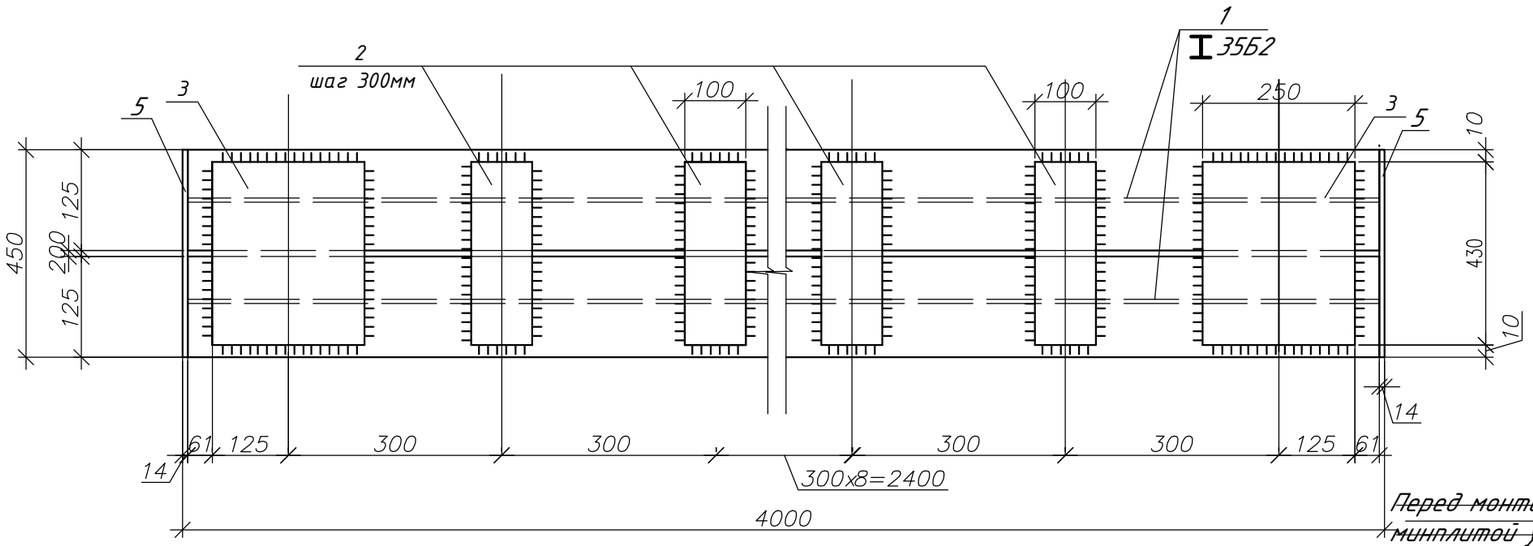

3-3

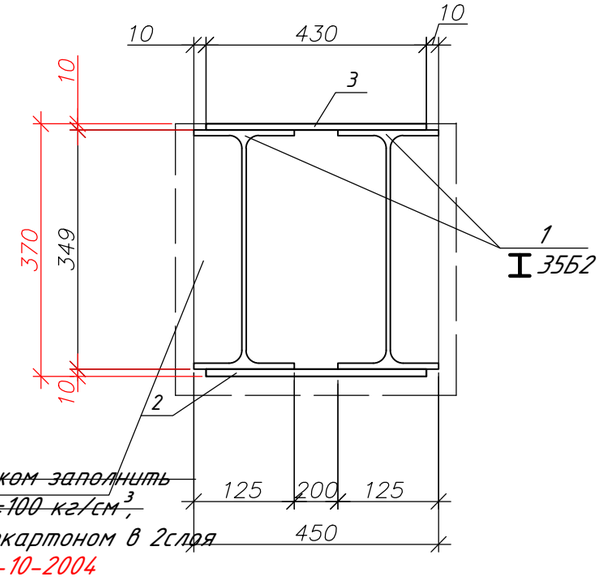

~~Перед монтажом заполнить минплитой γ=100 кг/см³,~~
обшить гипсокартоном в 2слоя
по СП РК 5.06-10-2004

Примечания:

1. Сварку производить электродами типа Э-42 ГОСТ 9467-75*. Высоту сварного шва принимать равным наименьшей толщине свариваемых элементов. Сварные швы тщательно зачистить.
2. Материал конструкции сталь С245.
3. Антикоррозийную защиту металлических изделий производить пентафталиевыми покрытиями (лаки ПФ-170, ПФ-171 или эмалями ПФ-15, ПФ-133), согласно СН РК 2.01-01-2013"Защита строительных конструкций от коррозии".

Согласовано

Взам. инв. ?

Подп. и дата

Инв. ? подл.

Изм.	Кол.уч.	Лист	№Док.	Подпись	Дата	48-20-АС		
						Строительство школы на 420 мест в с. Щапово, район Бәйтерек, ЗКО		
Гип		Темиров				Школа на 420 мест	Стадия	Лист	Листов
Выполнил		Макаров					РП	38	
Проверил		Темиров				МБ-6 Разрезы 1-1;2-2;3-3	ТОО "STROYCONSALTING"	

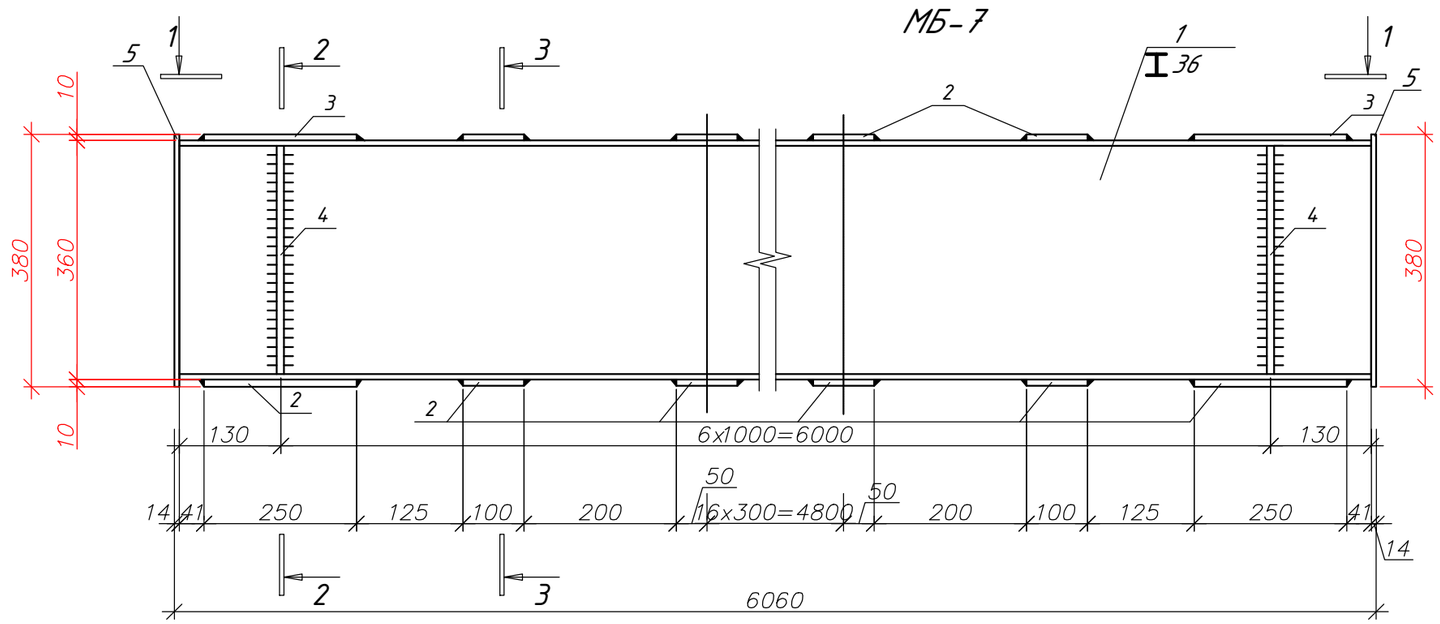

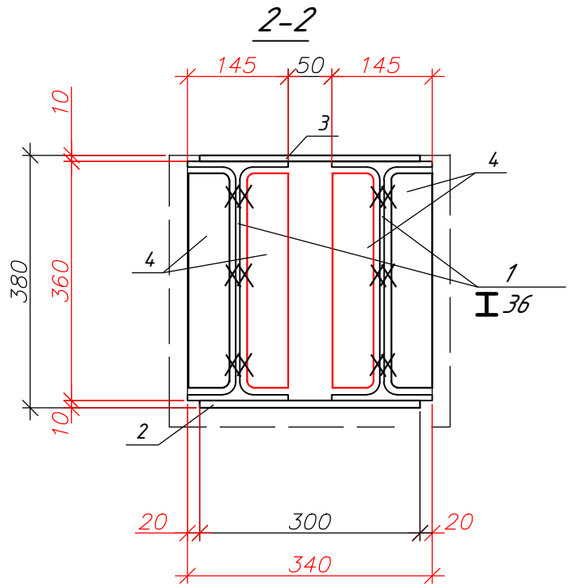

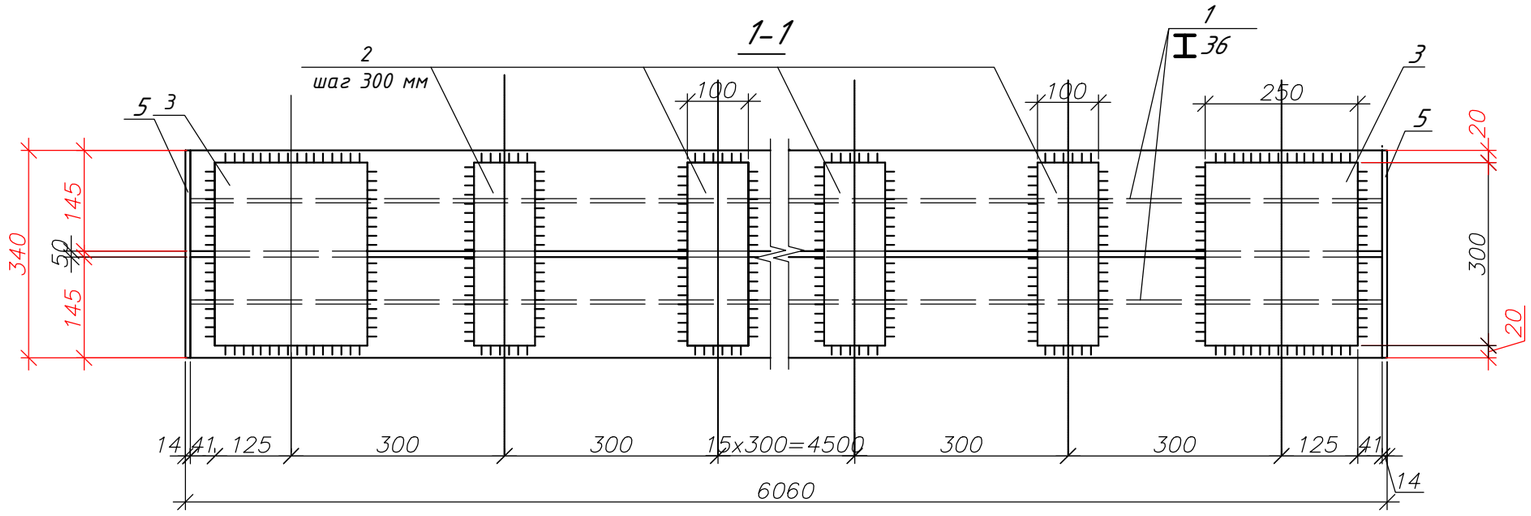

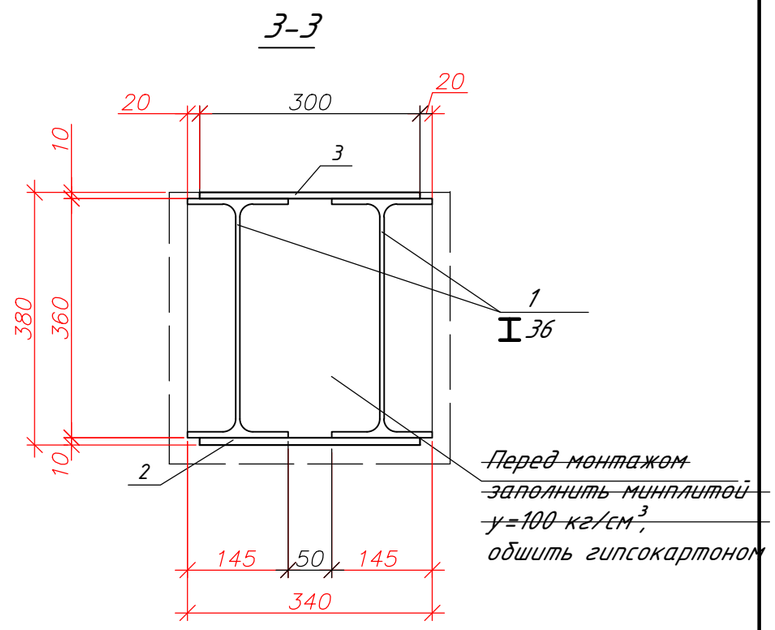

Согласовано

Взам. инв. ?

Подп. и дата

Инв. ? подл.

Примечания:

1. Сварку производить электродами типа Э-42 ГОСТ 9467-75*. Высоту сварного шва принимать равным наименьшей толщине свариваемых элементов. Сварные швы тщательно зачистить.
2. Материал конструкции сталь С245.
3. Антикоррозийную защиту металлических изделий производить пентафталиевыми покрытиями (лаки ПФ-170, ПФ-171 или эмалями ПФ-15, ПФ-133), согласно СН РК 2.01-01-2013"Защита строительных конструкций от коррозии".

Изм.	Кол.уч.	Лист	№Док.	Подпись	Дата	48-20-АС		
						Строительство школы на 420 мест в с. Щапово, район Бәйтерек, ЗКО		
Гип		Темиров				Школа на 420 мест	Стадия	Лист	Листов
Выполнил		Макаров					РП	39	
Проверил		Темиров				МБ-7 Разрезы 1-1;2-2;3-3	ТОО "STROYCONSALTING"	

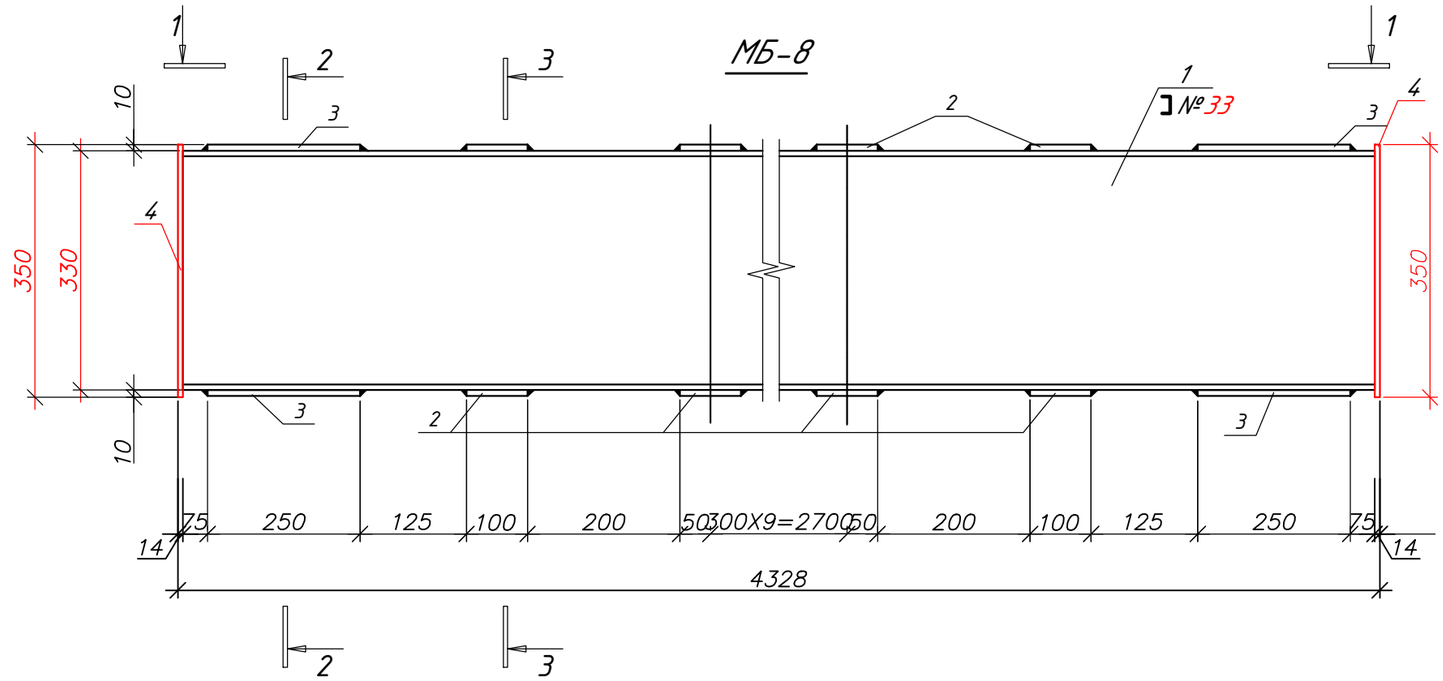

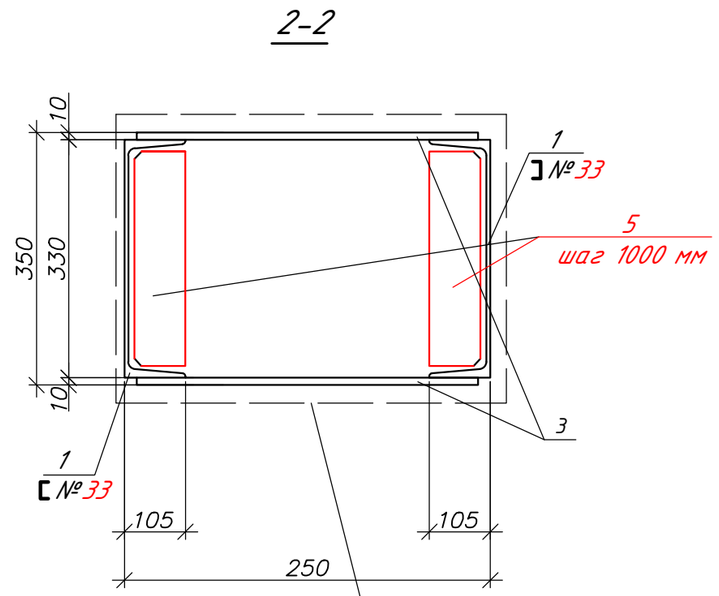

Перед монтажом заполнить минплитой γ=100 кг/см³, обшить гипсокартоном в 2 слоя по СП РК 5.06-10-2004

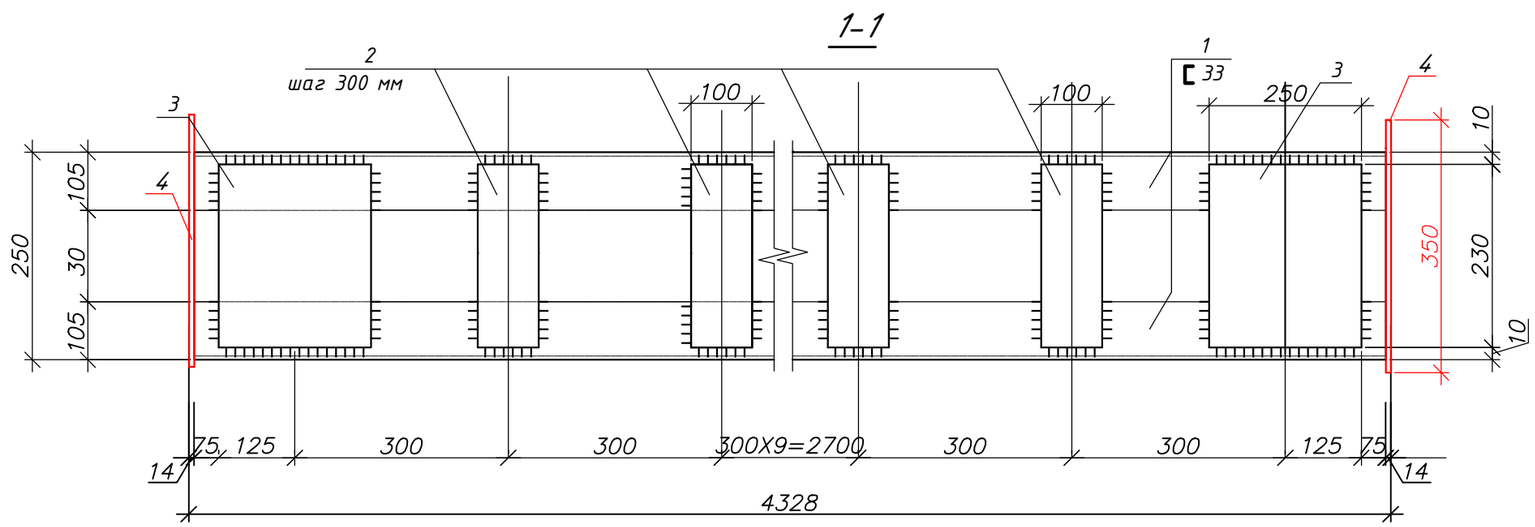

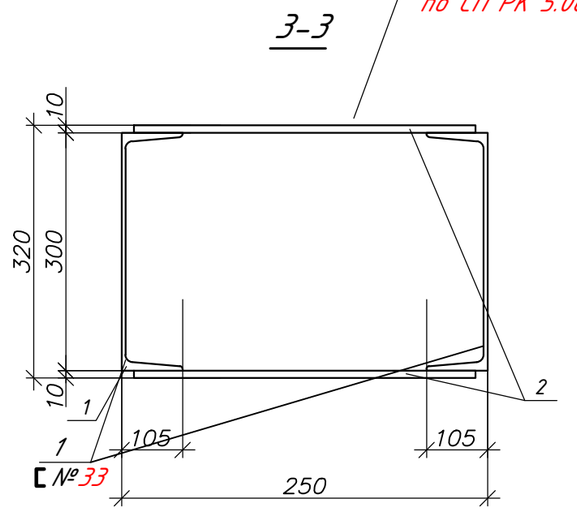

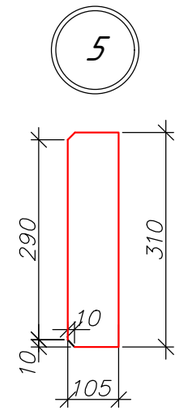

Примечания:

1. Сварку производить электродами типа Э-42 ГОСТ 9467-75*. Высоту сварного шва принимать равным наименьшей толщине свариваемых элементов. Сварные швы тщательно зачистить.
2. Материал конструкции сталь С245.
3. Антикоррозийную защиту металлических изделий производить пентафталиевыми покрытиями (лаки ПФ-170, ПФ-171 или эмалями ПФ-15, ПФ-133), согласно СН РК 2.01-01-2013"Защита строительных конструкций от коррозии".

						48-20-АС
Изм.	Кол.уч.	Лист	№Док.	Подпись	Дата	Строительство школы на 420 мест в с. Щапово, район Бәйтерек, ЗКО
Гип		Темиров				Школа на 420 мест — Стадия: РП; Лист: 40; Листов:
Выполнил		Макаров				
Проверил		Темиров				МБ-6 Разрезы 1-1;2-2;3-3 — ТОО "STROYCONSALTING"

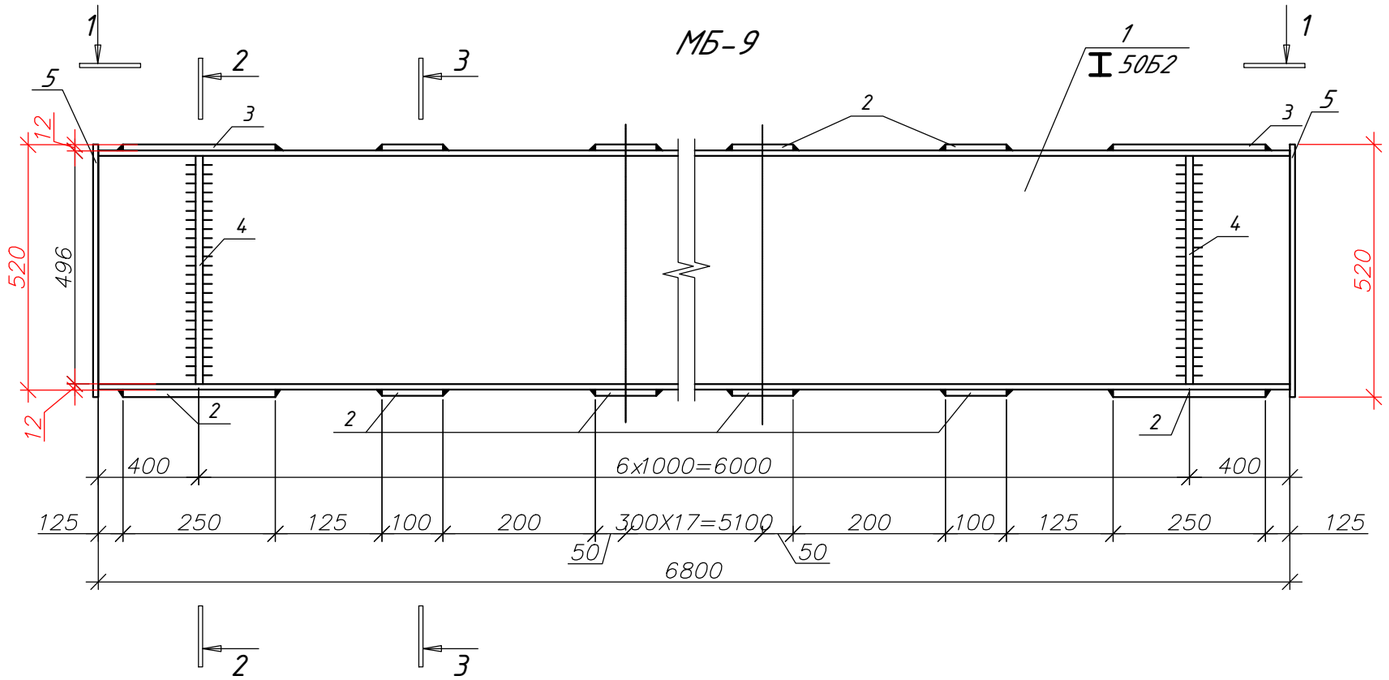

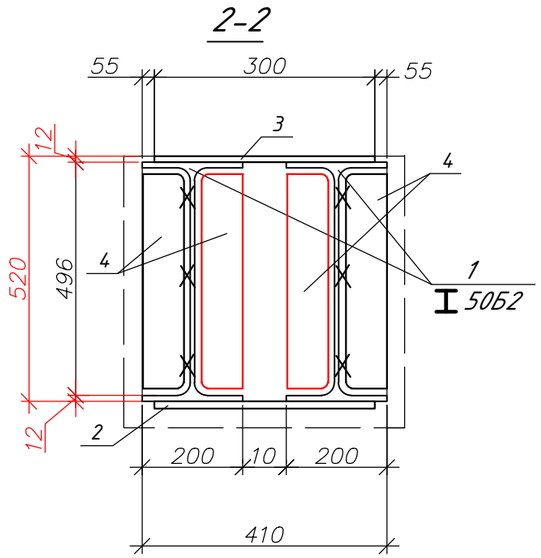

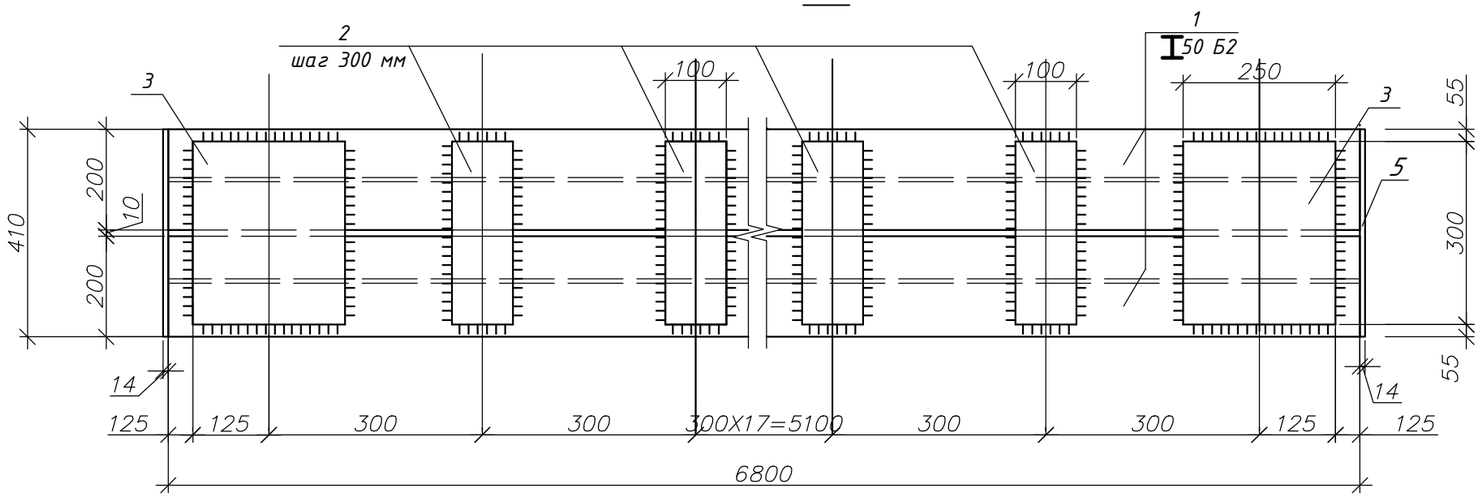

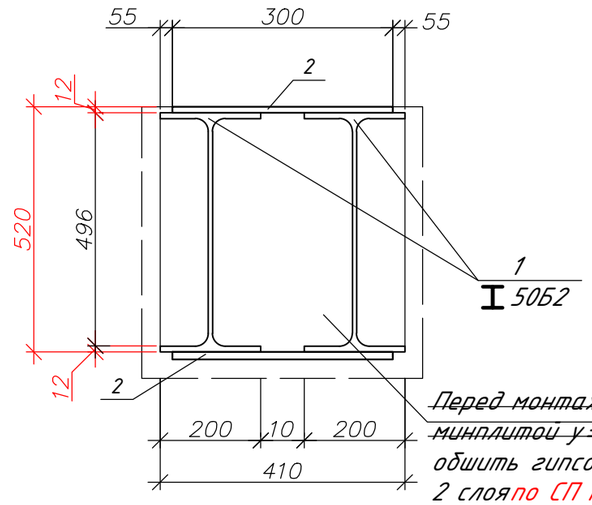

~~Перед монтажом заполнить минплитой γ=100 кг/см³,~~
обшить гипсокартоном в
2 слоя по СП РК 5.06-10-2004

Примечания:

1. Сварку производить электродами типа Э-42 ГОСТ 9467-75*. Высоту сварного шва принимать равным наименьшей толщине свариваемых элементов. Сварные швы тщательно зачистить.
2. Материал конструкции сталь С245.
3. Антикоррозийную защиту металлических изделий производить пентафталиевыми покрытиями (лаки ПФ-170, ПФ-171 или эмалями ПФ-15, ПФ-133), согласно СН РК 2.01-01-2013"Защита строительных конструкций от коррозии".

						48-20-АС			
Изм.	Кол.уч.	Лист	№Док.	Подпись	Дата	Строительство школы на 420 мест в с. Щапово, район Бәйтерек, ЗКО			
Гип		Темиров				Школа на 420 мест	Стадия	Лист	Листов
Выполнил		Макаров					РП	41	
Проверил		Темиров				МБ-9 Разрезы 1-1;2-2;3-3	ТОО "STROYCONSALTING"		

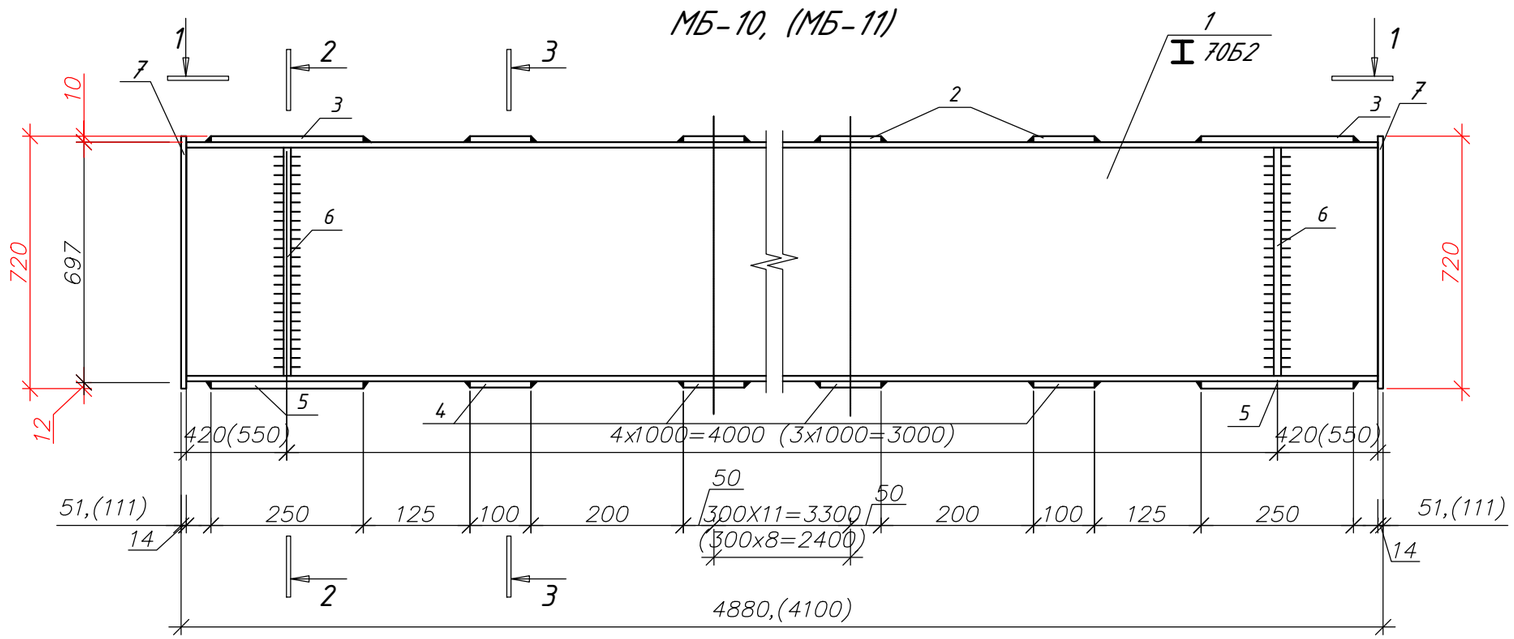

1-1

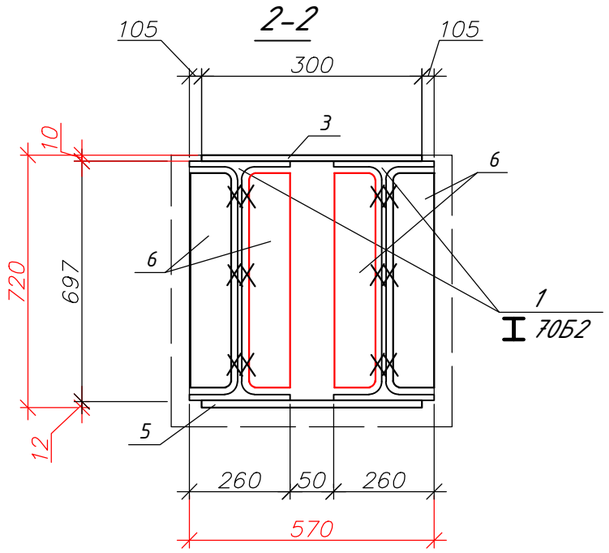

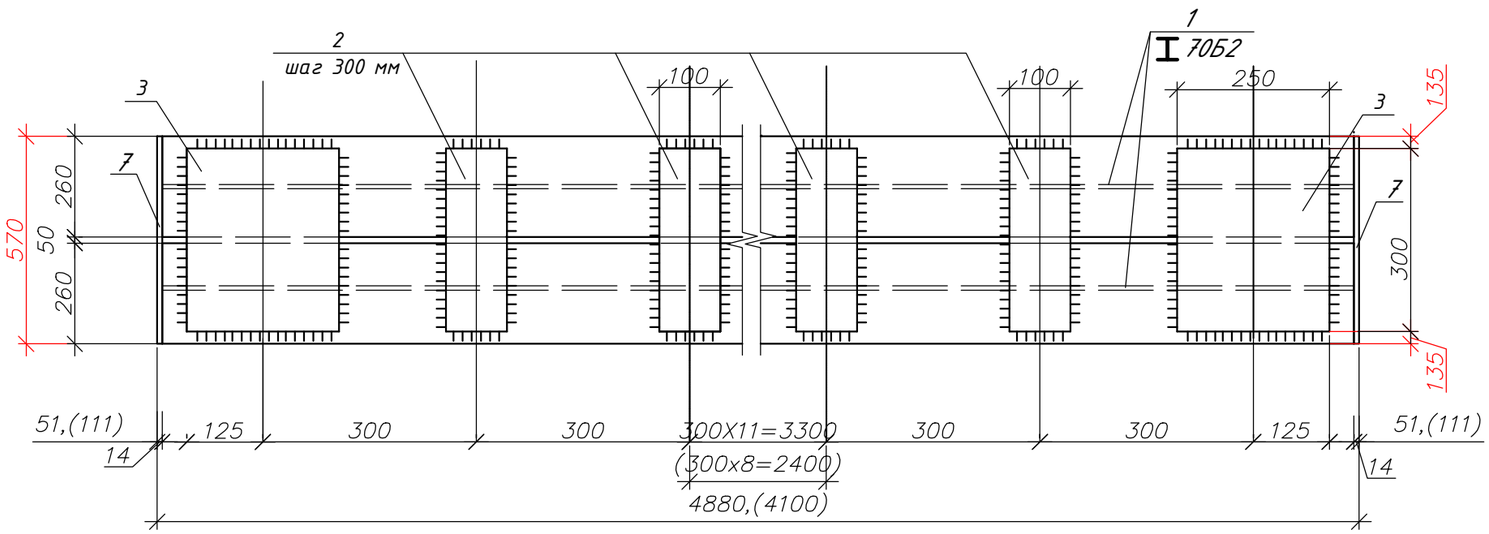

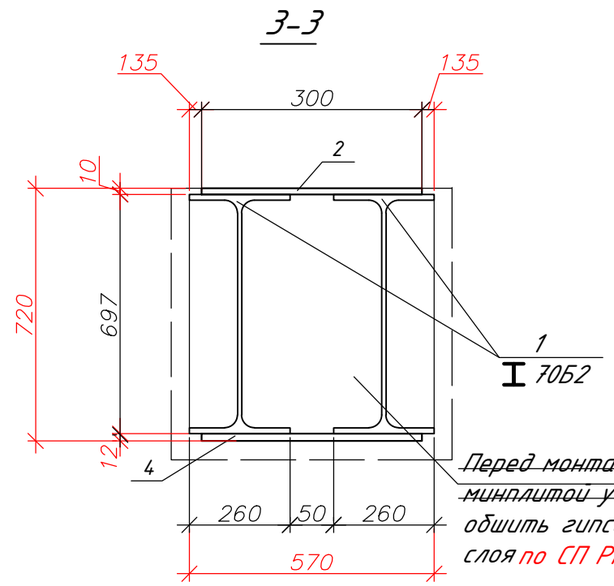

~~Перед монтажом заполнить минплитой γ=100 кг/см³,~~ обшить гипсокартоном в 2 слоя по СП РК 5.06-10-2004

Примечания:

1. Сварку производить электродами типа Э-42 ГОСТ 9467-75*. Высоту сварного шва принимать равным наименьшей толщине свариваемых элементов. Сварные швы тщательно зачистить.
2. Материал конструкции сталь С245.
3. Антикоррозийную защиту металлических изделий производить пентафталиевыми покрытиями (лаки ПФ-170, ПФ-171 или эмалями ПФ-15, ПФ-133), согласно СН РК 2.01-01-2013"Защита строительных конструкций от коррозии".

Изм.	Кол.уч.	Лист	№Док.	Подпись	Дата	48-20-АС		
						Строительство школы на 420 мест в с. Щапово, район Бәйтерек, ЗКО		
Гип		Темиров				Школа на 420 мест	Стадия	Лист	Листов
Выполнил		Макаров					РП	42	
Проверил		Темиров				МБ-10(11) Разрезы 1-1;2-2;3-3	ТОО "STROYCONSALTING"		

МБ-13

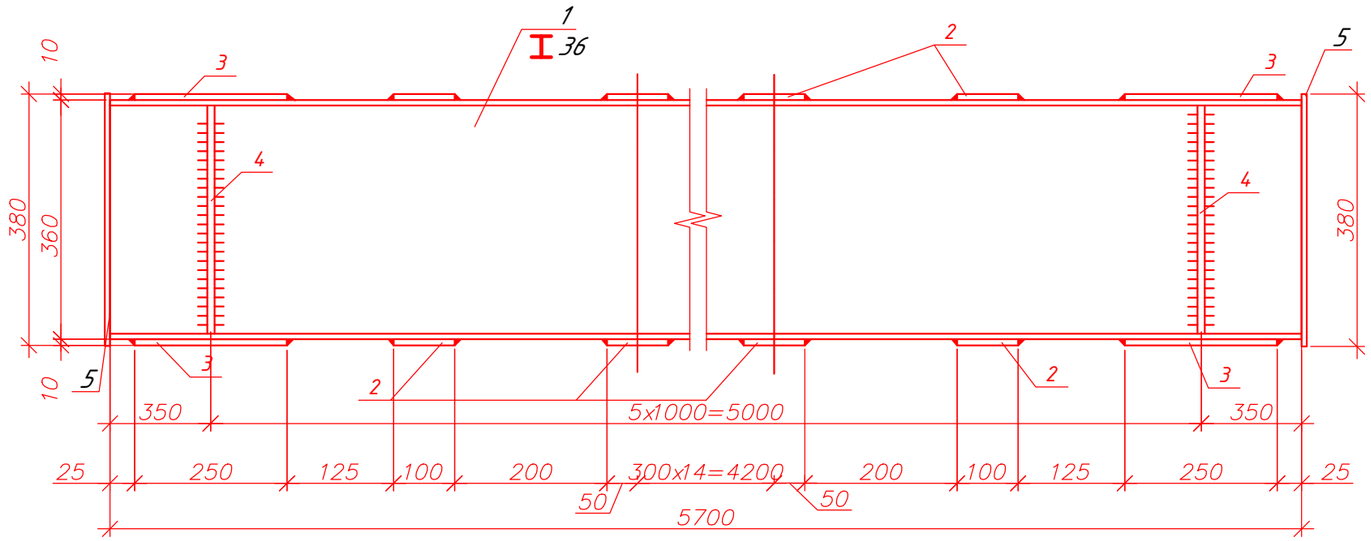

2-2

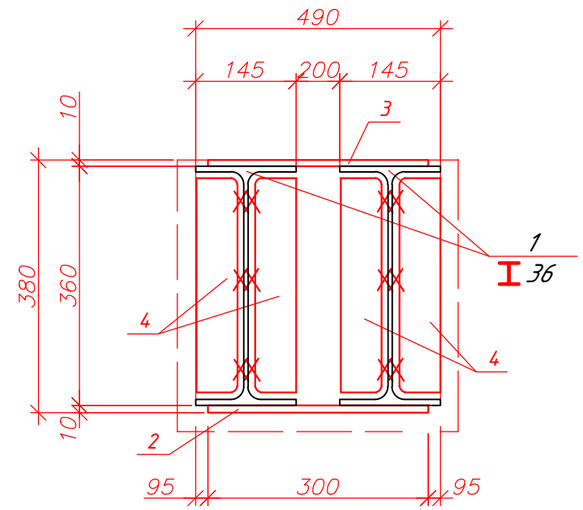

3-3

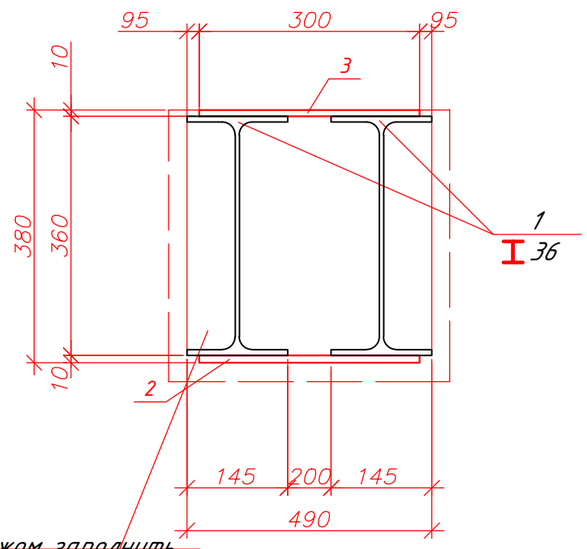

1-1

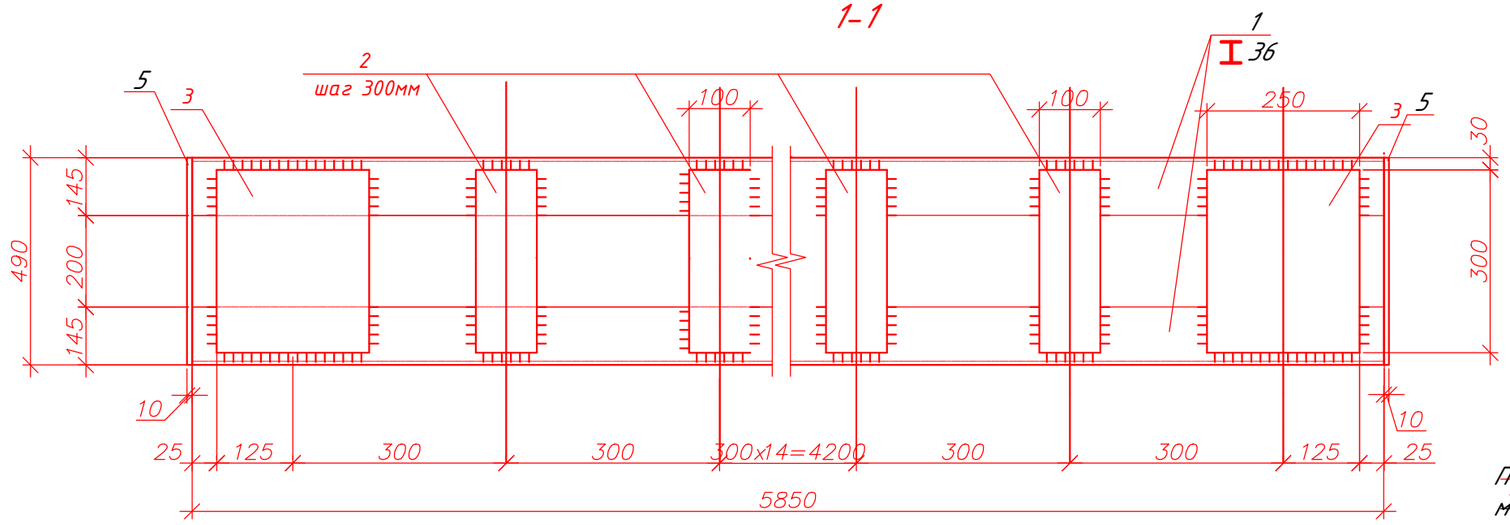

Перед монтажом заполнить минплитой γ=100 кг/см^3, обшить гипсокартоном в 2слоя по СП РК 5.06-10-2004

Примечания:

1. Сварку производить электродами типа Э-42 ГОСТ 9467-75*. Высоту сварного шва принимать равным наименьшей толщине свариваемых элементов. Сварные швы тщательно зачистить.
2. Материал конструкции сталь С245.
3. Антикоррозийную защиту металлических изделий производить пентафталиевыми покрытиями (лаки ПФ-170, ПФ-171 или эмалями ПФ-15, ПФ-133), согласно СН РК 2.01-01-2013"Защита строительных конструкций от коррозии".

						48-20-АС			
Изм.	Кол.уч.	Лист	№Док.	Подпись	Дата	Строительство школы на 420 мест в с. Щапово, район Бәйтерек, ЗКО			
Гип		Темиров				Школа на 420 мест	Стадия	Лист	Листов
Выполнил		Макаров					РП	43	
Проверил		Темиров				МБ-13 Разрезы 1-1;2-2;3-3	ТОО "STROYCONSALTING"		

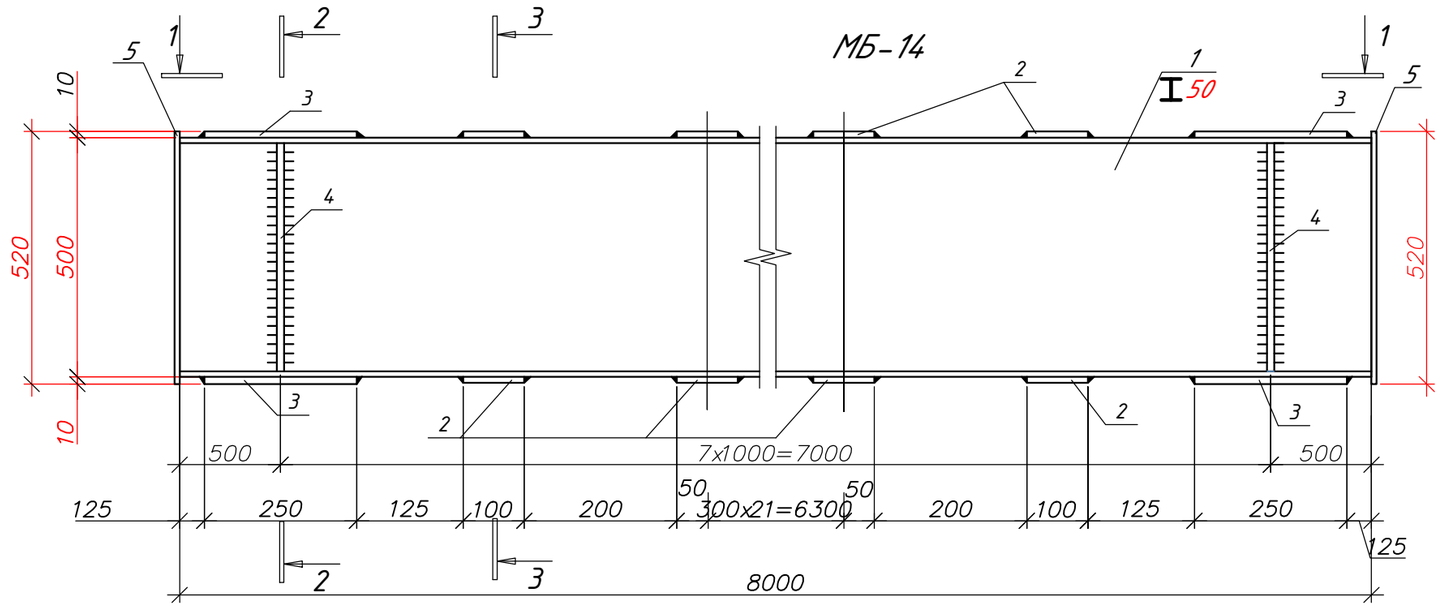

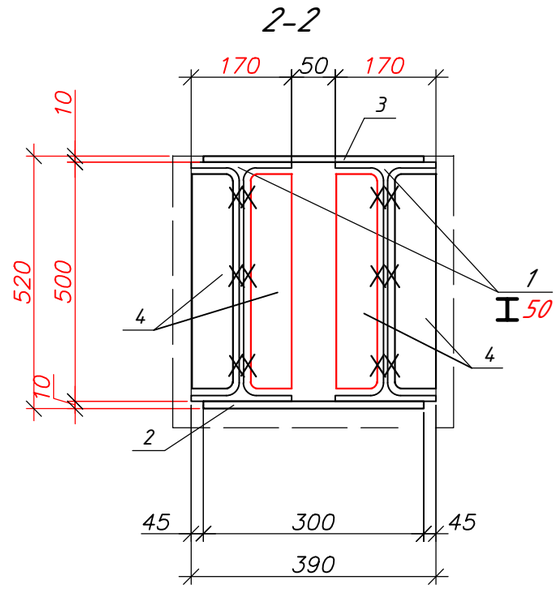

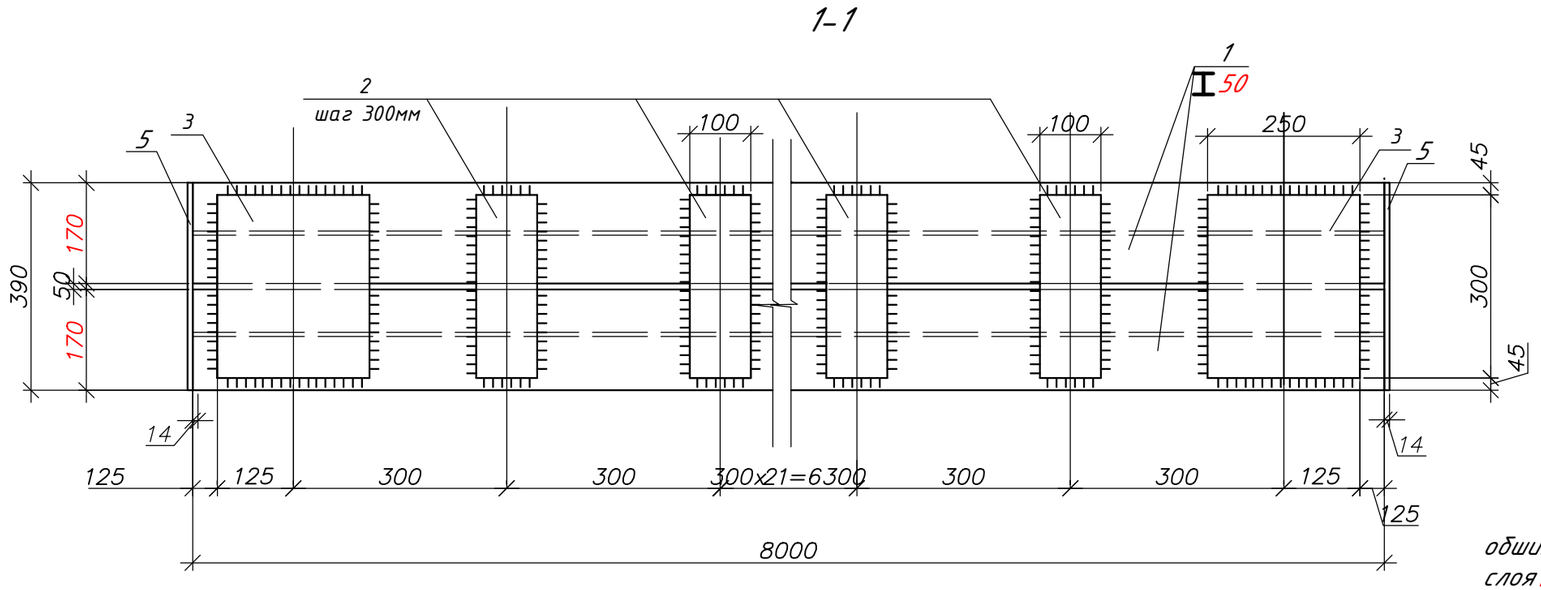

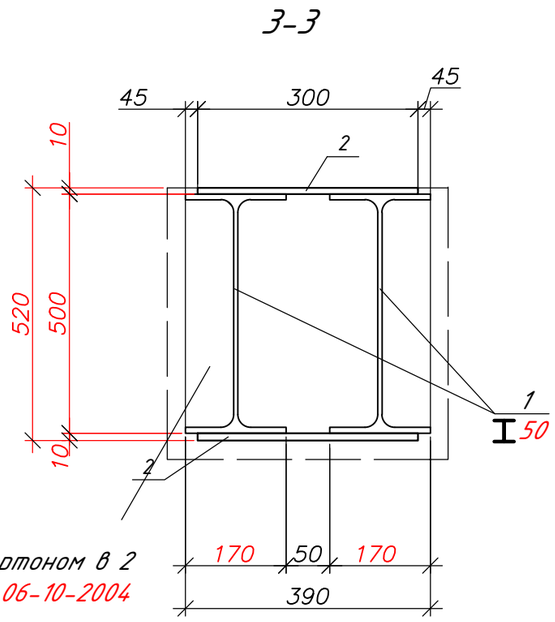

обшить гипсокартоном в 2 слоя по СП РК 5.06-10-2004

Примечания:

1. Сварку производить электродами типа Э-42 ГОСТ 9467-75*. Высоту сварного шва принимать равным наименьшей толщине свариваемых элементов. Сварные швы тщательно зачистить.
2. Материал конструкции сталь С245.
3. Антикоррозийную защиту металлических изделий производить пентафталиевыми покрытиями (лаки ПФ-170, ПФ-171 или эмалями ПФ-15, ПФ-133),

						48-20-АС			
Изм.	Кол.уч.	Лист	№Док.	Подпись	Дата	Строительство школы на 420 мест в с. Щапово, район Бәйтерек, ЗКО			
Гип		Темиров				Школа на 420 мест	Стадия	Лист	Листов
Выполнил		Макаров					РП	44	
Проверил		Темиров				МБ-14 Разрезы 1-1;2-2;3-3	ТОО "STROYCONSALTING"		

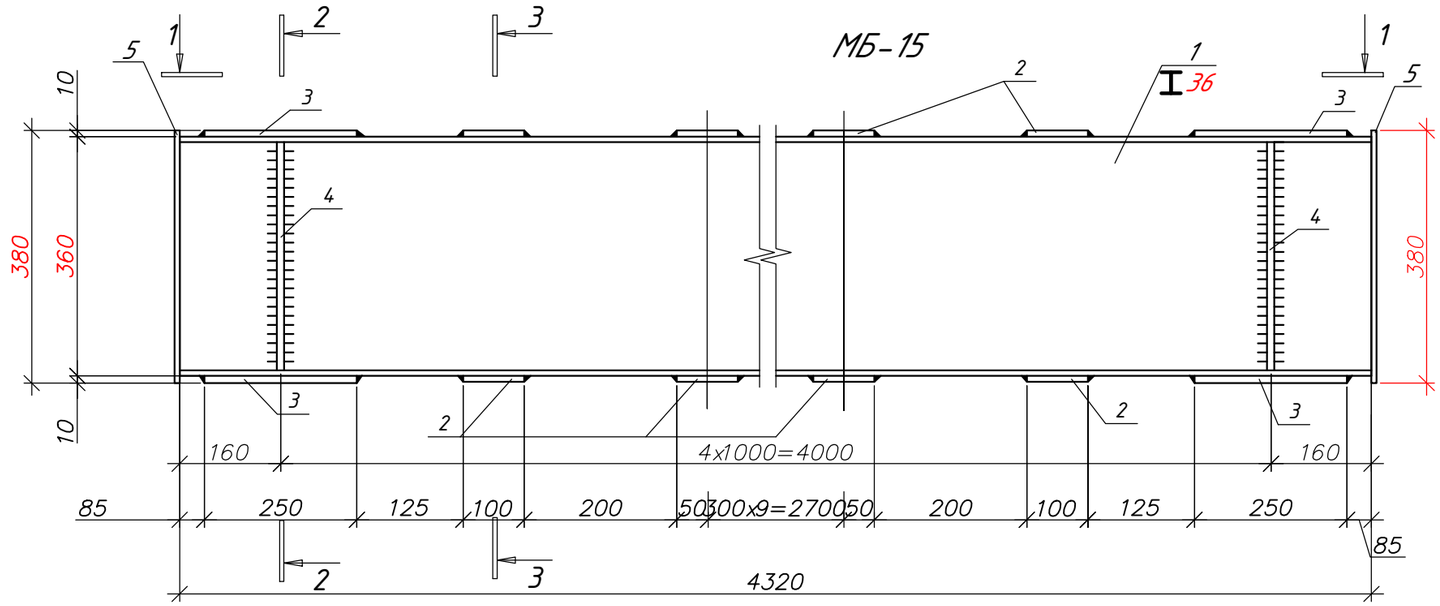

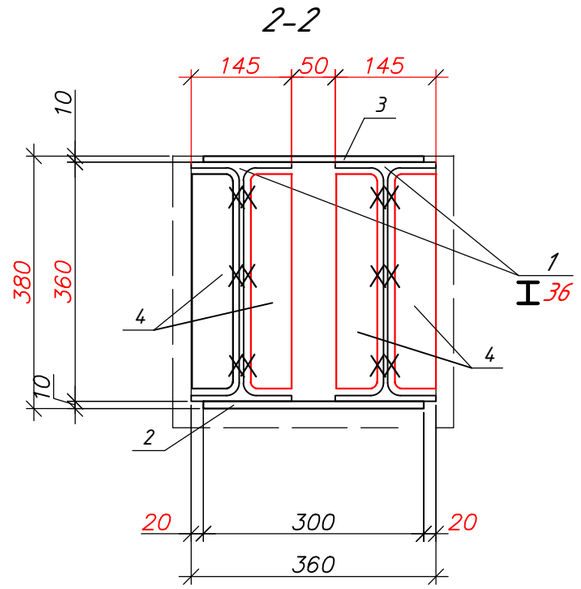

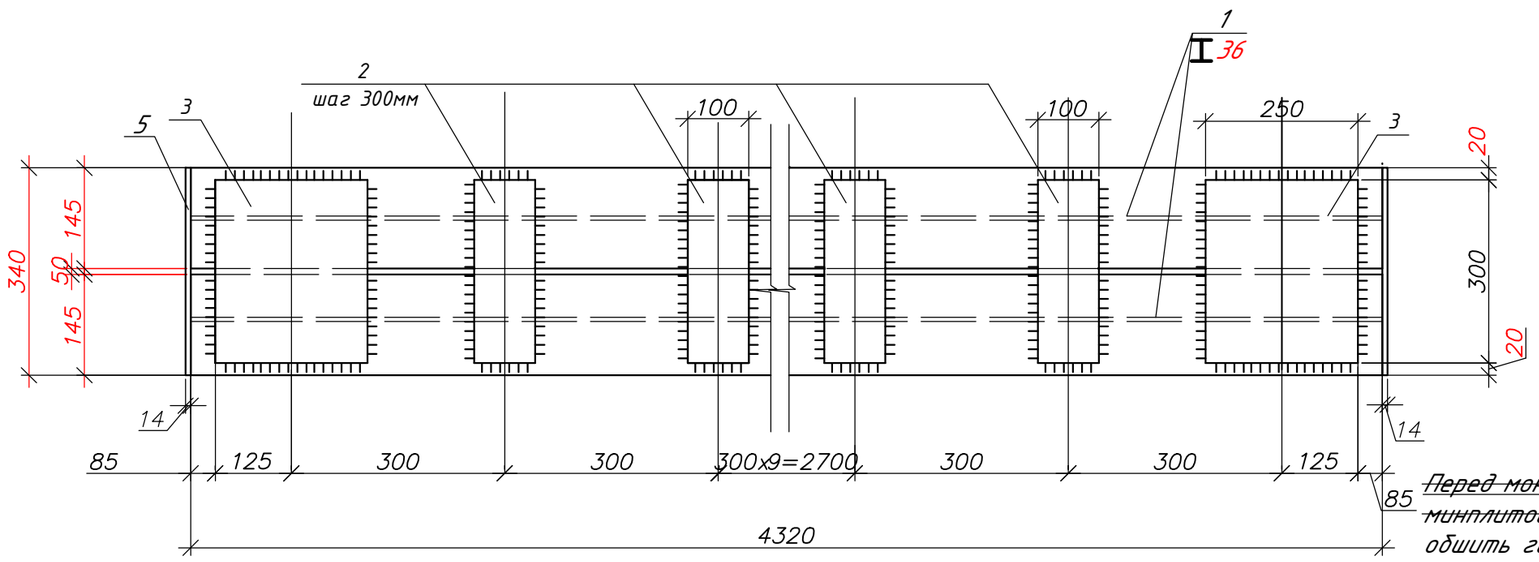

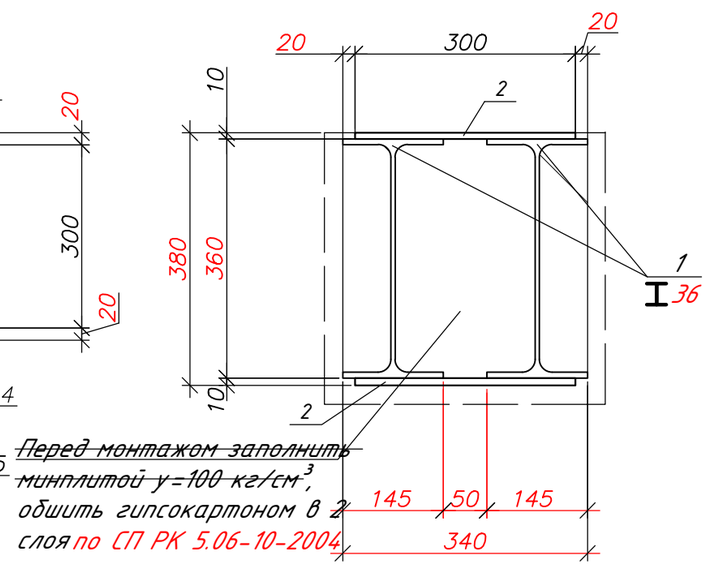

~~Перед монтажом заполнить минплитой γ=100 кг/см³,~~ обшить гипсокартоном в 2 слоя по СП РК 5.06-10-2004

Примечания:

1. Сварку производить электродами типа Э-42 ГОСТ 9467-75*. Высоту сварного шва принимать равным наименьшей толщине свариваемых элементов. Сварные швы тщательно зачистить.
2. Материал конструкции сталь С245.
3. Антикоррозийную защиту металлических изделий производить пентафталиевыми покрытиями (лаки ПФ-170, ПФ-171 или эмалями ПФ-15, ПФ-133), согласно СН РК 2.01-01-2013"Защита строительных конструкций от коррозии".

Изм.	Кол.уч.	Лист	№Док.	Подпись	Дата	48-20-АС		
						Строительство школы на 420 мест в с. Щапово, район Бәйтерек, ЗКО		
Гип		Темиров				Школа на 420 мест	Стадия	Лист	Листов
Выполнил		Макаров					РП	45	
Проверил		Темиров				МБ-15 Разрезы 1-1;2-2;3-3	ТОО "STROYCONSALTING"		

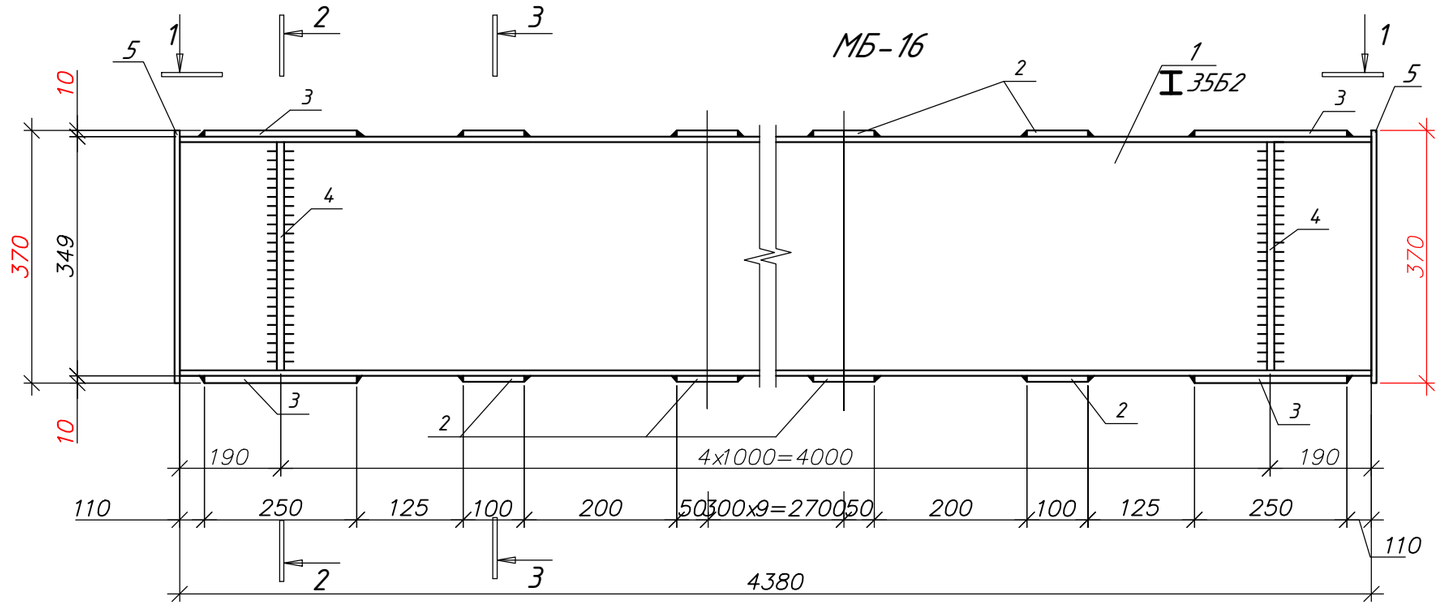

1-1

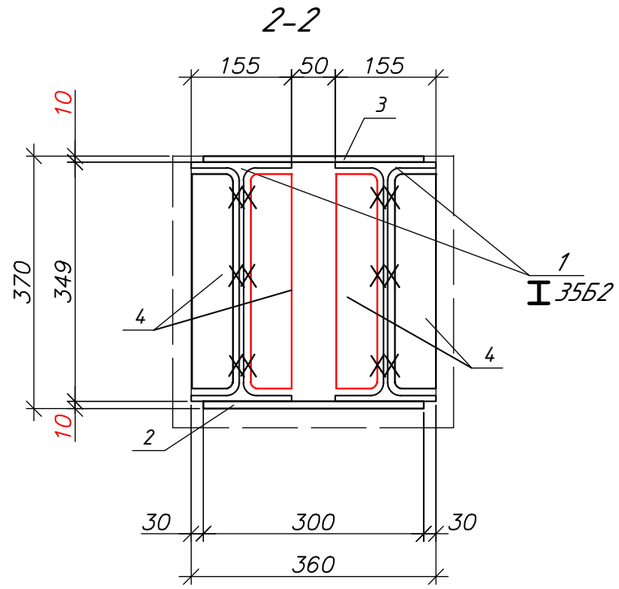

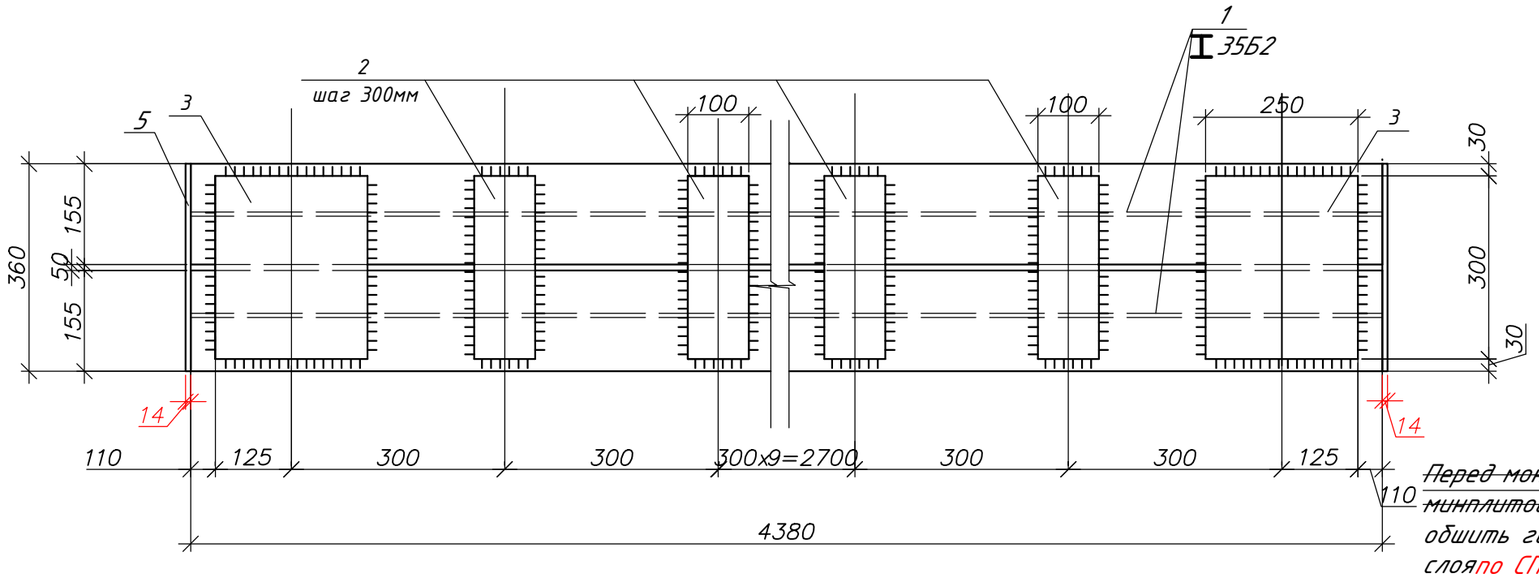

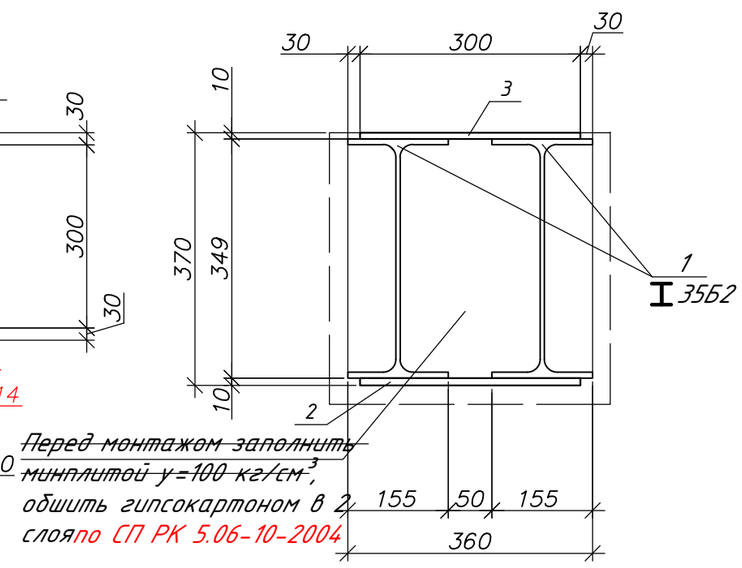

~~Перед монтажом заполнить минплитой γ=100 кг/см³,~~
обшить гипсокартоном в 2 слоя по СП РК 5.06-10-2004

Примечания:

1. Сварку производить электродами типа Э-42 ГОСТ 9467-75*. Высоту сварного шва принимать равным наименьшей толщине свариваемых элементов. Сварные швы тщательно зачистить.
2. Материал конструкции сталь С245.
3. Антикоррозийную защиту металлических изделий производить пентафталиевыми покрытиями (лаки ПФ-170, ПФ-171 или эмалями ПФ-15, ПФ-133), согласно СН РК 2.01-01-2013"Защита строительных конструкций от коррозии".

						48-20-АС
Изм.	Кол.уч.	Лист	№Док.	Подпись	Дата	Строительство школы на 420 мест в с. Щапово, район Бәйтерек, ЗКО
Гип		Темиров				Школа на 420 мест — Стадия: РП; Лист: 46; Листов:
Выполнил		Макаров				
Проверил		Темиров				МБ-16 Разрезы 1-1;2-2;3-3 — ТОО "STROYCONSALTING"

Спецификация элементов металлических балок (начало)

Поз.	Обозначение	Наименование	Кол.	Масса, ед., кг	Приме-чание
		МБ-1		2804,6	
1	ГОСТ 57837-2017	I 70Ш3, L=12 000мм	1	2371,2	
2	ГОСТ 103-76*	-150x14x645мм	22	10,63	233,86
3	ГОСТ 103-76*	-320x10x700мм	2	24,6	49,2
4	ГОСТ 103-76*	-300x14x320мм	20	7,52	150,4
		МБ-2		2285,7	
1	ГОСТ 57837-2017	I 55Б1, L=9750мм	2	954,52	1909,05
2	ГОСТ 103-76*	-100x9, L=300мм	60	2,12	127,2
3	ГОСТ 103-76*	-250x9, L=300мм	4	5,3	21,2
4	ГОСТ 103-76*	-510x10x105 мм	40	4,2	168,0
5	ГОСТ 19903-74	-560x14x490 мм	2	30,16	60,32
		МБ-4		408,7	
1	ГОСТ ГОСТ 57837-2017	I 30, L=3972мм	2	145,0	290,0
2	ГОСТ 103-76*	-100x10, L=300 мм	22	2,35	51,81
3	ГОСТ 103-76*	-250x10, L=300 мм	4	5,89	23,54
4	ГОСТ 103-76*	-60x10x280 мм	16	1,31	20,96
5	ГОСТ 103-76*	-320x14, L=320 мм	2	11,2	22,4
		МБ-5		751,86	
1	ГОСТ ГОСТ 57837-2017	I 36, L=5822мм	2	282,95	565,9
2	ГОСТ 103-76*	-100x10, L=300 мм	34	2,35	79,9
3	ГОСТ 103-76*	-250x10, L=300 мм	4	5,89	23,54
4	ГОСТ 103-76*	-65x10x340 мм	24	1,73	41,52
5	ГОСТ 103-76*	-380x14x490 мм	2	20,46	40,9
		МБ-6		476,1	
1	ГОСТ 57837-2017	I 35Б2, L=3972мм	2	172,0	344,0
2	ГОСТ 103-76*	-100x10, L=300 мм	14	2,35	32,9
3	ГОСТ 19903-74	-250x10, L=430 мм	4	8,42	33,68
4	ГОСТ 19903-74	-330x10x70мм	16	1,81	28,96
5	ГОСТ 19903-74	-370x14x450 мм	2	18,3	36,6
		МБ-7		776,0	
1	ГОСТ ГОСТ 57837-2017	I 36, L=6032мм	2	293,15	586,3
2	ГОСТ 103-76*	-100x10, L=300 мм	38	2,35	89,3

(продолжение)

Поз.	Обозначение	Наименование	Кол.	Масса, ед., кг	Приме-чание
3	ГОСТ 19903-74	-250x10, L=300 мм	4	5,88	23,52
4	ГОСТ 19903-74	-65x10x340 мм	28	1,73	48,44
5	ГОСТ 19903-74	-380x14x340 мм	2	14,2	28,4
		МБ-8		416,8	
1	ГОСТ 8240-89	Швеллер [33, L=4300мм	2	156,95	313,9
2	ГОСТ 103-76*	-100x10, L=300 мм	22	2,35	51,7
3	ГОСТ 103-76*	-250x10, L=230 мм	4	2,25	9,0
4	ГОСТ 103-76*	-350x14, L=250 мм	2	9,6	19,2
5	ГОСТ 103-76*	-95x10, L=310 мм	10	2,3	23,0
		МБ-9		1383,3	
1	ГОСТ 57837-2017	I 50Б2, L=6800мм	2	548,76	1097,52
2	ГОСТ 103-76*	-100x12, L=300 мм	40	2,826	112,8
3	ГОСТ 19903-74	-250x12, L=300 мм	4	7,04	28,16
4	ГОСТ 19903-74	-470x10x95 мм	28	3,5	98,0
5	ГОСТ 19903-74	-520x14x410 мм	2	23,4	46,8
		МБ-10		1717,2	
1	ГОСТ 57837-2017	I 70Б2, L=4852мм	2	699,6	1399,3
2	ГОСТ 103-76*	-100x10, L=300 мм	14	2,35	32,9
3	ГОСТ 19903-74	-250x10, L=300 мм	2	5,89	11,78
4	ГОСТ 103-76*	-100x12, L=300мм	14	2,826	39,56
5	ГОСТ 19903-74	-250x12, L=300 мм	2	7,04	14,08
6	ГОСТ 103-76*	-125x10, L=660 мм	20	6,47	129,4
7	ГОСТ 19903-74	-720x14x570 мм	2	45,08	90,16
		МБ-11		1456,05	
1	ГОСТ 57837-2017	I 70Б2, L=4072мм	2	587,2	1174,4
2	ГОСТ 103-76*	-100x10, L=300 мм	12	2,35	28,2
3	ГОСТ 19903-74	-250x10, L=300 мм	2	5,89	11,78
4	ГОСТ 103-76*	-100x12, L=300мм	12	2,826	33,91
5	ГОСТ 19903-74	-250x12, L=300 мм	2	7,04	14,08
6	ГОСТ 103-76*	-125x10, L=660 мм	16	6,47	103,52

(окончание)

Поз.	Обозначение	Наименование	Кол.	Масса, ед., кг	Приме-чание
7	ГОСТ 19903-74	-720x14x570 мм	2	45,08	90,16
		МБ-13		731,6	
1	ГОСТ ГОСТ 57837-2017	I 36, L=5700мм	2	277,0	554,0
2	ГОСТ 103-76*	-100x10, L=300 мм	32	2,35	75,2
3	ГОСТ 19903-74	-250x10, L=300 мм	4	5,88	23,52
4/5	ГОСТ 103-76*	-65x10x340 мм/-380x14x490 мм	24/2	1,58/20,5	37,92/41,0
		МБ-14		1431,6	
1	ГОСТ 8239-89	I 50, L=8000мм	2	628,0	1256,0
2	ГОСТ 103-76*	-100x10, L=300 мм	48	2,35	11,28
3	ГОСТ 19903-74	-250x10, L=300 мм	4	5,88	23,52
4	ГОСТ 19903-74	-80x10x480мм	32	3,01	96,32
5	ГОСТ 19903-74	-520x14x390 мм	2	22,3	44,6
		МБ-15		560,0	
1	ГОСТ 8239-89	I 36, L=4320мм	2	210,0	420,0
2	ГОСТ 103-76*	-100x10, L=300 мм	24	2,35	56,4
3	ГОСТ 19903-74	-250x10, L=300 мм	4	5,88	23,52
4	ГОСТ 19903-74	-65x10x340 мм	20	1,58	31,6
5	ГОСТ 19903-74	-380x14x340 мм	2	14,18	28,36
		МБ-16		524,5	
1	ГОСТ 57837-2017	I 35Б2, L=4380мм	2	189,65	379,3
2	ГОСТ 103-76*	-100x10, L=300 мм	24	2,35	56,4
3	ГОСТ 19903-74	-250x12, L=300 мм	4	5,88	23,52
4	ГОСТ 19903-74	-330x10x70мм	20	1,8	36,0
5	ГОСТ 19903-74	-370x14x360 мм	2	14,62	29,24

Изм.	Кол.уч.	Лист	№Док.	Подпись	Дата	48-20-АС		
						Строительство школы на 420 мест в с. Щаповo, район Бәйтерек, ЗКО		
Гип		Темиров				Школа на 420 мест	Стадия	Лист	Листов
Выполнил		Макаров					РП	47	
Проверил		Темиров				Спецификация элементов металлических балок	ТОО "STROYCONSALTING"	

Подвеска Т – 1

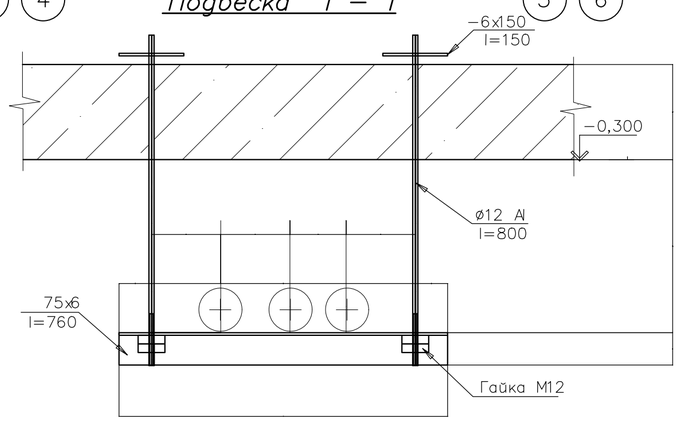

Условные обозначения:

П-1(К) - из панели ПК
П-15(Б) - из панели ПБ

						48-20-АС		
Изм.	Кол.уч.	Лист	№Док.	Подпись	Дата	Строительство школы на 420 мест в с. Щапово, район Бәйтерек, ЗКО		
Гип		Темиров				Школа на 420 мест	Стадия	Лист	Листов
Выполнил		Макаров					РП	48	
Проверил		Темиров				Схема расположения плит перекрытия над тех.подпольем	ТОО "STROYCONSALTING"		

Схема расположения плит перекрытия на отм. +3.000

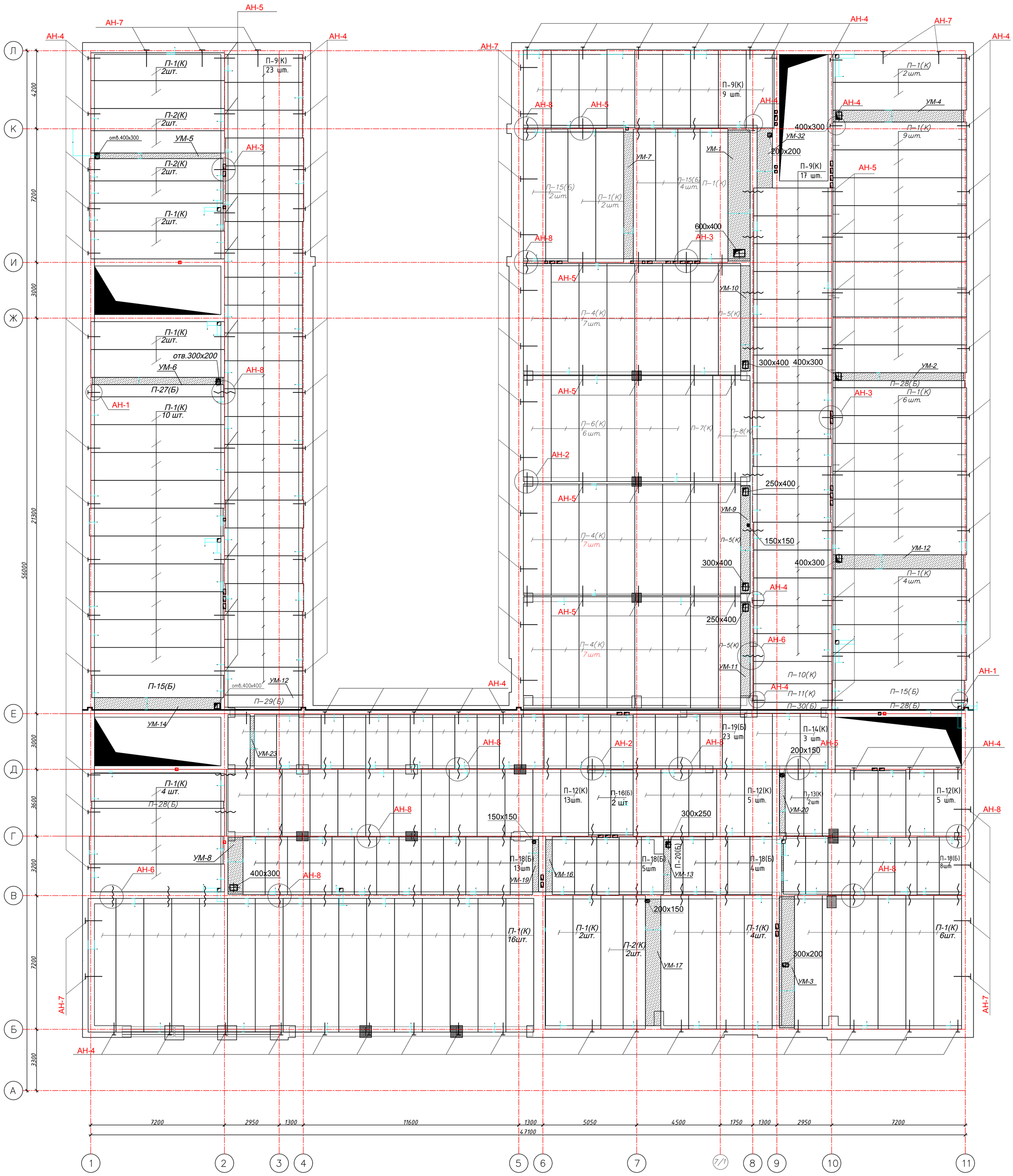

Условные обозначения:

П-1(К) - из панели ПК
П-15(Б) - из панели ПБ

						48-20-АС			
Изм.	Кол.уч.	Лист	№Док.	Подпись	Дата	Строительство школы на 420 мест в с. Щапово, район Бәйтерек, ЗКО			
Гип		Темиров				Школа на 420 мест	Стадия	Лист	Листов
Выполнил		Макаров					РП	49	
Проверил		Темиров				Схема расположения плит перекрытия на отм. +3.000	ТОО "STROYCONSALTING"		

Схема расположения плит перекрытия на отм. +6.300

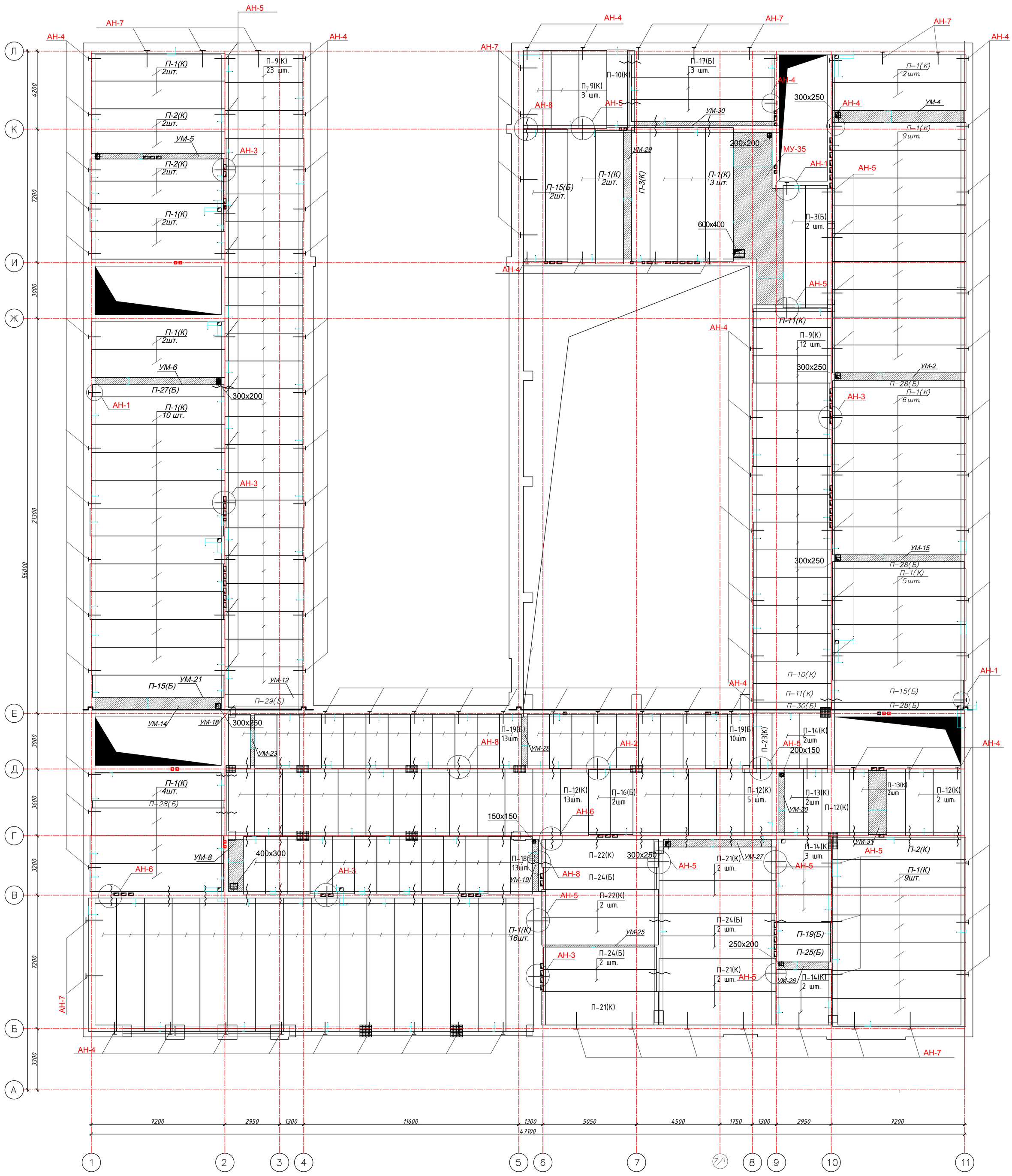

Условные обозначения:

П-1(К) - из панели ПК
П-15(Б) - из панели ПБ

						48-20-АС			
Изм.	Кол.уч.	Лист	№Док.	Подпись	Дата	Строительство школы на 420 мест в с. Щапово, район Бәйтерек, ЗКО			
Гип		Темиров				Школа на 420 мест	Стадия	Лист	Листов
Выполнил		Макаров					РП	50	
Проверил		Темиров				Схема расположения плит перекрытия на отм. +6.300	ТОО "STROYCONSALTING"		

Схема расположения плит перекрытия на отм. +9.600

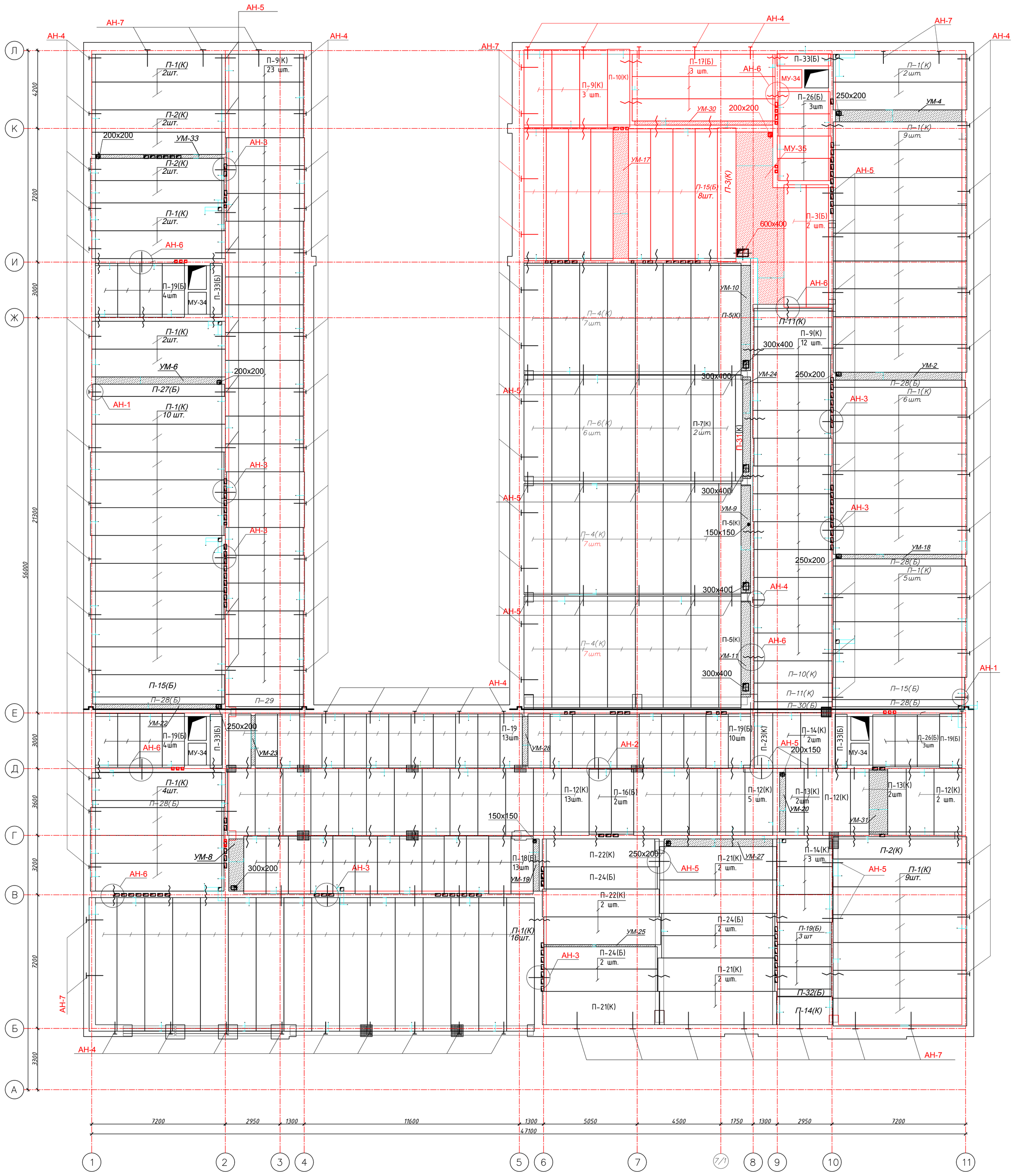

Условные обозначения:

П-1(К) - из панели ПК
П-15(Б) - из панели ПБ

						48-20-АС
Изм.	Кол.уч.	Лист	№Док.	Подпись	Дата	Строительство школы на 420 мест в с. Щапово, район Бәйтерек, ЗКО
Гип		Темиров				Школа на 420 мест — Стадия: РП; Лист: 51; Листов:
Выполнил		Макаров				
Проверил		Темиров				Схема расположения плит перекрытия на отм. +9.600 — ТОО "STROYCONSALTING"

Спецификация элементов плит перекрытия.

	Обозначения	Наименование	Масса ед., кг	Количество, шт. низ на отм. 3,00	6,30	9,60	0,00			итого
		Плиты перекрытия								
П-1(К)	Серия 1.241-1, вып.27	ПК 72.15-8АтУт	3250	71	67	63	56			201
П-2(К)	то же	ПК 72.12-8АтУт	2530	6	5	5	12			16
П-3(Б)	"	ПБ 66.12-8	2380	–	2	2	–			4
П-4(К)	сер.1.141-1 вып.63	ПК 60.15-8АтУт	2800	14	–	21	21			35
П-5(К)	то же	ПК 60.12-8АтУт	2100	2	–	3	3			5
П-6(К)	"	ПК 57.15-8АтУт	2675	13	–	6	6			19
П-7(К)	"	ПК 57.12-8АтУт	2000	2	–	2	1			4
П-8(К)	"	ПК 57.10-8АтУт	1650	2	–	–	1			2
П-9(К)	сер.1.141-1 вып.60	ПК 42.15-8т	1970	49	38	38	48			125
П-10(К)	то же	ПК 42.12-8т	1490	1	2	2	1			5
П-11(К)	"	ПК 42.10-8т	1230	1	2	2	1			5
П-12(К)	"	ПК 36.15-8т	1700	23	23	21	18			67
П-13(К)	"	ПК 36.10-8т	1055	2	4	4	–			10
П-14(К)	"	ПК 30.15-8т	1425	3	7	6	3			16
П-15(Б)	ГОСТ 9561-91	ПБ 71.12-8	2570	7	4	10	7			21
П-16(Б)	то же	ПБ 35.12-8	1270	2	2	2	1			6
П-17(Б)	"	ПБ 77.12-8	2780	–	3	3	–			6
П-18(Б)	"	ПБ 31.12-8	1130	30	13	13	23			56
П-19(Б)	"	ПБ 29.12-8	1080	23	24	35	25			82
П-20(Б)	"	ПБ 31.6,55-8	594,5	1	–	–	–			1
П-21(К)	сер.1.141-1 вып.60	ПК 63.18-8т	3380	–	5	5	–			10
П-22(К)	то же	ПК 63.15-8т	2859	–	3	3	–			6
П-23(К)	"	ПК 30.10-8т	882	–	1	1	–			2
П-24(Б)	ГОСТ 9561-91	ПБ 61.12-8	2210	–	5	5	–			10
П-26(Б)	"	ПБ 28.12-8	1060	–	–	4	–			4
П-27(Б)	"	ПБ 71.6,55-8	1361,7	1	1	1	1			3
П-28(Б)	"	ПБ 71.3,85-8	805,8	2	4	5	1			11
П-29(Б)	"	ПБ 42.6,55-8	805.5	1	1	1	1			3
П-30(Б)	"	ПБ 42.3,85-8	476,7	1	1	1	1			3
П-31(Б)	"	ПБ 57.3,85-8	749,55	–	–	1	–			1
П-32(Б)	"	ПБ 29.3,85-8	329,15	–	–	1	–			1
П-33(Б)	"	ПБ 29.6,55-8	556,22	–	–	4	–			4
П-34(К)	сер.1.141-1 вып.60	ПК 36.12-8т	1280	–	–	–	2			
П-35(К)	то же	ПК 27.15-8т	1290	–	–	–	1			

Спецификация элементов плит перекрытия.

	Обозначения	Наименование	Масса ед., кг	Количество, шт. низ на отм. 3,00	6,30	9,60	0,00			итого
		Анкер АН-1								
1	ГОСТ 5781-82*	Ø12А III L=1100мм	1,24	2	2	2				6
2		Ø12А III L=300мм	0,266	2	2	2				6
		Анкер АН-2								
	то же	Ø12А III L=1050мм	0,93	1	1	1				3
		Анкер АН-3								
	серия 2.240-1 вып.6	Ø12А III L=620 мм	0,55	2	5	8				15
		Анкер АН-4								
3	то же	Ø12А III L=860 мм	0,76	73	82	60				215
4		Ø12А III L=300мм	0,266	73	82	60				215
		Анкер АН-5								
	"	Ø12А III L=1240мм	1,10	36	27	36				99
		Анкер АН-6								
	"	Ø12А III L=1100мм	0,97	13	15	35				63
		Анкер АН-7								
5	"	Ø12А III L=900мм	0,79	20	18	26				64
6		Ø12А III L=300мм	0,266	20	18	26				64
		Анкер АН-8								
	"	Ø12А III L=1050мм	0,93	47	36	40				123

Соединительный элемент АН-1

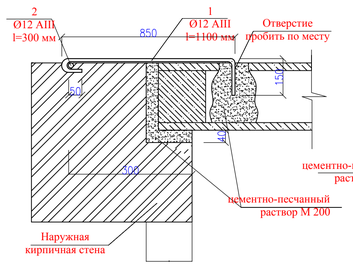

Соединительный элемент АН-2

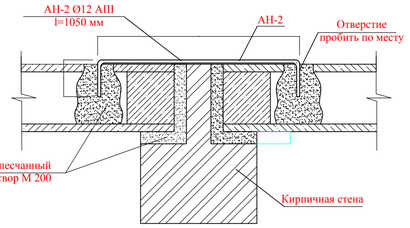

Соединительный элемент АН-4

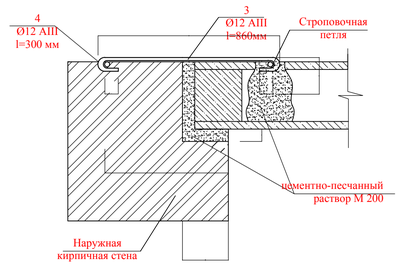

Соединительный элемент АН-5

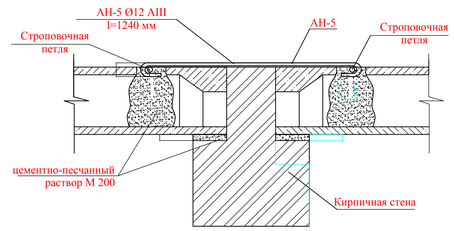

Соединительный элемент АН-6

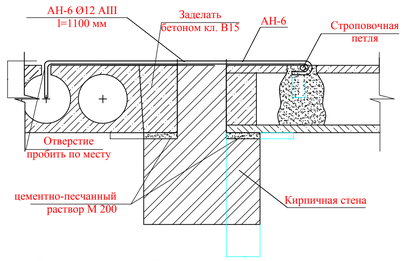

Соединительный элемент АН-7

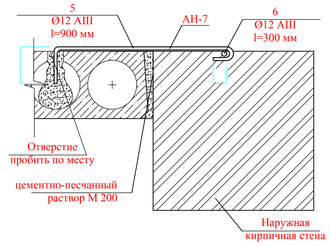

Соединительный элемент АН-8

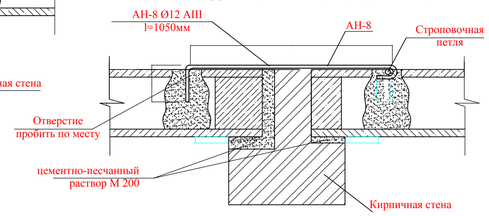

Изм.	Кол.уч.	Лист	№Док.	Подпись	Дата	48-20-АС		
						Строительство школы на 420 мест в с. Щапово, район Бейтерек, ЗКО		
Гип		Темиров				Школа на 420 мест	Стадия	Лист	Листов
Выполнил		Макаров					РП	52	
Проверил		Темиров				Спецификация элементов плит перекрытия. Соединительные элементы АН-1;2;4;5;6;7;8;9	ТОО "STROYCONSALTING"	

Копировал A4x4

УМ–1, УМ–8

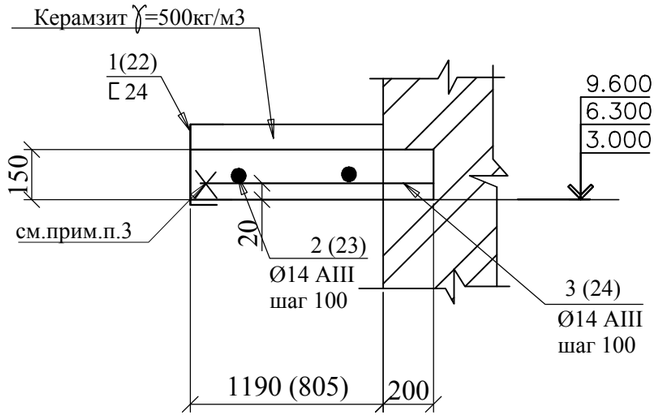

УМ–2

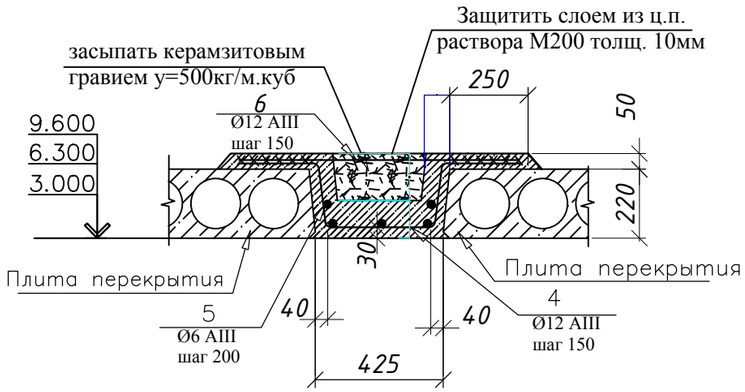

УМ–3, УМ–4

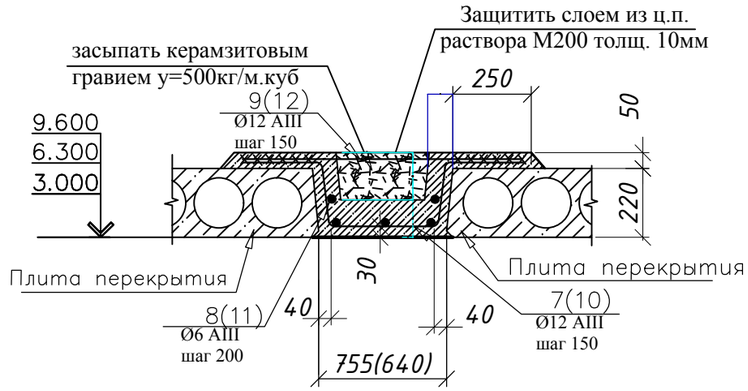

УМ–5, УМ–6

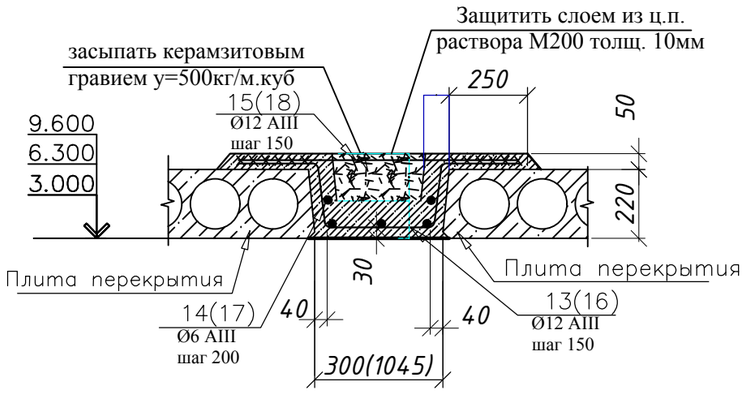

УМ–7, УМ–12

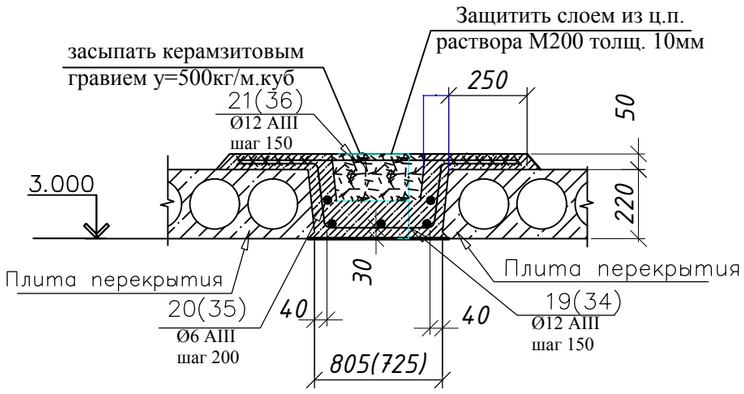

УМ–9

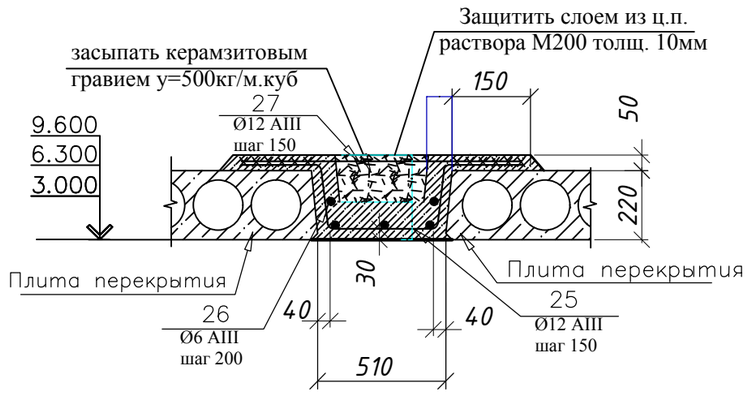

УМ–10, УМ–11

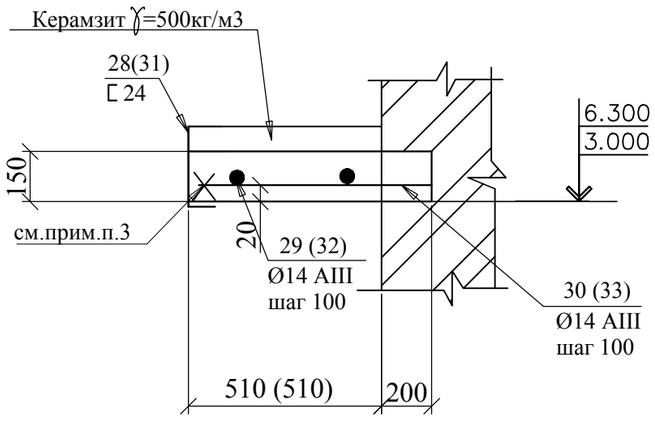

						48-20-АС		
Изм.	Кол.уч.	Лист	№Док.	Подпись	Дата	Строительство школы на 420 мест в с. Щапово, район Бәйтерек, ЗКО		
Гип		Темиров				Школа на 420 мест	Стадия	Лист	Листов
Выполнил		Макаров					РП	53	
Проверил		Темиров				Участки монолитные УМ-1;УМ-2;УМ-3;УМ-4;УМ-5;УМ-6;УМ-7; УМ-8;УМ-9;УМ-10;УМ-11;УМ-12;	ТОО "STROYCONSALTING"		

УМ–14

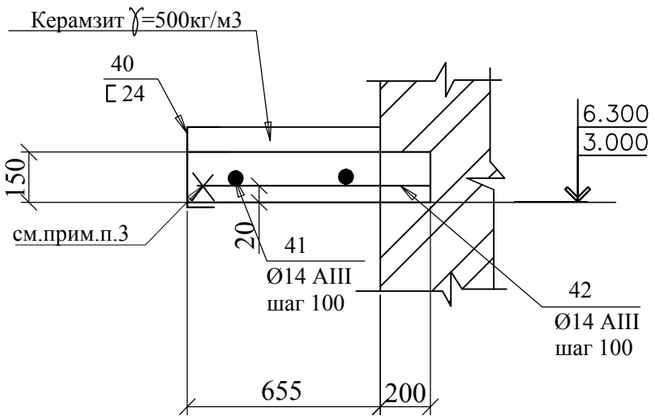

УМ–13, (УМ–15), (УМ–18)

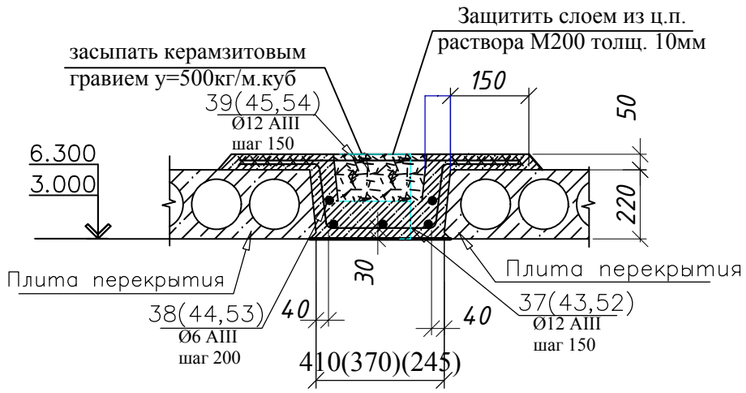

УМ–16

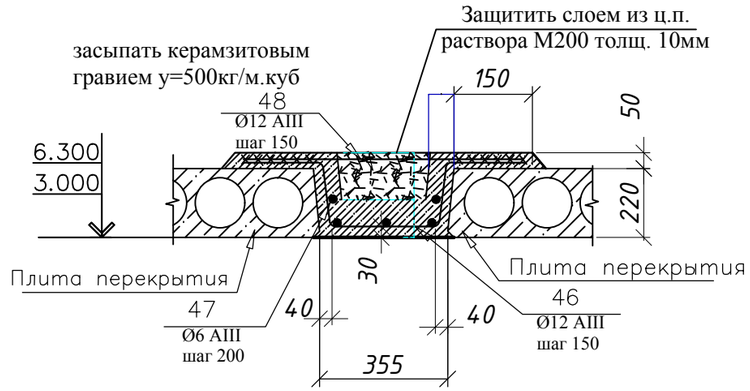

УМ–17

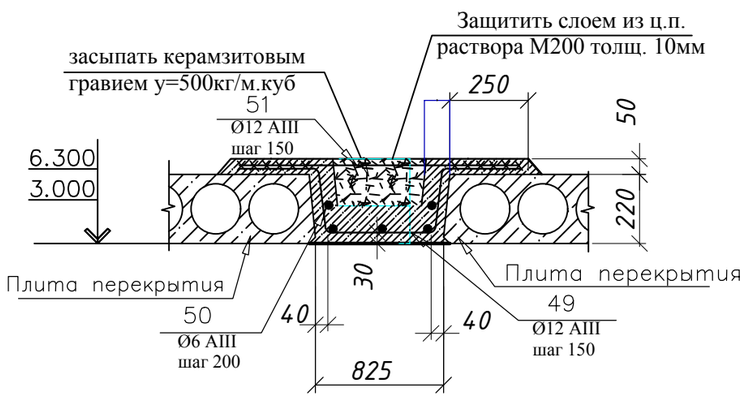

УМ–19,

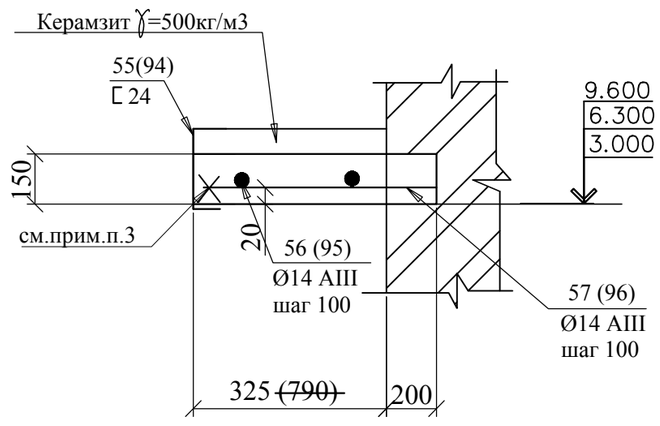

УМ–20, УМ–22

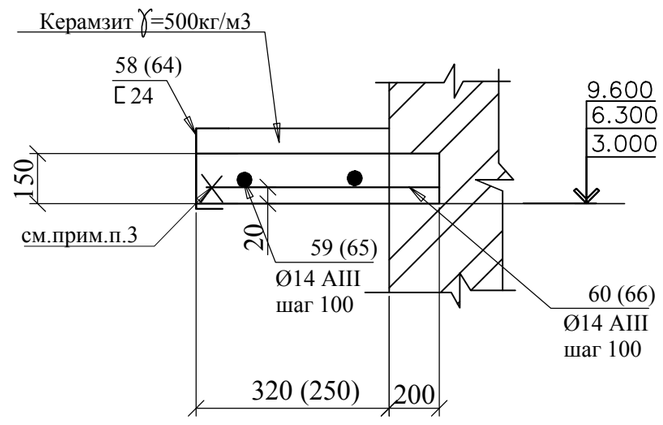

УМ–23,(УМ–26)

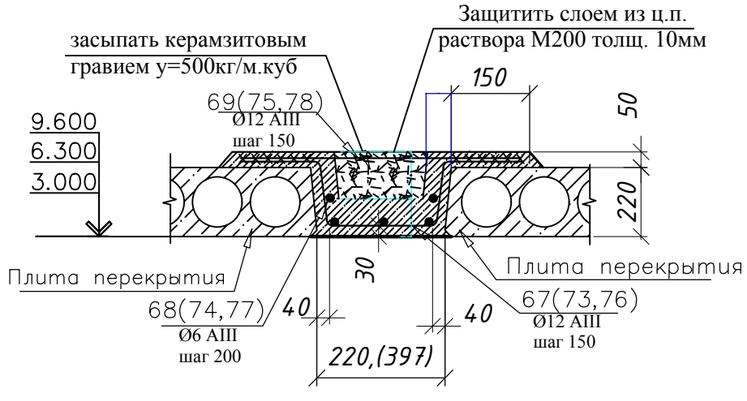

						48-20-АС			
Изм.	Кол.уч.	Лист	№Док.	Подпись	Дата	Строительство школы на 420 мест в с. Щапово, район Бәйтерек, ЗКО			
Гип		Темиров				Школа на 420 мест	Стадия	Лист	Листов
Выполнил		Макаров					РП	54	
Проверил		Темиров				Участки монолитные УМ-13;УМ-14;УМ-15;УМ-16;УМ-17;УМ-18; УМ-19;УМ-20;УМ-21;УМ-22;УМ-23;УМ-26;	ТОО "STROYCONSALTING"		

УМ–28, (УМ–29), (УМ–33)

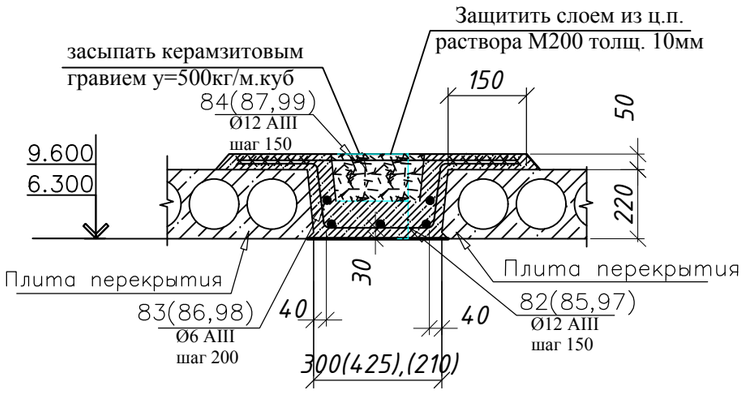

УМ–27, УМ–30

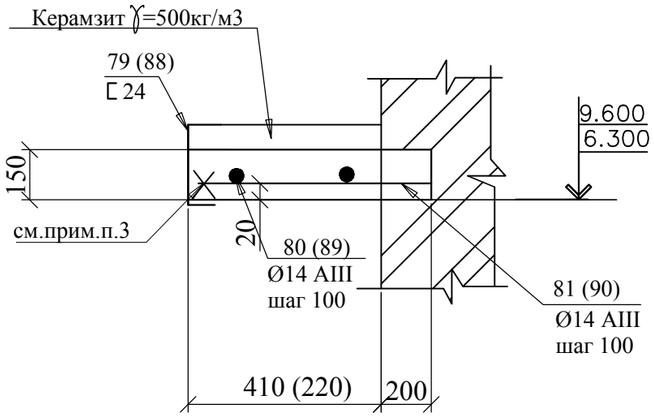

УМ–31

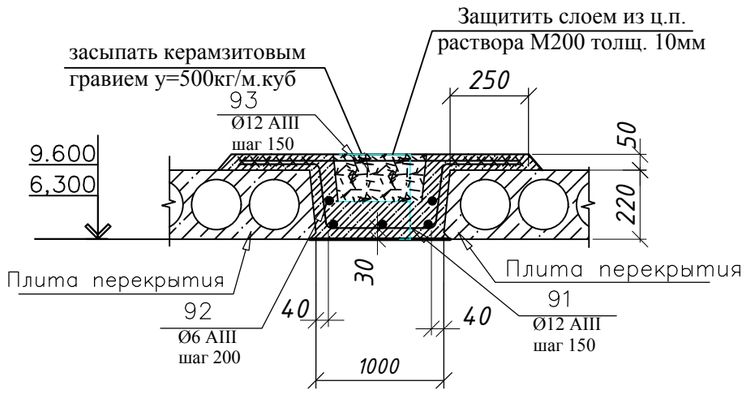

УМ–24

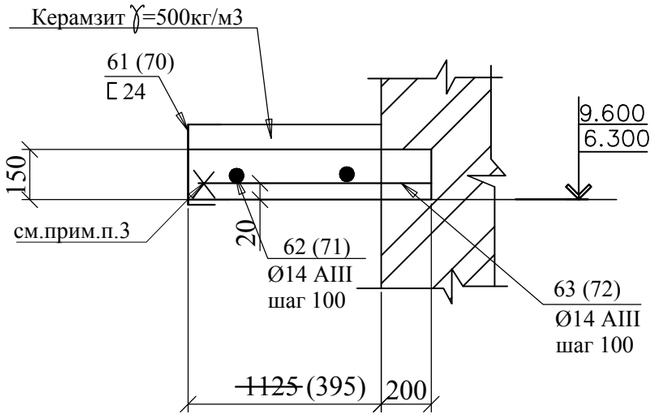

УМ–25

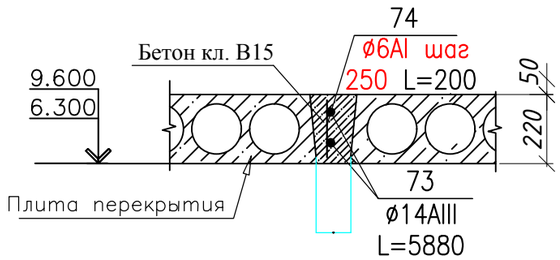

Примечания

1. Панели перекрытия укладывать по слою цементно- песчаного раствора М200 толщиной 10 мм.
2. Узлы и детали перекрытий из сборных многопустотных железобетонных панелей см. сер. 2.240-1 вып.6.
3. Сварку металлических элементов между собой вести электродами Э-42(ГОСТ9467-75*) по ГОСТ 10922-90. Катет шва принять по наименьшей толщине свариваемых элементов.
4. Металлические анкеры защитить от коррозии слоем цементного раствора толщиной не менее 20 мм.
5. Панели перекрытия монтировать только на целый кирпич, уложенный тычком по слою цементно-песчаного раствора.
6. Швы между панелями перекрытий и в местах примыкания их к стенам тщательно очистить от строительного мусора и заделать цементным раствором.
7. Отверстия диаметром до 200 мм. в многопустотных панелях перекрытия для пропуска инженерных коммуникаций просверлить по месту, не нарушая несущих ребер панелей перекрытия.

						48-20-АС
Изм.	Кол.уч.	Лист	№Док.	Подпись	Дата	Строительство школы на 420 мест в с. Щапово, район Бәйтерек, ЗКО
Гип		Темиров				Школа на 420 мест — Стадия: РП; Лист: 55; Листов:
Выполнил		Макаров				
Проверил		Темиров				Участки монолитные УМ-24;УМ-25;УМ-27;УМ-28;УМ-29;УМ-30;УМ-31;УМ-33 — ТОО "STROYCONSALTING"

Монолитный участок МУ-35

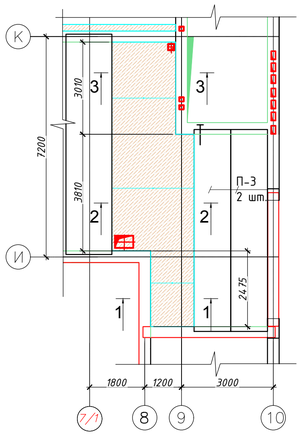

2 - 2

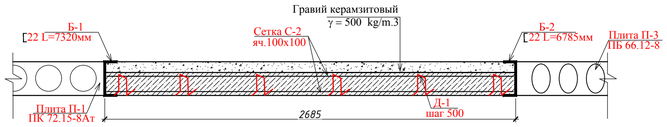

3 - 3

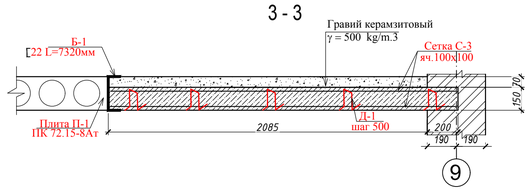

1 - 1

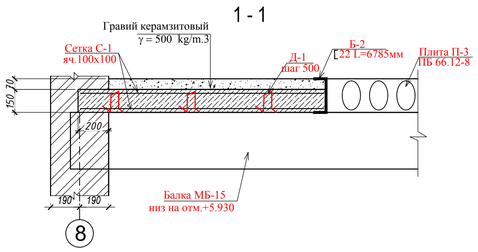

ВЕДОМОСТЬ ДЕТАЛЕЙ

Поз.	Эскиз
Д-1	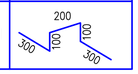

Монолитный участок МУ-34

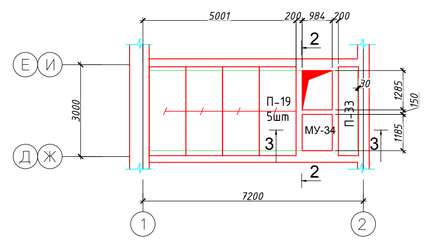

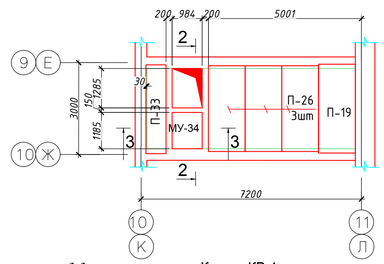

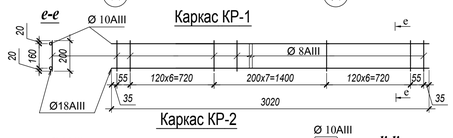

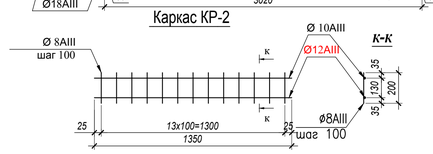

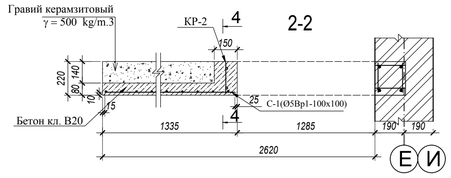

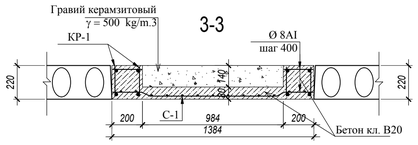

4-4

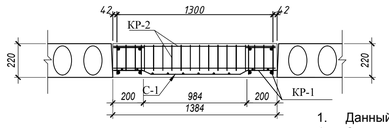

1. Данный лист смотреть совместно с листом АС-34,35,36.
2. Сварку производить электродами Э-42 по ГОСТ 9467-75*Толщина шва принимается по наименьшей толщине свариваемых элементов.
3. Арматурные изделия должны отвечать требованиям ГОСТ 10922-75.
4. Расход монолитных участков дан на один элемент.

						48-20-АС			
Изм.	Кол.уч.	Лист	№Док.	Подпись	Дата	Строительство школы на 420 мест в с. Щапово, район Бәйтерек, ЗКО			
Гип		Темиров				Школа на 420 мест	Стадия	Лист	Листов
Выполнил		Макаров					РП	55*	
Проверил		Темиров				Участки монолитные УМ-34;УМ-35	ТОО "STROYCONSALTING"		

Копировал A4x4

Спецификация элементов монолитного учатка(начало)

Поз.	Обозначение	Наименование	Кол.	Масса ед., кг.	Примечание
		Ум–1	2		387,06
1	ГОСТ 8240–93	[24 L=7050мм.	1	169,2	
2	ГОСТ 5781–82*	ø14А–III L=7050мм.	12	8,53	102,36
3	ГОСТ 5781–82*	ø14А–III L=1370мм.	70	1,65	115,5
		Бетон класса В15/керам.гравий м3			1,25/0,42
		Ум–2	3		134,23
4	ГОСТ 5781–82*	ø12А–III L=1730 мм.	47	1,53	71,91
5	ГОСТ 5781–82*	ø6А–III L=7050мм.	5	1,56	7,8
6	ГОСТ 5781–82*	ø12А–III L=1310мм.	47	1,16	54,52
		Бетон класса В15/керам.гравий м3			0,7/0,28
		Ум–3	2		135,17
7	ГОСТ 8239–86*	ø12А–III L=1740мм.	47	1,54	72,38
8	ГОСТ 5781–82*	ø6А–III L=7050мм.	5	1,56	7,8
9	ГОСТ 5781–82*	ø12А–III L=1320мм.	47	1,17	54,99
		Бетон класса В15/керам.гравий м3			0,96/0,62
		Ум–4	7		130,94
10	ГОСТ 8240–93	ø12А–III L=1560 мм.	47	1,38	64,86
11	ГОСТ 5781–82*	ø6А–III L=7050мм.	5	1,56	7,8
12	ГОСТ 5781–82*	ø12А–III L=1140мм.	47	1,24	58,28
		Бетон класса В15/керам.гравий м3			0,88/0,5
		Ум–5	4		88,17
13	ГОСТ 8240–93	ø12А–III L=1220 мм.	47	1,0	47,0
14	ГОСТ 5781–82*	ø6А–III L=7050мм.	5	1,56	7,8
15	ГОСТ 5781–82*	ø12А–III L=800мм.	47	0,71	33,37
		Бетон класса В15/керам.гравий м3			0,59/0,14
		Ум–6	4		147,5
16	ГОСТ 8240–93	ø12А–III L=1965 мм.	45	1,74	78,3
17	ГОСТ 5781–82*	ø6А–III L=6810мм.	5	1,51	7,55
18	ГОСТ 5781–82*	ø12А–III L=1545мм.	45	1,37	61,65
		Бетон класса В15/керам.гравий м3			1,18/0,9

Спецификация элементов монолитного учатка(продолжение)

Поз.	Обозначение	Наименование	Кол.	Масса ед., кг.	Примечание
		Ум–7	2		56,95
19	ГОСТ 5781–82*	ø12А–III L=1725 мм.	20	1,53	30,6
20	ГОСТ 5781–82*	ø6А–III L=3050мм.	5	0,67	3,35
21	ГОСТ 5781–82*	ø12А–III L=1305мм.	20	1,15	23,0
		Бетон класса В15/керам.гравий м3			0,43/0,29
		Ум–8	4		138,42
22	ГОСТ 8240–93	[24 L=3050мм.	1	73,2	
23	ГОСТ 5781–82*	ø14А–III L=3050мм.	8	3,69	29,52
24	ГОСТ 5781–82*	ø14А–III L=985мм.	30	1,19	35,7
		Бетон класса В15/керам.гравий м3			0,36/0,12
		Ум–9	3		76,6
25	ГОСТ 5781–82*	ø12А–III L=1230 мм.	39	1,09	42,51
26	ГОСТ 5781–82*	ø6А–III L=5840мм.	5	1,29	6,45
27	ГОСТ 5781–82*	ø12А–III L=810мм.	39	0,71	27,7
		Бетон класса В15/керам.гравий м3			0,57/0,3
		Ум–10	3		216,63
28	ГОСТ 8240–93	[24 L=5665мм.	1	135,9	
29	ГОСТ 5781–82*	ø14А–III L=5665мм.	5	6,85	34,25
30	ГОСТ 5781–82*	ø14А–III L=690мм.	56	0,83	46,48
		Бетон класса В15/керам.гравий м3			0,43/0,14

Изм.	Кол.уч.	Лист	№Док.	Подпись	Дата
Гип		Темиров			
Выполнил		Макаров			
Проверил		Темиров			

48-20-АС

Строительство школы на 420 мест в с. Щапово, район Бәйтерек, ЗКО

Школа на 420 мест

Стадия	Лист	Листов
РП	56	

Спецификация элементов монолитного учатка(начало)

ТОО "STROYCONSALTING"

Спецификация элементов монолитного учатка(продолжение)

Поз.	Обозначение	Наименование	Кол.	Масса ед., кг.	Примечание
		Ум–11	3		197,66
31	ГОСТ 8240–93	[24 L=5170мм.	1	124,08	
32	ГОСТ 5781–82*	ø14А–III L=5170мм.	5	6,25	31,25
33	ГОСТ 5781–82*	ø14А–III L=690мм.	51	0,83	42,33
		Бетон класса В15/керам.гравий м3			0,4/0,13
		Ум–12	2		127,18
34	ГОСТ 8239–86*	ø12А–III L=1645мм.	47	1,46	68,62
35	ГОСТ 5781–82*	ø6А–III L=7050мм.	5	1,56	7,8
36	ГОСТ 5781–82*	ø12А–III L=1225мм.	47	1,08	50,76
		Бетон класса В15/керам.гравий м3			0,95/,597
		Ум–13	2		33,31
37	ГОСТ 8239–86*	ø12А–III L=1110мм.	19	0,98	18,62
38	ГОСТ 5781–82*	ø6А–III L=2810мм.	5	0,62	3,1
39	ГОСТ 5781–82*	ø12А–III L=690мм.	19	0,61	11,59
		Бетон класса В15/керам.гравий м3			0,24/0,1
		Ум–14	1		308,14
40	ГОСТ 8240–93	[24 L=7050мм.	1	169,2	
41	ГОСТ 5781–82*	ø14А–III L=7050мм.	8	8,53	68,24
42	ГОСТ 5781–82*	ø14А–III L=835мм.	70	1,01	70,7
		Бетон класса В15/керам.гравий м3			0,7/0,23
		Ум–15	1		80,65
43	ГОСТ 8240–93	ø12А–III L=1090 мм.	47	0,96	45,12
44	ГОСТ 5781–82*	ø6А–III L=7050мм.	5	1,56	7,8
45	ГОСТ 5781–82*	ø12А–III L=670мм.	47	0,59	27,73
		Бетон класса В15/керам.гравий м3			0,65/0,22
		Ум–16	3		32,17
46	ГОСТ 8240–93	ø12А–III L=1075 мм.	19	0,95	18,05
47	ГОСТ 5781–82*	ø6А–III L=2810мм.	5	0,62	3,1
48	ГОСТ 5781–82*	ø12А–III L=655мм.	19	0,58	11,02
		Бетон класса В15/керам.гравий м3			0.11/0.14

Спецификация элементов монолитного учатка(продолжение)

Поз.	Обозначение	Наименование	Кол.	Масса ед., кг.	Примечание
		Ум–17	3		129,5
49	ГОСТ 5781–82*	ø12А–III L=1745 мм.	45	1,54	69,3
50	ГОСТ 5781–82*	ø6А–III L=6820мм.	5	1,51	7,55
51	ГОСТ 5781–82*	ø12А–III L=1325мм.	45	1,17	52,65
		Бетон класса В15/керам.гравий м3			1,0/0,68
		Ум–18	1		83,0
52	ГОСТ 8240–93	ø12А–III L=965 мм.	47	0,85	39,95
53	ГОСТ 5781–82*	ø6А–III L=7050мм.	5	1,56	7,8
54	ГОСТ 5781–82*	ø12А–III L=845мм.	47	0,75	35,25
		Бетон класса В15/керам.гравий м3			0,54/0,09
		Ум–19	4		101,38
55	ГОСТ 8240–93	[24 L=2810мм.	1	67,44	
56	ГОСТ 5781–82*	ø14А–III L=2810мм.	5	3,4	17,0
57	ГОСТ 5781–82*	ø14А–III L=500мм.	28	0,605	16,94
		Бетон класса В15/керам.гравий м3			0,13/0,04
		Ум–20	4		116,09
58	ГОСТ 8240–93	[24 L=3220мм.	1	77,28	
59	ГОСТ 5781–82*	ø14А–III L=3220мм.	5	3,89	19,45
60	ГОСТ 5781–82*	ø14А–III L=500мм.	32	0,605	19,36
		Бетон класса В15/керам.гравий м3			0,15/0,05

Изм.	Кол.уч.	Лист	№Док.	Подпись	Дата
Гип		Темиров			
Выполнил		Макаров			
Проверил		Темиров			

48-20-АС

Строительство школы на 420 мест в с. Щапово, район Бәйтерек, ЗКО

Школа на 420 мест

Стадия	Лист	Листов
РП	57	

Спецификация элементов монолитного учатка(продолжение)

ТОО "STROYCONSALTING"

Спецификация элементов монолитного учатка(продолжение)

Поз.	Обозначение	Наименование	Кол.	Масса ед., кг.	Примечание
		Ум–22	1		2937,14
64	ГОСТ 8240–93	[24 L=11690мм.	1	2805,6	
65	ГОСТ 5781–82*	ø14А–III L=11690мм.	5	14,14	70,7
66	ГОСТ 5781–82*	ø14А–III L=430мм.	117	0,52	60,84
		Бетон класса В15/керам.гравий м3			0,43/0,11
		Ум–23	4		33,31
67	ГОСТ 8239–86*	ø12А–III L=940мм.	18	0,83	14,94
68	ГОСТ 5781–82*	ø6А–III L=2675мм.	5	0,59	2,95
69	ГОСТ 5781–82*	ø12А–III L=520мм.	18	0,46	8,28
		Бетон класса В15/керам.гравий м3			0.07/.008
		Ум–24	1		208,92
70	ГОСТ 8240–93	[24 L=5475мм.	1	131,4	
71	ГОСТ 5781–82*	ø14А–III L=5475мм.	6	6,62	39,72
72	ГОСТ 5781–82*	ø14А–III L=575мм.	54	0,7	37,8
		Бетон класса В15/керам.гравий м3			0,17/0,024
		Ум–25	2		15,49
73	ГОСТ 8240–93	ø14А–III L=5880 мм.	2	7,11	14,22
74	ГОСТ 5781–82*	ø6А–I L=200мм.	29	0,044	1,276
		Бетон класса В15			0,14
		Ум–26	1		31,75
76	ГОСТ 8240–93	ø12А–III L=1117 мм.	18	0,99	17,82
77	ГОСТ 5781–82*	ø6А–III L=2695мм.	5	0,59	2,95
78	ГОСТ 5781–82*	ø12А–III L=697мм.	18	0,61	10,98
		Бетон класса В15/керам.гравий м3			0,22/0,09
		Ум–27			
79	ГОСТ 8240–93	[24 L=5845мм.	1	140,28	
80	ГОСТ 5781–82*	ø14А–III L=5845мм.	6	7,07	35,35
81	ГОСТ 5781–82*	ø14А–III L=590мм.	58	0,71	41,18
		Бетон класса В15/керам.гравий м3			0,35/0,12

Спецификация элементов монолитного учатка(продолжение)

Поз.	Обозначение	Наименование	Кол.	Масса ед., кг.	Примечание
		Ум–28	2		27,21
82	ГОСТ 5781–82*	ø12А–III L=1020мм.	17	0,9	15,3
83	ГОСТ 5781–82*	ø6А–III L=2620мм.	5	0,58	2,9
84	ГОСТ 5781–82*	ø12А–III L=600мм.	17	0,53	9,01
		Бетон класса В15/керам.гравий м3			0,19/0,05
		Ум–29	1		81,35
85	ГОСТ 5781–82*	ø12А–III L=1145 мм.	45	1,0	45,0
86	ГОСТ 5781–82*	ø6А–III L=6810мм.	5	1,51	7,55
87	ГОСТ 5781–82*	ø12А–III L=725мм.	45	0,64	28,8
		Бетон класса В15/керам.гравий м3			0,61/0,27
		Ум–30	1		249,8
88	ГОСТ 8240–93	[24 L=7430мм.	1	178,32	
89	ГОСТ 5781–82*	ø14А–III L=7430мм.	4	8,99	35,96
90	ГОСТ 5781–82*	ø14А–III L=400мм.	74	0,48	35,52
		Бетон класса В15/керам.гравий м3			0,24/0,08
		Ум–31	2		69,35
91	ГОСТ 5781–82*	ø12А–III L=1920 мм.	23	1,7	39,1
92	ГОСТ 5781–82*	ø6А–III L=3460мм.	5	0,76	3,8
93	ГОСТ 5781–82*	ø12А–III L=1300мм.	23	1,15	26,45
		Бетон класса В15/керам.гравий м3			0,58/0.43

Изм.	Кол.уч.	Лист	№Док.	Подпись	Дата
Гип		Темиров			
Выполнил		Макаров			
Проверил		Темиров			

48-20-АС

Строительство школы на 420 мест в с. Щапово, район Бәйтерек, ЗКО

Школа на 420 мест

Стадия	Лист	Листов
РП	58	

Спецификация элементов монолитного учатка(продолжение)

ТОО "STROYCONSALTING"

Спецификация элементов монолитного учатка(продолжение)

Поз.	Обозначение	Наименование	Кол.	Масса ед., кг.	Примечание
		Ум–32	1		60,46
94	ГОСТ 8240–93	[24 L=3235мм.	1	77,64	
95	ГОСТ 5781–82*	ø14А–III L=3235мм.	10	3,91	39,1
96	ГОСТ 5781–82*	ø14А–III L=1000мм.	32	1,21	38,72
		Бетон класса В15/керам.гравий м3			0,4/0,13
		Ум–33	1		64,7
97	ГОСТ 5781–82*	ø12А–III L=930 мм.	45	0,82	36,9
98	ГОСТ 5781–82*	ø6А–III L=6810мм.	5	1,51	7,55
99	ГОСТ 5781–82*	ø12А–III L=510мм.	45	0,45	20,25
		Бетон класса В15/керам.гравий м3			0.43/0.05
		УМ-35	2		
		1 - 1			235,82
С-1	ГОСТ 5781-82*	сетка С-1 Ø14 AIII-100х100 м²	3,32	24,2	80,34
Б-2	ГОСТ 8509-93	[22 L=6785 мм	1	142.48	
Д-1	ГОСТ 5781-82*	Ø10 AIII L=1060 мм	0,65	20	13,0
		Бетон кл. В15 м³	0.52		
		Гравий керамзитовый γ = 500 кг/м³ м³	0.24		
		2 - 2			535,96
С-2	ГОСТ 5781-82*	сетка С-2 Ø14 AIII-100х100 м²	9,9	24,2	267,06
Б-1	ГОСТ 8509-93	[22 L=7320 мм	1	153,72	
Б-2	ГОСТ 8509-93	[22 L=6785 мм	1	142.48	
Д-1	ГОСТ 5781-82*	Ø10 AIII L=1060 мм	0,65	42	27,3
		Бетон кл. В15 м³	1,53		
		Гравий керамзитовый γ = 500 кг/м³ м³	0,71		
		3 - 3			320,42
С-1	ГОСТ 5781-82*	сетка С-3 Ø14 AIII-100х100 м²	6,08	24,2	147,2
Б-2	ГОСТ 8509-93	[22 L=7320мм	1	153,72	
Д-1	ГОСТ 5781-82*	Ø10 AIII L=1060 мм	0,65	30	19,5
		Бетон кл. В15 м³	0.94		
		Гравий керамзитовый γ = 500 кг/м³ м³	0.43		

Спецификация элементов монолитного учатка(окончание)

Поз	Обозначение	Наименование	Кол	Масса ед.кг	Примеч
		УМ-34	4		
		каркас плоский КР-1	2	9,63	19,27
	ГОСТ 5781-82*	Ø8 AIII L=200	22	0,079	1,738
	ГОСТ 5781-82*	Ø10 AIII L=3020 мм	1	1,86	
	ГОСТ 5781-82*	Ø18 AIII L=3020 мм	1	6,04	
		каркас плоский КР-2	2	3,05	6,1
	ГОСТ 5781-82*	Ø8 AIII L=200	13	0,079	1,027
	ГОСТ 5781-82*	Ø10 AIII L=1350	1	0,83	
	ГОСТ 5781-82*	Ø12 AIII L=1350	1	1,2	
С-1	ГОСТ 6727-80*	сетка Ø5 BpI-100х100 м²	3,93	1,16	общая масса
		Бетон Кл.В 20 м³	0,36		
		Гравий керамзитовый g = 400 кг/м³ м³	0,16		
	ГОСТ 5781-82*	Ø8 AI L=180мм	6	0,071	0,42

Изм.	Кол.уч.	Лист	№Док.	Подпись	Дата
Гип		Темиров			
Выполнил		Макаров			
Проверил		Темиров			

48-20-АС

Строительство школы на 420 мест в с. Щапово, район Бәйтерек, ЗКО

Школа на 420 мест

Стадия	Лист	Листов
РП	59	

Спецификация элементов монолитного учатка(окончание)

ТОО "STROYCONSALTING"

План отделочных работ на отм. −2.800

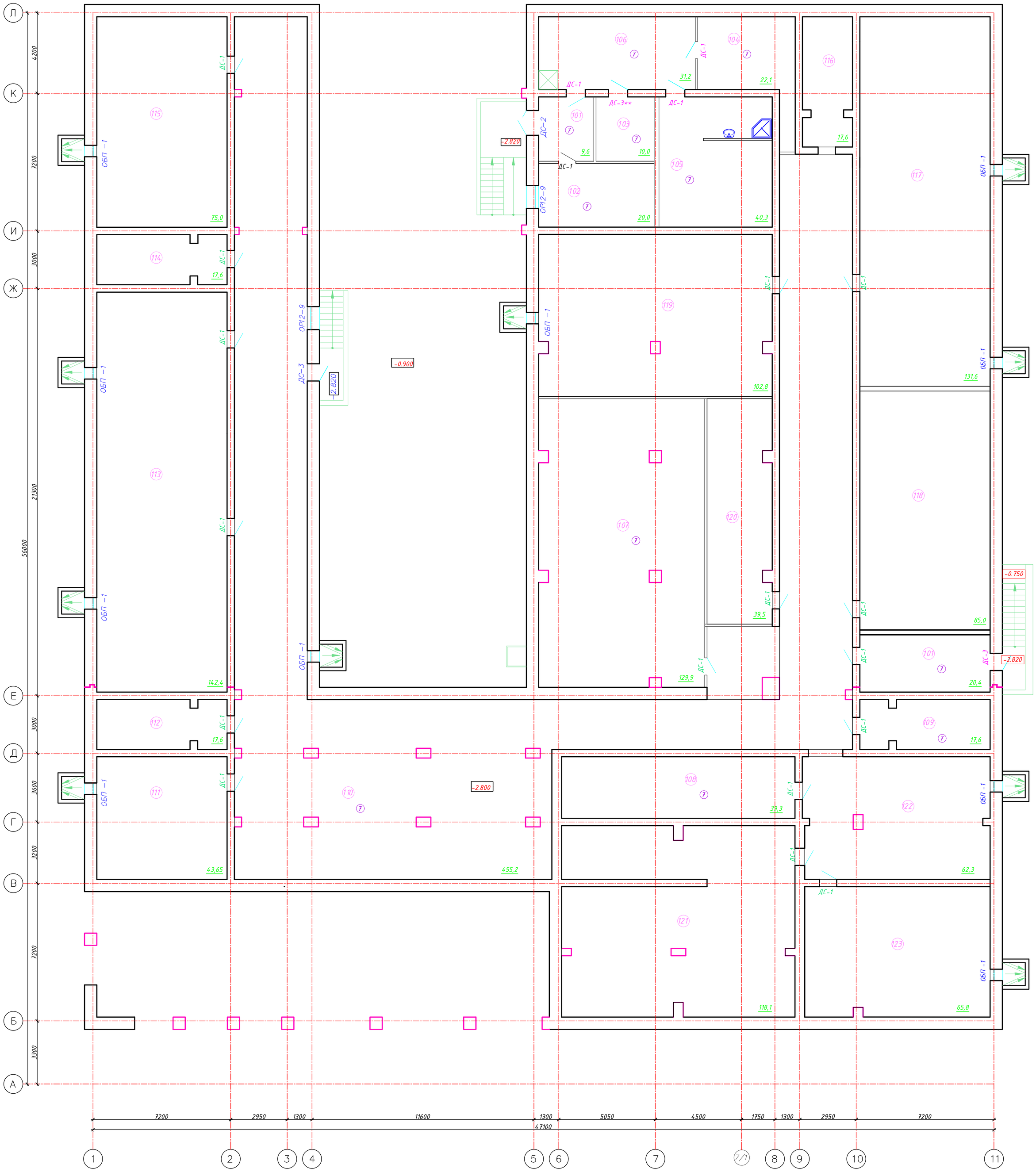

Экспликация помещений подвального этажа

Номер поме-щения	Наименование	Площадь, м
101	Тамбур	9.6+20.4
102	Складское помещение (для хранения люминисцентных ламп)	20.0
103	Охлаждаемая камера пищевых отходов	10.0
104	Кладовая оборотной тары	22.1
105	Моечная оборотной тары	40.3
106	Коридор	31.2
107	Венткамера	129.9
108	Тепловой узел	39.3
109	Электрощитовая	17.6
110	Техподполье	1374.2

Согласовано

Взам. инв. ?

Подп. и дата

Инв. ? подл.

Изм.	Кол.уч.	Лист	№Док.	Подпись	Дата	48-20-АС		
						Строительство школы на 420 мест в с. Щаново, район Бәйтерек, ЗКО		
Гип		Темиров				Школа на 420 мест	Стадия: РП	Лист: 60 / Листов:
Выполнил		Макаров						
Проверил		Темиров				План отделочных работ на отм. -2.800	ТОО "STROYCONSALTING"	

План отделочных работ на отм. 0.000

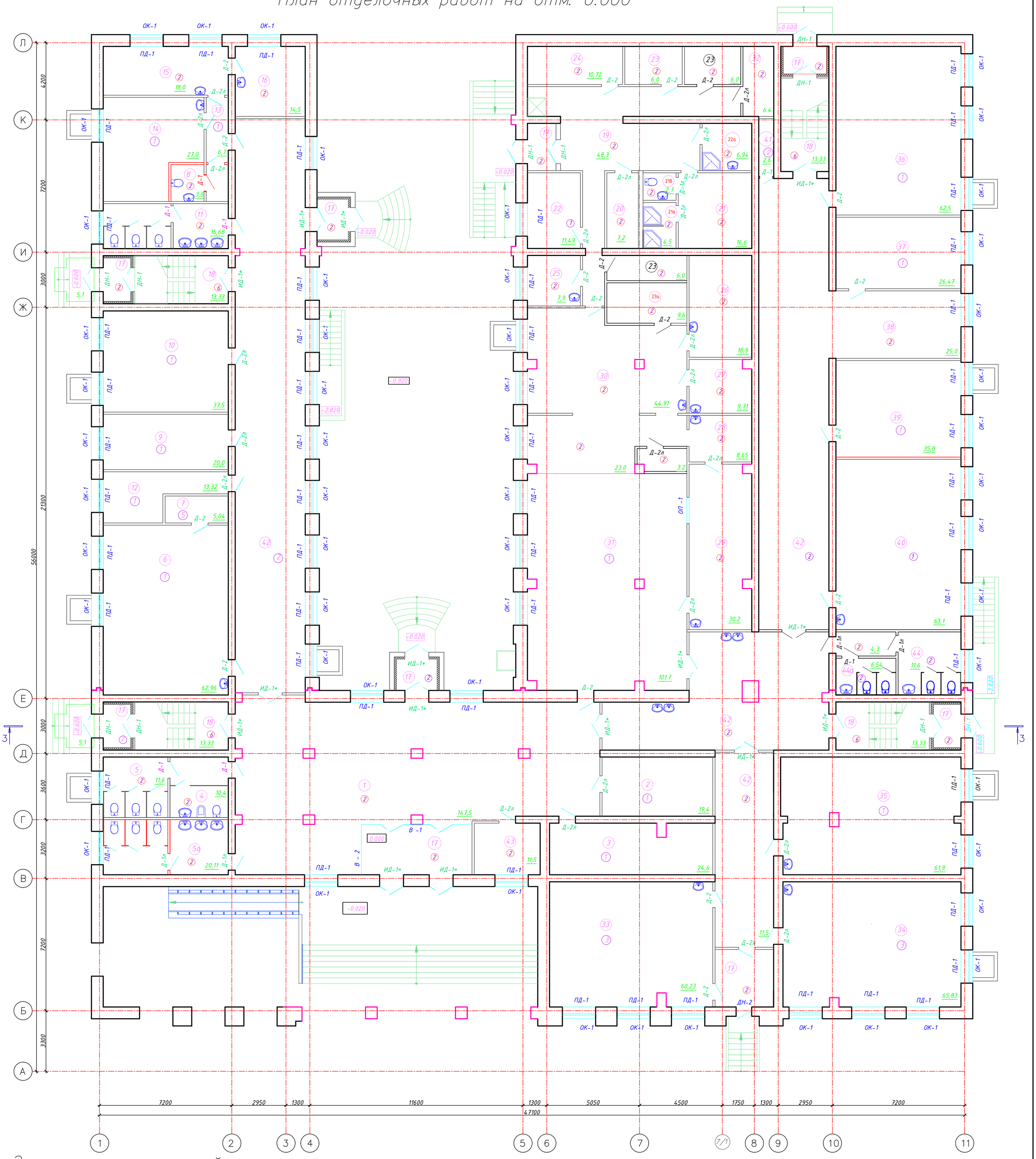

Экспликация помещений первого этажа

№	Наименование	Площадь, м²
1	Вестибюль	147,50
2	Гардероб для старших классов	19.40
3	Гардероб основной школы	24.60
4	Комната личной гигиены для девочек	10,4
5	Санузел для девочек	11,6
5а	Санузел для мальчиков	20,11
6	Кабинет НВП	62.96
7	Комната хранения инвентаря НВП	5.04
8	Сан.узел для медработников	3,6
9	Учительская - методический кабинет	20.00
10	Кабинет директора	37,50
11	Санузел персонала	16.68
12	Кабинет бухгалтера	13.32
13	Шлюз	6,7
14	Кабинет психологической службы и логопеда	27,0
15	Кабинет врача	18.00
16	Процедурная	14.50
17	Тамбур	52.22
18	Лестничная клетка	13.33х4
19	Загрузочная платформа и коридор	48.3
20	Кладовая овощей	7,2
21	Гардеробная персонала	16,6
21а	Душевая персонала	4,50
21б	Санузел персонала	2,70
22	Кабинет зав. производством	11,49
22а	Кладовая уборочного инвентаря и приготовления дезсредств	6.94
23	Охлаждаемые камеры МиР, МЖиГ, и овощных полуфабрикатов	3х6.0
23а	Цех первичной обработки овощей	9.6
24	Кладовая сухих продуктов	10,72
25	Доготовочный цех овощных полуфабрикатов	7.90
26	Доготовочный цех мясных и рыбных полуфабрикатов	18,90
27	Холодный цех	9.71
28	Моечная кухонной посуды	8,65
29	Моечная столовой посуды	30,20
30	Горячий цех	44.91
31	Обеденный зал с раздаточной и помещением для хранения и резки хлеба	127.9
32	Охлаждаемая камера для замороженных полуфабрикатов	6.4
33	Мастерская по обработке дерева	60.23
34	Мастерская по обработке металла и технологии	65.83
35	Мастерская по обработке ткани и технологии	61.90
36	Класс (1кл)	62.50
37	Гардероб для начальной школы	26.47
38	Рекреация	25.00
39	Универсальное помещение ГПД	35.8
40	Предшкольный класс	63.1
41	Кладовая уборочного инвентаря	2.60
42	Коридор	323.6
43	Комната охраны	10.00
44	Санузел для мальчиков начальных классов	11.6
44а	Санузел для девочек начальных классов	6.54

Согласовано

Взам. инв. №

Подп. и дата

Инв. № подл.

Изм.	Кол.уч.	Лист	№Док.	Подпись	Дата
Гип		Темиров			
Выполнил		Макаров			
Проверил		Темиров			

48-20-АС

Строительство школы на 420 мест в с. Щапово, район Бәйтерек, ЗКО

Школа на 420 мест

Стадия	Лист	Листов
РП	61	

План отделочных работ на отм. 0,000

ТОО "STROYCONSALTING"

План отделочных работ на отм. 3.300

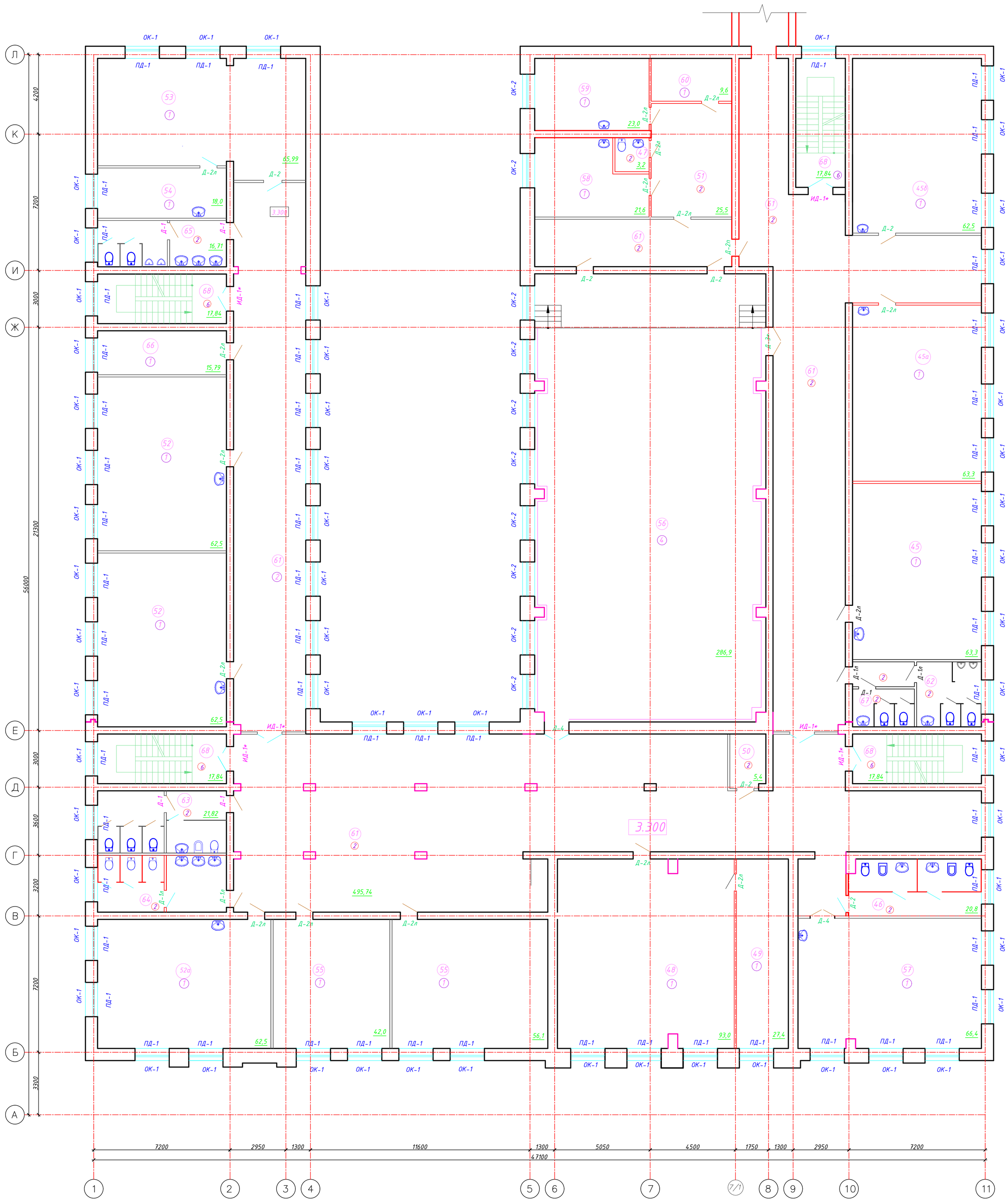

Экспликация помещений второго этажа

№	Наименование	Площадь, м²	№	Наименование	Площадь, м²
45	Учебный класс (2класс)	63,3	56	Зрительный зал с эстрадой	286,9
45а	Учебный класс (3 класс)	63,3	57	Кабинет музыки	66,4
45б	Учебный класс (4 класс)	62.5	58	Артистическая для девочек	21,6
46	Комната личной гигиены персонала	20,8	59	Артистическая для мальчиков	23,0
47	Туалет	3,2	60	Реквизитная	9,6
48	Учебный кабинет математики	93,0	61	Коридор	495.74
49	Лаборантская математики	27,4	62	Санузел для мальчиков начальных классов	11..6
50	Кладовая уборочного инвентаря	5,4	63	Санузел для девочек и комната личной гигиены	21.82
51	Холл	25,5	64	Санузел для мальчиков	20.43
52	Кабинет иностранного языка(5-11 классы)	2х62.50	65	Санузел для персонала	16.71
52а	Кабинет самопознания	62.50	66	Комната технического персонала	15.79
53	Учебный кабинет истории	65.99	67	Санузел для девочек начальных классов	6.54
54	Лаборантская истории	18,00	68	Лестничная клетка	4х17.84
55	Кабинет иностранного языка (2-4классы)	42.00 56.1			

Изм.	Кол.уч.	Лист	№Док.	Подпись	Дата	48-20-АС		
						Строительство школы на 420 мест в с. Щапово, район Бәйтерек, ЗКО		
Гип		Темиров				Школа на 420 мест	Стадия	Лист	Листов
Выполнил		Макаров					РП	62	
Проверил		Темиров				План отделочных работ на отм. +3,300	ТОО "STROYCONSALTING"	

План отделочных работ на отм. 6.600

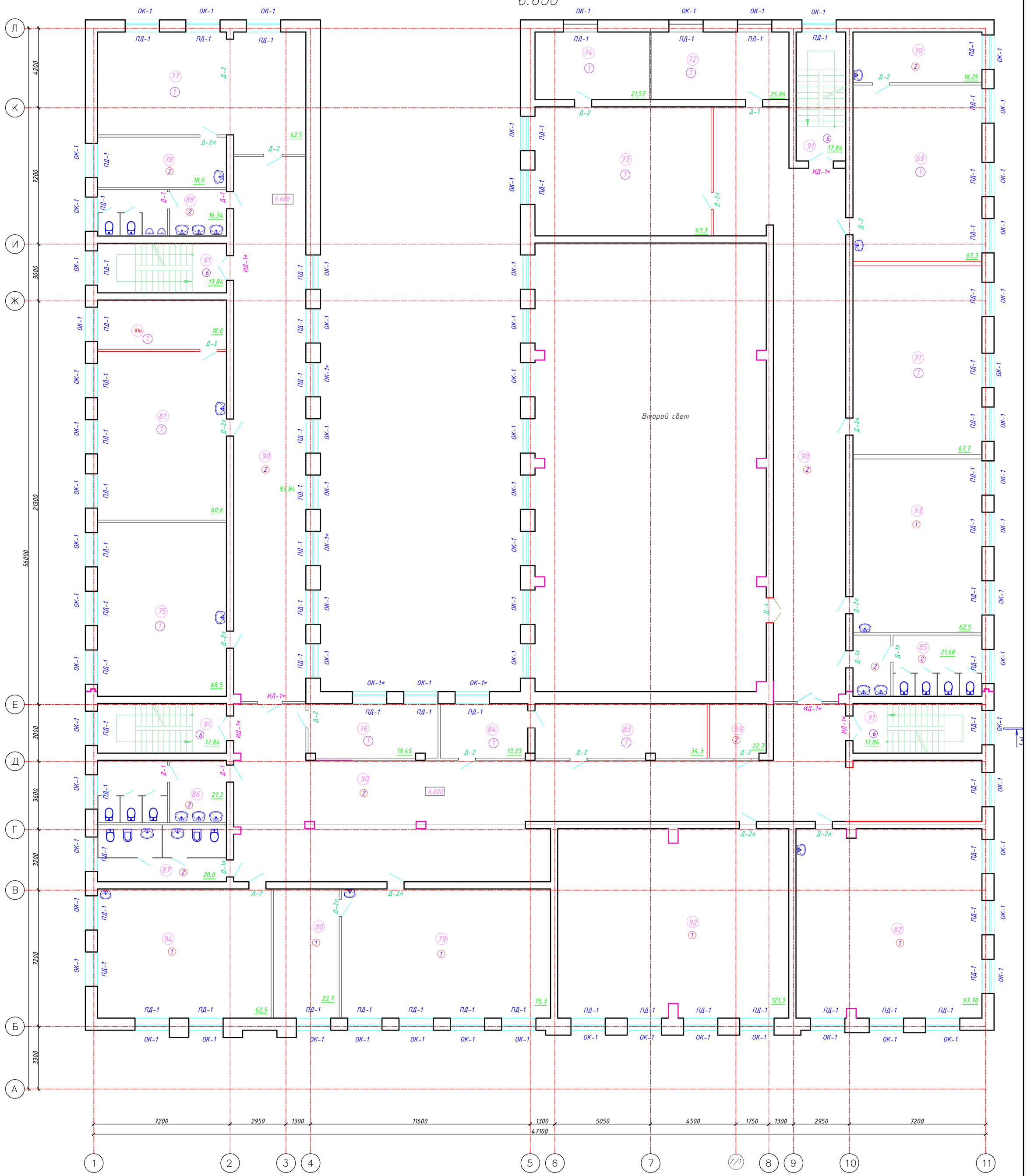

Экспликация помещений третьего этажа

№	Наименование	Площадь, м²
69	Кабинет химии	63.3
70	Лаборантская химии	18.25
71	Кабинет географии	67.7
72	кабинет АХЧ	25.86
73	Кабинет физики	63.3
74	Лаборантская физики	21.57
75	Учебный ИЗО и черчения	68.50
76	Комната технического персонала	19.45
77	Кабинет биологии	62.50
78	Лаборантская биологии	18.00
79	Учебный кабинет информатики и ВТ	75.30
80	Лаборантская информатики и ВТ	23.70
81	Учебный кабинет информатики и ВТ	60,6
81а	Лаборантская информатики и ВТ	18,0

№	Наименование	Площадь, м²
82	Библиотека с зоной читательских мест	97.78
83	Проекторный кабинет	34,3
84	Лаборантская проекторного кабинета	13.23
85	Санузел для мальчиков	21.68
86	Санузел для девочек	21.30
87	Комната личной гигиены	20.00
88	Санузел для персонала	16.34
89	Кладовая уборочного инвентаря	22,7
90	Коридор	406.83
91	Лестничная клетка	17.84
92	Смарт-класс(5-11кл.)	62,5
93	Кабинет казахского языка и литературы (5-11кл.)	62,5
94	Кабинет русского языка и литературы (5-11кл.)	62,5

Изм.	Кол.уч.	Лист	№Док.	Подпись	Дата	48-20-АС		
						Строительство школы на 420 мест в с. Щапово, район Бәйтерек, ЗКО		
Гип		Темиров				Школа на 420 мест	Стадия	Лист	Листов
Выполнил		Макаров					РП	63	
Проверил		Темиров				План отделочных работ на отм. +6,600	ТОО "STROYCONSALTING"	

Ведомость отделки помещений

№	Наименование	Потолок		Стены или перегородки		Низ стен или перегородок			Полы		Примечание
		S м2	Вид отделки	S м2	Вид отделки	S м2	Вид отделки	H м	S м2	Вид отделки	
I											
101	Тамбур	9.6	Простая штукатурка. Известковая побелка	71,52	Простая штукатурка.Известковая побелка				9.6	Бетонные	
102	Складское помещение (для хранения люминисцентных ламп)	20.0	Простая штукатурка. Известковая побелка	43,96	Простая штукатурка.Известковая побелка				20.0	Бетонные	
103	Охлаждаемая камера пищевых отходов	10.0	Простая штукатурка. Известковая побелка	30,29	Простая штукатурка.Известковая побелка				10.0	Керамическая плитка	
104	Кладовая оборотной тары	22.1	Простая штукатурка. Известковая побелка	59,04	Простая штукатурка.Известковая побелка				22.1	Керамическая плитка	
105	Моечная оборотной тары	40.3	Простая штукатурка. Известковая побелка	79,79	Простая штукатурка.Известковая побелка				40.3	Керамическая плитка	
106	Коридор	31.2	Простая штукатурка. Известковая побелка	45,85	Простая штукатурка.Известковая побелка				31.2	Бетонные	
107	Венткамера	129.9	Простая штукатурка. Известковая побелка	124,43	Простая штукатурка.Известковая побелка				129.9	Бетонные	
108	Тепловой узел	39.3	Простая штукатурка. Известковая побелка	75,29	Простая штукатурка.Известковая побелка				39.3	Бетонные	
109	Электрощитовая	17.6	Простая штукатурка. Известковая побелка	49,79	Простая штукатурка.Известковая побелка				17.6	Бетонные	
110	Техподполье	1374.2	Простая штукатурка. Известковая побелка						1374.2	Бетонные	

Примечания:
1. Зашивку вент.коробов гипсокартоном по металлическому каркасу выполнить по месту и
предусмотреть отверстия для вент.решеток. См.планы ОВ.
2. Отверстия под клапаны вытяжной приточной вентиляции выполнить по месту.
3. Зашивку стояков водопровода и канализации выполнить в учебных кабинетах и коридорах.

Изм.	Кол.уч.	Лист	№Док.	Подпись	Дата
Гип		Темиров			
Выполнил		Макаров			
Проверил		Темиров			

48-20-АС

Строительство школы на 420 мест в с. Щапово, район Бәйтерек, ЗКО

Школа на 420 мест

Стадия	Лист	Листов
РП	64	

Ведомость отделки помещений

ТОО "STROYCONSALTING"

Ведомость отделки помещений

№	Наименование	Потолок		Стены или перегородки		Низ стен или перегородок			Полы		Примечание
		S м²	Вид отделки	S м²	Вид отделки	S м²	Вид отделки	H м	S м²	Вид отделки	
1	Вестибюль	147.5	Сплошное выравнивание потолков цементно-песчаным раствором "однослойная"штука-турка Алинекс 2мм,водоэмульсионная покраска	195,36	Улучшенная штукатурка, выравнивание "АЛИНЕКСом",водоэмульсионная окраска				147.5	керамическая плитка	
2	Гардероб для старших классов	19.4	Сплошное выравнивание потолков цементно-песчаным раствором "однослойная"штука-турка Алинекс 2мм,водоэмульсионная покраска	56,61	Улучшенная штукатурка, выравнивание "АЛИНЕКСом",водоэмульсионная окраска				19.4	линолеум	
3	Гардероб основной школы	24.6	Сплошное выравнивание потолков цементно-песчаным раствором "однослойная"штука-турка Алинекс 2мм,водоэмульсионная покраска	72,93	Улучшенная штукатурка, выравнивание "АЛИНЕКСом",водоэмульсионная окраска				24.6	линолеум	
4	Комната личной гигиены для девочек	10.4	Сплошное выравнивание потолков цементно-песчаным раствором "однослойная"штука-турка Алинекс 2мм,водоэмульсионная покраска			35,76	простая штукатурка, керамическая плитка	3,0	10.4	керамическая плитка	
5	Санузел для девочек	11.6	Сплошное выравнивание потолков цементно-песчаным раствором "однослойная"штука-турка Алинекс 2мм,водоэмульсионная покраска			36,07	простая штукатурка, керамическая плитка	3,0	11.6	керамическая плитка	
5а	Санузел для мальчиков	20.11	Сплошное выравнивание потолков цементно-песчаным раствором "однослойная"штука-турка Алинекс 2мм,водоэмульсионная покраска			68,23	простая штукатурка, керамическая плитка	3,0	20.11	керамическая плитка	
6	Кабинет НВП	62.96	Сплошное выравнивание потолков цементно-песчаным раствором "однослойная"штука-турка Алинекс 2мм,водоэмульсионная покраска	87,89	Улучшенная штукатурка, выравнивание "АЛИНЕКСом",водоэмульсионная окраска				62.96	линолеум	
7	Комната хранения инвентаря НВП	5.04	Сплошное выравнивание потолков цементно-песчаным раствором "однослойная"штука-турка Алинекс 2мм,водоэмульсионная покраска	27,51	Улучшенная штукатурка, выравнивание "АЛИНЕКСом",водоэмульсионная окраска				5.04	линолеум	
8	Сан.узел для медработников	3.6	Сплошное выравнивание потолков цементно-песчаным раствором "однослойная"штука-турка Алинекс 2мм,водоэмульсионная покраска	8,91	Улучшенная штукатурка, выравнивание "АЛИНЕКСом",водоэмульсионная окраска	12,42	простая штукатурка, керамическая плитка	1,8	3.6	керамическая плитка	
9	Учительская - методический кабинет	20.0	Сплошное выравнивание потолков цементно-песчаным раствором "однослойная"штука-турка Алинекс 2мм,водоэмульсионная покраска	53,65	Улучшенная штукатурка, выравнивание "АЛИНЕКСом",водоэмульсионная окраска				20.0	линолеум	
10	Кабинет директора	37.5	Сплошное выравнивание потолков цементно-песчаным раствором "однослойная"штука-турка Алинекс 2мм,водоэмульсионная покраска	65,39	Улучшенная штукатурка, выравнивание "АЛИНЕКСом",водоэмульсионная окраска				37.5	линолеум	
11	Санузел персонала	16.68	Сплошное выравнивание потолков цементно-песчаным раствором "однослойная"штука-турка Алинекс 2мм,водоэмульсионная покраска			61,93	простая штукатурка, керамическая плитка	3,0	16.68	керамическая плитка	
12	Кабинет бухгалтера	13.32	Сплошное выравнивание потолков цементно-песчаным раствором "однослойная"штука-турка Алинекс 2мм,водоэмульсионная покраска	52,45	Улучшенная штукатурка, выравнивание "АЛИНЕКСом",водоэмульсионная окраска				13.32	линолеум	
13	Шлюз	6.7	Сплошное выравнивание потолков цементно-песчаным раствором "однослойная"штука-турка Алинекс 2мм,водоэмульсионная покраска	36,48	Улучшенная штукатурка, выравнивание "АЛИНЕКСом",водоэмульсионная окраска				6.7	линолеум	
14	Кабинет психологической службы и логопеда	27.0	Сплошное выравнивание потолков цементно-песчаным раствором "однослойная"штука-турка Алинекс 2мм,водоэмульсионная покраска	24,86	Улучшенная штукатурка, выравнивание "АЛИНЕКСом",водоэмульсионная окраска	36,88	простая штукатурка, керамическая плитка	1,8	27.0	линолеум	
15	Кабинет врача	18.0	Сплошное выравнивание потолков цементно-песчаным раствором "однослойная"штука-турка Алинекс 2мм,водоэмульсионная покраска	18,88	Улучшенная штукатурка, выравнивание "АЛИНЕКСом",водоэмульсионная окраска	27,5	простая штукатурка, керамическая плитка	1,8	18.0	Керамическая плитка	
16	Процедурная	14.5	Сплошное выравнивание потолков цементно-песчаным раствором "однослойная"штука-турка Алинекс 2мм,водоэмульсионная покраска	16,34	Улучшенная штукатурка, выравнивание "АЛИНЕКСом",водоэмульсионная окраска	24,1	простая штукатурка, керамическая плитка	1,8	14.5	Керамическая плитка	
17	Тамбур	52.22	Сплошное выравнивание потолков цементно-песчаным раствором "однослойная"штука-турка Алинекс 2мм,водоэмульсионная покраска	180,48	Улучшенная штукатурка, выравнивание "АЛИНЕКСом",водоэмульсионная окраска				52.22	Керамическая плитка	
18	Лестничная клетка	13.33x4	Сплошное выравнивание потолков цементно-песчаным раствором "однослойная"штука-турка Алинекс 2мм,водоэмульсионная покраска	162,96	Улучшенная штукатурка, выравнивание "АЛИНЕКСом",водоэмульсионная окраска				13.33x4	Плитки "Таксерам"	

						48-20-АС
Изм.	Кол.уч.	Лист	№Док.	Подпись	Дата	Строительство школы на 420 мест в с. Щапово, район Бәйтерек, ЗКО
Гип		Темиров				Школа на 420 мест — Стадия: РП; Лист: 65; Листов:
Выполнил		Макаров				
Проверил		Темиров				Ведомость отделки помещений — ТОО "STROYCONSALTING"

Ведомость отделки помещений

№	Наименование	Потолок		Стены или перегородки		Низ стен или перегородок			Полы		Примечание
		S м²	Вид отделки	S м²	Вид отделки	S м²	Вид отделки	H м	S м²	Вид отделки	
I											
19	Загрузочная платформа и коридор	48.3	Сплошное выравнивание потолков цементно-песчаным раствором "однослойная" штукатурка Алинекс 2мм,водоэмульсионная покраска	42,38	Улучшенная штукатурка, выравнивание "АЛИНЕКСом",водоэмульсионная окраска				48.3	керамическая плитка	
20	Кладовая овощей	7.2		13,77	Улучшенная штукатурка, выравнивание "АЛИНЕКСом",водоэмульсионная окраска	19,43	простая штукатурка, керамическая плитка	1,8	7.2	керамическая плитка	
21	Гардеробная персонала	16.6		43,77	Улучшенная штукатурка, выравнивание "АЛИНЕКСом",водоэмульсионная окраска				16.6	линолеум	
21а	Душевая персонала	4.50				30,93	простая штукатурка, керамическая плитка	3,0	4.50	керамическая плитка	
21б	Санузел персонала	2.7				18,33	простая штукатурка, керамическая плитка	3,0	2.7	керамическая плитка	
22	Кабинет зав. производством	11.49		36,85	Улучшенная штукатурка, выравнивание "АЛИНЕКСом",водоэмульсионная окраска				11.49	линолеум	
22а	Кладовая уборочного инвентаря и приготовления дезсредств	6.94				29,61	простая штукатурка, керамическая плитка	3,0	6.94	керамическая плитка	
23	Охлаждаемые камеры МиР, МЖиГ, и овощных полуфабрикатов	3x6,0		37,83	Улучшенная штукатурка, выравнивание "АЛИНЕКСом",водоэмульсионная окраска	53,07	простая штукатурка, керамическая плитка	1,8	3x6,0	керамическая плитка	
23а	Цех первичной обработки овощей	9.6		15,45	Улучшенная штукатурка, выравнивание "АЛИНЕКСом",водоэмульсионная окраска	2,95	простая штукатурка, керамическая плитка	1,8	9.6	керамическая плитка	
24	Кладовая сухих продуктов	10.72		17,13	Улучшенная штукатурка, выравнивание "АЛИНЕКСом",водоэмульсионная окраска	24,47	простая штукатурка, керамическая плитка	1,8	10.72	керамическая плитка	
25	Доготовочный цех овощных полуфабрикатов	7.9		11,66	Улучшенная штукатурка, выравнивание "АЛИНЕКСом",водоэмульсионная окраска	17,08	простая штукатурка, керамическая плитка	1,8	7.9	керамическая плитка	
26	Доготовочный цех мясных и рыбных полуфабрикатов	18.9		21,21	Улучшенная штукатурка, выравнивание "АЛИНЕКСом",водоэмульсионная окраска	30,59	простая штукатурка, керамическая плитка	1,8	18.9	керамическая плитка	
27	Холодный цех	9.71		14,97	Улучшенная штукатурка, выравнивание "АЛИНЕКСом",водоэмульсионная окраска	21,23	простая штукатурка, керамическая плитка	1,8	9.71	керамическая плитка	
28	Моечная кухонной посуды	8.65		13,74	Улучшенная штукатурка, выравнивание "АЛИНЕКСом",водоэмульсионная окраска	18,16	простая штукатурка, керамическая плитка	1,8	8.65	керамическая плитка	
29	Моечная столовой посуды	30.2		30,54	Улучшенная штукатурка, выравнивание "АЛИНЕКСом",водоэмульсионная окраска	43,36	простая штукатурка, керамическая плитка	1,8	30.2	керамическая плитка	
30	Горячий цех	44.91		28,87	Улучшенная штукатурка, выравнивание "АЛИНЕКСом",водоэмульсионная окраска	38,41	простая штукатурка, керамическая плитка	1,8	44.91	керамическая плитка	
31	Обеденный зал с раздаточной и помещением для хранения и резки хлеба	127.9		125,93	Улучшенная штукатурка, выравнивание "АЛИНЕКСом",водоэмульсионная окраска	32,11	простая штукатурка, керамическая плитка	1,8	101.7 26.2	линолеум керамическая плитка	
32	Охлаждаемая камера для замороженных полуфабрикатов	6.4		12,93	Улучшенная штукатурка, выравнивание "АЛИНЕКСом",водоэмульсионная окраска	18,17	простая штукатурка, керамическая плитка	1,8	6.4	керамическая плитка	

						48-20-АС
Изм.	Кол.уч.	Лист	№Док.	Подпись	Дата	Строительство школы на 420 мест в с. Щапово, район Бәйтерек, ЗКО
Гип		Темиров				Школа на 420 мест — Стадия: РП; Лист: 66; Листов:
Выполнил		Макаров				
Проверил		Темиров				Ведомость отделки помещений — ТОО "STROYCONSALTING"

Ведомость отделки помещений

№	Наименование	Потолок		Стены или перегородки		Низ стен или перегородок			Полы		Примечание
		S м²	Вид отделки	S м²	Вид отделки	S м²	Вид отделки	H м	S м²	Вид отделки	
I											
33	Мастерская по обработке дерева	60.23	Сплошное выравнивание потолков цементно-песчаным раствором "однослойная" штукатурка Алинекс 2мм,водоэмульсионная покраска	88,14	Улучшенная штукатурка, выравнивание "АЛИНЕКСом",водоэмульсионная окраска				60.23	Деревянные полы из досок	
34	Мастерская по обработке металла и технологии	65.83	Сплошное выравнивание потолков цементно-песчаным раствором "однослойная" штукатурка Алинекс 2мм,водоэмульсионная покраска	88,81	Улучшенная штукатурка, выравнивание "АЛИНЕКСом",водоэмульсионная окраска				65.83	Деревянные полы из досок	
35	Мастерская по обработке ткани и технологии	61.9	Сплошное выравнивание потолков цементно-песчаным раствором "однослойная" штукатурка Алинекс 2мм,водоэмульсионная покраска	90,83	Улучшенная штукатурка, выравнивание "АЛИНЕКСом",водоэмульсионная окраска				61.9	линолеум	
36	Класс	62.50	Сплошное выравнивание потолков цементно-песчаным раствором "однослойная" штукатурка Алинекс 2мм,водоэмульсионная покраска	84,33	Улучшенная штукатурка, выравнивание "АЛИНЕКСом",водоэмульсионная окраска				62.50	линолеум	
37	Гардероб для начальной школы	26.47	Сплошное выравнивание потолков цементно-песчаным раствором "однослойная" штукатурка Алинекс 2мм,водоэмульсионная покраска	59,65	Улучшенная штукатурка, выравнивание "АЛИНЕКСом",водоэмульсионная окраска				26.47	линолеум	
38	Рекреация	25.0	Сплошное выравнивание потолков цементно-песчаным раствором "однослойная" штукатурка Алинекс 2мм,водоэмульсионная покраска	48,35	Улучшенная штукатурка, выравнивание "АЛИНЕКСом",водоэмульсионная окраска				25.0	керамическая плитка	
39	Универсальное помещение ГПД	35.8	Сплошное выравнивание потолков цементно-песчаным раствором "однослойная" штукатурка Алинекс 2мм,водоэмульсионная покраска	64,19	Улучшенная штукатурка, выравнивание "АЛИНЕКСом",водоэмульсионная окраска				35.8	линолеум	
40	Предшкольный класс	63.1	Сплошное выравнивание потолков цементно-песчаным раствором "однослойная" штукатурка Алинекс 2мм,водоэмульсионная покраска	84,93	Улучшенная штукатурка, выравнивание "АЛИНЕКСом",водоэмульсионная окраска				63.1	линолеум	
41	Кладовая уборочного инвентаря	2.6	Сплошное выравнивание потолков цементно-песчаным раствором "однослойная" штукатурка Алинекс 2мм,водоэмульсионная покраска	9,27	Улучшенная штукатурка, выравнивание "АЛИНЕКСом",водоэмульсионная окраска	12,96	простая штукатурка, керамическая плитка	1,8	2.6	керамическая плитка	
42	Коридор	323.6	Сплошное выравнивание потолков цементно-песчаным раствором "однослойная" штукатурка Алинекс 2мм,водоэмульсионная покраска	597,6	Улучшенная штукатурка, выравнивание "АЛИНЕКСом",водоэмульсионная окраска				323.6	керамическая плитка	
43	Комната охраны	10.0	Сплошное выравнивание потолков цементно-песчаным раствором "однослойная" штукатурка Алинекс 2мм,водоэмульсионная покраска	36,25	Улучшенная штукатурка, выравнивание "АЛИНЕКСом",водоэмульсионная окраска				10.0	линолеум	
44	Санузел для мальчиков начальных классов	11.6	Сплошное выравнивание потолков цементно-песчаным раствором "однослойная" штукатурка Алинекс 2мм,водоэмульсионная покраска			36,35	простая штукатурка, керамическая плитка	1,8	11.6	керамическая плитка	
44а	Санузел для девочек начальных классов	10.84	Сплошное выравнивание потолков цементно-песчаным раствором "однослойная" штукатурка Алинекс 2мм,водоэмульсионная покраска			53,14	простая штукатурка, керамическая плитка	1,8	10.84	керамическая плитка	

Примечания:
1. Зашивку вент.коробов гипсокартоном по металлическому каркасу выполнить по месту и
предусмотреть отверстия для вент.решеток. См.планы ОВ.
2. Отверстия под клапаны вытяжной приточной вентиляции выполнить по месту.
3. Зашивку стояков водопровода и канализации выполнить в учебных кабинетах и коридорах.

Изм.	Кол.уч.	Лист	№Док.	Подпись	Дата
Гип		Темиров			
Выполнил		Макаров			
Проверил		Темиров			

48-20-АС

Строительство школы на 420 мест в с. Щапово, район Бәйтерек, ЗКО

Школа на 420 мест

Стадия	Лист	Листов
РП	67	

Ведомость отделки помещений

ТОО "STROYCONSALTING"

Ведомость отделки помещений

№	Наименование	Потолок		Стены или перегородки		Низ стен или перегородок			Полы		Примечание
		S м²	Вид отделки	S м²	Вид отделки	S м²	Вид отделки	H м	S м²	Вид отделки	
I											
45	Учебный класс (2класс)	63,3	Сплошное выравнивание потолков цементно-песчаным раствором "однослойная" штукатурка Алинекс 2мм,водоэмульсионная покраска	84,93	Улучшенная штукатурка, выравнивание "АЛИНЕКСом",водоэмульсионная окраска				63,3	линолеум	
45а	Учебный класс (3класс)	63,3	Сплошное выравнивание потолков цементно-песчаным раствором "однослойная" штукатурка Алинекс 2мм,водоэмульсионная покраска	84,93	Улучшенная штукатурка, выравнивание "АЛИНЕКСом",водоэмульсионная окраска				63,3	линолеум	
45б	Учебный класс (4класс)	62.5	Сплошное выравнивание потолков цементно-песчаным раствором "однослойная" штукатурка Алинекс 2мм,водоэмульсионная покраска	84,83	Улучшенная штукатурка, выравнивание "АЛИНЕКСом",водоэмульсионная окраска				62.5	линолеум	
46	Комната личной гигиены персонала	20.8	Сплошное выравнивание потолков цементно-песчаным раствором "однослойная" штукатурка Алинекс 2мм,водоэмульсионная покраска	22,28	Улучшенная штукатурка, выравнивание "АЛИНЕКСом",водоэмульсионная окраска	33,29	простая штукатурка, керамическая плитка	1,8	20.8	керамическая плитка	
47	Туалет	3.2	Сплошное выравнивание потолков цементно-песчаным раствором "однослойная" штукатурка Алинекс 2мм,водоэмульсионная покраска	6,43	Улучшенная штукатурка, выравнивание "АЛИНЕКСом",водоэмульсионная окраска	11,7	простая штукатурка, керамическая плитка	1,8	3.2	керамическая плитка	
48	Учебный кабинет математики	93.0	Сплошное выравнивание потолков цементно-песчаным раствором "однослойная" штукатурка Алинекс 2мм,водоэмульсионная покраска	111,84	Улучшенная штукатурка, выравнивание "АЛИНЕКСом",водоэмульсионная окраска				93.0	линолеум	
49	Лаборантская математики	27.4	Сплошное выравнивание потолков цементно-песчаным раствором "однослойная" штукатурка Алинекс 2мм,водоэмульсионная покраска	71,84	Улучшенная штукатурка, выравнивание "АЛИНЕКСом",водоэмульсионная окраска				27.4	линолеум	
50	Кладовая уборочного инвентаря	5.4	Сплошное выравнивание потолков цементно-песчаным раствором "однослойная" штукатурка Алинекс 2мм,водоэмульсионная покраска	11,43	Улучшенная штукатурка, выравнивание "АЛИНЕКСом",водоэмульсионная окраска	15,47	простая штукатурка, керамическая плитка	1,8	5.4	керамическая плитка	
51	Холл	25.5	Сплошное выравнивание потолков цементно-песчаным раствором "однослойная" штукатурка Алинекс 2мм,водоэмульсионная покраска	82,47	Улучшенная штукатурка, выравнивание "АЛИНЕКСом",водоэмульсионная окраска				25.5	керамическая плитка	
52	Учебные классы (5-9 классы)	2x62.5	Сплошное выравнивание потолков цементно-песчаным раствором "однослойная" штукатурка Алинекс 2мм,водоэмульсионная покраска	168,66	Улучшенная штукатурка, выравнивание "АЛИНЕКСом",водоэмульсионная окраска				2x62.5	линолеум	
52а	Кабинет самопознания	62.5	Сплошное выравнивание потолков цементно-песчаным раствором "однослойная" штукатурка Алинекс 2мм,водоэмульсионная покраска	81,87	Улучшенная штукатурка, выравнивание "АЛИНЕКСом",водоэмульсионная окраска				62.5	линолеум	
53	Учебный кабинет истории	65.99	Сплошное выравнивание потолков цементно-песчаным раствором "однослойная" штукатурка Алинекс 2мм,водоэмульсионная покраска	99,94	Улучшенная штукатурка, выравнивание "АЛИНЕКСом",водоэмульсионная окраска				65.99	линолеум	
54	Лаборантская истории	18.0	Сплошное выравнивание потолков цементно-песчаным раствором "однослойная" штукатурка Алинекс 2мм,водоэмульсионная покраска	81,54	Улучшенная штукатурка, выравнивание "АЛИНЕКСом",водоэмульсионная окраска				18.0	линолеум	2 слоя гипсокартона. звукоизоляция по изоверу 100мм.
55	Кабинет иностранного языка	42.0 56.1	Сплошное выравнивание потолков цементно-песчаным раствором "однослойная" штукатурка Алинекс 2мм,водоэмульсионная покраска	148,59	Улучшенная штукатурка, выравнивание "АЛИНЕКСом",водоэмульсионная окраска				42.0 56.1	линолеум	
56	Зрительный зал с эстрадой	286.9	Подвесной потолок из гипсокартона	427,35	Сплошное выравнивание по гипсокартону				286.9	рейка	
57	Учебный класс	66.4	Сплошное выравнивание потолков цементно-песчаным раствором "однослойная" штукатурка Алинекс 2мм,водоэмульсионная покраска	84,41	Улучшенная штукатурка, выравнивание "АЛИНЕКСом",водоэмульсионная окраска				66.4	линолеум	

Изм.	Кол.уч.	Лист	№Док.	Подпись	Дата	48-20-АС			
						Строительство школы на 420 мест в с. Щапово, район Бәйтерек, ЗКО			
Гип		Темиров				Школа на 420 мест	Стадия	Лист	Листов
Выполнил		Макаров					РП	68	
Проверил		Темиров				Ведомость отделки помещений	ТОО "STROYCONSALTING"		

Ведомость отделки помещений

№	Наименование	Потолок		Стены или перегородки		Низ стен или перегородок			Полы		Примечание
		S м²	Вид отделки	S м²	Вид отделки	S м²	Вид отделки	H м	S м²	Вид отделки	
58	Артистическая для девочек	21.6	Сплошное выравнивание потолков цементно-песчаным раствором "однослойная" штукатурка Алинекс 2мм,водоэмульсионная покраска	97,98	Улучшенная штукатурка, выравнивание "АЛИНЕКСом",водоэмульсионная окраска				21.6	линолеум	
59	Артистическая для мальчиков	23.0	Сплошное выравнивание потолков цементно-песчаным раствором "однослойная" штукатурка Алинекс 2мм,водоэмульсионная покраска	96,58	Улучшенная штукатурка, выравнивание "АЛИНЕКСом",водоэмульсионная окраска				23.0	линолеум	
60	Реквизитная	9.6	Сплошное выравнивание потолков цементно-песчаным раствором "однослойная" штукатурка Алинекс 2мм,водоэмульсионная покраска	97,11	Улучшенная штукатурка, выравнивание "АЛИНЕКСом",водоэмульсионная окраска				9.6	линолеум	
61	Коридор	495.74	Сплошное выравнивание потолков цементно-песчаным раствором "однослойная" штукатурка Алинекс 2мм,водоэмульсионная покраска	708.54	Улучшенная штукатурка, выравнивание "АЛИНЕКСом",водоэмульсионная окраска				495.74	керамическая плитка	
62	Санузел для мальчиков начальных классов	11.6	Сплошное выравнивание потолков цементно-песчаным раствором "однослойная" штукатурка Алинекс 2мм,водоэмульсионная покраска			36,37	простая штукатурка, керамическая плитка	3,0	11.6	керамическая плитка	
63	Санузел для девочек и комната личной гигиены	21.82	Сплошное выравнивание потолков цементно-песчаным раствором "однослойная" штукатурка Алинекс 2мм,водоэмульсионная покраска			71,83	простая штукатурка, керамическая плитка	3,0	21.82	керамическая плитка	
64	Санузел для мальчиков	20.43	Сплошное выравнивание потолков цементно-песчаным раствором "однослойная" штукатурка Алинекс 2мм,водоэмульсионная покраска			68,23	простая штукатурка, керамическая плитка	3,0	20.43	керамическая плитка	
65	Санузел для персонала	16.71	Сплошное выравнивание потолков цементно-песчаным раствором "однослойная" штукатурка Алинекс 2мм,водоэмульсионная покраска			63,4	простая штукатурка, керамическая плитка	3,0	16.71	керамическая плитка	
66	Комната технического персонала	15.79	Сплошное выравнивание потолков цементно-песчаным раствором "однослойная" штукатурка Алинекс 2мм,водоэмульсионная покраска	49,75	Улучшенная штукатурка, выравнивание "АЛИНЕКСом",водоэмульсионная окраска				15.79	линолеум	
67	Санузел для девочек начальных классов	6.54	Сплошное выравнивание потолков цементно-песчаным раствором "однослойная" штукатурка Алинекс 2мм,водоэмульсионная покраска			54,69	простая штукатурка, керамическая плитка	3,0	6.54	керамическая плитка	
68	Лестничная клетка	4x17.84	Сплошное выравнивание потолков цементно-песчаным раствором "однослойная" штукатурка Алинекс 2мм,водоэмульсионная покраска	202,84	Улучшенная штукатурка, выравнивание "АЛИНЕКСом",водоэмульсионная окраска				4x17.84	Плитки "Таксерам"	

Примечания:

1. Зашивку вент. коробов гипсокартоном по металлическому каркасу выполнить по месту и предусмотреть отверстия для вент. решеток. См. планы ОВ.
2. Отверстия под клапаны вытяжной приточной вентиляции выполнить по месту.
3. Зашивку стояков водопровода и канализации выполнить в учебных кабинетах и коридорах.

Изм.	Кол.уч.	Лист	№Док.	Подпись	Дата
Гип		Темиров			
Выполнил		Макаров			
Проверил		Темиров			

48-20-АС

Строительство школы на 420 мест в с. Щапово, район Бәйтерек, ЗКО

Школа на 420 мест

Стадия	Лист	Листов
РП	69	

Ведомость отделки помещений

ТОО "STROYCONSALTING"

Ведомость отделки помещений

№	Наименование	Потолок		Стены или перегородки		Низ стен или перегородок			Полы		Примечание
		S м²	Вид отделки	S м²	Вид отделки	S м²	Вид отделки	H м	S м²	Вид отделки	
I											
69	Кабинет химии	63.3	Сплошное выравнивание потолков цементно-песчаным раствором "однослойная" штукатурка Алинекс 2мм,водоэмульсионная покраска	98,94	Улучшенная штукатурка, выравнивание "АЛИНЕКСом",водоэмульсионная окраска				63.3	линолеум	
70	Лаборантская химии	18.25	Сплошное выравнивание потолков цементно-песчаным раствором "однослойная" штукатурка Алинекс 2мм,водоэмульсионная покраска	26,78	Улучшенная штукатурка, выравнивание "АЛИНЕКСом",водоэмульсионная окраска	30,76	простая штукатурка, керамическая плитка	1,8	18.25	керамическая плитка	
71	Кабинет географии	67.7	Сплошное выравнивание потолков цементно-песчаным раствором "однослойная" штукатурка Алинекс 2мм,водоэмульсионная покраска	96,83	Улучшенная штукатурка, выравнивание "АЛИНЕКСом",водоэмульсионная окраска				67.7	линолеум	
72	Кабинет АХЧ	25.86	Сплошное выравнивание потолков цементно-песчаным раствором "однослойная" штукатурка Алинекс 2мм,водоэмульсионная покраска	36,81	Улучшенная штукатурка, выравнивание "АЛИНЕКСом",водоэмульсионная окраска				25.86	линолеум	
73	Кабинет физики	63.3	Сплошное выравнивание потолков цементно-песчаным раствором "однослойная" штукатурка Алинекс 2мм,водоэмульсионная покраска	96,3	Улучшенная штукатурка, выравнивание "АЛИНЕКСом",водоэмульсионная окраска				63.3	линолеум	
74	Лаборантская физики	21.57	Сплошное выравнивание потолков цементно-песчаным раствором "однослойная" штукатурка Алинекс 2мм,водоэмульсионная покраска	32,44	Улучшенная штукатурка, выравнивание "АЛИНЕКСом",водоэмульсионная окраска				21.57	линолеум	
75	Кабинет ИЗО и черчения	68.5	Сплошное выравнивание потолков цементно-песчаным раствором "однослойная" штукатурка Алинекс 2мм,водоэмульсионная покраска	84,33	Улучшенная штукатурка, выравнивание "АЛИНЕКСом",водоэмульсионная окраска				68.5	линолеум	
76	Комната технического персонала	19.45	Сплошное выравнивание потолков цементно-песчаным раствором "однослойная" штукатурка Алинекс 2мм,водоэмульсионная покраска	29,89	Улучшенная штукатурка, выравнивание "АЛИНЕКСом",водоэмульсионная окраска				19.45	линолеум	
77	Кабинет биологии	62.5	Сплошное выравнивание потолков цементно-песчаным раствором "однослойная" штукатурка Алинекс 2мм,водоэмульсионная покраска	96,24	Улучшенная штукатурка, выравнивание "АЛИНЕКСом",водоэмульсионная окраска				62.5	линолеум	
78	Лаборантская биологии	18.0	Сплошное выравнивание потолков цементно-песчаным раствором "однослойная" штукатурка Алинекс 2мм,водоэмульсионная покраска	27,54	Улучшенная штукатурка, выравнивание "АЛИНЕКСом",водоэмульсионная окраска				18.0	линолеум	
79	Учебный кабинет информатики и ВТ	75.3	Сплошное выравнивание потолков цементно-песчаным раствором "однослойная" штукатурка Алинекс 2мм,водоэмульсионная покраска	96,28	Улучшенная штукатурка, выравнивание "АЛИНЕКСом",водоэмульсионная окраска				75.3	линолеум	
80	Лаборантская информатики и ВТ	23.7	Сплошное выравнивание потолков цементно-песчаным раствором "однослойная" штукатурка Алинекс 2мм,водоэмульсионная покраска	36,85	Улучшенная штукатурка, выравнивание "АЛИНЕКСом",водоэмульсионная окраска				23.7	линолеум	
81	Учебный кабинет информатики и ВТ	60.6	Сплошное выравнивание потолков цементно-песчаным раствором "однослойная" штукатурка Алинекс 2мм,водоэмульсионная покраска	92,64	Улучшенная штукатурка, выравнивание "АЛИНЕКСом",водоэмульсионная окраска				60.6	линолеум	
81а	Лаборантская информатики и ВТ	18.0	Сплошное выравнивание потолков цементно-песчаным раствором "однослойная" штукатурка Алинекс 2мм,водоэмульсионная покраска	27,25	Улучшенная штукатурка, выравнивание "АЛИНЕКСом",водоэмульсионная окраска				18.0	линолеум	
82	Библиотека с зоной читательских мест	97.78	Сплошное выравнивание потолков цементно-песчаным раствором "однослойная" штукатурка Алинекс 2мм,водоэмульсионная покраска	108,65	Улучшенная штукатурка, выравнивание "АЛИНЕКСом",водоэмульсионная окраска				97.78	линолеум	
83	Проекторный кабинет	34.3	Сплошное выравнивание потолков цементно-песчаным раствором "однослойная" штукатурка Алинекс 2мм,водоэмульсионная покраска	71,31	Улучшенная штукатурка, выравнивание "АЛИНЕКСом",водоэмульсионная окраска				34.3	линолеум	

Изм.	Кол.уч.	Лист	№Док.	Подпись	Дата	48-20-АС			
						Строительство школы на 420 мест в с. Щапово, район Бәйтерек, ЗКО			
Гип		Темиров				Школа на 420 мест	Стадия	Лист	Листов
Выполнил		Макаров					РП	70	
Проверил		Темиров				Ведомость отделки помещений	ТОО "STROYCONSALTING"		

Ведомость отделки помещений

№	Наименование	Потолок		Стены или перегородки		Низ стен или перегородок			Полы		Примечание
		S м²	Вид отделки	S м²	Вид отделки	S м²	Вид отделки	H м	S м²	Вид отделки	
I											
84	Лаборантская проекторного кабинета	13.23	известковая окраска	39,85	Штукатурка ц.-п. раствором, известковая окраска				13.23	линолеум	
85	Санузел для мальчиков	21.68	Сплошное выравнивание потолков цементно-песчаным раствором "однослойная" штукатурка Алинекс 2мм,водоэмульсионная покраска			71,23	простая штукатурка, керамическая плитка	3,0	21.68	керамическая плитка	
86	Санузел для девочек	21.3	Сплошное выравнивание потолков цементно-песчаным раствором "однослойная" штукатурка Алинекс 2мм,водоэмульсионная покраска			72,13	простая штукатурка, керамическая плитка	3,0	21.3	керамическая плитка	
87	Комната личной гигиены	20.0	Сплошное выравнивание потолков цементно-песчаным раствором "однослойная" штукатурка Алинекс 2мм,водоэмульсионная покраска			54,07	простая штукатурка, керамическая плитка	3,0	20.0	керамическая плитка	
88	Санузел для персонала	16.34	Сплошное выравнивание потолков цементно-песчаным раствором "однослойная" штукатурка Алинекс 2мм,водоэмульсионная покраска			61,93	простая штукатурка, керамическая плитка	3,0	16.34	керамическая плитка	
89	Кладовая уборочного инвентаря	22.7	Сплошное выравнивание потолков цементно-песчаным раствором "однослойная" штукатурка Алинекс 2мм,водоэмульсионная покраска	14,77	Улучшенная штукатурка, выравнивание "АЛИНЕКСом",водоэмульсионная окраска	19,43	простая штукатурка, керамическая плитка	1,8	22.7	керамическая плитка	
90	Коридор	406.83	Сплошное выравнивание потолков цементно-песчаным раствором "однослойная" штукатурка Алинекс 2мм,водоэмульсионная покраска	395,68	Улучшенная штукатурка, выравнивание "АЛИНЕКСом",водоэмульсионная окраска	15,12-витраж			406.83	керамическая плитка	
91	Лестничная клетка	4x17.84	Сплошное выравнивание потолков цементно-песчаным раствором "однослойная" штукатурка Алинекс 2мм,водоэмульсионная покраска	200,84	Улучшенная штукатурка, выравнивание "АЛИНЕКСом",водоэмульсионная окраска				4x17.84	Плитки "Таксерам"	
92	Смарт-класс	121.3	Сплошное выравнивание потолков цементно-песчаным раствором "однослойная" штукатурка Алинекс 2мм,водоэмульсионная покраска	121,57	Улучшенная штукатурка, выравнивание "АЛИНЕКСом",водоэмульсионная окраска				121.3	линолеум	
93	Кабинет казахского языка и литературы (5-11кл)	62.5	Сплошное выравнивание потолков цементно-песчаным раствором "однослойная" штукатурка Алинекс 2мм,водоэмульсионная покраска	84,33					62.5	линолеум	
94	Кабинет русского языка и литературы (5-11кл)	62.5	Сплошное выравнивание потолков цементно-песчаным раствором "однослойная" штукатурка Алинекс 2мм,водоэмульсионная покраска	81,67					62.5	линолеум	

Примечания:
1. Зашивку вент.коробов гипсокартоном по металлическому каркасу выполнить по месту и
предусмотреть отверстия для вент.решеток. См.планы ОВ.
2. Отверстия под клапаны вытяжной приточной вентиляции выполнить по месту.
3. Зашивку стояков водопровода и канализации выполнить в учебных кабинетах и коридорах.

Изм.	Кол.уч.	Лист	№Док.	Подпись	Дата	48-20-АС			
						Строительство школы на 420 мест в с. Щапово, район Бәйтерек, ЗКО			
Гип		Темиров				Школа на 420 мест	Стадия	Лист	Листов
Выполнил		Макаров					РП	71	
Проверил		Темиров				Ведомость отделки помещений	ТОО "STROYCONSALTING"		

Ведомость заполнения дверных и оконных проемов (Начало)

Позиция, марка	Обозначение	Наименование	Количество (шт.)						Примечания
			цокольный этаж	1 этаж	2 этаж	3 этаж	На весь объект Выше 0.000	На весь объект Ниже 0.000	
			ОКНА						
ОК – 1	В металлопластиковых переплетах, двойной стеклопакет 4М1–10–4М1–10–4М1 ГОСТ 30674–99	1810х1800(h) – габариты проема	–	55	55	67	177	-	
ОК – 2		1810х900(h) – габариты проема	–	–	10	–	10	-	
ОБП – 1	По ГОСТ 11214–86	600х600(h) – габариты проема см.лист АР–16	10	–	–	–	-	10	
ОР 12–9		1200х900(h) – габариты проема	2	–	–	–	-	2	
		ПЛАСТИКОВЫЕ ПОДОКОННИКИ							
ПД – 1	В металлопластиковых переплетах	500х1900(L)	–	55	67	67	189	–	
		ВИТРАЖИ							
В – 1	Металлопластиковые	3020х6000(h) – габариты проема	–	1	–	–	1	–	
В – 2		3020х2400(h) – габариты проема	–	1	–	–	1	–	
		ДВЕРИ							
ИД–1*	В металлопластиковых переплетах	1300х2100(h) – габариты проема	–	15	6	6	27	–	
Д – 1	По серии 1.136 – 10	ДГ 21 – 7	–	6	4	5	31	–	
Д – 1л	По серии 1.136 – 10	ДГ 21 – 7л	–	7	5	3	15	–	
Д – 2	По серии 1.136 – 10	ДГ 21 – 9	–	18	6	10	34	–	
Д – 2п	По серии 1.136 – 10	ДГ 21 – 9п	–	–	1	–	2	–	
Д – 2л	По серии 1.136 – 10	ДГ 21 – 9л	–	22	17	10	49	–	
Д – 3*	по типу ДГ 24–15п 1500х2100(h)–габариты проема		–	–	+	–	+	–	
Д – 4	по типу ДГ 24–13п 2000х2200(h)–габариты проема		–	–	2	1	3	–	
ДН – 1	По ГОСТ 24698 – 81	ДН 21 – 13	–	10	–	–	10	–	
ДН – 2	По ГОСТ 24698 – 81	ДН 21 – 10	–	1	–	–	1	–	

(Окончание)

Позиция, марка	Обозначение	Наименование	Количество (шт.)						Примечания
			цокольный этаж	1 этаж	2 этаж	3 этаж	На весь объект Выше 0.000	На весь объект Ниже 0.000	
		ДВЕРИ							
ДС – 1	По ГОСТ 24698 – 81	ДС 19 – 9гт	20	–	–	–	–	7	
ДС – 2	По ГОСТ 24698 – 81	ДС 21 – 13гту	1	–	–	–	–	1	
ДС – 3	По ГОСТ 24698 – 81	ДС 19 – 9гту	1	–	–	–	–	2	
ДС – 3**	По ГОСТ 24698 – 81	ДС 19 – 9гту	1	–	–	–	–	1	

ОК – 1

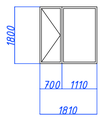

ОК – 2

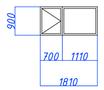

ОК – 3

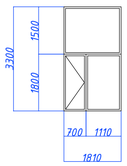

ИД – 1*

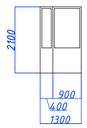

В –1

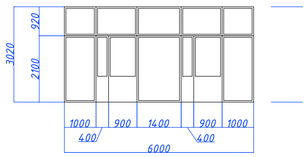

В – 2

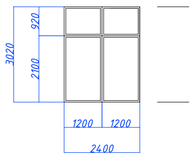

Примечания:

1. Даны габариты проема.
2. В дверях, марки которых имеют знак *, – выполнить уплотнение притворов ГОСТ 10174–72 (резиновая прокладка γ=0,00016 кг на дверь) и снабдить приборами самозакрывания ЗД–1ГОСТ 5091–78* по одному на каждое полотно.
3. Металлопластиковые остекленные двери (70% остекления)
4. Размеры оконных проемов и витражей уточнить по месту.
5. Полотна трудносгораемых дверей по серии 1.136.5–19 (имеющих индекс – "гт") с обеих сторон покрывают слоями асбестового картонатолщиной 5 мм с последующей обшивкой тонколистовой оцинкованной сталью толщиной 0,5мм для обеспечения огнестойкости 0,6ч.

						48-20-АС		
Изм.	Кол.уч.	Лист	№Док.	Подпись	Дата	Строительство школы на 420 мест в с. Щапово, район Бәйтерек, ЗКО		
Гип		Темиров				Школа на 420 мест	Стадия	Лист	Листов
Выполнил		Макаров					РП	72	
Проверил		Темиров				Ведомость заполнения дверных и оконных проемов	ТОО "STROYCONSALTING"		

Экспликация полов

(Начало)

Номер помещения	Тип пола	Данные элементов пола (наименование, толщина, основание и др), мм	Площадь, м²	Примечания
1 этаж 2; 3; 6; 9; 10; 12; 13; 14; 15; 16; 21; 22; 31; 35; 36; 37; 39; 40; 43. 2 этаж 45; 48; 49; 52; 53; 54; 55; 57; 58; 59; 60; 66; 3 этаж 69; 71; 72; 73; 74; 75; 76; 77; 79; 80; 81; 81а; 82; 83; 84.	①	Линолеум на теплозвукоизолирующей подосновe 2,1 Прослойка из клеящей мастики Стяжка из цементного раствора марки 150 армированная сетка 3Вр1 ячейкой 100х100 с 40 1 слоем пергамина Пенополистирол ПСБ-С-50 100 Железобетонная плита перекрытия 220	2400.95	
1 этаж 1; 4; 5; 5а; 8; 11; 15; 16; 17; 19; 20; 21а ; 21б; 22а; 23; 23а; 24; 25; 26; 27; 28; 29; 30; 32; 38; 41; 42; 43; 44; 44а. 2 этаж 46; 47; 50; 51; 61; 62; 63; 64; 65; 67. 3 этаж 70; 78; 85; 86; 87; 88; 89; 90; 92; 93; 94.	②	Керамическая плитка 10 Прослойка и заполнение швов из ц/п р-ра М150 15 Стяжка из цементного раствора марки 150 армированная сетка 3Вр1 ячейкой 100х100 с 40 1 слоем пергамина Пенополистирол ПСБ-С-50 100 Железобетонная плита перекрытия **220**	2083,92	
1 этаж 33; 34	③	Деревянные полы из досок по лагам 100х40 37мм утеплитель -изовер Ж./б. плита перекрытия с ровной поверхностью 220мм	126.06	

Примечания:

1. Данный лист читать совместно с листами АР–15, АР–16

Изм.	Кол.уч.	Лист	№Док.	Подпись	Дата	48-20-АС			
						Строительство школы на 420 мест в с. Щапово, район Бәйтерек, ЗКО			
Гип		Темиров				Школа на 420 мест	Стадия	Лист	Листов
Выполнил		Макаров					РП	73	
Проверил		Темиров				Экспликация полов	ТОО "STROYCONSALTING"		

Экспликация полов

(Продолжение)

Номер помещения	Тип пола	Данные элементов пола (наименование, толщина, основание и др), мм	Площадь, м²	Примечания
2этаж 56	④	Рейка 55х70 ГОСТ 24454-80Е - 55 Лага 100х40 (пролет лаг 1000мм ГОСТ 24454-86 - 25 Изовер Стяжка из цементно-песчанного раствора марки 150 - 60 Железобетонная стена перекрытия с неровной поверхностью	287,0	
1 этаж 7	⑤	Линолеум на теплозвукоизолирующей подоснове -2 Прослойка из клеящей мастики -1 Стяжка из цементно - песчанного раствора М150 - 30 Теплоизоляционный слой - 50 из керамзитобетона = 900 кг/м3 армированная арматурой Ø18 А с ячейкой 150х150 Железобетонная плита перекрытия	5,04	

Примечания:
1. Данный лист читать совместно с листами АР–14, АР–16

Изм.	Кол.уч.	Лист	№Док.	Подпись	Дата	48-20-АС		
						Строительство школы на 420 мест в с. Щапово, район Бәйтерек, ЗКО		
Гип		Темиров				Школа на 420 мест	Стадия	Лист	Листов
Выполнил		Макаров					РП	74	
Проверил		Темиров				Экспликация полов	ТОО "STROYCONSALTING"	

Экспликация полов

(Окончание)

Номер помещения	Тип пола	Данные элементов пола (наименование, толщина, основание и др), мм	Площадь, м²	Примечания
Лестничные клетки 18х4; 68х4; 91х4	⑥	Плитки "Таксерам" - 15 Прослойка и заполнение швов из цементно-песчанного раствора М150 - 15 Стяжка из цементно-песчанного раствора М150 - 40 Гравий керамзитовый γ=600кг/м³) - 50 Железобетонная плита перекрытия	196.04	
Техпомещения 101; 102; 106; 107; 108; 109; 110; Техподполье	⑦	Бетон класса В15 - 20 Подстилающий слой бетона кл. В7,5 - 80 Грунт основания с втрамбованным щебнем или гравием крупности 40-60мм утрамбованый щебнем грунт	258,0 1374.2	
Техпомещения 103; 104; 105; Техподполье		Керамическая плитка 10 Прослойка и заполнение швов из ц/п р-ра М150 15 Стяжка из цементного раствора марки 150 армированная сетка 3Вр1 ячейкой 100х100 с 1 слоем пергамина 40 Пенополистирол ПСБ-С-50 100 Грунт основания с втрамбованным щебнем или гравием крупности 40-60мм утрамбованый щебнем грунт	82,4	

Примечания:

1. Данный лист читать совместно с листами АР–14, АР–15.
2. Линолеум, должен иметь заключение по пожарной безопасности и отвечать характеристикам В2, РП2, Д3, Т2 (СНиП РК 2.02–05–2002)
3. В деталях полов над неотапливаемым подвалом в качестве теплоизоляционного слоя прудусмотреть гравий керамзитовый γ=600кг/м³.
4. Состав покрытия безыскрового антистатического:
–Мраморная крошка промытая следующих фракций: 2,5–5мм – 1часть
5–10мм – 1часть
10–15мм – 1часть
–Портландцемент белый,1 степени белизны марки М500 ГОСТ965–78–1часть
–Графит ГОСТ 8295–73* –0,02 части
–Расход воды подбирать лабораторным путем, таким образом, чтобы осадка стандартного конуса составляла 2–4см.
5. Расход арматуры для площади S=27,5м² L=402мп при m=0,617кг/м
6. До выполнения полов по грунту выполнить подсыпку из песка средней крупности=30мм.
7. Подстилающий слой бетона В=7,5 в деталях полов по грунту армировать сеткой с 3Врі–200 ГОСТ 8478–81 (1м²=0,55кг/м²)

						48-20-АС			
Изм.	Кол.уч.	Лист	№Док.	Подпись	Дата	Строительство школы на 420 мест в с. Щапово, район Бәйтерек, ЗКО			
Гип		Темиров				Школа на 420 мест	Стадия	Лист	Листов
Выполнил		Макаров					РП	75	
Проверил		Темиров				Экспликация полов	ТОО "STROYCONSALTING"		

План эстрады актового зала

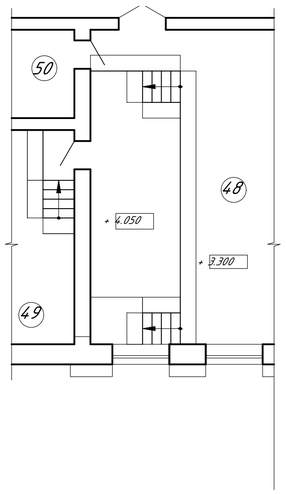

Схема расположения элементов каркаса

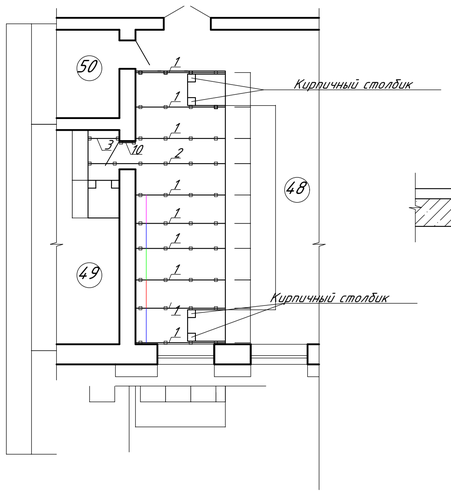

1 — 1

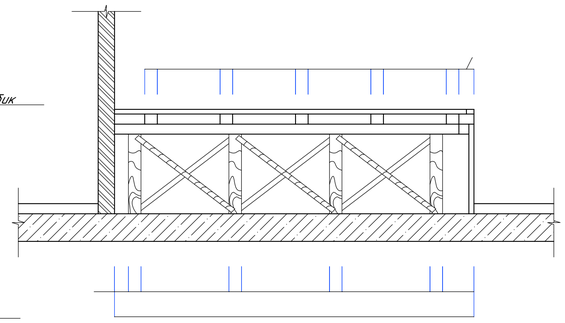

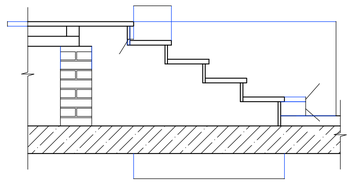

1

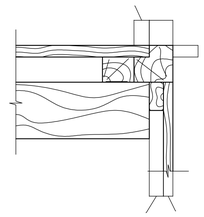

2

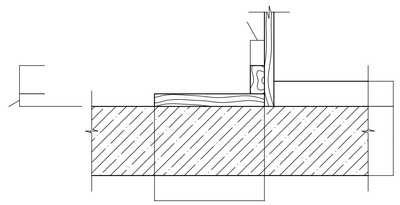

Примечания:

1. Для конструктивных элементов принять древесину хвойных пород влажностью до 20% с глубокой пропиткой антипиренами.
2. Сопряжение конструктивных элементов гвоздевое.
3. Производство работ вести согласно СН РК 5.03–07–2013
4. Кирпичные столбики выполнить из кирпича КОРПо 1 НФ/100/2,0/25 по ГОСТ 530–2012 на растворе М 75.

Спецификация

Поз. марка	Обозначение	Наименование	Кол	Масса ед., кг	Примечание
1	2860x100x180(h)	балка	12	0.052	по ГОСТ 8486–86Е
2	4370x100x180(h)	балка	1	0.079	по ГОСТ 8486–86Е
3	1000x100x180(h)	балка	1	0.018	по ГОСТ 8486–86Е
4	100x100x633(h)	стойка	58	0.006	по ГОСТ 8486–86Е
5	1600x100x80(h)	лага	3	0.013	по ГОСТ 8486–86Е
6	1100x100x80(h)	лага	10	0.009	по ГОСТ 8486–86Е
7	1000x100x80(h)	лага	40	0.008	по ГОСТ 8486–86Е
8	900x100x80(h)	лага	7	0.007	по ГОСТ 8486–86Е
9	800x100x80(h)	лага	5	0.006	по ГОСТ 8486–86Е
10	510x100x80(h)	лага	1	0.004	по ГОСТ 8486–86Е
11	9800x45x90(h)	брусок	2	0.04	по ГОСТ 8486–86Е
12	2860x45x90(h)	брусок	2	0.012	по ГОСТ 8486–86Е
13	12000x124x117(h)	брусок	1	0.174	по ГОСТ 8486–86Е
14	2860x124x117(h)	брусок	1	0.042	по ГОСТ 8486–86Е
15	50x30x830(h)	рейка	298	0.0013	по ГОСТ 8486–86Е
16	12000x350x40(h)	доска	1	0.168	по ГОСТ 8486–86Е
17	2860x350x40(h)	доска	1	0.04	по ГОСТ 8486–86Е
18	1000x20x150(h)	доска	18	0.003	по ГОСТ 8486–86Е
19	S=67,5 м.кв δ=37мм	доска половая	–	127(общ.)	по ГОСТ 8486–86Е
20	3860x40x40(h)	раскос	86	0.006	по ГОСТ 8486–86Е

Изм.	Кол.уч.	Лист	№Док.	Подпись	Дата				
						48-20-АС			
						Строительство школы на 420 мест в с. Щапово, район Бәйтерек, ЗКО			
Гип		Темиров				Школа на 420 мест	Стадия	Лист	Листов
Выполнил		Макаров					РП	76	
Проверил		Темиров				План эстрады актового зала Схема расположения элементов каркаса Спецификация элементов	ТОО "STROYCONSALTING"		

Кабинки в санузлах

1 этаж

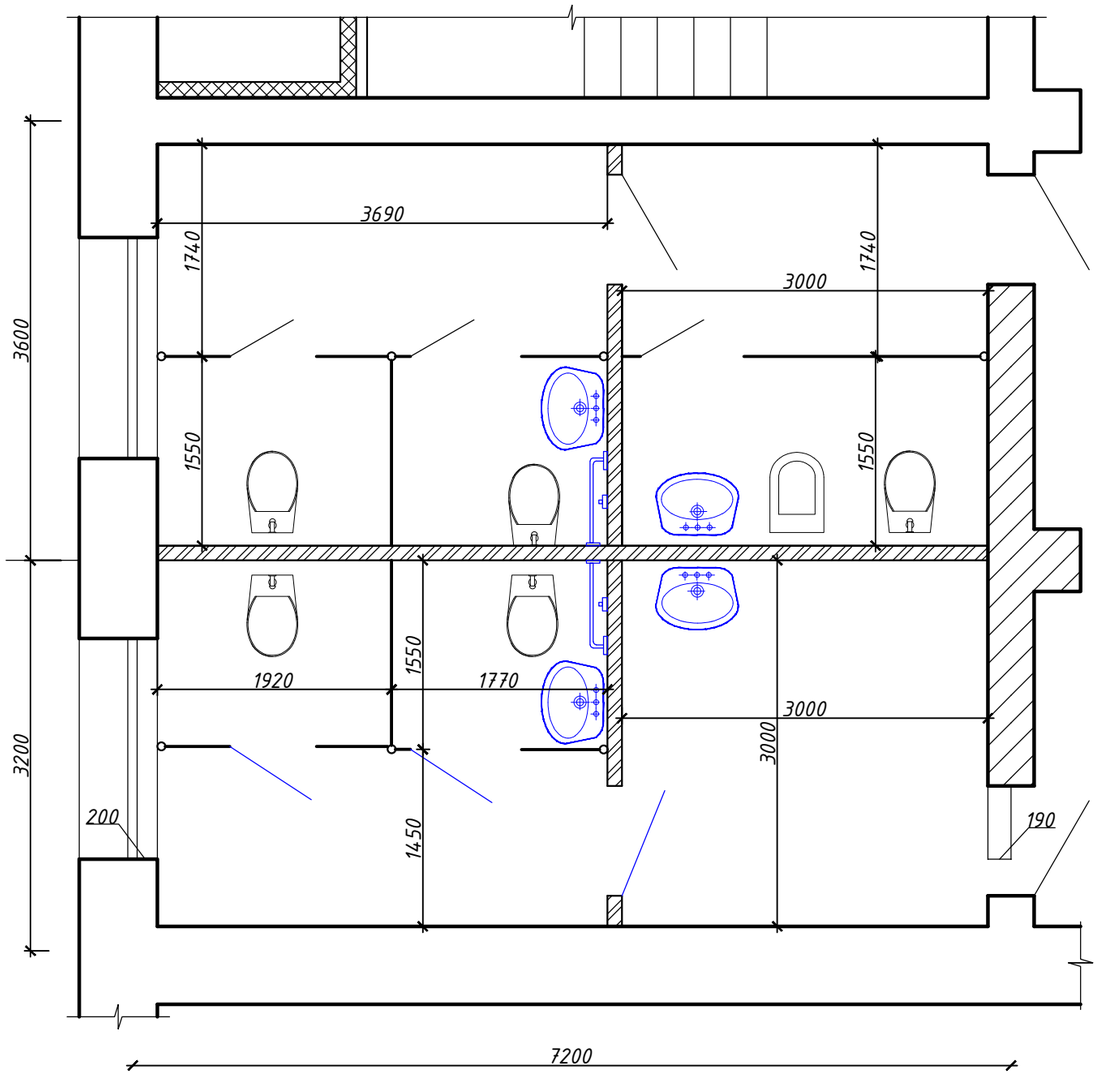

2 этаж

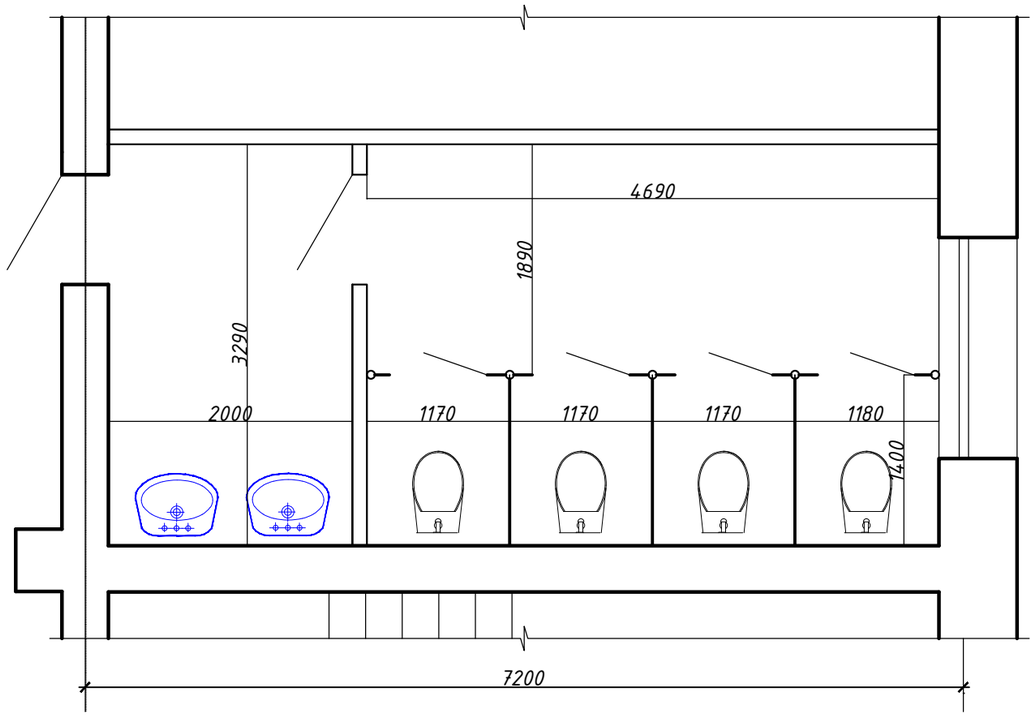

Примечания:

1. Перегородку выполнить из металлопластика, высотой 1,8м;
   низ перегородки на 0,25м от отм.пола. Объем перегородки равен 29м2
2. Стенки санузлов выполнить из керамического кирпича КОРПо 1 НФ/100/1.4/25 по ГОСТ 530–2012 на растворе М75.

						48-20-АС			
Изм.	Кол.уч.	Лист	№Док.	Подпись	Дата	Строительство школы на 420 мест в с. Щапово, район Бәйтерек, ЗКО			
Гип		Темиров				Школа на 420 мест	Стадия	Лист	Листов
Выполнил		Макаров					РП	77	
Проверил		Темиров				Кабинки в санузлах	ТОО "STROYCONSALTING"		

Кабинки в санузлах

1 этаж

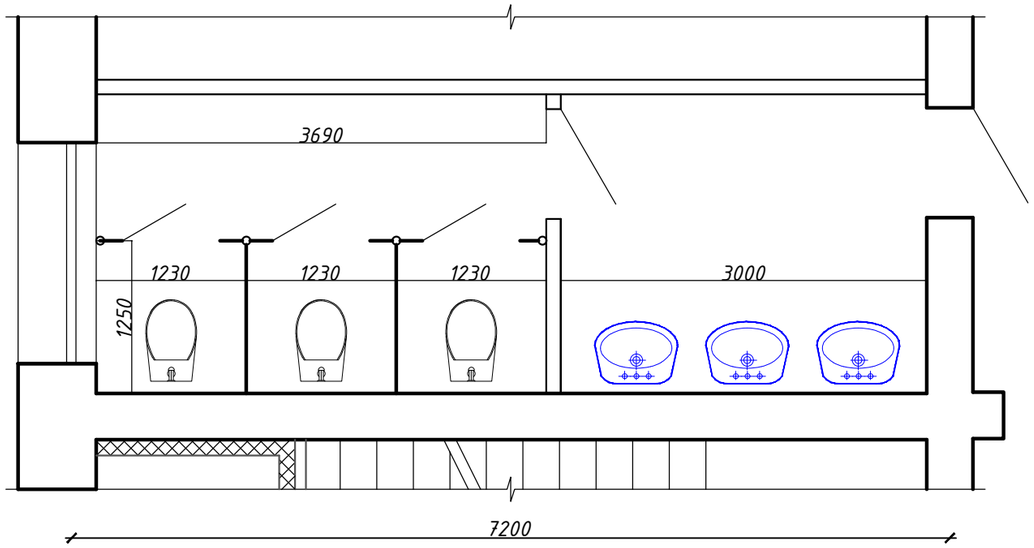

1 и 2 этажи

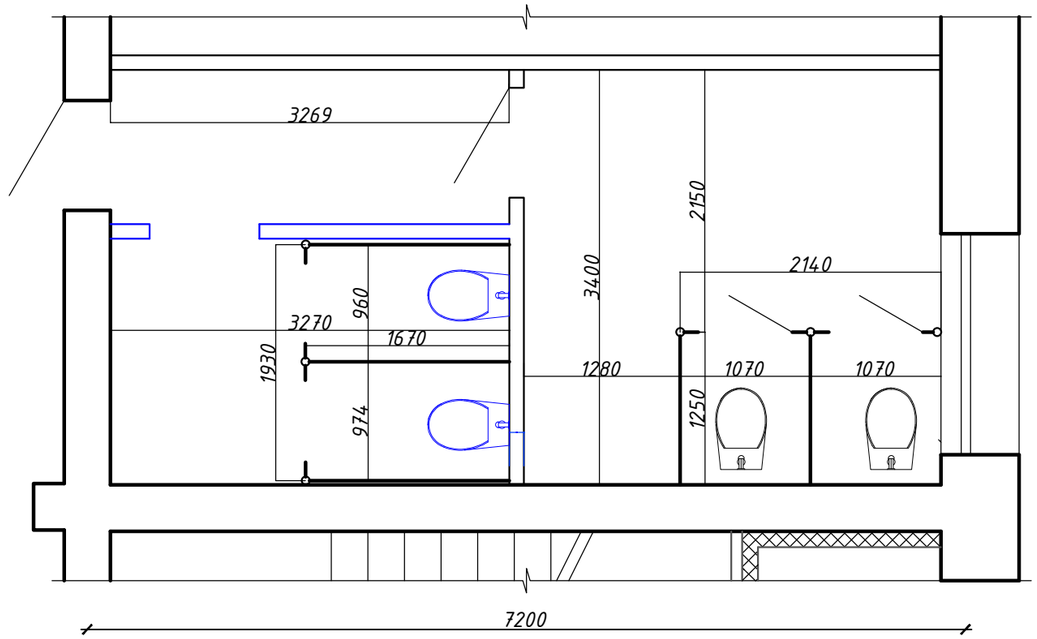

2 этаж

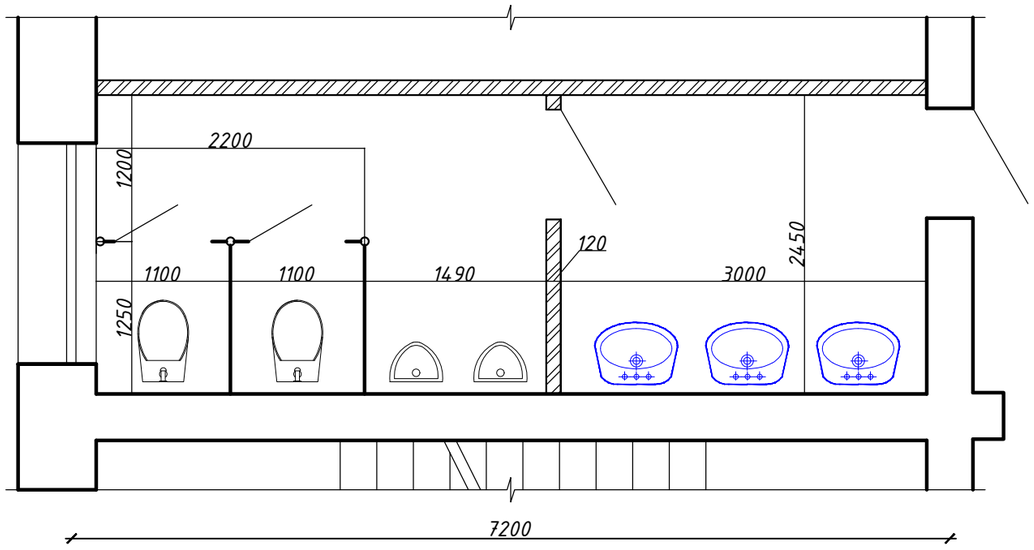

Примечания:

1. Перегородку выполнить из металлопластика, высотой 1,8м;
   низ перегородки на 0,25м от отм.пола. Объем перегородки равен 22м2
2. Стенки санузлов выполнить из керамического кирпича КОРПо 1 НФ/100/1.4/25 по ГОСТ 530–2012 на растворе М75.

						48-20-АС			
Изм.	Кол.уч.	Лист	№Док.	Подпись	Дата	Строительство школы на 420 мест в с. Щапово, район Бәйтерек, ЗКО			
Гип		Темиров				Школа на 420 мест	Стадия	Лист	Листов
Выполнил		Макаров					РП	78	
Проверил		Темиров				Кабинки в санузлах	ТОО "STROYCONSALTING"		

Кабинки в санузлах

1 этаж

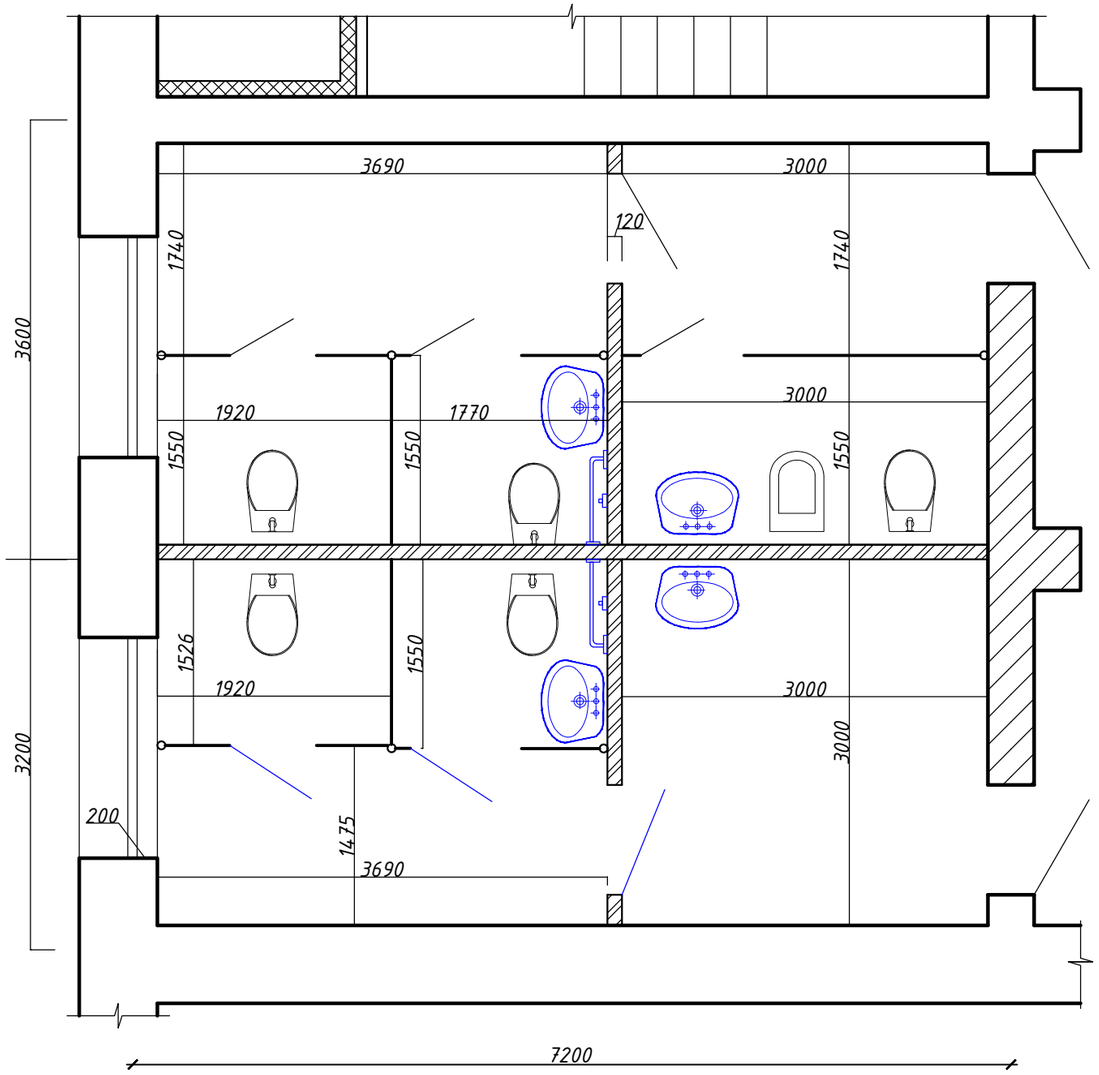

2 этаж

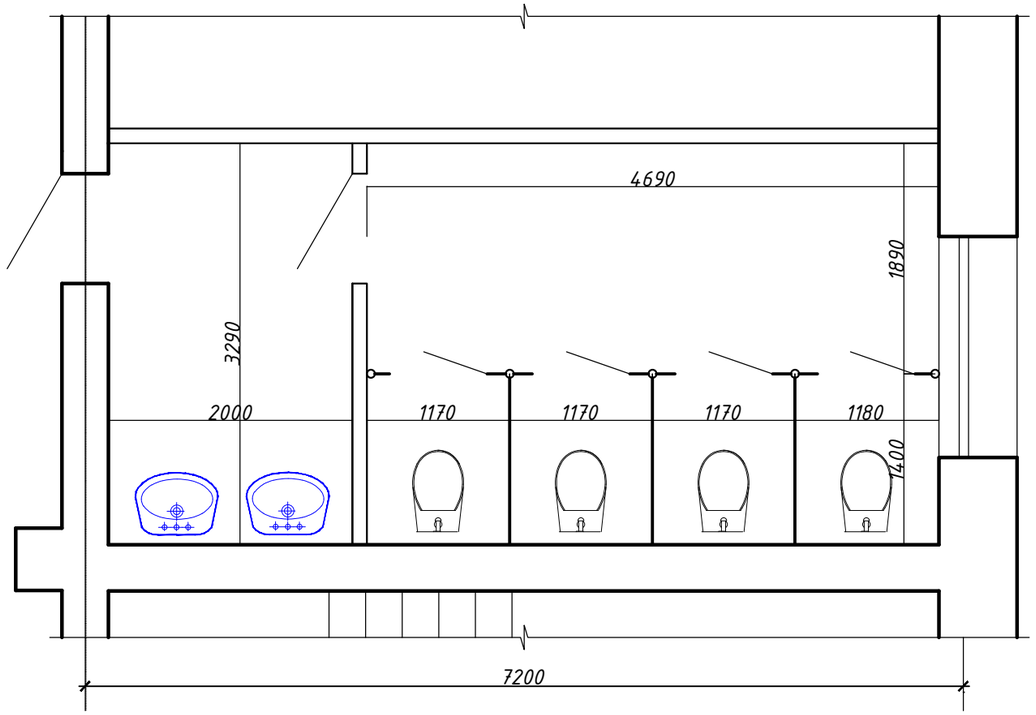

Примечания:

1. Перегородку выполнить из металлопластика, высотой 1,8м; низ перегородки на 0,25м от отм.пола.Объем перегородки равен 27м2

2. Стенки санузлов выполнить из керамического кирпича КОРПо 1 НФ/100/1.4/25 по ГОСТ 530–2012 на растворе М75.

						48-20-АС			
Изм.	Кол.уч.	Лист	№Док.	Подпись	Дата	Строительство школы на 420 мест в с. Щапово, район Бәйтерек, ЗКО			
Гип		Темиров				Школа на 420 мест	Стадия	Лист	Листов
Выполнил		Макаров					РП	79	
Проверил		Темиров				Кабинки в санузлах	ТОО "STROYCONSALTING"		

Кабинки в санузлах

1 этаж

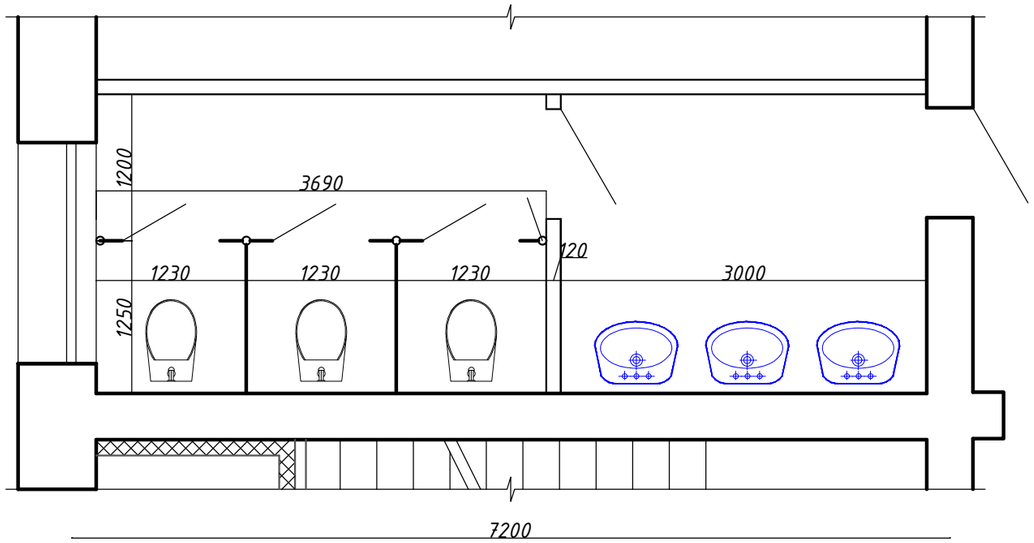

1 и 2 этажи

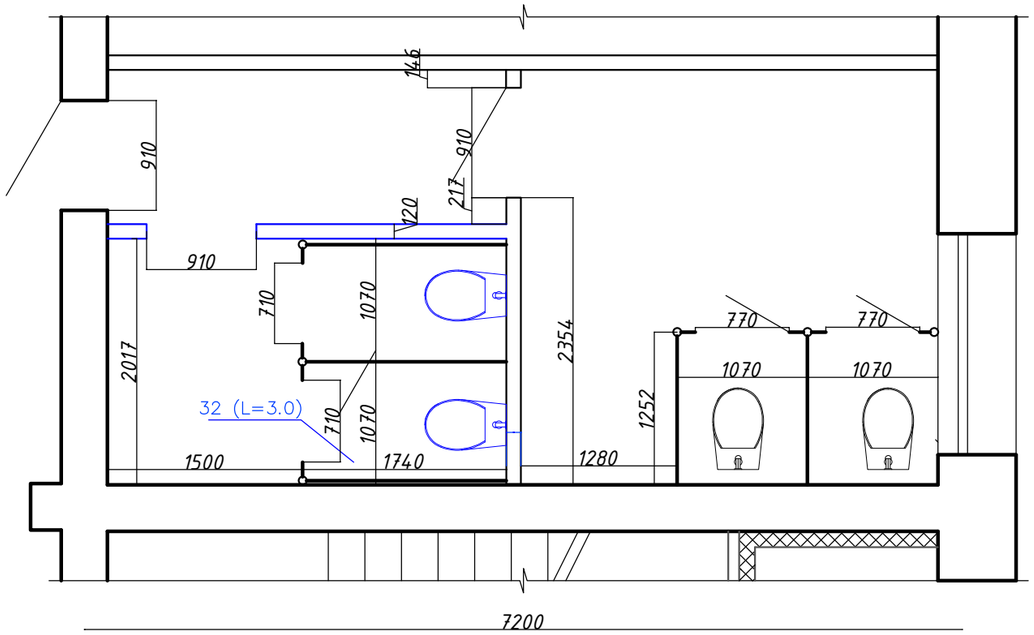

2 этаж

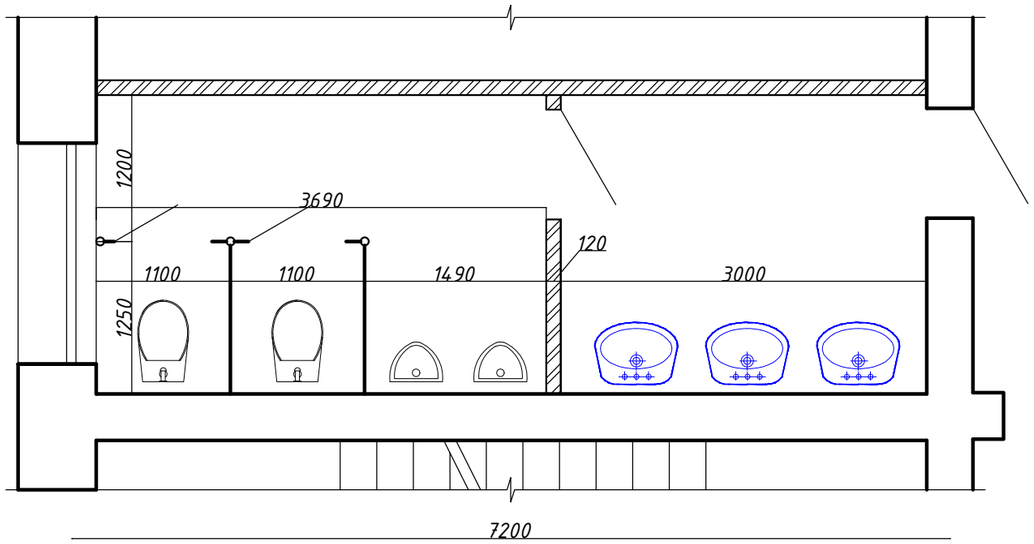

Примечания:

1. Перегородку выполнить из металлопластика, высотой 1,8м; низ перегородки на 0,25м от отм.пола. Объем перегородки равен 22м2

2. Стенки санузлов выполнить из керамического кирпича КОРПо 1 НФ/100/1.4/25 по ГОСТ 530–2012 на растворе М75.

						48-20-АС			
Изм.	Кол.уч.	Лист	№Док.	Подпись	Дата	Строительство школы на 420 мест в с. Щапово, район Бәйтерек, ЗКО			
Гип		Темиров				Школа на 420 мест	Стадия	Лист	Листов
Выполнил		Макаров					РП	80	
Проверил		Темиров				Кабинки в санузлах	ТОО "STROYCONSALTING"		

План кровли

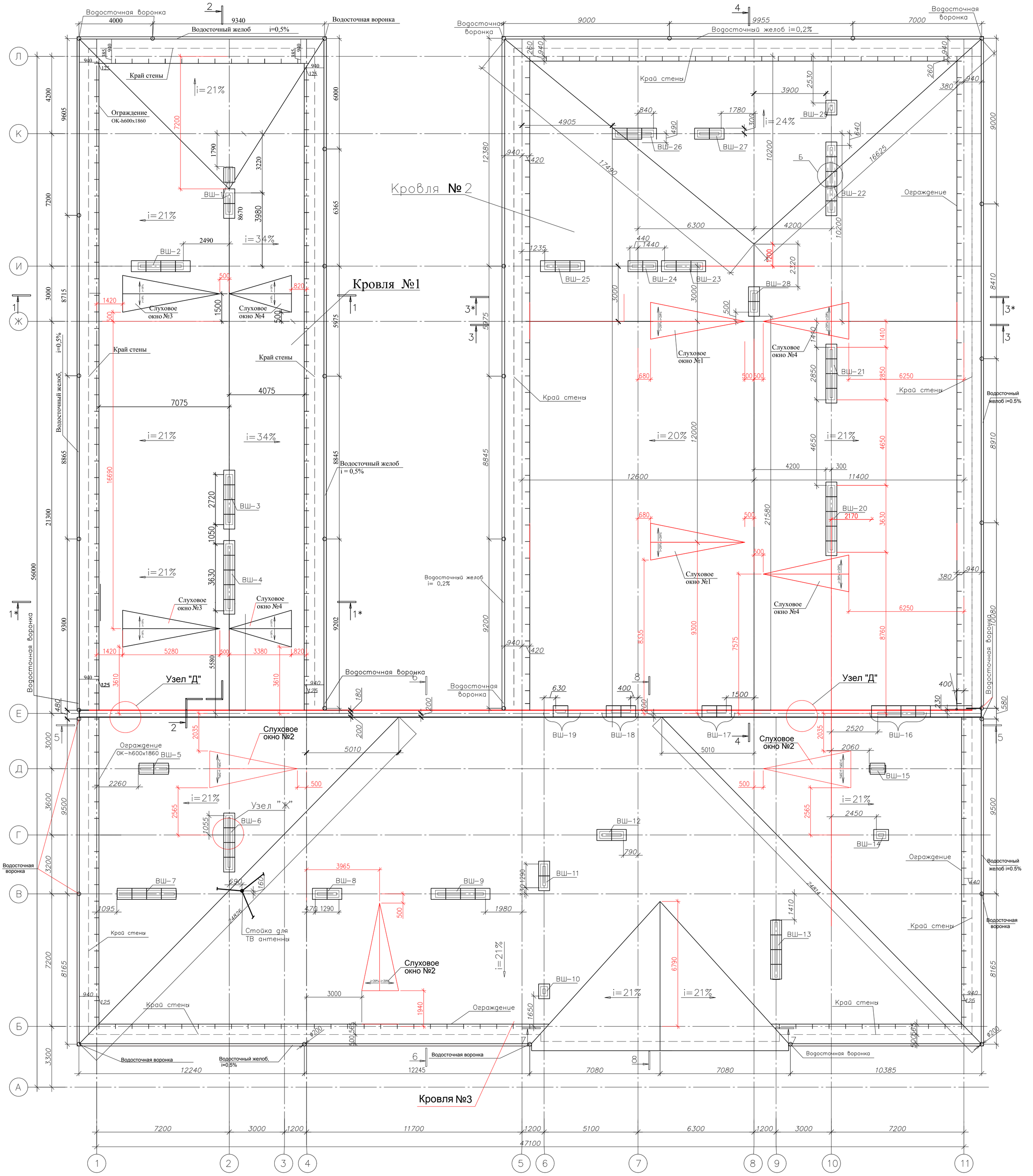

						48-20-АС	
Изм.	Кол.уч.	Лист	№Док.	Подпись	Дата	Строительство школы на 420 мест в с. Щаповo, район Бәйтерек, ЗКО	
Гип		Темиров				Школа на 420 мест	Стадия: РП; Лист: 81; Листов:
Выполнил		Макаров				План кровли	ТОО "STROYCONSALTING"
Проверил		Темиров					

План чердака

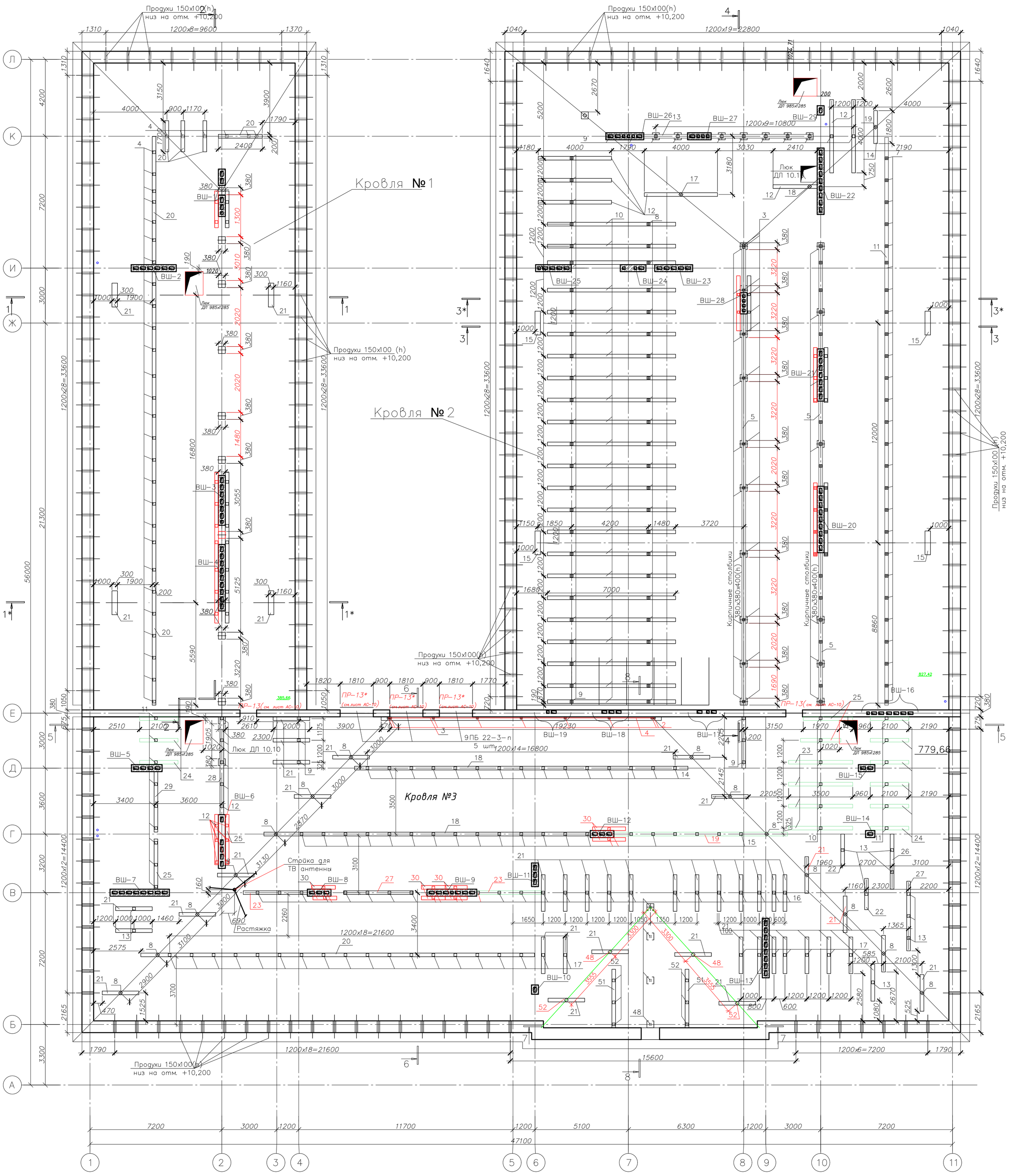

Изм.	Кол.уч.	Лист	№Док.	Подпись	Дата	48-20-АС
						Строительство школы на 420 мест в с. Щаповo, район Бәйтерек, ЗКО
Гип		Темиров				Школа на 420 мест — Стадия: РП; Лист: 82; Листов:
Выполнил		Макаров				
Проверил		Темиров				План чердака — ТОО "STROYCONSALTING"

План стропил

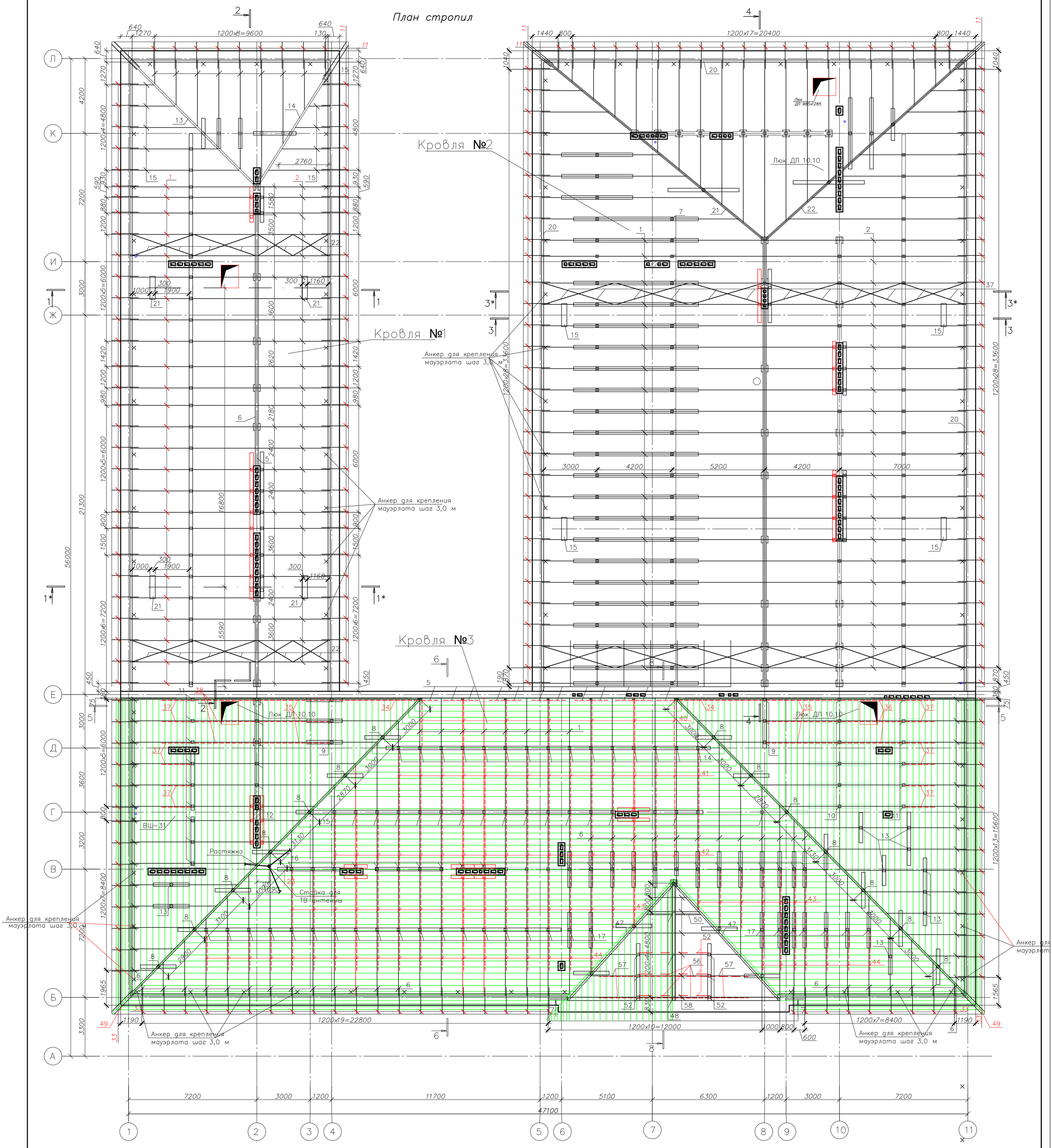

Изм.	Кол.уч.	Лист	№Док.	Подпись	Дата	48-20-АС		
						Строительство школы на 420 мест в с. Щапово, район Бәйтерек, ЗКО		
Гип		Темиров				Школа на 420 мест	Стадия	Лист	Листов
Выполнил		Макаров					РП	83	
Проверил		Темиров				План расположения стропил	ТОО "STROYCONSALTING"	

Разрез 1–1

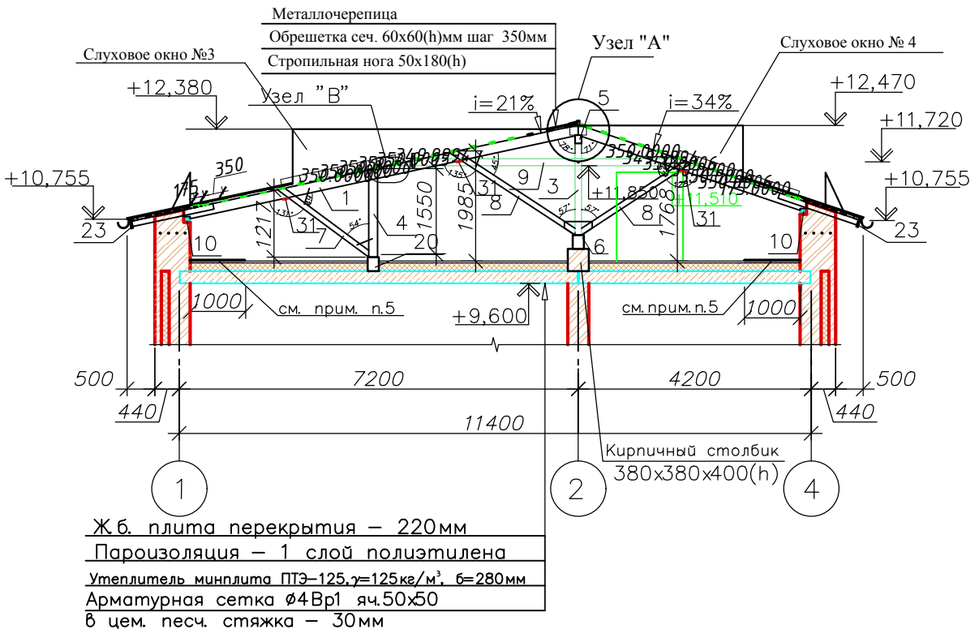

Разрез 2–2

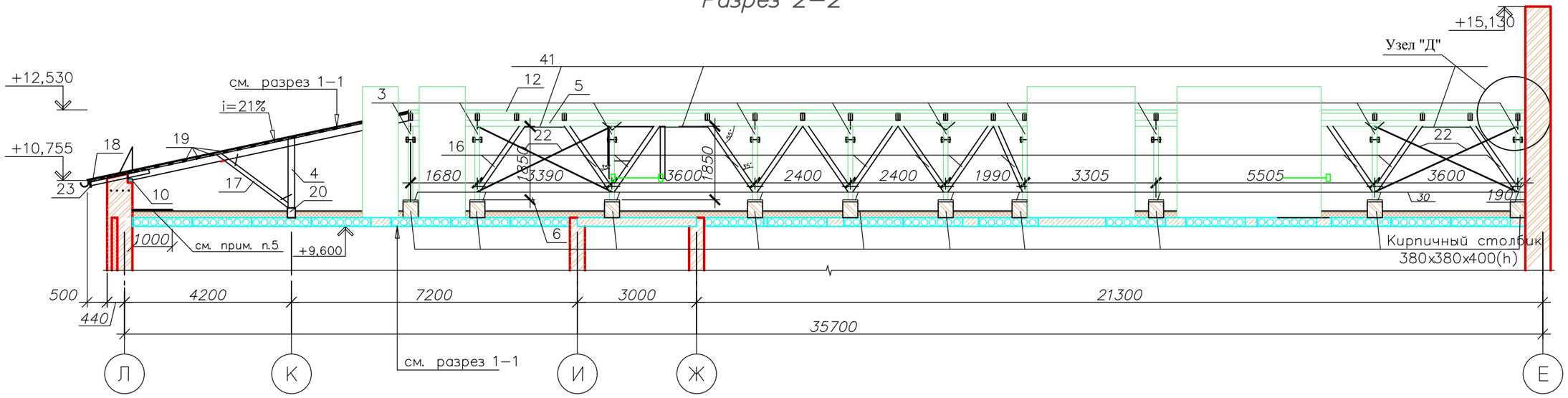

						48-20-АС
Изм.	Кол.уч.	Лист	№Док.	Подпись	Дата	Строительство школы на 420 мест в с. Щапово, район Бәйтерек, ЗКО
Гип		Темиров				Школа на 420 мест — Стадия: РП; Лист: 84; Листов:
Выполнил		Макаров				
Проверил		Темиров				Разрез 1-1 Разрез 2-2 — ТОО "STROYCONSALTING"

Согласовано

Взам. инв. ?

Подп. и дата

Инв. ? подл.

Спецификация элементов

Поз.	Обозначение	Наименование	Длина, мм	Кол.	Приме-чание
		Несущая часть крыши			
1	ГОСТ 8486-86	Стропильная нога сеч.50х180 (h)	7280	25	1,63м^3
2	То же	Стропильная нога сеч. 50х180 (h)	4350	25	0,978м^3
3	"-"	Стойка сечением 150х50	1650	18	0,22м^3
4	"-"	Стойка сечением (3х50)х50	56810	1	0.42м^3
5	"-"	Прогон сечением 150х100 (h)	24570	1	0,36м^3
6	"-"	Опорный брус сечением 200х250 (h)	35000	1	1.235^{3}м
7	"-"	Подкос сечением 50х100(h)	2050	33	0,33м^3
8	"-"	Подкос сечением 50х100(h)	5070	21	0,53м^3
9	"-"	Ригель сечением 50х125 (h)	5500	9	0.825^{3}м
10	"-"	Мауэрлат сечением 100х100(h)	81640	1	0,81м^3
11	"-"	Кобылка сечением 50х100 (h)	1500	69	0.548^{3}м
12	"-"	Коньковый брус сечением 60х60 (h)	21710	1	0,078м^3
13	"-"	Накосная нога сечением 100х200 (h)	9985	1	0,2 м^3
14	"-"	Накосная нога сечением 100х200 (h)	7600	1	0,15м^3
15	"-"	Нарожник сечением 50х180 (h)	61080	1	0.846^{3}м
16	"-"	Подкос сечением 120х120	25800	1	0.431^{3}м
17	"-"	Подкос сечением (3х50)х100 (h)	2240	6	0.202^{3}м
18	"-"	Карнизная обрешетка сеч. 100х50 (h)	85660	1	0.428^{3}м
19	"-"	Обрешетка сечением 60х60	1735140	1	6,24м^3
20	"-"	Опорный брус сечением 200х250 (h)	70850	1	2.258^{3}м
22	"-"	Связи сечением 25х100 (h)	122360	1	0.31м^3
23		Доска свеса сечением 32х180	85660	1	0.493^{3}м
24	ГОСТ 8486-86	Подшив для карниза 20х250	172400	2	43,100^{3}м
		Шайба		50	
25		Толь, м^2		92.26	
26		Полиэтилен, м^2		25.7	
27	ГОСТ 530-2007	Кирпич керамический (КОРПо 1/НФ/100/2,0/50) для столбиков, м^3		0.70	
28		Металлочерепица, м^2		574.3	

Спецификация элементов

(начало).

Поз.	Обозначение	Наименование	Длина, мм	Кол.	Приме-чание
29	"-"	Коньковый брус сечением 50х100	2000	2	0.200^{3}м
30	"-"	Опорный брус сечение 50х380	380	10	1,440^{3}м
31	"-"	Накладка сечение 25х100	2970	1	0.297^{3}м
32	"-"	Стойка сечением 150х50	1650	18	0.285 м
		Планка конька круглого ПКК -150х150х2000 , шт.	20		
		Планка примыкания верхняя ППВ-250Х147Х2000, шт.	12		
		Ограждение кровельное ОК-h600х1860, шт.	44		
		Планка торцевая, м	33.0		
		Водосточный желоб ø160, м	81.4		
		Водосточная воронка ø250, шт.	12		
		Колено водосточной трубы ø100, шт.	36		
		Водосточная труба ø100, м	157.8		

Примечание:

Данный лист смотреть совместно с листами АС-3, 4.

Изм.	Кол.уч.	Лист	№Док.	Подпись	Дата	48-20-АС		
						Строительство школы на 420 мест в с. Щапово, район Бәйтерек, ЗКО		
Гип		Темиров				Школа на 420 мест	Стадия	Лист	Листов
Выполнил		Макаров					РП	85	
Проверил		Темиров				Спецификация элементов кровли	ТОО "STROYCONSALTING"	

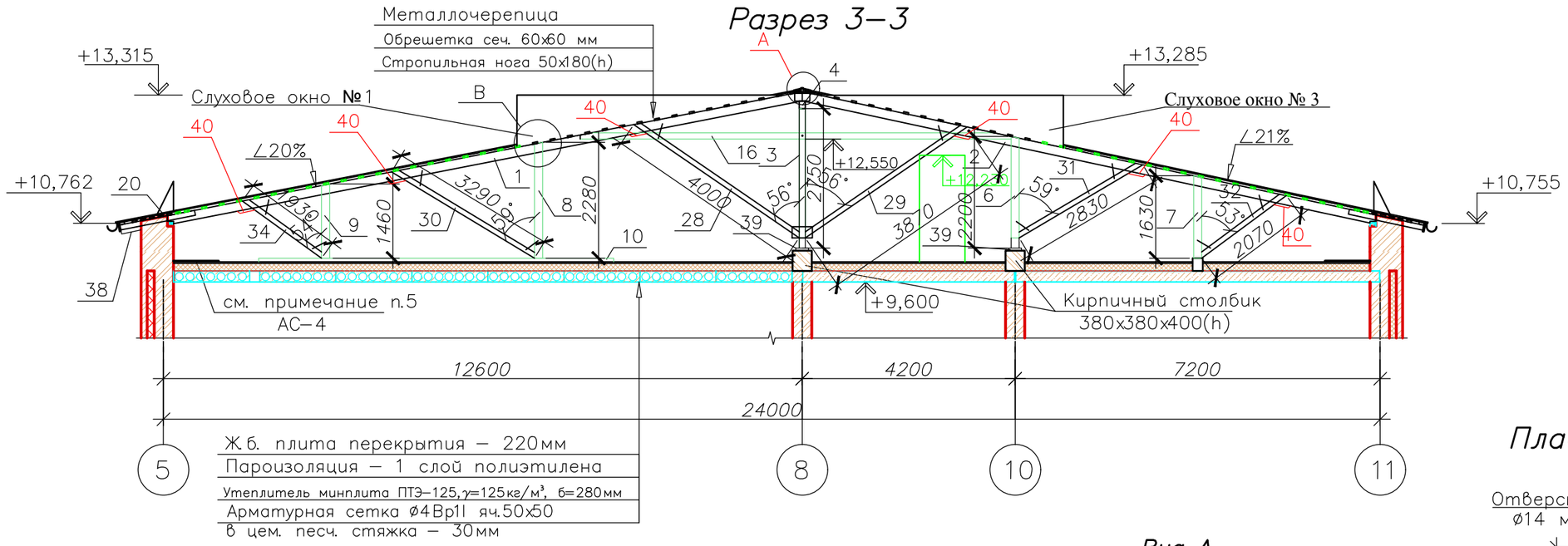

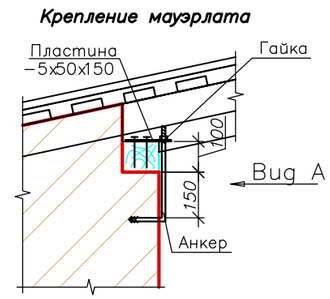

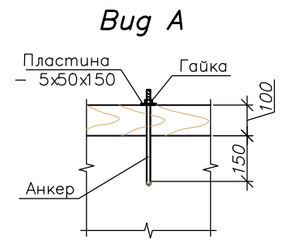

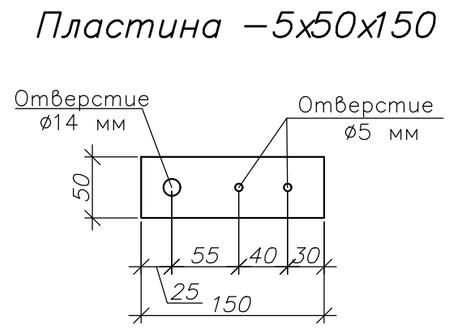

Спецификация элементов

(начало)

Поз.	Обозначение	Наименование	Длина, мм	Кол.	Приме–чание
		Несущая часть крыши			
1	ГОСТ 8486–86	Стропильная нога сеч. 50х180 (h)	12720	22	2,52м³
2	То же	Стропильная нога сеч. 50х180 (h)	11530	22	2,28м³
3	"–"	Стойка сечением 150х50	5250	14	0.55м³
4	"–"	Прогон сечением 150х100 (h)	25180	1	0.37м³
5	"–"	Опорный брус сечением 200х250 (h)	32020	1	2.551м³
6	"–"	Стойка сечением (3х50)х50	2200	29	0.47м³
7	"–"	Стойка сечением (3х50)х50	1620	26	0,316м³
8	"–"	Стойка сечением (3х50)х50	2280	23	0,4м³
9	"–"	Стойка сечением (3х50)х50	1460	40	0,43м³
10	"–"	Опорный брус сечением 200х250 (h)	7000	23	8.050м³
11	"–"	Опорный брус сечением 200х250 (h)	31260	1	1.563м³
12	"–"	Опорный брус сечением 200х250 (h)	4000	11	2.200м³
13	"–"	Опорный брус сечением 200х250 (h)	11270	1	0.564м³
14	"–"	Опорный брус сечением 200х250 (h)	1800	12	0.090м³
15	"–"	Опорная доска сечением 250х50 (h)	1300	4	0.065м³

Примечания:

1. Данный лист смотреть совместно с листами АС-3, 7, 8, 13, 15.
2. В местах опирания стоек каркаса стропильной системы выложить столбики из керамического обыкновенного кирпича марки КОРПо 1НФ/100/2,0/50 по ГОСТ 530-2007 на цементном растворе М75 размером 380х380х400 (h) . Объем кладки кирпичных столбиков V=1.62 м³.
3. Доску свеса монтировать после установки металлочерепицы.
4. Расход арматурной сетки ∅4AIII яч.100х100-894,68м²-1942,71кг.
5. Все металлические детали окрасить за 2 раза масляной краской.
6. Деревянные конструкции обработать составом для защиты от гниения и воспламенения (КСД-1) ТУ-2389-008-36567372 фирма "Пирант".
7. Общий расход изовера на утепление фановых стояков -2,26м³.
8. Общие примечания смотреть лист АС-4.

						48-20-АС
Изм.	Кол.уч.	Лист	№Док.	Подпись	Дата	Строительство школы на 420 мест в с. Щапово, район Бәйтерек, ЗКО
Гип		Темиров				Школа на 420 мест — Стадия: РП; Лист: 86; Листов:
Выполнил		Макаров				
Проверил		Темиров				Разрез 3-3. Спецификация элементов кровли — ТОО "STROYCONSALTING"

Разрез 4–4

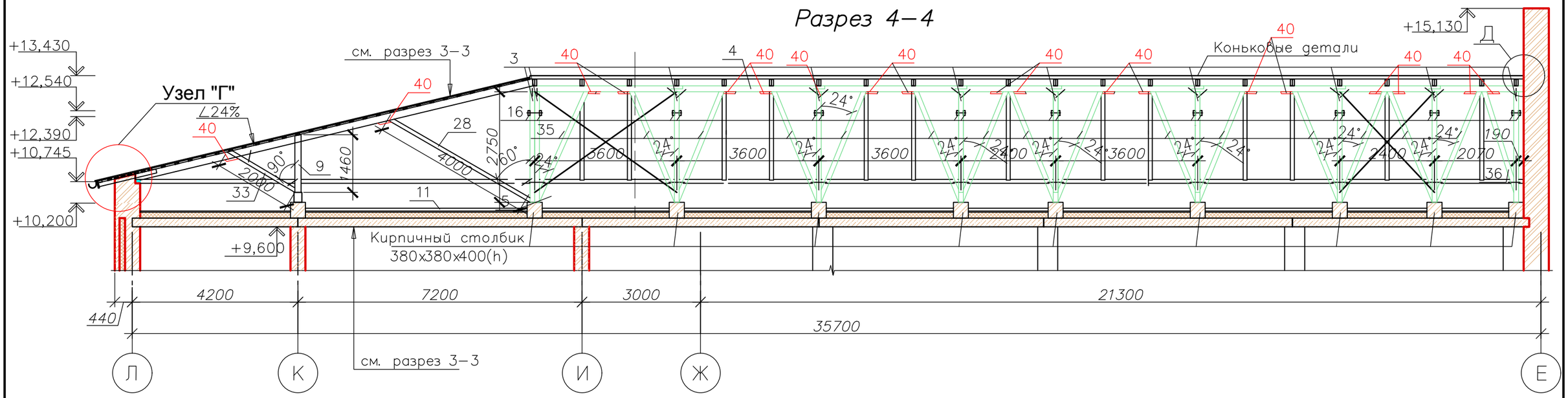

Спецификация элементов (продолжение)

Поз.	Обозначение	Наименование	Длина, мм	Кол.	Приме-чание
16	"–"	Ригель сечением 50x125 (h)	8500	11	0.580 м³
17	"–"	Стойка сечением(3x50)x50, п. м.	30,7	13	2,99 м³
18	"–"	Нарожник 100x180 (h)	182360	1	3.282 м³
19	"–"	Кобылка сечением 50x100 (h)	2000	4	0.040 м³
20	"–"	Мауэрлат сечением 100x100 (h)	94240	1	0,92 м³
21	"–"	Накосная нога сечением 100x200 (h)	16150	1	0.291 м³
22	"–"	Накосная нога сечением 100x200 (h)	15330	1	0.276 м³
23	"–"	Нарожник сечением (2x50)x180 (h)	195170	1	4.684 м³
24	"–"	Кобылка сечением 50x100 (h)	1500	80	0.600 м³
25	"–"	Коньковый брус сечением 60x60 (h)	25180	1	0.09 м³
26	"–"	Карнизная обрешетка сечением 100x50 (h)	98280	1	0.491 м³
27	"–"	Обрешетка сечением 60x60 (h)	3212740	1	11,56 м³
28	"–"	Подкос сечением 50x100 (h)	4000	16	0,32 м³
29	"–"	Подкос сечением 50x100 (h)	3870	13	0.25 м³
30	ГОСТ 8486–86	Подкос сечением 50x100 (h)	3290	23	0,37 м³
31	ГОСТ 8486–86	Подкос сечением 50x100 (h)	2830	20	0.28 м³
32	То же	Подкос сечением 50x100 (h)	2070	26	0.26 м³

Данный лист смотреть совместно с листами АС–3, 6, 8, 13, 15.

Спецификация элементов (продолжение)

Поз.	Обозначение	Наименование	Длина, мм	Кол.	Приме-чание
33	"–"	Подкос сечением 50x100 (h)	2000	12	0.12 м³
34	"–"	Подкос сечением 50x100 (h)	1930	26	0.251 м³
35	"–"	Подкос сечением 120x120	2790	15	0.603 м³
36	"–"	Подкос сечением 120x120	2670	1	0.038 м³
37	"–"	Связи сечением 25x100 (h)	292020	1	0.73 м³
37*	ГОСТ 8486–86	Доска свеса сечением 180x32	98280	1	0.566 м³
38		*Лобовая доска 20x250 п.м*	97,3		0.973 м³
39		*Подпорная доска 50x250 п.м.*	0,25	23	0.072 м³
		Доска подшивки карниза 20мм, м²	48,65		0.973 м³
40		*Упорный брус 50x50*	0,30	131	0.098 м³
		Накладка 25x100	0,30	262	0.196 м³
	АС–17	Отверстия для вентиляции		78	

Изм.	Кол.уч.	Лист	№Док.	Подпись	Дата
Гип		Темиров			
Выполнил		Макаров			
Проверил		Темиров			

48-20-АС

Строительство школы на 420 мест в с. Щапово, район Бәйтерек, ЗКО

Школа на 420 мест

Стадия	Лист	Листов
РП	87	

Разрез 4-4
Спецификация элементов кровли

ТОО "STROYCONSALTING"

Спецификация элементов

(окончание)

Поз.	Обозначение	Наименование	Кол.	Масса, ед., кг	Приме-чание
		Арматурные изделия и крепежные детали			
41	ГОСТ 103-2006	Накладка -5х150, l=300 мм	44	1.766	77.715 кг
42	То же	Накладка -5х280, l=400 мм	24	4.396	105.504 кг
43	"-"	Пластина 5х50, l=150 мм	32	0.294	9.42 кг
44	ГОСТ 5781-82	Анкер ø12 AI, l=550 мм	32	0.488	15.629 кг
45	То же	Арматура ø6 AI, м	380	0.222	84.36 кг
46	"-"	Проволока ø6 AI, м	100	0.222	22.2 кг
47	"-"	Металлический ерш ø16 AI, l=150 мм	40	0.237	9.48 кг
48	"-"	Скоба 10, l=500 мм	266	0.309	82.061 кг
49	"-"	Скоба 10, l=400 мм	6	0.247	1.481 кг
50	"-"	Стяжной болт 12 AI, l=250 мм	9	0.222	1.998 кг
51	"-"	Стяжной болт 12 AI, l=400 мм	9	0.355	3.197 кг
52	ГОСТ 1759.0-87	Гайка М 12	50	0.0063	0.313 кг
53	ГОСТ 11371-78	Шайба 12	50		
		Толь, $м^2$	126.75		
		Гидроизол, ^{2}м	149.7		
	ГОСТ 379-79	Кирпич керамический (КОРПо 1/ НФ/100/2,0/50) $м^3$	61.75		
	ГОСТ 530-80	Кирпич керамический (КОРПо 1/ НФ/100/2,0/50) $м^3$	1.62		
		Металлочерепица, $м^2$	1105.8		
		Коньковые детали, м	59.5		
		Ограждение кровельное ОК-h600х1860, шт.	50		
		Планка конька круглого ПКК -150х150х2000 , шт.	30		
		Планка примыкания верхняя ППВ-250Х147Х2000, шт.	12		
		Детали и изделия водостока			
		Водосточный желоб ø160, м	98.84		
		Водосточная воронка ø250, шт	12		
		Колено водосточной трубы ø100, шт.	36		
		Водосточная труба ø100, м	117.6		

Разрез 1*-1*

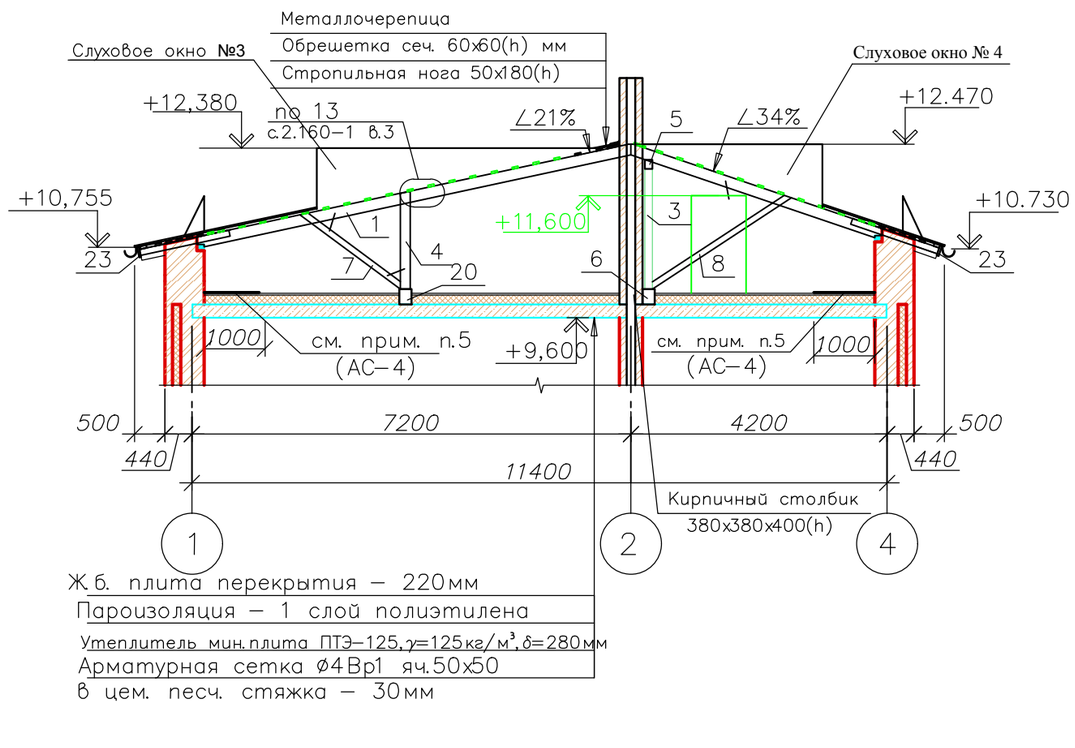

Примечание:

1. Данный лист смотреть совместно с листами АС-1-4, 6, 7.
2. Разрез 1*-1* (кровля № 1) см. лист АС-3.

Изм.	Кол.уч.	Лист	№Док.	Подпись	Дата	48-20-АС
						Строительство школы на 420 мест в с. Щапово, район Бәйтерек, ЗКО
Гип		Темиров				Школа на 420 мест — Стадия: РП; Лист: 88; Листов:
Выполнил		Макаров				
Проверил		Темиров				Разрез 1*-1* Спецификация элементов кровли — ТОО "STROYCONSALTING"

Разрез 5–5

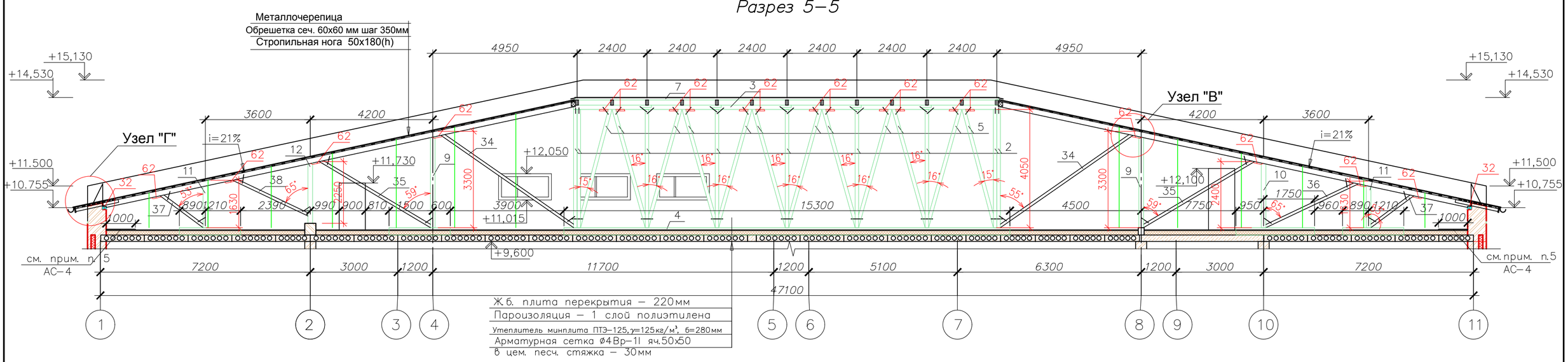

Разрез 6–6

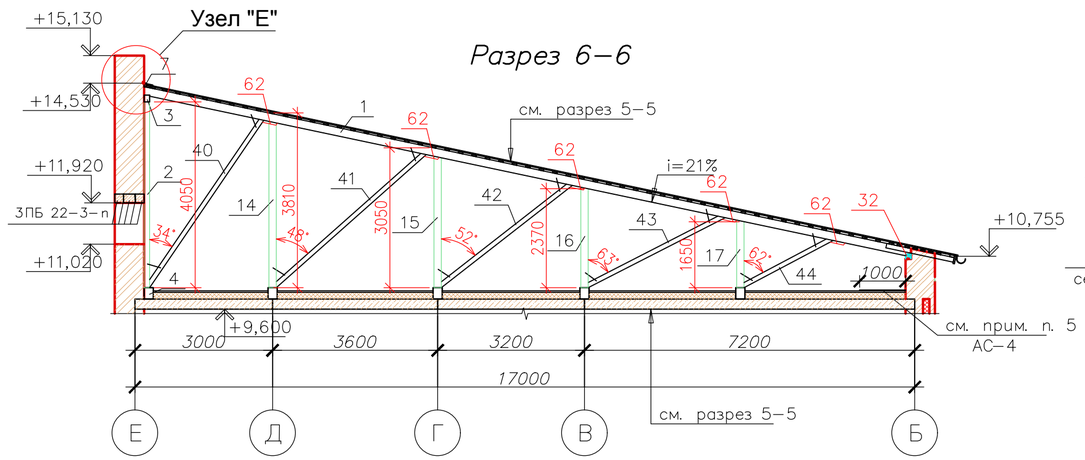

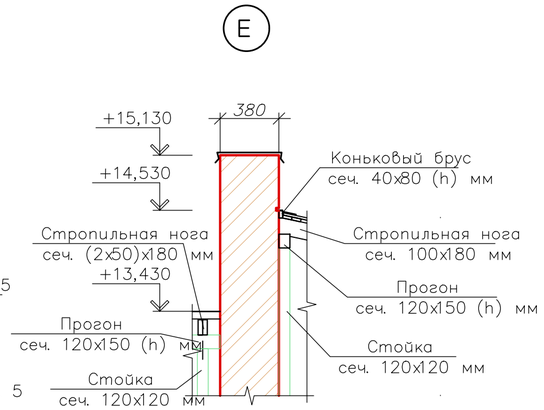

Примечания:

1. Данный лист смотреть совместно с листами АС-3, 10, 11.
2. Коньковый прогон сращивать в полдерева над стойками.
3. Мауэрлат крепить к наружным стенам анкерными соединениями Ф 12 мм с шагом 3.0 м. (см. лист АС-6).
4. На чердаке по наружному периметру здания карнизной части кровли полосой на ширину 1,0 м уложить один слой толя по уплотнителю на битумной мастике.
5. На чердаке по наружному периметру здания карнизной части кровли полосой на ширину 1,0 м уложить один слой толя по утеплителю на битумной мастике.
6. В местах соприкасновения с утеплителем опорные брусья, а также все деревянные конструкции соприкасающиеся с кирпичной кладкой обернуть гидроизолом.
7. В местах опирания стоек каркаса стропильной ситсемы выложить столбики из кирпича керамический (КОРПо 1/ НФ/100/2,0/50) по ГОСТ 530-2007 на цементном растворе М75 размером 380х380х400 (h). Объем кладки кирпичных столбиков V=0.404 м³.
8. Объем кирпичной кладки брандмауэрной стены б=380 мм из керамического кирпича керамический (КОРПо 1/ НФ/100/2,0/25) по (ГОСТ 530-2007) на растворе М75 составляет V=77,38 м³.

						48-20-АС			
Изм.	Кол.уч.	Лист	№Док.	Подпись	Дата	Строительство школы на 420 мест в с. Щапово, район Бәйтерек, ЗКО			
Гип		Темиров				Школа на 420 мест	Стадия	Лист	Листов
Выполнил		Макаров					РП	88*	
Проверил		Темиров				Разрез 5-5 Разрез 6-6	ТОО "STROYCONSALTING"		

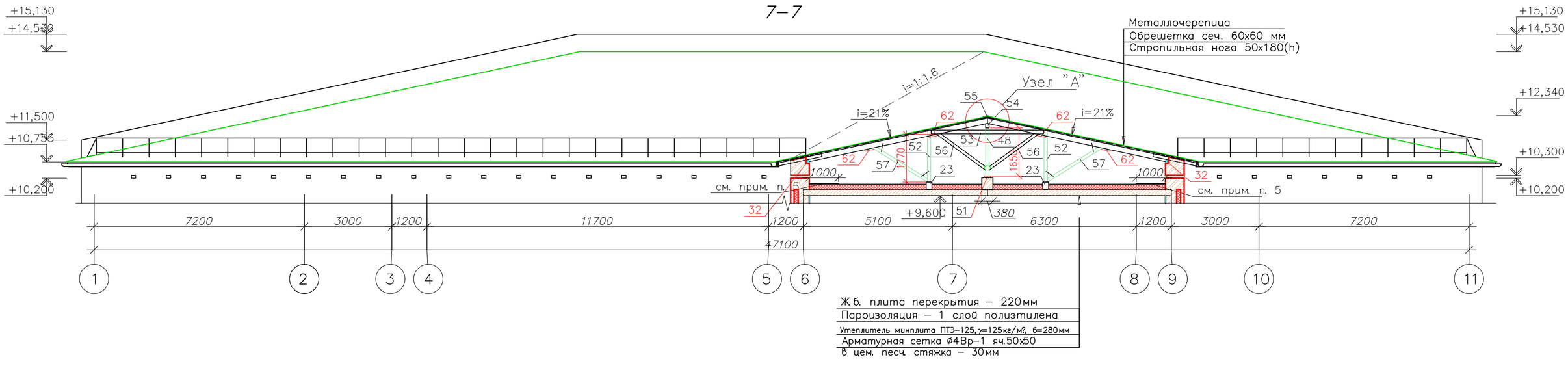

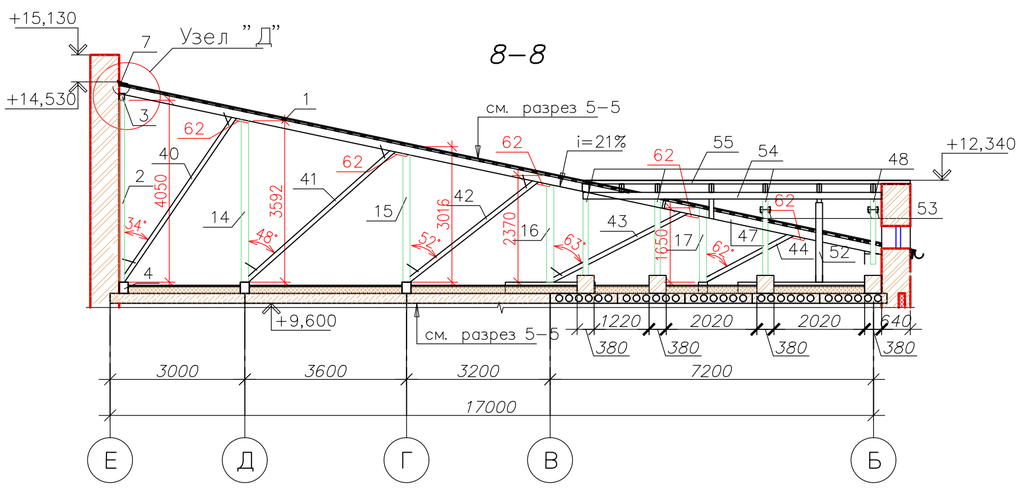

Примечания:

1. Данный лист смотреть совместно с листами АС-3, 10, 11.
2. Коньковый прогон сращивать в полдерева над стойками.
3. Мауэрлат крепить к наружным стенам анкерными соединениями Ф 12 мм с шагом 3.0 м. (см. лист АС-6).
4. На чердаке по наружному периметру здания карнизной части кровли полосой на ширину 1,0 м уложить один слой толя по уплотнителю на битумной мастике.
5. На чердаке по наружному периметру здания карнизной части кровли полосой на ширину 1,0 м уложить один слой толя по утеплителю на битумной мастике.
6. В местах соприкасновения с утеплителем опорные брусья, а также все деревянные конструкции соприкасающиеся с кирпичной кладкой обернуть гидроизолом.
7. В местах опирания стоек каркаса стропильной ситсемы выложить столбики из кирпича керамический (КОРПо 1/ НФ/100/2,0/50) по ГОСТ 530-2007 на цементном растворе М75 размером 380х380х400 (h). Объем кладки кирпичных столбиков V=0.404 м^3.
8. Объем кирпичной кладки брандмауэрной стены б=380 мм из керамического кирпича керамический (КОРПо 1/ НФ/100/2,0/25) по (ГОСТ 530-2007) на растворе М75 составляет V=77,38 м^3.

						48-20-АС			
Изм.	Кол.уч.	Лист	№Док.	Подпись	Дата	Строительство школы на 420 мест в с. Щапово, район Бәйтерек, ЗКО			
Гип		Темиров				Школа на 420 мест	Стадия	Лист	Листов
Выполнил		Макаров					РП	89	
Проверил		Темиров				Разрез 7-7 Разрез 8-8	ТОО "STROYCONSALTING"		

Спецификация элементов

(начало)

Поз.	Обозначение	Наименование	Длина, мм	Кол.	Приме-чание
		Несущая часть крыши			
1	ГОСТ 8486-86	Стропильная нога сеч.50х180 (h)	17080	8	1,229 $м^3$
2	То же	Стойка сечением 150х50	4050	9	0.273 $м^3$
3	"-"	Прогон сечением 150х100 (h)	14640	1	0.219 $м^3$
4	"-"	Опорный брус сечением 200х250 (h)	15300	1	0.765 $м^3$
5	"-"	Подкос сечением 120х120	4190	12	0.724 $м^3$
6	"-"	Нарожник сечением 100х180 (h)	531000	1	9.558 $м^3$
7	"-"	Коньковый брус сечением 60х60 (h)	14500	1	0.005 $м^3$
8	"-"	Стойка сечением (3х50)х50	35720	1	0.893 $м^3$
9	"-"	Стойка сечением (3х50)х50	3300	6	0.148 $м^3$
10	"-"	Стойка сечением (3х50)х50	2400	6	0.108 $м^3$
11	"-"	Стойка сечением (3х50)х50	1630	15	0.183 $м^3$
12	"-"	Стойка сечением (3х50)х50	2050	11	0.170 $м^3$
13	"-"	Стойка сечением (3х50)х50	15180	1	0.113 $м^3$
14	"-"	Стойка сечением (3х50)х50	3810	15	0,42 $м^3$
15	"-"	Стойка сечением (3х50)х50	3050	22	0,5 $м^3$
16	"-"	Стойка сечением (3х50)х50	2370	28	0,49 $м^3$
17	"-"	Стойка сечением (3х50)х50	1650	26	0,32 $м^3$
18	"-"	Опорный брус сечением 200х250 (h)	18200	2	1.820 $м^3$
19	"-"	Опорный брус сечением 200х250 (h)	9485	1	0.474 $м^3$
20	"-"	Опорный брус сечением 200х250 (h)	21500	1	1.075 $м^3$
21	"-"	Опорный брус сечением 200х250 (h)	2000	41	4.1 $м^3$
22	"-"	Опорный брус сечением 200х250 (h)	1700	2	0.170 $м^3$
23	"-"	Опорный брус сечением 200х250 (h)	3500	8	1.4 $м^3$
24	"-"	Опорный брус сечением 200х250 (h)	2100	9	0.945 $м^3$
25	"-"	Опорный брус сечением 200х250 (h)	2700	5	0.675 $м^3$
26	"-"	Опорный брус сечением 200х250 (h)	3000	1	0.150 $м^3$
27	"-"	Опорный брус сечением 200х250 (h)	3800	2	0.380 $м^3$
28	"-"	Опорный брус сечением 200х250 (h)	5345	1	0.267 $м^3$
29	"-"	Опорный брус сечением 200х250 (h)	3290	1	0.165 $м^3$
30	ГОСТ 8486-86	Опорный брус сечением 200х250 (h)	1300	8	0.52 $м^3$

Спецификация элементов

(продолжение)

Поз.	Обозначение	Наименование	Длина, мм	Кол.	Приме-чание
31	ГОСТ 8486-86	Накосная нога сечением 100х180 (h)	23510	2	0.846 $м^3$
32	То же	Мауэрлат сечением 100х100	69500	1	0.695 $м^3$
33	"-"	Кобылка сечением 50х100 (h)	1500	57	0.427 $м^3$
34	"-"	Подкос сечением (3х50)х100 (h)	5780	2	0.173 $м^3$
35	"-"	Подкос сечением 50х100(h)	4700	6	0.141 $м^3$
36	"-"	Подкос сечением 50х100(h)	3800	6	0.114 $м^3$
37	"-"	Подкос сечением 50х100(h)	2070	15	0.155 $м^3$
38	"-"	Подкос сечением 50х100(h)	3160	6	0.094 $м^3$
39	"-"	Подкос сечением 50х100(h)	22770	1	0.114 $м^3$
40	"-"	Подкос сечением 50х100(h)	4610	8	0.184 $м^3$
41	"-"	Подкос сечением 50х100(h)	4590	15	0,344 $м^3$
42	"-"	Подкос сечением 50х100(h)	3850	18	0,346 $м^3$
43	"-"	Подкос сечением 50х100(h)	3630	24	0,43 $м^3$
44	"-"	Подкос сечением 50х100(h)	2480	26	0,32 $м^3$
45	"-"	Карнизная обрешетка сечением 100х50 (h)	71500	1	0.358 $м^3$
46	"-"	Обрешетка сечением 60х60 (h)	2577870	1	9,28 $м^3$
47	"-"	Накосная нога сечением 100х180 (h)	9030	2	0.325 $м^3$
48	"-"	Стойка сечением 150х50	1650	6	0.142 $м^3$
49	ГОСТ 8486-86	Кобылка сечением 50х100 (h)	2000	4	0.04 $м^3$
50	"-"	Затяжка сечением 50х180 (h)	3070	1	0.028 $м^3$
51	"-"	*Подпорная доска 50х250п.м.*	0,25	3	0.01 $м^3$
52	ГОСТ 8486-86	Стойка сечением 50х150	1770	8	0.11 $м^3$

Примечание:

Данный лист смотреть совместно с листами АС-3, 10, 12.

						48-20-АС
						Строительство школы на 420 мест в с. Щапово, район Бәйтерек, ЗКО
Изм.	Кол.уч.	Лист	№Док.	Подпись	Дата	
Гип		Темиров				Школа на 420 мест — Стадия: РП; Лист: 90; Листов:
Выполнил		Макаров				
Проверил		Темиров				Спецификация элементов кровли — ТОО "STROYCONSALTING"

Спецификация элементов

(продолжение)

Поз.	Обозначение	Наименование	Длина, мм	Кол.	Приме-чание
53	ГОСТ 8486-86	Ригель сечением 50х125 (h)	3850	4	0.096 ^{3}м
54	То же	Прогон сечением 120х150 (h)	6650	1	0.120 ^{3}м
55	"-"	Коньковый брус сечением 60х60 (h)	7290	1	0.026 ^{3}м
56	"-"	Подкос сечением 50х100(h)	2320	4	0.046 ^{3}м
57	"-"	Подкос сечением 50х100(h)	2460	4	0.05 м^3
58	"-"	Нарожник сечением 100х180 (h)	38615	1	0.695 ^{3}м
59	"-"	Карнизная обрешетка сечением 100х50 (h)	300	1	0.002 ^{3}м
60	ГОСТ 8486-86	Обрешетка сечением 60х60 (h)	196610	1	0.7 м^3
		Лобовая доска 20х250 п.м	142,0	1	0.71 м^3
		Доска подшивки карниза 20мм, м²	35,5	1	0.71 м ^{3}

Спецификация металлических элементов

Поз.	Обозначение	Наименование	Кол.	Масса, ед., кг	Приме-чание
61	ГОСТ 8486-86	Накладка 25х100, l=300 мм	292	0.00075	0,219 м^3
62	То же	Упорный брус 50х50,l=300 мм	135	0.00075	0,101 м^3
63	ГОСТ 5781-82	Анкер ø12 AI, l=550 мм	25	0.488	12.20 кг
64	То же	Арматура ø6 AIII, м²	775,2	4,44	3441,9 кг
65	"-"	Проволока ø6 AI, м	97.5	0.222	21.645 кг
66	"-"	Металлический ерш ø16 AI, l=150 мм	39	0.237	9.243 кг
67	"-"	Скоба ø10 AI, l=500 мм	292	0.309	90.228 кг
68	"-"	Скоба ø10 AI, l=400 мм	4	0.247	0.988 кг
69	"-"	Стяжной болт ø12 AI, l=250 мм	6	0.222	1.332 кг
70	"-"	Стяжной болт ø12 AI, l=400 мм	7	0.355	2.485 кг
71	ГОСТ 1759.0-87	Гайка М 12	38		
72	ГОСТ 11371-78	Шайба 12	38		
	АС-17	Отверстия для вентиляции		52	

Спецификация

Поз.	Обозначение	Наименование	Кол.	Масса, ед., кг	Приме-чание
			15	125	
	ГОСТ 24698-81	Дверь ДС 21-9	1		несгораемая
	То же	Дверь 16-9	1		несгораемая
	ГОСТ 30674-99	Окно 1810х900 (h) - габариты проема	3		
	Индивидуальное	8-мигранное окно 1000х1000 (h)	1		
	ГОСТ 530-2007	*Кирпич керамический (КОРПо 1/ НФ/100/2,0/50) м^3*	77,38		
	ГОСТ 530-2007	Кирпич *(КОРПо1/НФ/100/2,0/50)* для столбиков, м^3	0.40		
		Толь, м²	89.39		
		Гидроизол, ^{2}м	154.1		
		Металлочерепица, м²	1008.2		
		Планка конька круглого ПКК -150х150х2000 , шт.	25		
		Планка ендовы верхней ПЕВ-76х76х2000, шт.	11		
		Планка примыкания верхняя ППВ-250Х147Х2000, шт.	25		
		Ограждение кровельное ОК-h600х1860, шт.	37		
		Планка торцевая, м	33.0		
		Водосточный желоб ø160, м	71.0		
		Водосточная воронка ø250, шт	9		
		Колено водосточной трубы ø100, шт.	27		
		Водосточная труба ø100, м	107.8		
		Лист металлический с полимерным δ=0.7мм, м²	42.5		

Примечание:

Данный лист смотреть совместно с листами АС-3, 10, 11.

Изм.	Кол.уч.	Лист	№Док.	Подпись	Дата
Гип		Темиров			
Выполнил		Макаров			
Проверил		Темиров			

48-20-АС

Строительство школы на 420 мест в с. Щапово, район Бәйтерек, ЗКО

Школа на 420 мест

Стадия	Лист	Листов
РП	91	

Спецификация элементов кровли
Спецификация металлических элементов

ТОО "STROYCONSALTING"

Слуховое окно №1 (2шт)

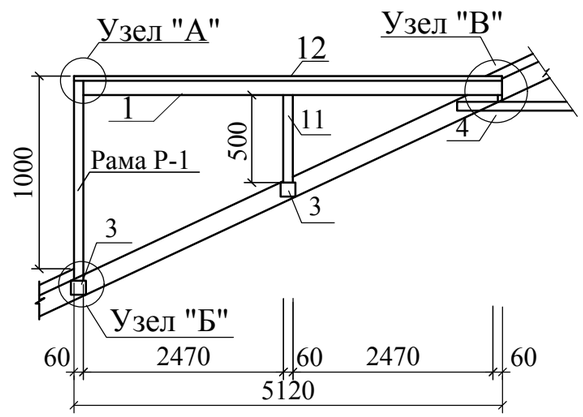

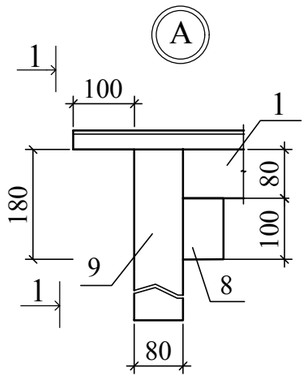

1-1

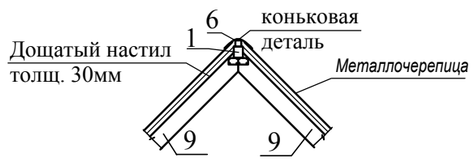

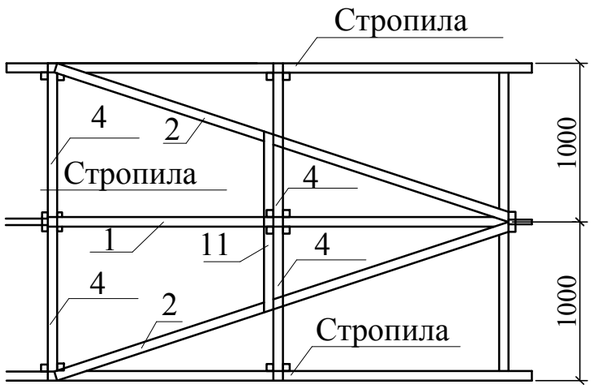

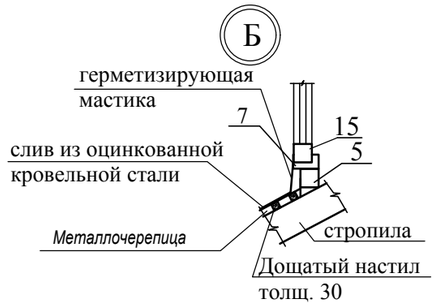

2-2

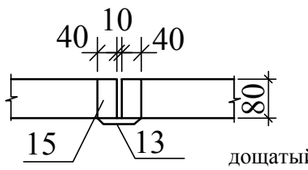

Рама Р-1

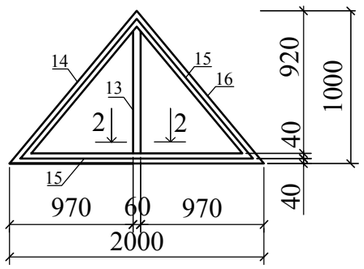

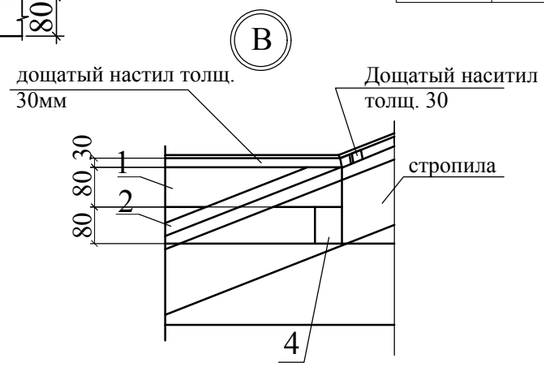

Спецификация элементов слухового окна №1

Поз	Обозначение	Наименование	Кол	Масса ед.кг	Примеч
1	ГОСТ 24454-80*Е	Брус 80х80 L=5120	1	0,032	0,032
2	ГОСТ 24454-80*Е	Брус 60х80(h) L=3000	2	0,014	0,028
3	ГОСТ 24454-80*Е	Брус 60х80(h) L=150	2	0,001	0,002
4	ГОСТ 24454-80*Е	Брус 60х80(h) L=950	6	0,005	0,03
5	ГОСТ 24454-80*Е	Брус 80х80(h) L=2100	1	0,014	0,014
6	ГОСТ 24454-80*Е	Брус 50х50(h) L=2750	2	0,006	0,013
7	ГОСТ 24454-80*Е	Брус 40х15(h) L=1000	2	0,001	0,002
8	ГОСТ 24454-80*Е	Брус 60х100(h) L=350	1	0,002	0,002
9	ГОСТ 24454-80*Е	Брус 80х180(h) L=1000	2	0,020	0,040
10	ГОСТ 24454-80*Е	Брус 50х180(h) L=500	4	0,001	0,004
11	ГОСТ 24454-80*Е	Брус 60х180(h) L=500	2	0,004	0,004
12	ГОСТ 5781-82*	Скоба Ø 14 А1 L=400	15	0,483	7,25
	ГОСТ 24454-80*Е	Дощатый наситил толщ. 30			0,19
		Металлочерепица м²			4,2
		Рама Р-1			
13	ГОСТ 24454-80*Е	Брус 40х15 L=1200	1	0,001	0,001
14	ГОСТ 24454-80*Е	Брус 80х40 L=1600	2	0,005	0,01
15	ГОСТ 24454-80*Е	Брус 80х40 Lобщ=12.8			0,041
16	ГОСТ 24454-80*Е	Петля ПН 5-60	4		

1.Все деревянные изделия антисептировать и обработать антипиренами.

						48-20-АС
						Строительство школы на 420 мест в с. Щапово, район Бәйтерек, ЗКО
Изм.	Кол.уч.	Лист	№Док.	Подпись	Дата	
Гип		Темиров				Школа на 420 мест — Стадия: РП; Лист: 92; Листов:
Выполнил		Макаров				
Проверил		Темиров				Слуховое окно №1. Спецификация элементов слухового окна — ТОО "STROYCONSALTING"

Слуховое окно №2 (3шт)

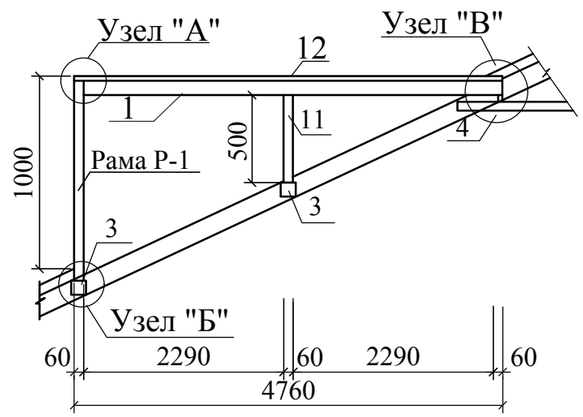

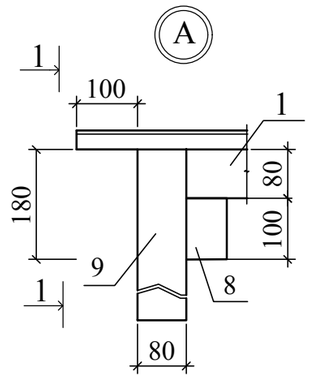

1-1

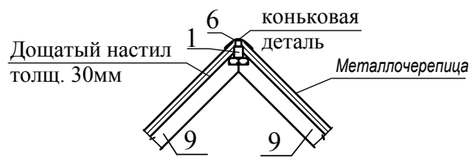

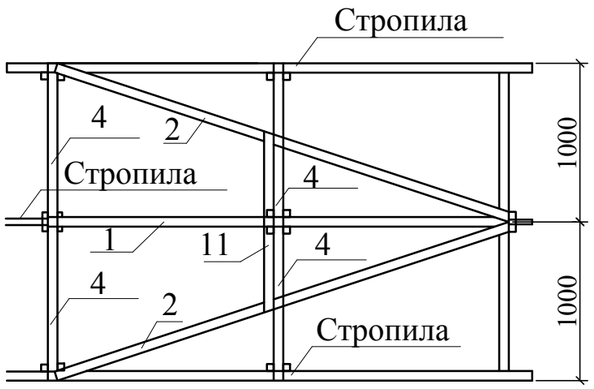

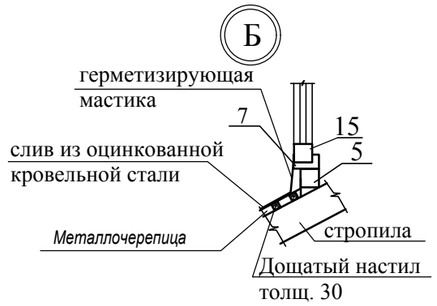

2-2

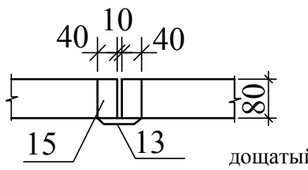

Рама Р-1

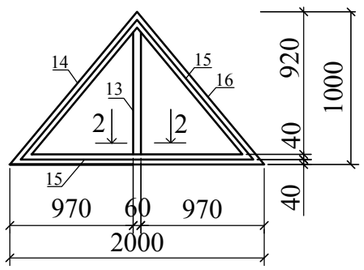

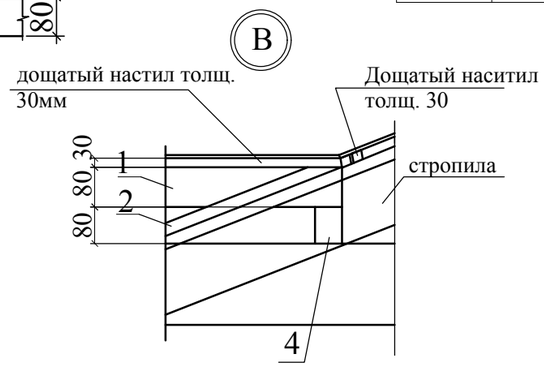

Спецификация элементов слухового окна №2

Поз	Обозначение	Наименование	Кол	Масса ед.кг	Примеч
1	ГОСТ 24454-80*Е	Брус 80х80 L=4760	1	0,03	0,03
2	ГОСТ 24454-80*Е	Брус 60х80(h) L=3000	2	0,014	0,028
3	ГОСТ 24454-80*Е	Брус 60х80(h) L=150	2	0,001	0,002
4	ГОСТ 24454-80*Е	Брус 60х80(h) L=950	6	0,005	0,03
5	ГОСТ 24454-80*Е	Брус 80х80(h) L=2100	1	0,014	0,014
6	ГОСТ 24454-80*Е	Брус 50х50(h) L=2750	2	0,006	0,013
7	ГОСТ 24454-80*Е	Брус 40х15(h) L=1000	2	0,001	0,002
8	ГОСТ 24454-80*Е	Брус 60х100(h) L=350	1	0,002	0,002
9	ГОСТ 24454-80*Е	Брус 80х180(h) L=1000	2	0,020	0,040
10	ГОСТ 24454-80*Е	Брус 50х180(h) L=500	4	0,001	0,004
11	ГОСТ 24454-80*Е	Брус 60х180(h) L=500	2	0,004	0,004
12	ГОСТ 5781-82*	Скоба Ø 14 А1 L=400	15	0,483	7,25
	ГОСТ 24454-80*Е	Дощатый наситил толщ. 30			0,19
		Металлочерепица м²			4,2
		Рама Р-1			
13	ГОСТ 24454-80*Е	Брус 40х15 L=1200	1	0,001	0,001
14	ГОСТ 24454-80*Е	Брус 80х40 L=1600	2	0,005	0,01
15	ГОСТ 24454-80*Е	Брус 80х40 Lобщ=12.8			0,041
16	ГОСТ 24454-80*Е	Петля ПН 5-60	4		

1.Все деревянные изделия антисептировать и обработать антипиренами.

						48-20-АС
						Строительство школы на 420 мест в с. Щапово, район Бәйтерек, ЗКО
Изм.	Кол.уч.	Лист	№Док.	Подпись	Дата	
Гип		Темиров				Школа на 420 мест — Стадия: РП; Лист: 93; Листов:
Выполнил		Макаров				
Проверил		Темиров				Слуховое окно №2. Спецификация элементов слухового окна — ТОО "STROYCONSALTING"

Слуховое окно №3 (4шт)

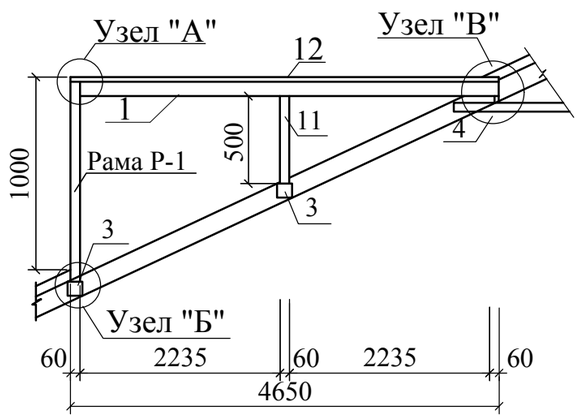

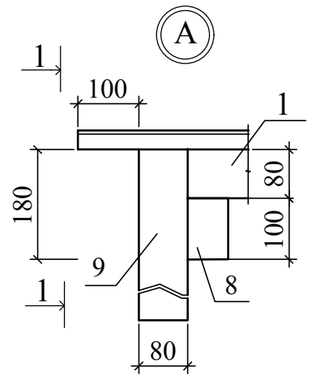

1-1

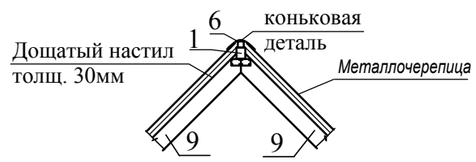

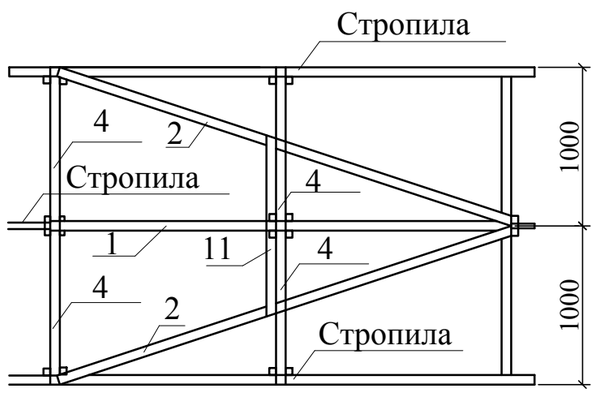

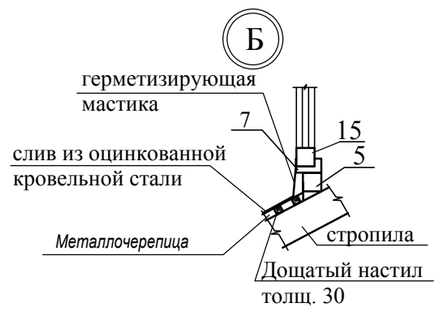

2-2

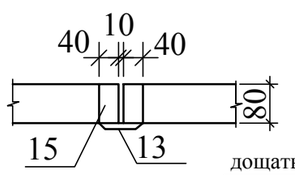

Рама Р-1

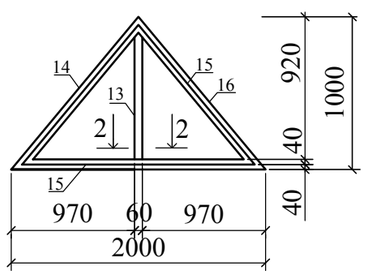

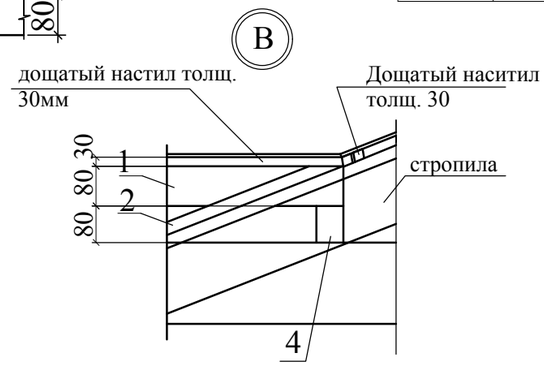

Спецификация элементов слухового окна №3

Поз	Обозначение	Наименование	Кол	Масса ед.кг	Примеч
1	ГОСТ 24454-80*Е	Брус 80х80 L=4650	1	0,029	0,029
2	ГОСТ 24454-80*Е	Брус 60х80(h) L=3000	2	0,014	0,028
3	ГОСТ 24454-80*Е	Брус 60х80(h) L=150	2	0,001	0,002
4	ГОСТ 24454-80*Е	Брус 60х80(h) L=950	6	0,005	0,03
5	ГОСТ 24454-80*Е	Брус 80х80(h) L=2100	1	0,014	0,014
6	ГОСТ 24454-80*Е	Брус 50х50(h) L=2750	2	0,006	0,013
7	ГОСТ 24454-80*Е	Брус 40х15(h) L=1000	2	0,001	0,002
8	ГОСТ 24454-80*Е	Брус 60х100(h) L=350	1	0,002	0,002
9	ГОСТ 24454-80*Е	Брус 80х180(h) L=1000	2	0,020	0,040
10	ГОСТ 24454-80*Е	Брус 50х180(h) L=500	4	0,001	0,004
11	ГОСТ 24454-80*Е	Брус 60х180(h) L=500	2	0,004	0,004
12	ГОСТ 5781-82*	Скоба Ø 14 А1 L=400	15	0,483	7,25
	ГОСТ 24454-80*Е	Дощатый наситил толщ. 30			0,19
		Металлочерепица м²			4,2
		Рама Р-1			
13	ГОСТ 24454-80*Е	Брус 40х15 L=1200	1	0,001	0,001
14	ГОСТ 24454-80*Е	Брус 80х40 L=1600	2	0,005	0,01
15	ГОСТ 24454-80*Е	Брус 80х40 Lобщ=12.8			0,041
16	ГОСТ 24454-80*Е	Петля ПН 5-60	4		

1.Все деревянные изделия антисептировать и обработать антипиренами.

						48-20-АС
Изм.	Кол.уч.	Лист	№Док.	Подпись	Дата	Строительство школы на 420 мест в с. Щапово, район Бәйтерек, ЗКО
Гип		Темиров				Школа на 420 мест — Стадия: РП; Лист: 94; Листов:
Выполнил		Макаров				
Проверил		Темиров				Слуховое окно №3. Спецификация элементов слухового окна — ТОО "STROYCONSALTING"

Слуховое окно №4 (2шт)

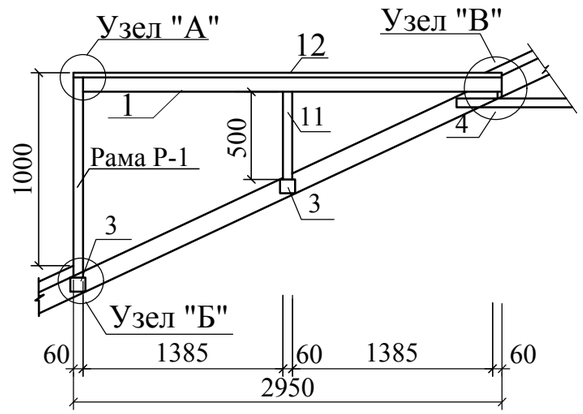

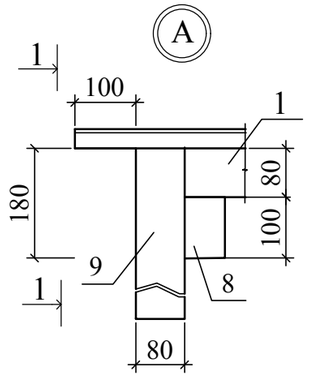

1-1

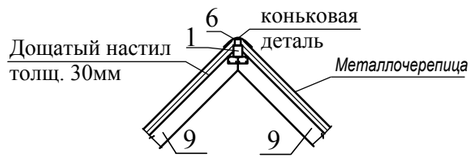

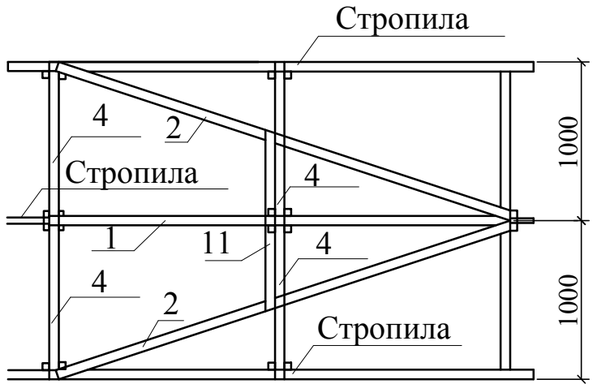

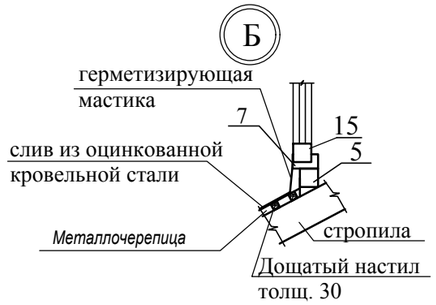

2-2

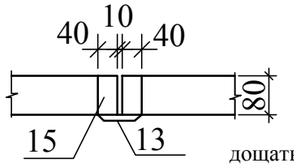

Рама Р-1

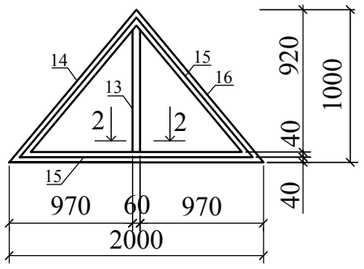

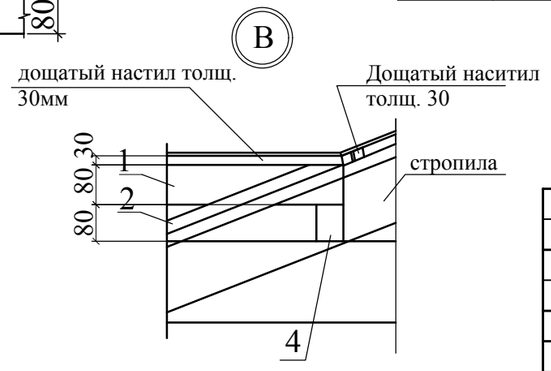

Спецификация элементов слухового окна №4

Поз	Обозначение	Наименование	Кол	Масса ед.кг	Примеч
1	ГОСТ 24454-80*Е	Брус 80х80 L=2950	1	0,018	0,018
2	ГОСТ 24454-80*Е	Брус 60х80(h) L=3000	2	0,014	0,028
3	ГОСТ 24454-80*Е	Брус 60х80(h) L=150	2	0,001	0,002
4	ГОСТ 24454-80*Е	Брус 60х80(h) L=950	6	0,005	0,03
5	ГОСТ 24454-80*Е	Брус 80х80(h) L=2100	1	0,014	0,014
6	ГОСТ 24454-80*Е	Брус 50х50(h) L=2750	2	0,006	0,013
7	ГОСТ 24454-80*Е	Брус 40х15(h) L=1000	2	0,001	0,002
8	ГОСТ 24454-80*Е	Брус 60х100(h) L=350	1	0,002	0,002
9	ГОСТ 24454-80*Е	Брус 80х180(h) L=1000	2	0,020	0,040
10	ГОСТ 24454-80*Е	Брус 50х180(h) L=500	4	0,001	0,004
11	ГОСТ 24454-80*Е	Брус 60х180(h) L=500	2	0,004	0,004
12	ГОСТ 5781-82*	Скоба Ø 14 А1 L=400	15	0,483	7,25
	ГОСТ 24454-80*Е	Дощатый наситил толщ. 30			0,19
		Металлочерепица м²			4,2
		Рама Р-1			
13	ГОСТ 24454-80*Е	Брус 40х15 L=1200	1	0,001	0,001
14	ГОСТ 24454-80*Е	Брус 80х40 L=1600	2	0,005	0,01
15	ГОСТ 24454-80*Е	Брус 80х40 Lобщ=12.8			0,041
16	ГОСТ 24454-80*Е	Петля ПН 5-60	4		

1.Все деревянные изделия антисептировать и обработать антипиренами.

						48-20-АС
Изм.	Кол.уч.	Лист	№Док.	Подпись	Дата	Строительство школы на 420 мест в с. Щапово, район Бәйтерек, ЗКО
Гип		Темиров				Школа на 420 мест — Стадия: РП; Лист: 95; Листов:
Выполнил		Макаров				
Проверил		Темиров				Слуховое окно №4. Спецификация элементов слухового окна — ТОО "STROYCONSALTING"

ВШ–1
развертка каналов

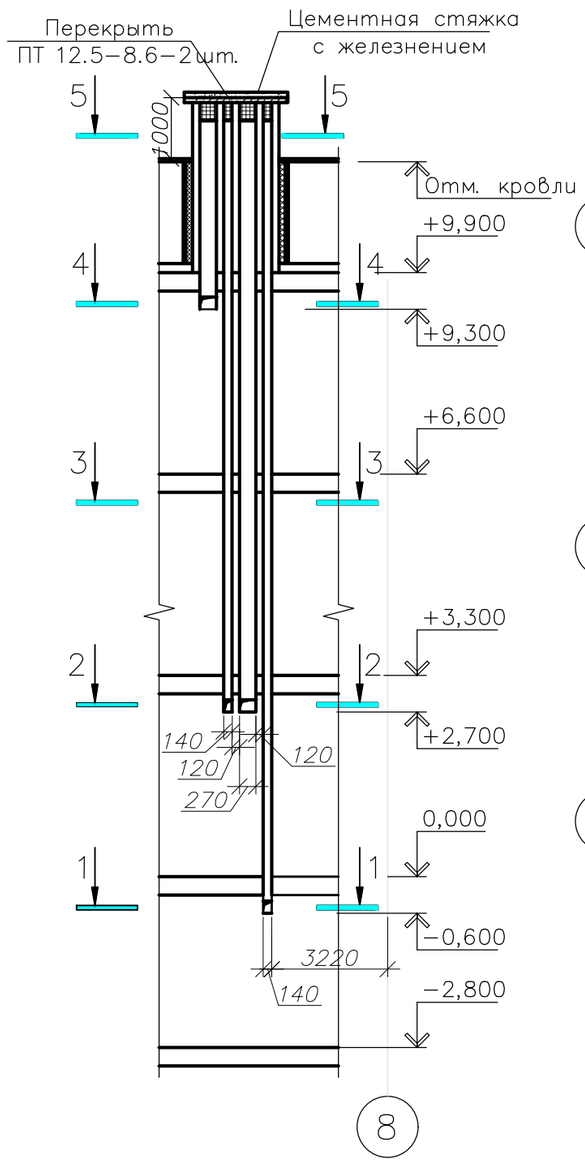

1–1

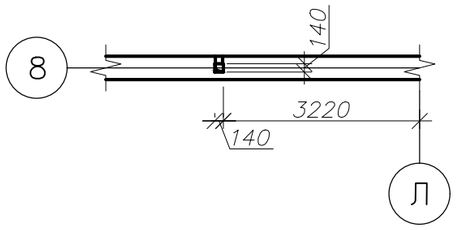

2–2

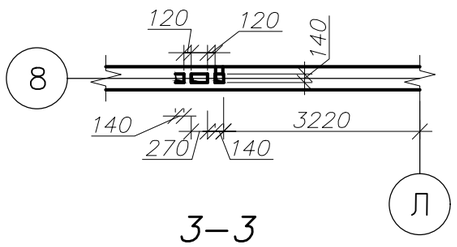

3–3

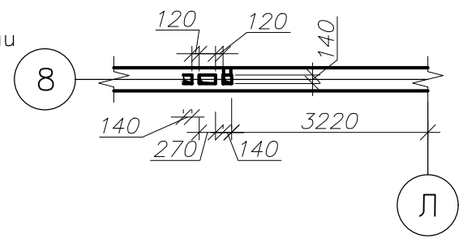

4–4

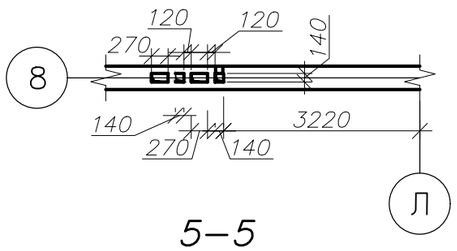

5–5

ВШ–2
развертка каналов

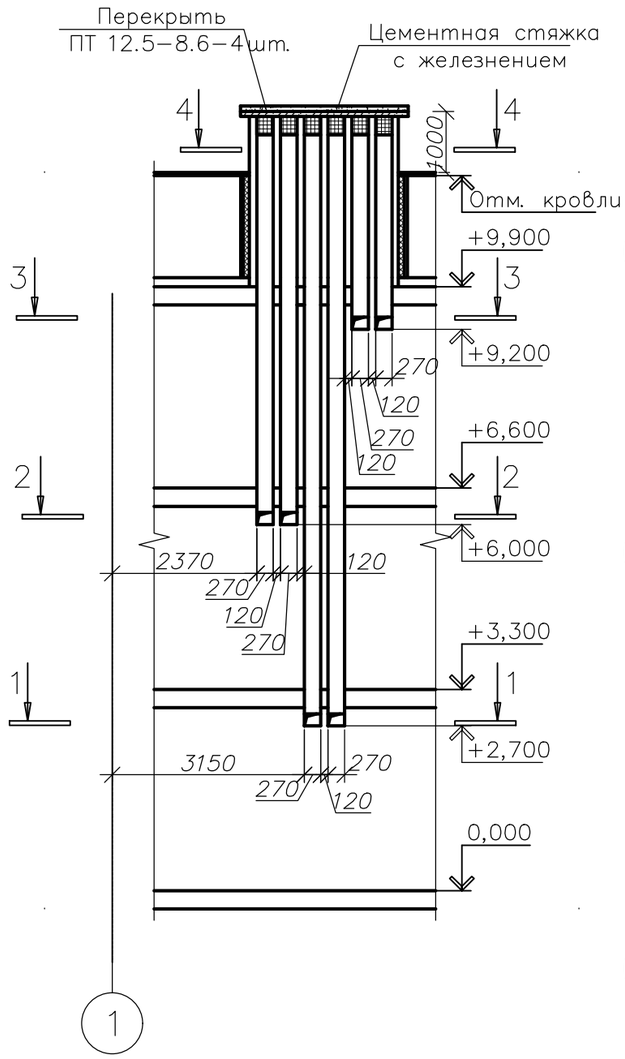

1–1

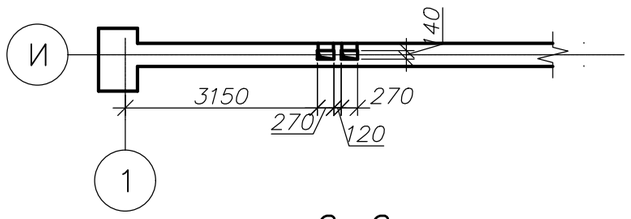

2–2

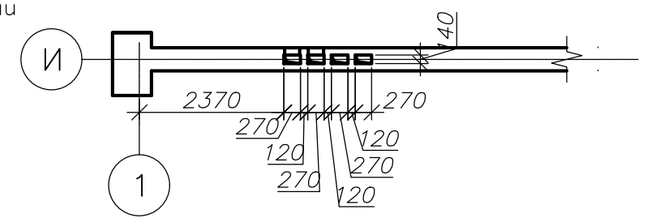

3–3

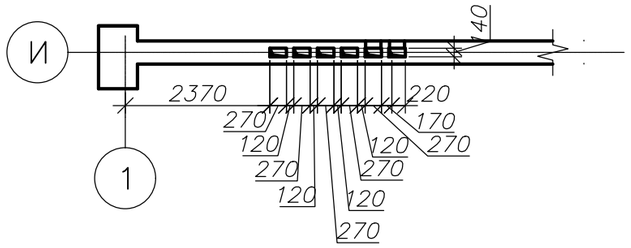

4–4

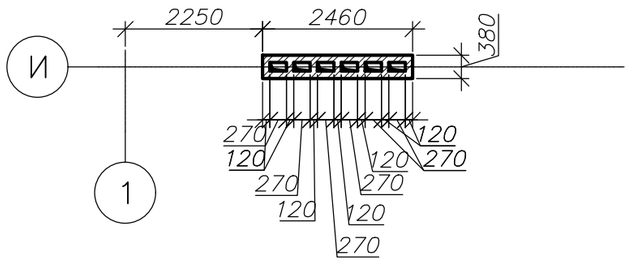

Примечания:

1. Кладку вентшахт – из керамического кирпича полнотелого М75 на растворе М50.
2. В пределах чердака стенки вентшахты утеплить ISOVER γ= 100 кг/м?толщиной 100 мм, оштукатурить по сетке "рабица" или обшить асбестоцементными листами.
3. Отверстия продухов затянуть сеткой Ø 4Вр–I с ячейкой 20х20.
4. Кладку вентканалов армировать Ø 3Вр–I с ячейкой 50х50 через 2 ряда кладки.

						48-20-АС
						Строительство школы на 420 мест в с. Щапово, район Бәйтерек, ЗКО
Изм.	Кол.уч.	Лист	№Док.	Подпись	Дата	
Гип		Темиров				Школа на 420 мест — Стадия: РП; Лист: 96; Листов:
Выполнил		Макаров				
Проверил		Темиров				Вентиляционная шахта №1. Вентиляционная шахта №2. — ТОО "STROYCONSALTING"

ВШ–3
развертка каналов

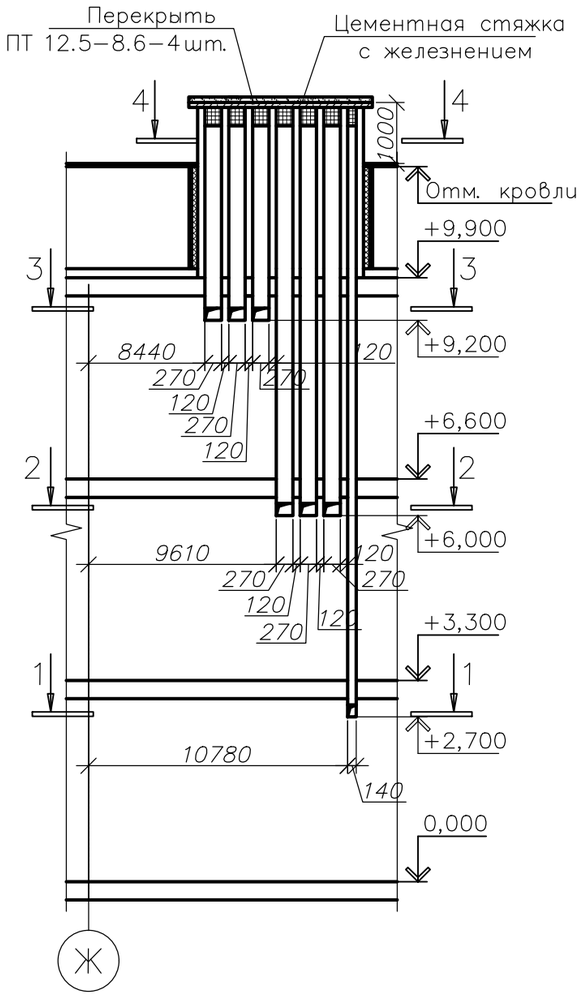

1–1

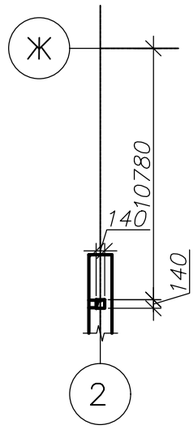

2–2

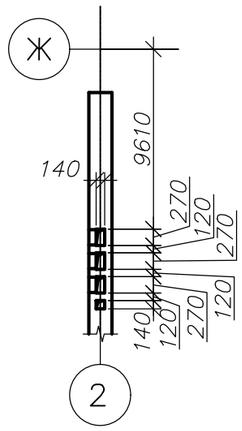

ВШ–4
развертка каналов

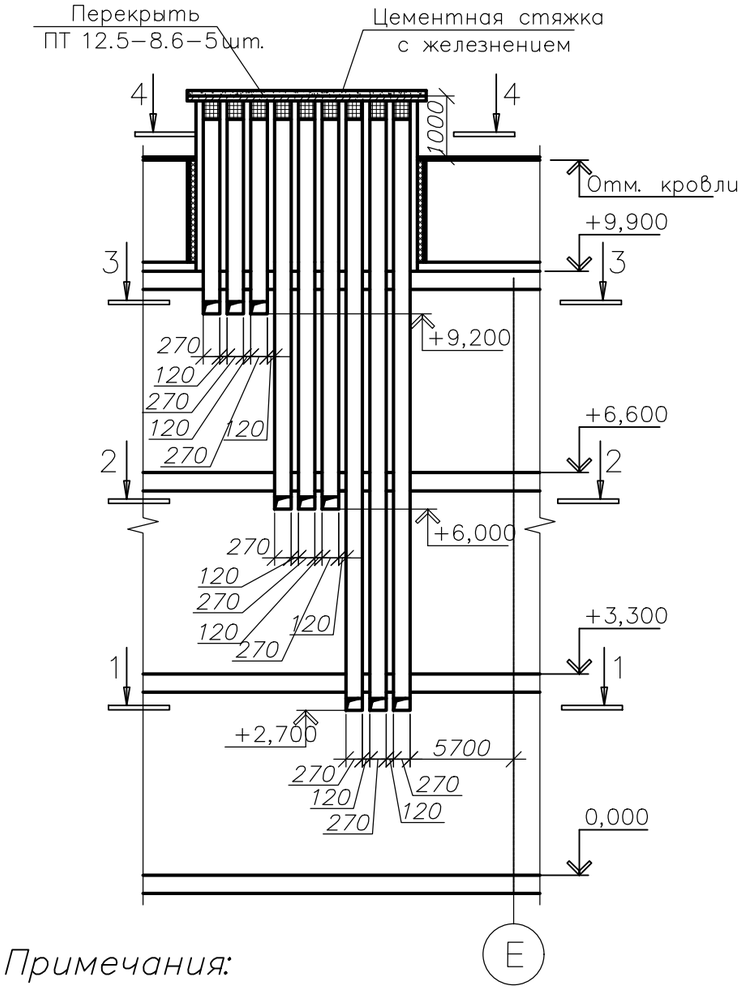

1–1

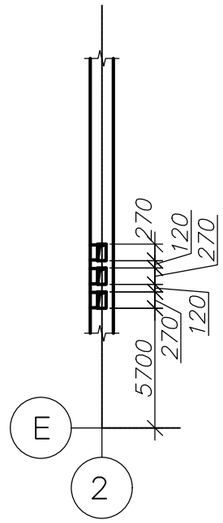

2–2

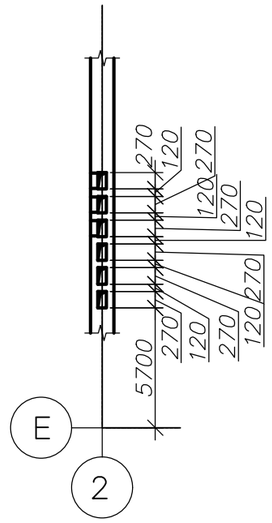

3–3

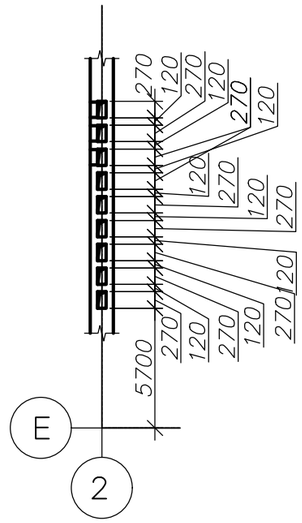

4–4

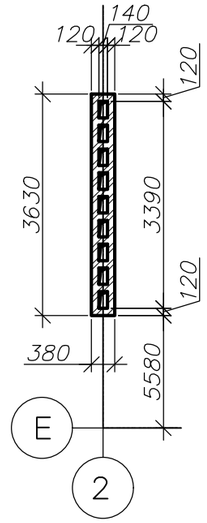

3–3

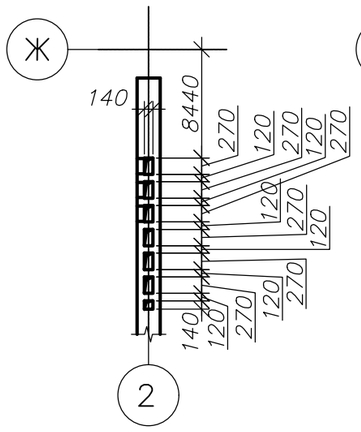

4–4

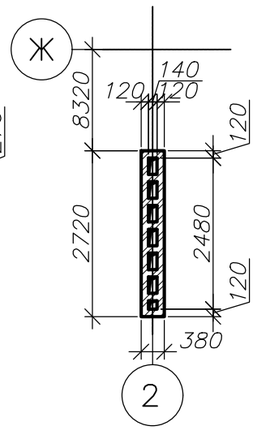

Примечания:

1. Кладку вентшахт – из керамического кирпича полнотелого М75 на растворе М50.
2. В пределах чердака стенки вентшахты утеплить ISOVER γ= 100 кг/м?толщиной 100 мм, оштукатурить по сетке "рабица" или обшить асбестоцементными листами.
3. Отверстия продухов затянуть сеткой Ø 4Вр–I с ячейкой 20х20.
4. Кладку вентканалов армировать Ø 3Вр–I с ячейкой 50х50 через 2 ряда кладки.

						48-20-АС
Изм.	Кол.уч.	Лист	№Док.	Подпись	Дата	Строительство школы на 420 мест в с. Щапово, район Бәйтерек, ЗКО
Гип		Темиров				Школа на 420 мест — Стадия: РП; Лист: 97; Листов:
Выполнил		Макаров				
Проверил		Темиров				Вентиляционная шахта №3. Вентиляционная шахта №4. — ТОО "STROYCONSALTING"

ВШ–5
развертка каналов

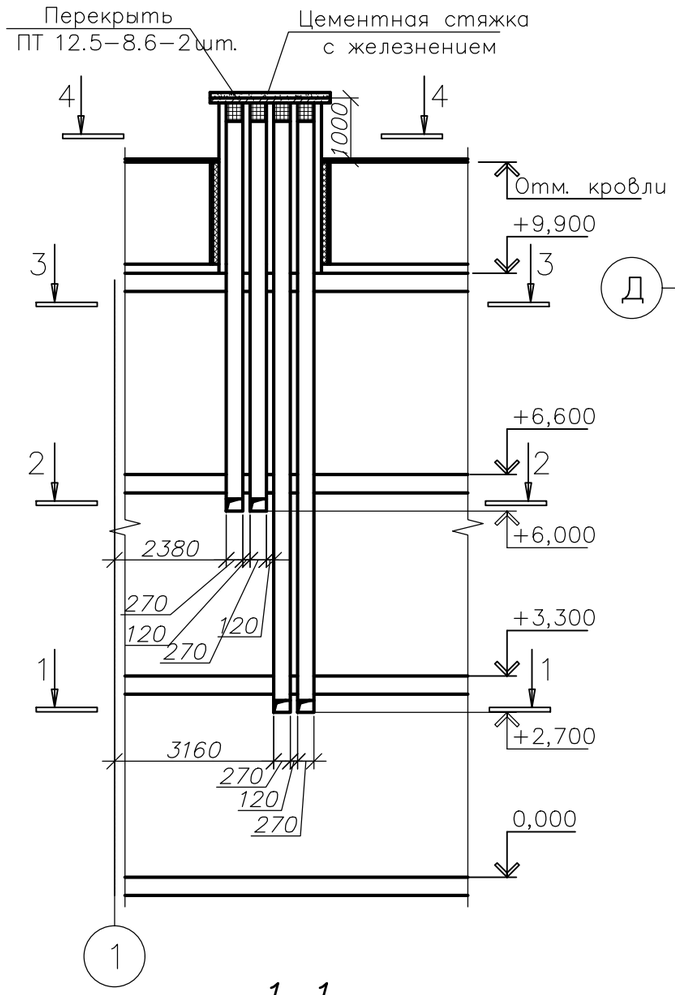

3–3

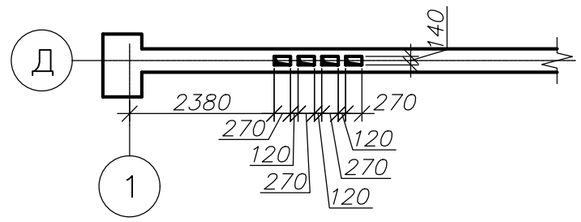

4–4

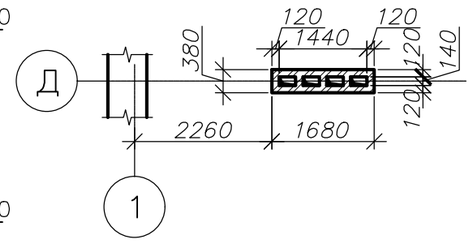

4–4

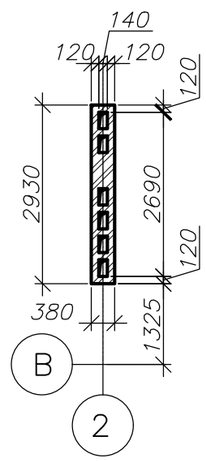

1–1

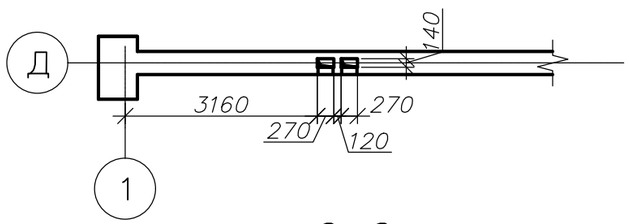

2–2

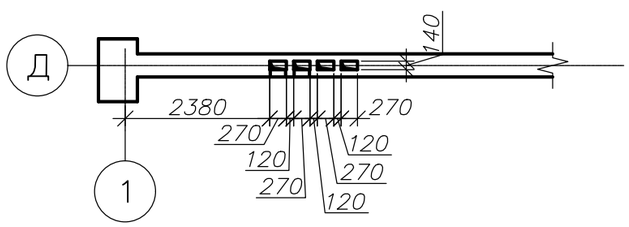

ВШ–6
развертка каналов

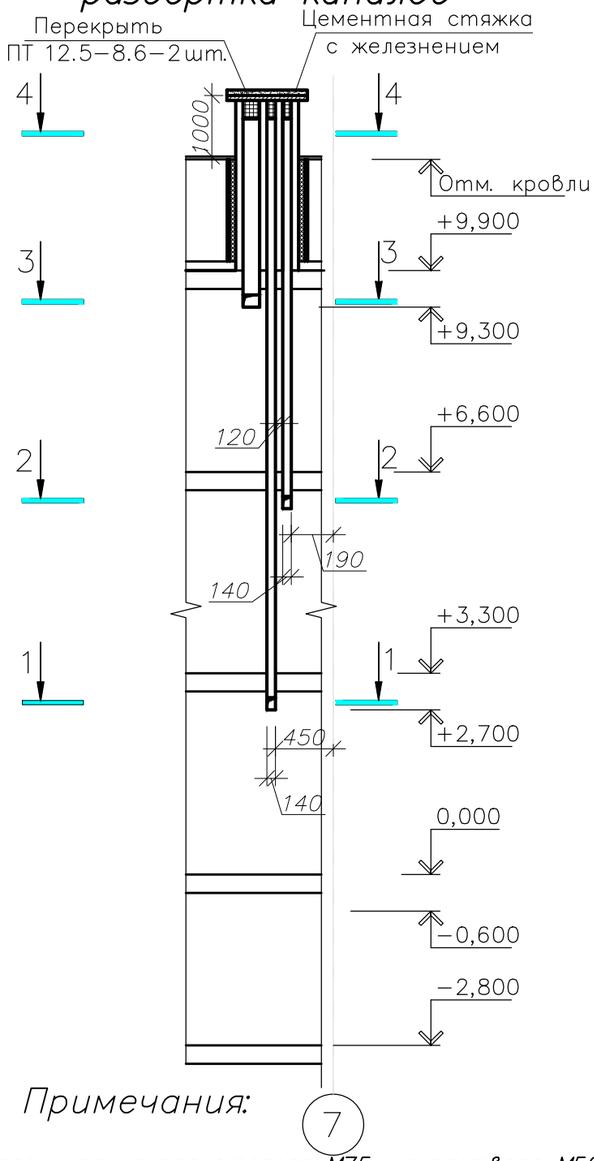

2 – 2

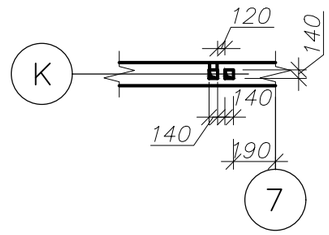

3–3

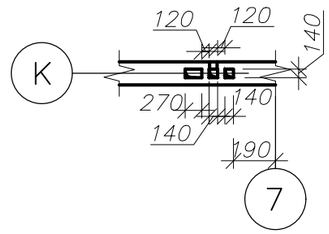

4–4

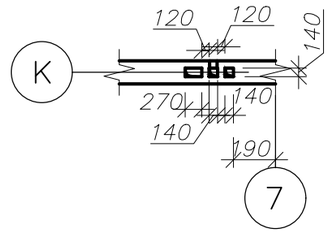

1 – 1

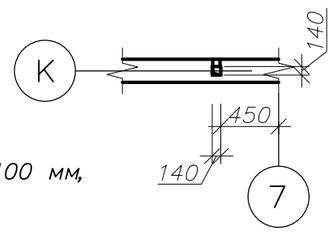

Примечания:

1. Кладку вентшахт – из керамического кирпича полнотелого М75 на растворе М50.
2. В пределах чердака стенки вентшахты утеплить ISOVER γ= 100 кг/м?толщиной 100 мм, оштукатурить по сетке "рабица" или обшить асбестоцементными листами.
3. Отверстия продухов затянуть сеткой Ø 4Вр–I с ячейкой 20х20.
4. Кладку вентканалов армировать Ø 3Вр–I с ячейкой 50х50 через 2 ряда кладки.

						48-20-АС		
						Строительство школы на 420 мест в с. Щапово, район Бәйтерек, ЗКО		
Изм.	Кол.уч.	Лист	№Док.	Подпись	Дата			
Гип		Темиров				Школа на 420 мест	Стадия	Лист	Листов
Выполнил		Макаров					РП	98	
Проверил		Темиров				Вентиляционная шахта №5. Вентиляционная шахта №6.	ТОО "STROYCONSALTING"		

ВШ–8
развертка каналов

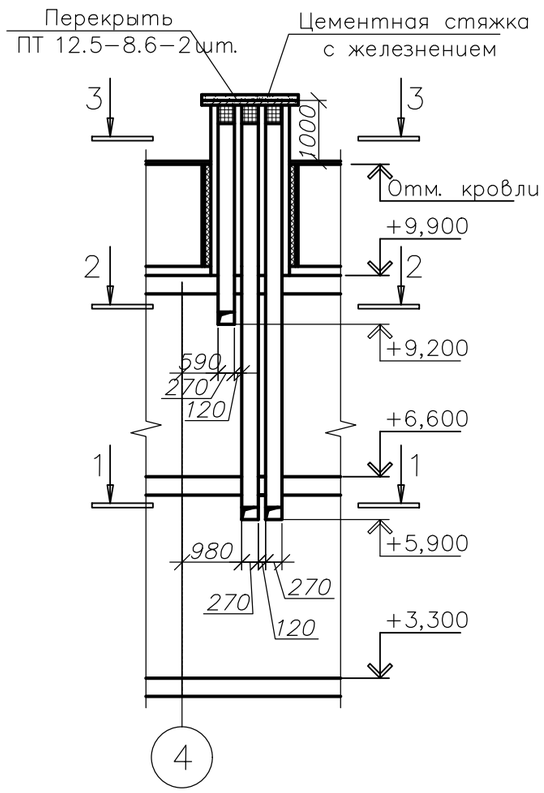

1–1

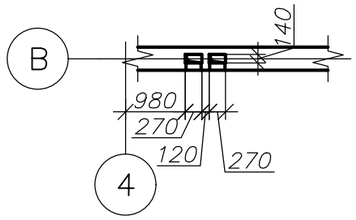

2–2

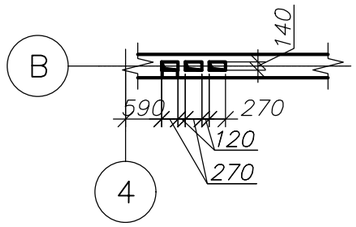

3–3

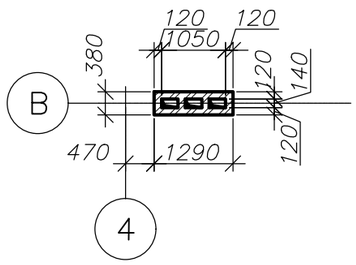

Примечания:

1. Кладку вентшахт – из керамического кирпича полнотелого М75 на растворе М50.
2. В пределах чердака стенки вентшахты утеплить ISOVER γ= 100 кг/м?толщиной 100 мм, оштукатурить по сетке "рабица" или обшить асбестоцементными листами.
3. Отверстия продухов затянуть сеткой Ø 4Вр–I с ячейкой 20х20.
4. Кладку вентканалов армировать Ø 3Вр–I с ячейкой 50х50 через 2 ряда кладки.

						48-20-АС
						Строительство школы на 420 мест в с. Щапово, район Бәйтерек, ЗКО
Изм.	Кол.уч.	Лист	№Док.	Подпись	Дата	
Гип		Темиров				Школа на 420 мест — Стадия: РП; Лист: 99; Листов:
Выполнил		Макаров				
Проверил		Темиров				Вентиляционная шахта №8. — ТОО "STROYCONSALTING"

ВШ–9
развертка каналов

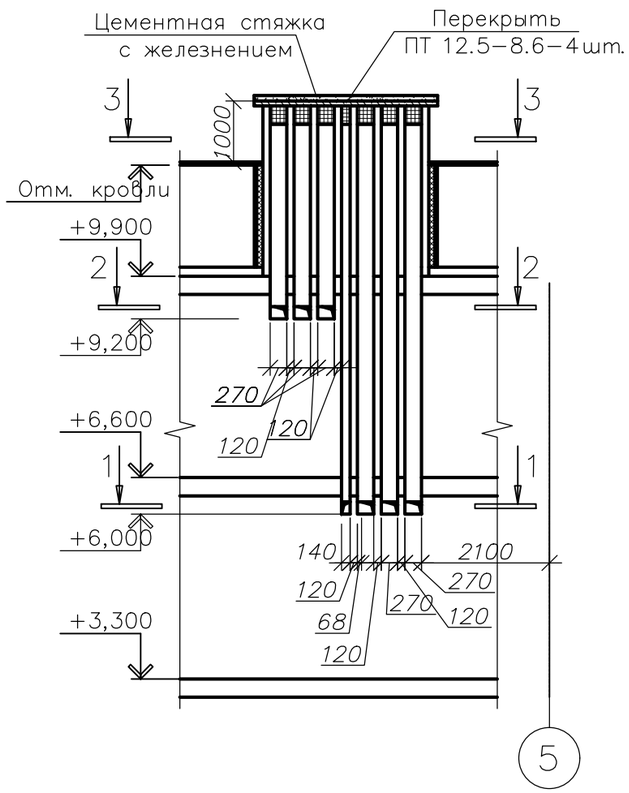

ВШ–10
развертка каналов

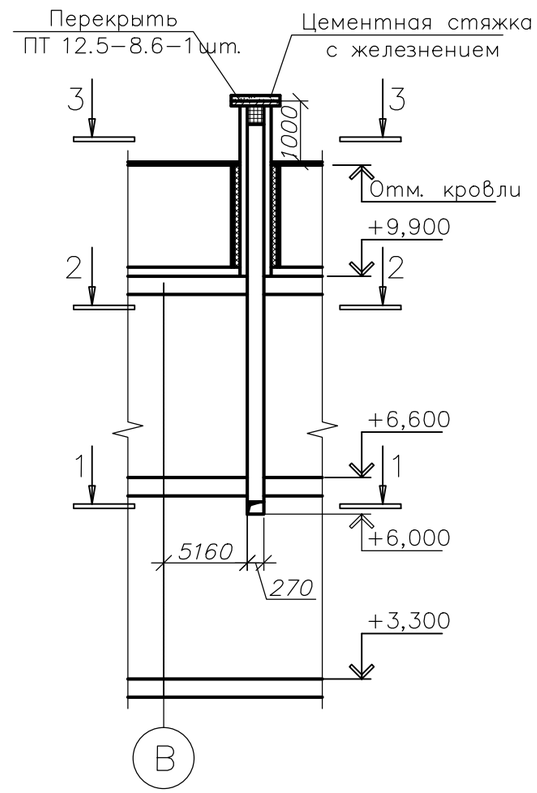

1–1

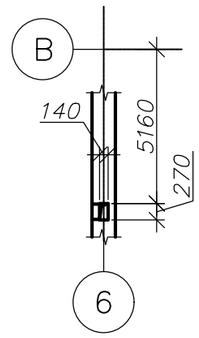

2–2

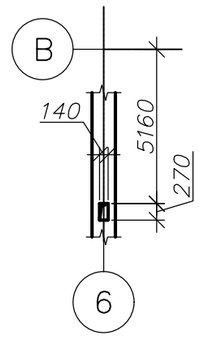

1–1

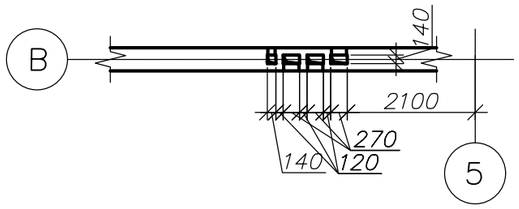

3–3

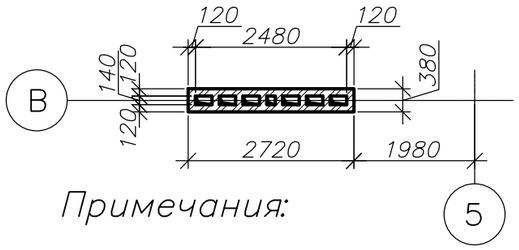

3–3

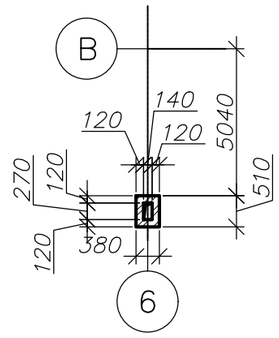

2–2

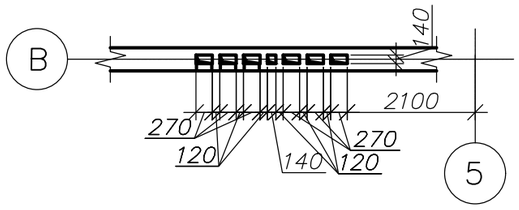

Примечания:

1. Кладку вентшахт – из керамического кирпича полнотелого М75 на растворе М50.
2. В пределах чердака стенки вентшахты утеплить ISOVER γ= 100 кг/м?толщиной 100 мм, оштукатурить по сетке "рабица" или обшить асбестоцементными листами.
3. Отверстия продухов затянуть сеткой Ø 4Вр–I с ячейкой 20х20.
4. Кладку вентканалов армировать Ø 3Вр–I с ячейкой 50х50 через 2 ряда кладки.

						48-20-АС
Изм.	Кол.уч.	Лист	№Док.	Подпись	Дата	Строительство школы на 420 мест в с. Щапово, район Бәйтерек, ЗКО
Гип		Темиров				Школа на 420 мест — Стадия: РП; Лист: 100; Листов:
Выполнил		Макаров				
Проверил		Темиров				Вентиляционная шахта №9. Вентиляционная шахта №10. — ТОО "STROYCONSALTING"

ВШ–11
развертка каналов

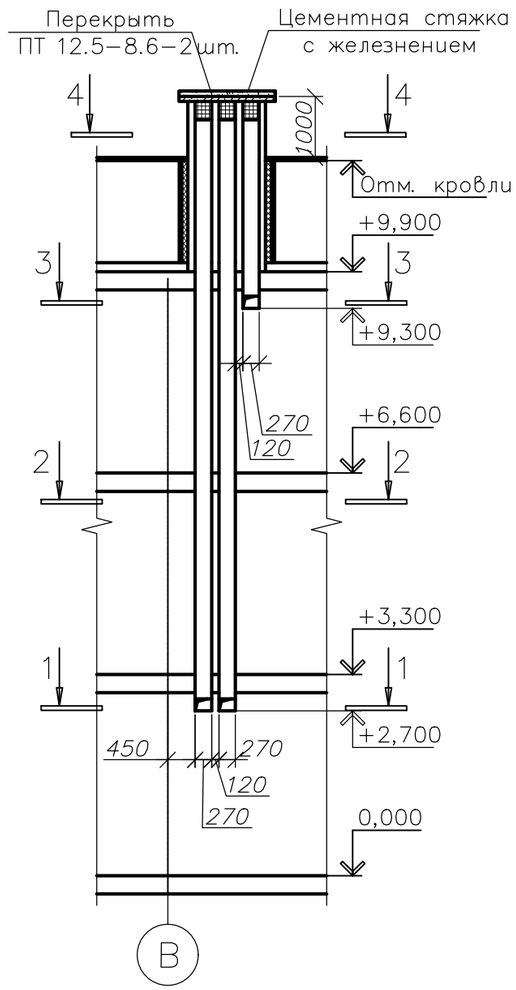

3–3

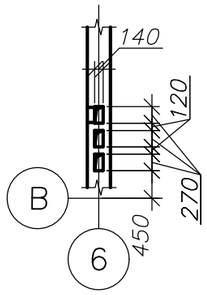

4–4

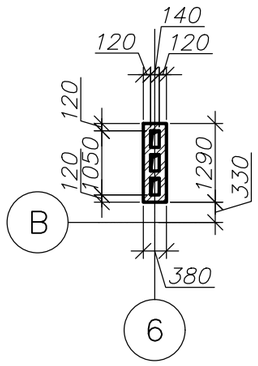

ВШ–12
развертка каналов

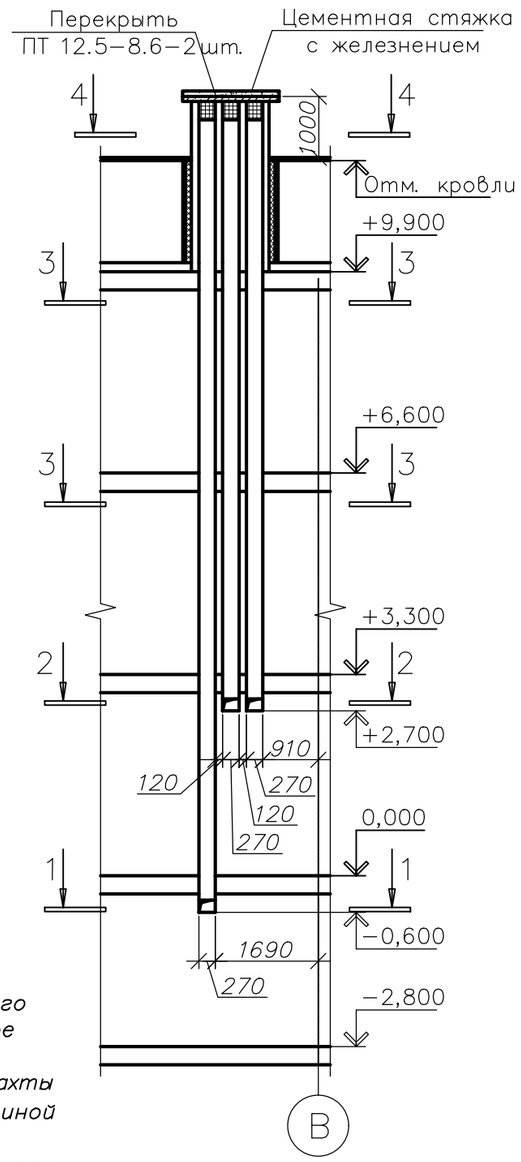

1–1

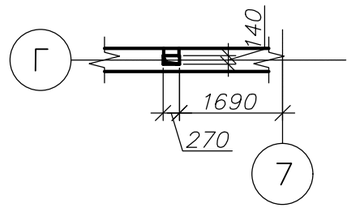

2–2

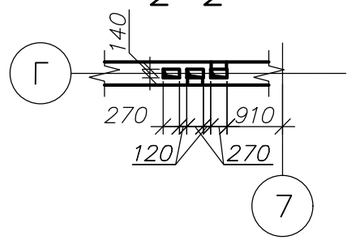

3–3

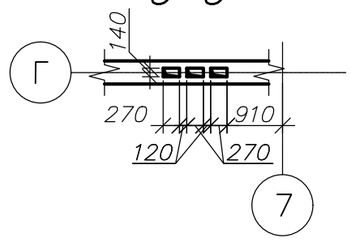

4–4

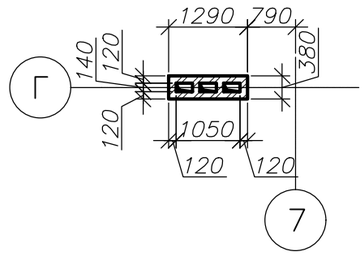

1–1

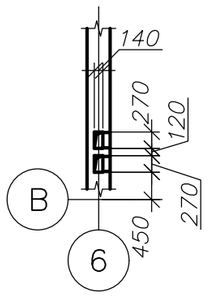

2–2

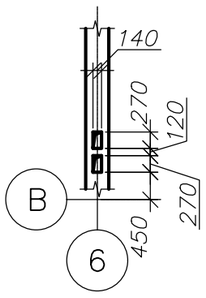

Примечания:

1. Кладку вентшахт – из керамического кирпича полнотелого М75 на растворе М50.
2. В пределах чердака стенки вентшахты утеплить ISOVER γ= 100 кг/м?толщиной 100 мм, оштукатурить по сетке "рабица" или обшить асбестоцементными листами.
3. Отверстия продухов затянуть сеткой Ø 4Вр–I с ячейкой 20х20.
4. Кладку вентканалов армировать Ø 3Вр–I с ячейкой 50х50 через 2 ряда кладки.

						48-20-АС			
						Строительство школы на 420 мест в с. Щапово, район Бәйтерек, ЗКО			
Изм.	Кол.уч.	Лист	№Док.	Подпись	Дата				
Гип		Темиров				Школа на 420 мест	Стадия	Лист	Листов
Выполнил		Макаров					РП	101	
Проверил		Темиров				Вентиляционная шахта №11. Вентиляционная шахта №12.	ТОО "STROYCONSALTING"		

ВШ–13
развертка каналов

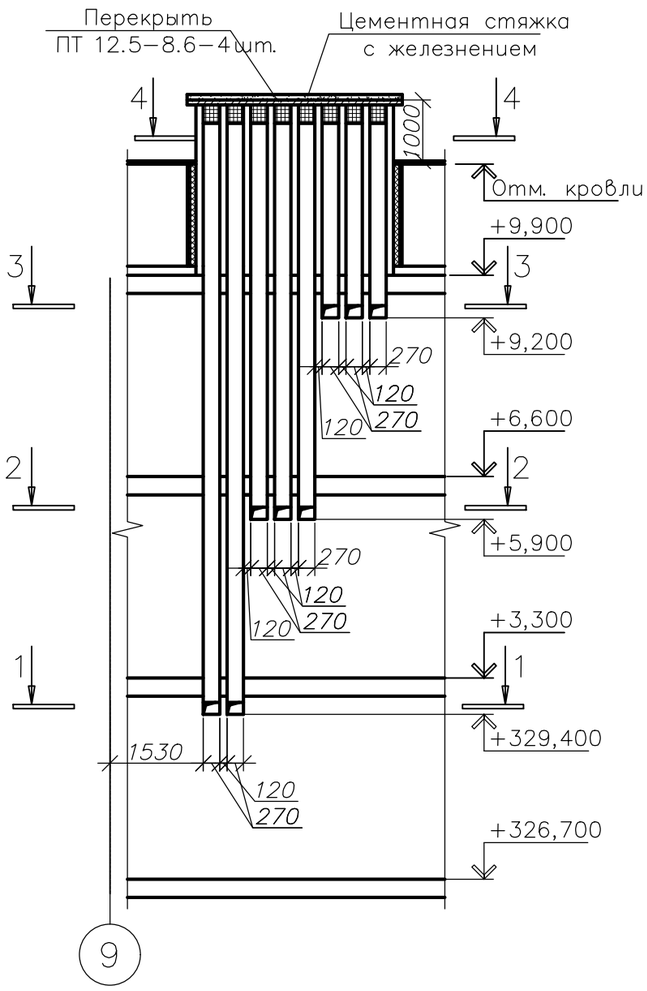

3–3

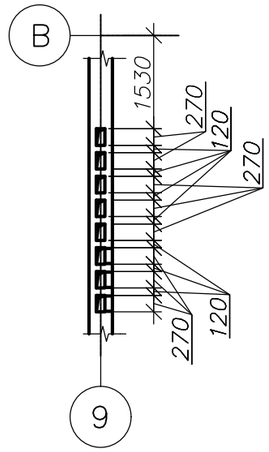

4–4

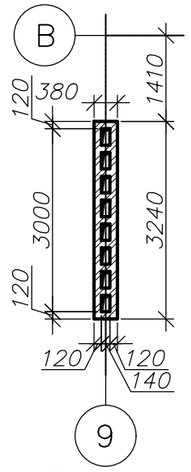

1–1

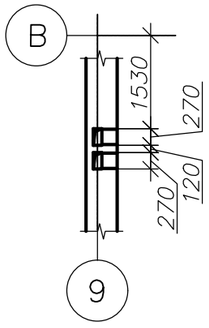

2–2

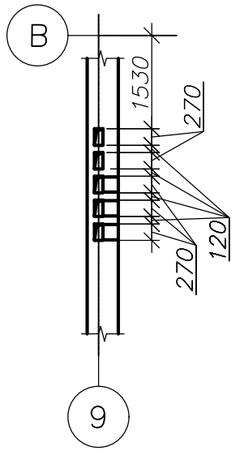

Примечания:

1. Кладку вентшахт – из керамического кирпича полнотелого М75 на растворе М50.
2. В пределах чердака стенки вентшахты утеплить ISOVER γ= 100 кг/м?толщиной 100 мм, оштукатурить по сетке "рабица" или обшить асбестоцементными листами.
3. Отверстия продухов затянуть сеткой Ø 4Вр–I с ячейкой 20х20.
4. Кладку вентканалов армировать Ø 3Вр–I с ячейкой 50х50 через 2 ряда кладки.

ВШ–14
развертка каналов

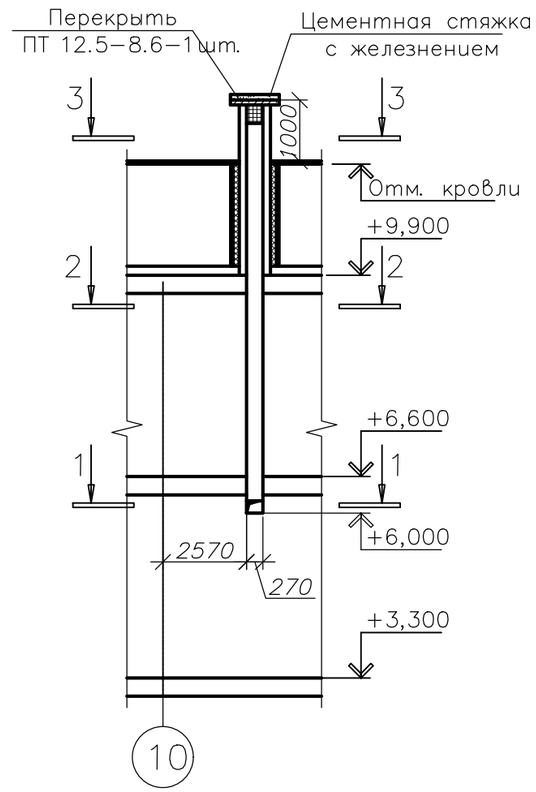

1–1

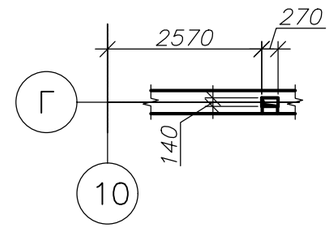

2–2

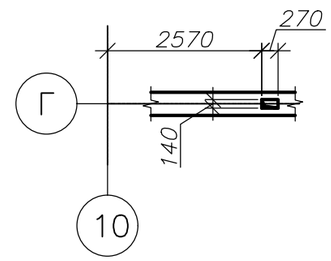

3–3

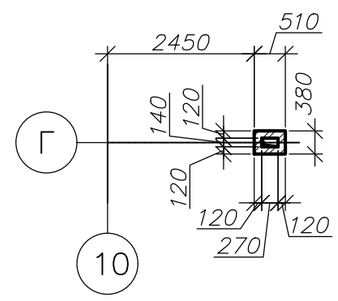

Изм.	Кол.уч.	Лист	№Док.	Подпись	Дата	48-20-АС		
						Строительство школы на 420 мест в с. Щапово, район Бәйтерек, ЗКО		
						Школа на 420 мест	Стадия	Лист	Листов
Гип		Темиров					РП	102	
Выполнил		Макаров							
Проверил		Темиров				Вентиляционная шахта №13. Вентиляционная шахта №14.	ТОО "STROYCONSALTING"		

ВШ–15
развертка каналов

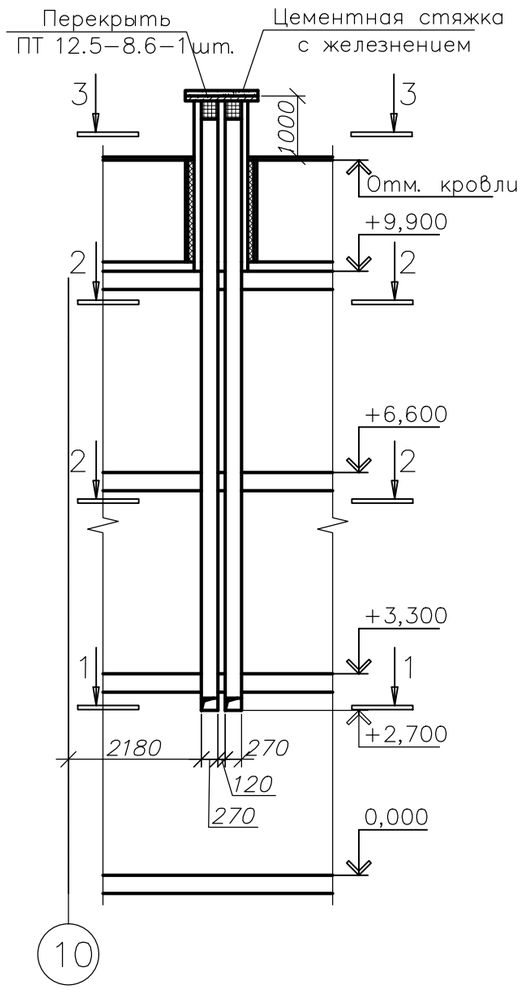

2–2

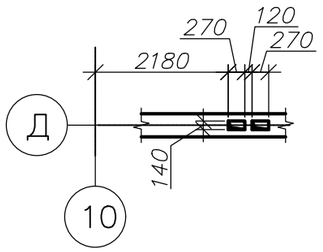

3–3

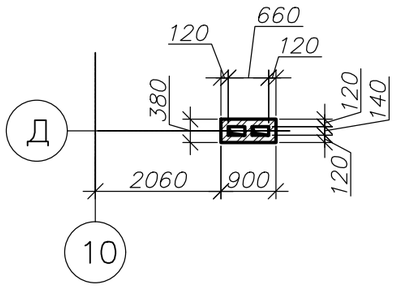

5–5

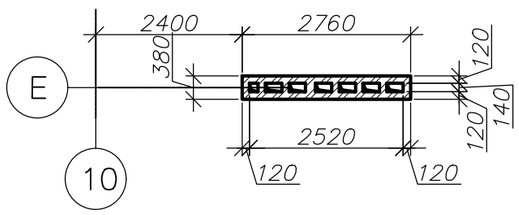

1–1

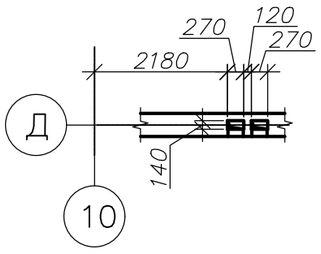

ВШ–16
развертка каналов

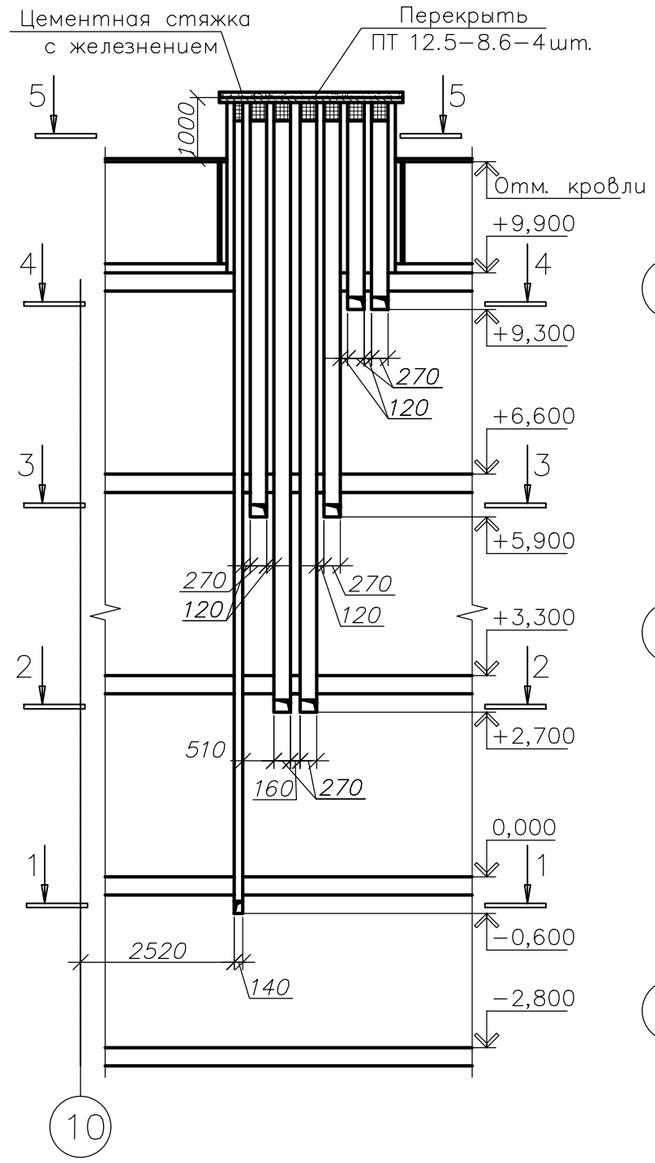

1–1

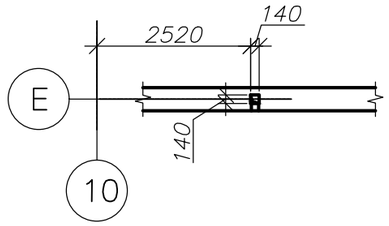

2–2

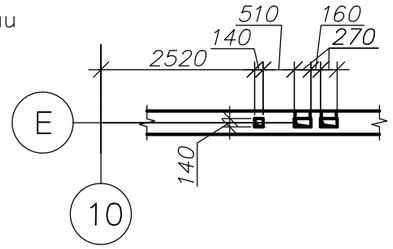

3–3

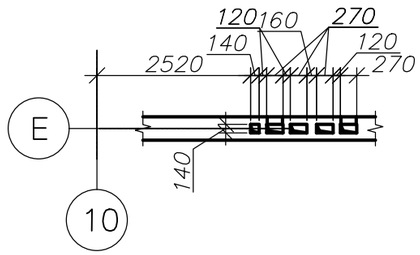

4–4

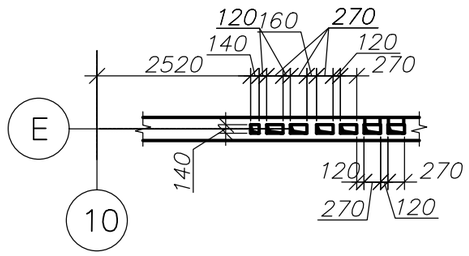

Примечания:

1. Кладку вентшахт – из керамического кирпича полнотелого М75 на растворе М50.
2. В пределах чердака стенки вентшахты утеплить ISOVER γ= 100 кг/м?толщиной 100 мм, оштукатурить по сетке "рабица" или обшить асбестоцементными листами.
3. Отверстия продухов затянуть сеткой Ø 4Вр–I с ячейкой 20х20.
4. Кладку вентканалов армировать Ø 3Вр–I с ячейкой 50х50 через 2 ряда кладки.

						48-20-АС			
						Строительство школы на 420 мест в с. Щапово, район Бәйтерек, ЗКО			
Изм.	Кол.уч.	Лист	№Док.	Подпись	Дата				
Гип		Темиров				Школа на 420 мест	Стадия	Лист	Листов
Выполнил		Макаров					РП	103	
Проверил		Темиров				Вентиляционная шахта №15. Вентиляционная шахта №16.	ТОО "STROYCONSALTING"		

ВШ–17
развертка каналов

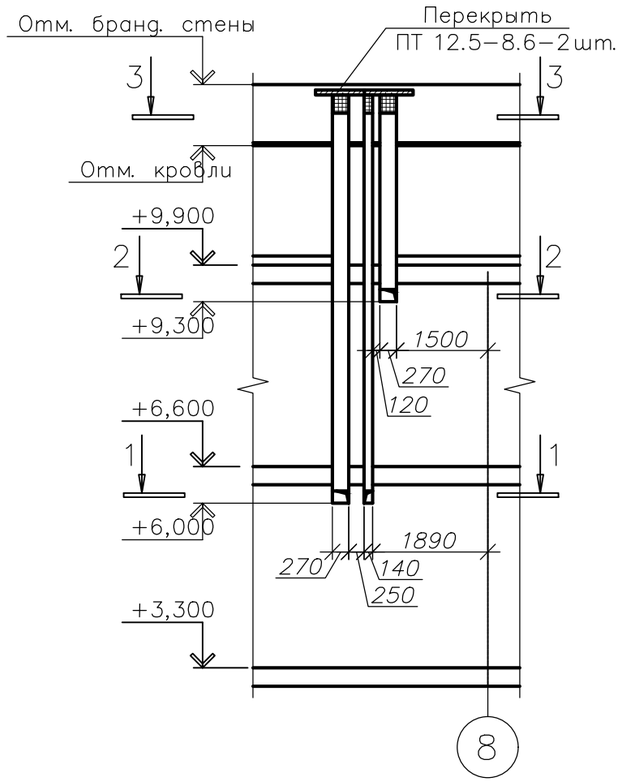

ВШ–18
развертка каналов

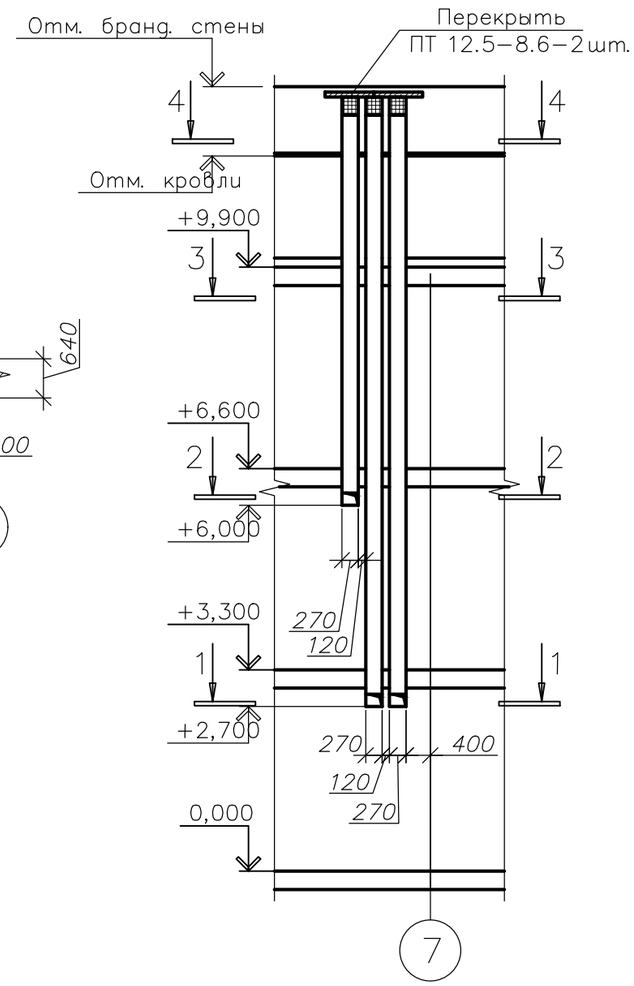

1–1

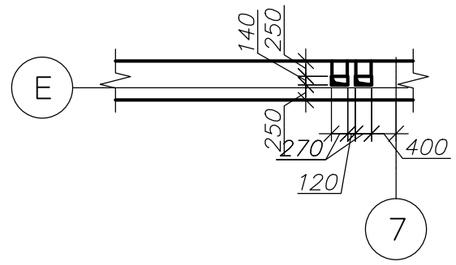

2–2

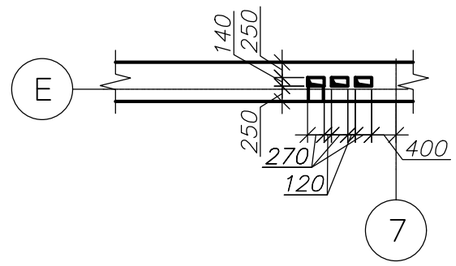

4–4

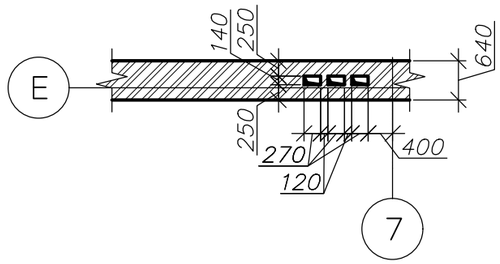

3–3

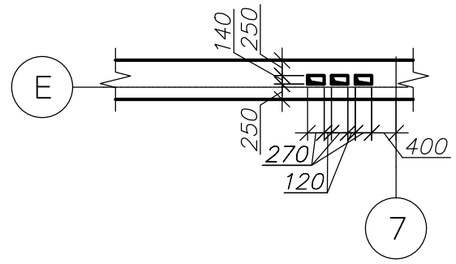

1–1

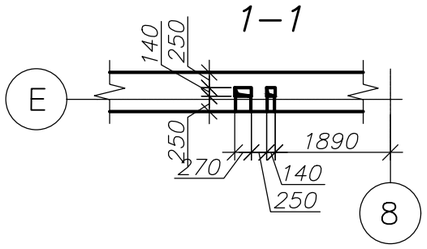

3–3

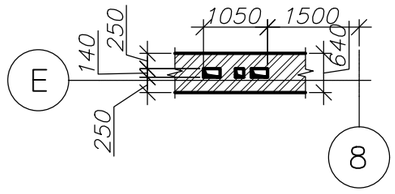

2–2

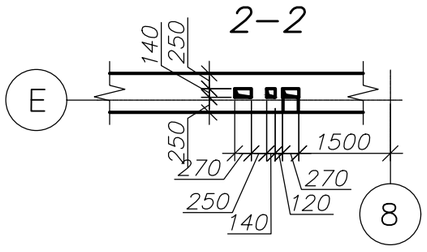

Примечания:

1. Кладку вентшахт – из керамического кирпича полнотелого М75 на растворе М50.
2. В пределах чердака стенки вентшахты утеплить ISOVER γ= 100 кг/м?толщиной 100 мм, оштукатурить по сетке "рабица" или обшить асбестоцементными листами.
3. Отверстия продухов затянуть сеткой Ø 4Вр–I с ячейкой 20х20.
4. Кладку вентканалов армировать Ø 3Вр–I с ячейкой 50х50 через 2 ряда кладки.

						48-20-АС			
Изм.	Кол.уч.	Лист	№Док.	Подпись	Дата	Строительство школы на 420 мест в с. Щапово, район Бәйтерек, ЗКО			
Гип		Темиров				Школа на 420 мест	Стадия	Лист	Листов
Выполнил		Макаров					РП	104	
Проверил		Темиров				Вентиляционная шахта №17. Вентиляционная шахта №18.	ТОО "STROYCONSALTING"		

ВШ–19
развертка каналов

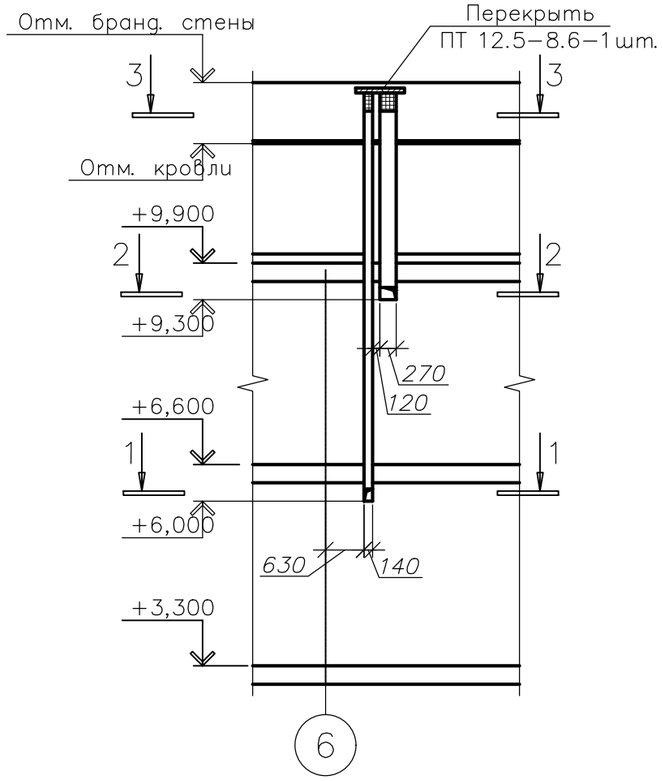

ВШ–20
развертка каналов

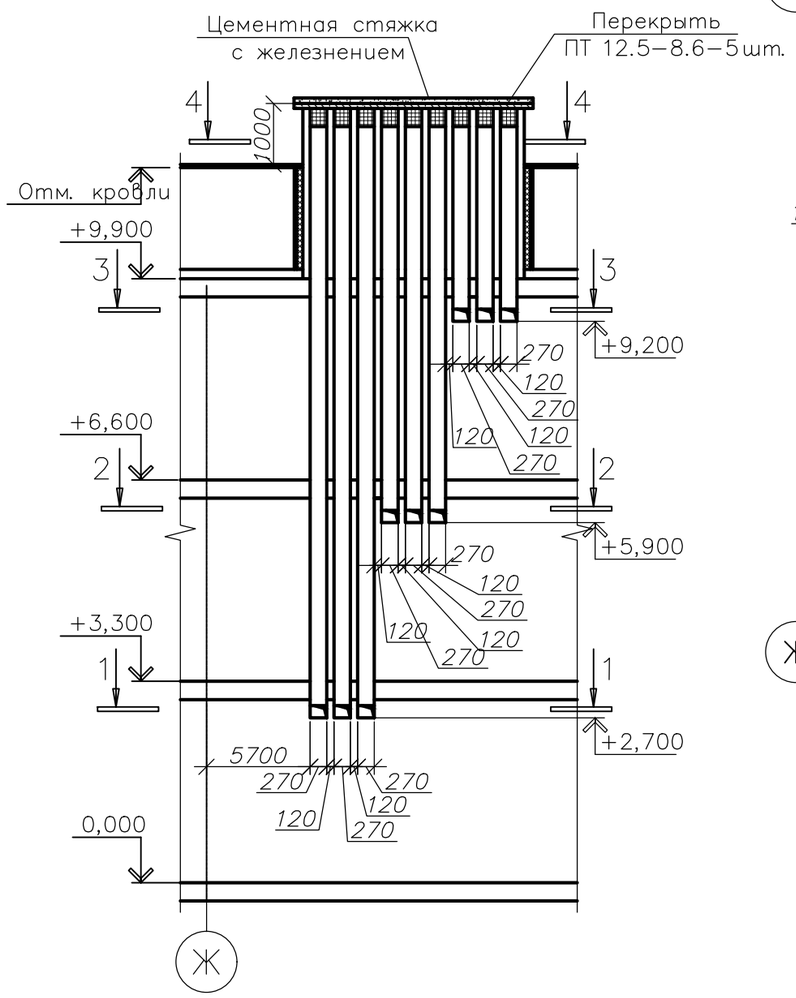

1–1

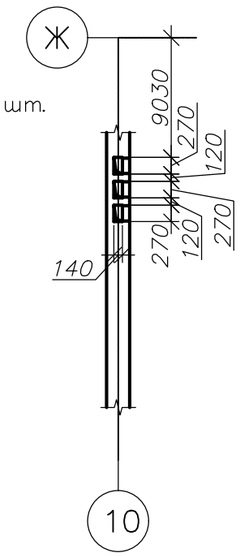

2–2

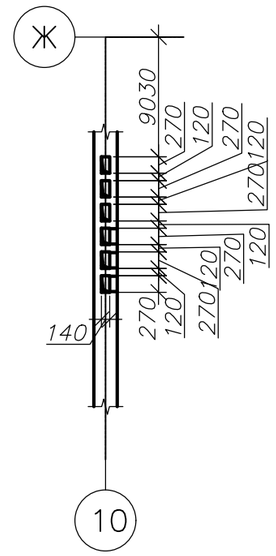

3–3

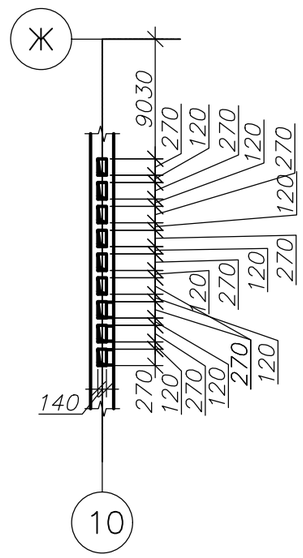

4–4

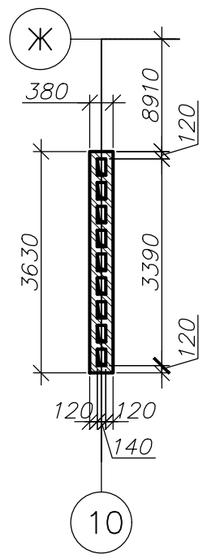

1–1

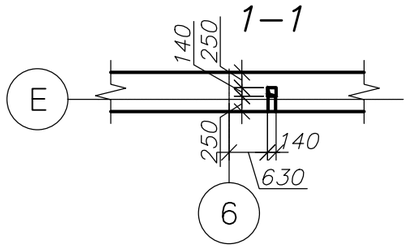

3–3

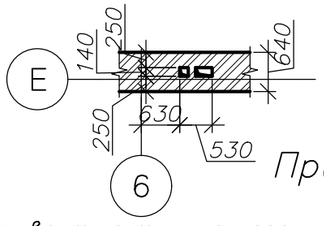

2–2

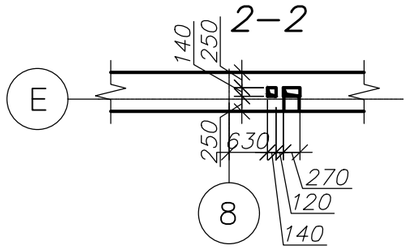

Примечания:

1. Кладку вентшахт – из керамического кирпича полнотелого М75 на растворе М50.
2. В пределах чердака стенки вентшахты утеплить ISOVER γ= 100 кг/м?толщиной 100 мм, оштукатурить по сетке "рабица" или обшить асбестоцементными листами.
3. Отверстия продухов затянуть сеткой Ø 4Вр–I с ячейкой 20х20.
4. Кладку вентканалов армировать Ø 3Вр–I с ячейкой 50х50 через 2 ряда кладки.

						48-20-АС			
Изм.	Кол.уч.	Лист	№Док.	Подпись	Дата	Строительство школы на 420 мест в с. Щапово, район Бәйтерек, ЗКО			
Гип		Темиров				Школа на 420 мест	Стадия	Лист	Листов
Выполнил		Макаров					РП	105	
Проверил		Темиров				Вентиляционная шахта №19. Вентиляционная шахта №20.	ТОО "STROYCONSALTING"		

ВШ–21
развертка каналов

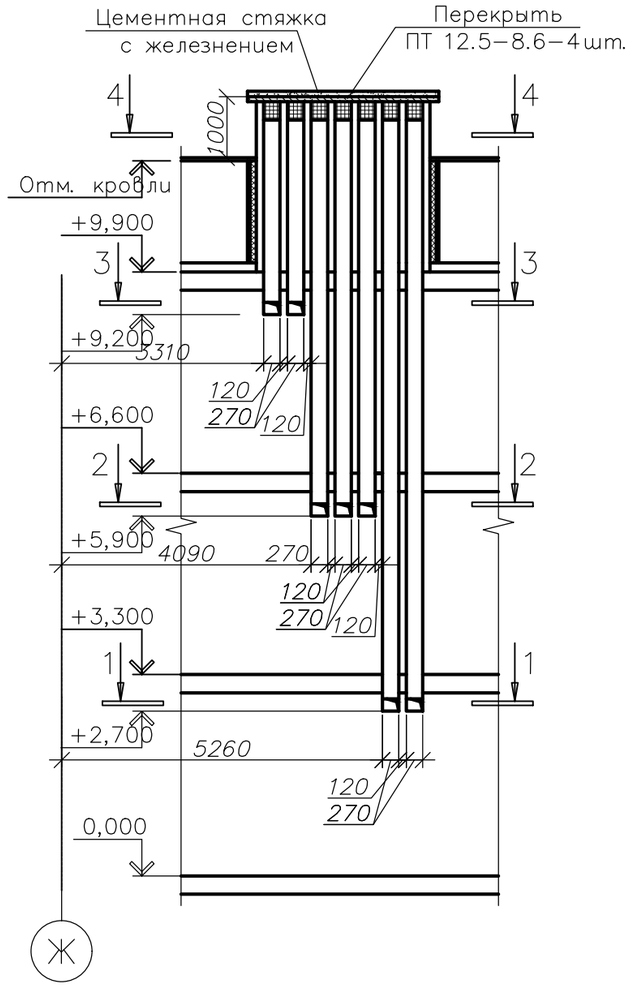

3–3

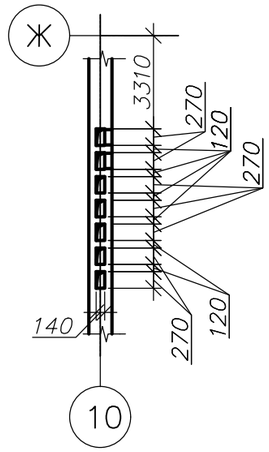

4–4

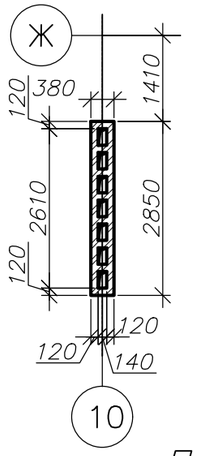

ВШ–22
развертка каналов

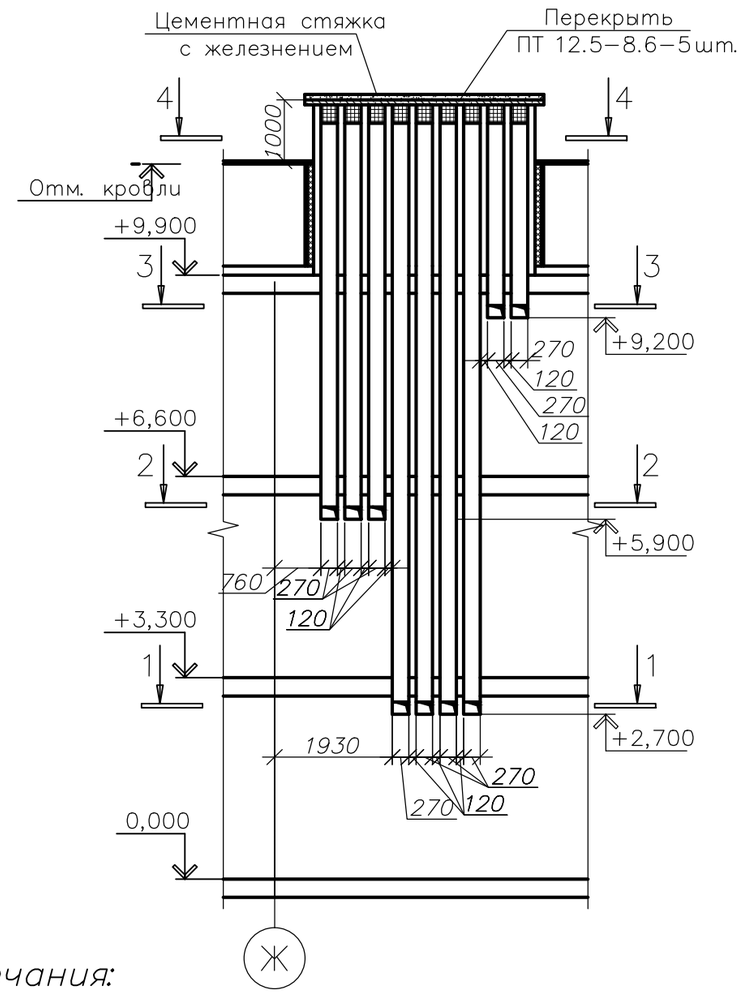

1–1

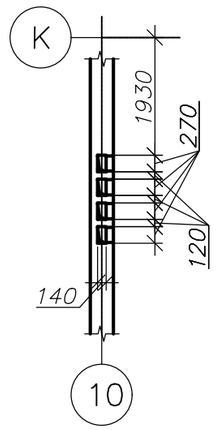

2–2

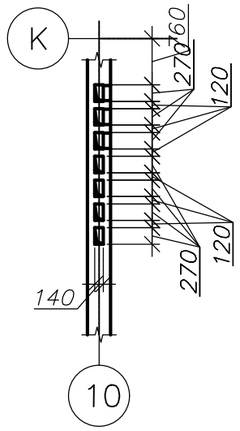

3–3

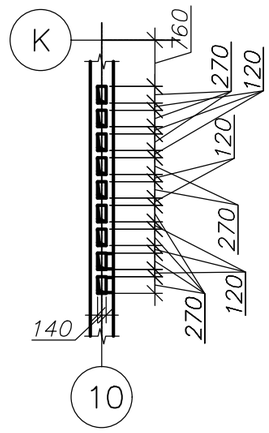

4–4

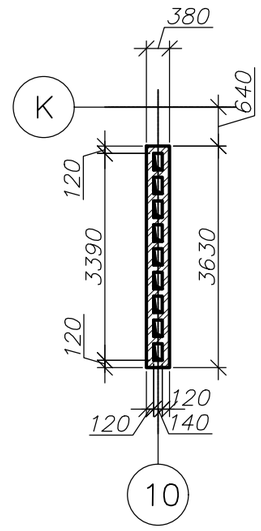

1–1

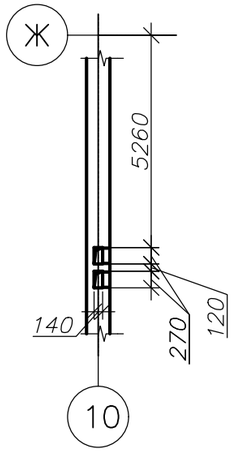

2–2

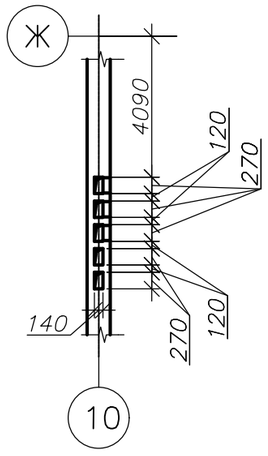

Примечания:

1. Кладку вентшахт – из керамического кирпича полнотелого М75 на растворе М50.
2. В пределах чердака стенки вентшахты утеплить ISOVER γ= 100 кг/м?толщиной 100 мм, оштукатурить по сетке "рабица" или обшить асбестоцементными листами.
3. Отверстия продухов затянуть сеткой Ø 4Вр–I с ячейкой 20х20.
4. Кладку вентканалов армировать Ø 3Вр–I с ячейкой 50х50 через 2 ряда кладки.

						48-20-АС			
						Строительство школы на 420 мест в с. Щапово, район Бәйтерек, ЗКО			
Изм.	Кол.уч.	Лист	№Док.	Подпись	Дата				
Гип		Темиров				Школа на 420 мест	Стадия	Лист	Листов
Выполнил		Макаров					РП	106	
Проверил		Темиров				Вентиляционная шахта №21. Вентиляционная шахта №22.	ТОО "STROYCONSALTING"		

ВШ–23
развертка каналов

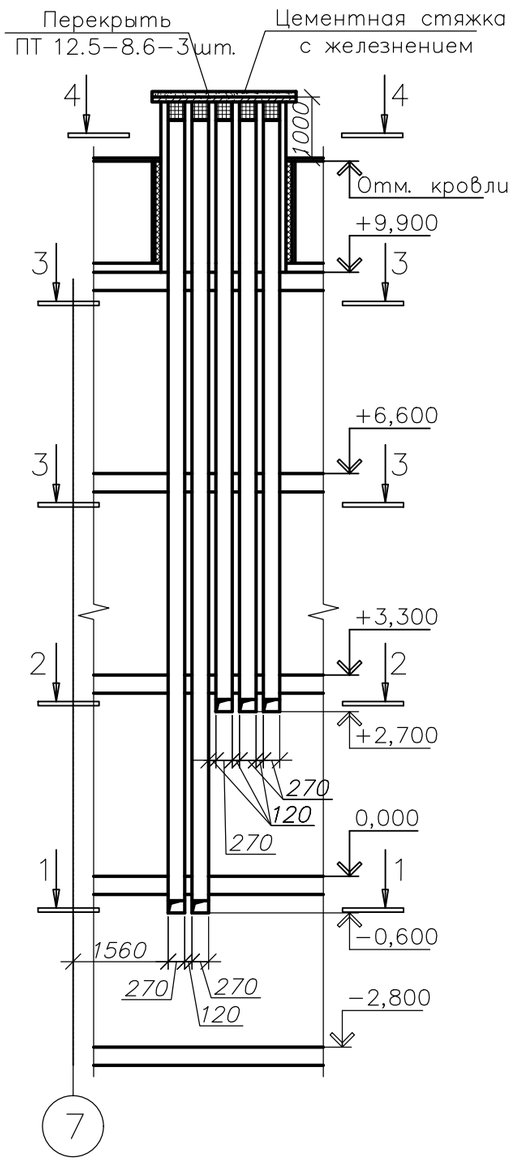

2–2

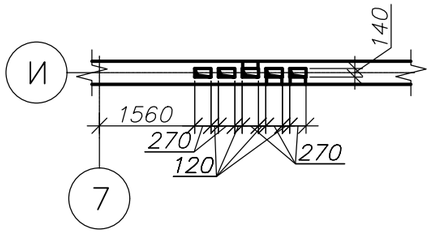

3–3

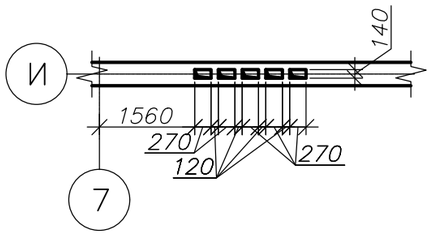

4–4

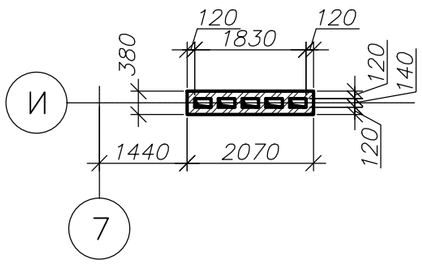

ВШ–24
развертка каналов

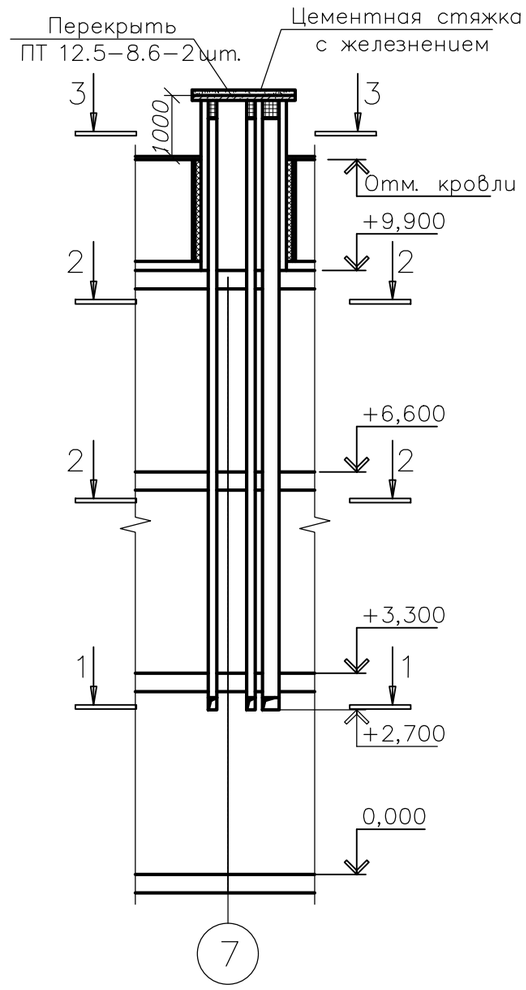

1–1

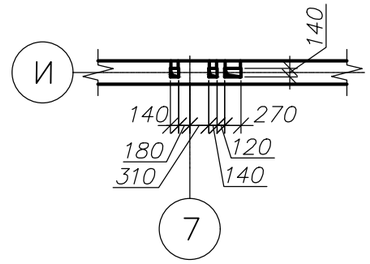

2–2

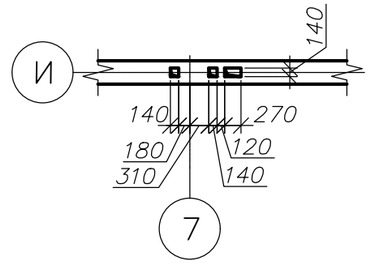

3–3

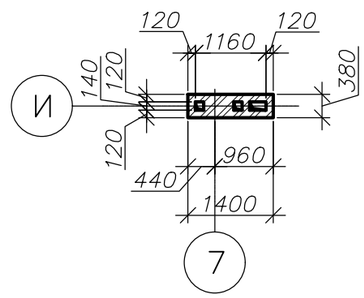

1–1

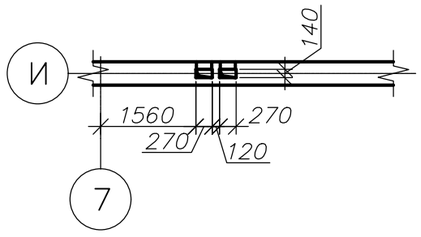

Примечания:

1. Кладку вентшахт – из керамического кирпича полнотелого М75 на растворе М50.
2. В пределах чердака стенки вентшахты утеплить ISOVER γ= 100 кг/м?толщиной 100 мм, оштукатурить по сетке "рабица" или обшить асбестоцементными листами.
3. Отверстия продухов затянуть сеткой Ø 4Вр–I с ячейкой 20х20.
4. Кладку вентканалов армировать Ø 3Вр–I с ячейкой 50х50 через 2 ряда кладки.

						48-20-АС
Изм.	Кол.уч.	Лист	№Док.	Подпись	Дата	Строительство школы на 420 мест в с. Щапово, район Бәйтерек, ЗКО
Гип		Темиров				Школа на 420 мест — Стадия: РП; Лист: 107; Листов:
Выполнил		Макаров				
Проверил		Темиров				Вентиляционная шахта №23. Вентиляционная шахта №24. — ТОО "STROYCONSALTING"

ВШ–25
развертка каналов

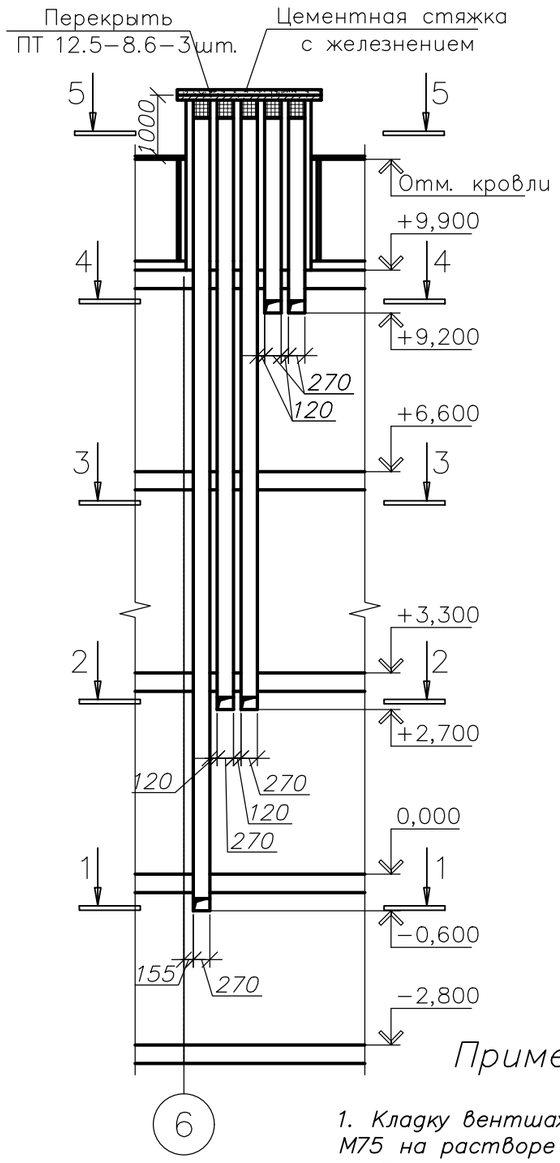

2–2

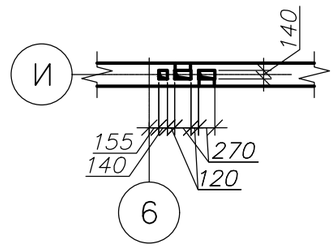

3–3

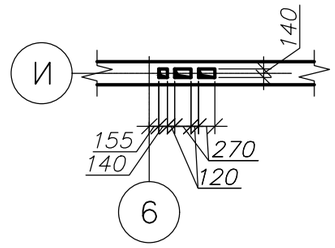

4–4

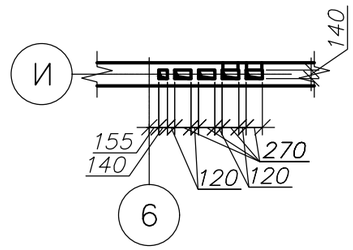

5–5

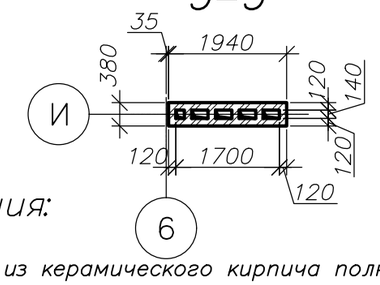

ВШ–26
развертка каналов

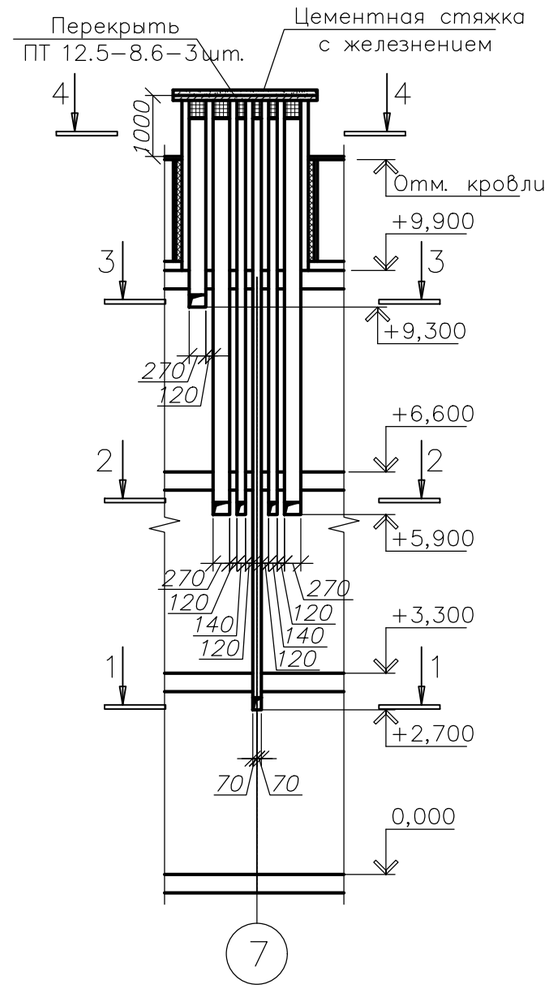

1–1

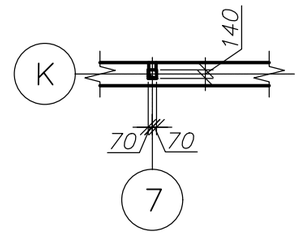

2–2

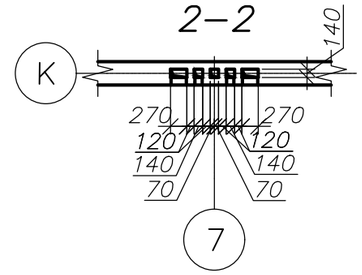

3–3

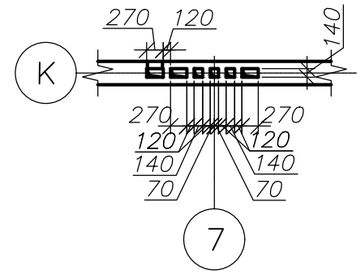

4–4

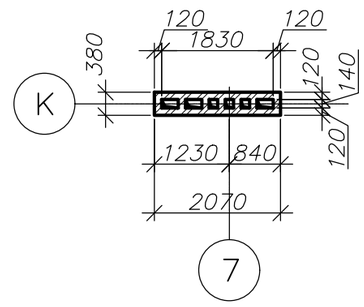

Примечания:

1. Кладку вентшахт – из керамического кирпича полнотелого М75 на растворе М50.
2. В пределах чердака стенки вентшахты утеплить ISOVER γ= 100 кг/м?толщиной 100 мм, оштукатурить по сетке "рабица" или обшить асбестоцементными листами.
3. Отверстия продухов затянуть сеткой Ø 4Вр–I с ячейкой 20х20.
4. Кладку вентканалов армировать Ø 3Вр–I с ячейкой 50х50 через 2 ряда кладки.

1–1

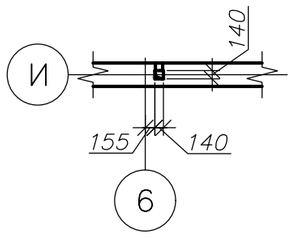

						48-20-АС
Изм.	Кол.уч.	Лист	№Док.	Подпись	Дата	Строительство школы на 420 мест в с. Щапово, район Бәйтерек, ЗКО
Гип		Темиров				Школа на 420 мест — Стадия: РП; Лист: 108; Листов:
Выполнил		Макаров				
Проверил		Темиров				Вентиляционная шахта №25. Вентиляционная шахта №26. — ТОО "STROYCONSALTING"

ВШ–27
развертка каналов

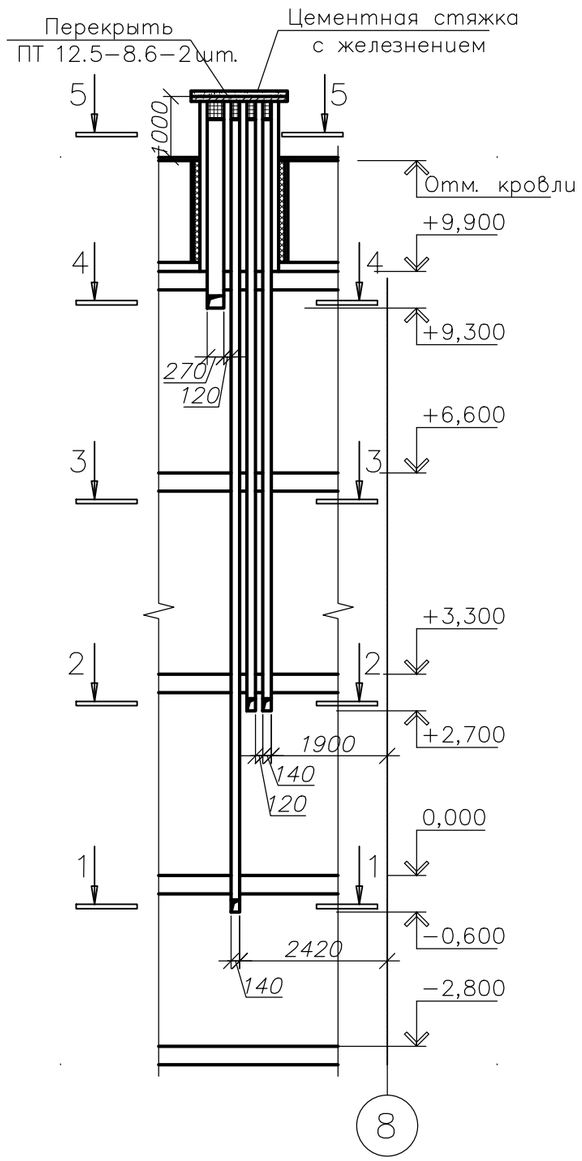

2–2

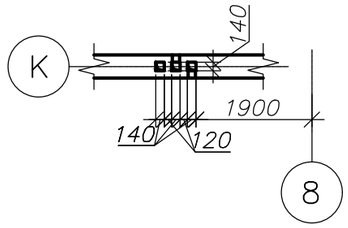

3–3

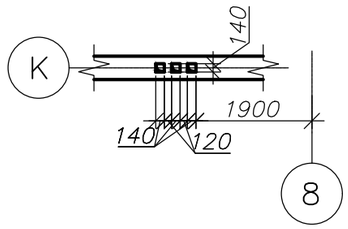

4–4

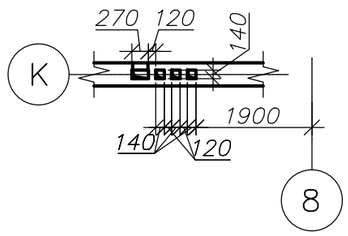

5–5

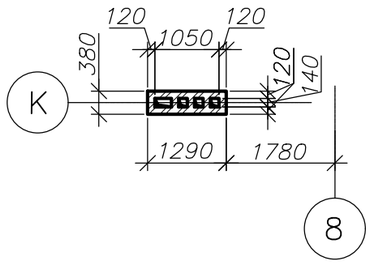

1–1

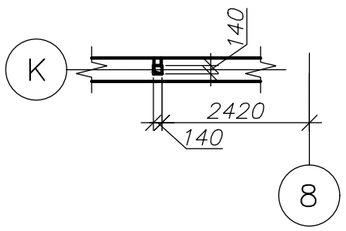

ВШ–28
развертка каналов

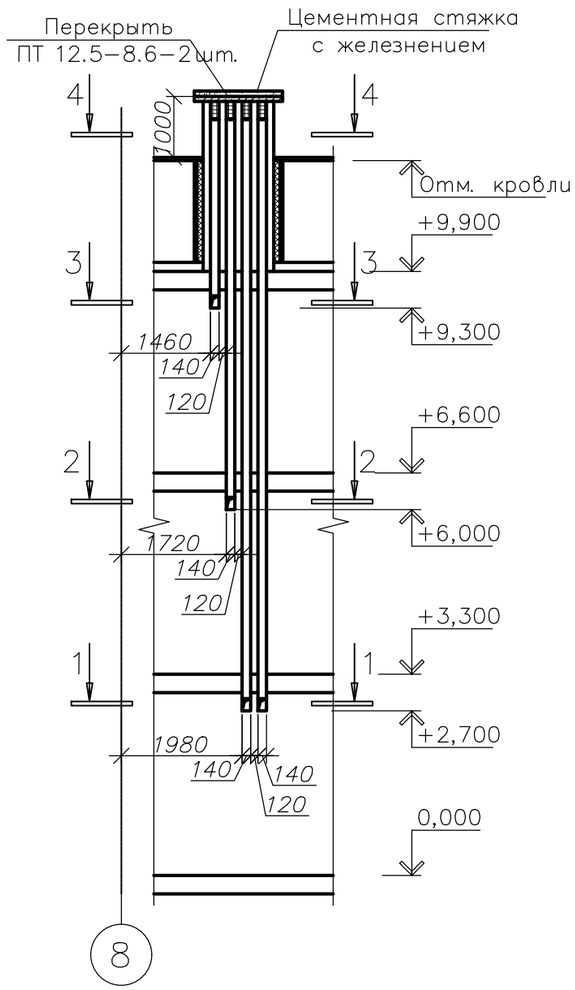

1–1

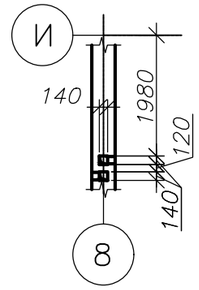

2–2

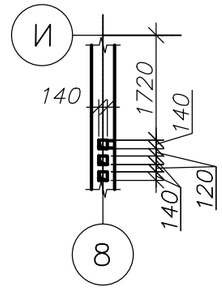

3–3

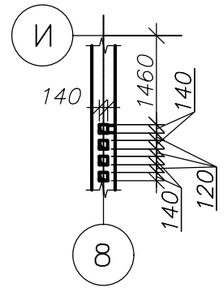

4–4

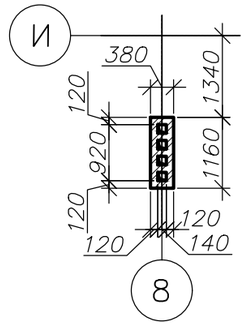

Примечания:

1. Кладку вентшахт – из керамического кирпича полнотелого М75 на растворе М50.
2. В пределах чердака стенки вентшахты утеплить ISOVER γ= 100 кг/м?толщиной 100 мм, оштукатурить по сетке "рабица" или обшить асбестоцементными листами.
3. Отверстия продухов затянуть сеткой Ø 4Вр–I с ячейкой 20х20.
4. Кладку вентканалов армировать Ø 3Вр–I с ячейкой 50х50 через 2 ряда кладки.

						48-20-АС			
Изм.	Кол.уч.	Лист	№Док.	Подпись	Дата	Строительство школы на 420 мест в с. Щапово, район Бәйтерек, ЗКО			
Гип		Темиров				Школа на 420 мест	Стадия	Лист	Листов
Выполнил		Макаров					РП	109	
Проверил		Темиров				Вентиляционная шахта №27. Вентиляционная шахта №28.	ТОО "STROYCONSALTING"		

ВШ–30
развертка каналов

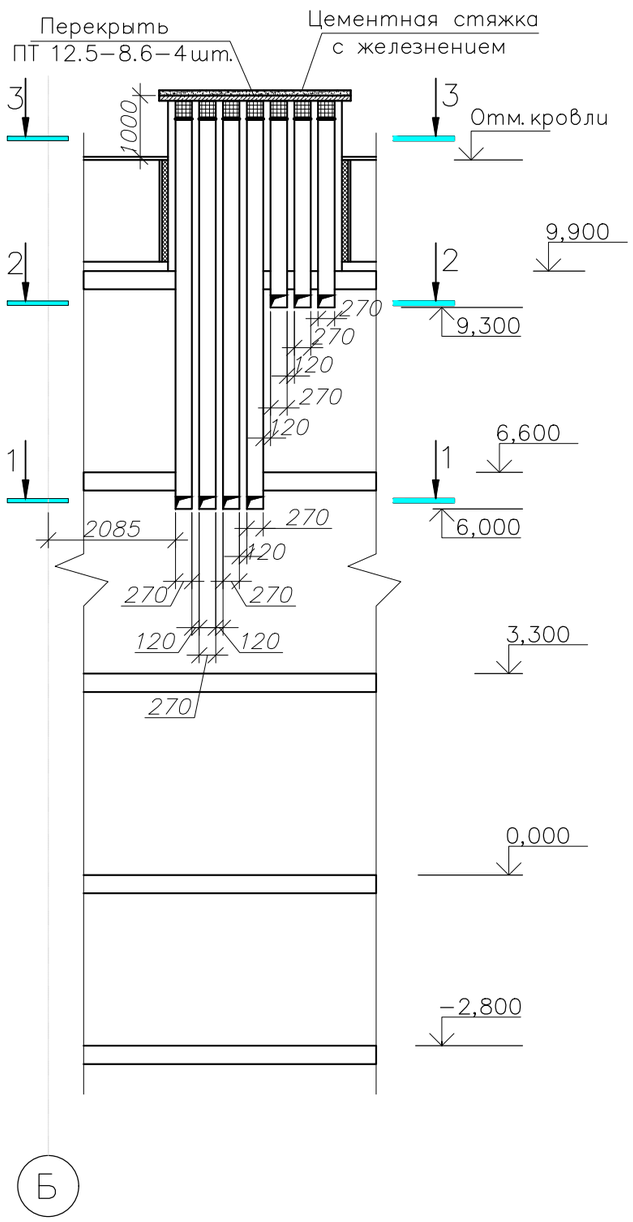

1 – 1

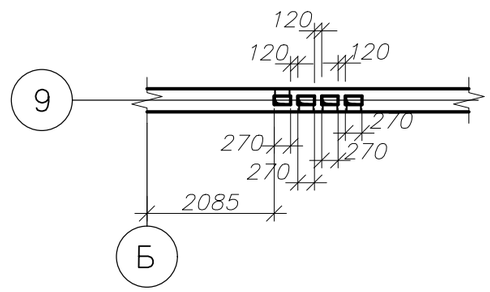

2 – 2

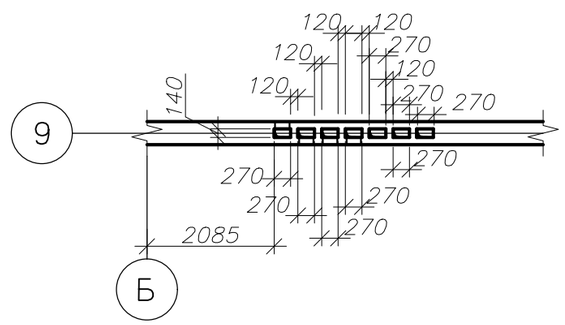

ВШ–29
развертка каналов

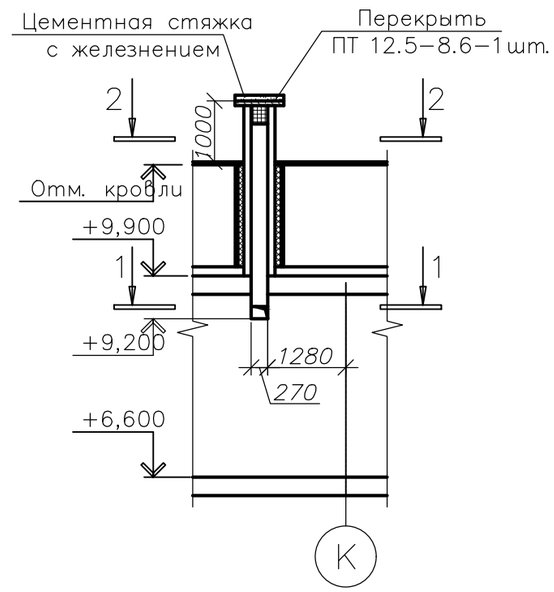

1–1

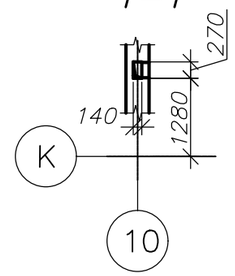

2–2

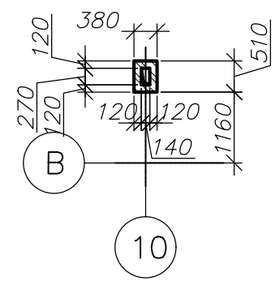

Примечания:

1. Кладку вентшахт – из керамического кирпича полнотелого М75 на растворе М50.
2. В пределах чердака стенки вентшахты утеплить ISOVER γ= 100 кг/м?толщиной 100 мм, оштукатурить по сетке "рабица" или обшить асбестоцементными листами.
3. Отверстия продухов затянуть сеткой Ø 4Вр–I с ячейкой 20х20.
4. Кладку вентканалов армировать Ø 3Вр–I с ячейкой 50х50 через 2

						48-20-АС			
Изм.	Кол.уч.	Лист	№Док.	Подпись	Дата	Строительство школы на 420 мест в с. Щапово, район Бәйтерек, ЗКО			
Гип		Темиров				Школа на 420 мест	Стадия	Лист	Листов
Выполнил		Макаров					РП	110	
Проверил		Темиров				Вентиляционная шахта №29. Вентиляционная шахта №30.	ТОО "STROYCONSALTING"		

Узел прохода вентшахты через крышу

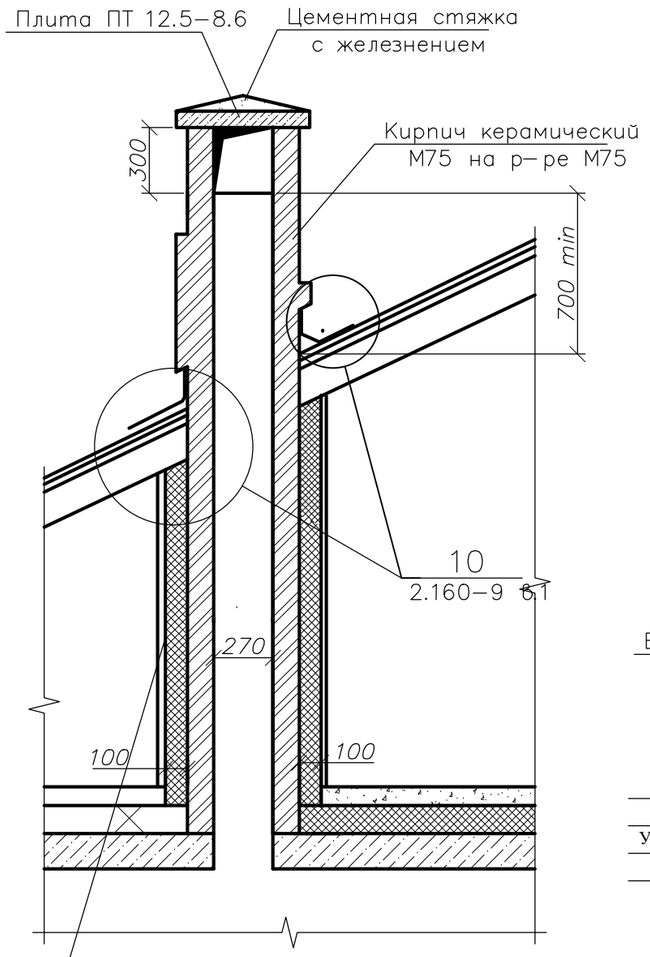

Выполнить утепление в пределах чердака мин. плитами толщиной δ=100мм объемный вес γ=100кг/м³ с последующей штукатуркой

Деталь установки люка

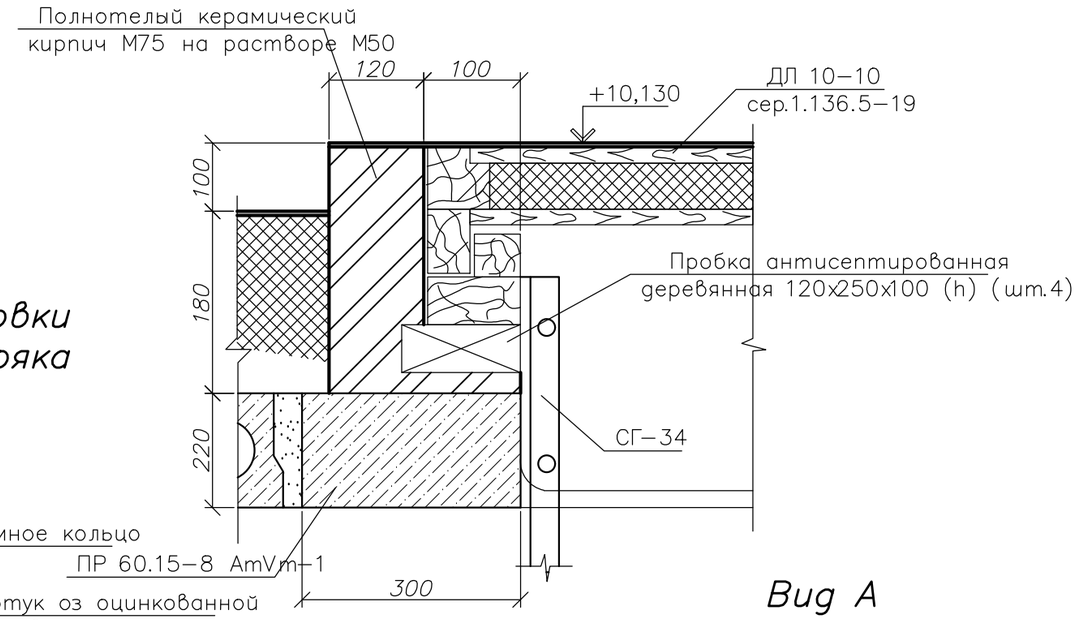

Деталь установки фанового стояка

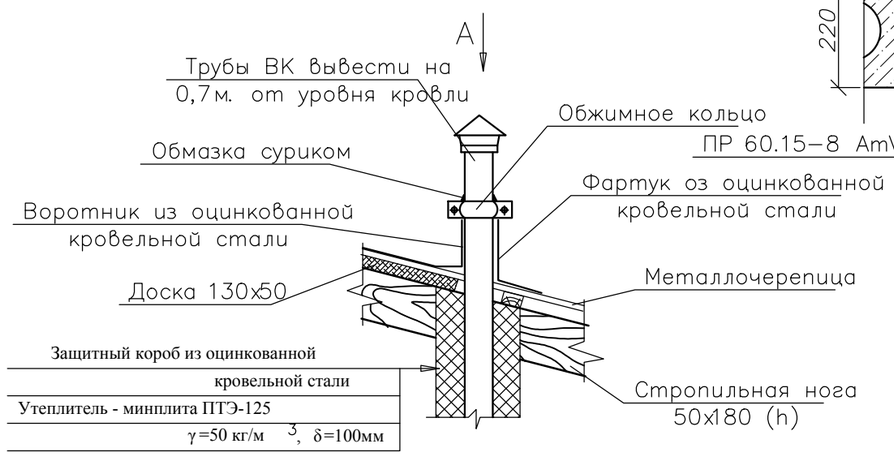

Вид А

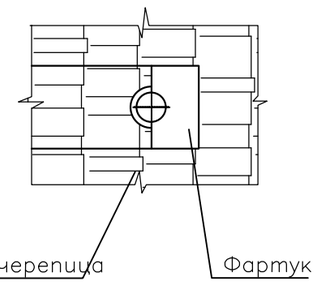

						48-20-АС		
Изм.	Кол.уч.	Лист	№Док.	Подпись	Дата	Строительство школы на 420 мест в с. Щапово, район Бәйтерек, ЗКО		
Гип		Темиров				Школа на 420 мест	Стадия	Лист	Листов
Выполнил		Макаров					РП	111	
Проверил		Темиров				Узел прохода вентшахты через крышу. Деталь установки люка. Деталь установки фонового стояка	ТОО "STROYCONSALTING"		

2–2

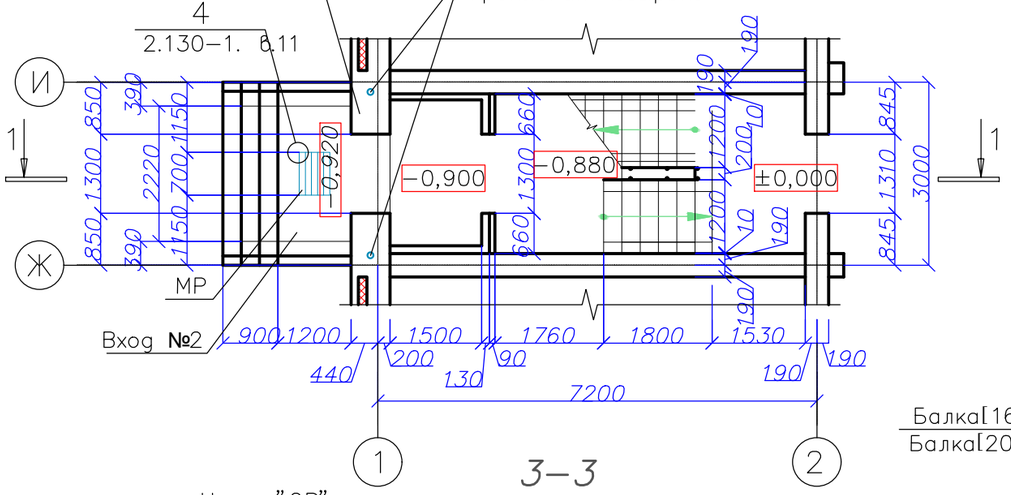

3–3

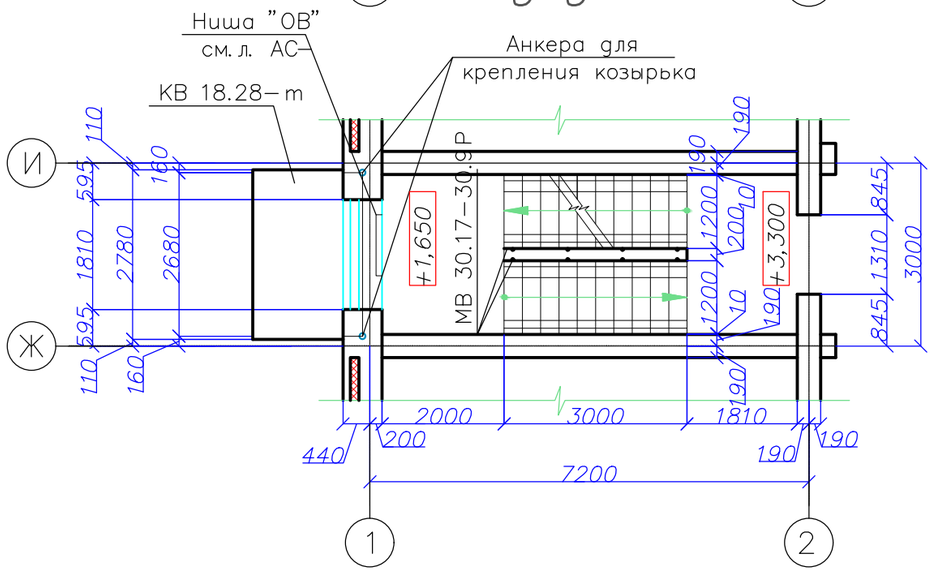

4–4

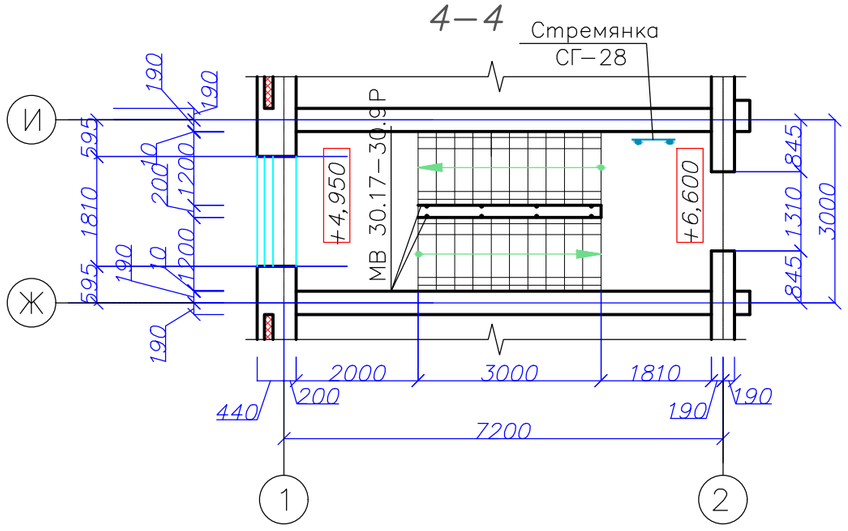

Схема расположения плит ПМ–1 ступеней

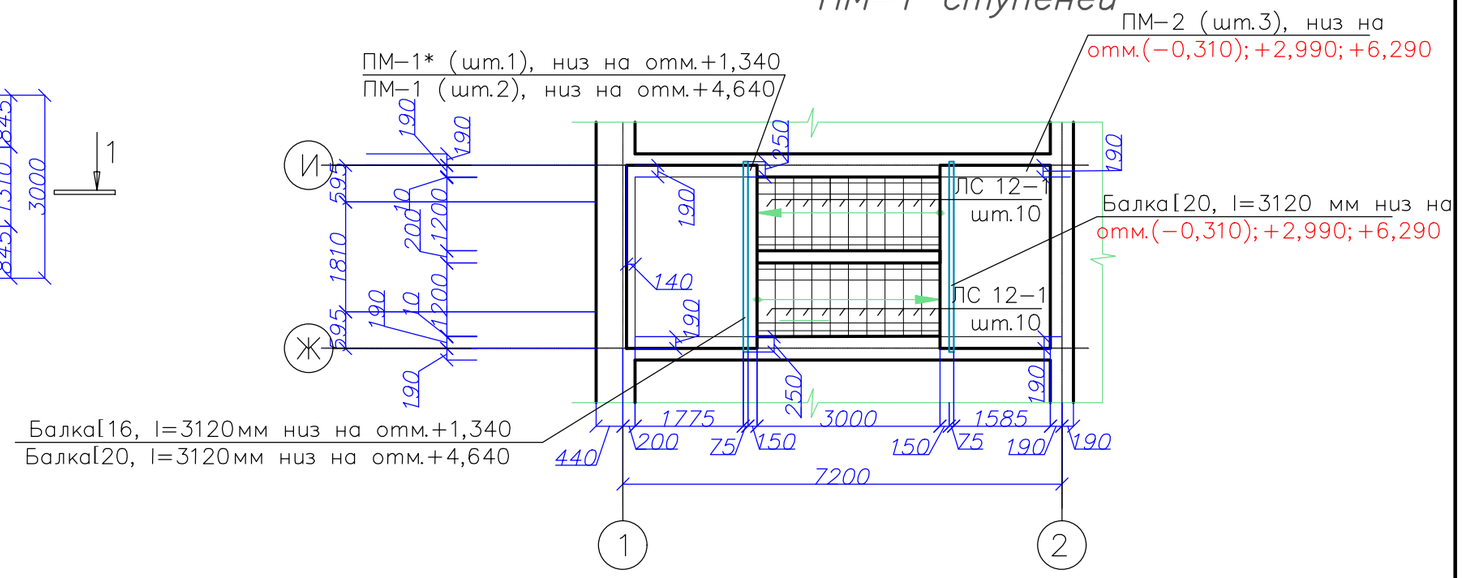

Схема расположения плит перекрытия на отм.–1.260

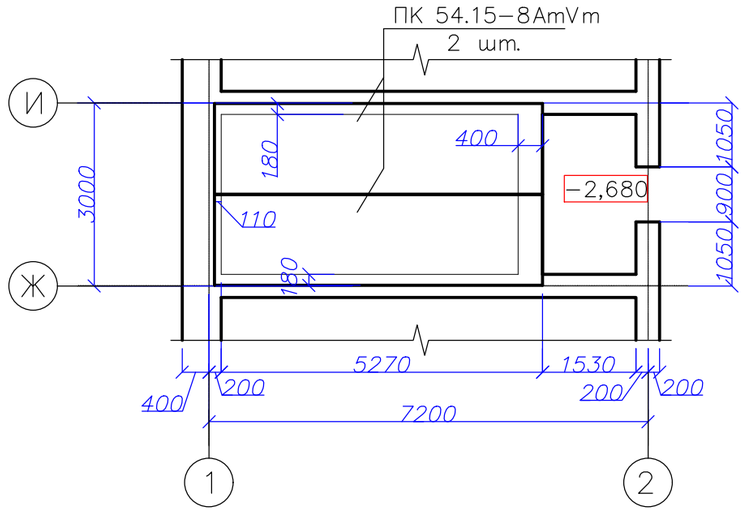

Изм.	Кол.уч.	Лист	№Док.	Подпись	Дата				
						48-20-АС			
						Строительство школы на 420 мест в с. Щапово, район Бәйтерек, ЗКО			
Гип		Темиров				Школа на 420 мест	Стадия	Лист	Листов
Выполнил		Макаров					РП	112	
Проверил		Темиров				Лестница №1. Разрез 2-2;Разрез 3-3;Разрез 4-4. Схема расположения плит ПМ-1 ступеней Схема расположения плит перекрытия на отм.-1.260	ТОО "STROYCONSALTING"		

Лестница ?1 Разрез1–1

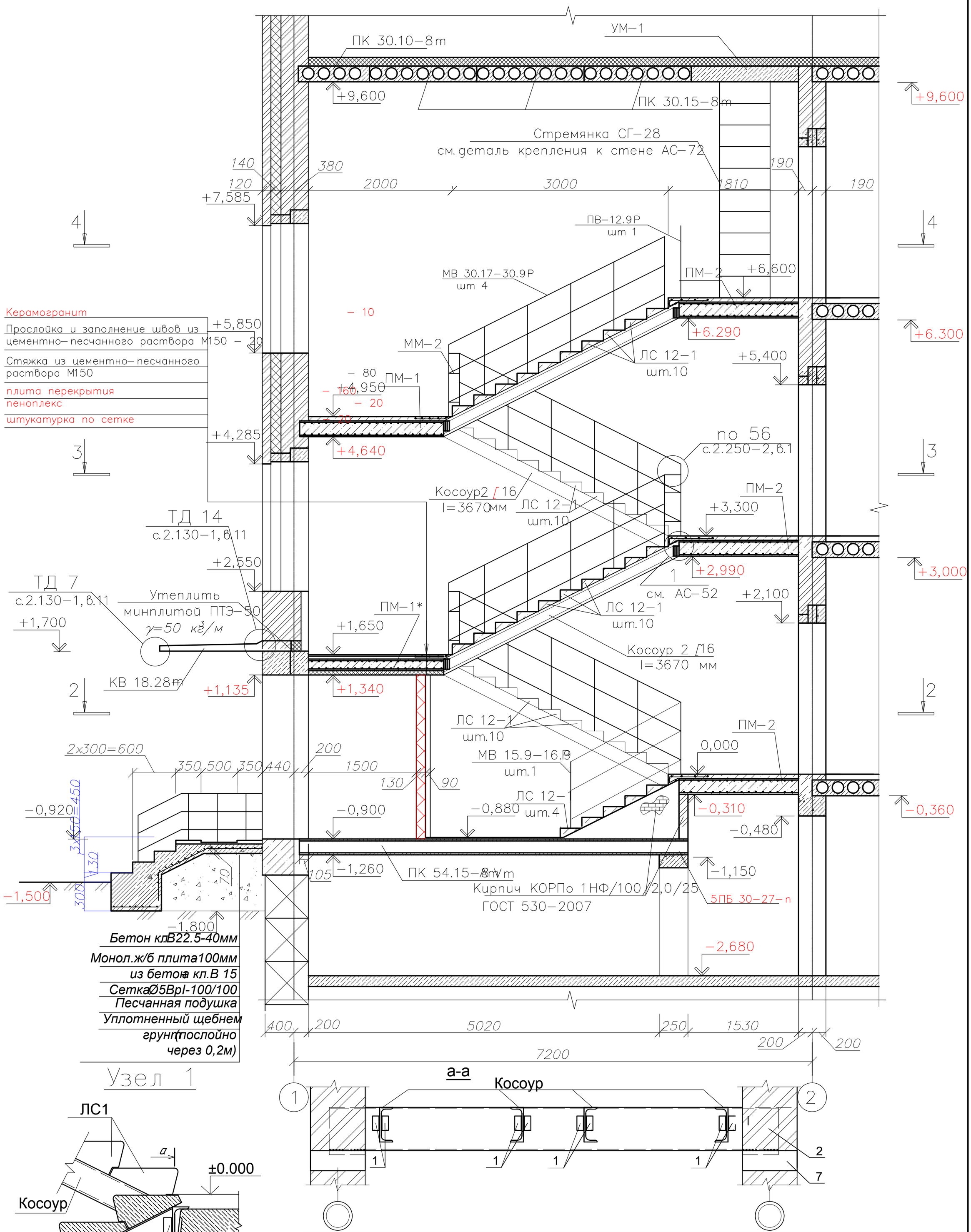

Узел 1

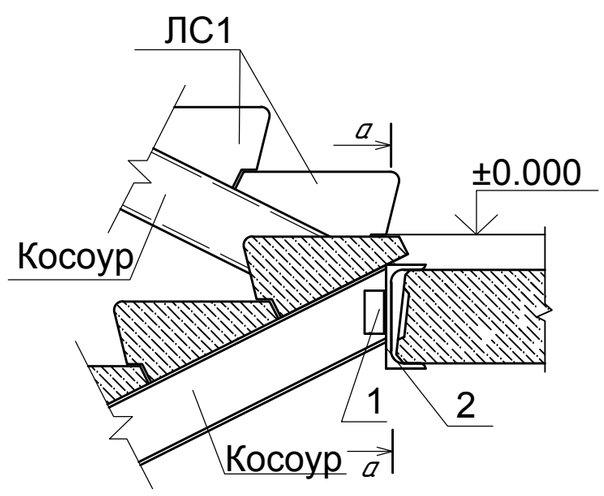

а-а

						48-20-АС
Изм.	Кол.уч.	Лист	№Док.	Подпись	Дата	Строительство школы на 420 мест в с. Щапово, район Бәйтерек, ЗКО
Гип		Темиров				Школа на 420 мест — Стадия: РП; Лист: 113; Листов:
Выполнил		Макаров				
Проверил		Темиров				Лестница №1. Разрез 1-1. Узел А. Разрез а-а — ТОО "STROYCONSALTING"

2–2

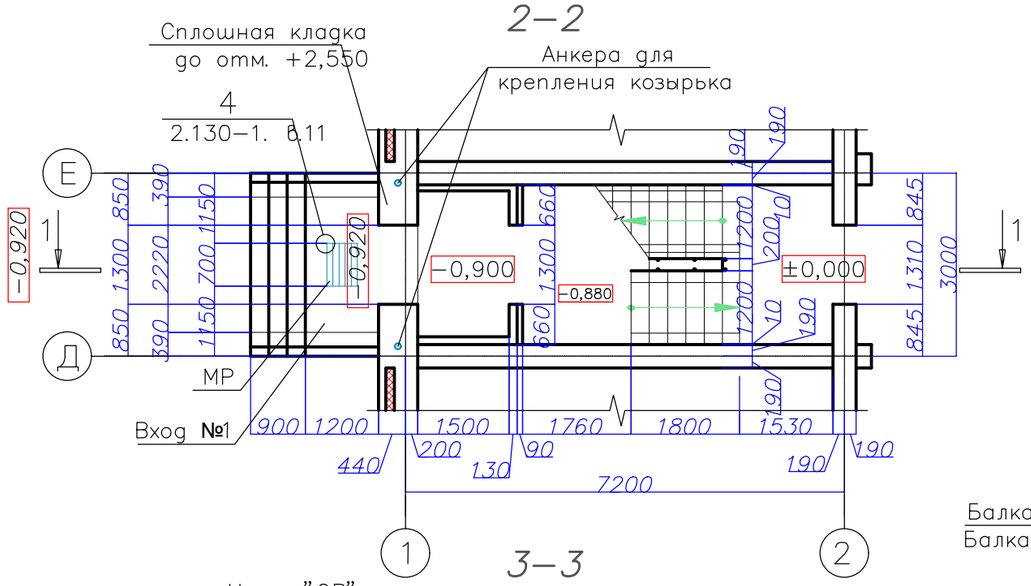

3–3

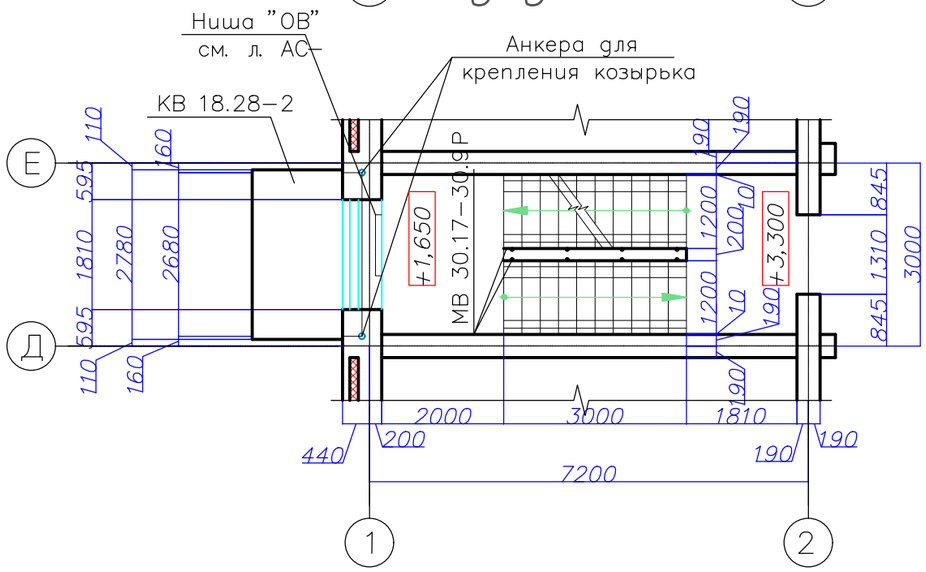

4–4

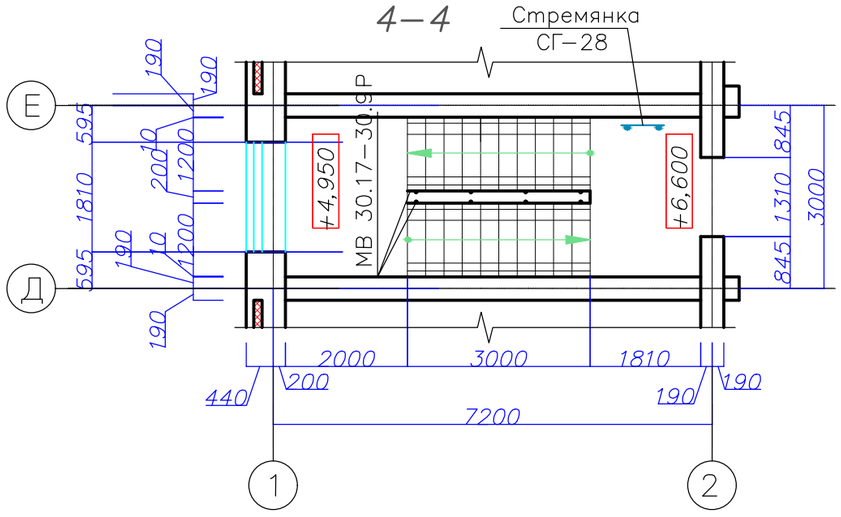

Схема расположения плит ПМ ступеней

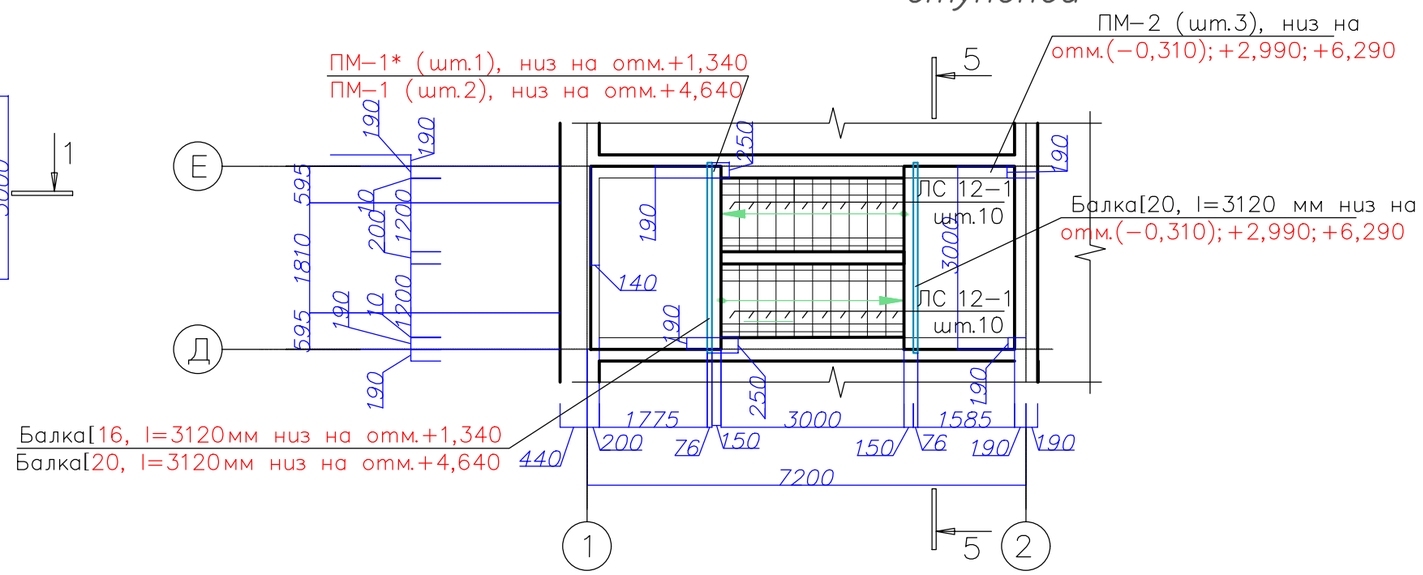

Схема расположения плит перекрытия на отм.–1.260

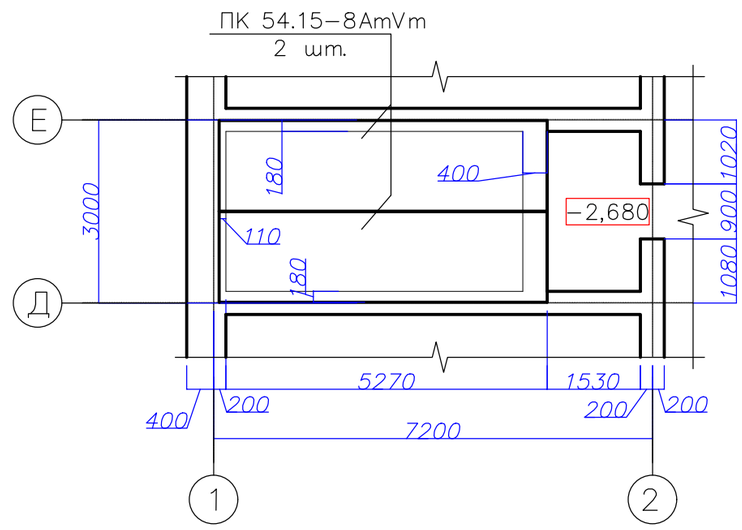

						48-20-АС			
Изм.	Кол.уч.	Лист	№Док.	Подпись	Дата	Строительство школы на 420 мест в с. Щапово, район Бәйтерек, ЗКО			
Гип		Темиров				Школа на 420 мест	Стадия	Лист	Листов
Выполнил		Макаров					РП	114	
Проверил		Темиров				Лестница №2. Разрез 2-2;Разрез 3-3;Разрез 4-4. Схема расположения плит ПМ-1 ступеней Схема расположения плит перекрытия на отм.-1.260	ТОО "STROYCONSALTING"		

Лестница ?2 Разрез1–1

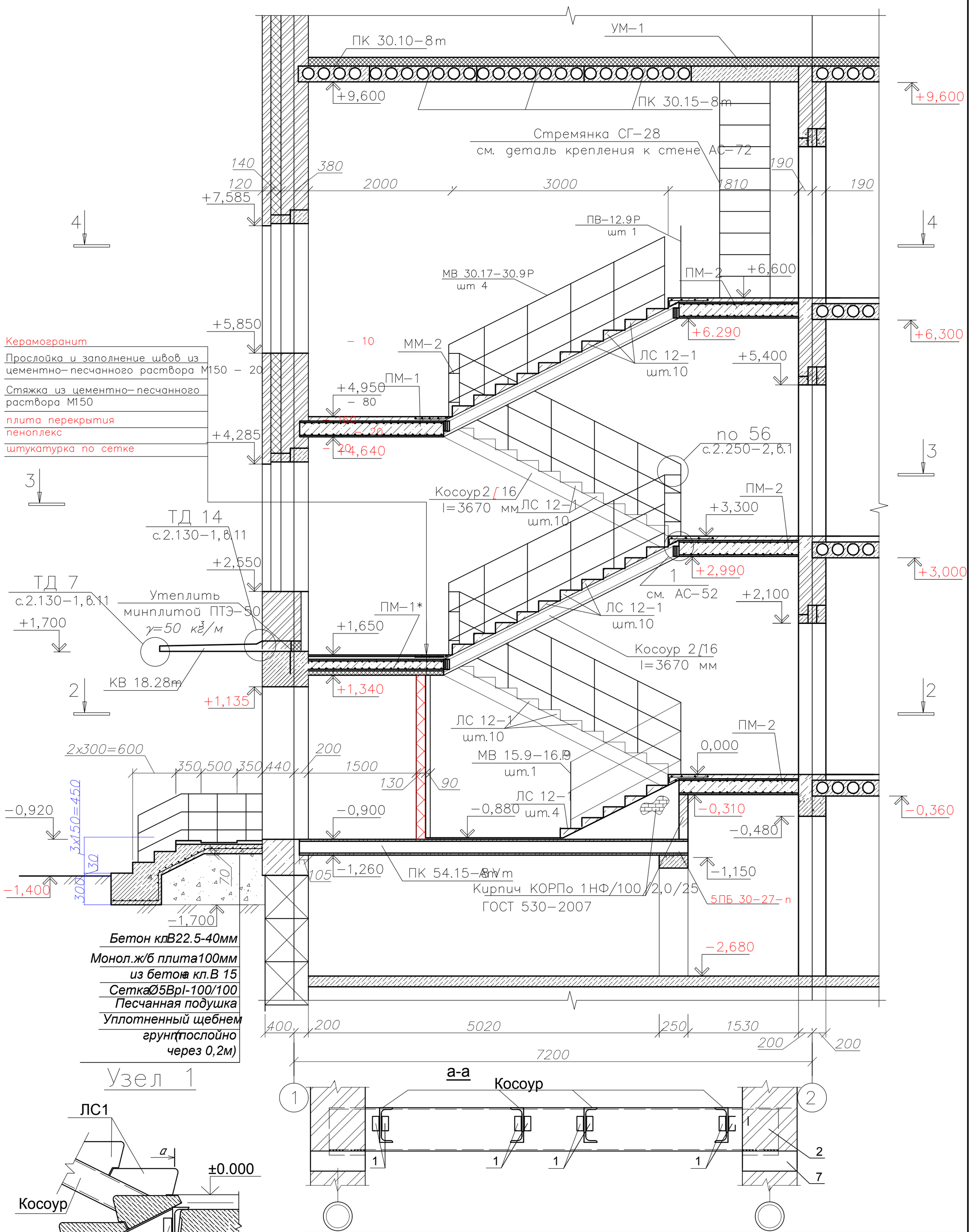

Изм.	Кол.уч.	Лист	№Док.	Подпись	Дата	48-20-АС		
						Строительство школы на 420 мест в с. Щапово, район Бәйтерек, ЗКО		
Гип		Темиров				Школа на 420 мест	Стадия: РП	Лист: 115 / Листов
Выполнил		Макаров						
Проверил		Темиров				Лестница №2 Разрез 1-1. Узел А. Разрез а-а	ТОО "STROYCONSALTING"	

2–2

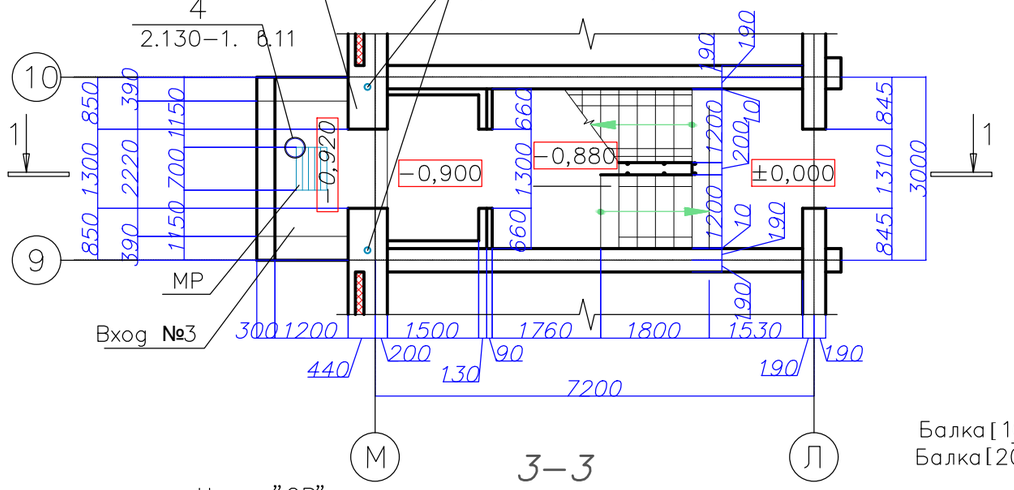

3–3

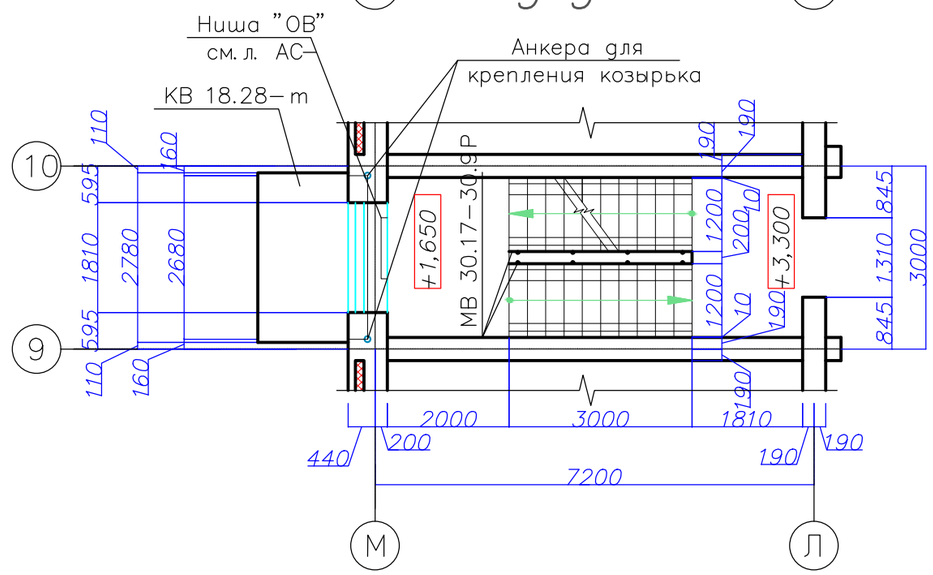

4–4

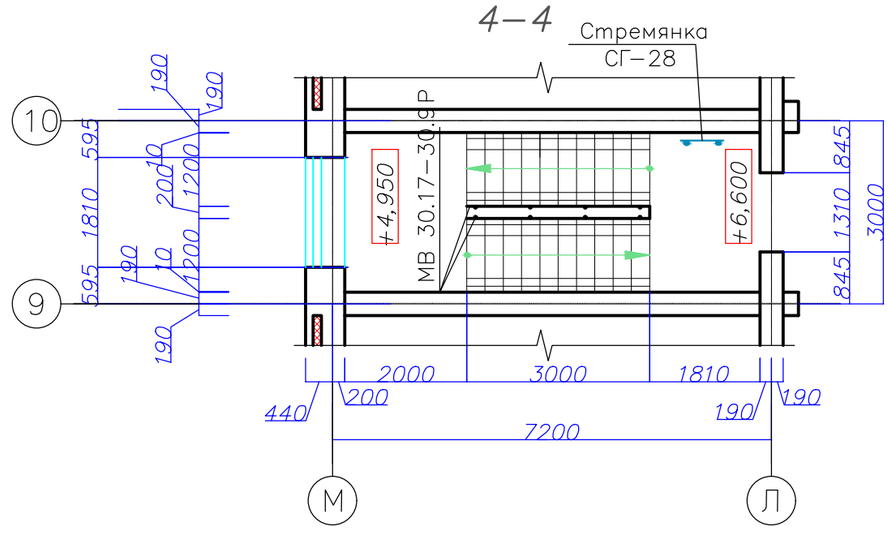

Схема расположения плит ПМ–1 ступеней

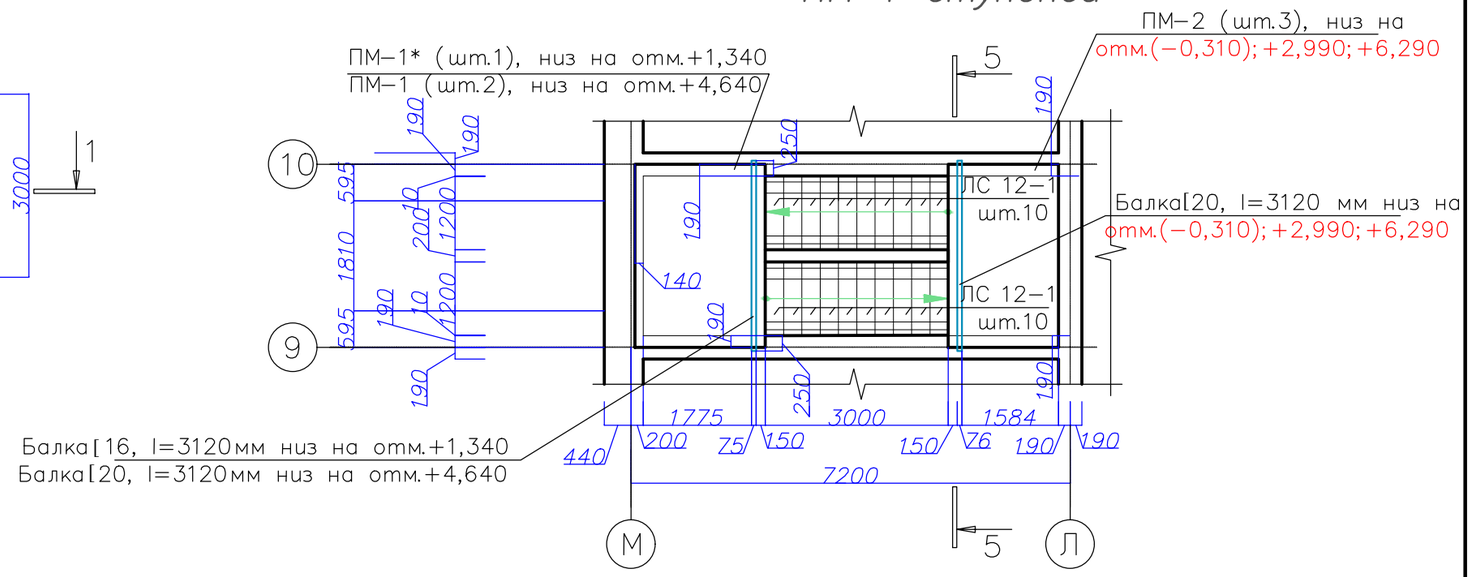

Схема расположения плит перекрытия на отм.–1.260

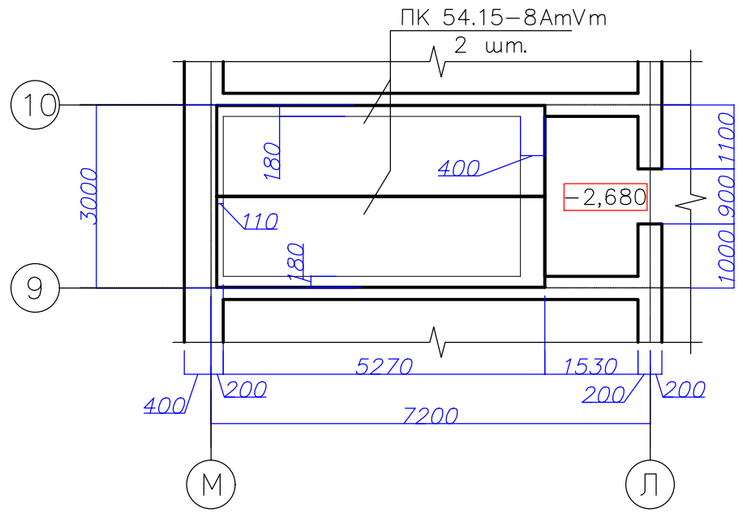

Изм.	Кол.уч.	Лист	№Док.	Подпись	Дата	48-20-АС
						Строительство школы на 420 мест в с. Щапово, район Бәйтерек, ЗКО
Гип		Темиров				Школа на 420 мест
Выполнил		Макаров				Стадия: РП; Лист: 116; Листов:
Проверил		Темиров				Лестница №3. Разрез 2–2;Разрез 3–3;Разрез 4–4. Схема расположения плит ПМ-1 ступеней Схема расположения плит перекрытия на отм.-1.260
						ТОО "STROYCONSALTING"

Согласовано

Взам. инв. ?

Подп. и дата

Инв. ? подл.

Лестница ?3 Разрез1–1

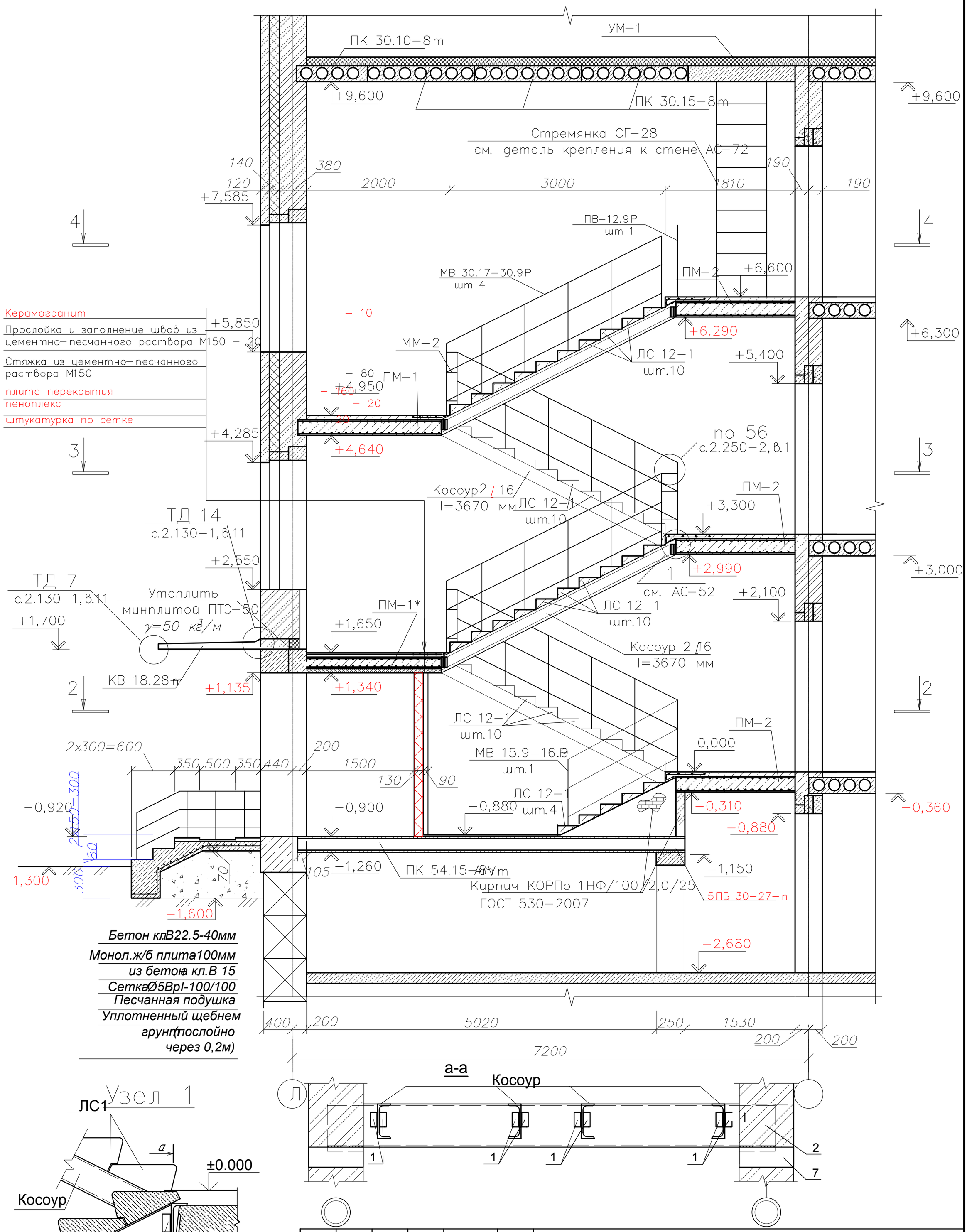

						48-20-АС
						Строительство школы на 420 мест в с. Щапово, район Бәйтерек, ЗКО
Изм.	Кол.уч.	Лист	№Док.	Подпись	Дата	
Гип		Темиров				Школа на 420 мест — Стадия: РП; Лист: 117; Листов:
Выполнил		Макаров				
Проверил		Темиров				Лестница №3. Разрез 1-1. Узел А. Разрез а-а — ТОО "STROYCONSALTING"

2–2

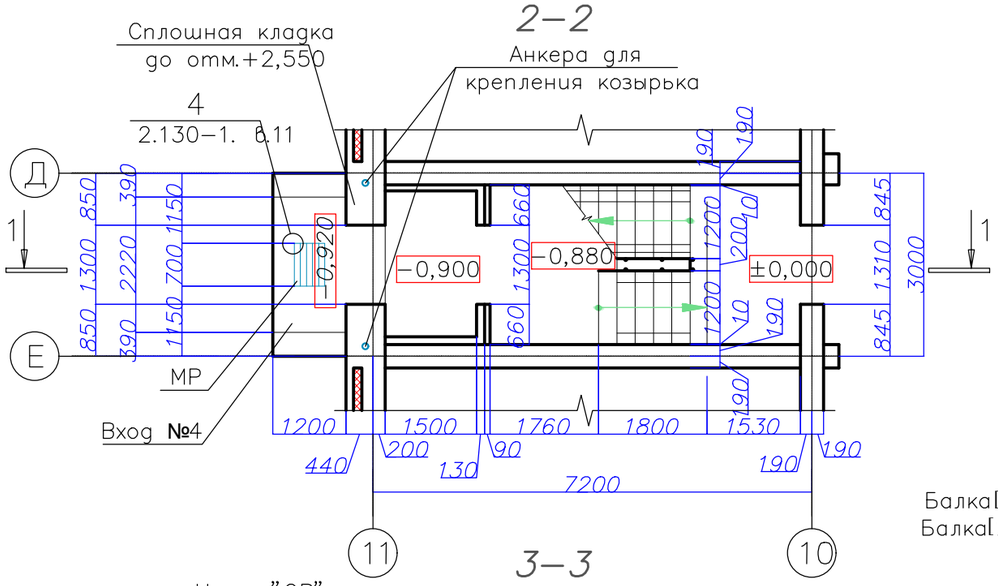

3–3

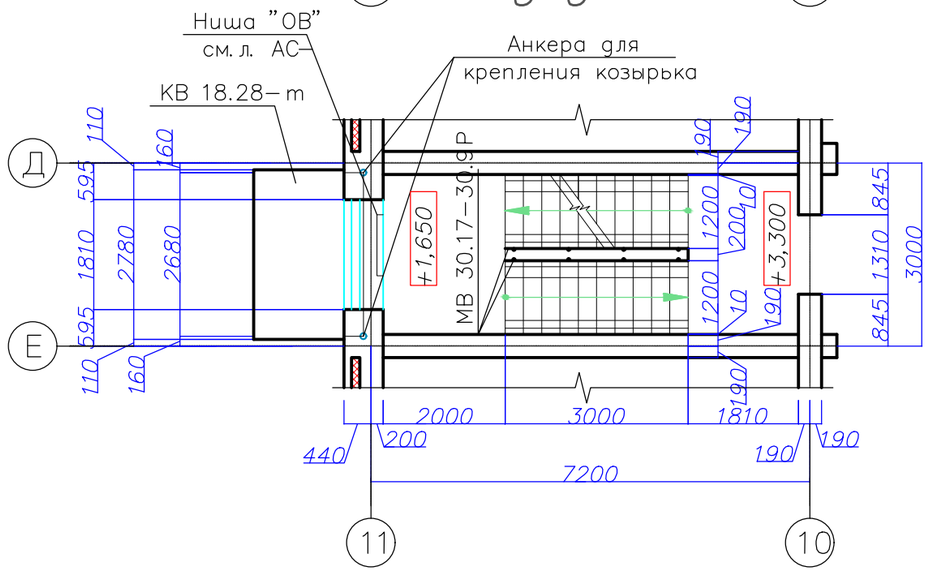

4–4

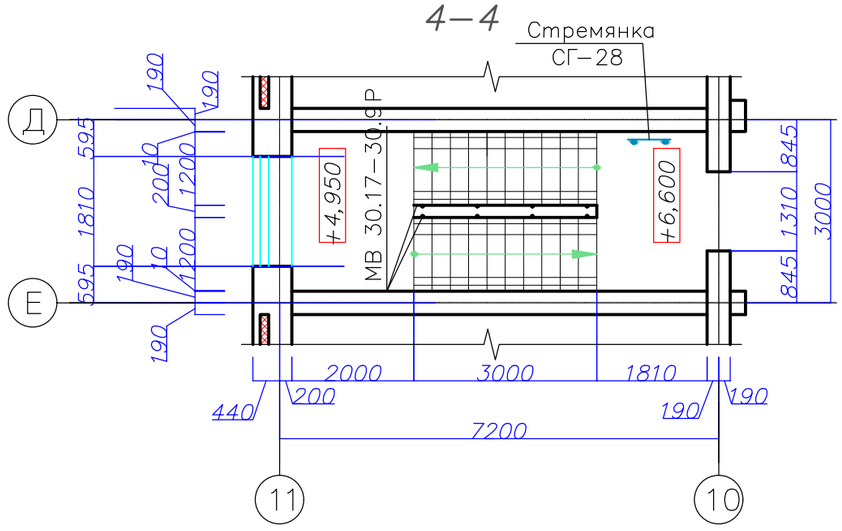

Схема расположения плит ПМ–1 ступеней

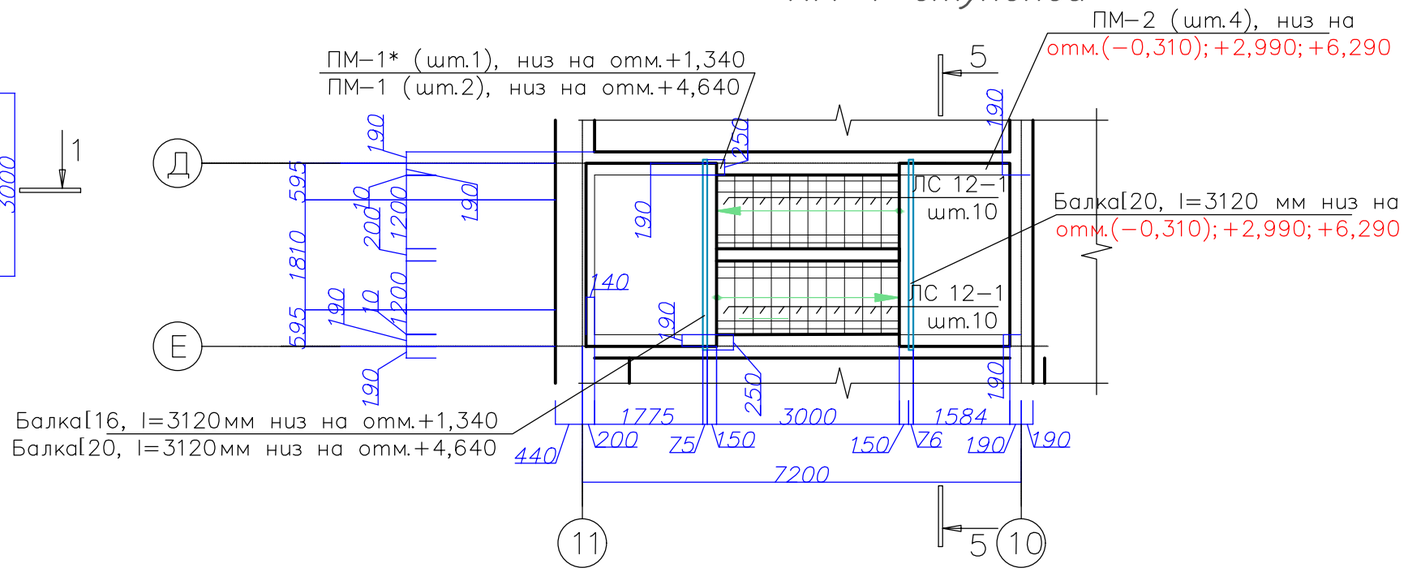

Схема расположения плит перекрытия на отм.–1.260

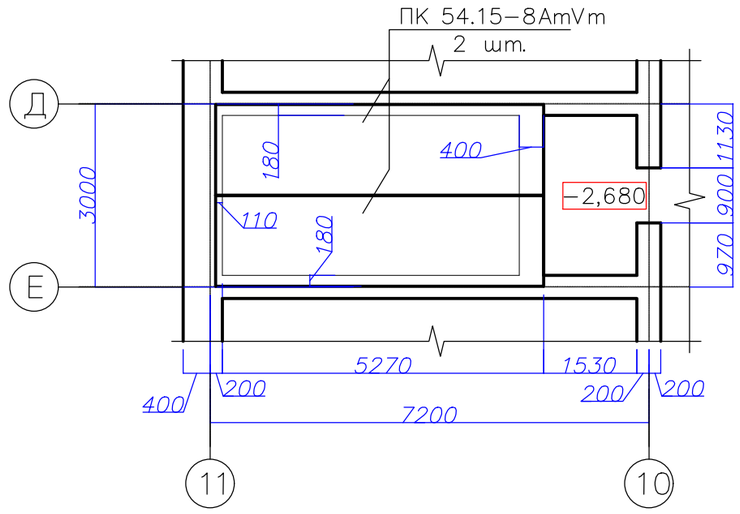

Изм.	Кол.уч.	Лист	№Док.	Подпись	Дата	48-20-АС			
						Строительство школы на 420 мест в с. Щапово, район Бәйтерек, ЗКО			
Гип		Темиров				Школа на 420 мест	Стадия	Лист	Листов
Выполнил		Макаров					РП	118	
Проверил		Темиров				Лестница №4. Разрез 2-2;Разрез 3-3;Разрез 4-4. Схема расположения плит ПМ-1 ступеней Схема расположения плит перекрытия на отм.-1.260	ТОО "STROYCONSALTING"		

Лестница ?4 Разрез1–1

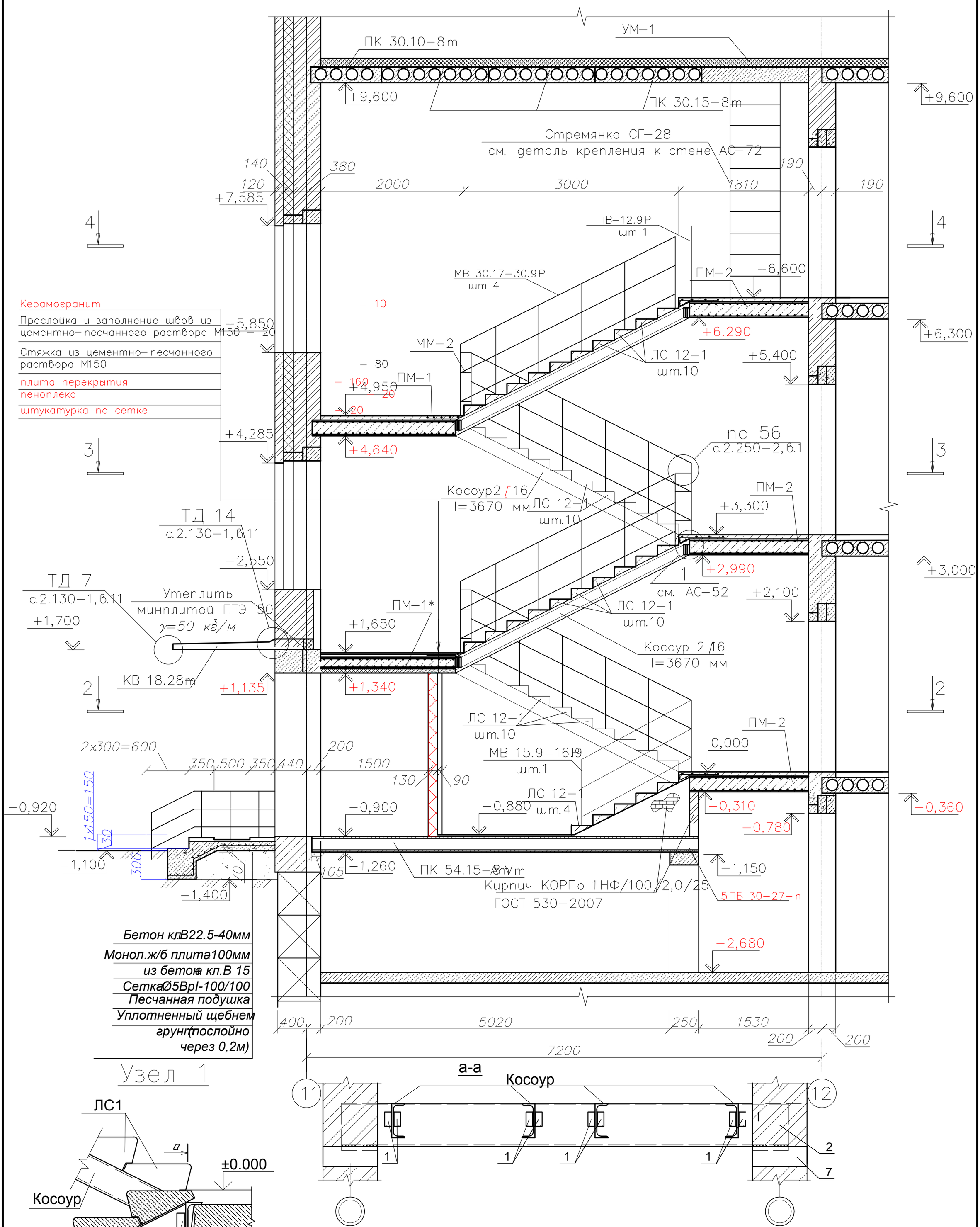

Изм.	Кол.уч.	Лист	№Док.	Подпись	Дата	48-20-АС		
						Строительство школы на 420 мест в с. Щапово, район Бәйтерек, ЗКО		
Гип		Темиров				Школа на 420 мест	Стадия	Лист	Листов
Выполнил		Макаров					РП	119	
Проверил		Темиров				Лестница №4 Разрез 1-1. Узел А. Разрез а-а	ТОО "STROYCONSALTING"	

ПМ–1

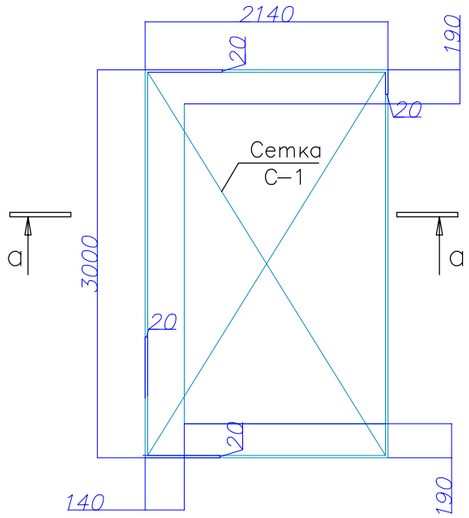

С–1

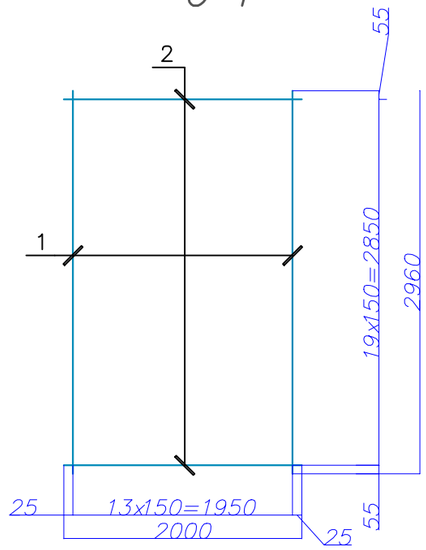

ПМ–2

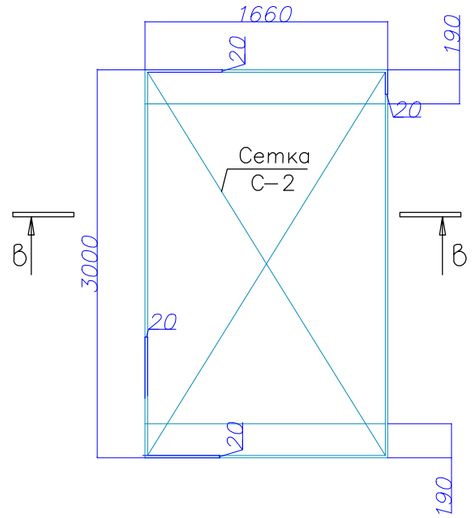

С–2

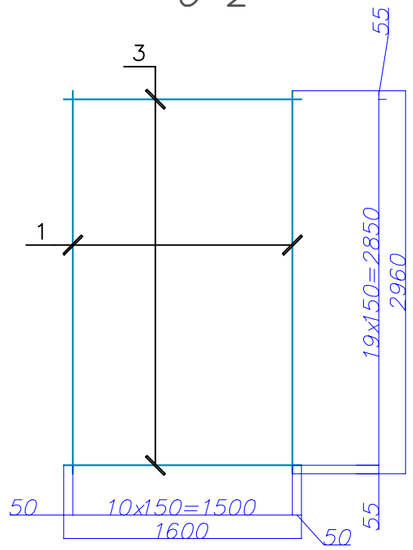

а–а

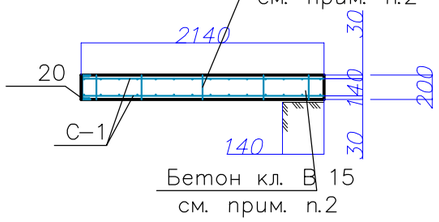

в–в

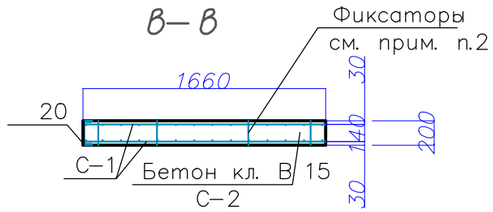

ПМ–1*

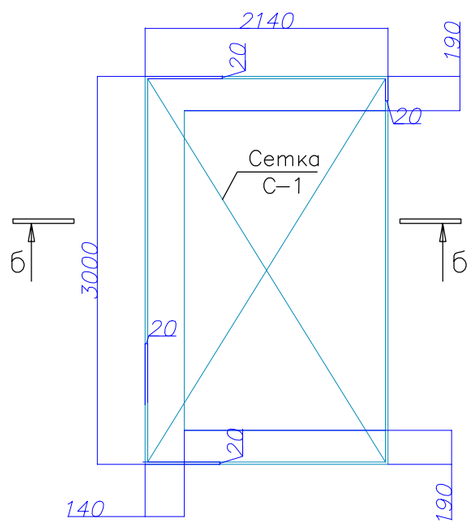

б–б

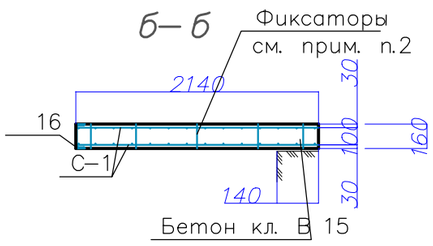

Примечания:

1. Фиксаторы ø10 А–I установить в шахматном порядке с шагом 500 мм.
2. Защитный слой бетона для арматурных сеток принять не менее 15 мм.

						48-20-АС			
Изм.	Кол.уч.	Лист	№Док.	Подпись	Дата	Строительство школы на 420 мест в с. Щапово, район Бәйтерек, ЗКО			
Гип		Темиров				Школа на 420 мест	Стадия	Лист	Листов
Выполнил		Макаров					РП	120	
Проверил		Темиров				ПМ-1;ПМ-1*;ПМ-2 Сетки С1;С2	ТОО "STROYCONSALTING"		

Спецификация (начало)

Поз.	Обозначение	Наименование	Кол.	Масса, ед., кг	Приме-чание
		Лестница №1, №3			
	ГОСТ 8717.0-84	ЛС 12-1	44	145	
	сер. 1.141-1, вып. 63	ПК 54.15-8 AmVm	2	2525	
	сер. 1.141-1, вып. 60	ПК 30.10-8m	1	882	
	То же	ПК 30.15-8m	3	1425	
	~~сер. 1.038.1-1, вып. 5~~	~~ПР 30.15-8 AIIIm-1~~	~~1~~	~~1330~~	
	сер. 1.038.1-1, вып. 5	5ПБ 30-27-п	1	410	
	лист АС-73	ПМ-1	1		
	лист АС-73	ПМ-1*	1		
	лист АС-73	ПМ-2	3		
	ГОСТ 8240-97	[20, l=3120 мм	4	57.40	балка
	То же	[16, l=3120 мм	1	49.6	балка
	"-"	[16, l=3670 мм	16	52.11	косоур
	ГОСТ 103-76	-250x10, l=300 мм	10	4.71	
	ГОСТ 8509-93	∟75x6, l=500 мм	10	3.45	анкеровка балки
	ГОСТ 103-76	-8x140, l=80 мм	32	0.7	узлы А, Б
	ГОСТ 6727-80	Сетка ø5 Вр-I 100/100, м^2	9.56	3.08кг/м^2	то же
	сер. 1.256.2-2, вып.1	Сетка ø5 Вр-I 50/50, м^2	4.5	6.16кг/м^2	прим. п.4
		ПВ-16.9 Р	1	19.50	
	То же	МВ 30.17-30.9 Р	4	39.27	
	"-"	МВ 15.9-16.9 Р	1	22.2	
	сер. 1.450.3-6.0-1	Стремянка СГ-28	1	50	
	ГОСТ 103-76	-5x12, l=270 мм	20	0.128	ерш
	сер. 2.250-2, в.1	ММ-2	12	1.82	
	ГОСТ 24454	Поручень 27x75, м^3		V=0.035м^3	
		Лестница №2, №4			
	ГОСТ 8717.0-84	ЛС 12-1	64	145	
	сер. 1.141-1.63	ПК 54.15-8 AmVm	2	2525	
	сер. 1.038.1-1, вып. 5	5ПБ 30-27-п	1	410	
	сер. 1.141-1, вып. 60	ПК 30.10-8m	2	882	
	То же	ПК 30.15-8m	7	1425	
	~~сер. 1.038.1-1, вып. 5~~	~~ПР 30.15-8 AIIIm-1~~	~~1~~	~~1330~~	

Спецификация (окончание)

Поз.	Обозначение	Наименование	Кол.	Масса, ед., кг	Приме-чание
	лист АС-73	ПМ-1	2		
	лист АС-73	ПМ-1*	1		
	лист АС-73	ПМ-2	4		
	ГОСТ 8240-97	[20, l=3120 мм	7	57.40	балка
	То же	[16, l=3120 мм	1	49.6	балка
	"-"	[16, l=3670 мм	24	52.11	косоур
	ГОСТ 103-76	-250x10, l=300 мм	14	4.71	
	ГОСТ 8509-93	∟75x6, l=500 мм	14	3.45	анкеровка балки
	ГОСТ 103-76	-8x140, l=80 мм	48	0.7	узлы А, Б
	ГОСТ 6727-80	Сетка ø5 Вр-I 100/100, м^2	13.23	3.08кг/м^2	То же
	То же	Сетка ø5 Вр-I 50/50, м^2	6.3	6.16кг/м^2	прим. п.4
	сер. 1.256.2-2, вып. 1	ПВ-16.9 Р	1	19.50	
	То же	МВ 30.17-30.9 Р	6	39.27	
	"-"	МВ 15.9-16.9 Р	1	22.2	
	сер. 1.450.3-6.0-1	Стремянка СГ-34	1	61	
	ГОСТ 103-76	-5x12, l=270 мм	20	0.128	
	сер. 2.250-2, в. 1	ММ-2	14	1.82	
	ГОСТ 24454	Поручень 27x75, м^3		V=0.035м^3	

Примечания:

1. Расход в спецификации дан на одну лестницу.

Изм.	Кол.уч.	Лист	№Док.	Подпись	Дата	48-20-АС			
						Строительство школы на 420 мест в с. Щапово, район Бәйтерек, ЗКО			
Гип		Темиров				Школа на 420 мест	Стадия	Лист	Листов
Выполнил		Макаров					РП	121	
Проверил		Темиров				Спецификация элементов лестницы(начало)	ТОО "STROYCONSALTING"		

Спецификация

(начало)

Поз.	Обозначение	Наименование	Кол.	Масса, ед., кг	Приме-чание
		ПМ-1		3531	
С-1	лист АС-73	Сетка С-1	2	30.41	
	То же	ø10 AI, l=180 мм	32	0.11	фиксатор
		Бетон кл. В 15, $м^3$	1.4		
		ПМ-1*		2568	
С-1	лист АС-73	Сетка С-1	2	30.41	
	То же	ø 10 AI, l=120 мм	32	0.11	фиксатор
		Бетон кл. В 15, $м^3$	1.02		
		С-1		30.41	
1	ГОСТ 5781-82	ø8 AIII, l=2960 мм	13	1.17	
2	То же	ø8 AIII, l=2000 мм	19	0.8	
		ПМ-2		2739	
С-2	лист АС-73	Сетка С-2	2	26.9	
	То же	ø 10 AI, l=180 мм	23	0.11	фиксатор
		Бетон кл. В 15, $м^3$	1.09		
		С-2		26.9	
1	ГОСТ 5781-82	ø8 A III, l=2960 мм	10	1.17	
3	То же	ø8 A III, l=1600 мм	19	0.8	

Спецификация

(продолжение)

Поз.	Обозначение	Наименование	Кол.	Масса, ед., кг	Приме-чание
		Вход №1			
	сер. 1.238-1.2-4	КВ 18.28-т	1	1330	
	ГОСТ 6757-80	Сетка ø5 Вр-I 100/100, $м^2$	6.3	3.08кг/$м^2$	
	сер. 1.100.2-5	РН-7.5-1	1	15.17	
		Бетон кл. В 15, $м^3$	1.53		F 50
		Цементно-песчаная стяжка, $м^3$	0.162		
		Керамическая плитка, $м^2$	8.1		
	ГОСТ 10704-91	Труба ø50х3.5, м.п.	12.8		
	То же	Труба ø40х3.0, l=1050 мм	8		
	ГОСТ 103-76	-150х10, l=150 мм	8		
	ГОСТ 5781-82	ø 12 AI, l=400 мм	16		

Изм.	Кол.уч.	Лист	№Док.	Подпись	Дата
Гип		Темиров			
Выполнил		Макаров			
Проверил		Темиров			

48-20-АС

Строительство школы на 420 мест в с. Щапово, район Бәйтерек, ЗКО

Школа на 420 мест

Стадия	Лист	Листов
РП	122	

Спецификация элементов лестницы(продолжение)

ТОО "STROYCONSALTING"

Спецификация (продолжение)

Поз.	Обозначение	Наименование	Кол.	Масса, ед., кг	Приме-чание
		Вход №2			
	сер. 1.238-1.2-4	КВ 18.28-т	1	1330	
	ГОСТ 6727-80	Сетка ⌀5 Вр-I 100/100, $м^2$	7.17	3.08кг/$м^2$	
	сер. 1.100.2-5	РН-7.5-1	1	15.17	
		Бетон кл. В 15, $м^3$	1.795		F 50
		Цементно-песчаная стяжка, $м^3$	0.195		
		Керамическая плитка, $м^2$	9.76		
	ГОСТ 10704-91	Труба ⌀50х3.5, м.п.	10.77	4.01	ограждение
	То же	Труба ⌀40х3.0, l=1050 мм	10	2.88	
	ГОСТ 103-76	-150х10, l=150 мм	10	1.766	
	ГОСТ 5781-82	12 АI, l=400 мм	20	0.355	
		Вход №3			
	сер. 1.238-1.2-4	КВ 18.28-т	1	1330	
	ГОСТ 6727-80	Сетка ⌀5 Вр-I 100/100, $м^2$	5.4	3.08кг/$м^2$	
	сер. 1.100.2-5	РН-7.5-1	1	15.17	
		Бетон кл. В 15, $м^3$	1.125		F 50
		Цементно-песчаный раствор М100, $м^3$	0.123		
		Керамическая плитка, $м^2$	6.125		

Спецификация (окончание)

Поз.	Обозначение	Наименование	Кол.	Масса, ед., кг	Приме-чание
		Вход №4			
	сер. 1.238-1.2-4	КВ 18.28-т	1	1330	
	ГОСТ 6727-80	Сетка ⌀5 Вр-I 100/100, $м^2$	3.6	3.08 кг/$м^2$	
	1.100.2-5	РН-7.5-1	1	15.17	
		Бетон кл. В 15, $м^3$	0.54		F 50
		Цементно-песчаный раствор М100, $м^3$	0.077		
		Керамическая плитка, $м^2$	3.87		

Изм.	Кол.уч.	Лист	№Док.	Подпись	Дата	48-20-АС		
						Строительство школы на 420 мест в с. Щапово, район Бәйтерек, ЗКО		
Гип		Темиров				Школа на 420 мест	Стадия	Лист	Листов
Выполнил		Макаров					РП	123	
Проверил		Темиров				Спецификация элементов лестницы(окончание)	ТОО "STROYCONSALTING"	

План входа №5

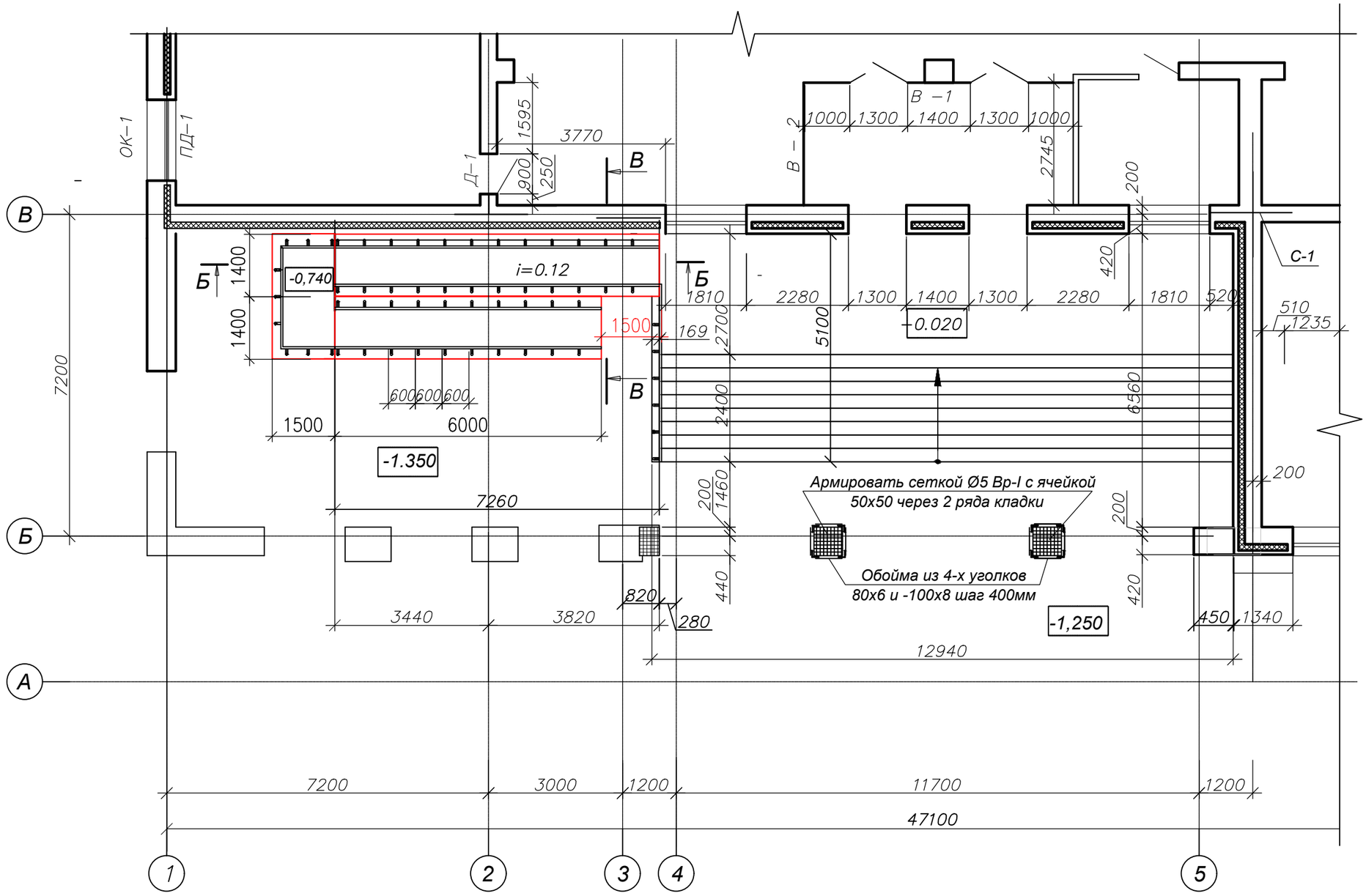

						48-20-АС			
Изм.	Кол.уч.	Лист	№Док.	Подпись	Дата	Строительство школы на 420 мест в с. Щапово, район Бәйтерек, ЗКО			
Гип		Темиров				Школа на 420 мест	Стадия	Лист	Листов
Выполнил		Макаров					РП	124	
Проверил		Темиров				План входа №5	ТОО "STROYCONSALTING"		

Схема расположения фундаментов

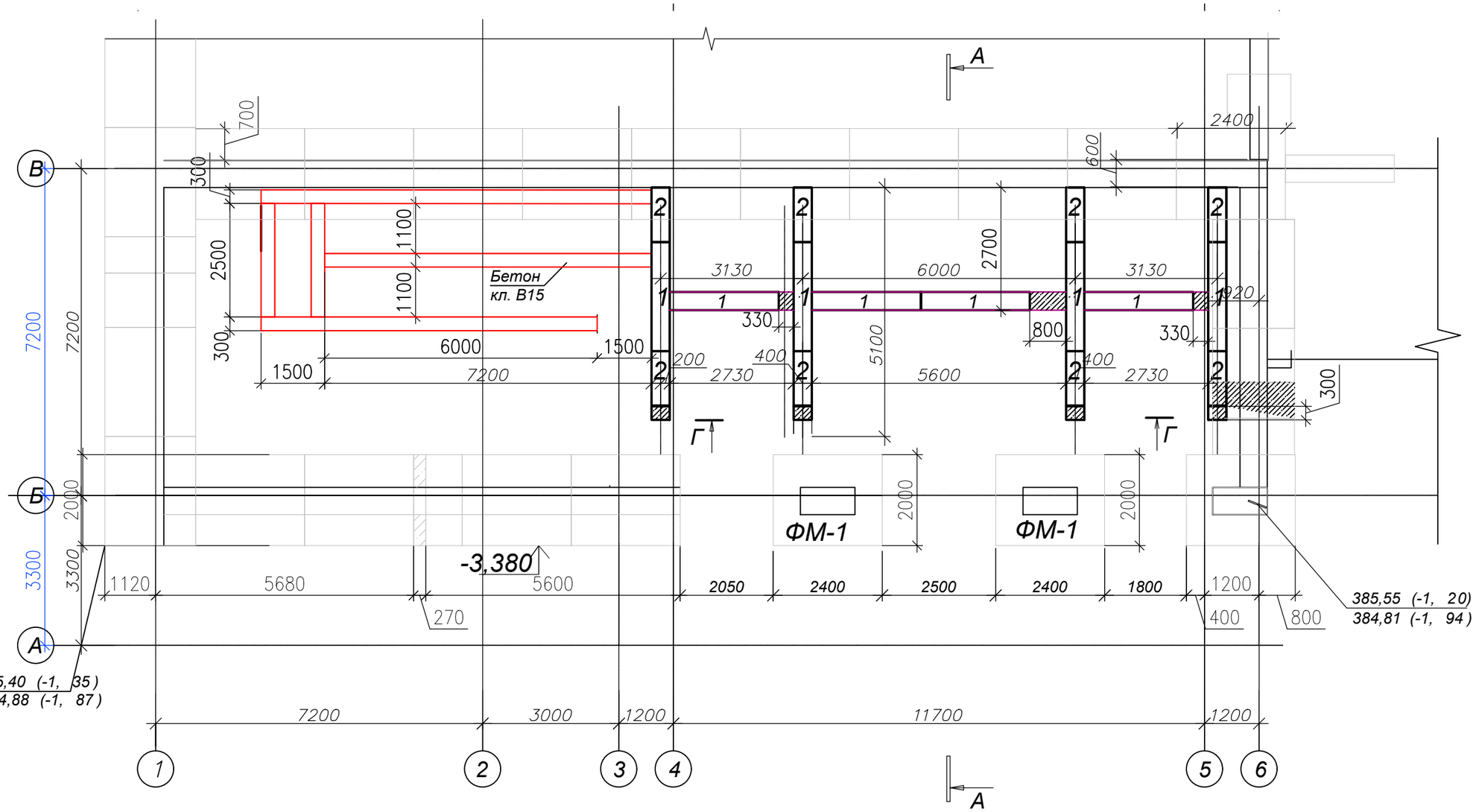

						48-20-АС		
Изм.	Кол.уч.	Лист	№Док.	Подпись	Дата	Строительство школы на 420 мест в с. Щапово, район Бәйтерек, ЗКО		
Гип		Темиров				Школа на 420 мест	Стадия	Лист	Листов
Выполнил		Макаров					РП	125	
Проверил		Темиров				Схема расположения фундаментов	ТОО "STROYCONSALTING"		

А - А

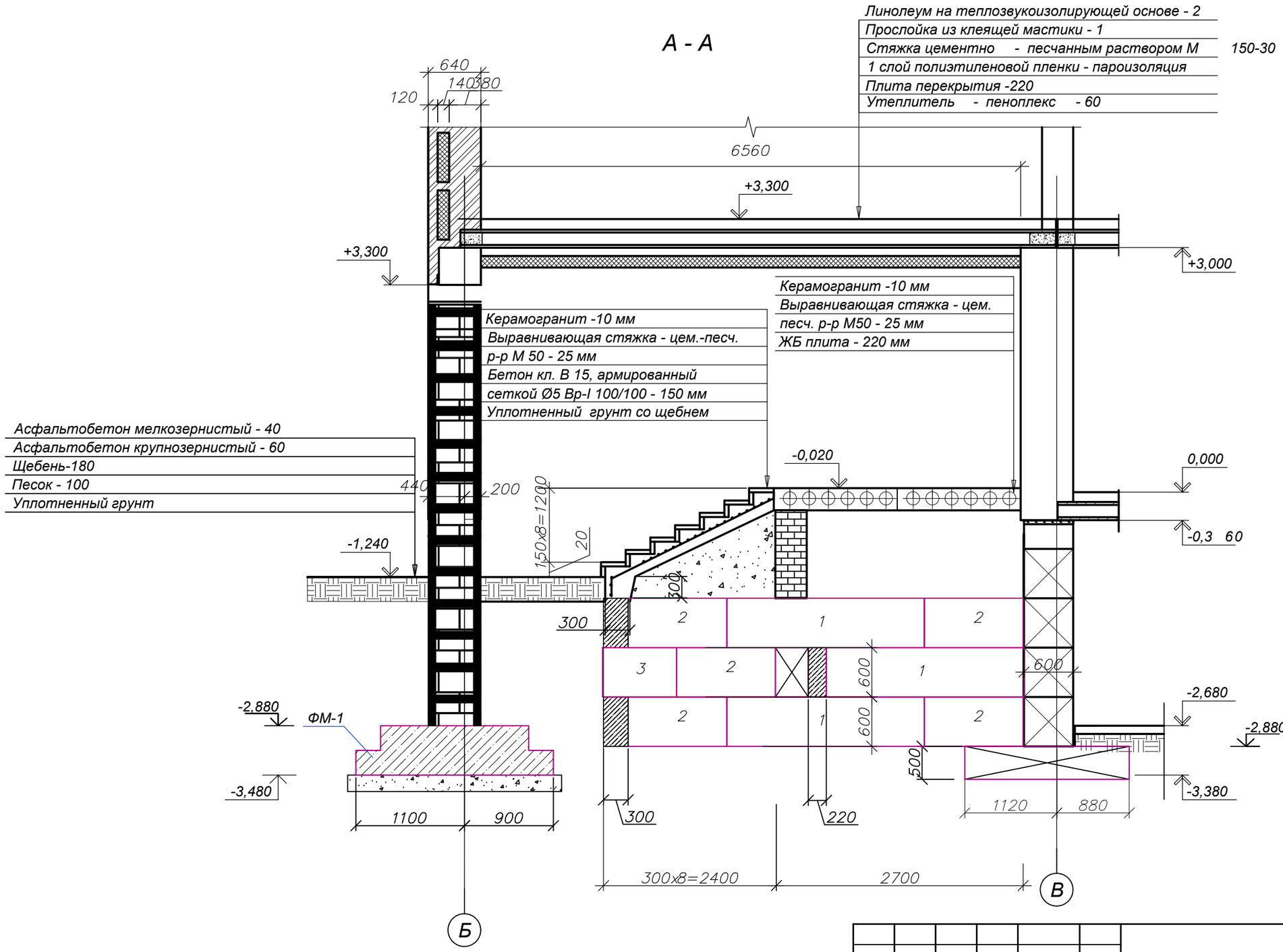

						48-20-АС		
						Строительство школы на 420 мест в с. Щапово, район Бәйтерек, ЗКО		
Изм.	Кол.уч.	Лист	№Док.	Подпись	Дата			
Гип		Темиров				Школа на 420 мест	Стадия	Лист	Листов
Выполнил		Макаров					РП	126	
Проверил		Темиров				Разрез А-А	ТОО "STROYCONSALTING"		

Схема расположения плит покрытия на отм. +3,050

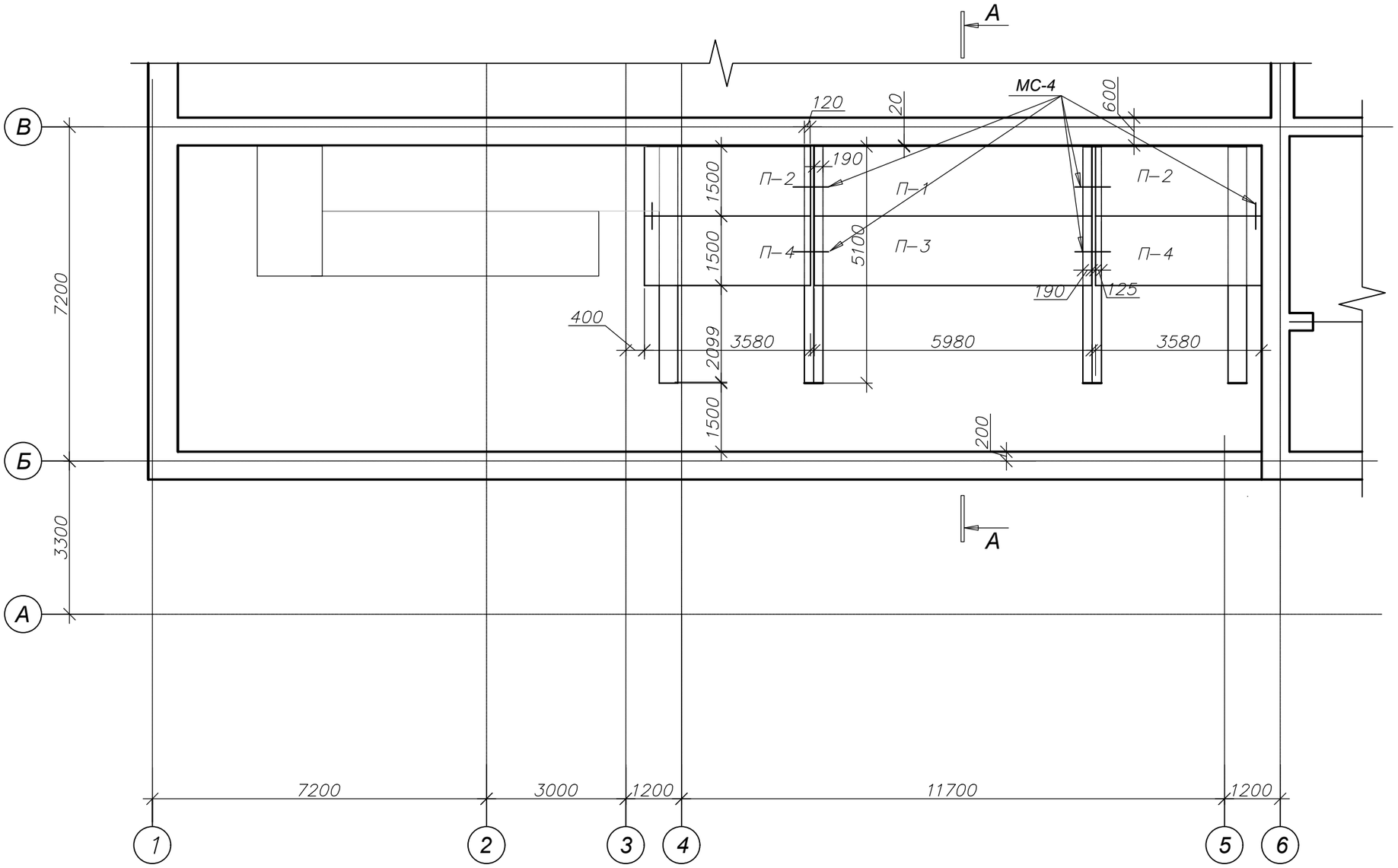

Примечания:

1. Плиты перекрытия укладывать по выравненному свежеуложенному слою цем. песчаного раствора М200, б=10 мм.
2. Швы между плитами должны быть очищены от мусора и заделаны цем. песчаным расвором М200.
3. Низ плит на отм -0.320.
4. Соединительные изделия МС необходимо защитить слоем цем. песчаного раствора М100, б=30мм.

						48-20-АС			
Изм.	Кол.уч.	Лист	№Док.	Подпись	Дата	Строительство школы на 420 мест в с. Щапово, район Бәйтерек, ЗКО			
Гип		Темиров				Школа на 420 мест	Стадия	Лист	Листов
Выполнил		Макаров					РП	127	
Проверил		Темиров				Схема расположения плит покрытия на отм. +3,050	ТОО "STROYCONSALTING"		

Спецификация элементов

Поз.	Обозначение	Наименование	Кол.	Масса, ед., кг	Приме-чание
		Фундаментные блоки			
1	ГОСТ 13579-78	ФБС 24.6.6-т	25	1960	
2	То же	ФБС 12.6.6- т	20	960	
3	"-"	ФБС 9.6.6- т	4	700	
		Бетон кл В 7,5, м³	1,3		заделка м/у блоками
		Фунд-ты под пандус			
		Бетон кл В 15 м³	12,5		
7		Крыльцо			
		Бетон кл В 15 м³	15,21		
	ГОСТ 8478-81	Сетка Ø5 Вр-I 100/100, м²	70,2	2,88	202,2
		Керамогранит м²	71,2		
П-1	с.1.141-1, вып.63	ПК 60.15-8АmVm	1	2800	
П-2	с.1.141-1, в.60	ПК 36.15-8т	2	1700	
П-1	с.1.141-1, вып.63	ПК 60.12-8АmVm	1	2330	
П-2	с.1.141-1, в.60	ПК 36.12-8т	2	1330	
МС-4	с.2.240-1, в. 6	Соед. элемент МС-4	6	0.620	
		Пандус			
		Бетон кл В 15 м³	3,53		
	ГОСТ 8478-81	Сетка Ø5 Вр-I 100/100, м²	23,52	2,88	67,7
		Керамогранит , м²	23,52		
		Ограждение			
	ГОСТ 10704-91	Стойка труба Ø50х3, L=740	60	2,6	156
		Поручни- труба Ø50х3, п.м.	29,2	3,48	101,6
		ЗД-1	60	1.8	
	ГОСТ 103-76	-200х200х8	1	1.260	
	ГОСТ 5781-82	10 А-III, l=220мм	4	0.136	

Согласовано

Взам. инв. ?

Подп. и дата

Инв. ? подл.

Изм.	Кол.уч.	Лист	№Док.	Подпись	Дата	48-20-АС		
						Строительство школы на 420 мест в с. Щапово, район Бәйтерек, ЗКО		
Гип		Темиров				Школа на 420 мест	Стадия	Лист	Листов
Выполнил		Макаров					РП	128	
Проверил		Темиров				Спецификация элементов входа №5	ТОО "STROYCONSALTING"	

Г-Г

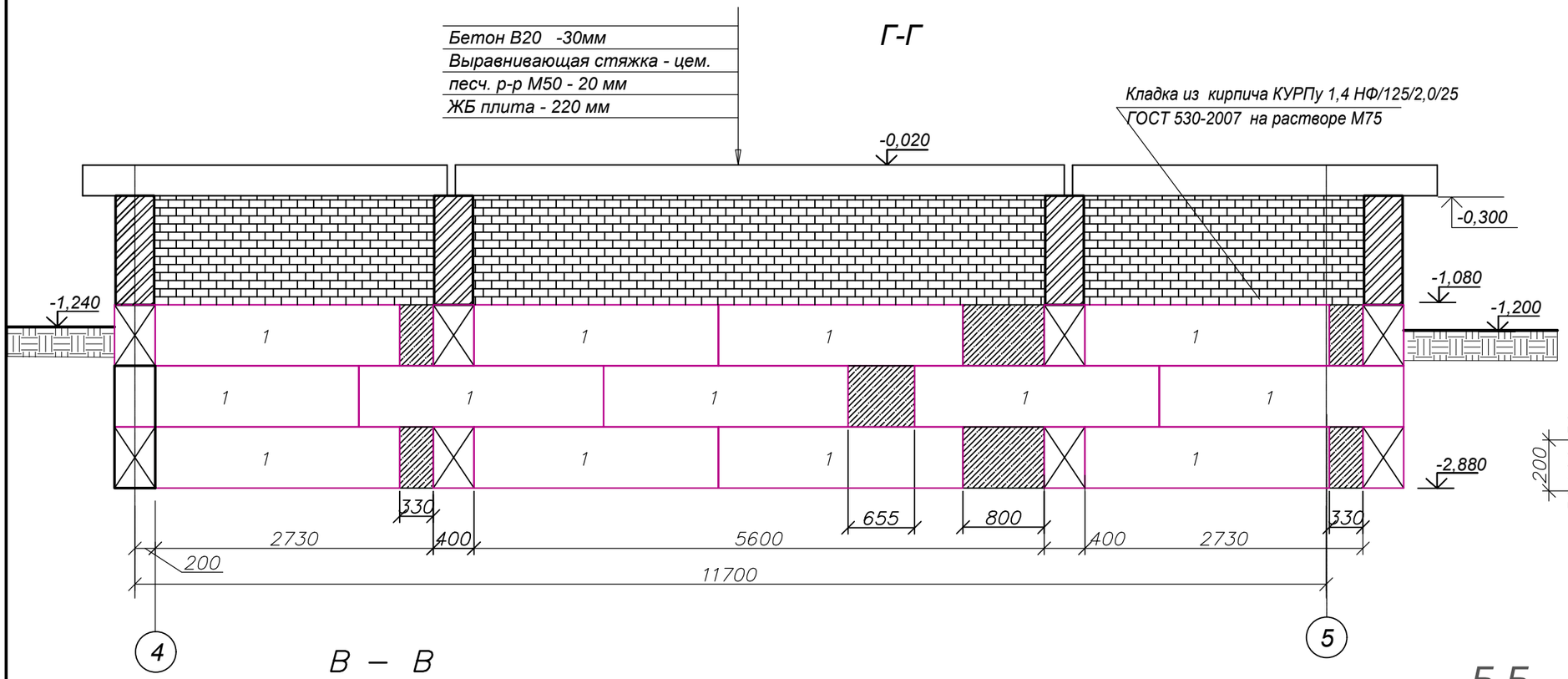

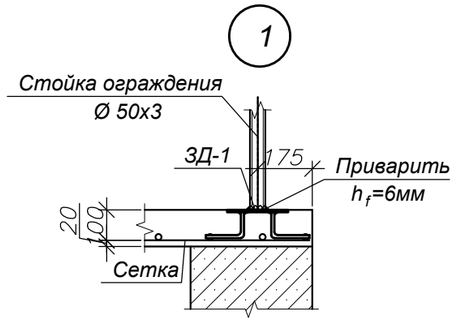

ЗД–1

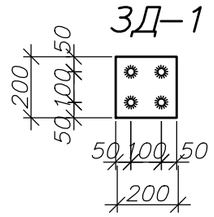

2–2

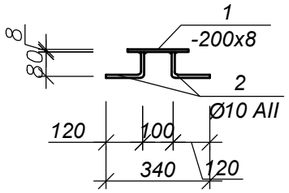

В – В

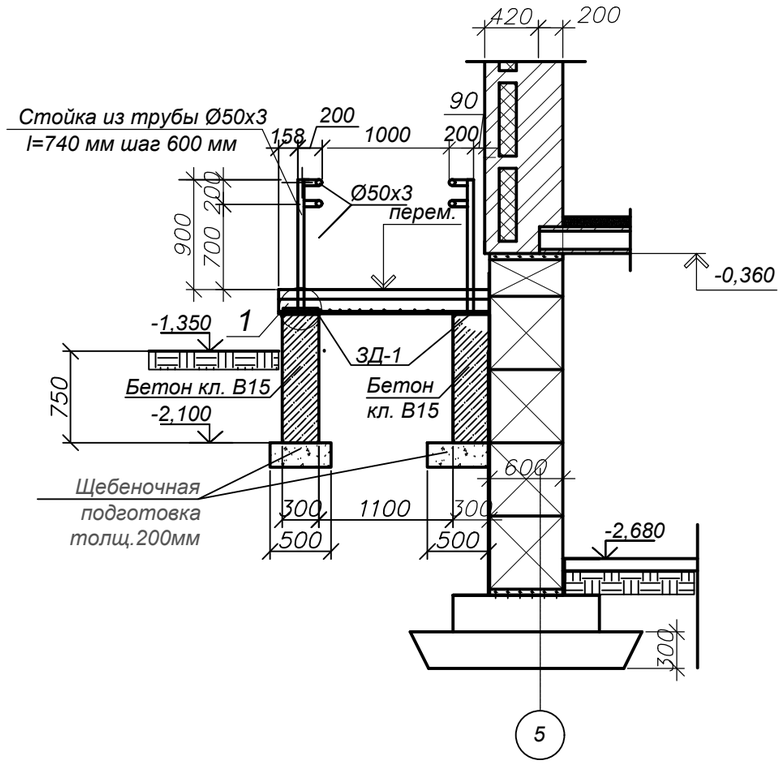

Б-Б

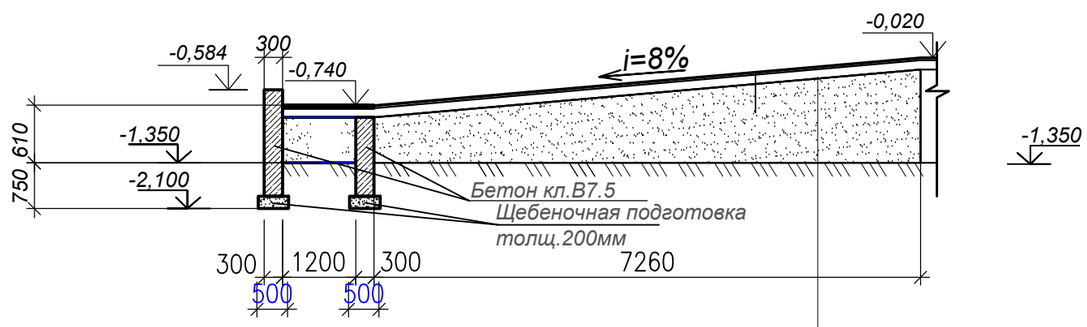

Бетон В20- 30 мм
Выравнивающая стяжка - цем.-песч.
р-р М 50 - 20 мм
Бетон кл. В 15, армированный
сеткой Ø5 Вр-I 100/100 - 150 мм
Уплотненный грунт со щебнем

Примечание:
Данный лист смотри совместно с листом АС-81,82,85.
Спецификацию сборных элементов см. лист АС- 85.

						48-20-АС			
Изм.	Кол.уч.	Лист	№Док.	Подпись	Дата	Строительство школы на 420 мест в с. Щапово, район Бәйтерек, ЗКО			
Гип		Темиров				Школа на 420 мест	Стадия	Лист	Листов
Выполнил		Макаров					РП	129	
Проверил		Темиров				Разрез Б-Б;В-В;Г-Г	ТОО "STROYCONSALTING"		

1—1

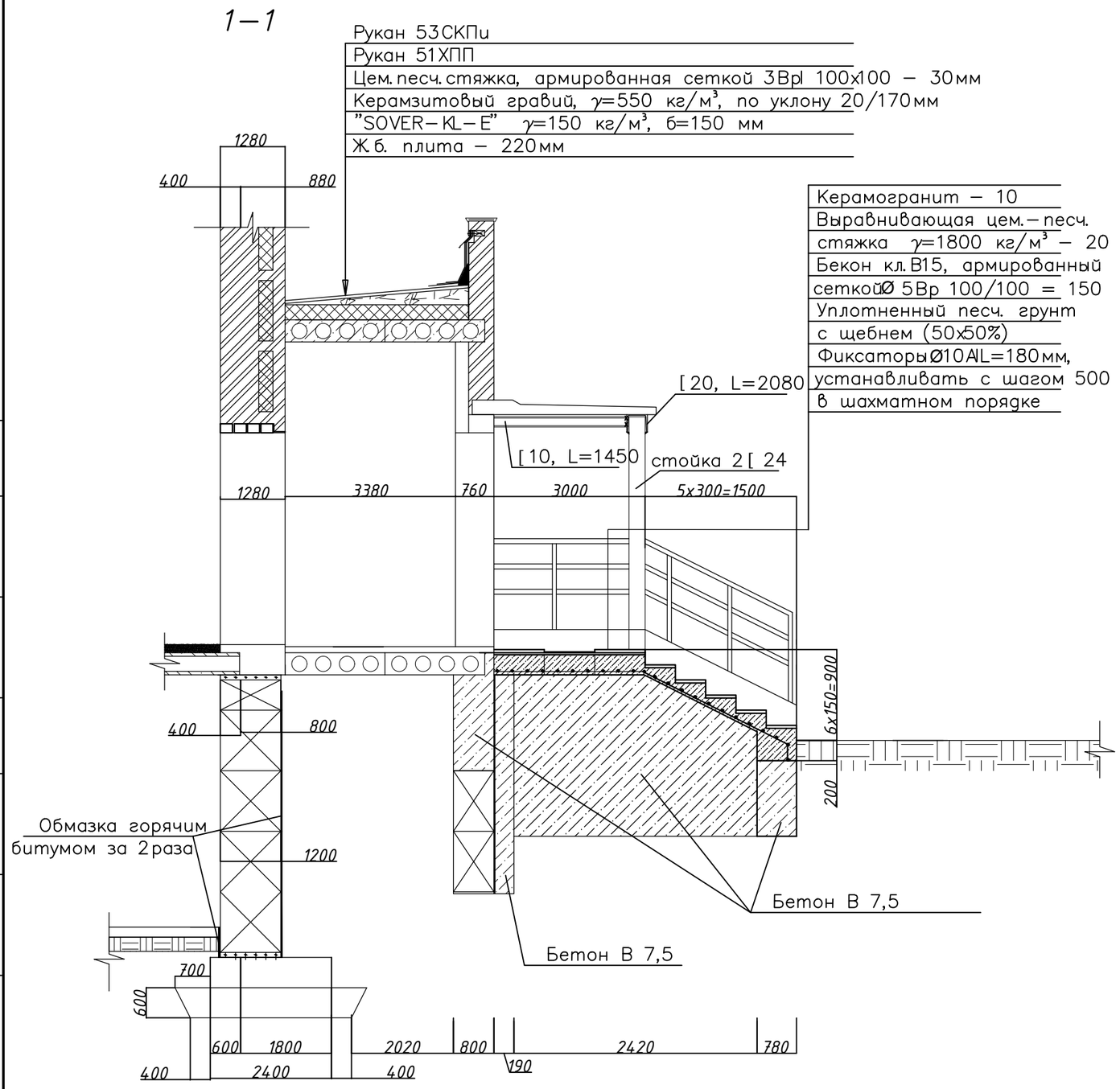

План входа №6

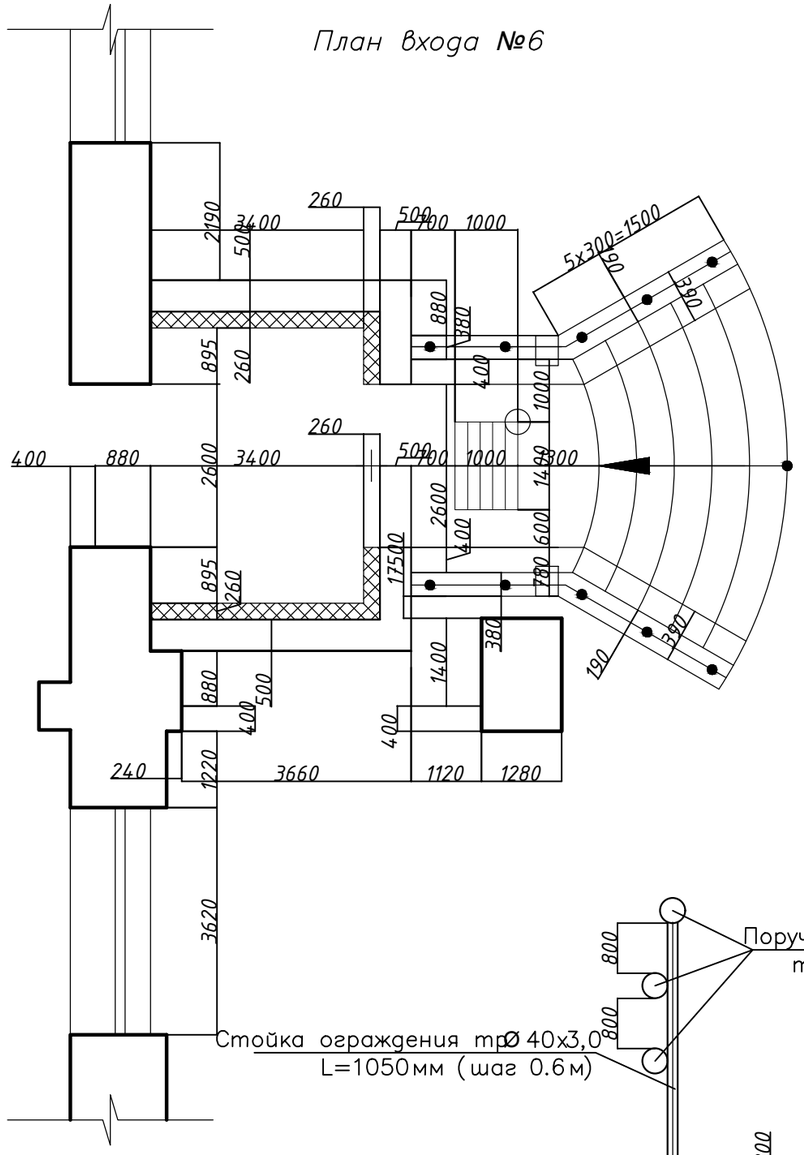

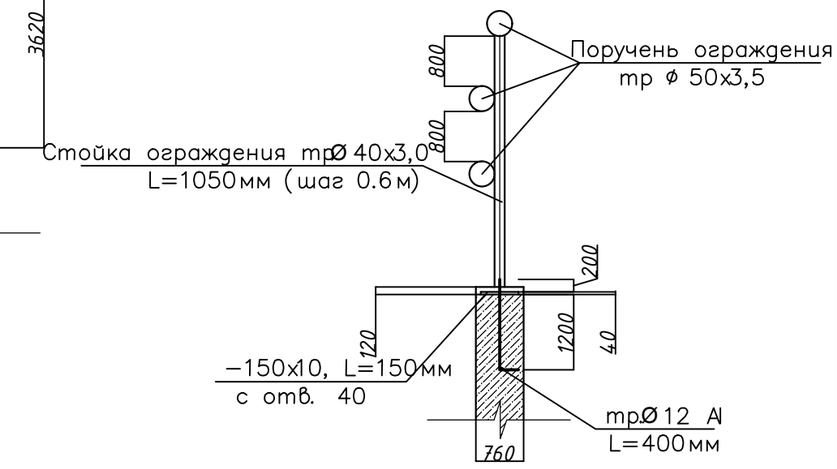

ПРИМЕЧАНИЯ:

1. Металл конструкций сталь С-245.
2. Сварку производить электродами Э-42, ГОСТ 9467-75. Высота катета сварных швов равна 5 мм.
3. Тщательно зачеканить цементно-песчаным раствором зазоры между стальными конструкциями и кладкой.
4. Металлические элементы оштукатурить по сетке "Рабица"

Изм.	Кол.уч.	Лист	№Док.	Подпись	Дата	48-20-АС		
						Строительство школы на 420 мест в с. Щапово, район Бәйтерек, ЗКО		
Гип		Темиров				Школа на 420 мест	Стадия	Лист	Листов
Выполнил		Макаров					РП	129*	
Проверил		Темиров				План входа №6	ТОО "STROYCONSALTING"	

СОГЛАСОВАНО

ИНВ. № ПОДЛ. ПОДПИСЬ И ДАТА

План фундаментов

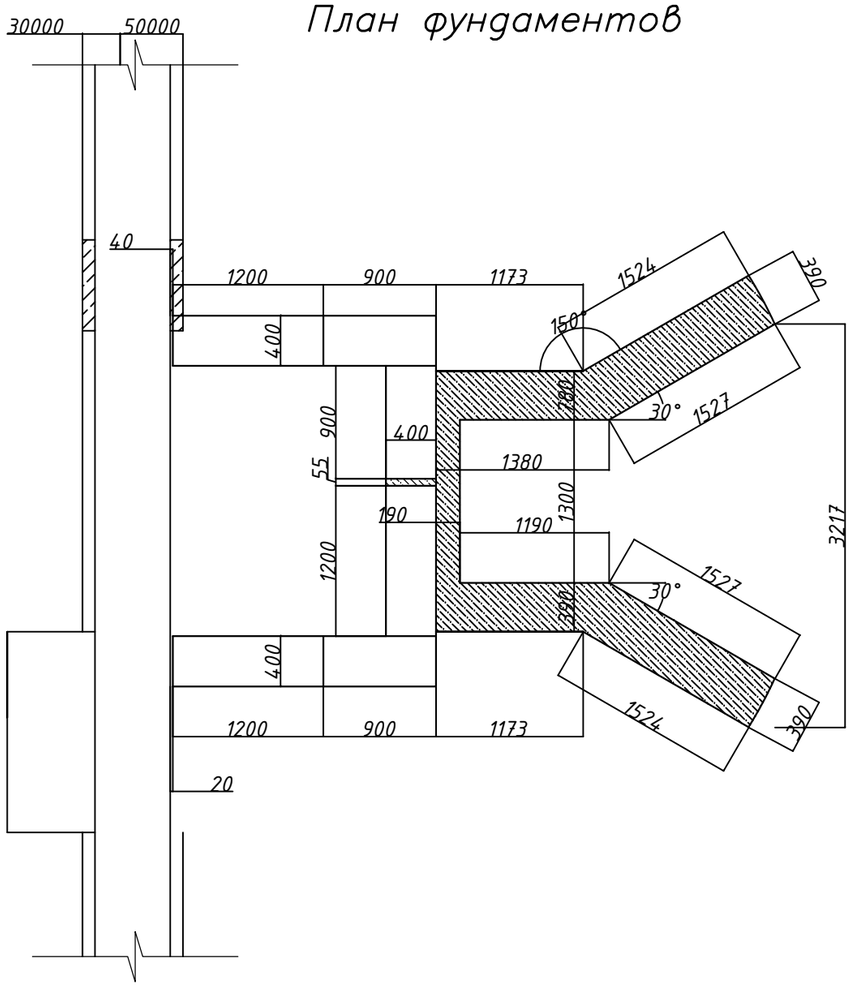

1–1

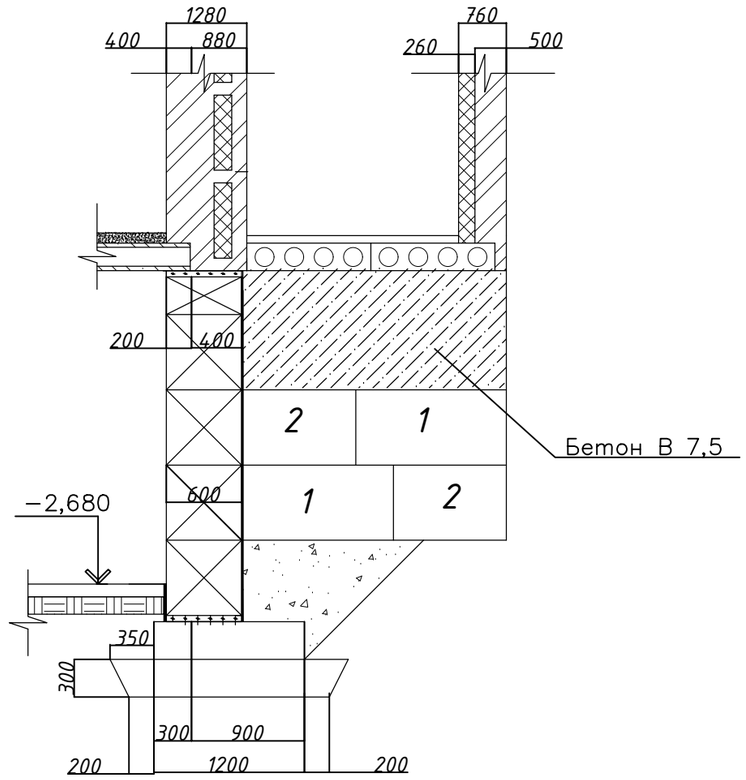

2–2

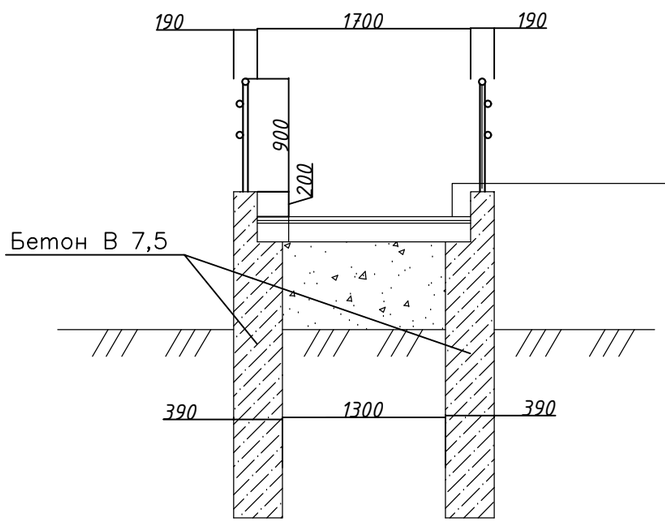

Керамогранит – 10
Выравнивающая цем.–песч.
стяжка γ=1800 кг/м^3 – 20
Бекон кл.В15, армированный
сеткой Ø 5Вр 100/100 = 150
Уплотненный песч. грунт
с щебнем (50х50%)

СОГЛАСОВАНО

ИНВ.№ ПОДЛ. ПОДПИСЬ И ДАТА

Изм.	Кол.уч.	Лист	№Док.	Подпись	Дата	48-20-АС		
						Строительство школы на 420 мест в с. Щапово, район Бәйтерек, ЗКО		
Гип		Темиров				Школа на 420 мест	Стадия	Лист	Листов
Выполнил		Макаров					РП	130	
Проверил		Темиров				Схема расположения фундаментов	ТОО "STROYCONSALTING"	

Схема расположения плит перекрытия на отм.−0.320

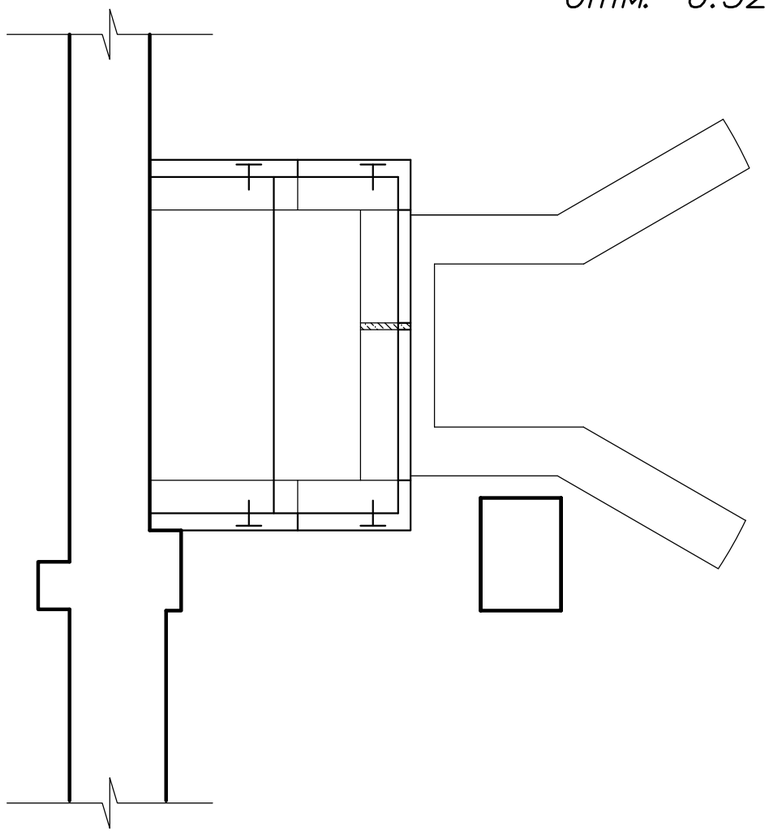

Схема расположения плит перекрытия на отм.3.000

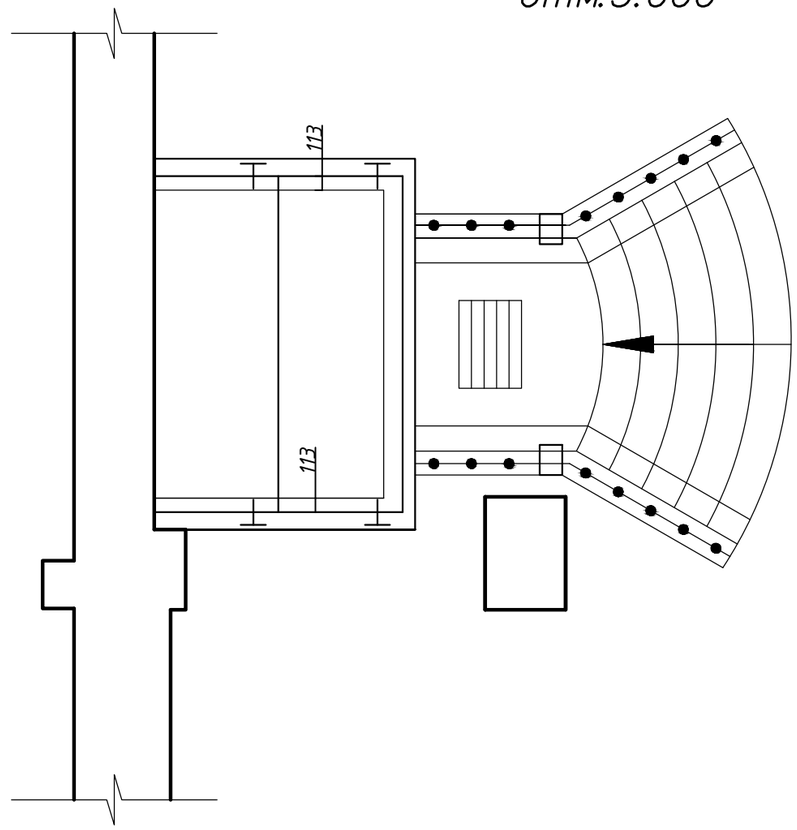

Узел 1

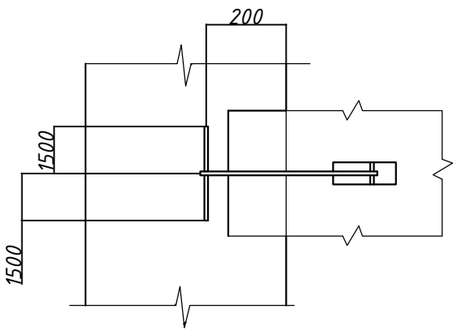

Узел 2

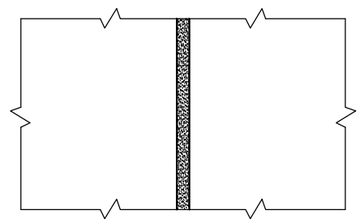

Анкер А1

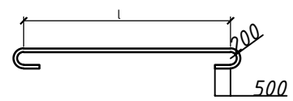

1−1

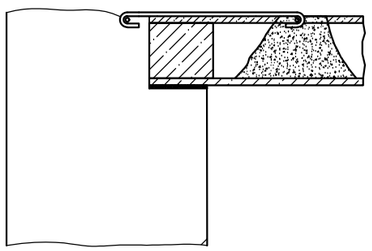

2−2

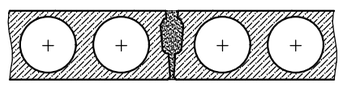

СОГЛАСОВАНО

ИНВ. № ПОДЛ. ПОДПИСЬ И ДАТА

Изм.	Кол.уч.	Лист	№Док.	Подпись	Дата
Гип		Темиров			
Выполнил		Макаров			
Проверил		Темиров			

48-20-АС

Строительство школы на 420 мест в с. Щапово, район Бәйтерек, ЗКО

Школа на 420 мест

Стадия	Лист	Листов
РП	131	

Схема расположения плит покрытия на отм. -0,320
Схема расположения плит перекрытия на отм.3.000

ТОО "STROYCONSALTING"

План кровли

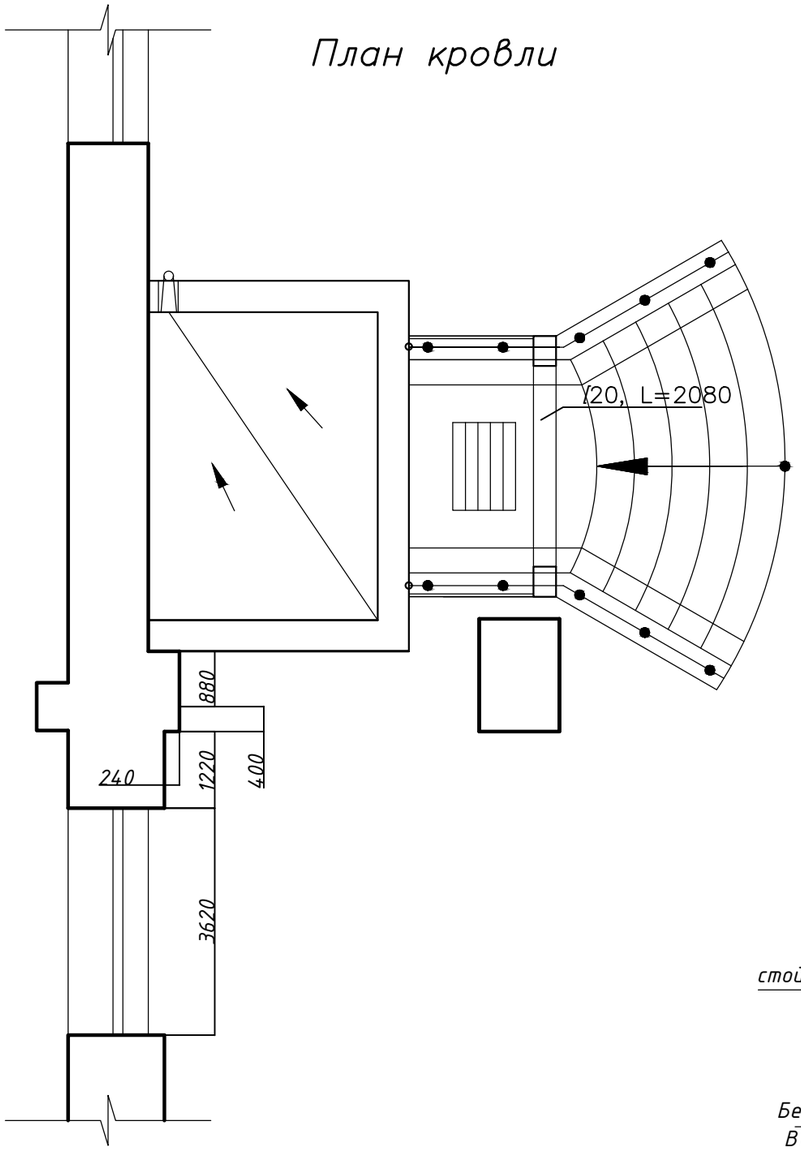

2–2

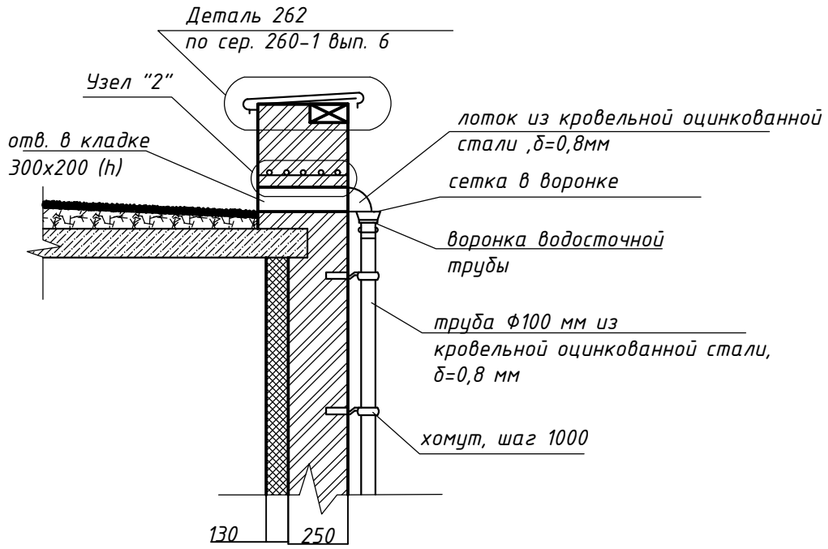

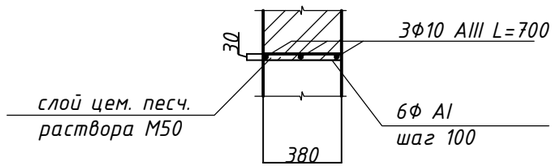

А–А

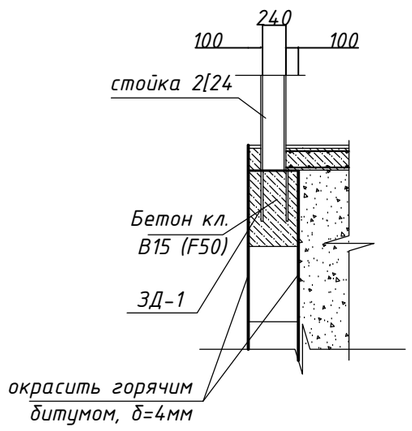

ЗД–1

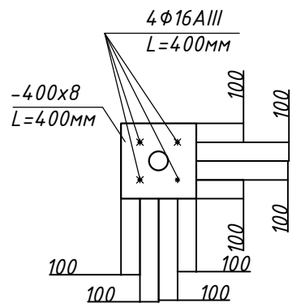

Б–Б

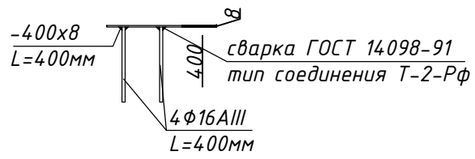

ПРИМЕЧАНИЯ:

1. Плиты перекрытия укладывать по выравненному свежеуложенному слою цем. песчаного раствора М200, δ=10 мм.
2. Швы между плитами должны быть очищены от мусора и заделаны цем. песчаным раствором М200.

СОГЛАСОВАНО

ИНВ. № ПОДЛ. ПОДПИСЬ И ДАТА

						48-20-АС
Изм.	Кол.уч.	Лист	№Док.	Подпись	Дата	Строительство школы на 420 мест в с. Щапово, район Бәйтерек, ЗКО
Гип		Темиров				Школа на 420 мест — Стадия: РП; Лист: 131; Листов:
Выполнил		Макаров				
Проверил		Темиров				План кровли входа №6 — ТОО "STROYCONSALTING"

Спецификация

Поз. обознач.	Обозначение	Наименование	Кол.	Масса ед.,кг.	Примечание
1	ГОСТ 13579-78	ФБС 12.4.6-т	4	640	
2	ГОСТ 13579	ФБС 9.4.6-т	4	470	
	ГОСТ 8478-81	сетка Ф5 Врl-100/Ф5Врl-100м^2			
		Бетон кл. В 7.5 м^3	0,264		
		Бетонные камни м^3	2,36		
		Плитка под естественный камень м^2	8,7		
		Керамогранит м^2	8,1		
	ГОСТ 8240-97	[24 м.п.	9,24		Стойка
	ГОСТ 8240-97	[20 м.п.	2,08		
	ГОСТ 8240-97	[10 м.п.	2,64		
	с.1.141-1,в. 60	ПК 27.10 шт.	4		
		Анкер А1	8		
		12А-III L=350мм.	8		
МР	Сер.1.100.2-5 в.1	РН 7.5-1	1	15,17	
	ГОСТ 5781-82	ø16AIII L=400мм.	4	0,63	ЗД-1
	ГОСТ 19903-74	-400х8,L=400мм с отв.ø10	1	9,55	ЗД-1
	ГОСТ 8732-78*	тр ø50х2,8 м. п.	16,8		поручень ограждения
	ГОСТ 8732-78*	тр ø40х3, L=1050мм шт.	8		стойка ограждения
	ГОСТ 19903-74	-150х10, L=150мм с отв ø40	8	1,76	
	ГОСТ 5781-82*	ø12А-III L=400мм.	8	0,35	
	ГОСТ 5781-82*	ø10А-III м. п.	2,1	0,617	Узел "2"
	то же	ø6А-I м. п.	2,4	0,222	Узел "2"
	ГОСТ 14918-80	оцинк. кров. ст., б=0,3мм, м2	0,58		Лоток
	то же	Тр. из оцинк. кров. ст. ø100, б=0,8мм, м2	0,5		Водосток
	ГОСТ 19903-74	-50х5, L=360	3	0,785	Хомут

СОГЛАСОВАНО

ИНВ. № ПОДЛ. ПОДПИСЬ И ДАТА

Изм.	Кол.уч.	Лист	№Док.	Подпись	Дата
Гип		Темиров			
Выполнил		Макаров			
Проверил		Темиров			

48-20-АС

Строительство школы на 420 мест в с. Щапово, район Бәйтерек, ЗКО

Школа на 420 мест

Стадия	Лист	Листов
РП	132	

Спецификация элементов входа №6

ТОО "STROYCONSALTING"

1—1

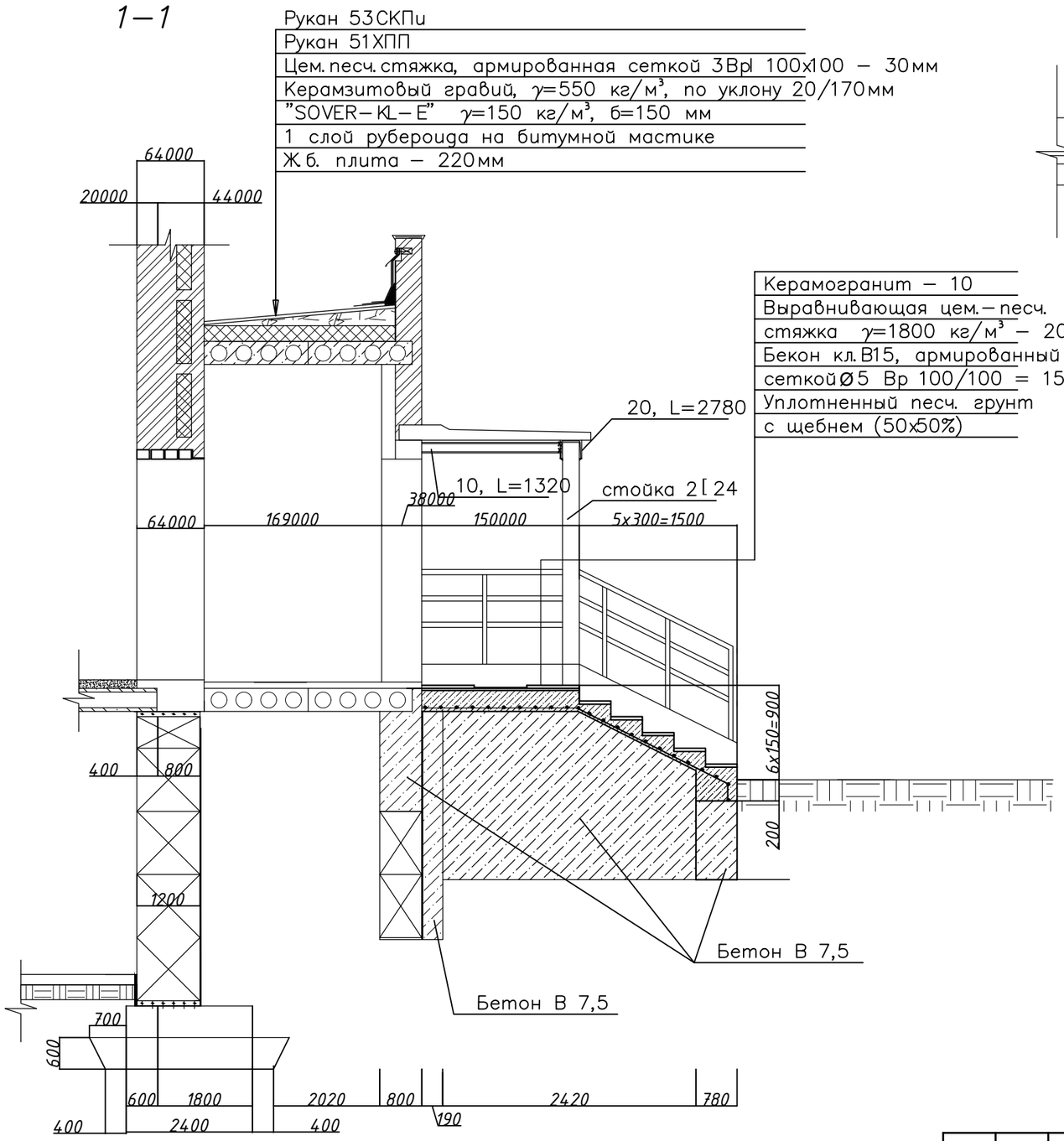

План входа №7

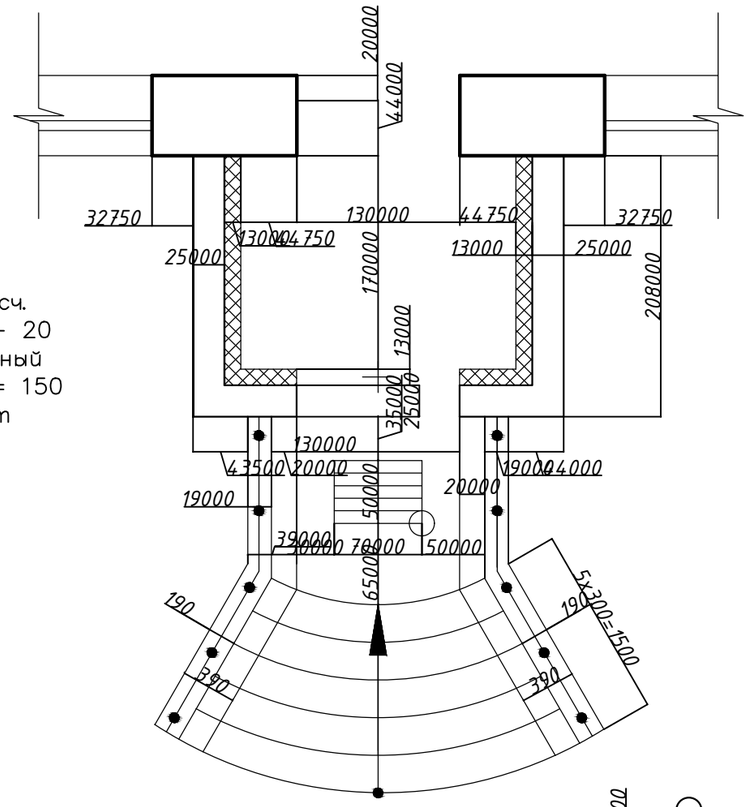

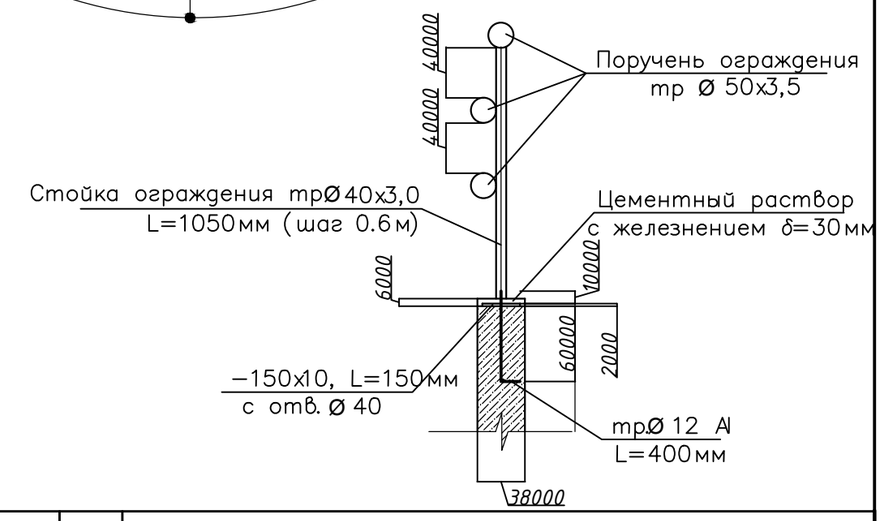

ПРИМЕЧАНИЯ:

1. Металл конструкций сталь С-245.
2. Сварку производить электродами Э-42, ГОСТ 9467-75. Высота катета сварных швов равна 5 мм.
3. Тщательно зачеканить цементно-песчаным раствором зазоры между стальными конструкциями и кладкой.
4. Металлические элементы оштукатурить по сетке "Рабица"

СОГЛАСОВАНО

ИНВ. № ПОДЛ. ПОДПИСЬ И ДАТА

Изм.	Кол.уч.	Лист	№Док.	Подпись	Дата	48-20-АС		
						Строительство школы на 420 мест в с. Щапово, район Бәйтерек, ЗКО		
Гип		Темиров				Школа на 420 мест	Стадия	Лист	Листов
Выполнил		Макаров					РП	133	
Проверил		Темиров				План входа №7	ТОО "STROYCONSALTING"	

План фундаментов

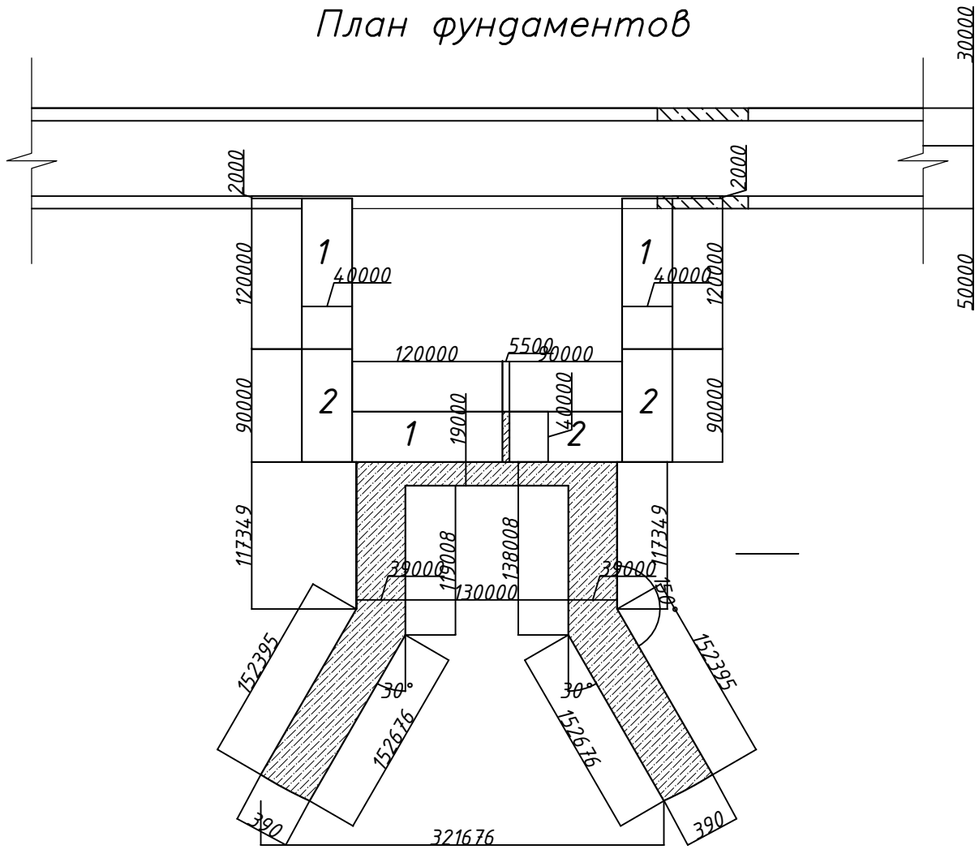

1–1

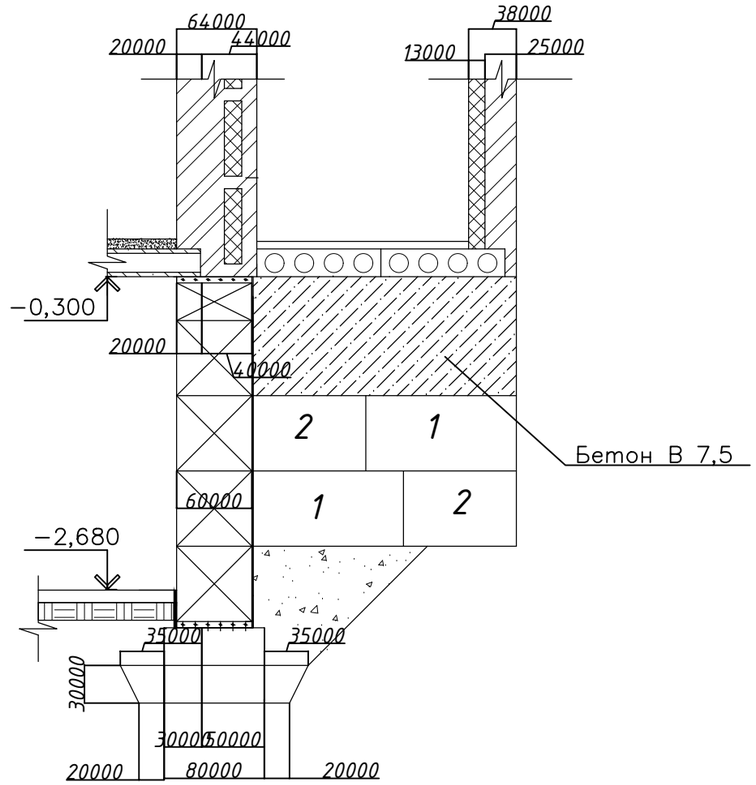

2–2

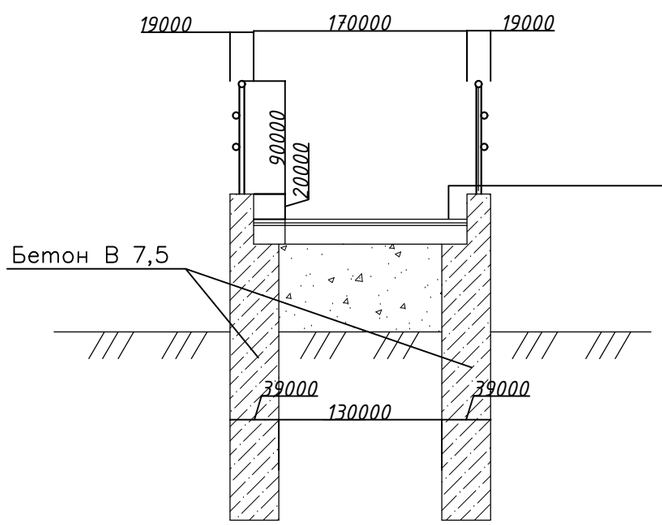

Керамогранит – 10
Выравнивающая цем.–песч.
стяжка γ=1800 кг/м³ – 20
Бекон кл.В15, армированный
сеткойØ 5Вр 100/100 = 150
Уплотненный песч. грунт
с щебнем (50х50%)

СОГЛАСОВАНО

ИНВ.№ ПОДЛ. ПОДПИСЬ И ДАТА

Изм.	Кол.уч.	Лист	№Док.	Подпись	Дата	48-20-АС		
						Строительство школы на 420 мест в с. Щапово, район Бәйтерек, ЗКО		
Гип		Темиров				Школа на 420 мест	Стадия	Лист	Листов
Выполнил		Макаров					РП	134	
Проверил		Темиров				План фундамента	ТОО "STROYCONSALTING"	

Схема расположения плит перекрытия на отм.−0.320

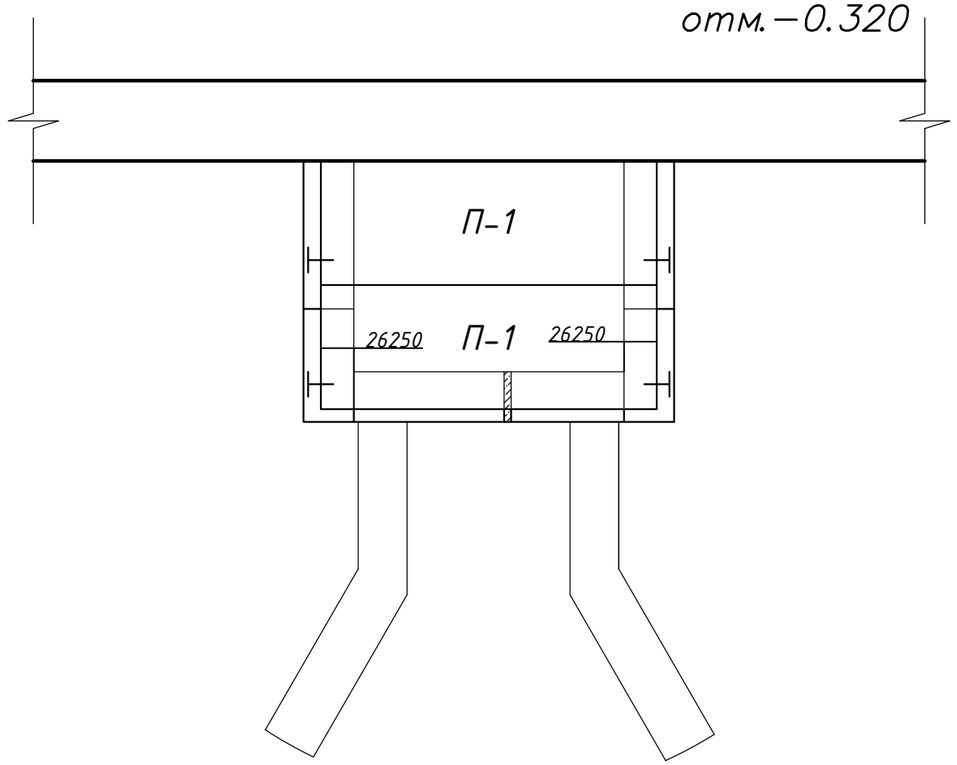

Схема расположения плит перекрытия на отм.3.000

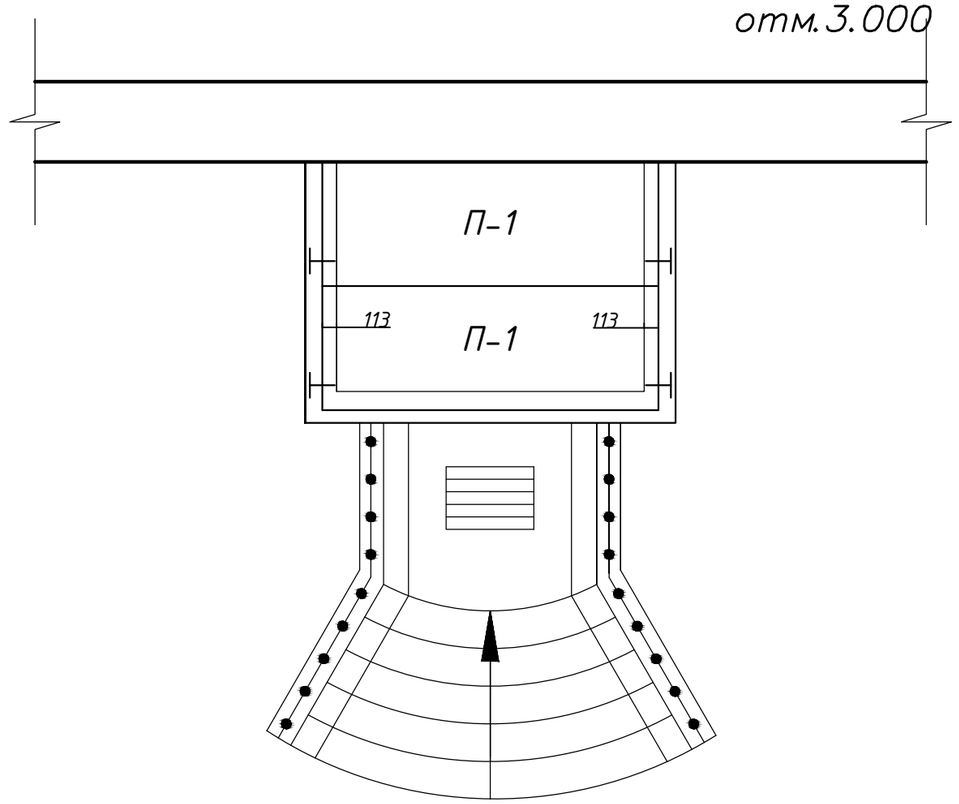

Узел 1

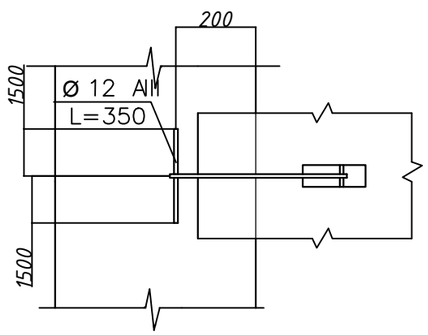

Узел 2

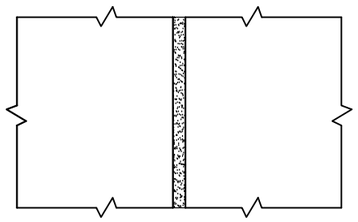

Анкер А1

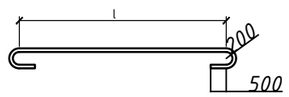

1−1

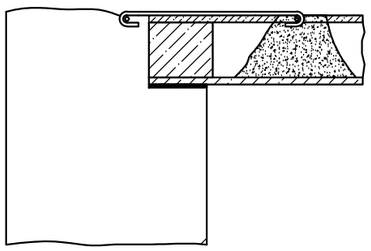

2−2

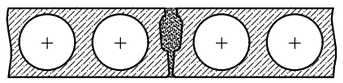

СОГЛАСОВАНО

ИНВ. № ПОДЛ. ПОДПИСЬ И ДАТА

Изм.	Кол.уч.	Лист	№Док.	Подпись	Дата	48-20-АС		
						Строительство школы на 420 мест в с. Щапово, район Бәйтерек, ЗКО		
Гип		Темиров				Школа на 420 мест	Стадия	Лист	Листов
Выполнил		Макаров					РП	135	
Проверил		Темиров				Схема расположения плит покрытия на отм. -0,320 Схема расположения плит перекрытия на отм.3.000	ТОО "STROYCONSALTING"	

План кровли

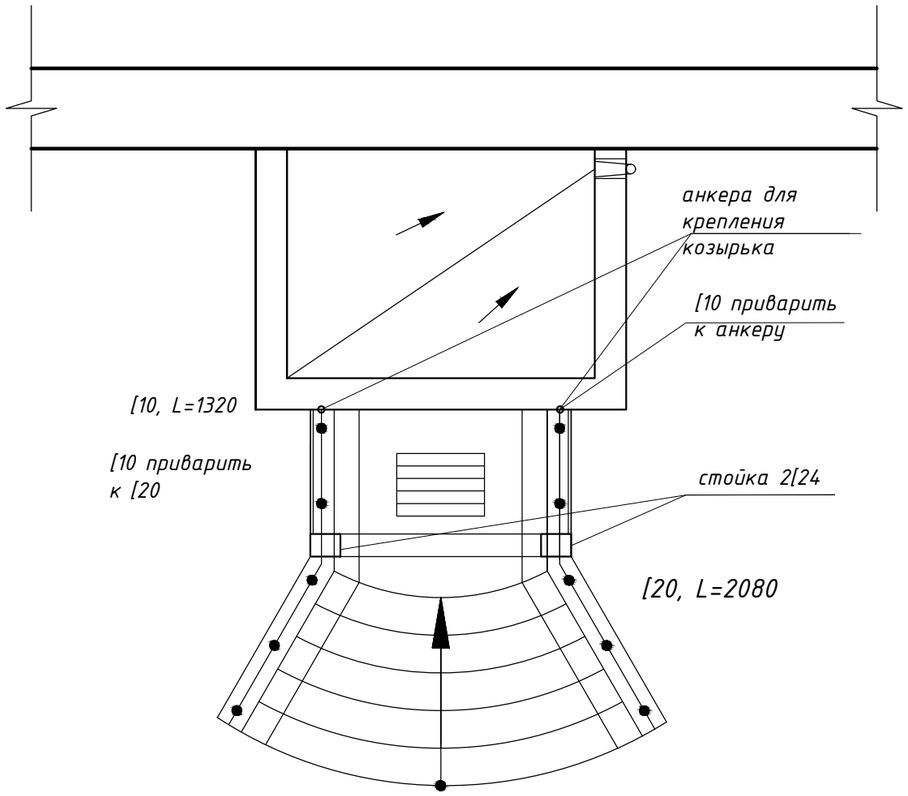

2–2

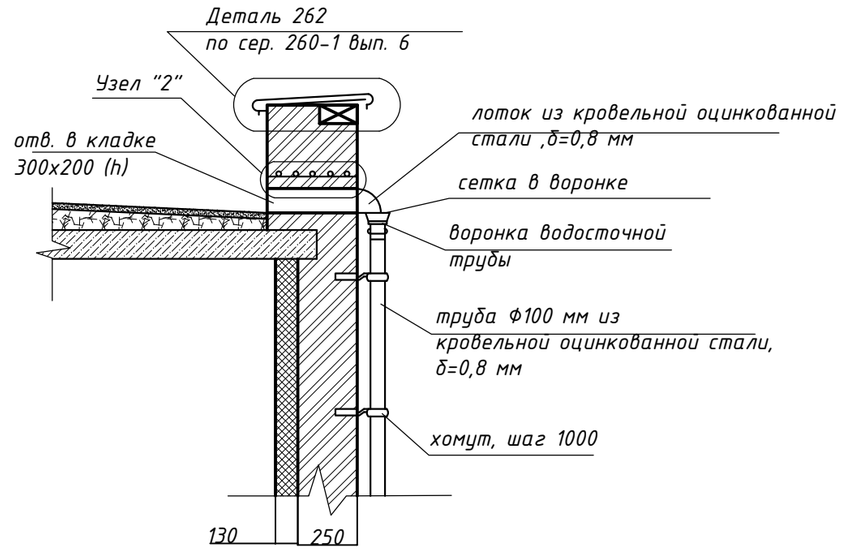

А–А

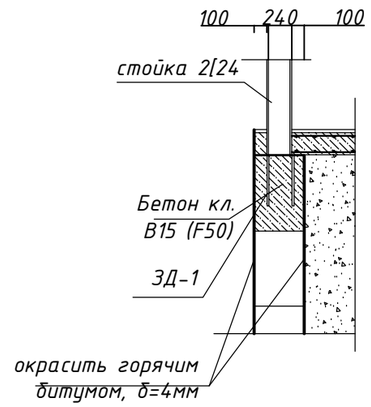

ЗД–1

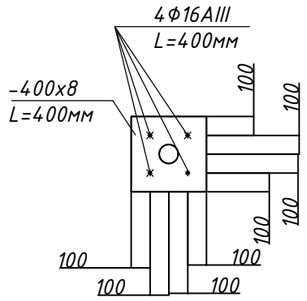

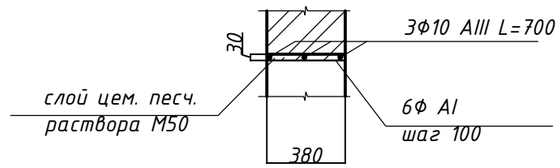

б–б

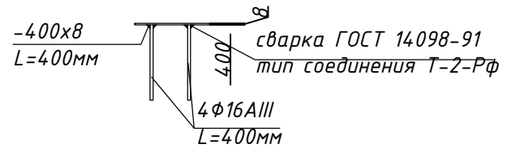

ПРИМЕЧАНИЯ:

1. Плиты перекрытия укладывать по выравненному свежеуложенному слою цем. песчаного раствора М200, δ=10 мм.
2. Швы между плитами должны быть очищены от мусора и заделаны цем. песчаным расвором М200.

СОГЛАСОВАНО

ИНВ. № ПОДЛ. ПОДПИСЬ И ДАТА

Изм.	Кол.уч.	Лист	№Док.	Подпись	Дата	48-20-АС		
						Строительство школы на 420 мест в с. Щапово, район Бәйтерек, ЗКО		
Гип		Темиров				Школа на 420 мест	Стадия	Лист	Листов
Выполнил		Макаров					РП	136	
Проверил		Темиров				План кровли входа №7	ТОО "STROYCONSALTING"	

Спецификация

Поз. обознач.	Обозначение	Наименование	Кол.	Масса ед.,кг.	Примечание
1	ГОСТ 13579–78	ФБС 12.4.6–т	4	640	
2	ГОСТ 13579	ФБС 9.4.6–т	4	470	
	ГОСТ 8478–81	сетка ø5 Вр1–100/ø5 Вр1–100 м²	20,35		
		Бетон кл. В 7.5 м³	0,264		
		Бетонные камни м³	2,36		
		Плитка под естественный камень м²	8,7		
		Керамогранит м²	8,1		
	ГОСТ 8240–97	[24 м. п.	9,24		Стойка
	ГОСТ 8240–97	[20 м. п.	2,08		
	ГОСТ 8240–97	[10 м. п.	2,64		
П-1	с.1.141–1,в. 60	ПК 27.10-8т шт.	4	795	
		Анкер А1	8		
		12А–III L=350мм.	8		
МР	Сер.1.100.2–5 в.1	РН 7.5–1	1	15,17	
	ГОСТ 5781–82	ø16AIII L=400мм.	4	0,63	ЗД–1
	ГОСТ 19903–74	–400х8,L=400мм с отв.ø10	1	9,55	ЗД–1
	ГОСТ 8732–78*	тр ø50х2,8 м. п.	16,8		поручень ограждения
	ГОСТ 8732–78*	тр ø40х3, L=1050мм шт.	8		стойка ограждения
	ГОСТ 19903–74	–150х10, L=150мм с отв ø40	8	1,76	
	ГОСТ 5781–82*	ø12А–III L=400мм.	8	0,35	
	ГОСТ 5781–82*	ø10А–III м. п.	2,1	1,3	Узел "2"
	то же	ø6А–I м. п.	2,4	0,53	Узел "2"
	ГОСТ 14918–80	оцинк. кров. ст., б=0,3мм, м2	0,58		Лоток
	то же	Тр. из оцинк. кров. ст. ø100, б=0,8мм, м2	0,5		Водосток
	ГОСТ 19903–74	–50х5, L=360	3	0,785	Хомут

СОГЛАСОВАНО

ИНВ. № ПОДЛ. ПОДПИСЬ И ДАТА

Изм.	Кол.уч.	Лист	№Док.	Подпись	Дата
Гип		Темиров			
Выполнил		Макаров			
Проверил		Темиров			

48-20-АС

Строительство школы на 420 мест в с. Щапово, район Бәйтерек, ЗКО

Школа на 420 мест

Стадия	Лист	Листов
РП	137	

Спецификация элементов входа №7

ТОО "STROYCONSALTING"

План входа №8

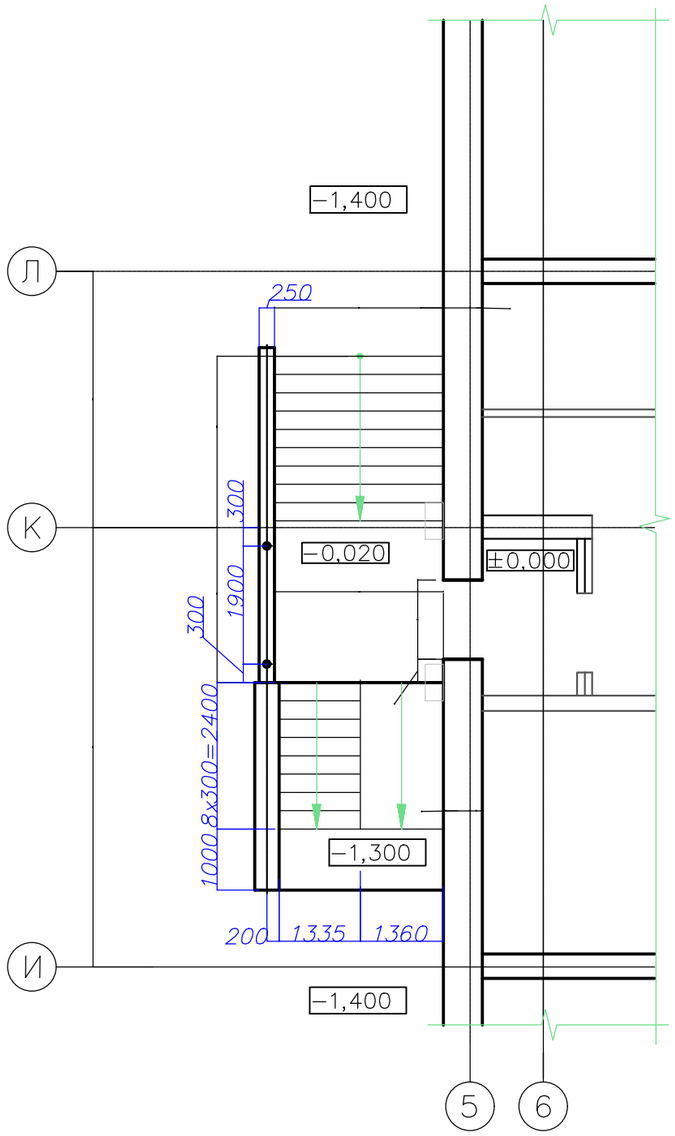

План спуска в техподполье №2

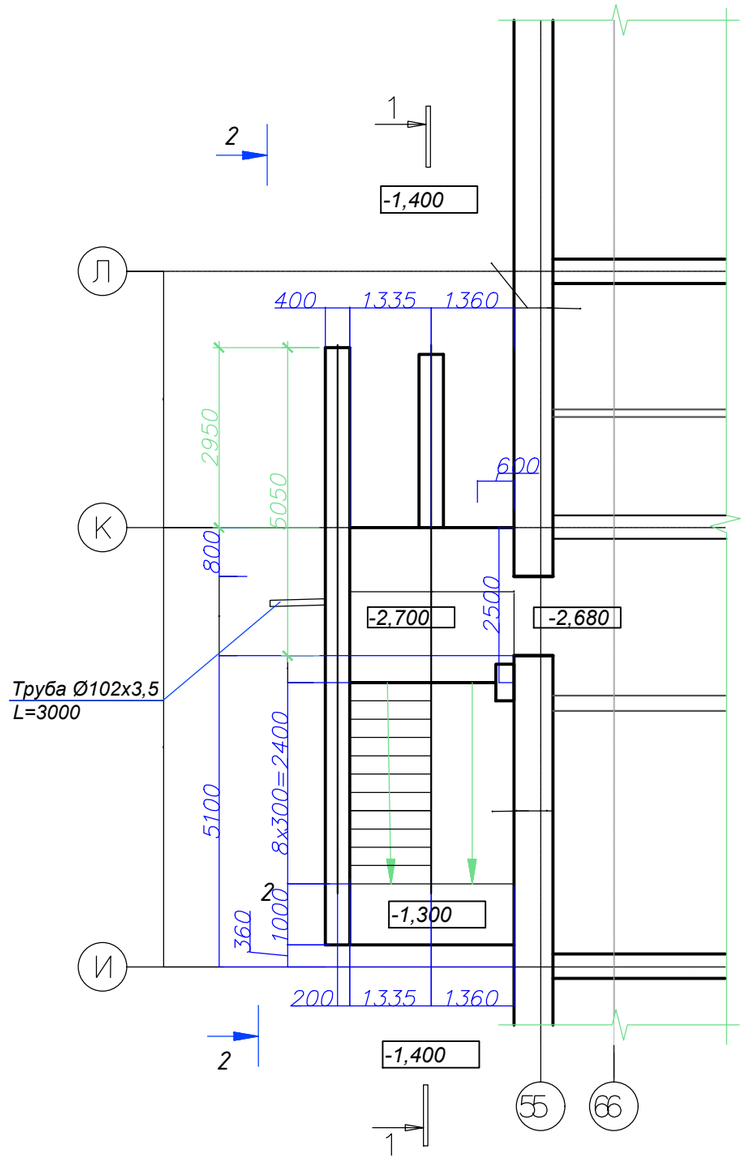

План фундаментов

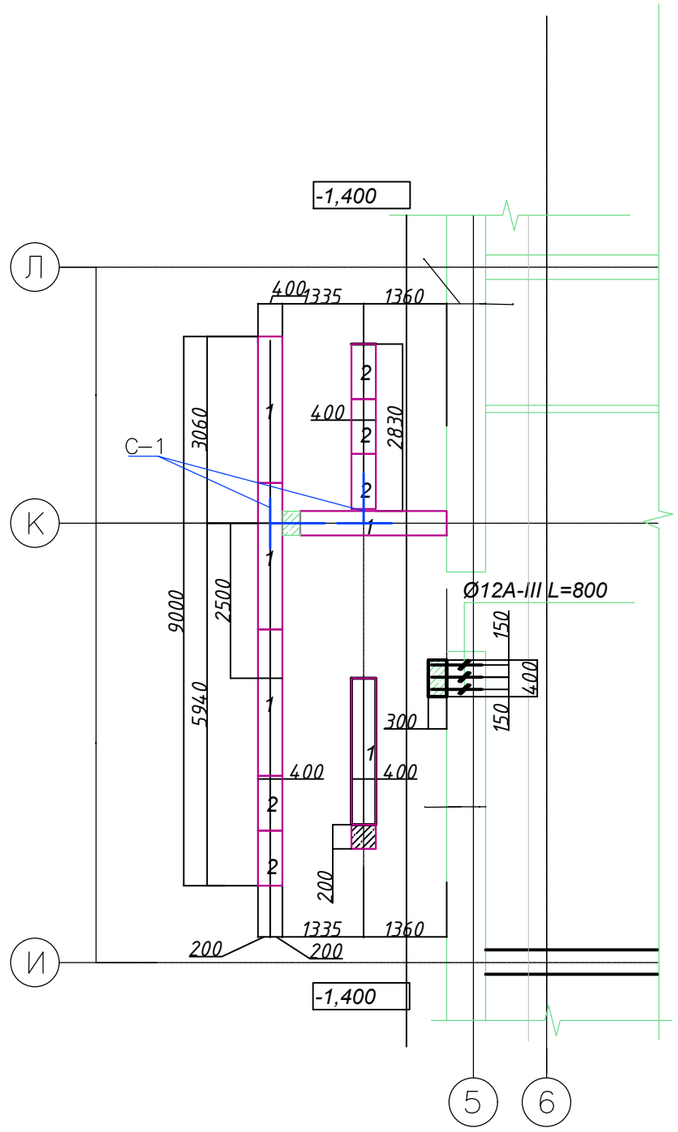

Изм.	Кол.уч.	Лист	№Док.	Подпись	Дата	48-20-АС
						Строительство школы на 420 мест в с. Щапово, район Бәйтерек, ЗКО
Гип		Темиров				Школа на 420 мест — Стадия: РП; Лист: 138; Листов:
Выполнил		Макаров				
Проверил		Темиров				План входа №8 План спуска в техподполье №2 План фундамента — ТОО "STROYCONSALTING"

Согласовано

Взам. инв. ?

Подп. и дата

Инв. ? подл.

1-1

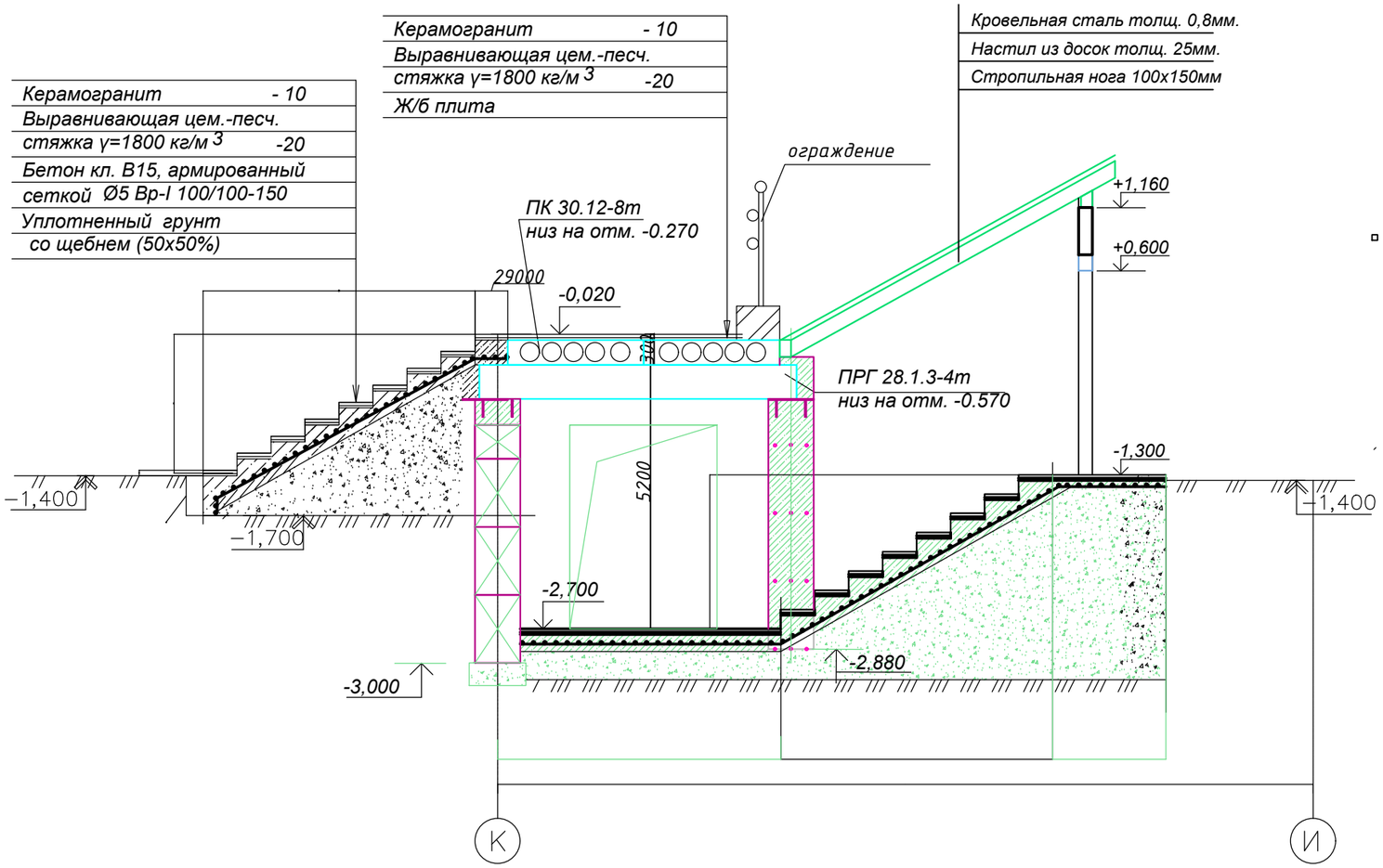

Схема расположения плит перекрытия на отм.-0,270

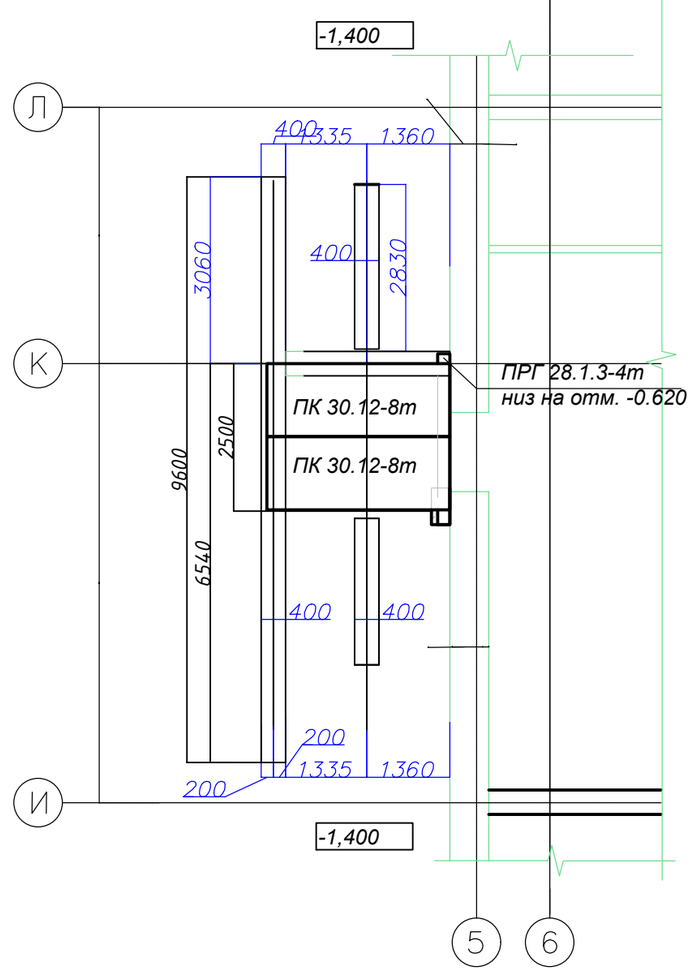

Примечания:

1. Плиты перекрытия укладывать по выравненному свежеуложенному слою цем. песчаного раствора М200, δ=10 мм.
2. Швы между плитами должны быть очищены от мусора и заделаны цем. песчаным раствором М200.
3. Низ плит на отм -0.320.
4. Соединительные изделия МС необходимо защитить слоем цем. песчаного раствора М100, δ=30мм.

Изм.	Кол.уч.	Лист	№Док.	Подпись	Дата	48-20-АС		
						Строительство школы на 420 мест в с. Щапово, район Бәйтерек, ЗКО		
Гип		Темиров				Школа на 420 мест	Стадия	Лист	Листов
Выполнил		Макаров					РП	139	
Проверил		Темиров				1-1 Схема расположения плит перекрытия на отм.-0,270	ТОО "STROYCONSALTING"	

Согласовано

Взам. инв. ?

Подп. и дата

Инв. ? подл.

2-2

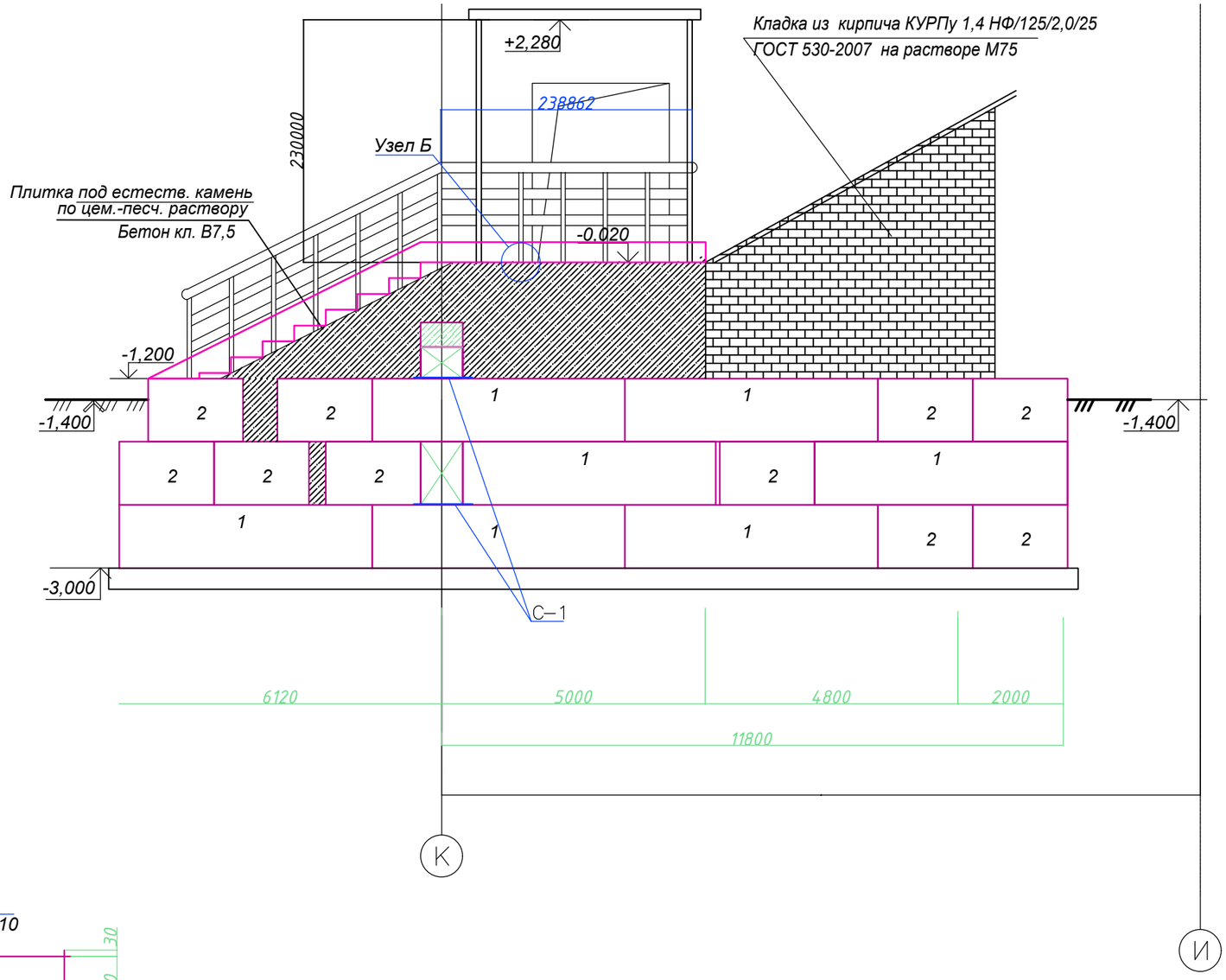

Сетка С-1

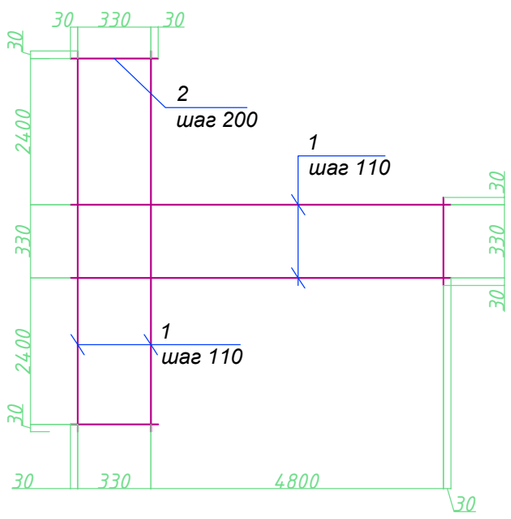

Согласовано

Взам. инв. ?

Подп. и дата

Инв. ? подл.

Изм.	Кол.уч.	Лист	№Док.	Подпись	Дата	48-20-АС		
						Строительство школы на 420 мест в с. Щапово, район Бәйтерек, ЗКО		
Гип		Темиров				Школа на 420 мест	Стадия	Лист	Листов
Выполнил		Макаров					РП	140	
Проверил		Темиров				2-2 Сетка С-1	ТОО "STROYCONSALTING"	

Схема расположения каркаса козырька и план стропил.

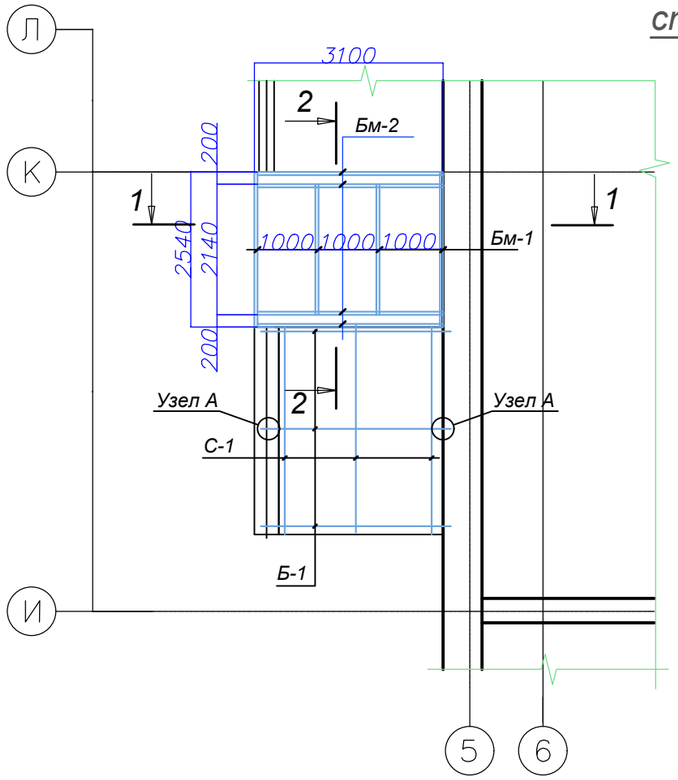

Узел А.

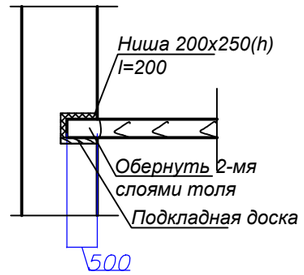

1-1

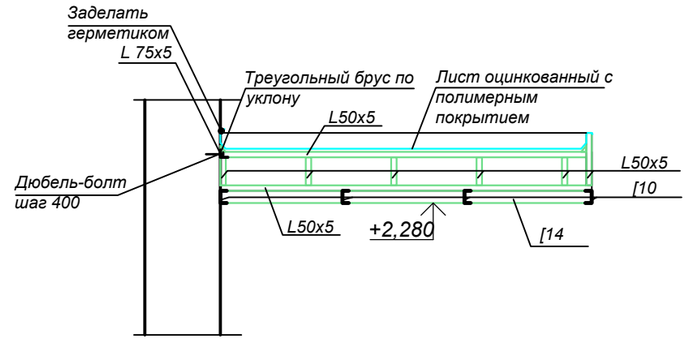

2-2

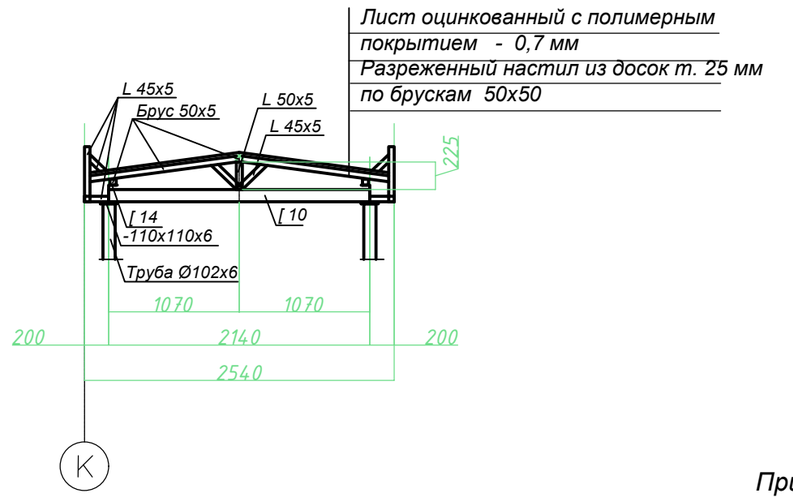

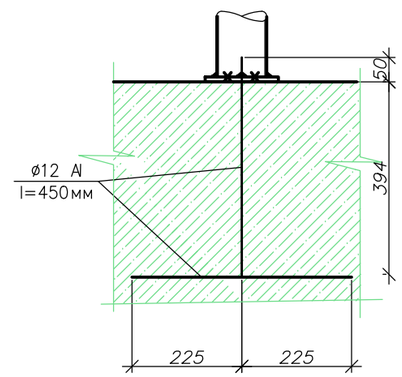

План кровли козырька входа №8 и входа в подвал №2.

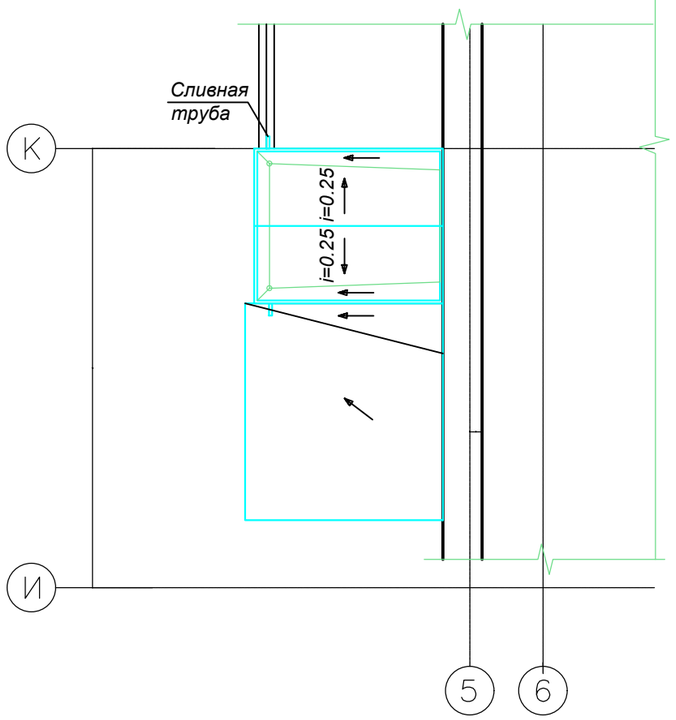

Примечание

1.Все металлические консст рукции окрасить эмалью ПФ-115 ГОСТ 6465-78* (за 2 раза) по 2 слоям грунтовки ГФ-021 по гост 25129-82*
2.Сварку производить электродами Э42. Толщину шва принять по наименьшей олщине свариваемых элементов.
3.Потолок козыртка подшить оцинкованным листом с полимерным покрытием.
4.Парапет козырька обшить металлосайдингом.
5.Древесину обработать антипиренами и антисептировать.
6. Спецификацию сборных элементов см. лист АС-77.

Согласовано

Взам. инв. ?

Подп. и дата

Инв. ? подл.

Изм.	Кол.уч.	Лист	№Док.	Подпись	Дата	48-20-АС
						Строительство школы на 420 мест в с. Щапово, район Бәйтерек, ЗКО
Гип		Темиров				Школа на 420 мест — Стадия: РП; Лист: 141; Листов:
Выполнил		Макаров				
Проверил		Темиров				Схема расположения каркаса козырька и план стропил. — ТОО "STROYCONSALTING"

Спецификация элементов

Поз.	Обозначение	Наименование	Кол.	Масса, ед., кг	Приме-чание
1	ГОСТ 13579	ФБС 24.4.6	12	1300	
2	То же	ФБС 9.4.6	12	470	
	"–"	ФБС 12.4.3	7	310	
		Вход в подвал №2.			
	ГОСТ 8478–81	Сетка ø5 Вр–I 100/100, ^{2}м	17,28	2,88	49,8
	ГОСТ 10704–91	Труба ø102х3,5 l=3000 мм	1	35.88	
	ГОСТ 5336–80	*Сетка №10-1.6, м²*	0.03	3.58	
		Бетон кл. В 7.5, м^3	1.056		
		Бетон кл. В 15, м ^{3}	2,78		F 75
		Керамогранит, м	20,5		
		Плитка керамическая под естеств. камень , м²	2,7		
		Крыша для крыльца № 2 , 8			
С-1		*Стропила 100х150(h) L=3250*	3	0,05	0,15
Б-1		*Балка 100х150(h) L=2750*	3	0,04	0,12
		Обрешетка - доска т. 25 мм м²	22		
		Лобовая доска т. 20 мм в=300 п.м.	6,5		
		Подкладная доска 250х50 L=250	6		0,04 м³
		Оцинкованная кровельная сталь 0,8мм	22		м²
С-1		*Сетка С-1*	4	12,56	
1	ГОСТ 5781-82*	*Ø8 А-1 L=1590*	8	0,628	5,02
2	ГОСТ 5781-82*	*Ø8 А-1 L=1590*	12	0,628	7,54
		Вход №8.			
	ГОСТ 8478–81	*Сетка Ø5 Вр-I 100/100, м²*	15,8	2,88	45,5
		Бетон кл. В 15, м³	3,6		F 75
		Керамогранит, м²	17,5		
		Плитка керамическая под естеств. камень , м²	8,02		

Спецификация элементов

Поз.	Обозначение	Наименование	Кол.	Масса, ед., кг	Приме-чание
	с.1.141-1, в.60	*ПК 30.12-8.т шт.*	2	1080	
		ПРГ 28.1.3-4т шт.	1		
	ГОСТ 10704-91	*Труба Ø102х6 l=2280 мм*	2	32,4	
	ГОСТ 103-76	*-110х110х6*	2	0,6	
	ГОСТ 5781-82	*Ø12 AI, l=450 мм*	4	0.4	1,6
		Козырек для крыльца №2,8			
	ГОСТ 8509-89	*L75х5, l=2540 мм*	2	14,7	29,4
	ГОСТ 8509-89	*L50х5 п.м.*	13,5	3,77	50,9
	ГОСТ 8509-89	*L45х5 п.м.*	22,4	3,37	75,5
	ГОСТ 8240-97	*[10 п.м.*	10,16	8,59	87,3
	ГОСТ 8240-97	*[14 п.м.*	6,2	12,3	76,26
		Брус деревянный 50х50 п.м.	18,9		
		Обрешетка - доска т. 25 мм м²	7,5		
		Оцинкованная кровельная сталь с полимерным покрытием, м²	18,9		
		Ограждение для крыльца №2,8			
	ГОСТ 10704-91	*Труба Ø50х3.5, м.п.*	20,4	81,8	поручень ограждения
	ГОСТ 10704-91	*Труба Ø40х3 L=1050 , шт.*	12	2,9	34,8
	ГОСТ 103-76	*-300х300х10*	12	7,1	85,2
	ГОСТ 5781-82	*Ø12 AI, l=300 мм*	4	0.27	1,08

Согласовано

Взам. инв. ?

Подп. и дата

Инв. ? подл.

Изм.	Кол.уч.	Лист	№Док.	Подпись	Дата	48-20-АС			
						Строительство школы на 420 мест в с. Щапово, район Бәйтерек, ЗКО			
Гип		*Темиров*				*Школа на 420 мест*	*Стадия*	*Лист*	*Листов*
Выполнил		*Макаров*					*РП*	*141**	
Проверил		*Темиров*				*Спецификация элементов*	*ТОО "STROYCONSALTING"*		

1—1

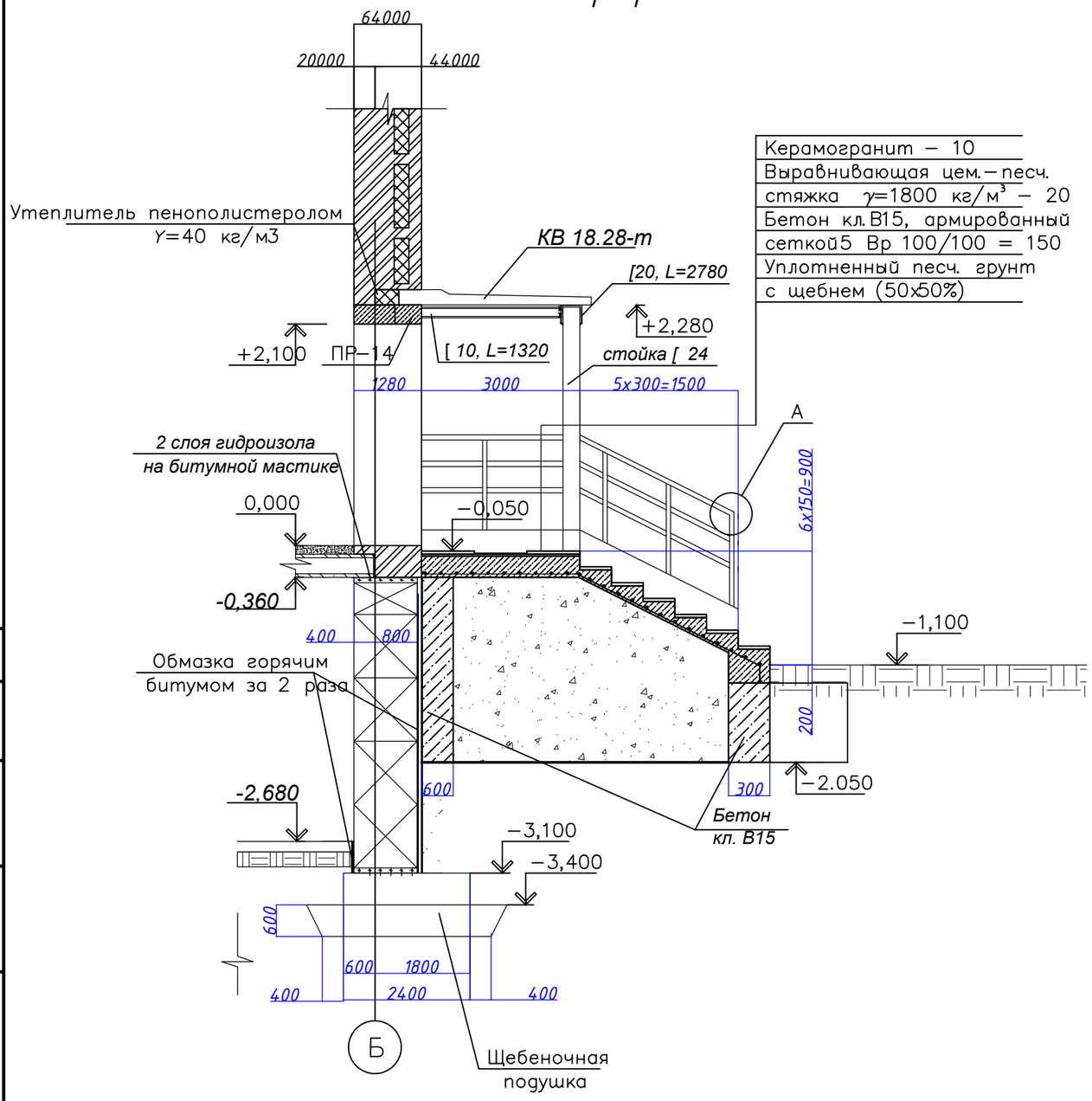

План входа №9

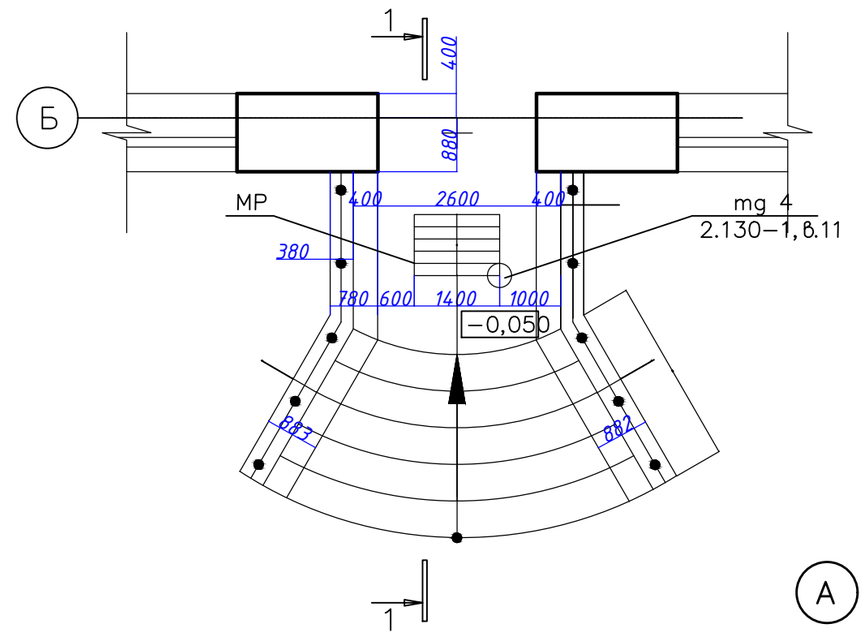

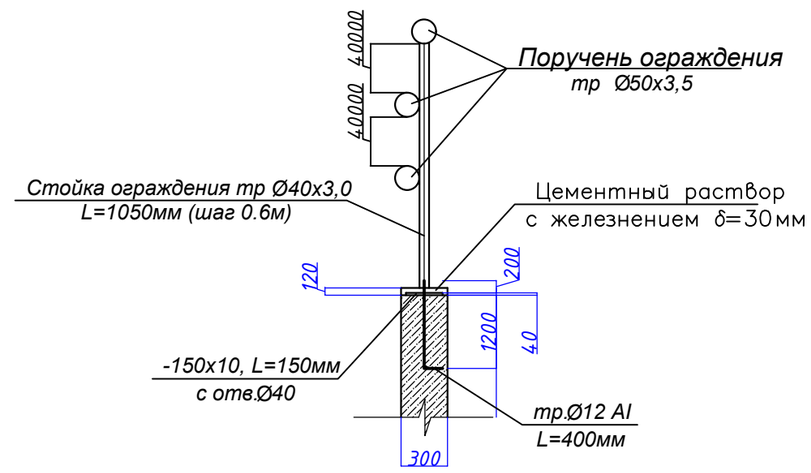

ПРИМЕЧАНИЯ:

1. Металл конструкций сталь С-245.
2. Сварку производить электродами Э-42, ГОСТ 9467-75. Высота катета сварных швов равна 5 мм.
3. Тщательно зачеканить цементно-песчаным раствором зазоры между стальными конструкциями и кладкой.
4. Металлические элементы оштукатурить по сетке "Рабица"
5. Данный лист см. с АС-97,98.
6. Спецификацию см. лист АС-98

Согласовано

Взам. инв. ?

Подп. и дата

Инв. ? подл.

Изм.	Кол.уч.	Лист	№Док.	Подпись	Дата
Гип		Темиров			
Выполнил		Макаров			
Проверил		Темиров			

48-20-АС

Строительство школы на 420 мест в с. Щапово, район Бәйтерек, ЗКО

Школа на 420 мест

Стадия	Лист	Листов
РП	142	

План входа №9
1-1

ТОО "STROYCONSALTING"

План фундаментов

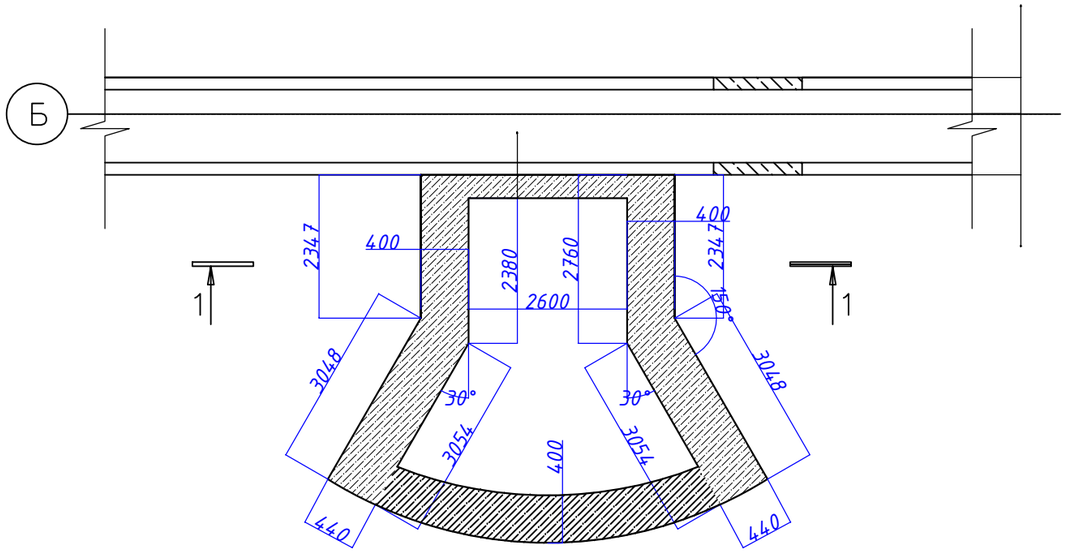

План кровли

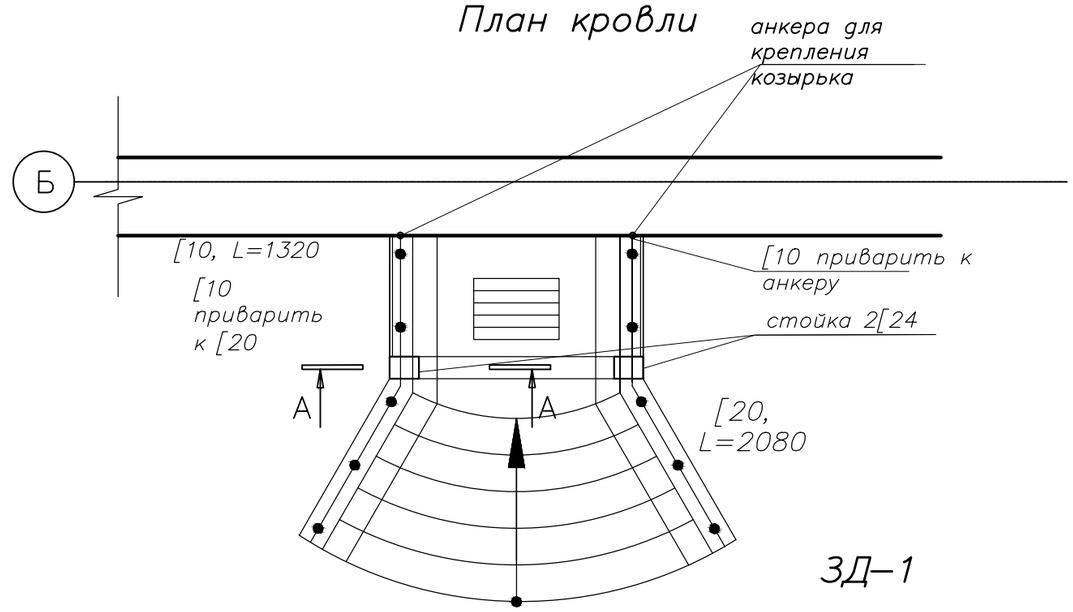

1—1

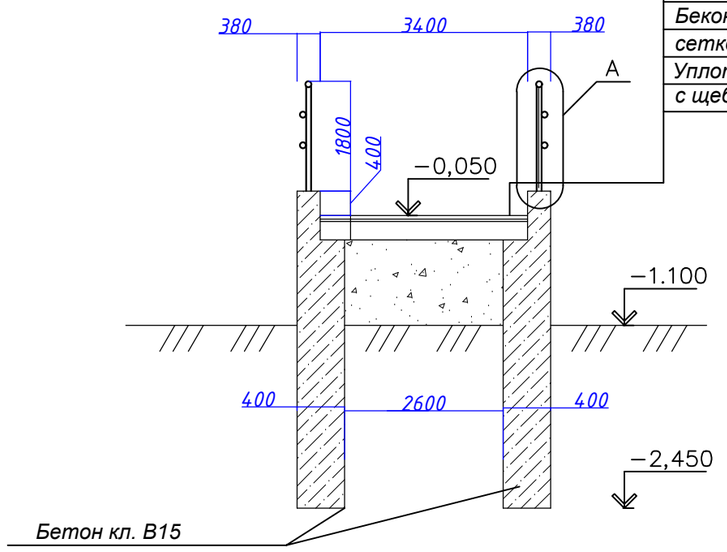

Керамогранит – 10
Выравнивающая цем.-песч. стяжка γ=1800 кг/м³ - 20
Бекон кл.В15, армированный сеткой Ø5 Вр 100/100 = 150
Уплотненный песч. грунт с щебнем (50х50%)

А—А

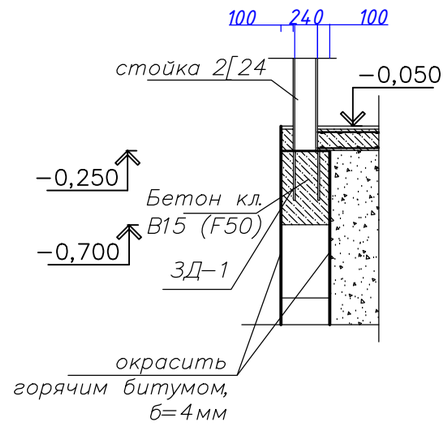

ЗД—1

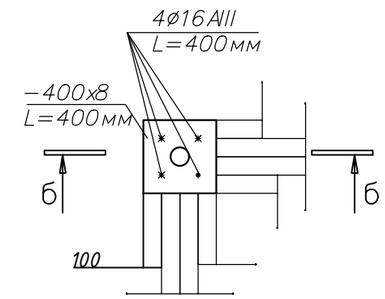

б—б

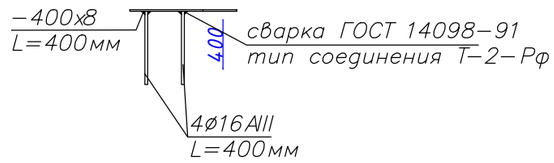

ПРИМЕЧАНИЯ:

Данный лист см. с АС−96,98
Спецификацию см. лист АС−98

Изм.	Кол.уч.	Лист	№Док.	Подпись	Дата	48-20-АС		
						Строительство школы на 420 мест в с. Щапово, район Бәйтерек, ЗКО		
Гип		Темиров				Школа на 420 мест	Стадия	Лист	Листов
Выполнил		Макаров					РП	143	
Проверил		Темиров				План фундаментов План кровли	ТОО "STROYCONSALTING"	

Согласовано

Взам. инв. ?

Подп. и дата

Инв. ? подл.

Спецификация

Поз. обознач.	Обозначение	Наименование	Кол.	Масса ед., кг.	Примечание
	ГОСТ 8478–81	сетка ø5 Вр1–100/ø5 Вр1–100 $м^2$	20,35		
		Бетон кл. В 7.5 $м^3$	0,264		
		Бетон кл. В 15 $м^3$	0,431		
		Бетонные камни $м^3$	6,04		
		Плитка под естественный камень $м^2$	8,7		
		Керамогранит $м^2$	8,1		
	ГОСТ 8240–97	[24 м. п.	9,24		Стойка
	ГОСТ 8240–97	[20 м.п.	2,08		
	ГОСТ 8240–97	[10 м. п.	2,64		
	Сер.1.1.238.1–1	КВ 18.28–т	1	1330	Козырек
МР	Сер.1.100.2–5 в.1	РН 7.5–1	1	15,17	
	ГОСТ 5781–82	ø16AIII L=400мм.	4	0,63	ЗД–1
	ГОСТ 19903–74	–400х8,L=400мм с отв.ø10	1	9,55	ЗД–1
	ГОСТ 8732–78*	тр ø50х2,8 м. п.	16,8		поручень ограждения
	ГОСТ 8732–78*	тр ø40х3, L=1050мм шт.	8		стойка ограждения
	ГОСТ 19903–74	–150х10, L=150мм с отв ø40	8	1,76	
	ГОСТ 5781–82*	ø12А–III L=400мм.	8	0,35	

Согласовано

Взам. инв. ?

Подп. и дата

Инв. ? подл.

Изм.	Кол.уч.	Лист	№Док.	Подпись	Дата	48-20-АС		
						Строительство школы на 420 мест в с. Щапово, район Бәйтерек, ЗКО		
Гип		Темиров				Школа на 420 мест	Стадия	Лист	Листов
Выполнил		Макаров					РП	144	
Проверил		Темиров				Спецификация элементов	ТОО "STROYCONSALTING"	

Вход в техподполье №1

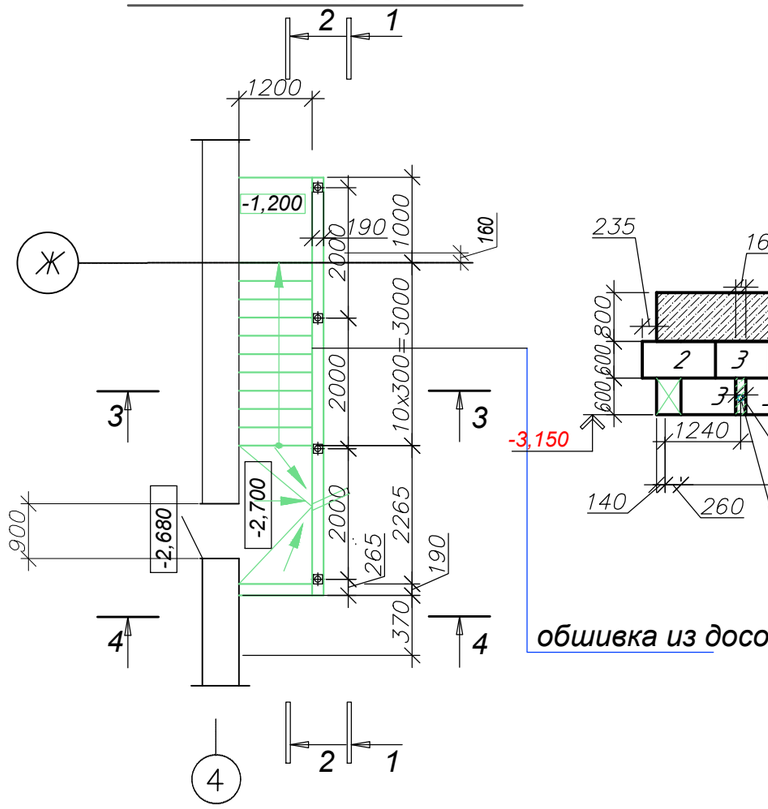

1-1

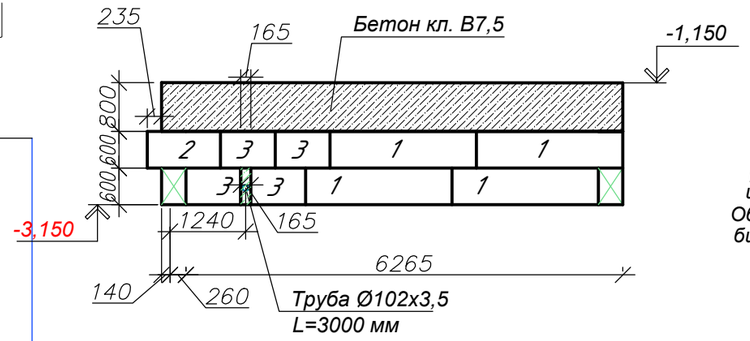

2-2

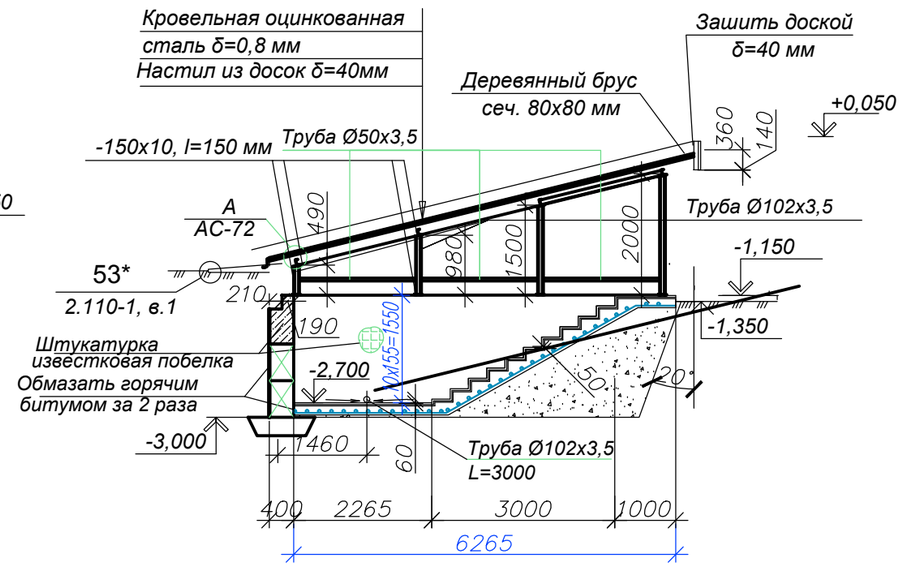

4-4

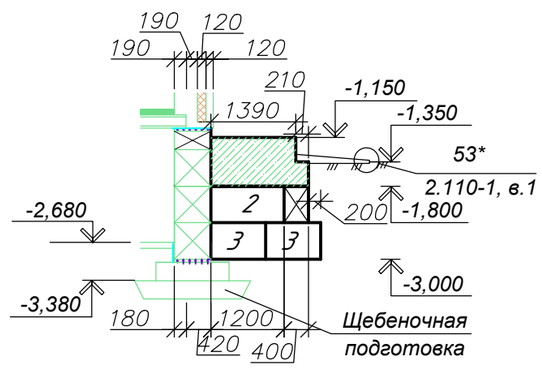

3-3

Бетон кл.В20	- 30
Выравнивающая цем.-песч. стяжка γ=1800 кг/м 3	-20
Бетон кл. В15, армированный сеткой Ø5 Вр-I 100/100-	150
Уплотненный грунт со щебнем (50х50%)	

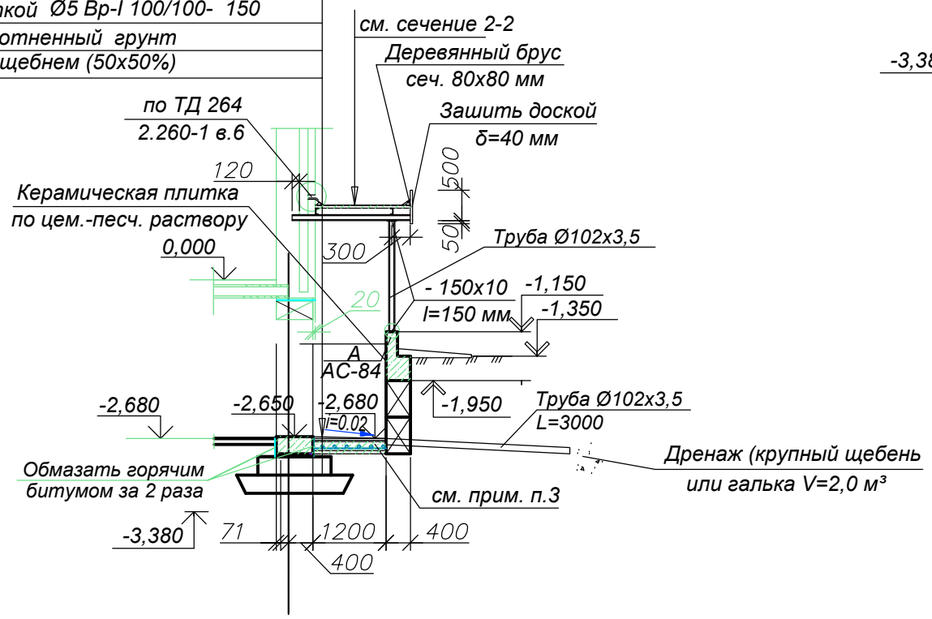

Примечания:

1. Металл конструкций сталь С-245.
2. Сварку производить электродами Э-42, ГОСТ 9467-75. Высота катета сварных швов равна 5 мм.
3. Тщательно зачеканить цементно-песчаным раствором зазоры между стальными конструкциями и кладкой.
4. Металлические элементы покрыть грунтовкой ГФ-021 и окрасить масляной краской за 2 раза.
5. Сетку №10-1.6 ГОСТ 5336-80 обернуть на дренажную трубу.

Согласовано

Взам. инв. ?

Подп. и дата

Инв. ? подл.

Изм.	Кол.уч.	Лист	№Док.	Подпись	Дата	48-20-АС		
						Строительство школы на 420 мест в с. Щапово, район Бәйтерек, ЗКО		
Гип		Темиров				Школа на 420 мест	Стадия	Лист	Листов
Выполнил		Макаров					РП	145	
Проверил		Темиров				Вход техподполье №1	ТОО "STROYCONSALTING"	

Схема каркаса навеса

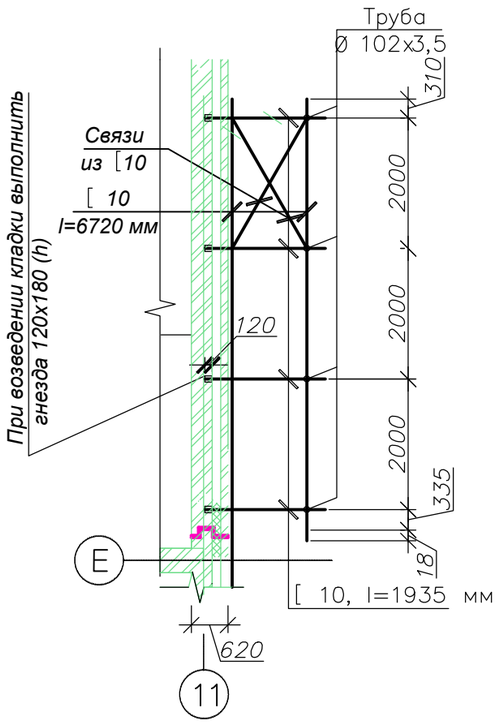

План кровли

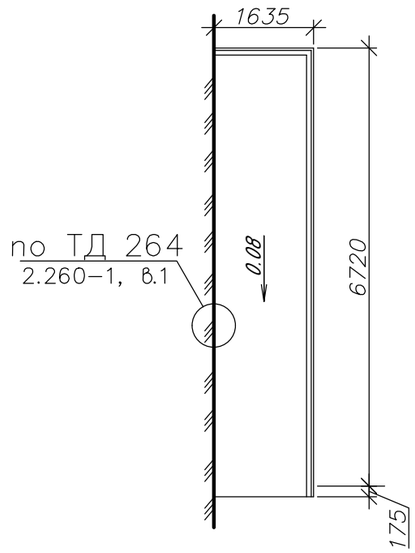

5-5

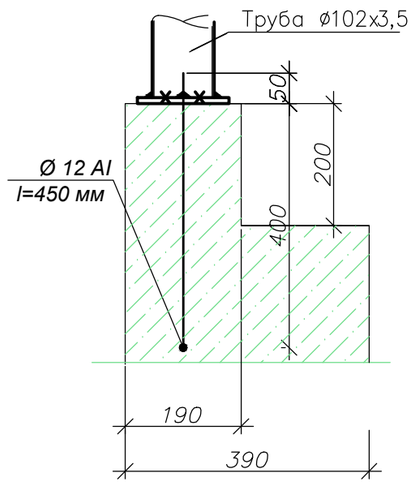

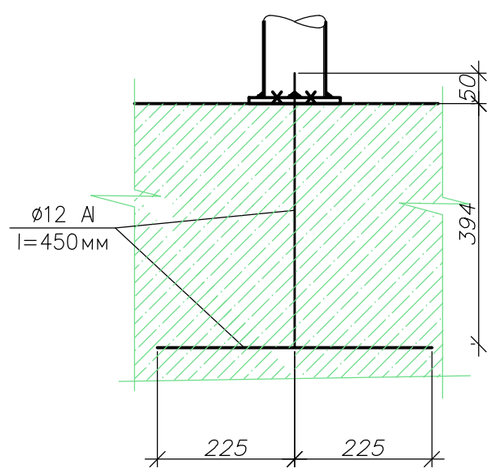

6-6

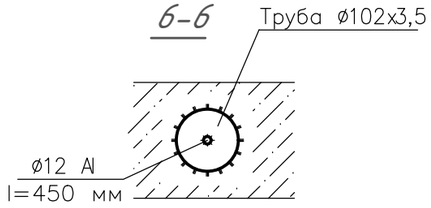

Спецификация элементов

Поз.	Обозначение	Наименование	Кол.	Масса, ед., кг	Приме-чание
1	ГОСТ 13579	ФБС 24.4.6	4	1300	
2	То же	ФБС 12.4.6	2	640	
3	"–"	ФБС 9.4.6	6	470	
	ГОСТ 8478–81	Сетка ø5 Вр–I 100/100, $м^2$	8,2	2,6	21,3
	ГОСТ 10704–91	Труба ø102х3.5, l=3000 мм	1	25.5	
	ГОСТ 5336–80	Сетка ? 10–1.6, $м^2$	0.03	3.58	
		Бетон кл. В 7.5, $м^3$	0,04		Заделки
		Бетон кл. В 15, $м^3$	1,5		F 75
		Бетон кл. В 7.5, $м^3$	2,4		Монолитн. уч–ок
		Плитка под естественный камень, $м^2$	8,8		
		Бетон В20, $м^2$	9,6		
	ГОСТ 8240–97	[10, м.п.	21,2	8.59	181,42
	ГОСТ 10704–91	Стойка труба ø102х3.5, м.п.	7,97	67,26	
	То же	Труба ø50х3.5, м.п.	7,5	4.88	36,6
	ГОСТ 5781–82	ø12 AI, l=450 мм	8	0.4	3,2
	ГОСТ 103–76	– 150х10, l=150 мм	8	1,77	14,2
	ГОСТ 24454–80	Настил из досок δ=40 мм, $м^2$	11,0		
	То же	Обшивка из досок δ=40мм, $м^2$	4.1		
	То же	Деревянный брус сечением 80х80 мм, м	15,0		
	ГОСТ 14918–80	Кровельная сталь δ=0.8мм, $м^2$	11.0		

Согласовано

Взам. инв. ?

Подп. и дата

Инв. ? подл.

Изм.	Кол.уч.	Лист	№Док.	Подпись	Дата	48-20-АС			
						Строительство школы на 420 мест в с. Щапово, район Бәйтерек, ЗКО			
Гип		Темиров				Школа на 420 мест	Стадия	Лист	Листов
Выполнил		Макаров					РП	146	
Проверил		Темиров				Спецификация элементов	ТОО "STROYCONSALTING"		

Вход в техподполье №3

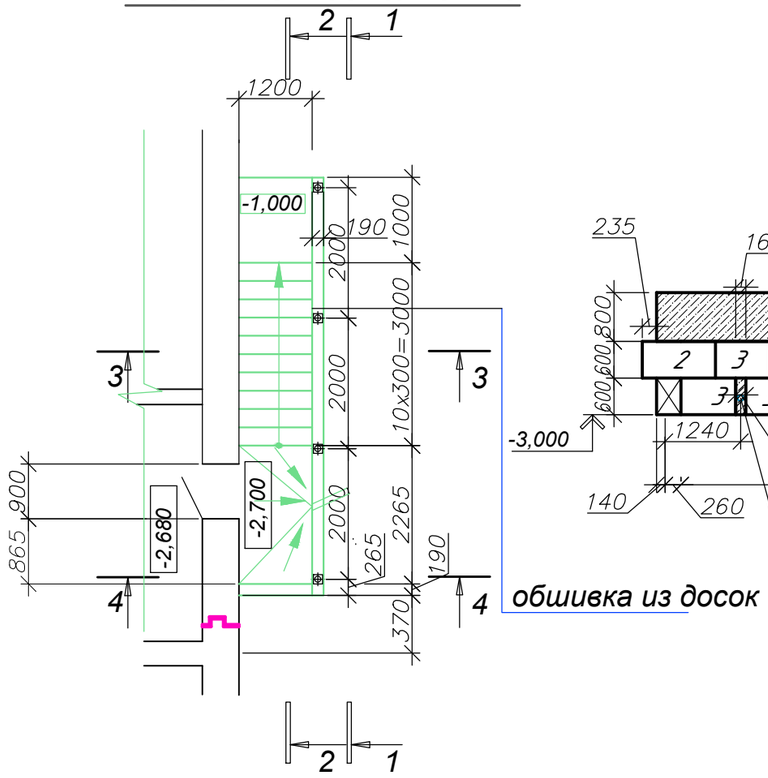

1-1

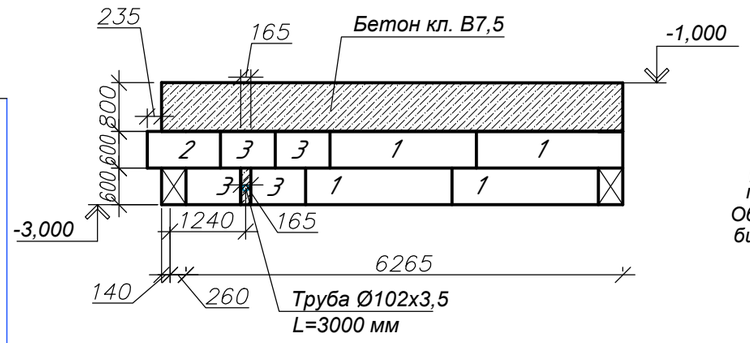

2-2

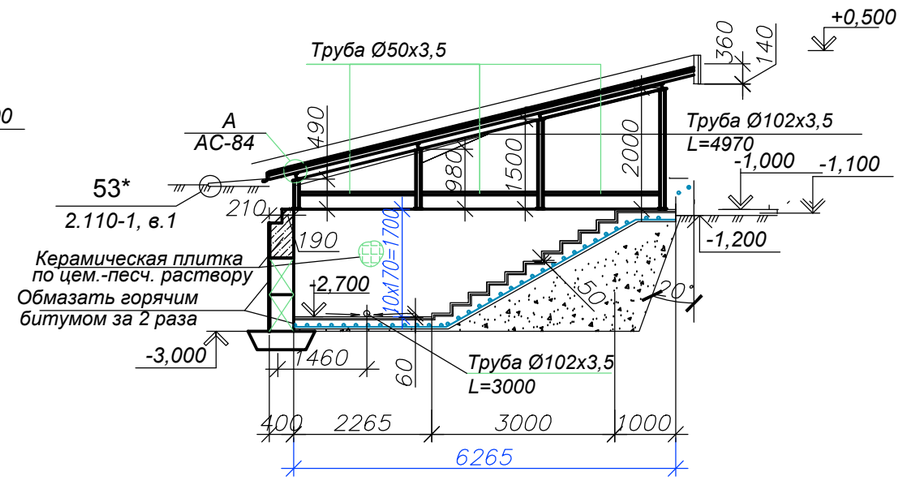

4-4

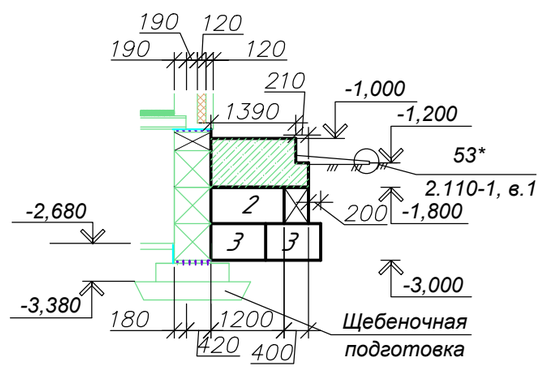

Бетон кл.В20	- 30
Выравнивающая цем.-песч. стяжка γ=1800 кг/м 3	-20
Бетон кл. В15, армированный сеткой Ø5 Вр-I 100/100-150	
Уплотненный грунт со щебнем (50х50%)	

3-3

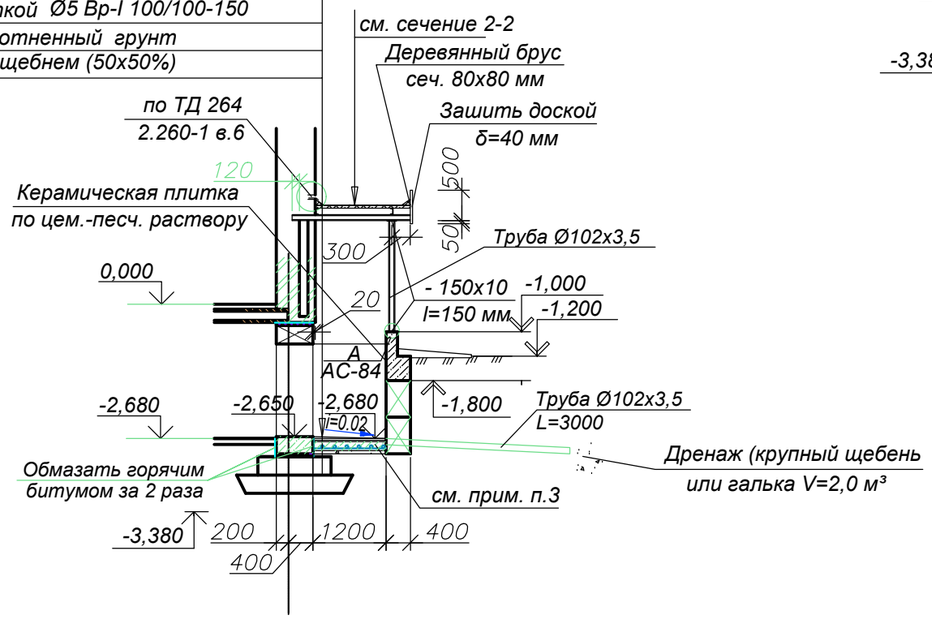

Примечания:

1. Металл конструкций сталь С-245.
2. Сварку производить электродами Э-42, ГОСТ 9467-75. Высота катета сварных швов равна 5 мм.
3. Тщательно зачеканить цементно-песчаным раствором зазоры между стальными конструкциями и кладкой.
4. Металлические элементы покрыть грунтовкой ГФ-021 и окрасить масляной краской за 2 раза.
5. Данный лист см. с листом АС-79.
6. Сетку №10-1.6 ГОСТ 5336-80 обвернуть на дренажную трубу.

Согласовано

Взам. инв. ?

Подп. и дата

Инв. ? подл.

Изм.	Кол.уч.	Лист	№Док.	Подпись	Дата	48-20-АС		
						Строительство школы на 420 мест в с. Щапово, район Бәйтерек, ЗКО		
Гип		Темиров				Школа на 420 мест	Стадия	Лист	Листов
Выполнил		Макаров					РП	147	
Проверил		Темиров				вход техподполье №3	ТОО "STROYCONSALTING"	

Схема каркаса навеса

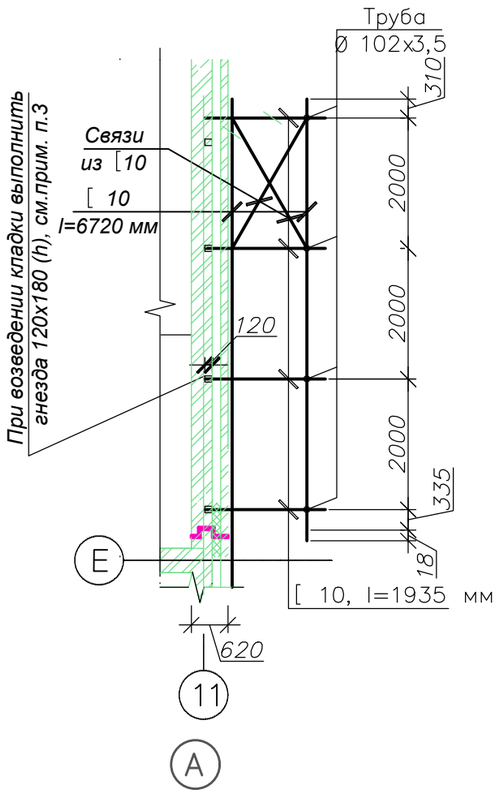

План кровли

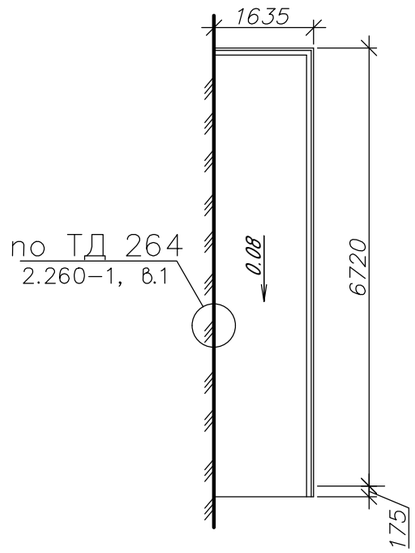

5-5

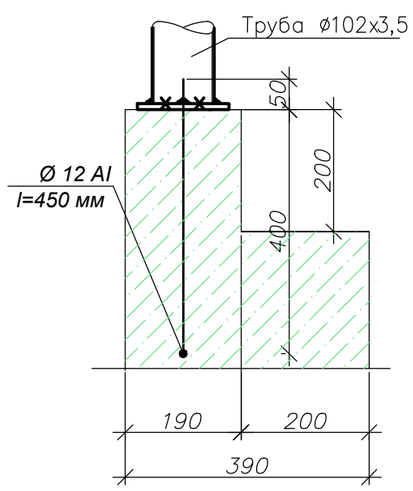

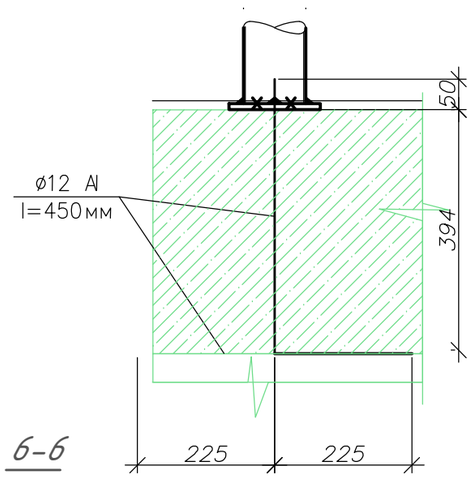

6-6

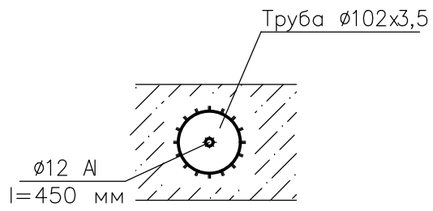

Спецификация элементов

Поз.	Обозначение	Наименование	Кол.	Масса, ед., кг	Приме-чание
1	ГОСТ 13579	ФБС 24.4.6	4	1300	
2	То же	ФБС 12.4.6	2	640	
3	"–"	ФБС 9.4.6	6	470	
	ГОСТ 8478–81	Сетка ø5 Вр–I 100/100, $м^2$	8,2	2,6	21,3
	ГОСТ 10704–91	Труба ø102х5, l=3000 мм	1	35.88	
	ГОСТ 5336–80	Сетка ? 10–1.6, $м^2$	0.03	3.58	
		Бетон кл. В 7.5, $м^3$	0,04		Заделки
		Бетон кл. В 15, $м^3$	1,5		F 75
		Бетон кл. В 7.5, $м^3$	2,4		Монолитн. уч–ок
		Плитка под естественный камень, $м^2$	8,8		
		Бетон В20, $м^2$	9,6		
	ГОСТ 8240–97	[10, м.п.	21,2	8.59	181,42
	ГОСТ 10704–91	Стойка труба ø102х30.5, м.п.	7,97	8.44	67,26
	То же	Труба ø50х30.5, м.п.	7,5	4.88	36,6
	ГОСТ 5781–82	ø12 AI, l=450 мм	8	0.4	3,2
	ГОСТ 103–76	– 150х10, l=150 мм	8	1,77	14,2
	ГОСТ 24454–80	Настил из досок δ=40 мм, $м^2$	11,0		
	То же	Обшивка из досок δ=40мм, $м^2$	4.1		
	То же	Деревянный брус сечением 80х80 мм, м	15,0		
	ГОСТ 14918–80	Кровельная сталь δ=0.8мм, $м^2$	11.0		

Согласовано

Взам. инв. ?

Подп. и дата

Инв. ? подл.

Изм.	Кол.уч.	Лист	№Док.	Подпись	Дата	48-20-АС			
						Строительство школы на 420 мест в с. Щапово, район Бәйтерек, ЗКО			
Гип		Темиров				Школа на 420 мест	Стадия	Лист	Листов
Выполнил		Макаров					РП	148	
Проверил		Темиров				Спецификация элементов	ТОО "STROYCONSALTING"		