Қазақстан Республикасы

Жауабкершілігі шектеулі серіктестігі

Лицензия 29.08.2017 жылдан № 17015214
010000, Қазақстан Республикасы, Астана қ., Егемен Қазақстан атындағы газеті к-сі, 9, 306, 307 каб.
Телефон: +7 (7172) 48-41-62
E-mail: rr_inc@mail.ru

KOSTSTANDART

Товарищество с ограниченной ответственностью

Лицензия № 17015214 от 29.08.2017 года
010000, Республика Казахстан, г. Астана, ул. газеты им. Егемен Казахстан, д. 9, каб. 306, 307
Телефон: +7 (7172) 48-41-62
E-mail: rr_inc@mail.ru

РАБОЧИЙ ПРОЕКТ

"Капитальный ремонт радиологической лаборатории по адресу: г. Тараз, ул. Айтеке би, 13 филиала РГП на ПХВ "НЦЭ" КОО3 МЗ РК по по Жамбылской области"

23-1-2019-АПС

Автоматическая пожарная сигнализации

ASTANA 2019

Формат А3

Қазақстан Республикасы

Жауабкершілігі шектеулі серіктестігі

KOSTSTANDART

Товарищество с ограниченной ответственностью

Лицензия 29.08.2017 жылдан № 17015214
010000, Қазақстан Республикасы, Астана қ., Егемен Қазақстан атындағы газеті к-сі, 9, 306, 307 каб.
Телефон: +7 (7172) 48-41-62
E-mail: rr_inc@mail.ru

Лицензия № 17015214 от 29.08.2017 года
010000, Республика Казахстан, г. Астана, ул. газеты им. Егемен Казахстан, д. 9, каб. 306, 307
Телефон: +7 (7172) 48-41-62
E-mail: rr_inc@mail.ru

РАБОЧИЙ ПРОЕКТ

"Капитальный ремонт радиологической лаборатории по адресу: г. Тараз, ул. Айтеке би, 13 филиала РГП на ПХВ "НЦЭ" КООЗ МЗ РК по по Жамбылской области"

23-1-2019-АПС

Автоматическая пожарная сигнализации

Директор _____ Кекенов Р. Х.

ГИП _____ Кекенов Р. Х.

ASTANA 2019

Формат А3

Общие указания.

Пожарная сигнализация

Данный раздел проекта выполнен на основании задания на проектирование, строительных планов и в соответствии с нормативной документацией РД 01-94; СП РК 2.02-104-2014; СП РК 2.02-102-2014 и технический регламент №1111 по пожарной сигнализаций от 29 ноября 2016года.

Данным разделом предусматривается:

1. Автоматическая пожарная сигнализация
2. Автоматическое свето-звуковое

Для обеспечения пожарной безопасности предусматривается автоматическая пожарная сигнализация. В защищаемых помещениях устанавливаются тепловые датчики дымовые ИП-212-41М.

Проводка выполняется проводом КПСВВ1х2х0,5мм. Кабели прокладываются:

- в кабель-каналах и\не горючий;

В качестве приемно-контрольного прибора принят ППКОП "Гранит-4". Прибор устанавливается в коридоре. Пожарный приемно-контрольный прибор обеспечивает:

-прием электрических сигналов автоматических пожарных извещателей и включение звуковой и световой сигнализации;

-контроль исправности шлейфа сигнализации;

Установки пожарной сигнализации в части надежности электроснабжения отнесены к электроприемникам 1 категории, поэтому электропитание осуществляется через резервируемый источник питания. Переход на резервное питание происходит автоматически при пропадании основного без выдачи сигнала тревоги. Основное питание- сеть 220В, резервированный источник- встроенные аккумуляторные батареи.

Защитное заземление электроустановок следует выполнить в соответствии с ПУЭ РК и технической документацией на оборудование.

Монтаж пожарной сигнализации необходимо осуществлять в строгом соответствии с паспортом, техническим описанием и инструкцией по эксплуатации.

Для эвакуации предусмотрены светильники "ВЫХОД".

ВЕДОМОСТЬ РАБОЧИХ ЧЕРТЕЖЕЙ ОСНОВНОГО КОМПЛЕКТА

Лист	Наименование	Примечание
1	Общие данные.	
2	План расстановки извещателей	
3	Схема подключения прибора ППКОП "Гранит-4". Скелетная схема системы пожарной автоматики	

Ведомость основных комплектов рабочих чертежей

Обозначение	Наименование	Примечание
23-1-2019-АС	Архитектурно-строительная часть	
23-1-2019-ОВ	Отопление и вентиляция	
23-1-2019-ВК	Водоснабжение и канализация	
23-1-2019-АПС	Автоматическая пожарная сигнализация	
23-1-2019-ЭОМ	Электрооборудование и монтаж	

ВЕДОМОСТЬ ССЫЛОЧНЫХ И ПРИЛАГАЕМЫХ ДОКУМЕНТОВ

Обозначение	Наименование	Примечание
	Ссылочные документы	
ГОСТ 4.188-85	Средства охранной, пожарной и	
	охранно-пожарной сигнализации	
ГОСТ 21.101-97	Основные требования к проектной и	
	рабочей документации	
	Прилагаемые документы	
23-1-2019-АПС.СО	Спецификация.	1л

Рабочий проект разработан в соответствии с действующими на территории Республики Казахстан нормами и правилами и предусматривает мероприятия,обеспечивающие взрыво-пожаро безопасность исключающие вредное воздействие на окружающую среду и воздушный бассейн. а так же предупреждающие чрезвычайные ситуации природного и техногенного характера

Главный инженер проекта Кекенов Р. Х.

Взам. инв. №

Подпись и дата

Инв. № подл.

Изм.	Кол. уч.	Лист	№ док.	Подп.	Дата
Выполнил		Кекенов Р.			
Проверил		Кекенов Р.			
ГИП		Кекенов Р.			
Норм. контр.		Кекенов Р.			

23-1-2019-АПС

"Капитальный ремонт радиологической лаборатории по адресу: г. Тараз, ул. Айтеке би, 13 филиала РГП на ПХВ "НЦЗ" КООЗ МЗ РК по по Жамбылской области"

Автоматическая пожарная сигнализация	Стадия	Лист	Листов
	РП	1	3
Общие данные	KOSTSTANDART ASTANA		

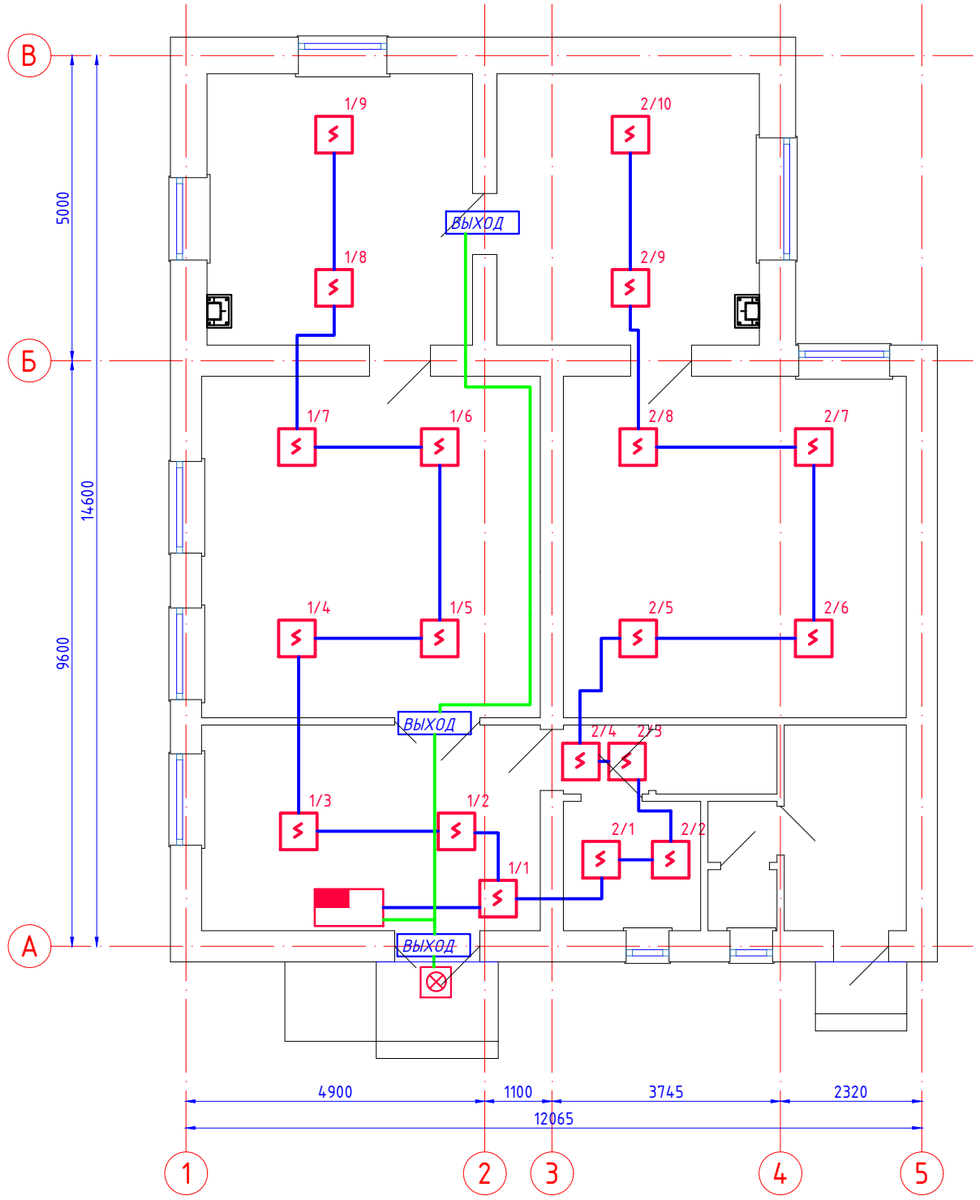

Экспликация помещения

Номер поме-щения	Наименование	Площадь м2	Кат.* поме-ще-ния
1	Комната приема проб	18,72	
2	Коридор	2,54	
3	Туалет	1,28	
4	Комната персонала	4,77	
5	Аналитическая для пробоподготовки	31,11	
6	Измерительная	31,47	
7	Кабинет специалистов по измерениям	19,36	
8	Кабинет специалистов по замерам	19,11	
	Всего	128,36	

Изм.	Кол. уч.	Лист	№ док.	Подп.	Дата
Выполнил		Кекенов Р.			
Проверил		Кекенов Р.			
ГИП		Кекенов Р.			
Норм. контр.		Кекенов Р.			

23-1-2019-АПС

"Капитальный ремонт радиологической лаборатории по адресу: г. Тараз, ул. Айтеке би, 13 филиала РГП на ПХВ "НЦЭ" КООЗ МЗ РК по по Жамбылской области"

Автоматическая пожарная сигнализация

Стадия	Лист	Листов
РП	2	3

План расстановки извещателей

KOSTSTANDART ASTANA

Схема подключения прибора

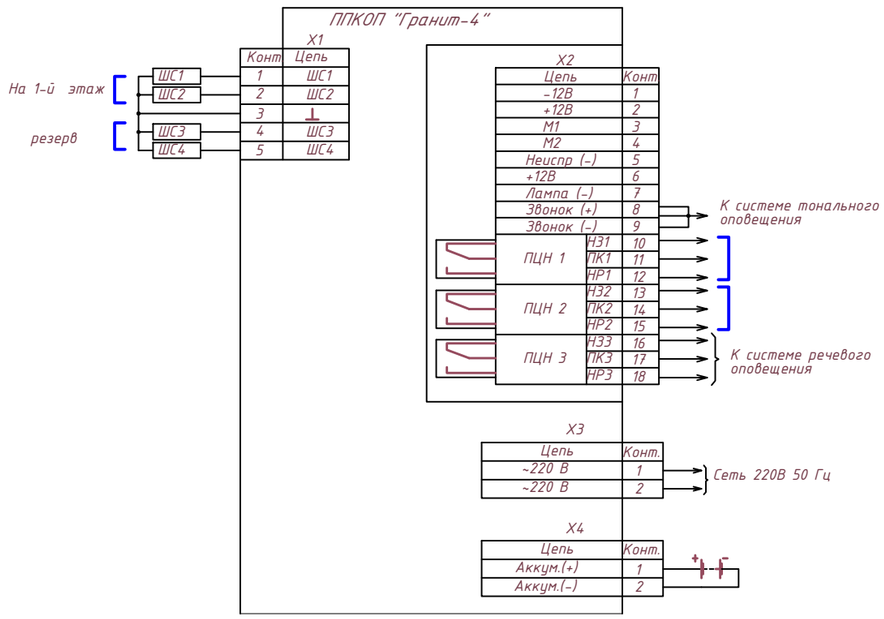

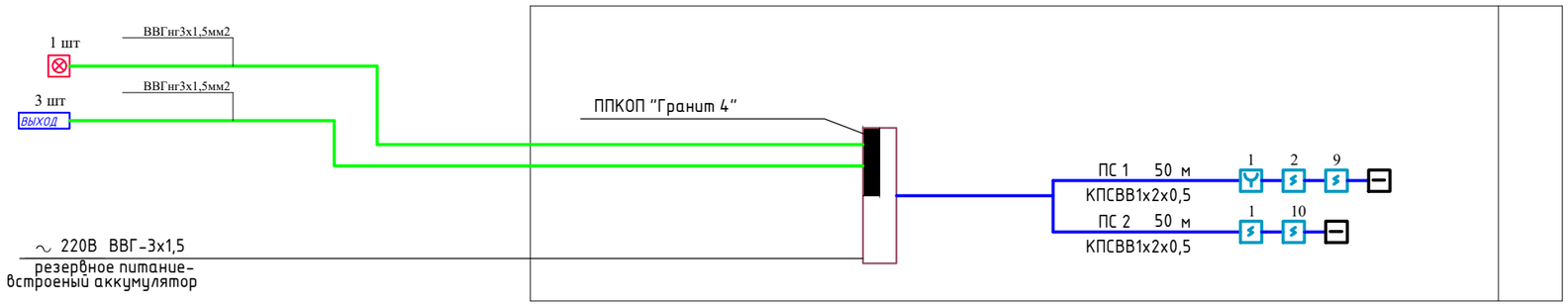

УСЛОВНЫЕ ГРАФИЧЕСКИЕ ОБОЗНАЧЕНИЯ

	ПРИЕМНО-КОНТРОЛЬНЫЙ ПРИБОР
	ДЫМОВОЙ ПОЖАРНЫЙ ИЗВЕЩАТЕЛЬ
	ОПОВЕЩАТЕЛЬ СВЕТОЗВУКОВОЙ НАРУЖНЫЙ
	ОПОВЕЩАТЕЛЬ СВЕТОЗВУКОВОЙ ВНУТРЕННИЙ
	РУЧНОЙ ИЗВЕЩАТЕЛЬ
	ГРОМКОГОВОРИТЕЛЬ

Изм.	Кол. уч.	Лист	№ док.	Подп.	Дата	23-1-2019-АПС		
						"Капитальный ремонт радиологической лаборатории по адресу: г. Тараз, ул. Айтеке би, 13 филиала РГП на ПХВ "НЦЭ" КООЗ МЗ РК по по Жамбылской области"		
Выполнил		Кекенов Р.				Автоматическая пожарная сигнализация	Стадия	Лист	Листов
Проверил		Кекенов Р.					РП	3	3
ГИП		Кекенов Р.				Схема подключения прибора ППКОП "Гранит-4". Скелетная схема системы пожарной автоматики	KOSTSTANDART ASTANA	
Норм. контр.		Кекенов Р.						

Позиция	Наименование и техническая характеристика	Тип, марка обозначение документа, опросного листа	Код оборудования, изделия, материала	Завод изготовитель	Еденица измерения	Коли-чество	Масса единицы, кг.	Примечание
1	2	3	4	5	6	7	8	9
	Материалы и оборудование							
	Пожарная сигнализация							
1	Прибор приемно-контрольный на 4 шлейфов	ППКОП "Гранит-4"		Сибирский Арсенал	к-т	1		
2	Извещатель пожарный дымовой с КМЧ	ИП-212-41м с КМЧ		ТД Рубеж	шт.	18		
3	Извещатель пожарный ручной	ИПР514-2		ТД Рубеж	шт.	1		
4	Оповещатель светозвуковой наружный	Призма - 302 - 12 - 00		ТД Рубеж	шт.	1		
5	Светильник для аварийного освещения, IP40 с надписью"Выход"	«Молния- 12В/24В»			шт	3		
6	Кабель медный сеч.: 1х2х0,5мм² (ТУ 16. К99-002-2003)	КПСВВ			м.	100		
7	Кабель медный сеч.: 3х1,5	ВВГ			м.	15		
8	Коробка универсальная ответвительная (ТУ 45-86.6ЕО.362.017)	УК-2П			шт.	4		
9	Короб ПВХ	25х16			м.	5		
10	Короб ПВХ	15х10			м.	100		

Взам. инв. №

Подпись и дата

Инв. № подл.

Изм.	Кол. уч.	Лист	№ док.	Подп.	Дата
Выполнил		Кекенов Р.			
Проверил		Кекенов Р.			
ГИП		Кекенов Р.			
Норм. контр.		Кекенов Р.			

23-1-2019-АПС.СО

"Капитальный ремонт радиологической лаборатории по адресу: г. Тараз, ул. Айтеке би, 13 филиала РГП на ПХВ "НЦЗ" КООЗ МЗ РК по по Жамбылской области"

Автоматическая пожарная сигнализация

Стадия	Лист	Листов
РП	1	1

Спецификация оборудование

KOSTSTANDART ASTANA