030000, C. Aktobe, ave.Sankibay-batyra 22K
tel: +7(7132) 74 11 68
tel: +7(702) 501 9004
mail: too_dab@mail.ru
BIN 150240031725

ТОО DAB Design Architecture Building LTD

030000, Г. Актобе, пр.Санкибай-батыра 22К
тел: +7(7132) 74 11 68
тел: +7(702) 501 9004
э.п: too_dab@mail.ru
БИН 150240031725

Заказчик: ГУ "Отдел архитектуры, градостроительства и строительства Таскалинского района "

РАБОЧИЙ ПРОЕКТ

«Строительство трехэтажного 18-квартирного жилого дома с инженерной инфраструктурой к нему по ул.Пушкина с.Таскала Таскалинского жилого дома ЗКО.№2»

Генеральный план

2018-043-ГП

ГСЛ:15021466

030000, C. Aktobe, ave.Sankibay-batyra 22K
tel: +7(7132) 74 11 68
tel: +7(702) 501 9004
mail: too_dab@mail.ru
BIN 150240031725

ТОО DAB Design Architecture Building LTD

030000, Г. Актобе, пр.Санкибай-батыра 22К
тел: +7(7132) 74 11 68
тел: +7(702) 501 9004
э.п: too_dab@mail.ru
БИН 150240031725

Заказчик: ГУ "Отдел архитектуры, градостроительства и строительства Таскалинского района "

РАБОЧИЙ ПРОЕКТ

«Строительство трехэтажного 18-квартирного жилого дома с инженерной инфраструктурой к нему по ул.Пушкина с.Таскала Таскалинского жилого дома ЗКО.№2»

Директор ТОО "**DAB LTD**" Иманбаев М.М

ГСЛ:15021466

ВЕДОМОСТЬ РАБОЧИХ ЧЕРТЕЖЕЙ ОСНОВНОГО КОМПЛЕКТА

№	Наименование	Примечание
1	Общие данные	ГП-1,2
2	Ситуационная план	ГП-3
3	Разбивочный план М1:500	ГП-4
4	План организации рельефа. М1:500	ГП-5
5	План земляных масс. М1:500	ГП-6
6	План дорожных покрытий. М1:500	ГП-7
7	План благоустройства. План озеленения М1:500	ГП-8
8	Сводный план инженерных сетей М1:500	ГП-9
9	Площадка для ТБО.	ГП-10

ВЕДОМОСТЬ ССЫЛОЧНЫХ И ПРИЛЕГАЕМЫХ ДОКУМЕНТОВ

Обозначение	Наименование	
СН РК 3.01-01-2013 СП РК 3.01-101-2013	Градостроительство. Планировка и застройка городских и сельских населенных пунктов	
СН РК 3.01-05-2013	Правила по благоустройству территории населенных пунктов	
ГОСТ 21.508-93	Правила выполнения рабочей документации генеральных планов предприятий, сооружений и жилищно-гражданских объектов	

Согласовано:

Взам. инв.№

Подпись и дата

Инв.№ подл

Настоящий проект выполнен в соответствии с действующими нормами и правилами проектирования и предусматривает мероприятия, обеспечивающие взрыво- пожаробезопасности при эксплуатации зданий и сооружений

Главный архитектор проекта Имандаев М.М.

ТЕХНИКО-ЭКОНОМИЧЕСКИЕ ПОКАЗАТЕЛИ

№	Наименование	Ед. измер.	Площадь покрытия	Примечание
1	Площадь проектируемой территории по условному границу	га	0,3152	100 %
2	Площадь отводимого участка	га	0,1067	100 %
3	Площадь застройки	м2	744,3	69,75 %
4	Площадь дорожных покрытий и тротуаров	м2	293,7	27,52 %
5	Площадь озеленения	м2	29,0	2,73 %
6	Плотность застройки	%	69,75	

Примечание:
Отводимый участок 0,1067 га. дано под жилой зданий.
Отвод прилегающие территория будет дополнительно до начало строительства.
Прилагается гарантиное письмо Акима Таскалинского района.

Примечание:
Отводимый участок 0,1067 га. дано под жилой зданий.
Отвод прилегающие территория будет дополнительно до начало строительства.
Прилагается гарантиное письмо Акима Таскалинского района.

Генплан разработан на материалах топографической съёмки М1:1000, выполненной ТОО " " в 2018 году.
Система координат местная. Система высот Балтийская.
При производстве работ по устройству котлована здания и корыта под проезжую часть необходимо вызвать представителей владельцев инженерных сетей.

Изм.	Кол.уч.	Лист	N:Док.	Подпись	Дата	2018-043-ГП		
						«Строительство трехэтажного 18-квартирного жилого дома с инженерной инфраструктурой к нему по ул.Пушкина с.Таскала Таскалинского жилого дома ЗКО.№2»		
ГАП		Имандаев М.				Жилой дом	Стадия	Лист	Листов
Разработал		Имандаев С.					РП	1	9
Н.контр.		Имандаев М.				Общие данные (начало)	ТОО DAB LTD		

формат А3

ОБЩИЕ УКАЗАНИЯ

Генеральный план участка жилого дома расположенный в с.Таскала Таскалинского района, Западно-Казахстанской области разработан на основании задания на проектирование и исходных данных.
Проектируемый 3-х этажный 18 квартирный жилой дом находится по ул.Пушкина с.Таскала. Жилой дом состоит из двух подъездов.
Архитектурно- планировочное решение генерального плана принято в соответствии с заданием на проектирование и исходными данными.
Участок расположен на свободной от застройки территории, рядом существующими жилыми домами на северо-западной части города.
Ориентация жилого дома по оси 1-7 северо-восток на юг-запад.
На проектируемой территории размещены: жилой дом, детская площадка, спортивная площадка, площадка для отдыха взрослых, хозяйственная площадка с установками для сушки белья, оборудованная площадка для мусоросборников.
Разбивка жилого здания произведена по координатам в осях.
Пешеходные зоны и дорожные покрытия с возможностью проезда пожарных машин запроектированы с твердым покрытием, пригодным к ремонту.
Хозяйственные площадки и пешеходные дорожки вымощены бетонной плиткой, детская площадка имеет грунтовое покрытие.
Проектом предусмотрено стоянки для временного хранения автомобилей. Автостоянка рассчитано на 7 машино-мест, из них 1 машино-мест отведено для МГН. Ограждение проездов должны быть выполнено бордюрными камнями: тротуаров, дорожек, площадок-поребриками. На чертеже ГП-7 показаны конструкции покрытия , размерная привязка и площади покрытий.
Вокруг жилого дома озеленяется и благоустраивается.
Зеленые насаждения представлены стационарными рядовыми и групповыми посадками деревьев и кустарников. В озеленении применены следующие породы: вяз мелколистный, вяз кустарник. Проектирование зеленых насаждений произведено в соответствии с нормативными расстояниями до проектируемых и существующих инженерных сетей, зданий и сооружений. Расстояние между деревьями принято не менее 4-5м. Расстояние от дерева до проезжей части-2м., здания-5м.
Для беспрепятственного и удобного передвижения МГН по территории, переход через проезжую часть в бордюре оставлено разрыв шириной 1,0м. Предусмотрено съезд с тротуара на транспортный проезд с уклоном 1:20 (5%). СП РК 3.06-101-2012
На участке жилого дома запроектированы: оборудованная площадка для мусоросборников с ограждением, детская площадка с малыми формами, оборудованная хозяйственная площадка с установками для сушки белья.

Согласовано:

Взам. инв.№

Подпись и дата

Инв.№ подл

Изм.	Кол.уч.	Лист	N:Док.	Подпись	Дата
ГАП		Иманбаев М.			
Разработал		Иманбаев С.			
Н.контр.		Иманбаев М.			

2018-043-ГП

«Строительство трехэтажного 18-квартирного жилого дома с инженерной инфраструктурой к нему по ул.Пушкина с.Таскала Таскалинского жилого дома ЗКО.№2»

Жилой дом

Стадия	Лист	Листов
РП	2	

Общие данные(окончание)

ТОО DAB LTD

формат А4

С

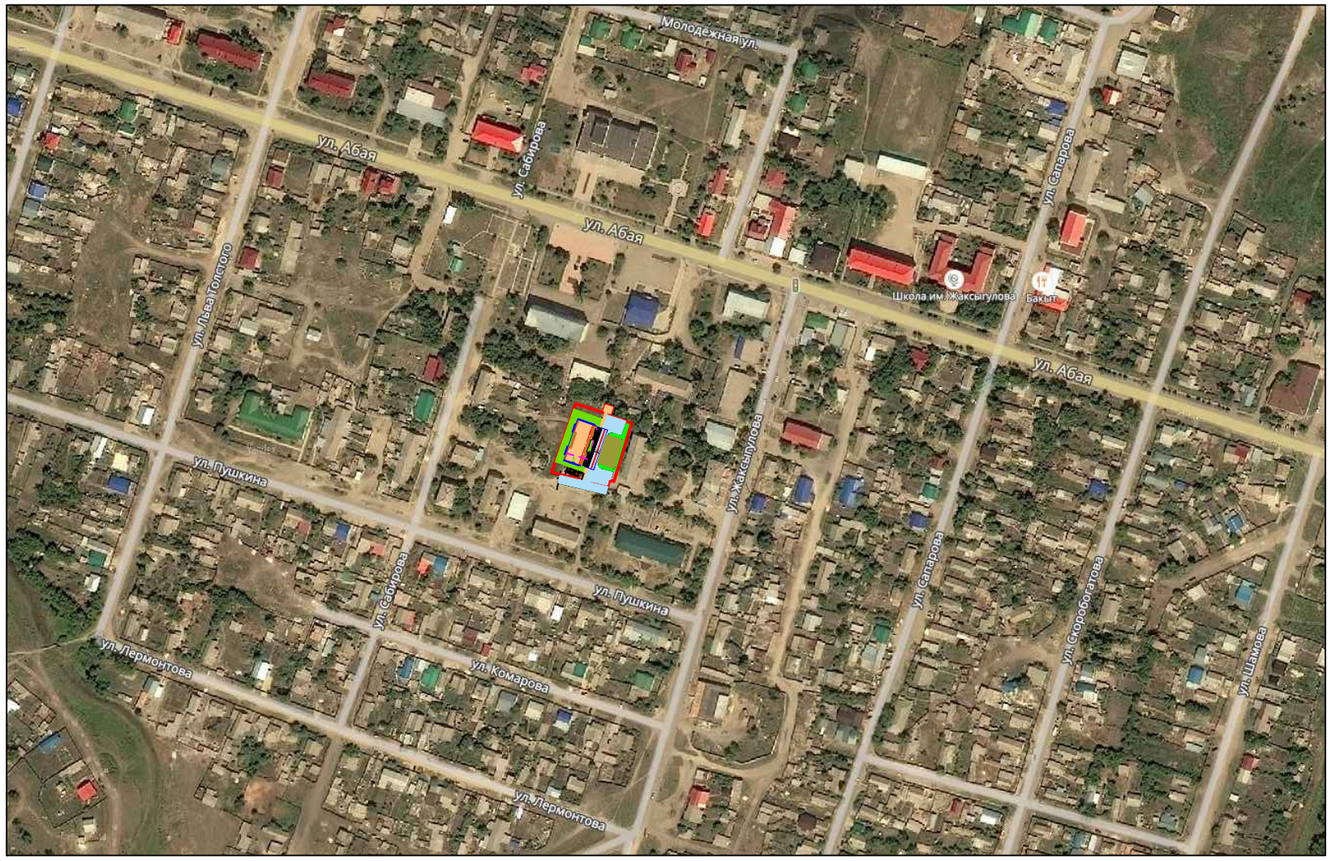

УСЛОВНЫЕ ОБОЗНАЧЕНИЯ

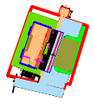

Проектируемый жилой дом

Согласовано:

Взам. инв.№

Подпись и дата

Инв.№ подл

Изм.	Кол.уч.	Лист	N:Док.	Подпись	Дата	2018-043-ГП		
						«Строительство трехэтажного 18-квартирного жилого дома с инженерной инфраструктурой к нему по ул.Пушкина с.Таскала Таскалинского жилого дома ЗКО.№2»		
ГАП		Иманбаев М.				Жилой дом	Стадия	Лист	Листов
Разработал		Иманбаев С.					РП	3	
Н.контр.		Иманбаев М.				Ситуационная схема М1:5000	ТОО DAB LTD		

формат А3

ВЕДОМОСТЬ ЖИЛЫХ И ОБЩЕСТВЕННЫХ ЗДАНИЙ И СООРУЖЕНИЙ

№	Наименование	Этажность	Количество			Площадь, м2		Стр. объем. м3	
			Зданий	Квартир		застройки		Здания	Всего
				Здания	Всего	Здания	Всего		
1	3-х этажный жилой дом	3	2	-	-	-	744,3	2069,92	7186,5
2	Детская игровая площадка	-	1	-	-	-	331,4	-	-
3	Площадка для отдыха взрослых	-	1	-	-	-	50,0	-	-
4	Хозяйственная площадка	-	1	-	-	-	30,0	-	-
5	Автостоянка временного хранения	-	1	-	-	-	351,2	-	-

УСЛОВНЫЕ ОБОЗНАЧЕНИЯ

- Проектируемый жилой дом (первый этап)
- Проектируемое покрытие (первый этап)
- Проектирование второго этапа
- Д — Детская игровая площадка
- В — Площадка для взрослых
- Х — Хозяйственная площадка
- Р — Автостоянка для жителей
- Место для личного автотранспорта МГН
- Условная граница проектируемого участка
- Граница проектируемого участка

Согласовано:

Взам. инв.№

Подпись и дата

Инв.№ подл

Изм.	Кол.уч.	Лист	N:Док.	Подпись	Дата
ГАП		Иманбаев М.			
Разработал		Иманбаев С.			
Н.контр.		Иманбаев М.			

2018-043-ГП

«Строительство трехэтажного 18-квартирного жилого дома с инженерной инфраструктурой к нему по ул.Пушкина с.Таскала Таскалинского жилого дома ЗКО.№2»

Жилой дом

Стадия	Лист	Листов
РП	4	

Разбивочный план
М1:500

ТОО DAB LTD

формат А3

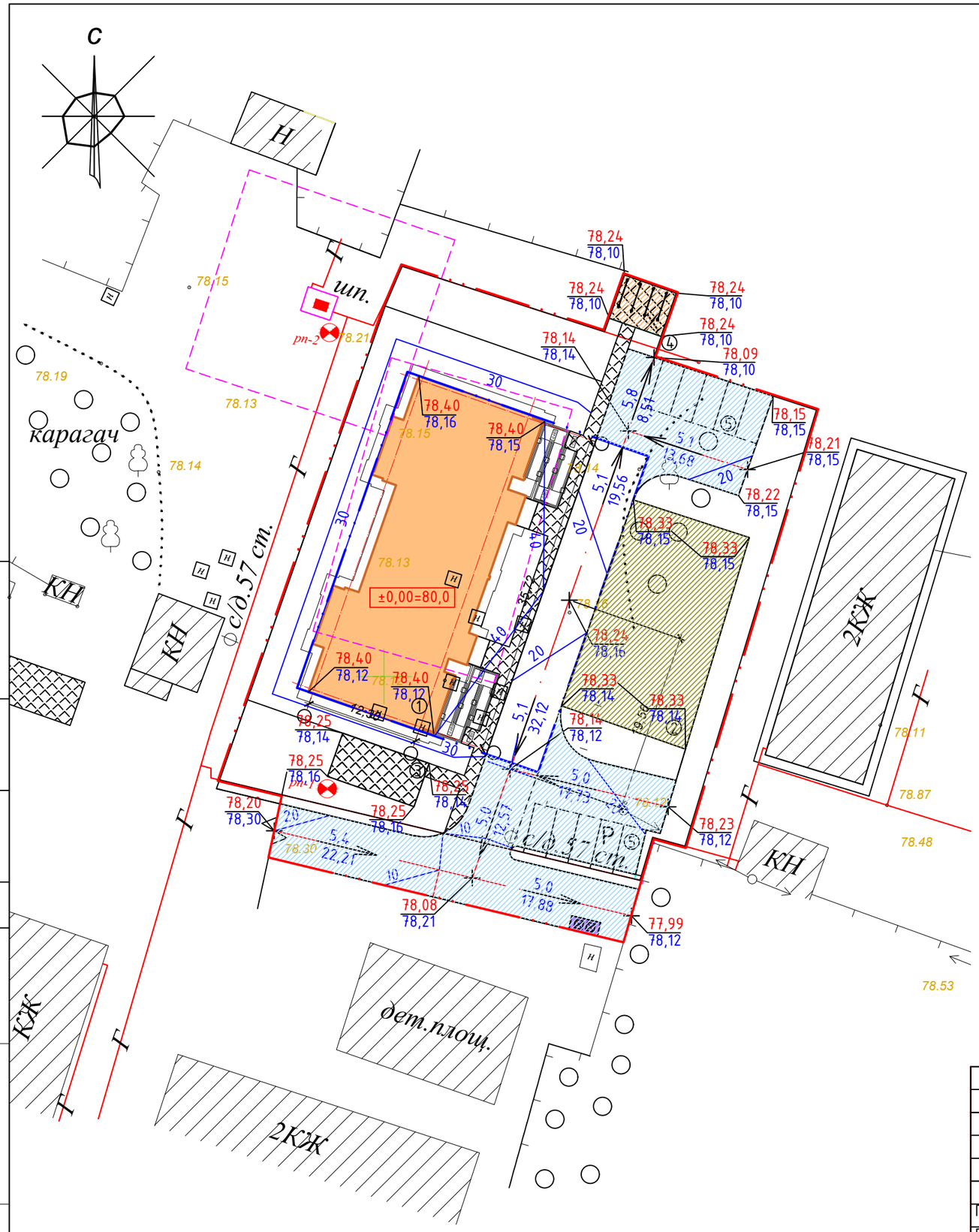

УСЛОВНЫЕ ОБОЗНАЧЕНИЯ

60 / 50 / 40	Проектируемые горизонтали
→	Направление уклона
439,0 / 438,07	Проектная (красная) отметка / Существ. (черная) отметка
5 / 11	Уклон в промильях / Расстояние в метрах

Генеральный план разработан на материалах топографической съемки М1:1000, выполненной ТОО "DAB LTD" в 2018 год.
Система координат местная.
Система высот Балтийская.

При производстве работ по устройству котлована здания и корыта под проезжую часть необходимо вызвать представителей владельцев инженерных сетей.

Согласовано:

Взам. инв.№

Подпись и дата

Инв.№ подл

Изм.	Кол.уч.	Лист	N:Док.	Подпись	Дата
ГАП		Иманбаев М.			
Разработал		Иманбаев С.			
Н.контр.		Иманбаев М.			

2018-043-ГП

«Строительство трехэтажного 18-квартирного жилого дома с инженерной инфраструктурой к нему по ул.Пушкина с.Таскала Таскалинского жилого дома ЗКО.№2»

Жилой дом

Стадия	Лист	Листов
РП	5	

План организаций рельефа
М1:500

ТОО DAB LTD

формат А3

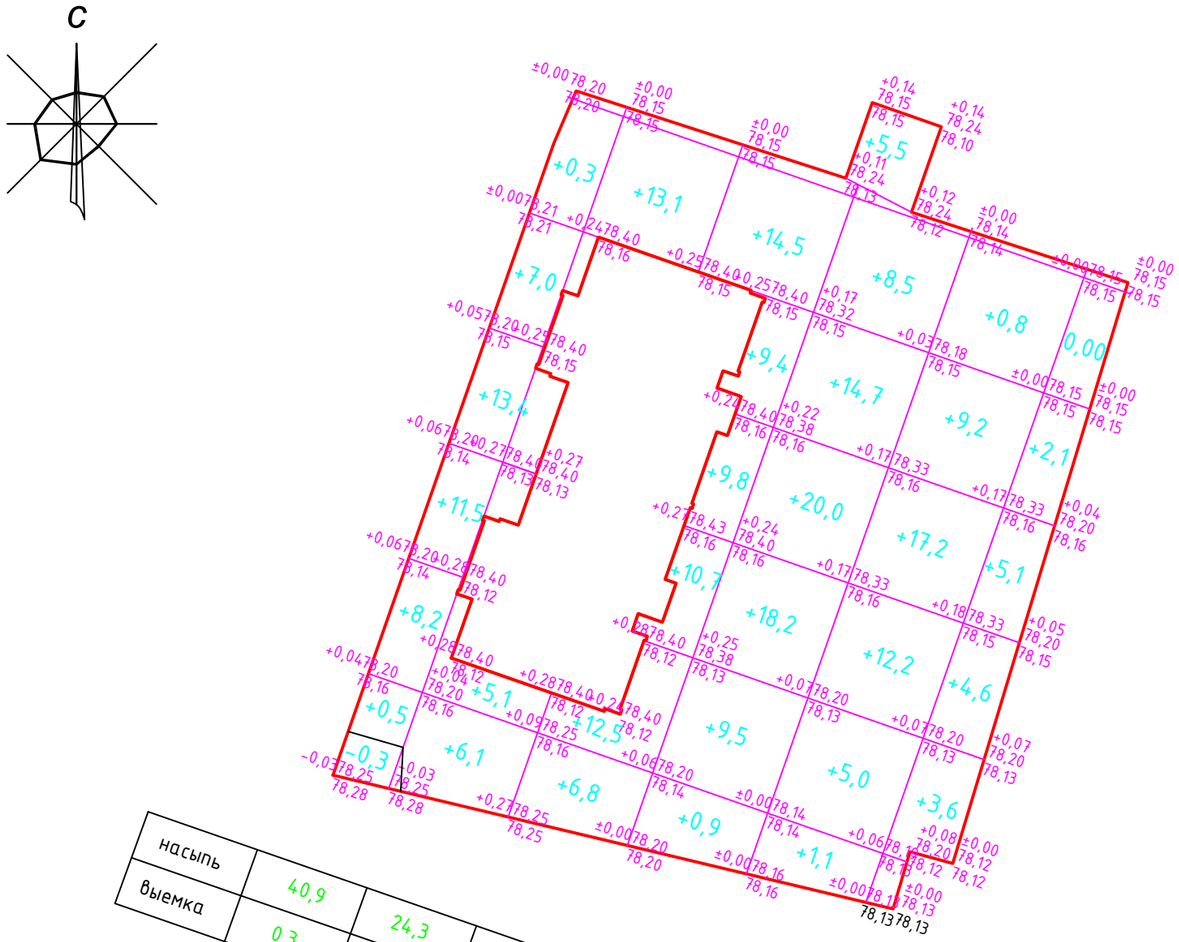

насыпь	40,9	24,3	63,7	77,3	45,5	15,4	выемка	267,1
выемка	0,3	-	-	-	-	-		0,3

ВЕДОМОСТЬ ОБЪЕМОВ ЗЕМЛЯНЫХ МАСС

Наименование грунта	Количество м3				Приме чание
	насыпь (+)	выемка (-)	насыпь (+)	выемка (-)	
1. Грунт планировки территории	267,1	0,3			
2. Вытесненный грунт,					
в т.ч. при устройстве:					
а) подземный частей зданий		763,7			АР
б) автодорожных покрытий		102,66			ГП
в) подземных сетей		-			
г) плодородной почвы на участках озел.		46,0			
3. Поправка на уплотнение	26,71				
(остаточное разрыхление)					
4.Грунт, подлежащий удалению	618,85				
5. Плодородный грунт. Всего в т.ч.:					
а) используемый для озеленения террит.	46,0	568,7			
б) избыток плодородного грунта	522,7				
6. Итого перерабатываемого грунта	1481,36	1481,36			

УСЛОВНЫЕ ОБОЗНАЧЕНИЯ

рабочая отметка

+0,40	438,20	±0,00	437,90
	437,80		437,90
	+40,1		
+0,50	438,50	+0,07	437,97
	438,0		437,90

проектная отметка (красная)

существующая отметка (черная)

объём насыпи

Согласовано:

Взам. инв.№

Подпись и дата

Инв.№ подл

Изм.	Кол.уч.	Лист	N:Док.	Подпись	Дата
ГАП		Иманбаев М.			
Разработал		Иманбаев С.			
Н.контр.		Иманбаев М.			

2018-043-ГП

«Строительство трехэтажного 18-квартирного жилого дома с инженерной инфраструктурой к нему по ул.Пушкина с.Таскала Таскалинского жилого дома ЗКО.№2»

Жилой дом

Стадия	Лист	Листов
РП	6	

План организаций рельефа М1:500

ТОО DAB LTD

формат А3

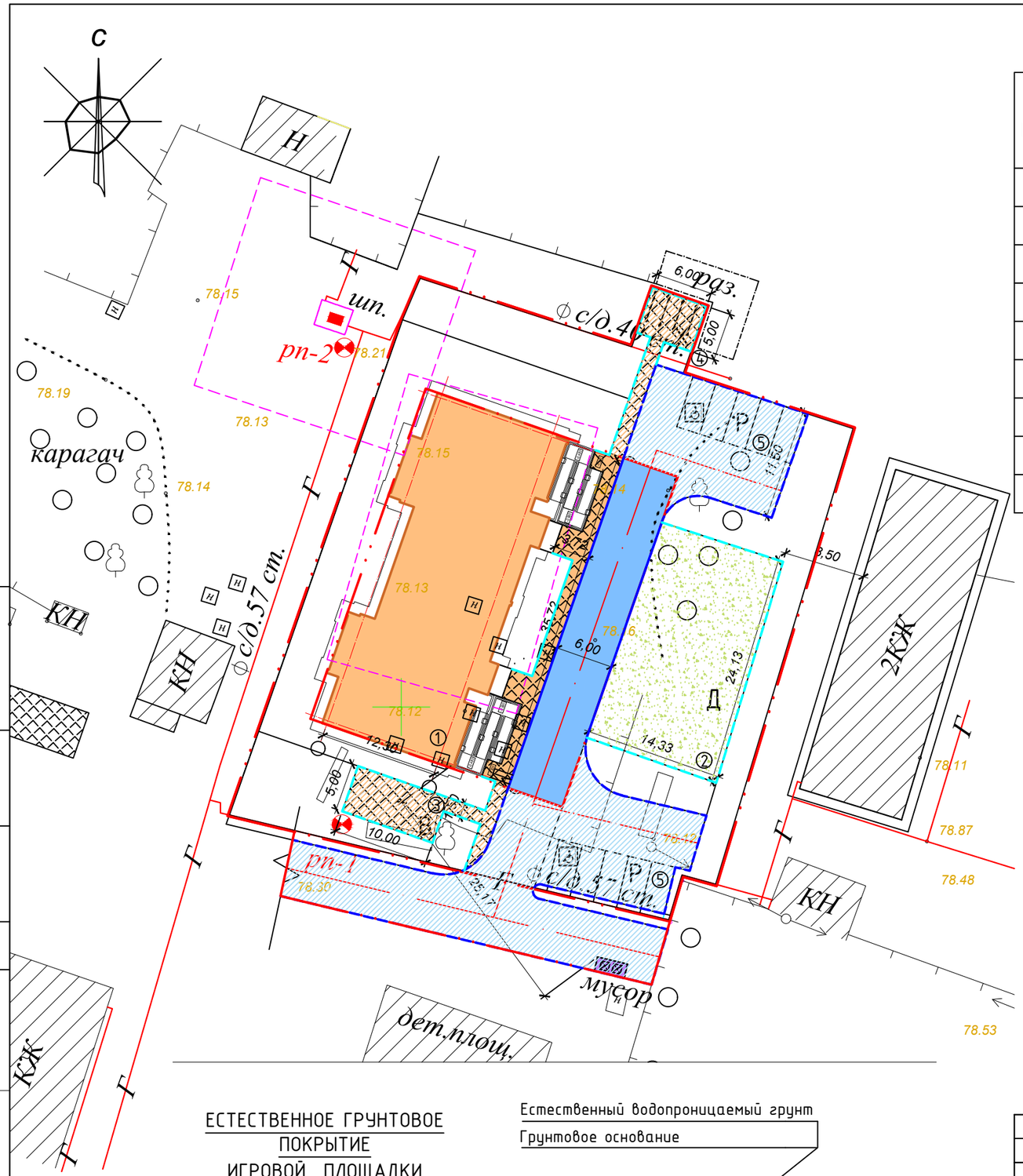

ВЕДОМОСТЬ ПОКРЫТИЙ ПРОЕЗДОВ, ДОРОЖЕК И ПЛОЩАДОК

№	Наименование	Тип	Площадь покрытия, м2	Примечание
1	Асфальто-бетонное покрытие (внутриплощадочное)	м2	219,2	
2	Асфальто-бетонное покрытие (внеплощадочное)	м2	657,6	
3	Покрытие из тротуарной плиткой (внутриплощадочное)	м2	74,5	
4	Покрытие из тротуарной плиткой (внеплощадочное)	м2	118,1	
5	Естественное грунтовое покрытие игровой площадки(внепл.)	м2	331,4	
6	Бортовой камень ГОСТ 6665-91 Бр.100.30.15	п.м.	60,0	
7	Бортовой камень ГОСТ 6665-91 Бр.100.30.15	п.м.	185,0	
8	Бортовой камень ГОСТ 6665-91 Бр.100.20.8	п.м.	21,0	
9	Бортовой камень ГОСТ 6665-91 Бр.100.20.8	п.м.	132,0	

КОНСТРУКЦИИ ДОРОЖНЫХ ПОКРЫТИЙ

А/БЕТОННОЕ ПОКРЫТИЕ ДОРОГИ

Мелкозернистый асфальтобетон по ГОСТ 9128-84, - 40 мм

Крупнозернистый асфальтобетон по ГОСТ 9128-84, - 60 мм

Щебень фракции 20-40мм ГОСТ8267-93 - 180 мм

Песок с\з ГОСТ 8736-93* - 100 мм

Уплотненный грунт

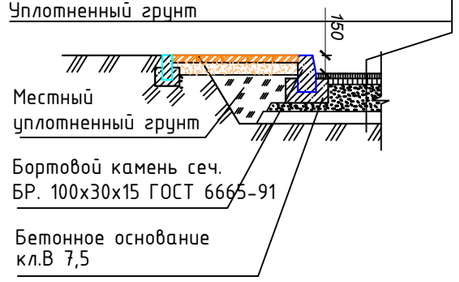

ПЛИТОЧНОЕ ПОКРЫТИЕ

Плитки бетонные тротуарные марки II5 по ГОСТ 17608-91 - 60 мм

Песок с/з ГОСТ 8736-93* - 100 мм

Щебень фракции 20-40мм ГОСТ 8267-93 - 100 мм

Уплотненный грунт

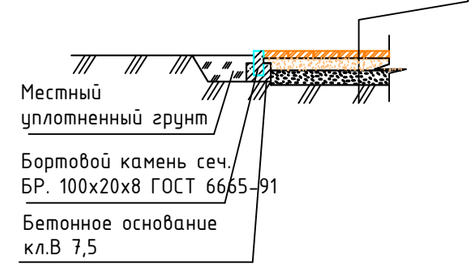

ЕСТЕСТВЕННОЕ ГРУНТОВОЕ ПОКРЫТИЕ ИГРОВОЙ ПЛОЩАДКИ

Естественный водопроницаемый грунт

Грунтовое основание

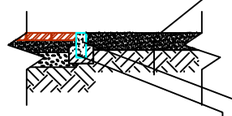

Бортовой камень сеч. ГОСТ 6665-91 Кл. бетона В30. Бр. 100.20.8.

Бетонное основание Бетон марки В 7,5

Изм.	Кол.уч.	Лист	N:Док.	Подпись	Дата	2018-043-ГП «Строительство трехэтажного 18-квартирного жилого дома с инженерной инфраструктурой к нему по ул.Пушкина с.Таскала Таскалинского жилого дома ЗКО.№2»			
ГАП		Иманбаев М.				Жилой дом	Стадия	Лист	Листов
Разработал		Иманбаев С.					РП	7	
Н.контр.		Иманбаев М.				План дорожных покрытий М1:500	ТОО DAB LTD		

Согласовано:

Взам. инв.№

Подпись и дата

Инв.№ подл

формат А3

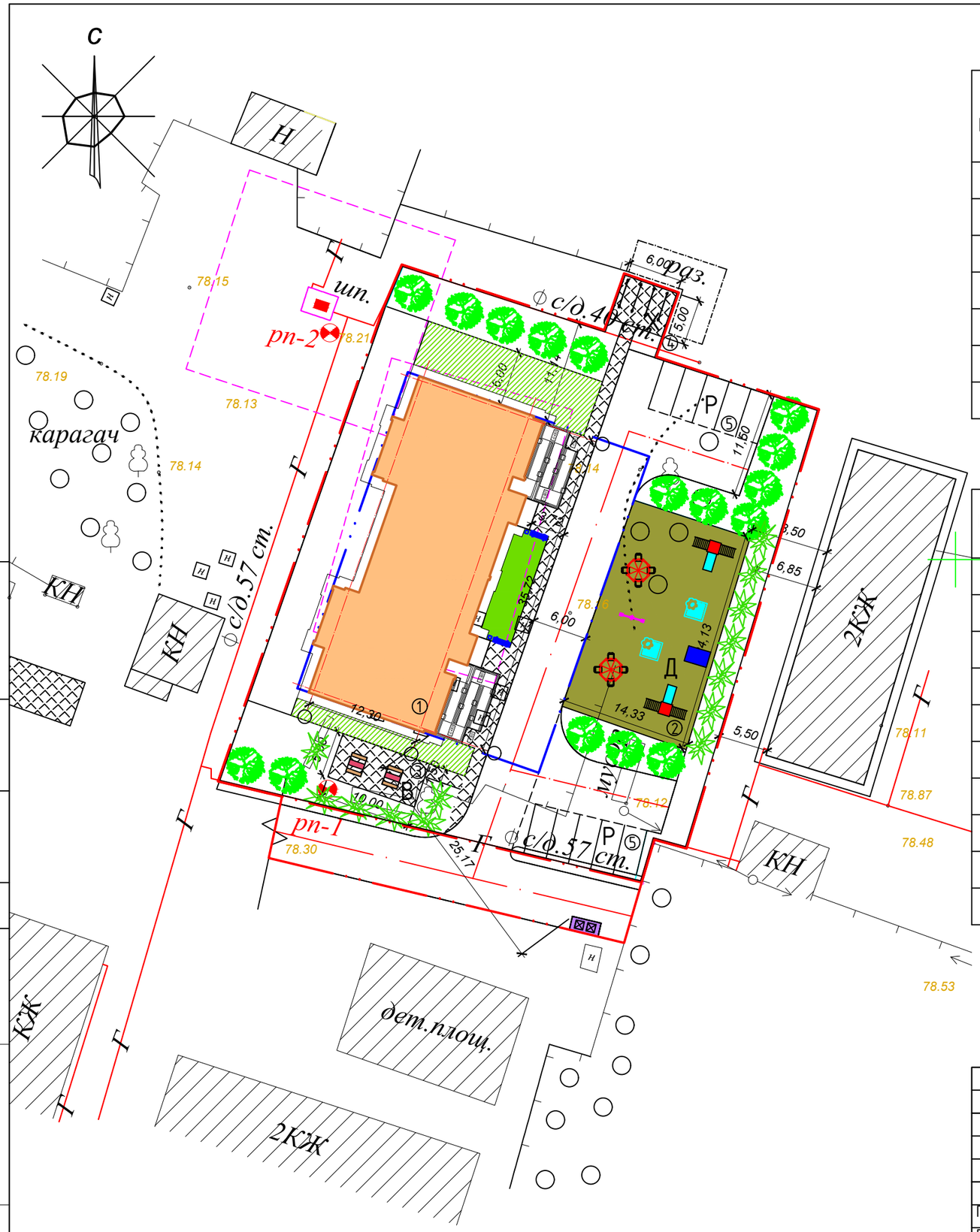

ВЕДОМОСТЬ ЭЛЕМЕНТОВ ОЗЕЛЕНЕНИЯ

№	Наименование породы или види насаждения	Воз-раст, лет	Ед. изм.	Кол.	Примечание
	Газон				
1	Газон (внутриплощадочный)	мног.	м2	44,5	
2	Газон (внеплощадочный)	мног.	м2	150,0	
	Посадка деревьев:				
3	Вяз мелколистый (внеплощадочный)	2-3	шт	16	
	Посадка кустарника:				
4	Черемуха (внеплощадочный)	2-3	шт	13	

ВЕДОМОСТЬ МАЛЫХ АРХИТЕКТУРНЫХ ФОРМ

№	Обозначение	Наименование	Кол. шт	Примечание
1		Скамья, тип СК-007	2	84-020302-0101
2		Карусель, тип 2	2	84-020101-0102
3		Горка скат, тип 2Б	2	84-020102-0103
4		Беседка (детская)	1	84-020106-0301
5		Песочница-Ромашка, тип 5309	2	84-020109-0308
6		Стол со скамьей (для взрослых)	2	84-020301-0101
7		Установка для сушки белья, тип 2	1	320-18
8		Урна, тип У-001	2	84-020303-0201
9		Контейнер для мусора	2	ТОО "Holding broadkast"
10		Площадка для мусоросборников	1	индивидуально см.ГП,АС-9

Примечание:
МАФ детской игровой площадке взята из УСН РК 8.02-03-2017.
Дата введения 2018-01-01.

Согласовано:

Взам. инв.№

Подпись и дата

Инв.№ подл

Изм.	Кол.уч.	Лист	N:Док.	Подпись	Дата
ГАП		Иманбаев М.			
Разработал		Иманбаев С.			
Н.контр.		Иманбаев М.			

2018-043-ГП

«Строительство трехэтажного 18-квартирного жилого дома с инженерной инфраструктурой к нему по ул.Пушкина с.Таскала Таскалинского жилого дома ЗКО.№2»

Жилой дом

Стадия	Лист	Листов
РП	8	

План благоустройства.
План озеленения. М1:500

ТОО DAB LTD

формат А3

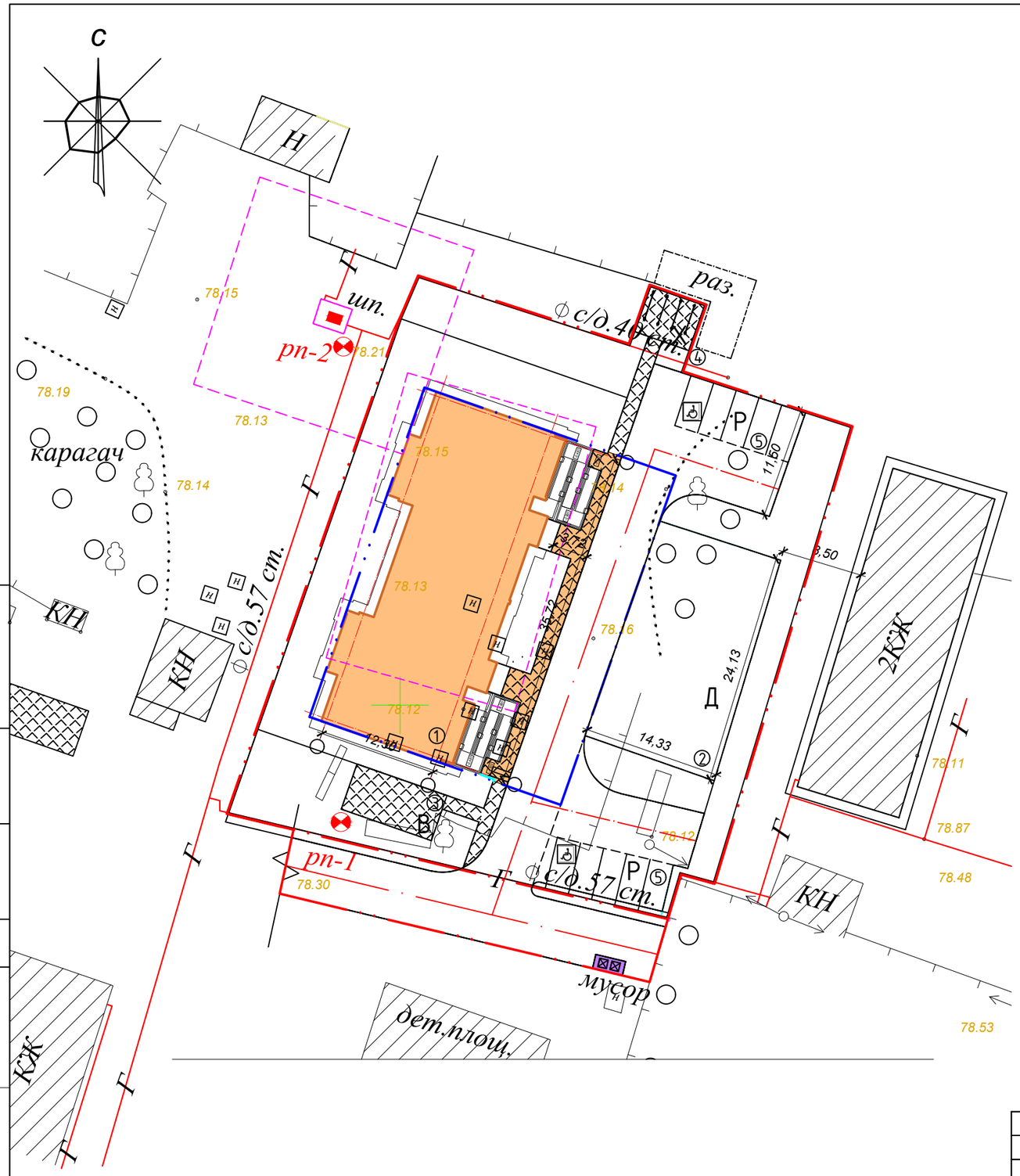

Согласовано:

Взам. инв.№

Подпись и дата

Инв.№ подл

Изм.	Кол.уч.	Лист	N:Док.	Подпись	Дата
ГАП		Иманбаев М.			
Разработал		Иманбаев С.			
Н.контр.		Иманбаев М.			

2018-043-ГП

«Строительство трехэтажного 18-квартирного жилого дома с инженерной инфраструктурой к нему по ул.Пушкина с.Таскала Таскалинского жилого дома ЗКО.№2»

Жилой дом

Стадия	Лист	Листов
РП	9	

Сводный план инженерных сетей М1:500

ТОО DAB LTD

формат А3

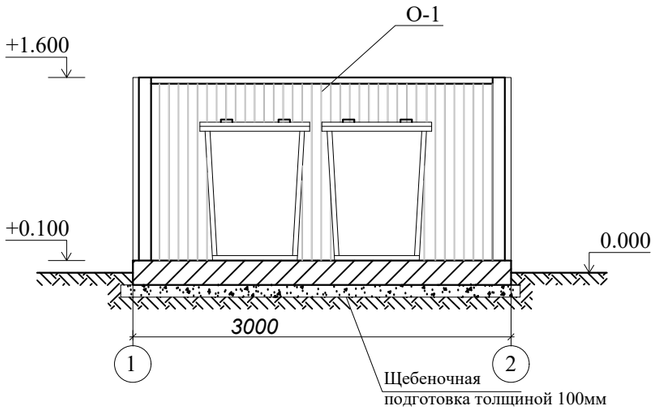

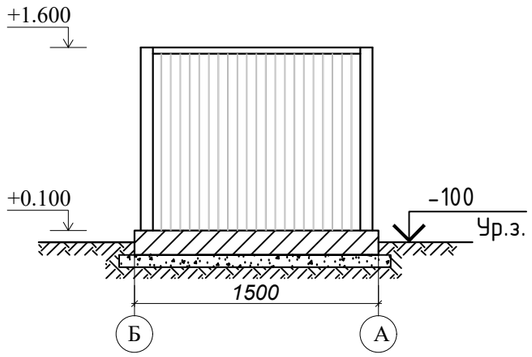

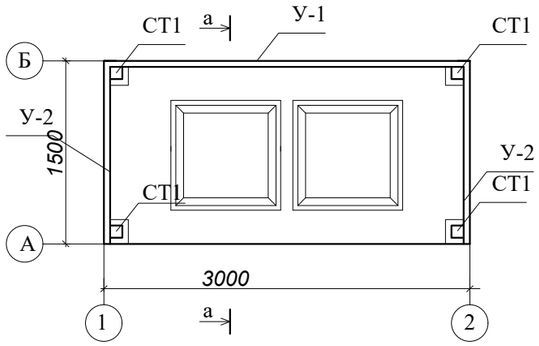

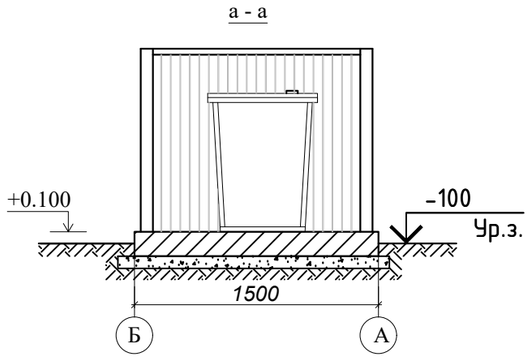

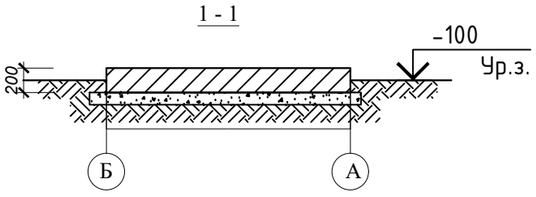

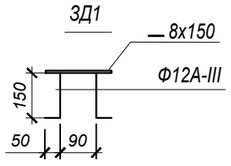

СПЕЦИФИКАЦИЯ МАТЕРИАЛОВ

Марка эл-та	Обозначение	Наименование	Кол. шт.	Длина мм	Масса,кг		Прим.
					1 поз	Всех	
СТ-1	□ 100х100х5	Профиль квадратный	4	1492	21,50	85,99	30245-2003
У-1	∟ 50х50х5	уголок равнополочный	2	3000	11,31	22,62	8509-93
У-2	∟ 50х50х5	уголок равнополочный	4	1500	5,65	22,62	8509-93
О-1		Профилированный настил	9,0м2	-	-	-	Н35-1000-0.7
ЗД-1	— 8х150	Сталь листовая	4	150	1,41	5,64	19903-74
		Ф 12 А - III	8	200	0,18	1,44	5781-82*

СПЕЦИФИКАЦИЯ К СХЕМЕ РАСПОЛОЖЕНИЯ ФУНДАМЕНТОВ

Марка	Обозначение	Наименование	Кол. шт.	Масса ед. кг.	Прим.
Фундамент ФМ					
1		Бетон кл. В7,5(1,5х3,0х,02)	1	0,9 м3	
1		Щебень (1,7х3,2х0,1)	1	0,55 м3	фр. 5-20 мм. ГОСТ 8267-93

Площадка для твердо -бытовых отходов размерами 1.5 х3,0 м выполнить из бетона кл. В7,5 толщиной 200 мм по щебеночной подготовке .

На площадке устанавливается металлический контейнер с крышкой для мусора размерами 820 х820 х1100 мм . по ГОСТ 12917-78.

Площадка с трех сторон ограждается профлистом на металлическом каркасе. Металлические конструкции очистить от грязи ,ржавчины , огрунтовать и покрыть эмалью за 2 раза.

Сварку производить электродами марки Э -42 по ГОСТ 9467-86*.

Изм.	Кол.уч.	Лист	N:Док.	Подпись	Дата
ГАП		Иманбаев М.			
Разработал		Иманбаев С.			
Н.контр.		Иманбаев М.			

2018-043-ГП

«Строительство трехэтажного 18-квартирного жилого дома с инженерной инфраструктурой к нему по ул.Пушкина с.Таскала Таскалинского жилого дома ЗКО.№2»

Жилой дом

Площадка под контейнеры для твердо-бытовых отходов

Стадия	Лист	Листов
РП	10	

ТОО DAB LTD

Согласовано:

Взам. инв.№

Подпись и дата

Инв.№ подл