030000, C. Aktobe, ave.Sankibay-batyra 22K
tel: +7(7132) 74 11 68
tel: +7(702) 501 9004
mail: too_dab@mail.ru
BIN 150240031725

ТОО DAB Design Architecture Building LTD

030000, Г. Актобе, пр.Санкибай-батыра 22К
тел: +7(7132) 74 11 68
тел: +7(702) 501 9004
э.п: too_dab@mail.ru
БИН 150240031725

Заказчик: ГУ "Отдел архитектуры, градостроительства и строительства Таскалинского района"

РАБОЧИЙ ПРОЕКТ

«Строительство трехэтажного 18 квартирного жилого дома с инженерной инфраструктурой к нему по ул. Пушкина с.Таскала Таскалинского жилого дома ЗКО.№2»

Наружное газоснабжение
(архитектурно-строительная часть)
2018-043-ГСН

ГСЛ:15021466

030000, C. Aktobe, ave.Sankibay-batyra 22K
tel: +7(7132) 74 11 68
tel: +7(702) 501 9004
mail: too_dab@mail.ru
BIN 150240031725

ТОО DAB Design Architecture Building LTD

030000, Г. Актобе, пр.Санкибай-батыра 22К
тел: +7(7132) 74 11 68
тел: +7(702) 501 9004
э.п: too_dab@mail.ru
БИН 150240031725

Заказчик: ГУ "Отдел архитектуры, градостроительства и строительства Таскалинского района"

РАБОЧИЙ ПРОЕКТ

«Строительство трехэтажного 18 квартирного жилого дома с инженерной инфраструктурой к нему по ул. Пушкина с.Таскала Таскалинского жилого дома ЗКО.№2»

Директор ТОО "**DAB LTD**" Иманбаев М.М

ГСЛ:15021466

Общие указания

1.Настоящий комплект строительной части проекта разработан на основании исходных данных, и задания на проектирование.
2.Проект разработан для следующих условий строительства:

- нормативное значение ветрового давления по СНиП РК 2.04-01-2010 - 38 кг/м²
- нормативное значение веса снегового покрова по СНиП РК 2.04-01-2010 - 70 кг/м²
- среднегодовая температура наружного воздуха - 4,8°С
- средняя температура самого холодного месяца - 15,2°С
- средняя температура самого теплого месяца - 23,9°С
- средняя температура наиболее холодных суток - 34°С
- средняя температура наиболее холодной пятидневки - 31°С
- средняя относительная влажность воздуха наиболее теплого месяца - 29%
- средняя относительная влажность воздуха наиболее холодного месяца - 77%

Антикоррозийные мероприятия

Антикоррозийную защиту стальных анкерных и сварных соединений следует выполнять в соответствии с требованиями СНИП 3.04.03-85 "Защита строительных конструкций и сооружений от коррозии".
Все металлические элементы покрыть эмалью ПФ 170 по ГОСТ 926-82 за 2 раза по грунтовке ГФ-021 по ГОСТ 25129-82*.
Все бетонные и железобетонные конструкции ниже отм. 0.000 выполнять из бетона на сульфатостойком цементе марки W8. Все бетонные поверхности соприкасающиеся с грунтом обмазать горячим битумом за 2 раза.
В основании фундаментов выполнить бетонную подготовку 100мм.
Сварку металлических конструкций вести электродами Э42 ГОСТ 9467-75.

Указания по производству работ

Все работы выполнять в полном соответствии с требованиями СНиП РК 5.01-01-2002 "Земляные сооружения, основания и фундаменты", СНиП РК 5.03-37-2005 "Несущие и ограждающие конструкции", СНиП РК 5.04-18-2002 "Металлические конструкции", СНиП 3.04.01-87 "Изоляционные и отделочные покрытия", СНиП 3.04.03-85 "Защита строительных конструкций и сооружений от коррозии". При производстве работ обеспечить их высокое качество с применением высококачественных материалов.

Мероприятия по охране окружающей среды

Здание отрицательного воздействия на окружающую среду не оказывает, вредных выбросов в атмосферу нет. Сточные воды отводятся в проектируемый септик. Сброс сточных вод в водоемы отсутствует. Излишний строительный грунт вывозится в места, специально для это предусмотреные, мусор - на свалку.

ВЕДОМОСТЬ ЧЕРТЕЖЕЙ

ЛИСТ	НАИМЕНОВАНИЕ	ПРИМЕЧАНИЕ
1	Общие данные	
2	План. Спецификация металлических изделий	
3	План фундаментов. Спецификация элементов фундамента	
4		

Проект разработан в соответствии с действующими на территории Республики Казахстан государственными нормами, правилами и стандартами и обеспечивает безопасную для жизни и здоровья людей эксплуатацию объекта при соблюдении мероприятий предусмотренных рабочими чертежами.

Главный инженер проекта Иманбаев М.М.

Изм.	Кол.уч	Лист	№док	Подпись	Дата
ГАП		Иманбаев М.			
Разраб.		Азмухамбетова			
Норм.контр		Иманбаев М.			

043-1-ГСН.АС

«Строительство трехэтажного 18 квартирного жилого дома с инженерной инфраструктурой к нему по ул. Пушкина с.Таскала Таскалинского жилого дома ЗКО.№2»

Ограждение ГРПШ

Стадия	Лист	Листов
РП	1	4

Общие данные

ТОО DAB LTD

Формат А3

План М1:50

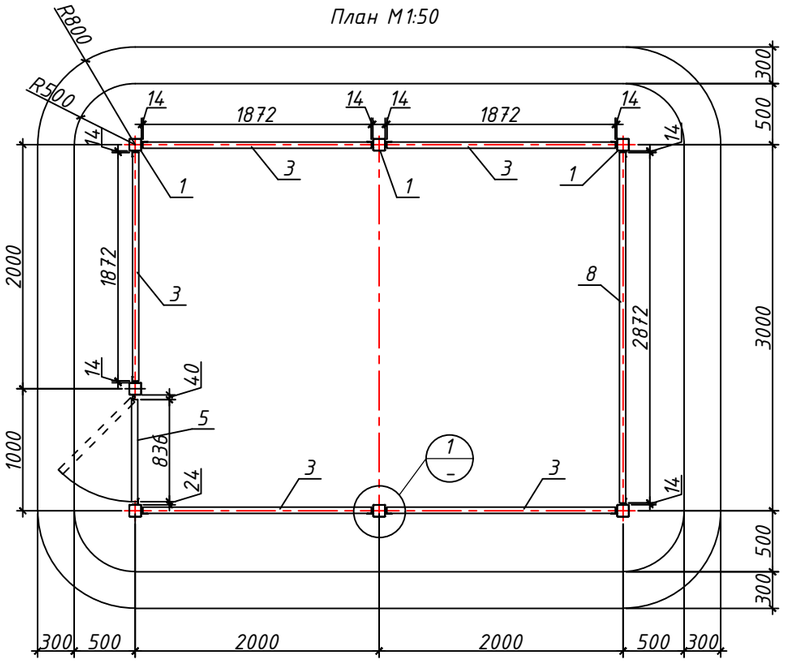

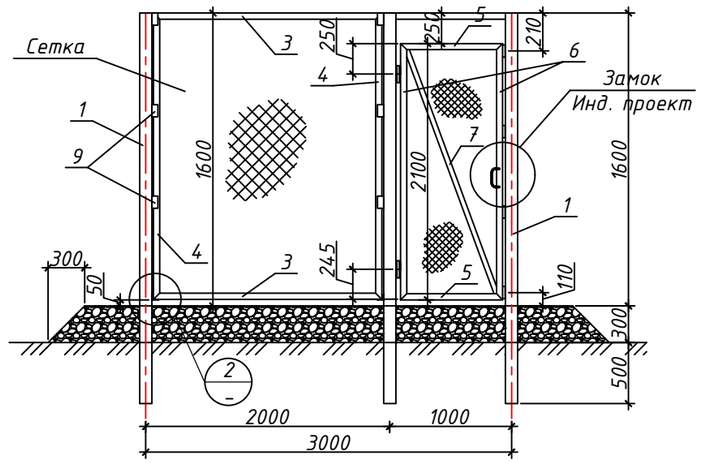

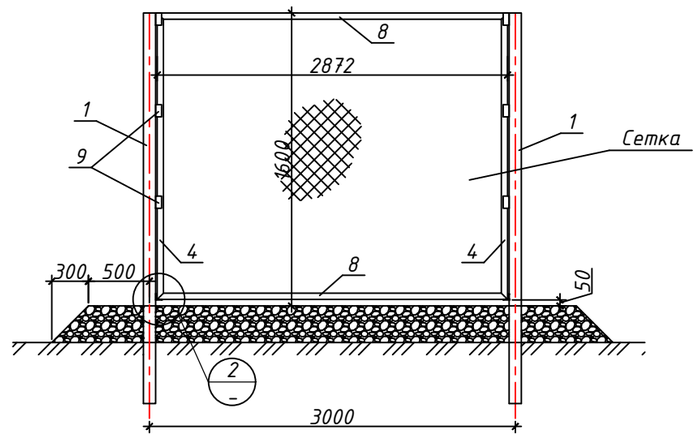

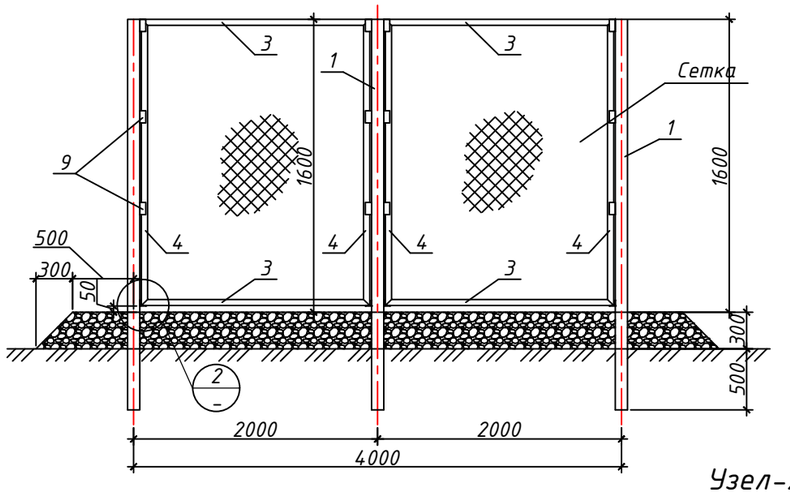

Спецификация металлических изделий

Позиция	Обозначение	Наименование		Кол-во	Масса ед. кг	Масса общ. кг
1	ГОСТ 8639-82	□100x100x4,0	L=2400мм	7	38,34	268,38
~~2~~	~~ГОСТ 8639-82~~	~~□80x40x2,0~~	~~L=800мм~~	~~7~~	~~3,40~~	~~23,80~~
3	ГОСТ 8509-93	L 50x4,0	L=1872мм	10	5,71	57,10
4	ГОСТ 8509-93	L 50x4,0	L=1600мм	8	7,15	85,80
5	ГОСТ 8509-93	L 50x4,0	L=836мм	2	2,55	5,10
6	ГОСТ 8509-93	L 50x4,0	L=2100мм	2	6,41	12,82
7	ГОСТ 8509-93	L 40x4,0	L=2190мм	1	5,30	
8	ГОСТ 8509-93	L 50x4,0	L=2872мм	2	8,76	17,52
9	ГОСТ 8509-93	L 50x4,0	L=100мм	40	0,31	12,40
10	ГОСТ 8509-93	L 50x4,0	L=80мм	12	0,24	2,88
	ГОСТ 5336-80	Сетка 1-60-3,0	$м^2$	19,91		
		Петля Ф20x140		2		

Узел-1 М1:10

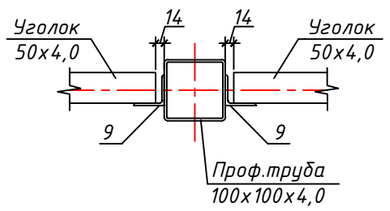

Узел-2 М1:10

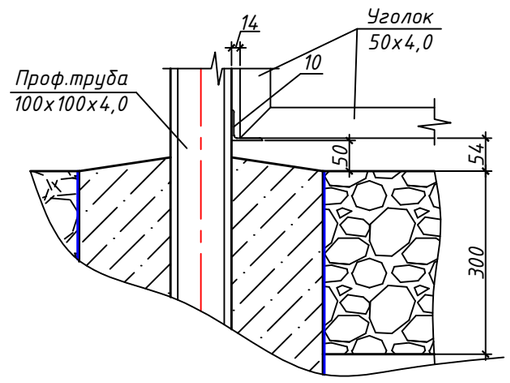

Примечание:
1. Общее количество стоек - 7 шт.

Изм.	Кол.уч	Лист	№док	Подпись	Дата
ГАП		Имандаев М.			
Разраб.		Азмухамбетова			
Норм.контр		Имандаев М.			

043-1-ГСН.АС

«Строительство трехэтажного 18 квартирного жилого дома с инженерной инфраструктурой к нему по ул. Пушкина с.Таскала Таскалинского жилого дома ЗКО.№2»

Ограждение ГРПШ

Стадия	Лист	Листов
РП	2	

План М1:50. Спецификация металлических изделий

ТОО DAB Design Architecture Building LTD

Формат А3

Ф-1. Фундамент для стойки М1:10

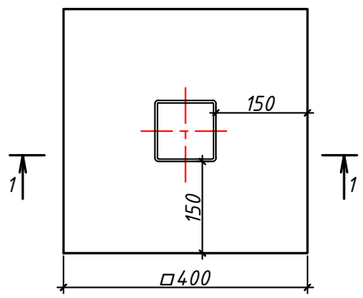

Разрез 1-1 М1:10

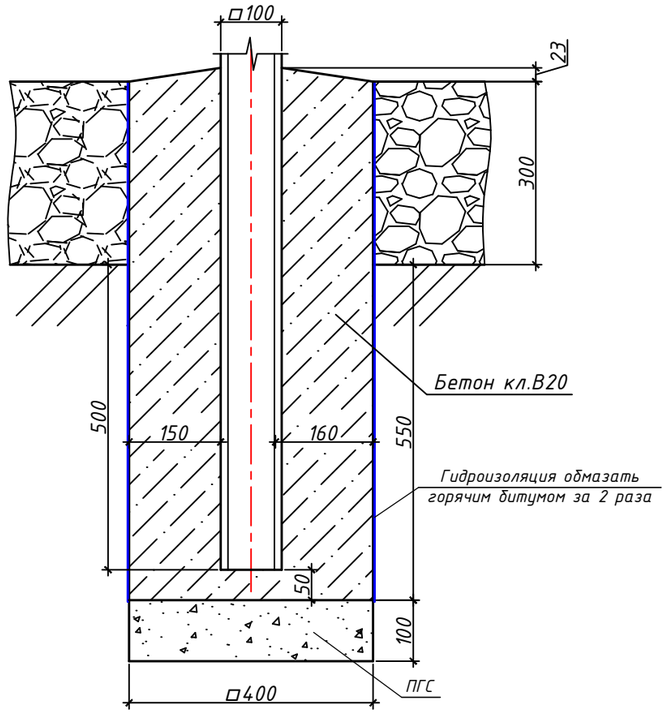

План фундаментов М1:100

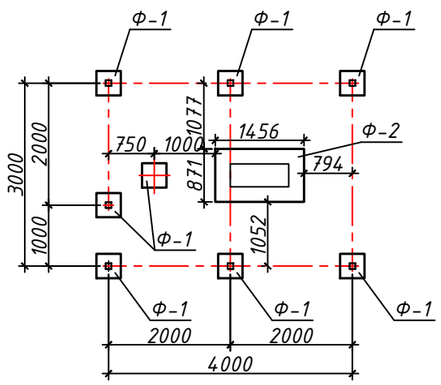

Разрез фундамента Ф-2 М1:25

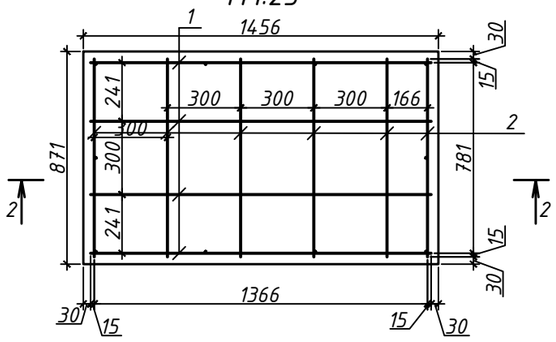

Разрез 2-2 М1:25

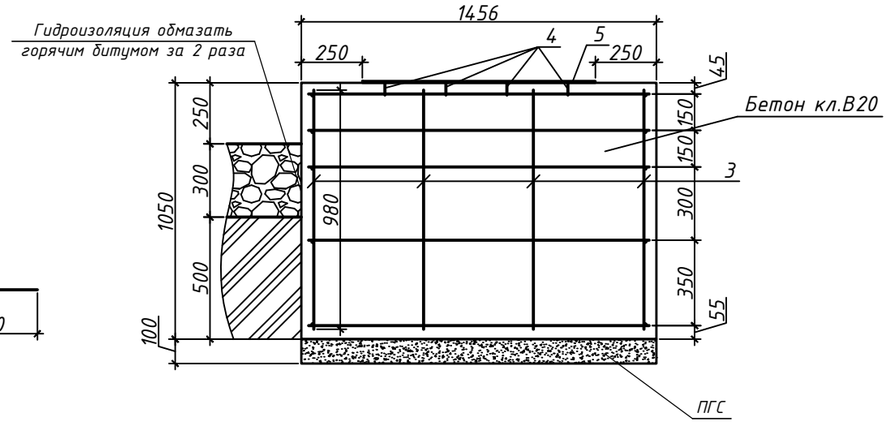

Деталь-4 М1:10

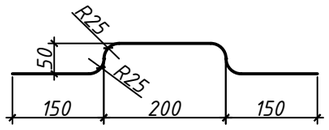

Спецификация элементов фундамента Ф-1 (1 ед.)

Позиция	Обозначение	Наименование		Кол-во	Масса ед. кг	Масса общ. кг
		Бетон кл.В20	$м^3$	0,136		
		Щебень	$м^3$	0,01		
		ПГС	$м^3$	0,016		
	Гидроизоляция			Кол-во	Масса ед. кг	Примечания
	Обмазочная гидроизоляция	Горячий битум	$м^2$	1,36		

Спецификация элементов фундамента Ф-2

Позиция	Обозначение	Наименование			Кол-во	Масса ед. кг	Масса общ. кг
1	ГОСТ 5781-82	Ø12 А-III	L=1396мм	шт.	20	1,24	24,80
2	ГОСТ 5781-82	Ø12 А-III	L=811мм	шт.	30	0,72	21,60
3	ГОСТ 5781-82	Ø12 А-III	L=980мм	шт.	10	0,87	8,70
4	ГОСТ 5781-82	Ø12 А-III	L=560мм	шт.	4	0,50	2,00
5	ГОСТ 19903-74	_8,0х955х370			1	22,19	
		Бетон кл.В20		$м^3$	1,33		
		ПГС		$м^3$	0,13		
	Гидроизоляция				Кол-во	Масса ед. кг	Примечания
	Обмазочная гидроизоляция	Горячий битум		$м^2$	4,88		

Примечание:
1. Общее количество фундаментов Ф-1 - 8 шт.

Изм.	Кол.уч	Лист	№док	Подпись	Дата
ГАП		Иманбаев М.			
Разраб.		Азмухамбетова			
Норм.контр		Иманбаев М.			

043-1-ГСН.АС

«Строительство трехэтажного 18 квартирного жилого дома с инженерной инфраструктурой к нему по ул. Пушкина с.Таскала Таскалинского жилого дома ЗКО.№2»

Ограждение ГРПШ

Стадия	Лист	Листов
РП	3	

План фундаментов. Спецификация элементов фундамента

ТОО DAB LTD

Формат А3