030000, C. Aktobe, ave.Sankibay-batyra 22K
tel: +7(7132) 74 11 68
tel: +7(702) 501 9004
mail: too_dab@mail.ru
BIN 150240031725

ТОО DAB Design Architecture Building LTD

030000, Г. Актобе, пр.Санкибай-батыра 22К
тел: +7(7132) 74 11 68
тел: +7(702) 501 9004
э.п: too_dab@mail.ru
БИН 150240031725

Заказчик: ГУ "Отдел архитектуры, градостроительства и строительства Таскалинского района "

РАБОЧИЙ ПРОЕКТ

«Строительство трехэтажного 18 квартирного жилого дома с инженерной инфраструктурой к нему по ул. Пушкина с.Таскала Таскалинского жилого дома ЗКО.№2»

Наружные сети водопровода и канализации

2018-043-1-ГСН

ГСЛ:15021466

030000, C. Aktobe, ave.Sankibay-batyra 22K
tel: +7(7132) 74 11 68
tel: +7(702) 501 9004
mail: too_dab@mail.ru
BIN 150240031725

ТОО DAB Design Architecture Building LTD

030000, Г. Актобе, пр.Санкибай-батыра 22К
тел: +7(7132) 74 11 68
тел: +7(702) 501 9004
э.п: too_dab@mail.ru
БИН 150240031725

Заказчик: ГУ "Отдел архитектуры, градостроительства и строительства Таскалинского района "

РАБОЧИЙ ПРОЕКТ

«Строительство трехэтажного 18 квартирного жилого дома с инженерной инфраструктурой к нему по ул. Пушкина с.Таскала Таскалинского жилого дома ЗКО.№2»

Директор ТОО "**DAB LTD**" Иманбаев М.М

ГСЛ:15021466

План на отм. +2.000. М 1:100

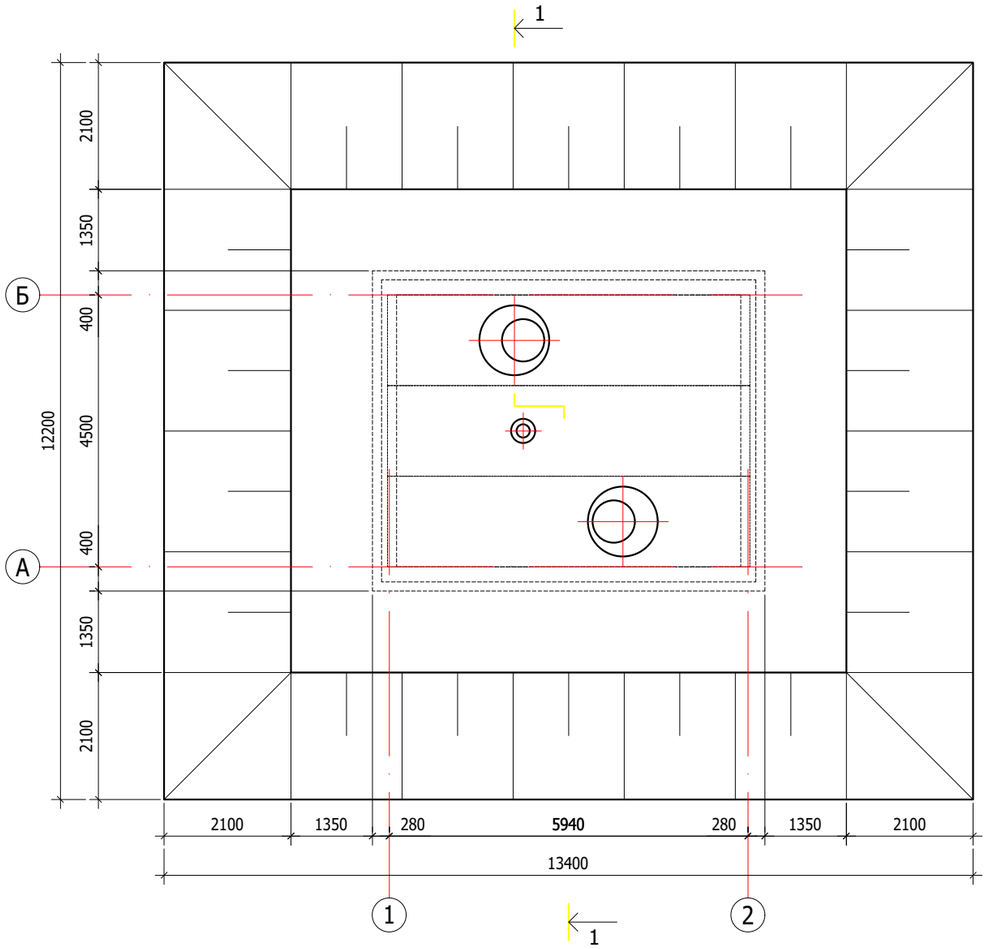

План выгреба. М 1:100

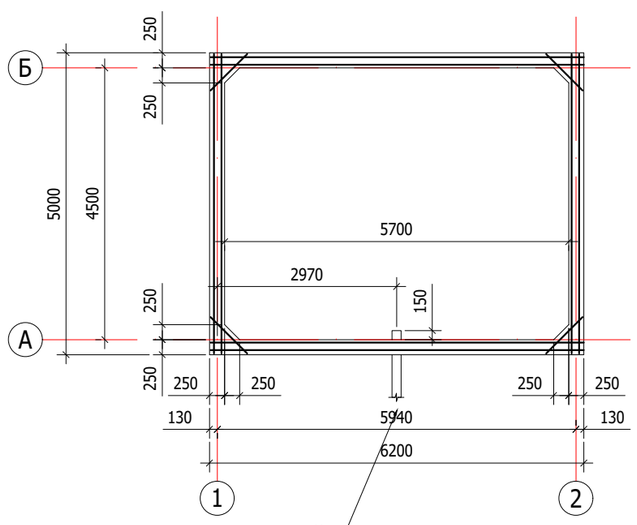

Ввод канализационной трубы ϕ160х4 низ на отм. -1.480

Разрез 1-1. М 1:100

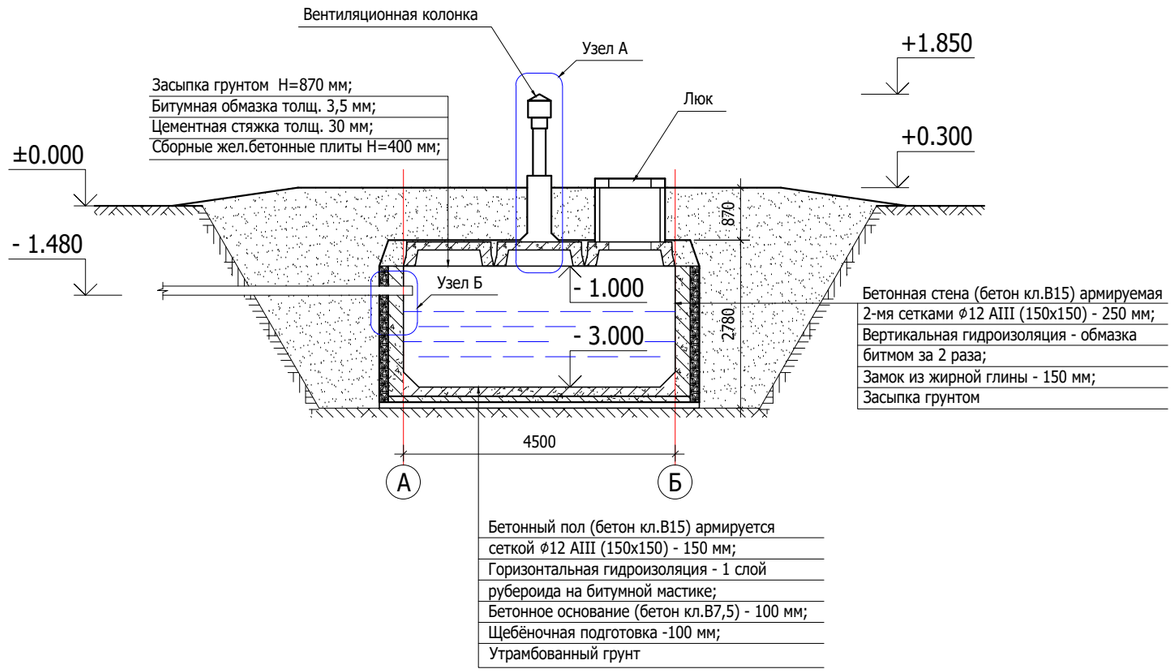

ПРИМЕЧАНИЕ:

1. Бетон изготавливать на сульфатостойком портландцементе.
2. До начала монтажных работ все железобетонные изделия проверить на их соответствие проектным размерам.
3. К монтажу сборных железобетонных конструкций разрешается приступать по достижении монолитным бетоном резервуара 70% прочности.
4. Приварку закладных деталей, установленных в торцах ребер плит перекрытия к закладным деталям в стенах резервуара, следует осуществлять по ходу их монтажа, обратив особое внимание на качество сварных швов, от которого зависит устойчивость всего резервуара во время его эксплуатации.
5. Сварку всех закладных деталей и приварку арматурных стержней к ним, рекомендуется производить электродами Э-50а по ГОСТ 9467-75.

Взам. инв.№	Подпись и дата	Инв.№ подл

Изм.	Кол.уч.	Лист	№ док.	Подпись	Дата	2018-043-ВК		
						«Строительство трехэтажного 18 квартирного жилого дома с инженерной инфраструктурой к нему по ул. Пушкина с.Таскала Таскалинского жилого дома ЗКО.№2»		
ГАП		Иманбаев М.				Выгреб. V= 40 м³	Стадия	Лист	Листов
Разработал		Абдулрахманов					РП	1	2
Н. контр.		Иманбаев М.				План на отм. +2.000. План выгреба. Разрез 1-1. М1:100	ТОО DAB LTD		

Формат А3

План перекрытия выгреба на отм. -1.000. М1:100

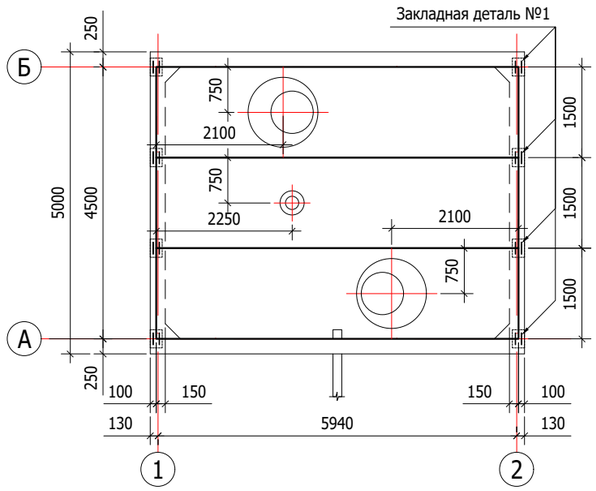

Узел А. М1:50

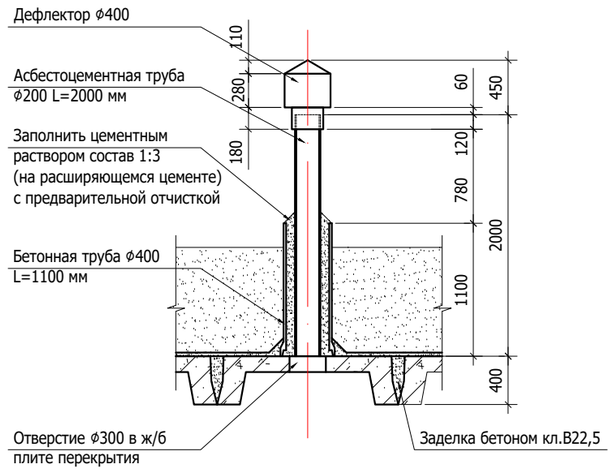

Узел Б. М1:50

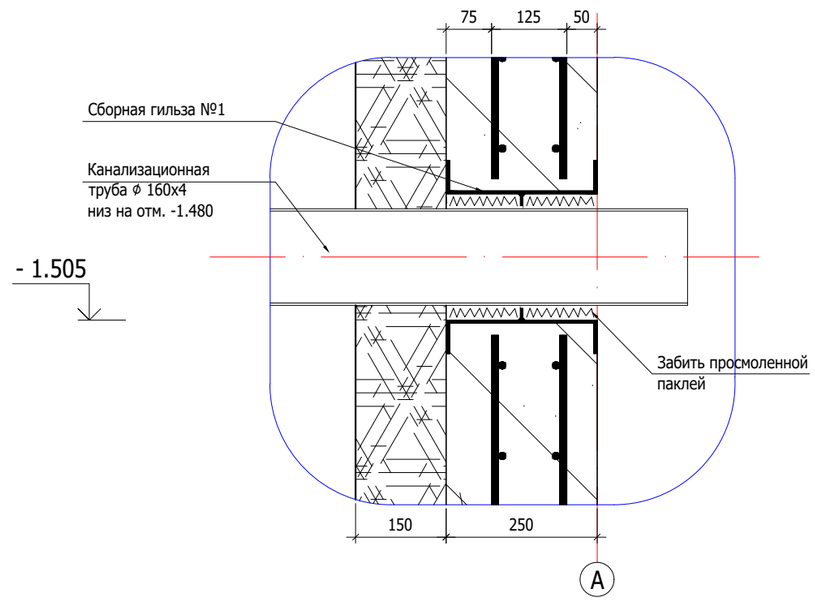

Спецификация материалов выгреба

№ п/п	Обозначение	Наименование	Кол. шт.	Масса ед. кг.	Приме-чание
1		Бетон кл. В22,5 на пол выгреба			V=4,65 м³
2		Бетон кл. В7,5 на пол выгреба			V=3,1 м³
3		Бетон кл. В22,5			V=11,6 м³
4		Арматура ⌀12 AIII			m=1137,2 кг
5		Закладная деталь №1	8		41,7 кг
6	Серия 24-1	ИП 5-6 а	2		V=0,95м³ (ед)
7	Серия 24-1	ИП 5-6 б	1		V=0,95м³ (ед)
8	ГОСТ 8020-90	КС 10.9	2		V=0,24м³ (ед)
9	ГОСТ 8020-90	ПП10	2		V=0,1м³ (ед)
10	ГОСТ 1839-80	Асбестоцементная труба ⌀200 L=2000 мм	1		
11	ГОСТ 6482-88	Бетонная труба ⌀400 L=1100 мм (тип Т)	1		
12	Серия 5.904-51	Дефлектор ⌀400	1		
13		Сборная гильза №1	1		18,4 кг
14	ГОСТ 3634-99	Люк типа С (В125)	2	95,0	190,0кг
		Материалы сборной гильзы №1:			18,4 кг
15	ГОСТ 8732-78	Труба ⌀219х6 L=250 мм	1	7,9	
16	ГОСТ 19903-74	Диск 320х219, толщ. 6 мм	2	4,1	8,2 кг
17	ГОСТ 19903-74	Диск 209х170, толщ. 6 мм	2	1,15	2,3 кг
		Материалы одной закладной детали:			5,21 кг
18	ГОСТ 19903-74	Стальной лист 300х200, толщ. 10 мм	1	4,71	
19	ГОСТ 2590-88	Круглый прокат ⌀10 AI L=400 мм	2	0,25	0,5 кг

Гильза сборная №1

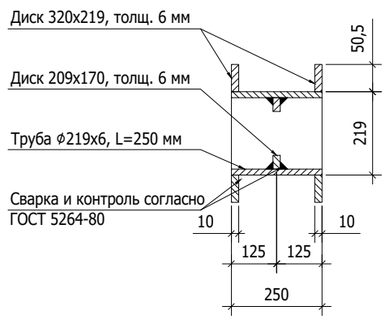

Диск 320х219

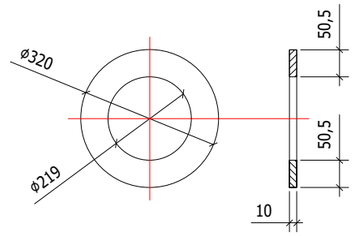

Диск 209х170

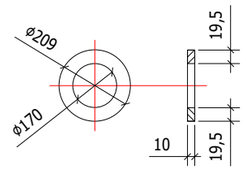

Закладная деталь №1

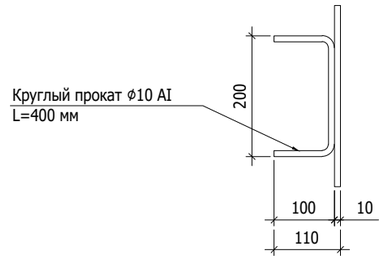

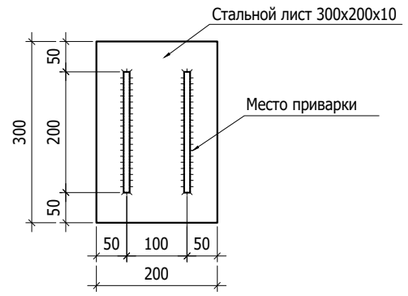

Изм.	Кол.уч.	Лист	№ док.	Подпись	Дата
ГАП		Иманбаев М.			
Разработал		Абдулрахманов			
Н. контр.		Иманбаев М.			

2018-043-ВК

«Строительство трехэтажного 18 квартирного жилого дома с инженерной инфраструктурой к нему по ул. Пушкина с.Таскала Таскалинского жилого дома ЗКО.№2»

Выгреб. V= 40 м³

Стадия	Лист	Листов
РП	2	2

План перекрытия выгреба на отм. -1.000. Узлы А и Б. Спецификация материалов выгреба

ТОО DAB LTD

Согласовано:

Взам. инв.№

Подпись и дата

Инв.№ подл

Формат А3