Задвижка с обрезиненным клином
фланцевая

СТОКИ ВОДА

На фото 2111 DN80

На фото 2002 DN80

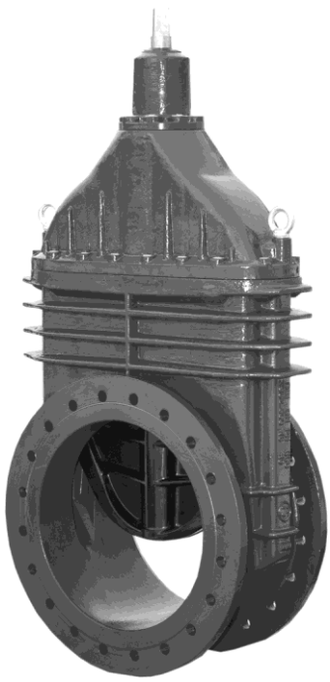

На фото 2111 DN500

Пробка защищена от выкручивания, полностью закрыта резиновым пыльником

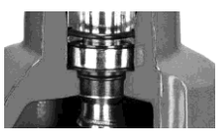

Подшипниковый узел в горизонтальной и вертикальной плоскостях

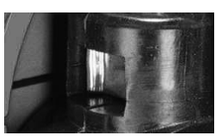

Сменная гайка клина

Описание изделия:

- Корпус, крышка и клин выполнены из высокопрочного чугуна со сфероидальным графитом EN-GJS 400-15.
- Гладкий проходной канал.
- Клин полностью вулканизирован резиной EPDM или NBR. Класс герметичности А (0% протечки).
- Сменная гайка клина выполнена из прессованной латуни.
- Шпиндель из нержавеющей стали с накатанной резьбой.
- Подшипниковый узел шпинделя изготовлен с помощью пластиковых подкладных шайб с низким коэффициентом трения в горизонтальной и вертикальной плоскостях.
- Уплотнение шпинделя - круглого сечения, зона круглого уплотнения пробки отделена от рабочей среды.
- Существует возможность замены уплотнения шпинделя под давлением без необходимости демонтажа крышки.
- Уплотняющая пробка, выполненная из прессованной латуни, защищена от выкручивания специальным кольцом.
- Пыльник защищает уплотнение шпинделя от проникновения загрязнений извне.
- Болты, соединяющие крышку с корпусом, оцинкованные, скрыты и защищены герметиком (парафин).
- Антикоррозийная защита (эпоксидное порошковое покрытие), минимум 250 микрон, согласно норме PN-EN ISO 12944-5:2009.
- Соответствие изделия нормам PN-EN 1074-1 та 2:2002, PN-EN 1171:2007, ГОСТ 5762-2002
- Фланцевое подключение согласно PN-EN 1092-2:1999 (DIN 2501), давление PN10, PN16, ГОСТ 12815-80
- Монтажная длина, ряд 15 согласно PN-EN 558+A1:2012, F5 (DIN 3202) – № в каталоге 2002.
- Монтажная длина, ряд 14 согласно PN-EN 558+A1:2012, F4 (DIN 3202) – № в каталоге 2111.
- Маркировка задвижки отвечает требованиям норм: PN-EN-19:2005, PN-EN-1074:2002.

Применение:

В водопроводных системах, системах питьевого водоснабжения (резина EPDM), канализационных системах, системах сточных вод и других нейтральных жидкостей (резина NBR) в диапазоне температур до +70 °C.

Тестирование:

Испытание водой под давлением PN-EN 1074-1:2002, PN-EN 1074- 2:2002, PN-EN 12266-1:2012
герметичность закрытия 1,1 x PN,
прочность корпуса 1,5 x PN

Дополнительное оборудование:

Фиксированный шток, № в каталоге: 9010
Телескопический шток, № в каталоге: 9011
Стояк с индикатором, № в каталоге: 9113
Стояк под привод, № в каталоге: 9114
Маховик, № в каталоге: 9301
Ковер, № в каталоге: 9501, 9503, 9504, 9509

Варианты исполнения:

Из чугуна со сфероидальным графитом EN-GJS 500-7.
Болты, соединяющие крышку с корпусом, - из нержавеющей стали.
Под привод:
С электрическим или пневматическим приводом
С индукционными или электромеханическими датчиками.
С индикатором открытия

Монтаж:

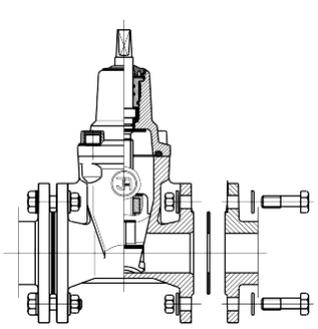

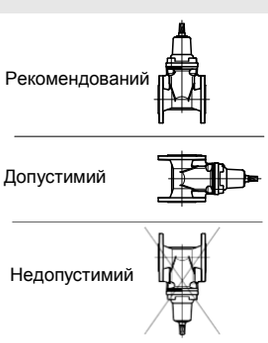

СИСТЕМА ПОДШИПНИКОВ ДЛЯ DN40 - 350

СИСТЕМА ПОДШИПНИКОВ ДЛЯ DN > 350

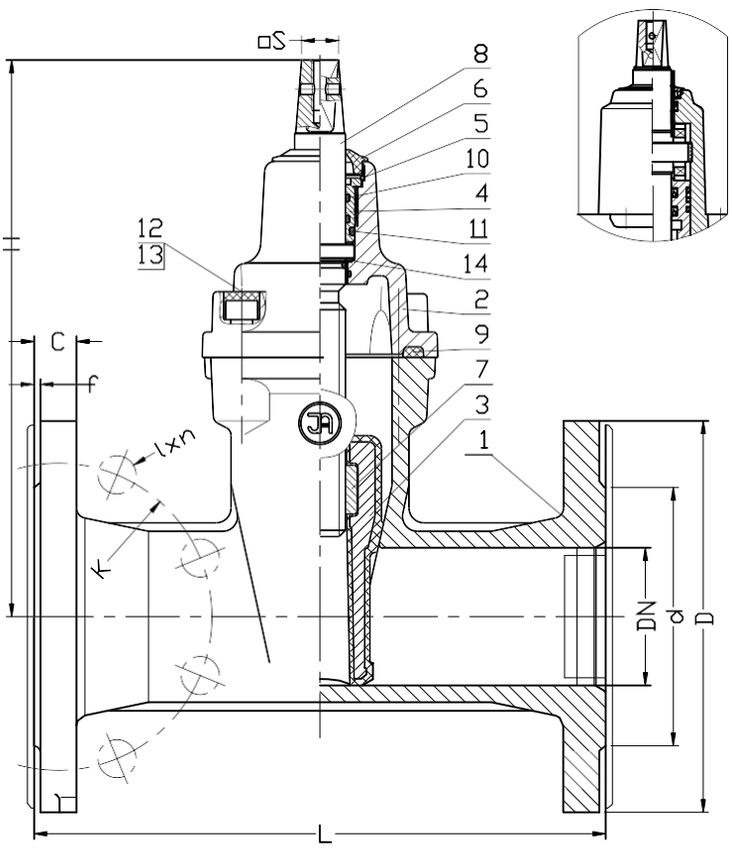

№	Часть	Материал
1	Корпус	Чугун со сфероидальным графитом EN-GJS-400-15, EN-GJS-500-7 PN-EN 1563:2012
2	Крышка	Чугун со сфероидальным графитом EN-GJS-400-15, EN-GJS 500-7 PN-EN 1563:2012
3	Клин	Латунь PN-EN 1982:2010 (DN32) Чугун со сфероидальным графитом (DN40-DN600) EN-GJS-400-15, EN-GJS 500-7 PN-EN 1563:2012 Резина NBR или EPDM: PN-ISO 1629:2005
4	Уплотняющая пробка	Латунь PN-EN 1982:2010
5	Защитное кольцо	Сталь 1.1260 PN-74/H-84032
6	Пыльник	Резина NBR, EPDM PN-ISO 1629:2005
7	Гайка клина	Латунь PN-EN 1982:2010
8	Шпиндель	Сталь 1.4021 PN-EN 10088-1:2014
9	Уплотнение крышки	Резина NBR, EPDM PN-ISO 1629:2005
10 11	Кольцо О-ринг	Резина NBR, EPDM PN-ISO 1629:2005
12	Болт	Сталь Fe/Zn5, нержавеющая сталь PN-EN ISO 4762:2006
13	Заглушка болта	Парафин
14	Подкладная шайба	Полиэтилен PN-EN ISO 1872-1:2000

DN	2111 L	2002 L	H	d PN16 (PN10)	D PN16 (PN10)	K PN16 (PN10)	l PN16 (PN10)	C	f	n PN16 (PN10)	Количество оборотов до открытия	S	Масса [кг]	
[мм]										-		[мм]	2111	2002
32	130	140	145	76	140	100	19	18	3	4	9	12	5	6
40	140	240	220	84	150	110	19	19	3	4	11	14	9	10
50	150	250	230	99	165	125	19	19	3	4	13,5	14	10	11
65	170	270	265	118	185	145	19	19	3	4	14	17	14	16
80	180	280	290	132	200	160	19	19	3	8	17	17	15	17
100	190	300	325	156	220	180	19	19	3	8	21	19	21	23
125	200	325	365	184	250	210	19	19	3	8	26	19	31	39
150	210	350	457	211	285	240	23	19	3	8	26	19	41	48
200	230	400	534	266	340	295	23	20	3	12 (8)	34,5	24	62	77
250	250	450	633	319	405	355 (350)	28 (23)	22	3	12	42,5	27	94	106
300	270	500	708	370	460	410 (400)	28 (23)	25	4	12	51	27	122	148
350	290	550	790	429	520	470 (460)	28 (23)	27	4	16	60	27	216	254
400	310	600	1020	480	580	525 (515)	31 (28)	28	4	16	58	32	298	345
450	330	-	1090	548 (530)	640	585 (565)	31 (28)	30	4	20	65	32	350	-
500	350	700	1220	609 (582)	715 (670)	650 (620)	34 (28)	32	4	20	63	36	458	540
600	390	800	1390	720 (682)	840 (780)	770 (725)	37 (31)	36	5	20	77	36	640	776
600*	430	900	1390	794	910 (895)	840	37 (31)	36	5	24	77	36	670	-

* - Фланцевое соединение согласно PN-EN 1092-2:1999, как для DN700, проход DN600

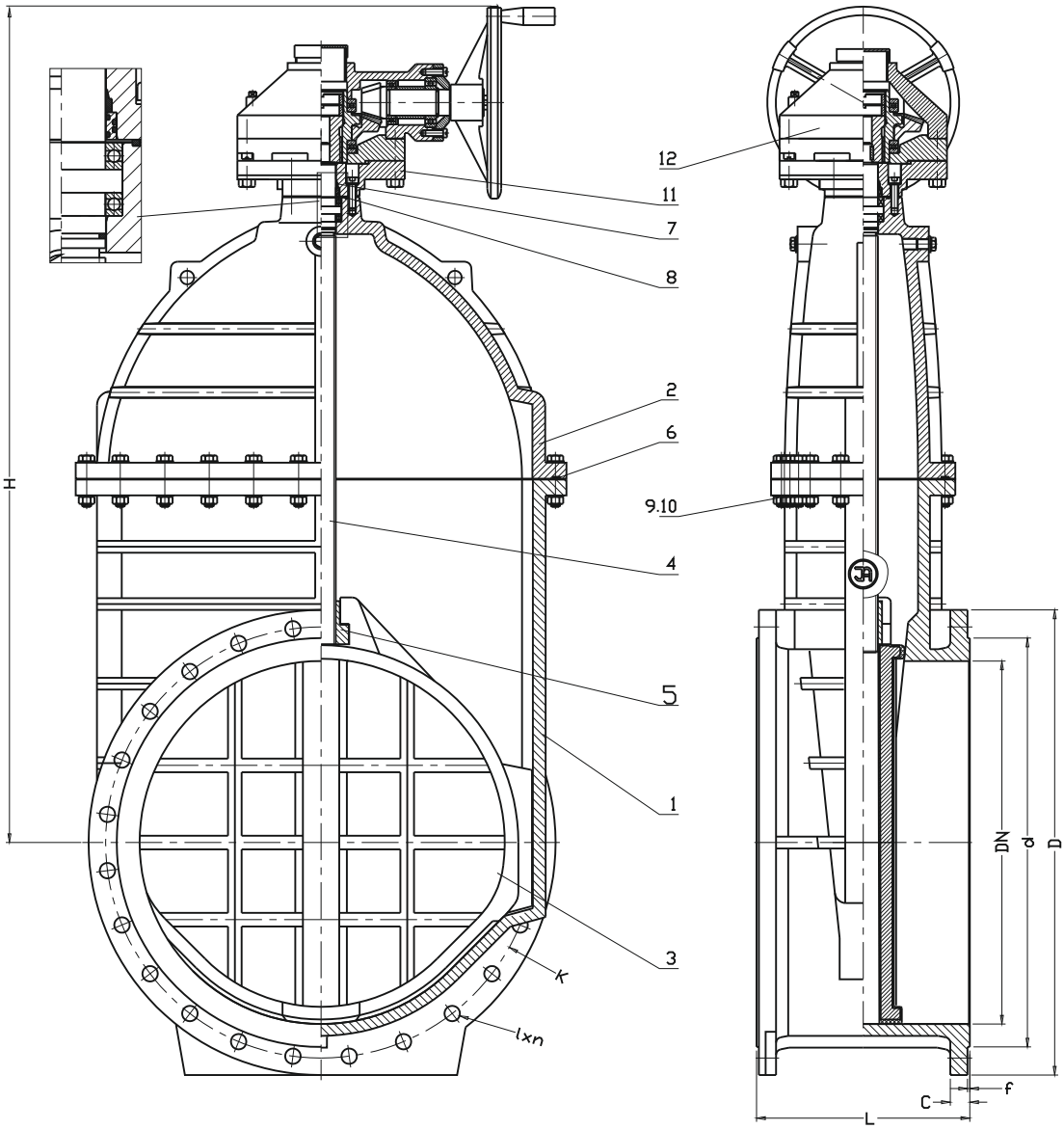

Nr	Część	Materiał	Nr	Część	Materiał
1	Korpus	Żeliwo sferoidalne EN-GJS-400-15, EN-GJS-500-7 PN-EN 1563	7,8	Uszczelnienie	Guma NBR, EPDM PN-ISO 1629
2	Pokrywa	Żeliwo sferoidalne EN-GJS-400-15, EN-GJS 500-7 PN-EN 1563	9	Śruba	Stal nierdzewna A2 PN-EN ISO 4017
3	Klin	Żeliwo sferoidalne EN-GJS-400-15, EN-GJS 500-7 PN-EN 1563 Guma NBR, EPDM: PN-ISO 1629	10	Nakrętka Podkładka	Stal nierdzewna A4 PN-EN ISO 4032 Stal nierdzewna A2 PN-EN ISO 7091
4	Trzpień	Stal 1.4021 PN-EN 10088-1	11	Łącznik napędu	Żeliwo sferoidalne EN-GJS-400-15, EN-GJS-500-7 PN-EN 1563
5	Nakrętka trzpienia	Mosiądz PN-EN 1982	12	Przekładnia	Katalog Producenta
6	Uszczelka pokrywy	Guma NBR, EPDM PN-ISO 1629			

DN	2111 L	2002 L	H	d PN16	D PN16 (PN10)	K PN16 (PN10)	l PN16 (PN10)	C	f	n PN16 (PN10)
[mm]										-
700	430	900	1490	794	910 (895)	840	37 (31)	40	5	24
800	470	1000	1650	901	1025 (1015)	950	40 (34)	43	5	24
900	510	1100	1760	1001	1125 (1115)	1050	40 (34)	47	5	28
1000	550	1200	1930	1112	1255 (1230)	1170 (1160)	43 (37)	50	5	28
1200	630	1400	2370	1328	1485 (1455)	1390 (1380)	49 (41)	57	5	32