0 000007 421600

Договор № PC/KZC-DGOK/20-240892	ШАРТ №PC/KZC-DGOK/20-240892
г. Нур-Султан 17.07.2020 г.	Нұр-Сұлтан к. 17.07.2020ж.
Товарищество с ограниченной ответственностью «Производственная фирма «Электросервис» именуемое в дальнейшем «Продавец», в лице генерального директора Винер Иосифа Матвеевича, действующего на основании устава, с одной стороны, и **Акционерное общество «Транснациональная компания «Казхром»**, именуемое в дальнейшем «Покупатель», в лице Садриева Р.Г., действующего на основании доверенности №11/308 от 14.12.2019г., с другой стороны, при совместном упоминании именуемые Стороны, а по отдельности Сторона или как указано выше, заключили настоящий договор (далее – Договор) о нижеследующем:	**«Электросервис» Өндірістік фирмасы» Жауапкершілігі шектеулі серіктестігі,** бұдан әрі «Сатушы» деп аталатын, жарғы негізінде әрекет ететін бас директоры Винер Иосиф Матвеевич тұлғасында, бір тараптан, және **«Қазхром» Трансұлттық компаниясы» Акционерлік қоғамы**, бұдан әрі «Сатып алушы» деп аталатын, Р.Г. Садриев атынан, 14.12.2019 жылғы №11/308 сенімхат негізінде әрекет етуші, екінші тараптан, қоса алғанда Тараптар, ал жеке Тарап деп немесе жоғарыда көрсетілгендей аталатындар, төмендегілер жөнінде осы Шартты (әрі карай-Шарт) жасасты:
1. ПРЕДМЕТ ДОГОВОРА 1.1.На условиях настоящего Договора Продавец поставляет Покупателю, а Покупатель принимает и оплачивает Товар, наименование, количество и цена которого предусмотрены в Приложении №1 к Договору, являющемся неотъемлемой его частью. 1.2.Продавец гарантирует Покупателю, что поставляемый по настоящему Договору Товар принадлежит Продавцу на праве собственности, не заложен, не арестован, не является предметом исков третьих лиц, является новым, отсутствуют иные обременения. 1.3.Товар по настоящему Договору приобретается в соответствие со статьей 213 Кодекса Республики Казахстан от 27 декабря 2017 года № 125-VI «О недрах и недропользовании». Настоящий Договор заключен на основании протокола итогов закупа № 2020.ОК-47675 от 09.06.2020 г. на сайте www.reestr.nadloc.kz. Способ закупа - открытый конкурс. 1.4.Год выпуска Товара: 2019-2020г. 1.4.1. Продавец гарантирует Покупателю, что доля местного содержания в Товаре, поставляемом по настоящему договору, составляет 59 %.	**1. ШАРТТЫҢ МӘНІ** 1.1. Осы Шарт талаптары негізінде Сатушы Сатып алушыға жеткізеді, ал Сатып алушы осы Шарттың ажырамас бөлігі болып табылатын №1 Қосымшада қарастырылған атауы, саны және бағасы көрсетілген Тауарды төлейді. 1.2. Сатушы Сатып алушыға осы Шарт бойынша жеткізілетін Тауар Сатушыға меншік құқы негізінде тиесілі екеніне, кепілде емес, тыйым салынбаған, үшінші тұлғалардың талап мәні емес, жаңашектеулері жоқ екендігіне кепілдік береді. 1.3. Осы шарт бойынша Тауар Қазақстан Республикасының 2017 жылғы 27 желтоқсандағы №125-VI «Жер қойнауы және жер қойнауын пайдалану туралы» Кодексінің 213-бабына сәйкес сатып алынады. Осы шарт 09.06.2020 жылғы № 2020.ОК-47675 сатып алу қорытындысы туралы хаттаманың негізінде www.reestr.nadloc.kz сайтында жасалынды. Сатып алу тәсілі – ашық конкурс. 1.4. Тауардың шығарылған жылы: 2019-2020ж. 1.4.1. Сатушы Сатып алушыға осы Шарт бойынша жеткізілетін тауардағы жергілікті қамту үлесі 59% құрайтындығына кепілдік береді.
2. УСЛОВИЯ И СРОКИ ПОСТАВКИ 2.1. Продавец поставляет Товар, на условиях, предусмотренных в Приложении № 1 к настоящему Договору, являющемся неотъемлемой его частью. 2.2. Право собственности на Товар переходит к Покупателю с момента полной оплаты, а риск случайной гибели или повреждения Товара переходит к Покупателю с момента поставки. Моментом поставки Стороны признают дату, определяемую в соответствии с условиями поставки Товара, указанную в Приложении № 1 к настоящему Договору, являющемся неотъемлемой его частью. 2.3. Срок поставки Товара указывается в Приложении №1 к настоящему Договору, которое является неотъемлемой его частью. Продавец имеет право поставить Товар до срока, указанного в Приложении №1 к настоящему	**2. ЖЕТКІЗУДІҢ ШАРТТАРЫ МЕН МЕРЗІМДЕРІ** 2.1. Сатушы Тауарды осы Шарттың №1 Қосымшасында қарастырылған, оның ажырамас бөлігі болып табылатын талаптар негізінде жеткізеді. 2.2. Тауарға меншік құқық Сатып алушыға толық төлемді жүргізгеннен кейін өтеді, ал Тауардың кездейсоқ жойылу немесе бүліну қатері Тауарды жеткізу кезінде Сатып алушыға өтеді. Жеткізу кезеңі ретінде Тараптар осы Шарттың ажырамас бөлігі болып табылатын №1-Қосымшада көрсетілген Тауарды жеткізу талаптарына сәйкес анықталатын күн болып есептеледі. 2.3. Жеткізу мерзімдері осы Шарттың ажырамас бөлігі болып табылатын №1-Қосымшада көрсетіледі. Егер Сатып алушының Тауарды нақты жеткізу мерзімі көрсетілген жазбаша келісімі болса, Сатушы осы Шартқа №1

Договору, только при наличии письменного согласия Покупателя, в котором указан конкретный период досрочной поставки Товара. 2.4. Продавец обязан в течение 24-х часов с момента осуществления отгрузки известить об этом Покупателя по факсимильной связи либо по электронной почте (по электронному адресу, указанному в разделе 14 настоящего Договора) с направлением Покупателю указанными средствами связи копии товаросопроводительной накладной. 2.5. Продавец обязан предоставить Покупателю документы на Товар, перечень которых, а также порядок и сроки их предоставления предусмотрены в Приложении № 1 к настоящему Договору. 2.6. В случае непредставления, несвоевременного представления либо представления неправильно оформленного документа, подлежащего передаче Покупателю в силу пункта 2.5 настоящего Договора, Продавец обязан незамедлительно устранить нарушение данного обязательства. Нарушение Продавцом обязательства, предусмотренного в пункте 2.5 Договора, влечет право Покупателя привлечь Продавца к ответственности в соответствии с настоящим Договором и применимым правом. 2.7. Товар поставляется в таре и упаковке, соответствующей стандартам, действующим в Республике Казахстан. Тара и упаковка должны обеспечивать сохранность Товара при погрузке-разгрузке, а также во время транспортировки и хранения. Тара и упаковка являются невозвратными.	Қосымшада көрсетілген мерзімге дейін Тауарды жеткізуге құқылы. 2.4. Сатушы жүкті түсіріп бітірген соң, 24 сағат ішінде Сатып алушыға Тауардың түсіріп бітіргендігін растайтын тауарға іліспелі жүккұжаттың көшірмесін қоса, Сатып алушыны факсимилдік байланыс (осы Шарттың 14-бөлімінде көрсетілген электрондық пошта бойынша) арқылы хабардар етуге міндетті. 2.5. Сатушы Сатып алушыға тауардың құжаттарын тапсыруға міндетті, олардың тізбесі, тәртібі мен жеткізу мерзімі осы Келісім-шарттың №1 Қосымшада қарастырылған. 2.6. Осы Шарттың 2.5 тармағының күшіне Сатып алушыға тапсыруға жататын дұрыс емес рәсімделген немесе рәсімделмеген құжатты ұсынбаған жағдайда, Сатушы тез арада осы міндеттеме бұзылысын жоюға міндетті. Осы Шарттың 2.5 тармағында көрсетілген міндеттемелерді Сатушының бұзуы Сатып алушыға Сатушыны осы Шартқа және қолданылатын құқыққа сәйкес жауапкершілікке тартуға құқық береді. 2.7. Тауар Қазақстан Республикасында әрекеттегі стандарттарға тиісті ыдыста және тоғанақта жеткізіледі. Ыдыс пен тоғанақ тиеу-түсіру, сонымен қатар тасымалдау және сақтау кезіндегі тауардың сақталушылығын қамтамас ету міндет. Ыдыс пен тоғанақ қайтарылмайтын болып саналады.
3. ФОРМА РАСЧЕТА, ЦЕНА ТОВАРА, СУММА ДОГОВОРА 3.1. Стоимость за единицу Товара предусмотрена в Приложении № 1 к настоящему Договору. Стоимость за единицу Товара является фиксированной и не подлежит изменению после подписания Сторонами настоящего Договора. Валюта платежа – тенге, валюта Договора – тенге. 3.2. Порядок и срок оплаты за Товар определяется в Приложении № 1 к Договору. 3.3. Покупатель вправе не оплачивать поставленный Товар до момента исполнения Продавцом обязанности по своевременному предоставлению Покупателю оригинала счета-фактуры (к оригиналу счета-фактуры приравнивается электронная счет-фактура, оформляемая в соответствии с законодательством Республики Казахстан) и/или подписанного оригинала настоящего Договора. Реализация Покупателем такого права не является основанием для привлечения его к юридической ответственности за оплату в срок, отличный от предусмотренного Договором. 3.4. Датой платежа стороны признают дату списания денег с банковского счета Покупателя. 3.5. При осуществлении расчетов по настоящему Договору все банковские расходы банка Покупателя несет Покупатель, все остальные банковские расходы несет Продавец. 3.6. Сумма Договора составляет **72 222 590,72 (семьдесят два миллиона двести двадцать две тысячи пятьсот девяносто) тенге, 72 тиын, указанная сумма включает в себя НДС по ставке 12%.** 3.7. В случае если Продавцом осуществлена досрочная	**3.ЕСЕП АЙЫРЫСУ НЫСАНЫ, ТАУАР БАҒАСЫ, ШАРТТЫҢ СОМАСЫ** Тауар бірлігіне бағасы осы Шарттың №1-қосымшасында қарастырылған. Тауар бірлігіне бағасы тіркелген және осы Шартқа Тараптар қол қойғаннан кейін өзгертуге жатпайды. Төлем валютасы - теңге, Шарт валютасы – теңге. 3.2. Тауар үшін төлем тәртібі мен мерзімі Шарттың №1-қосымшасына анықталады. 3.3. Сатып алушы жеткізілген Тауар үшін төлемді Сатушы, Сатып алушыға шот-фактураның түпнұсқасын (Қазақстан Республикасының заңнамасына сәйкес ресімделетін шот-фактура түпнұсқасына электронды шот-фактура теңестіріледі) және/немесе осы Шарттың қол қойылған түпнұсқасын уақытылы ұсыну бойынша міндеттемесін орындаған сәтке дейін төлемеуге құқылы. Сатып алушының мұндай құқықты іске асыруы Шартта көзделген төлем мерзімінен ерекшелінетін үшін заңдық жаупкершілікке тарту үшін негіз бола алмайды. 3.4. Тараптар төлем жасау күнін Сатып алушының банк шотынан ақшаны есептен шығарған күн деп таниды. 3.5. Осы Шарт бойынша есеп айырысуды жүзеге асырған кезде Сатып алушының барлық банк шығындарын Сатып алушы көтереді, қалған барлық банк шығындарын Сатушы көтереді. 3.6. Шарт сомасы 12 % мөлшерлемесі бойынша ҚҚС сомасын қоса **72 222 590,72 (жетпіс екі миллион екі жүз жиырма екі мың бес жүз тоқсан) теңге 72 тиынды құрайды**. 3.7. Егер Сатушы Сатып алушының жазбаша келісімінсіз

ж) номер и дата коммерческого акта, если такой акт был составлен при получении Товара от органа транспорта;	ж) көлік органынан Тауарды қабылдау кезінде жасалған коммерциялық акттің нөмірі мен күні;
з) условия хранения Товара на складе грузополучателя до составления акта;	з) актті жасауға дейін жүк алушының қоймасында Тауарды сақтау тәртібі;
и) состояние тары и упаковки в момент осмотра Товара, содержание наружной маркировки тары, дата вскрытия тары и упаковки. Недостатки маркировки, тары и упаковки, а также количество Товара, к которому относится каждый из установленных недостатков;	и) Тауарды қарау кезінде кораптар мен ораманың күйі, қораптың сыртқы таңбасының күйі, кораптар мен орамаларды ашу күні. Таңбаның, кораптардың және орамалардың кемшіліктері және кемшіліктері анықталған Тауар санының жетіспеушілігі;
к) при выборочной проверке Товара - порядок отбора для выборочной проверки с указанием основания выборочной проверки (стандарт, нормативные требования, условия Договора);	к) Тауарды іріктеп тексеру – іріктелген тексерудің негізі көрсетілген іріктеп тексерудің тәртібі (стандарт, нормативтік талаптар, Келісім-шарттың жағдайлары);
л) за чьими пломбами отгружен и получен Товар, исправность пломб, оттиски на них; транспортная отправительная маркировка мест (по документам и фактически), наличие или отсутствие упаковочных ярлыков, пломб на отдельных местах;	л) кімнің пломбаларымен Тауар түсіріліп, қабылданды, пломбаның дұрыстылығы, оның оттискитары, көліктік жіберу маркировкасы (құжат және факт бойынша), жеке жерлерде пломба және орауыштың бар болуы немесе жоқ болуы;
м) количество (вес), полное наименование и перечисление Товара с указанием количества дефектного Товара, описание выявленных недостатков и их характер;	м) саны (салмағы), толық атауы және кемшіліктің саны мен сипаттамасының тізімін қоса Тауардың толық атауы және тізімі, анықталған кемшіліктердің сипаты мен олардың түрі;
н) номера стандартов, технических условий, по которым производилась проверка качества Товара;	н) Тауардың сапасын тексеру өткізілген техникалық шарттардың, стандарттардың нөмірлері;
о) другие данные, которые, по мнению лиц; участвующих в приемке, необходимо указать в акте для подтверждения ненадлежащего качества Товара;	о) қабылдау кезінде қатысатын Тұлғалардың пікірі бойынша, Тауардың тиіссіз сапасын анықтау үшін актіде белгілеуге тиісті басқа мәліметтер;
п) заключение о характере выявленных дефектов и причина их возникновения.	п) анықталған кемістіктердің сипаттамасы мен олардың пайда болуының себебі туралы тұжырым.
2.15. Акт должен быть подписан всеми лицами, участвовавшими в проверке качества Товара. Лицо, не согласное с содержанием акта, обязано подписать его с оговоркой о своем несогласии и изложить свое мнение.	2.15. Актіге Тауардың сапасын тексеруге қатысқан барлық тұлғалар қол қоюы қажет. Акт мазмұнына келіспейтін тұлға актіге өз келіспеушілігін және пікірін көрсетумен қол қоюы тиіс.
2.16. К акту, составленному в порядке, предусмотренном настоящим разделом Договора, должны быть приложены:	2.16. Осы Келісім шарттың тараптарында қарастырылған тәртіп бойынша, актіде төмендегідей қосымшалар болуы тиіс:
а) документы Продавца, удостоверяющие качество Товара;	а) Тауардың сапасын растайтын, Сатушының құжаттары;
б) упаковочные ярлыки из тарных мест, в которых установлены ненадлежащее качество Товара;	б) Тауардың тиіссіз сапасы анықталған жәшіктердің орнынан орауыш құлақшалары;
в) транспортный документ (накладная, коносамент);	в) көлік құжаты (жүккұжат, коносамент);
г) документ, удостоверяющий полномочие представителя, выделенного для участия в приемке;	г) қабылдауда қатысуға жіберілген өкілдің өкілдігін растайтын құжат;
д) акт отбора образцов (проб) и заключение по результатам проверки качества Товара (если применимо).	д) үлгілерді (сынаманы) іріктеу акті және Тауардың сапасын тексеру нәтижесі бойынша қорытынды (қолдана алатын жағдайда).
3. ПОДПИСИ СТОРОН	**3. Тараптардың қолтаңбалары:**

ПРОДАВЕЦ (САТУШЫ) _____

ПОКУПАТЕЛЬ (САТЫП АЛУШЫ) _____

Приложение №1 **к Договору № PC/KZC-DGOK/20-240892 от «17» июля 2020 года** **между Товариществом с ограниченной ответственностью «Производственная фирма «Электросервис» и Акционерным обществом «Транснациональная компания «Казхром»** **г. Нур-Султан 17.07.2020 г.**	**«Электросервис Өндірістік фирмасы» Жауапкершілігі шектеулі серіктестігі және «Қазхром» Трансұлттық компаниясы» Акционерлік қоғамы арасындағы 17.07.2020 ж. № PC/KZC-DGOK/20-240892 Келісім-шартына** **Қосымша №1** **Нұр-Сұлтан қ. 17.07.2020 ж.**

1. Товар/Тауар
(Спецификация/Ерекшелігі №1)

Лот №	Код ТРУ /ЖСЖ бойынша реттік нөмірі	Наименование Товара/ АТАУЫ	Ед. изм. ӨЛШ. БІРЛ.	Кол-во САНЫ	Цена за единицу в тенге без НДС ҚҚС-сыз бағасы	Сумма в тенге без НДС Сомасы тенге ҚҚС-сыз бағасы	Производитель ӨНДІРУШІ (орналасқан елі)
1	70016002	ПОДСТАНЦИЯ 2КТПБ-2500 6/0.4кВ / ҚОСАЛҚЫ СТАНЦИЯСЫ 2КТПБ-2500 6/0.4кВ	Штука/ Дана	1	64 484 456,00	64 484 456,00	ТОО «Производственная фирма «Электросервис», РК / «Электросервис Өндірістік фирмасы» ЖШС, ҚР
	Итого/ Сомасы (ҚҚС-сыз)					**64 484 456,00**	
	НДС/ ҚҚС (12%)					**7 738 134,72**	
	ИТОГО с НДС (12%)/ Сомасы ҚҚС-пен (12%)					**72 222 590,72**	

Итого Товара на сумму: 72 222 590,72 (семьдесят два миллиона двести двадцать две тысячи пятьсот девяносто) тенге, 72 тиын, указанная сумма включает в себя НДС по ставке 12%.	**Тауардың барлық сомасы: 72 222 590,72 (жетпіс екі миллион екі жүз жиырма екі мың бес жүз тоқсан) теңге 72 тиынды құрайды,** көрсетілген соманың ішіне 12% мөлшерлемесі бойынша ҚҚС кіреді.
1.1. Качество, комплектность и эксплуатационные характеристики Товара должны соответствовать каталожному номеру, указанному в п.1 Приложения № 1, технической спецификации, в соответствии с Приложением № 2 к настоящему Договору, технологиям завода-изготовителя, и подтверждаться сертификатом соответствия / паспортом / сертификатом качества на Товар от завода-изготовителя, передаваемого Продавцом Покупателю, согласно настоящему Приложению № 1.	1.1. Тауардың сапасы, жиынтықтылығы және пайдалану сипаттамалары осы Шартқа № 2 қосымшаға сәйкес техникалық ерекшеліктің № 1 қосымшаның 1 тармағында көрсетілген каталог нөміріне, дайындаушы зауыттың технологияларына сәйкес келуі және осы № 1 қосымшаға сәйкес Сатушы Сатып алушыға беретін дайындаушы зауыттың сапа сертификатымен расталуы тиіс. Тауарды саны мен сапасы бойынша қабылдауды Сатып алушы осы №1 қосымшада көрсетілген жүк алушының қоймасында жүргізед.
2. Цена на Товар указывается на условиях поставки: автомобильным транспортом на условиях поставки DDP склад Грузополучателя по адресу: ДГОК - филиал, Акционерного общества «Транснациональная компания «Казхром», Республика Казахстан, Актюбинская область, Хромтауский район, пос. Окраина, 25 (согласно Инкотермс 2010)	2. Тауардың бағасы келесі шарттарды есепке алумен анықталды DDP - «Қазхром» Трансұлттық компаниясы» Акционерлік қоғамының филиалы «Дөң тау-кен байыту комбинаты», Қазақстан Республикасы, Актөбе обл., Хромтау ауд., Окраина кенті, 25 үй «Инкотермс 2010 сәйкес».
3. Условия поставки: автомобильным транспортом на условиях поставки DDP склад Грузополучателя по адресу: ДГОК - филиал, Акционерного общества «Транснациональная компания «Казхром», Республика Казахстан, Актюбинская область, Хромтауский район, пос. Окраина, 25 (согласно Инкотермс 2010)	3. Жеткізу шарттары: *автокөлікпен,* DDP шартымен, «Қазхром» Трансұлттық компаниясы» Акционерлік қоғамының филиалы «Дөң тау-кен байыту комбинаты», Қазақстан Республикасы, Актөбе обл., Хромтау ауд., Окраина кенті, 25 үй (Инкотермс 2010 сәйкес).

г) Сертификат СТ-КЗ - 1 оригинальный экземпляр	
9. Гарантийный срок на Товар, поставляемый по настоящему Приложению №1, составляет 12 месяцев, исчисляемый с момента ввода в промышленную эксплуатацию, но не более 18 месяцев с момента поставки. В случае выявления в период гарантийного срока недостатков, которые устранены Продавцом, в соответствии с разделом 6 Договора, на такой товар устанавливается новый гарантийный срок, который составляет 12 месяцев и исчисляется со дня устранении выявленных недостатков.	9. Осы Қосымша бойынша жеткізілетін Тауардың кепілдік мерзімі 12 айды құрайды, өнеркәсіптік пайдалануға берілген сәттен, бірақ жеткізу күннен бастап 18 айдан артық емес мерзімде саналады. Шарттың 6-бөліміне сәйкес Сатушы жойған кемшіліктер кепілдік мерзім кезеңінде анықталған жағдайда осындай тауарға 12 (он екі) ай және анықталған кемшіліктерді жою күнінен есептелетін жаңа кепілдік мерзім белгіленеді
10. Настоящее Приложение № 1 является неотъемлемой частью Договора.	10. Осы №1 Қосымша осы Шарттың ажырамас бөлігі болып саналады.
11. Подписи Сторон:	11. Тараптардың қолтаңбалары:

ПРОДАВЕЦ (САТУШЫ) _____

ПОКУПАТЕЛЬ (САТЫП АЛУШЫ) _____

0 000007 421600

Чертеж

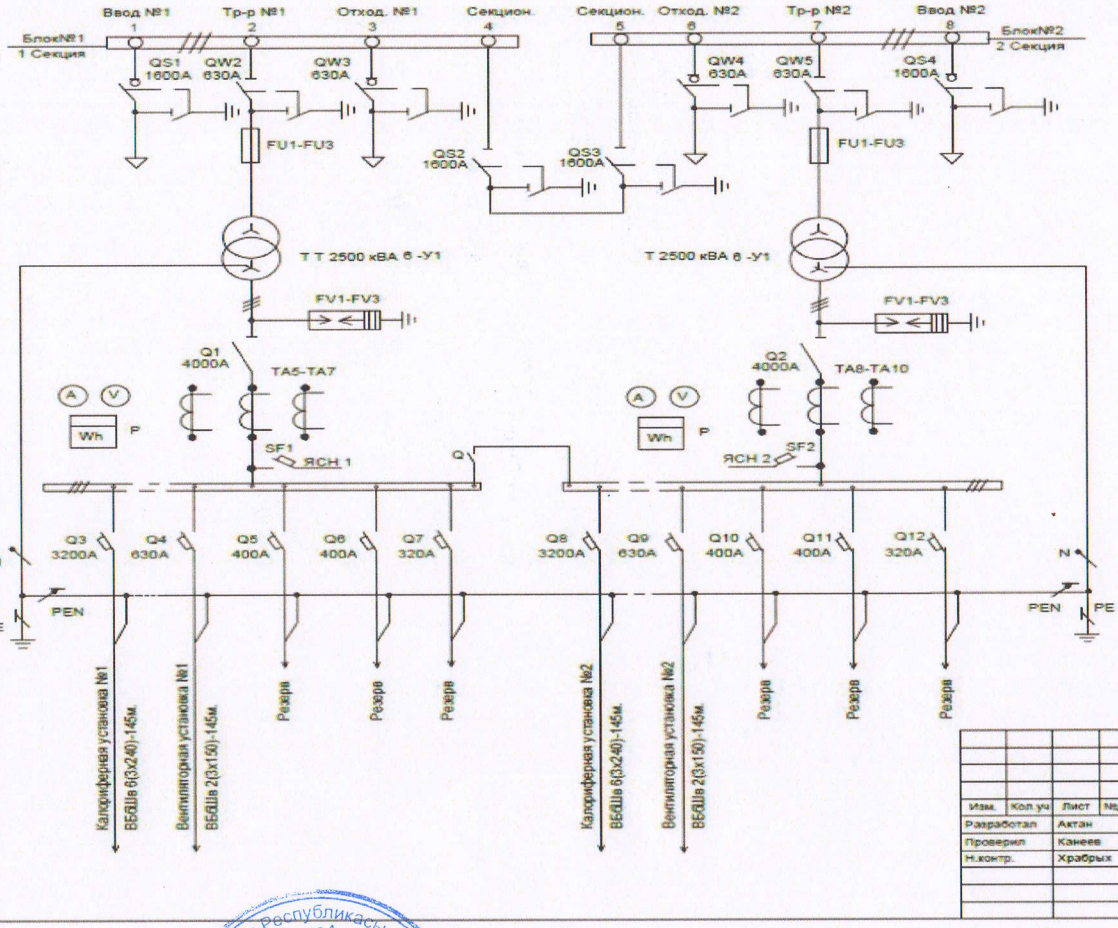

Наименование, тип и обозначение оборудования на схеме.

Обозначение	Наименование	Тип	Коли-чество	Масса Ед. кг.	Примечание
QW2-QW5	Выключатель нагрузки	ВНА-10/630	4		
QS1; QS4	Разъединитель	РВЗ-10/1600	2		
QS2-QS3	Разъединитель	РВЗ-10/1600	2		
FU1- FU3	Предохранитель 200А	ПКТ104-6-200	6		
T	Трансформатор 2500кВА	ТЛС-2500	2		
FV1- FV3	Разрядник	ОПН-0,38	6		
TA5- TA10	Трансформатор тока	4000/5	6		
Q1- Q2	Рубильник,выключатель	РЕ19-47	2		
SF1- SF2	Автом..выключатель	ВА88-33 63А	2		
ЯСН1; ЯСН2	К ящику собственн. нужд		-		
P	Учет электроэнергии	Меркурий	2		
		230 AR-03			
A	Амперметр	0-4000А	1		
V	Вольтметр	0-500А	1		
Q	Рубильник секционный	РЕ19-47	1		
Выключатель автоматический	ВА50-45 про 3200А		2		
	ВА57-39 630А		2		
	ВА57-39 400А		4		
	ВА57-39 320А		2		
	Шина (фазная)	2х120х10 Cu			
	Шина(нулевая)	2х120х10 Cu			

Изм.	Кол.уч	Лист	Nдок.	Подп.	Дата
Разработал		Актан			04.19
Проверил		Канеев			04.19
Н.контр.		Храбрых			04.19

186-09/18-ЭЛ

Разработка рабочей документации (РД) на вскрытие и отработку рудопроявления "Дуберсай" месторождения "40 лет КазССР"

Электроснабжение и силовое электрооборудование

Стадия	Лист	Листов
РД	3	

Принципиальная схема КТПГн 2х2500 кВА

Инв. № подл. | Подп. и дата | Взам. инв. №

Казакстан Республикасы Алматы к. Жауапкершілігі шектеулі серіктестігі Респ. Казахстан г. Алматы Тов-ство с ограниченной ответственностью Производственная фирма Электросервис Өндірістік фирмасы

ПРОДАВЕЦ (САТУШЫ) _____

ПОКУПАТЕЛЬ (САТЫП АЛУШЫ) _____

Республика Казахстан Актюбинская область г. Актобе Акционерное общество «Транснациональная компания «Казхром» Для договоров о закупках ИИН 760421301133

0 000007 421600

Приложение

к Договору № PC/KZC-DGOK/20-240892 от 17.07.2020г.
между Товариществом с ограниченной ответственностью «Производственная фирма «Электросервис»
и Акционерным обществом «Транснациональная компания «Казхром»

«Уведомление об отгрузке товара»

№ п/п	Строка СНТ	Данные для заполнения СНТ
	Раздел А. Общий раздел	
1	Дата отгрузки товара (дд.мм.гггг)	*Указывается дата отгрузки товара. Дата отгрузки не должна быть меньше даты выписки СНТ, иначе будет выходить ошибка в ИС ЭСФ*
2	**Товаро-транспортная накладная**	
3	Номер	*Указывается номер накладной. Обязательно для заполнения при перевозке груза автомобильным транспортом*
4	Дата (дд.мм.гггг)	*Указывается дата накладной. Обязательно для заполнения при перевозке груза автомобильным транспортом*
5	Планируемая дата ввоза товара* (дд.мм.гггг)	*Планируемая дата пересечения границы РК*
6	Планируемый пункт пропуска*	*Планируемый пункт пропуска на границе.*
	Раздел В. Реквизиты поставщика	
7	Наименование поставщика отправителя	*Указать наименование поставщика в соответствии с договором.*
8	Фактический адрес отправки/отгрузки	*Указать фактический адрес отправки/отгрузки в соответствии с договором*
	Раздел D. Реквизиты грузоотправителя и грузополучателя	
	Грузоотправитель	
9	Наименование грузоотправителя	*Указать наименование грузоотправителя в соответствии с товаросопроводительными документами*
10	Код страны отправки	*Указывается буквенный код страны грузоотправителя согласно приложению 22 Классификатора.*
	Раздел D1. Дополнительные сведения	
11	**Грузоотправитель**	
12	Дополнительные сведения	*Указать номер и дату сч-ф в формате "№ от"*
13	**Раздел Е. Сведения по перевозке**	
14	Наименование перевозчика	*Указать наименование перевозчика груза*
15	Сведения о планируемом транспорте	
16	Вид транспорта	*Указывается вид транспорта.*
17	автомобильный	
18	марка АТС	*Указать марку АТС*
19	гос.номер АТС	*Указать гос.номер АТС*
20	марка прицепа	*Указать марку прицепа (при наличии)*
21	гос.номер прицепа	*Указать гос.номер прицепа (при наличии)*
22	железнодорожный	
23	номер вагона	*Указать номера вагонов при перевозке ж/д транспортом*
24	воздушный	
25	номер борта	*Указать номер борта при авиаперевозке*
	Раздел F. Договор (контракт) на поставку товара	

№ п/п	Строка СНТ	Данные для заполнения СНТ
26	Номер	*Указать номер договора*
27	Дата (дд.мм.гггг)	*Указать дату договора*
	Раздел К. Данные о грузе, перевозимом на автомобильном транспорте	*Раздел подлежит заполнению при перевозке груза АТС*
28	Номер оттиска пломбы	*Заполнить при наличии пломбы*
29	Ф.И.О. водителя	*Заполнить Ф.И.О. водителя*
	Раздел К1. Сведение о грузе	
30	Способ опредл. Массы	*Обязательно для заполнения, если заполнено хоть одно поле в разделе К.*
31	код груза	*Обязательно для заполнения, если заполнено хоть одно поле в разделе К.*
32	Класс груза	*Обязательно для заполнения, если заполнено хоть одно поле в разделе К.*
33	Масса брутто	*Обязательно для заполнения, если заполнено хоть одно поле в разделе К.*
34	Масса нетто, т	*Обязательно для заполнения, если заполнено хоть одно поле в разделе К.*

ПРОДАВЕЦ

ПОКУПАТЕЛЬ

Электросервис Өндірістік фирмасы» Жауапкершілігі шектеулі серіктестігі және «Қазхром» Трансұлттық компаниясы» Акционерлік қоғамы арасындағы 17.07.2020 ж. № PC/KZC-DGOK/20-240892 Шартына
Қосымша

«Тауарды түсіру туралы хабарлама»

№ п/п	СНТ	СНТ толтыруға деректер
	А тарауы. Жалпы тарау	
1	Тауарды түсіру күні (кк.аа.жжжж)	*Тауарды түсіру күні жазылады. Жүк түсіру күні СНТ берілген күннен кеш болмауы керек, әйтпесе ЭСФ АЖ қате шығады*
2	**Тауар-көлік жүкқұжаты**	
3	Нөмірі	*Жүкқұжат нөмірі жазылады. Жүкті автокөлікпен тасымалдаған кезде толтыруға міндетті*
4	Күні (кк.аа.жжжж)	*Жүкқұжат жазылған күн жазылады. Жүкті автокөлікпен тасымалдаған кезде толтыруға міндетті*
5	Тауарды кіргізудің жоспарланған күні* (кк.аа.жжжж)	*ҚР шекарасынан жоспарланған өту күні жазылады*
6	Жоспарланған өткізу пункті *	*Жоспарланған шекара пункті жазылады.*
	В тарауы. Жеткізушінің деректемелері	
7	Жөнелтуші жеткізушінің атауы	*Жеткізушінің шартқа сәйкес атауы жазылады*
8	Жөнелту/түсірудің нақты мекен-жайы	*Жөнелту/жүк түсірудің шартқа сәйкес нақты мекен-жайы жазылады*
	D тарауы. Жүк жөнелтушінің және жүк алушының деректемелері	
	Жүк жөнелтуші	
9	Жүк жөнелтушінің атауы	*Тауардың жүкқұжат құжаттарына сәйкес жүк жөнелтушінің атауы жазылады*
10	Жөнелтуші елдің коды	*Классификатордың 22 қосымшасына сәйкес жүк жөнелтуші елдің әріптік коды жазылады*
	D1 тарауы. Қосымша деректер	
11	**Жүк жөнелтуші**	
12	Қосымша деректер	*«№ күнінен» форматында шот-фактураның нөмірі мен күнін жазу*
13	**Е тарауы. Тасымалдау туралы ақпарат**	
14	Тасымалдаушы атауы	*Жүкті тасымалдаушының атауы жазылады*
15	Жоспарланған көлік туралы ақпарат	
16	Көлік түрі	*Көлік түріжазылады.*
17	Автокөлік	
18	АТҚ түрі	*АТҚ маркасы жазылады*
19	АТҚ мемл.нөмірі	*АТҚ мемл.нөмірі жазылады*
20	Тіркеме маркасы	*Тіркеме маркасы жазылады (бар болған жағдайда))*
21	Тіркеме мемл.нөмірі	*Тіркеменің мемл.нөмірі жазылады (бар болған жағдайда)*
22	Теміржол	
23	Вагон нөмірі	*Жүкті т/ж көлігімен тасымалдаған жағдайда вагон нөмірін жазу*
24	Әуе	
25	Борт нөмірі	*Әуе жолымен тасымалдаған жағдайда борт нөмірін жазу*

№ п/п	СНТ	СНТ толтыруға деректер
	F тарауы. Тауарды жеткізу шарты	
26	Нөмірі	*Шарт нөмірін жазу*
27	Күні (кк.аа.жжжж)	*Шарт нөмірін жазу*
	K тарауы. Автокөлікпен тасымалданатын жүк туралы дерек	*Тарау жүкті автокөлікпен тасымалдаған жағдайда толтырылады*
28	Пломбалар бедерлемесі нөмірі	*Пломбар бар болған жағдайда толтырылады*
29	Жүргізушінің Т.А.Ә	*Жүргізушінің ТАӘ толтыру*
	K1 тарауы. Жүк туралы дерек	
30	Салмағын анықтау тәсілі	*К тарауында кем дегенде бір жол толтырылған болса осы тарау толтыруға міндетті*
31	Жүк коды	*К тарауында кем дегенде бір жол толтырылған болса осы тарау толтыруға міндетті*
32	Жүк тобы	*К тарауында кем дегенде бір жол толтырылған болса осы тарау толтыруға міндетті*
33	Брутто салмағы	*К тарауында кем дегенде бір жол толтырылған болса осы тарау толтыруға міндетті*
34	Нетто салмағы, т	*К тарауында кем дегенде бір жол толтырылған болса осы тарау толтыруға міндетті*

САТУШЫ **САТЫП АЛУШЫ**

ЭЛЕКТРОННЫЙ СЧЕТ-ФАКТУРА

Раздел A. Общий раздел

1. **Регистрационный номер** ESF-000940002404-20201127-71345035
1.1. **Номер учетной системы** 354
2. **Дата выписки** 27.11.2020
2.1. **Дата выписки на бумажном носителе**
3. **Дата совершения оборота** 13.11.2020
4. Исправленный ☐
4.1 Дата
4.2 Номер
4.3 Регистрационный номер
5. Дополнительный ☐
5.1 Дата
5.2 Номер
5.3 Регистрационный номер

Раздел B. Реквизиты поставщика

6. ИИН/БИН 000940002404
6.1 БИН реорганизованного лица
6.0 БИН структурного подразделения юридического лица
7. Поставщик Товарищество с ограниченной ответственностью "Производственная фирма "Электросервис"
7.1 Доля участия
8. Адрес места нахождения Казахстан, Алматинская обл., г. Алматы, ул. УТЕГЕН БАТЫРА, д. 7-а
9. Свидетельство плательщика НДС:
9.1. серия 60001
9.2. Номер 0023205
9.3. Структурное подразделение юридического лица-нерезидента ☐
11. Дополнительные сведения

10. Категория поставщика
- A ☐ Комитент
- B ☐ Комиссионер
- C ☐ Экспедитор
- D ☐ Лизингодатель
- E ☐ Участник СРП или сделки, заключенной в рамках СРП
- F ☐ Участник договора о совместной деятельности
- G ☐ Экспортер
- H ☐ Международный перевозчик
- I ☐ Доверитель

Раздел B1. Банковские реквизиты поставщика

12. КБе 17
13. ИИК KZ328560000000500616
14. БИК KCJBKZKX
15. Наименование банка АО "Банк Центр Кредит"

Раздел C. Реквизиты получателя

16. ИИН/БИН 951040000069
16.1 БИН реорганизованного лица
16.0 БИН структурного подразделения юридического лица
17. Получатель Акционерное общество "Транснациональная компания "Казхром"
17.1 Доля участия
18. Адрес места нахождения Казахстан, Актюбинская обл., г. Актобе, ул. М.МАМЕТОВОЙ, д. 4А
18.1. Код страны KZ
19. Дополнительные сведения

20. Категория получателя
- A ☐ Комитент
- B ☐ Комиссионер
- C ☐ Лизингополучатель
- D ☐ Участник договора о совместной деятельности
- E ☐ Государственное учреждение
- F ☐ Нерезидент
- G ☐ Участник СРП или сделки, заключенной в рамках СРП
- H ☐ Доверитель
- I ☐ Розничная реализация
- J ☐ Физ. лицо

Раздел D. Реквизиты грузоотправителя и грузополучателя

25. Грузоотправитель
25.1 ИИН/БИН 000940002404
25.2 Наименование Товарищество с ограниченной ответственностью "Производственная Фирма "Электросервис"
25.3 Адрес отправки Республика Казахстан, г.Алматы, ул. Утеген Батыра, дом № 7А

26. Грузополучатель
26.1 ИИН/БИН 021041001594
26.2 Наименование Донской ГОК филиал АО ТНК Казхром
26.3 Адрес доставки Республика Казахстан, Актюбинская область, Хромтауский район, п. Окраина, д. 25
26.4 Код страны KZ

Раздел E. Договор (контракт)

27.1. ☑ Договор (контракт) на поставку товаров, работ, услуг
27.2. ☐ Без договора (контракта) на поставку товаров, работ, услуг
27.3. Номер № PC-KZC-DGOK-20-240892
27.4. Дата 17.07.2020

30 Поставка товаров осуществлена по доверенности
30.1 Номер
30.2 Дата

28. Условия оплаты по договору безналичный расчет
29. Способ отправления 99

31. Пункт назначения Республика Казахстан, Актюбинская область, Хромтауский район, п. Окраина, д. 25
31.1. Условия поставки DDP

Раздел F. Реквизиты документов, подтверждающих поставку товаров, работ, услуг

Документы, подтверждающие поставку товаров, работ, услуг

32.1 Номер 364
32.2 Дата 13.11.2020

Раздел G. Данные по товарам, работам, услугам

33.
33.1 Код валюты KZT
33.2 Курс валюты

№ п/п	Признак происхождения товара, работ, услуг	Наименование товаров, работ, услуг	Наименование товаров в соответствии с Декларацией на товары или заявлением о ввозе товаров и уплате косвенных налогов	Код товара (ТН ВЭД ЕАЭС)	Ед. изм.	Кол-во (объем)	Цена (тариф) за единицу товара, работы, услуги без косвенных налогов	Стоимость товаров, работ, услуг без косвенных налогов	Акциз		Размер оборота по реализации (облагаемый/необлагаемый оборот)	НДС		Стоимость товаров, работ, услуг с учетом косвенных налогов	№ Декларации на товары, заявления в рамках ТС, СТ-1 или СТ-KZ	Номер товарной позиции из заявления в рамках ТС или Декларации на товары	Идентификатор товара, работ, услуг	Дополнительные данные
									Ставка	Сумма		Ставка	Сумма					
1	2	3	3/1	4	5	6	7	8	9	10	11	12	13	14	15	16	17	18
1	4	ПОДСТАНЦИЯ 2КТПБ-2500 6/0.4кВ		8537209100	Штука	1	64484456.00	64484456.00			64484456.00	12%	7738134.72	72222590.72	KZ 0 105 00134		1	
							Всего по счету:	**64484456.00**		**0.00**	**64484456.00**		**7738134.72**	**72222590.72**				

Раздел L. Сведения по ЭЦП

44. ЭЦП юридического лица (структурного подразделения юридического лица) или индивидуального предпринимателя

p+7Ew4PqNuM2cxxMrmPaOgbCcRvZ6NhTGA/okJRhX
yEBUT5d845HgA0NBjt86Rfj9xIf/ATEh3L9zd
/cJ+CokA==

45. ЭЦП лица, уполномоченного подписывать счета-фактуры

46. Ф.И.О. лица, выписывающего ЭСФ ВИНЕР ИОСИФ МАТВЕЕВИЧ

Приложение 26
к приказу Министра финансов
Республики Казахстан
от 20 декабря 2012 года № 562

Форма 3-2

Электросервис
ЭКЗЕМПЛЯР
ТОО "ПФ Электросервис"

Организация (индивидуальный предприниматель) Товарищество с ограниченной ответственностью "Производственная Фирма "Электросервис"

ИИН/БИН 000940002404

Номер документа	Дата составления
364	13.11.2020

НАКЛАДНАЯ НА ОТПУСК ЗАПАСОВ НА СТОРОНУ

Организация (индивидуальный предприниматель) - отправитель	Организация (индивидуальный предприниматель) - получатель	Ответственный за поставку (Ф.И.О.)	Транспортная организация	Товарно-транспортная накладная (номер, дата)
Товарищество с ограниченной ответственностью "Производственная Фирма "Электросервис"	Акционерное общество "Транснациональная компания "Казхром"	Кустарёва Светлана		

Номер по порядку	Наименование, характеристика	Номенклатурный номер	Единица измерения	Количество		Цена за единицу, в KZT	Сумма с НДС, в KZT	Сумма НДС, в KZT
				подлежит отпуску	отпущено			
1	2	3	4	5	6	7	8	9
1	ПОДСТАНЦИЯ 2КТПБ-2500 6/0.4кВ	SHK28026	шт	1	1	72 222 590,72	72 222 590,72	7 738 134,72
			Итого	1	1	x	72 222 590,72	7 738 134,72

Всего отпущено количество запасов (прописью) *Один* на сумму (прописью), в KZT *Семьдесят два миллиона двести двадцать две тысячи пятьсот девяносто тенге 72 тиын*

Отпуск разрешил _____ / Кустарёва Светлана
должность *подпись* *расшифровка подписи*

Главный бухгалтер _____ Жаксылыкова Ф. Ш.
подпись *расшифровка подписи*

М.П.

Отпустил _____ Дзюбук А.Н.
подпись *расшифровка подписи*

Казакстан Республикасы Алматы қ. Жалпы меншік негізіндегі серіктестігі Рес.Казахстан г.Алматы Тов-ство с ограниченной ответственностью Производственная фирма Электросервис Өндірістік фирмасы

По доверенности №_____ от "____"_____ 20___ года

выданной _____

Запасы получил _____ / _____
подпись *расшифровка подписи*

Казакстан Республикасы
Қазақстан «ТНК» АҚ-ның филиалы-
«Дон тау-кен байыту комбинаты»
Өндірісті жер асты шаруашылығы
Донской горно-обогатительный комбинат»
-филиал АО «ТНК «Казхром»
Управление подготовки производства и складского хозяйства
«_____»_____20 ж./г.

Место № 2 Блок №2 Трансформаторный

Отсек Тр-р № 1

1. Вентиляционная система (установленная) – 1комплект.
2. Светильник (установленный) внутреннее освещение – 1шт.
3. Светильник (установленный) уличное освещение – 1шт.
4. Пожарная сигнализация комплект:
    - Датчик дыма – 1шт.
    - Датчик температуры – 1шт.
    - Светильник выход – 1шт.
    - Аварийная кнопка – 1шт.
5. Выключатель (установленный) внутренний – 1шт.
6. Выключатель (установленный) уличный – 1шт.
7. Шина для трансформатора №1 (сторона 6кВ) – 1комплект.
8. Шина для трансформатора №1 (сторона 0,4кВ) – 1комплет.
9. Коробка с документацией – 1шт.
10. Ключи от блоков – 6 комплектов. (в комплекте 5 ключей)

Отсек Тр-р № 2

11. Вентиляционная система (установленная) – 1комплект.
12. Светильник (установленный) внутреннее освещение – 1шт.
13. Светильник (установленный) уличное освещение – 1шт.
14. Пожарная сигнализация комплект:
    - Датчик дыма – 1шт.
    - Датчик температуры – 1шт.
    - Светильник выход – 1шт.
    - Аварийная кнопка – 1шт.
15. Выключатель (установленный) внутренний – 1шт.
16. Выключатель (установленный) уличный – 1шт.
17. Шина для трансформатора №2 (сторона 6кВ) – 1комплект.
18. Шина для трансформатора №2 (сторона 0,4кВ) – 1комплет.

Место № 4 Трансформатор №1 2500кВА

Место № 5 Трансформатор №2 2500кВА

Место №6 Подставка для установки трансформаторов в блок

Республика Казахстан г.Алматы Алматы к.Жалпы шектеулі серіктестігі Респ.Казахстан г.Алматы Тов-ство с ограниченной ответственностью Производственная фирма Электросервис Өндірістік фирмасы Для документов

Передал Накохкин Михаил Сергеевич

Принял Кадоржан К. К.

- Заземление переносное ЗПП-15Н – 1шт
- Штанга заземляющая ШЗП- 10/15Д – 1шт
- Указатель высокого напряжения УВН-10 – 1шт

14.Металлические облицовочные панели (нащельники) – 4шт.
15.Металлические облицовочные панели (конек) – 8шт.
16.Ячейки 6кВ – 1комплект из 8шт.

- Ячейка Ввод №1 в комплекте с РВз и шиной
- Ячейка Линия к трансформатору № 1в комплекте с предохранителями 3шт. ВНАП и шиной.
- Ячейка Отходящая линия № 1 в комплекте с ВНАП и шиной.
- Ячейка Секционный разъединитель № 1 в комплекте с РВз и шиной.
- Ячейка Секционный разъединитель № 2 в комплекте с РВз и шиной.
- Ячейка Отходящая линия № 2 в комплекте с ВНАП и шиной.
- Ячейка Линия к трансформатору № 2 в комплекте с предохранителями 3шт. ВНАП и шиной.
- Ячейка Ввод № 2 в комплекте с РВз и шиной.
-

Место № 3 Блок №3 0,4кВ.

1. Система вентиляции в комплекте с вентилятором - 2комплекта
2. Вентиляционные решетки (естественная вентиляция) установлены – 2шт.
3. Пескоотбойники (система вентиляции, установлены) – 2шт.
4. Щит СИЗ – 1шт.
5. Щит ГРЩ – 1комплект из (7шкафов с оборудованием)
6. Автоматические выключатели от ГРЩ
   - Автомат 3200А – 3шт.
   - Автомат 4000А – 2шт.
7. Конвектор ENSTO 1000W – 3шт.
8. Щит ЩСН – 1комплект.
9. Ящик ЯТП – 1комплект.
10. Светильник (установленный) внутреннее освещение – 3шт.
11. Светильник (установленный) освещение уличное – 2шт.
12. Светильник (установленный) освещение аварийное – 2шт.
13. Пожарная сигнализация (установлена) комплект:
    - Кнопка Аварийная – 2шт.
    - Датчик дыма – 2шт.
    - Панель управления – 1шт.
    - Светильник выход – 2шт.
14. Розетки (установлены) – 6шт.
15. Выключатели (установлены) внутренние – 2шт.
16. Выключатели (установлены) уличные – 2шт.

Акт приема и передачи оборудования.

Подстанция 2КТПБ-2500-6/0,4кВ.

Место№1 Блок №1 6кВ.

1. Выключатель установленный (уличный) – 2шт.
2. Выключатель установленный (внутренний) – 2шт.
3. Светильник установленный (уличный) – 2шт.
4. Светильник установленный (внутренний) – 3шт.
5. Светильник установленный (внутренний) аварийный – 2шт.
6. Болты для соединения блоков – 40шт.
7. Вентиляционные решетки (естественная вентиляция) установлены – 2шт.
8. Пескоотбойники установлены (система вентиляции) – 2шт.
9. Розетки установленные (внутри) – 6шт.
10. Ящик ЯТП – 1компл.
11. Конвектор ENSTO1000W – 3шт.
12. Пожарная сигнализация (установлена) комплект:
    - Кнопка Аварийная – 2шт.
    - Датчик дыма – 2шт.
    - Светильник выход – 2шт.
13. Паллета с комплектующими:
    - Компрессионный набор CFS-T WD 120 GS – 6шт
    - Уплотнительный модуль CFS-T 30/0+13-23 - 16шт
    - Уплотнительный модуль CFS-T 90/0+52-78 – 2шт
    - Уплотнительный модуль CFS-T 60/0+34-51 – 16шт
    - Компрессионный блок CFS-T SQU – 1шт
    - Модуль для демонтажа проходки CFS-T PUL – 1шт
    - Смазка CFS-T LUB 500 g – 1шт
    - Огнетушитель ОУ-5 – 6шт
    - Коврик диэлектрический 750х750х6мм – 17шт
    - Корзина под огнетушитель – 6шт
    - Пистолет для пены TYTAN – 1шт
    - Пистолет для силикона – 1шт
    - Пена монтажная TYTAN – 3шт
    - Герметик силиконовый TYTAN – 3шт
    - Растворитель – 1 бутылка
    - Краска – 1 бутылка
    - Валик малярный – 1 шт
    - Кисть малярная – 1шт
    - Боты диэлектрические – 1пара
    - Перчатки латексные диэлектрические – 1пара
    - Заземление переносное ПЗРУ-1Д – 1шт