ПК Семей Проект

ПРОИЗВОДСТВЕННЫЙ КООПЕРАТИВ

Государственная лицензия N 17001834 от 03 февраля 2017 года

РАБОЧИЙ ПРОЕКТ
ЗАКАЗ N 01/03-01

Капитальный ремонт здания врачебной амбулатории в с.Сагыр Уланского района ВКО.

ТОМ 3.1. АРХИТЕКТУРНО-СТРОИТЕЛЬНЫЕ РЕШЕНИЯ

Председатель кооператива	Слямканов С.Е.
Главный инженер ПК	Колесников Е.В.
Главный инженер проекта	Шалкаров П.К.

2018 г.

СОГЛАСОВАНО:
Гл.спец. ВК — Мустафина
Гл.спец ЭЛ,СС — Капокова

СОГЛАСОВАНО:
Гл. спец. АС — Северина
Гл. спец. ОВ — Бойтанова

Взам. инв.N

Подпись и дата

Инв.N подл.

Ведомость основных комплектов рабочих чертежей

Обозначение	Наименование	Примечание
01/03-01-2018-1-РП-АС	Архитектурно-строительные решения	

Ведомость чертежей основного комплекта

Лист	Наименование	Примечание
1	2	3
	АРХИТЕКТУРНО-СТРОИТЕЛЬНЫЕ РЕШЕНИЯ	
АС-1	Общие данные (начало)	
АС-2	Общие данные (окончание)	
АС-3	План до капитального ремонта	
АС-4	План после капитального ремонта	
АС-5	Разрез 1-1 до капитального ремонта	
АС-6	Разрез 1-1 после капитального ремонта	
АС-7	Фасад в осях А-Б. Фасад в осях Б-А после капитального ремонта	
АС-8	Фасад в осях 1-7. Фасад в осях 7-1 после капитального ремонта	
АС-9	Фасады в осях А-Б, Б-А после капитального ремонта. Цветовое решение. Ведомость наружной отделки.	
АС-10	Фасады в осях 1-7, 7-1 после капитального ремонта. Цветовое решение.	
АС-11	Спецификация элементов заполнения проемов.	
АС-12	Экспликация полов.	
АС-13	Ведомость отделки помещений.	
АС-14	Барьер гардероба БГ-1.	
АС-15	Узел крепления металлосайдинга. Спецификации.	
АС-16	Узлы по выполнению производства работ креплений металлосайдинга в местах примыкания к карнизу, к цоколю и в оконных откосах	
АС-17	План стропил. Разрез 1-1.	
АС-18	Разрез 2-2. Спецификация древесины.	
АС-19	Узлы кровли "1-6".	
АС-20	Узлы кровли "7-12".	
АС-21	Слуховое окно СО1.	
АС-22	Крыльцо глвного входа.	
АС-23	Козырек главного входа.	
АС-24	Узлы козырька главного входа.	
АС-25	Детали крепления и армирования перегородок.	
АС-26	Пробивка проема ППР1.	
АС-27	Усиление (восстановление) кирпичных стен.	
АС-28	Фрагмент плана подпольных каналов.	
АС-29	Планы отверстий.	

Ведомость ссылочных и прилагаемых документов

Обозначение	Наименование	Примечание
ГОСТ 24698-81	Двери деревянные наружные для жилых и общественных зданий.	
ГОСТ 6629-88*	Двери деревянные внутренние для жилых и общественных зданий.	
Серия 1.236-5 выпуск 3	Противопожарные двери металлические	
СП РК 2.02-101-2014	Пожарная безопасность зданий и сооружий	
ВСН 9-94	Инструкция по устройству полов в жилых и и общественных зданий.	
СП РК 2.03-30-2017	Строительство в сейсмических районах	

Основные строительные показатели

N поз.	Наименование	Ед. изм.	Всего
1	Строительный объем	м3	1655,2
2	Площадь застройки	м2	514,0
3	Общая площадь	м2	414,8
4	Полезная площадь	м2	390,92
5	Расчетная площадь	м2	239,0

Настоящий проект разработан в соответствии с действующими на территории Республики Казахстан нормами и правилами и предусматривает мероприятия, обеспечивающие взрывопожарную и пожарную безопасность при эксплуатации здания.

Главный инженер проекта — Шалкаров П.К.

Изм.	Кол.уч.	Лист	Nдок	Подпись	Дата
ГИП		Шалкаров			
Рук.гр.		Токтагужинова			
Вед.арх.		Саркеева			

01/03-01-2018-1-РП-АС

Капитальный ремонт здания врачебной амбулатории в с.Сагыр Уланского района ВКО.

Стадия	Лист	Листов
РП	1	29

Общие данные (начало)

ПК "Семейпроект"

ОБЩИЕ ДАННЫЕ

Рабочий проект "Капитальный ремонт здания врачебной амбулатории в с.Сагыр Уланского района ВКО" со следующими природно-климатическими условиями:

- расчетная температура наружного воздуха -37,3°С;
- вес снегового покрова - 150кг/м2;
- скоростной напор ветра - 38кг/м2;
- сейсмичность района -7 баллов; сейсмичность площадки строительства -7 баллов;
- тип грунтовых условий по сейсмическим свойствам IA при среднем значении 2Vs,30≥800;
- класс здания II; уровень ответственности II, степень огнестойкости II; класс конструктивной пожарной опасности С0; класс функциональной пожарной опасности Ф 3.4.

АРХИТЕКТУРНО-ПЛАНИРОВОЧНОЕ РЕШЕНИЕ СУЩЕСТВУЮЩЕГО ЗДАНИЯ

Здание врачебной амбулатории-одноэтажное прямоугольной формы без подвала, с размерами в осях 36,0х12,0м. Высота этажа-3м.

Проект капитального ремонта существующего здания выполнен с учетом СП РК 3.02-113-2014 "Лечебно-профилактические учреждения", СП РК 3.02-107-2014 "Общественные здания и сооружения".

Здание врачебной амбулатории после капитального ремонта одноэтажное с размерами в осях 36,0х12,0м. В здании амбулатории запроектированы входной тамбур, вестибюль, кабинеты врачей, процедурная, гардероб, инвентарные, склад, комната распределительных устройств. Предусмотрены раздельные санузлы для персонала и посетителей. В осях А-Б,1-2 запроектированы служебное и подсобное помещения. В проекте предусмотрен пандус для маломобильных групп населения.

КОНСТРУКТИВНОЕ РЕШЕНИЕ СУЩЕСТВУЮЩЕГО ЗДАНИЯ

Существующее здание кирпичное с продольными наружными и внутренними поперечными несущими стенами из обыкновенного глиняного кирпича, на цементном растворе марки 25.

Толщина наружных продольных стен - 640 мм. Толщина внутренних поперечных стен -380 мм.

Перегородки выполнены из обыкновенного глиняного кирпича, на цементном растворе марки 25. Толщина перегородок 120 мм.

Наружные стены с наружной и внутренней стороны оштукатурены цементным раствором, с последующей известковой окраской.

Фундаменты под наружные и внутренние стены выполнены бетонные (монолитные).

Плиты перекрытия и покрытия-сборные железобетонные, с круглыми пустотами по серии 1.141.1, опираются на железобетонные балки покрытия и торцовые стены.

Пространственная жесткость здания осуществляется работой кирпичными стенами и железобетонными дисками перекрытий.

Кровля существующего здания выполнена чердачная (из деревянной стропильной системы) из волнистого асбоцементного листа.

Водосток с кровли выполнен наружный (неорганизованный).

Полы выполнены из керамической плитки; линолеумные (по деревянному полу), мозаичные.

Окна деревянные с двойным остеклением. Двери деревянные; металлические; из алюминиевого профиля.

Отмостка бетонная (местами разрушена и крошится).

ПРОЕКТНОЕ РЕШЕНИЕ

Год постройки здания 1987г.

1. Выполнить демонтаж существующих окон и дверей.
2. Выполнить разборку перегородок из керамического кирпича.
   Выполнить пробивку проемов дверей в существующих стенах.
3. Выполнить частичную закладку окон в наружных стенах и проемов в существующих внутренних стенах.
4. Окна выполнить металлопластиковые с тройным остеклением.
5. Двери наружные выполнить утепленные по ГОСТ 24698-81.
6. Двери внутренние выполнить металлопластиковые по типу ГОСТ 6629-88.
7. В целях теплозащиты здания предусмотреть утепление наружных стен с наружной стороны утеплителем IZOTERM П-100 толщ.100мм. Все наружные стены с наружной стороны облицевать металлосайдингом согласно цветового решения по металлическому каркасу.
8. Выполнить торкретирование (усиление) несущих и ограждающих наружных стен здания.
9. Разобрать продольные кирпичные перегородки из-за их кривизны и выполнить заново с учетом антисейсмических мероприятий.
10. Демонтировать существующую чердачную крышу. Чердачная крыша разработана из пиломатериалов, с усилением узлов металлическими накладками. Выполнено дополнительное утепление существующего покрытия утеплителем IZOTERM Y=150кг/м3 толщ.200мм.
11. Внутреннюю отделку выполнить согласно ведомости внутренней отделки помещений.
12. Предусмотреть очистку стен и потолков от существующей окраски.
    Выполнить внутреннюю отделку согласно санитарным нормам.
    Предусмотреть замену существующего покрытия полов на новое, согласно санитарных норм.
13. Демонтировать существующую входную группу, включая площадку крыльца и пандус.
14. Разработана площадка входной группы на уровне отметки пола первого этажа.
    Разработан входной тамбур в системе витражей. Разработан козырек главного входа.
15. Выполнено устройство бетонной отмостки из бетона кл.В 7,5 шириной 1,0м, по всему периметру здания, обьем отмостки-14,5м3.

НАРУЖНАЯ И ВНУТРЕННЯЯ ОТДЕЛКА СУЩЕСТВУЮЩЕГО ЗДАНИЯ

Наружные стены облицовываются металлосайдингом серого и бежевого цветов по металлическому каркасу. В качестве утеплителя наружных стен принят утеплитель IZOTERM П100 толщ. 100мм. Оконные откосы после разборки старых проемов и установки новых металлопластиковых окон облицовываются металлосайдингом темно-зеленого цвета. Внутренние двери выполнить металлопластиковые. Цоколь облицовывается сплиттерной плиткой бирюзового цвета. Кровля из оцинкованного профлиста с полимерным покрытием бирюзового цвета.

Внутренняя отделка выполнена в соответствии с санитарно-гигиеническими и противопожарными нормами.

ПРОТИВОПОЖАРНЫЕ МЕРОПРИЯТИЯ СУЩЕСТВУЮЩЕГО ЗДАНИЯ

Противопожарные мероприятия приняты в соответствии с требованиями СП РК 2.02-101-2014 "Пожарная безопасность зданий и сооружений". Все двери на путях эвакуации открываются по направлению выхода из здания. Все деревянные элементы чердачной кровли защищаются от возгорания глубокой пропиткой огнезащитной композицией "Спарк " или " Щит 1" НПФ-П.С (Тор).

Проектом предусмотрено два эвакуационных выхода.

Наружные двери-противопожарные металлические.

ЗАЩИТА ДЕРЕВЯННЫХ КОНСТРУКЦИЙ ОТ ГНИЕНИЯ И ВОЗГОРАНИЯ.

Все деревянные элементы, соприкасающиеся со стенами или бетонными и ж/б конструкциями, покрываются толем и тщательно антисептируются водным раствором фтористого и кремнефтористого натрия. Для защиты от возгорания все несущие деревянные конструкции подлежат глубокой пропитке огнезазащитной композицией "СПАРК"-древесина ТУ 647 РК-19770309ТОО-001-2000.

АНТИСЕЙСМИЧЕСКИЕ МЕРОПРИЯТИЯ

Все антисейсмические мероприятия разработаны в соответствии с требованиями СП РК 2.03-30-2017 "Строительство в сейсмических районах" для района 7 баллов..

СОГЛАСОВАНО: Гл.спец. ВК — Мустафина; Гл.спец. ЭЛ,СС — Капокова

СОГЛАСОВАНО: Гл. спец. АС — Северина; Гл. спец. ОВ — Бойтанова

Взам. инв.N

Подпись и дата

Инв.N подл.

Изм.	Кол.уч.	Лист	Nдок	Подп.	Дата	01/03-01-2018-1-РП-АС			
						Капитальный ремонт здания врачебной амбулатории в с.Сагыр Уланского района ВКО.			
ГИП		Шалкаров					Стадия	Лист	Листов
Гл. спец.		Северина					РП	2	
Рук.гр.		Токтагужинова							
Вед.арх.		Саркеева				Общие данные (окончание)	ПК "Семейпроект"		

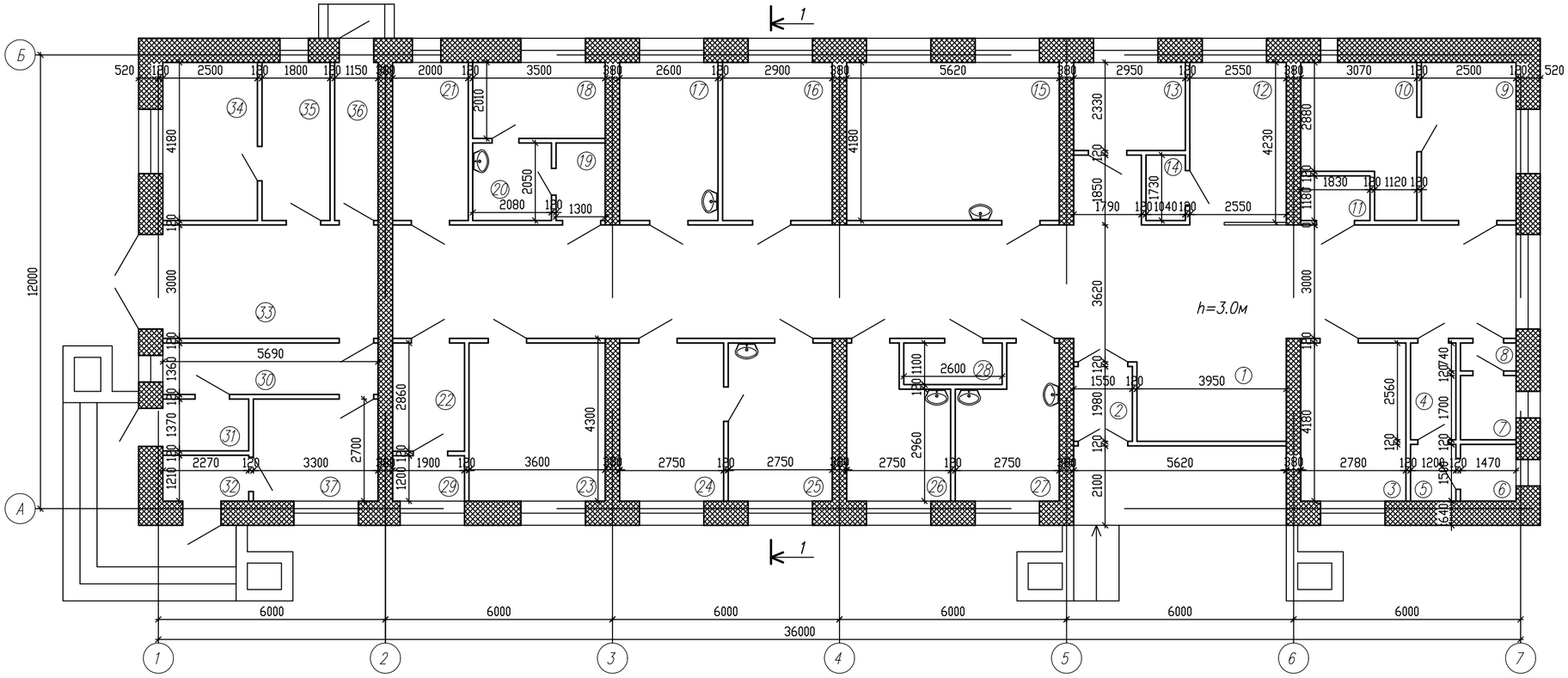

Условные обозначения:

–Усиление стен торкретированием

№ по плану N	Наименование	S,м 2
1	2	3
1	Коридор	104,1
2	Тамбур	3,07
3	Прививочный кабинет	11,62
4	Сан узел	3,07
5	Сан узел	1,8
6	Сан узел	2,2
7	Сан узел	2,5
8	Сан узел	1,1
9	Детский кабинет	10,47
10	Инвентарная	10,3

1	2	3	1	2	3	1	2	3
11	Инвентарная	2,04	23	Статистический кабинет	15,05	35	Мастерская	7,52
12	Гардероб	10,8	24	Кабинет врача	11,5	36	Коридор	4,8
13	Фильтр	6,87	25	Кабинет врача	11,5	37	Кабинет	8,9
14	Электрощитовая	1,8	26	Лаборатория	9,8			
15	Процедурная	23,5	27	Лаборатория	9,8			
16	Сестринский кабинет	12,12	28	Лекарственный склад	2,86			
17	Акушерский кабинет	10,8	29	Подсобная	2,28			
18	Стерилизационный кабинет	7,0	30	Коридор	7,74			
19	Тамбур	2,66	31	Тамбур	3,1			
20	Хозяйственный кабинет	4,26	32	Тамбур	2,74			
21	Хозяйственный кабинет	8,36	33	Гараж	17,88			
22	Инвентарный кабинет	5,43	34	Котельная	10,45			

Изм.	Кол	Лист	Nдок.	Подп.	Дата
Нач.отд.		Елкеева			
Проверил.		Северина			
Разработ.		Кенжебек			

01/03-01-2018-1-РП-АС

Капитальный ремонт здания врачебной амбулатории в с.Сагыр Уланского района ВКО.

Врачебная амбулатория

Стадия	Лист	Листов
РП	3	

План до капитального ремонта.

ПК "Семейпроект"

СОГЛАСОВАНО:
Гл.спец. ВК Мустафина
Гл.спец ЭЛ,СС Капокова

СОГЛАСОВАНО:
Гл. спец. АС Северина
Гл. спец. ОВ Бойтанова

Взам. инв.N

Подпись и дата

Инв.N подл.

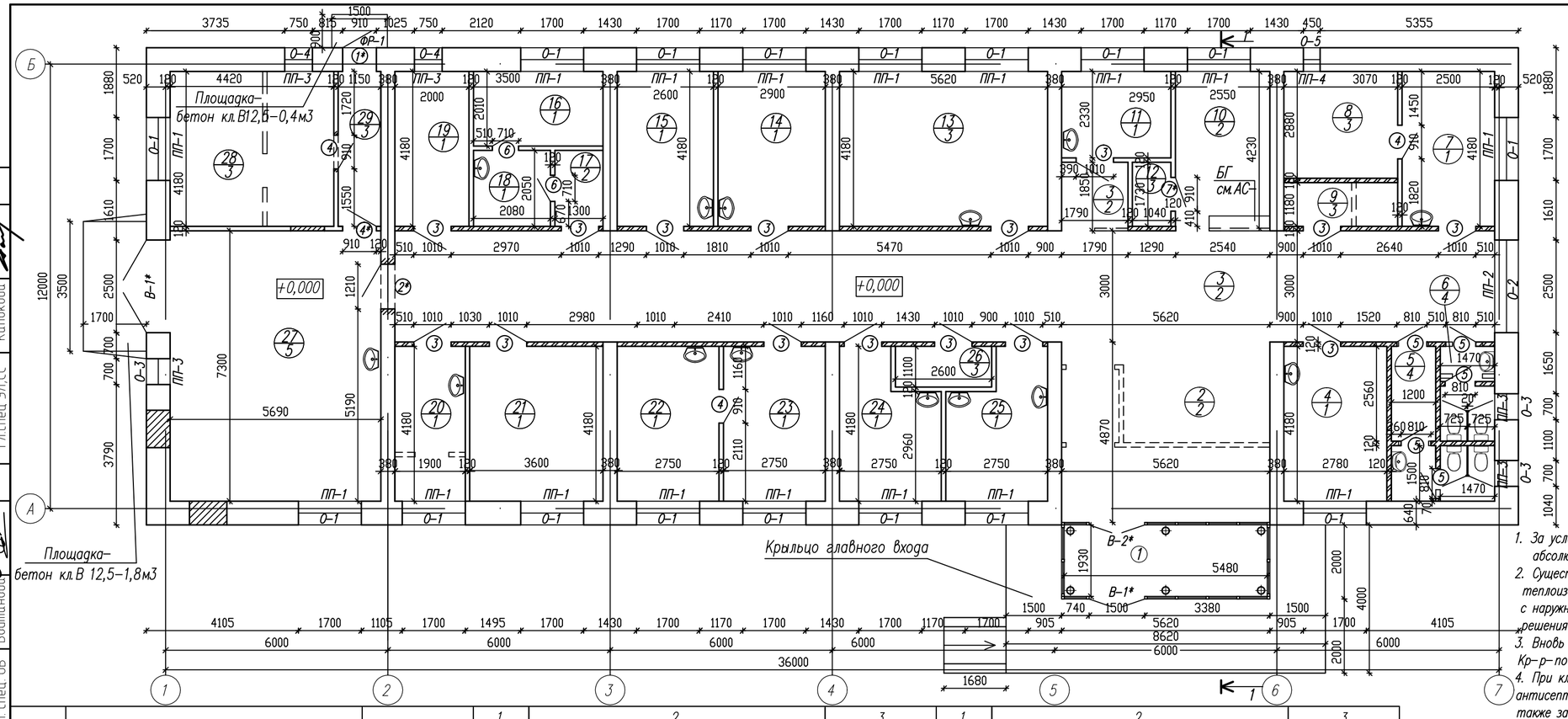

Условные обозначения :

- существующие стены и перегородки
- проектируемые перегородки из керамического кирпича КР-р-по 250х120х88/1,4НФ/100/2,0/25
- закладываемые проемы
- разбираемые перегородки кирпичные
- пробиваемые проемы
- (1*) двери с приспоблениями для самозакрывания на путях эвакуации

1. За условную отметку 0,000 принят уровень чистого пола вестибюля, что соответствует абсолютной отметке 98,99 на генплане.
2. Существующие наружные стены здания врачебной амбулатории утепляются теплоизоляционным материалом IZOTERM П-100 толщ.100мм. Все наружные стены с наружной стороны облицовываются металлосайдингом согласно цветового решения по металлическому каркасу.
3. Вновь возводимые перегородки выполнить из керамического кирпича марки Кр-р-по 250х120х88/1,4 НФ/100/2,0/25 ГОСТ 530-2012 на цементно-песчаном растворе М 50.
4. При кладке перегородок в дверных проемах заложить деревянные антисептированные пробки размером 250х120х88 (h) по 2штуки с каждой стороны, а также закладные детали для крепления козырька главного входа.
5. Спецификацию элементов заполнения проемов см. на листе АС-11.
6. Экспликацию полов см. на листе АС-12.
7. Ведомость отделки помещений см. на листе АС-13 . Разрез 1-1 см. на листе АС-6.
8. Дверные блоки, расположенные при эвакуационных выходах (обозначены на планах знаком *), оборудовать приспособлениями для самозакрывания и уплотнителями в притворах.

№ по плану N	Наименование	S,м²
1	2	3
1	Тамбур	10,5
2	Вестибюль	27,2
3	Коридор	91,3
4	Прививочный кабинет	11,4
5	Сан.узел для посетителей	3,0+1,7+2,1
6	Служебный сан.узел	2,1+1,32
7	Детский кабинет	10,3
8	Инвентарная	8,7
9	Инвентарная	3,5
10	Гардероб	10,6

1	2	3	1	2	3
11	Фильтр	6,7	23	Кабинет врача	11,3
12	Комната распределительных устройств	1,7	24	Лаборатория	9,6
13	Процедурная	23,2	25	Лаборатория	9,6
14	Сестринский кабинет	11,9	26	Лекарственный склад	2,8
15	Акушерский кабинет	10,7	27	Служебное помещение	41,2
16	Стерилизационный кабинет	6,9	28	Подсобное помещение	18,2
17	Тамбур	2,5	29	Коридор	4,7
18	Хозяйственный кабинет	4,1			
19	Хозяйственный кабинет	8,2			
20	Инвентарный кабинет	7,8			
21	Статистический кабинет	14,8			
22	Кабинет врача	11,3			

(1/1) N помещения / тип пола по проекту

Изм.	Кол	Лист	Nдок.	Подп.	Дата
Рук.гр.		Токтагужинова			
Вед.арх.		Саркеева			

01/03-01-2018-1-РП-АС

Капитальный ремонт здания врачебной амбулатории в с.Сагыр Уланского района ВКО.

Стадия	Лист	Листов
РП	4	

План после капитального ремонта

ПК "Семейпроект"

СОГЛАСОВАНО: Гл.спец. ВК Мустафина; Гл.спец. ЭЛ,СС Капокова

СОГЛАСОВАНО: Гл. спец. АС Северина; Гл. спец. ОВ Бойтанова

Взам. инв.N

Подпись и дата

Инв.N подл.

Ведомость демонтажных работ

N /п	Наименование работ	един. изм.	кол-во
1	2	3	4
	Демонтажные работы		
	Архитектурно-строительные решения		
	Полы		
	По типу 1		
1	Покрытия из линолеума. Демонтаж на мастике КН-2	м2	97,6
2	Демонтаж покрытия дощатого толщиной 28мм	м2	28,1
	По типу 3		
3	Покрытия из линолеума. Демонтаж на мастике КН-2	м2	36,0
4	Демонтаж покрытия дощатого толщиной 28мм	м2	9,5
	По типу 4		
5	Демонтаж покрытия из плиток керамических для полов	м2	10,67
	многоцветных или одноцветных на цементном растворе		
	Двери, окна		
6	Коробки оконные в каменных стенах. Демонтаж с отбивкой штукатурки в откосах	шт.	29
7	Снятие полотен дверных	м2	54,57
8	Коробки оконные в каменных стенах. Демонтаж с отбивкой штукатурки в откосах	шт.	24
9	Снятие переплетов оконных остекленных	м2	61,07
10	Снятие досок подоконных деревянных в каменных зданиях	м2	25,9
	Внутренняя отделка		
11	Потолок. Очистка вручную от водоэмульсионной окраски	м2	357,22
12	Стены. Очистка вручную от водоэмульсионной окраски	м2	204,4
13	Стены простые. Очистка вручную от масляной краски, отбивкой штукатурки в откосах	м2	547,3
14	Разборка облицовки стен из плит керамич. глазурованн.	м2	38,5
	Отмостка		
15	Демонтаж бетонной отмостки из бетона В7,5	м3	14,5
	Демонтаж существующей чердачной крыши		
16	Демонтаж кровли из волнистых асбестоцементных листов, профиль обыкновенный	м2	630,0
17	Демонтаж стропил	м3	10,0
18	Демонтаж элементов каркаса из брусьев	м3	7,536
19	Демонтаж карнизов	м2	88,0
20	Демонтаж слухового окна	шт.	2
21	Демонтаж пароизоляции прокладной	м2	443,57
22	Снятие слоя утеплителя(топливный шлак толщ. 500мм)	м3	221,8
	Демонтаж крыльца главного входа		
23	Демонтаж плиты фундаментной бетонной плоской	м3	15,5
24	Демонтаж ограждения металлического без поручня	м	3,7
25	Мусор строительный. Погрузка	тн	10,98
26	Перевозка строительных грузов самосвалами вне карьеров. Грузоподъемность 7,5т.Класс груза I.	тн	10,98
	Расстояние перевозки 5км.		

Разрез 1-1

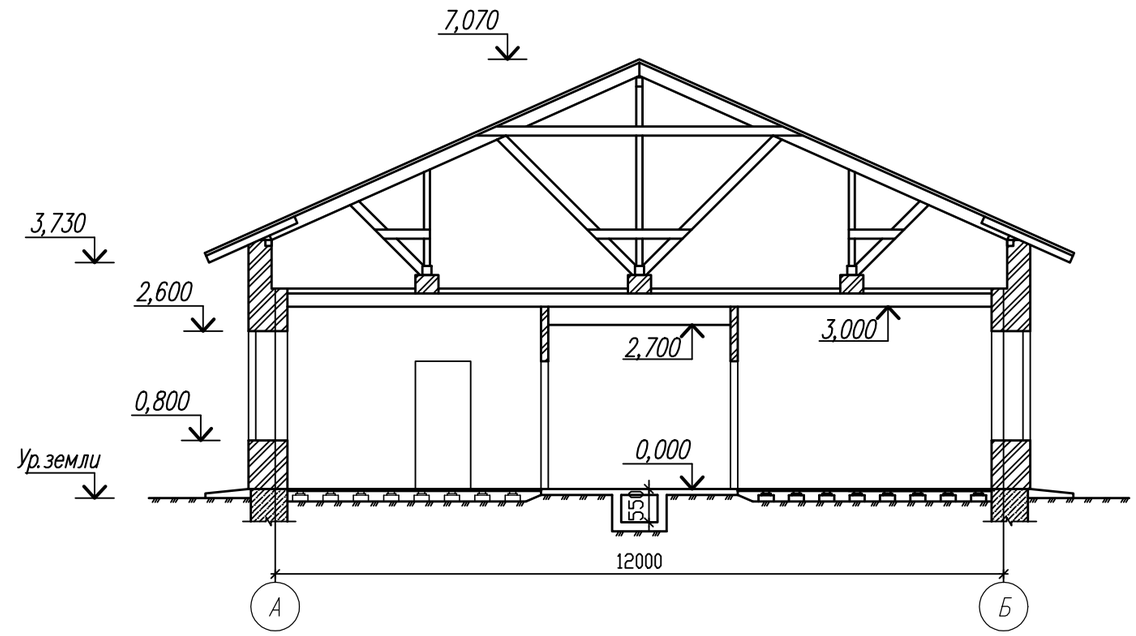

1. Данный лист смотреть совместно с л.АС-3

Изм.	Кол	Лист	Nдок.	Подп.	Дата	01/03-01-2018-1-РП-АС			
						Капитальный ремонт здания врачебной амбулатории в с.Сагыр Уланского района ВКО.			
Нач.отд.		Елкеева				Врачебная амбулатория	Стадия	Лист	Листов
Проверил.		Северина					РП	5	
Разработ.		Кенжебек				Разрез 1-1 до капитального ремонта.	ПК "Семейпроект"		

СОГЛАСОВАНО: Гл.спец. ВК Мустафина; Гл.спец ЭЛ,СС Капокова

СОГЛАСОВАНО: Гл. спец. АС Северина; Гл. спец. ОВ Бойтанова

Взам. инв.N

Подпись и дата

Инв.N подл.

Профлист с полимерным покрытием
Обрешетка шаг 500мм
Стропила 50х200(h)мм
Чердак
Армированная цементно-песчаная стяжка-50мм
Утеплитель - плиты минераловатные
"IZOTERM" Y=150кг/м3-200мм
Пароизоляция - 1 слой рубероида марки
РКМ - 350Б
Плита покрытия - 220 мм

Разрез 1-1

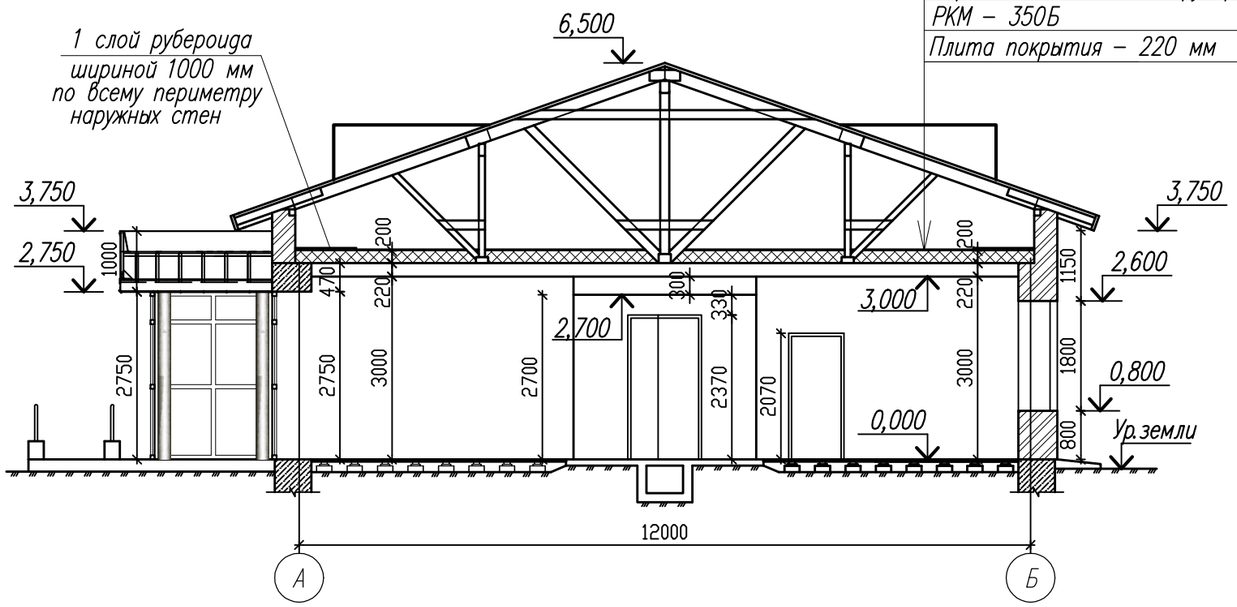

СОГЛАСОВАНО:
Гл.спец. ВК — Мустафина
Гл.спец ЭЛ,СС — Капокова
СОГЛАСОВАНО:
Гл. спец. АС — Северина
Гл. спец. ОВ — Бойтанова

Взам. инв.N
Подпись и дата
Инв.N подл.

Изм.	Кол	Лист	Nдок.	Подп.	Дата
Рук.гр.		Токтагужинова			
Вед.арх.		Саркеева			

01/03-01-2018-1-РП-АС

Капитальный ремонт здания врачебной амбулатории в с.Сагыр Уланского района ВКО.

Врачебная амбулатория

Стадия	Лист	Листов
РП	6	

Разрез 1-1 после капитального ремонта.

ПК "Семейпроект"

Фасад в осях А–Б

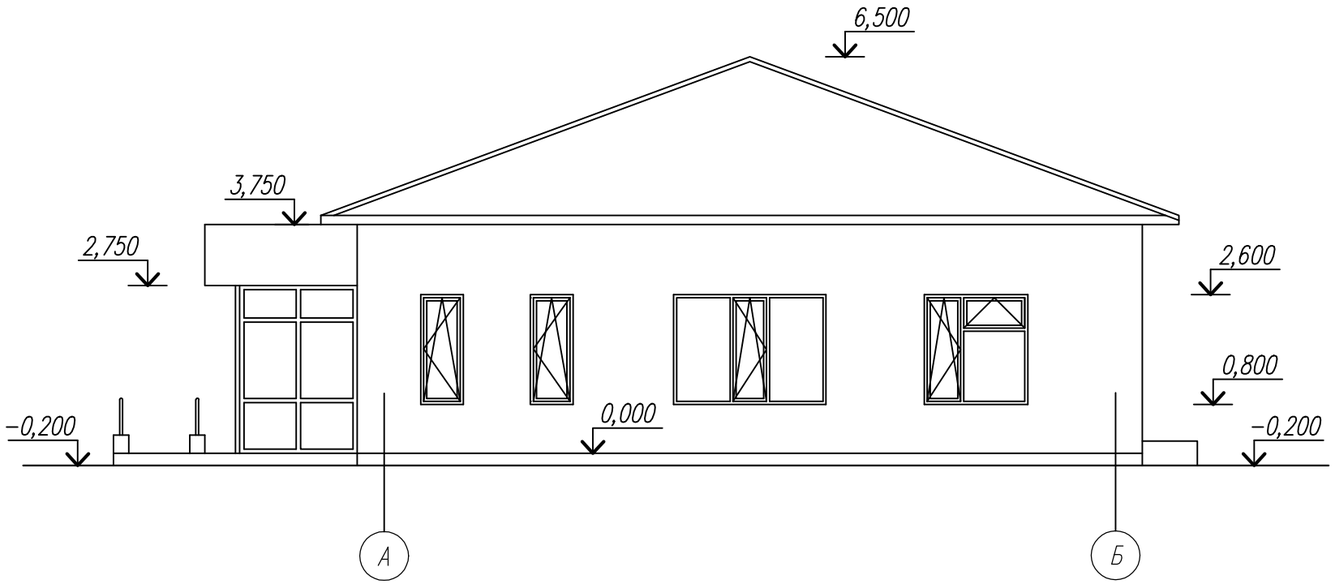

Фасад в осях Б–А

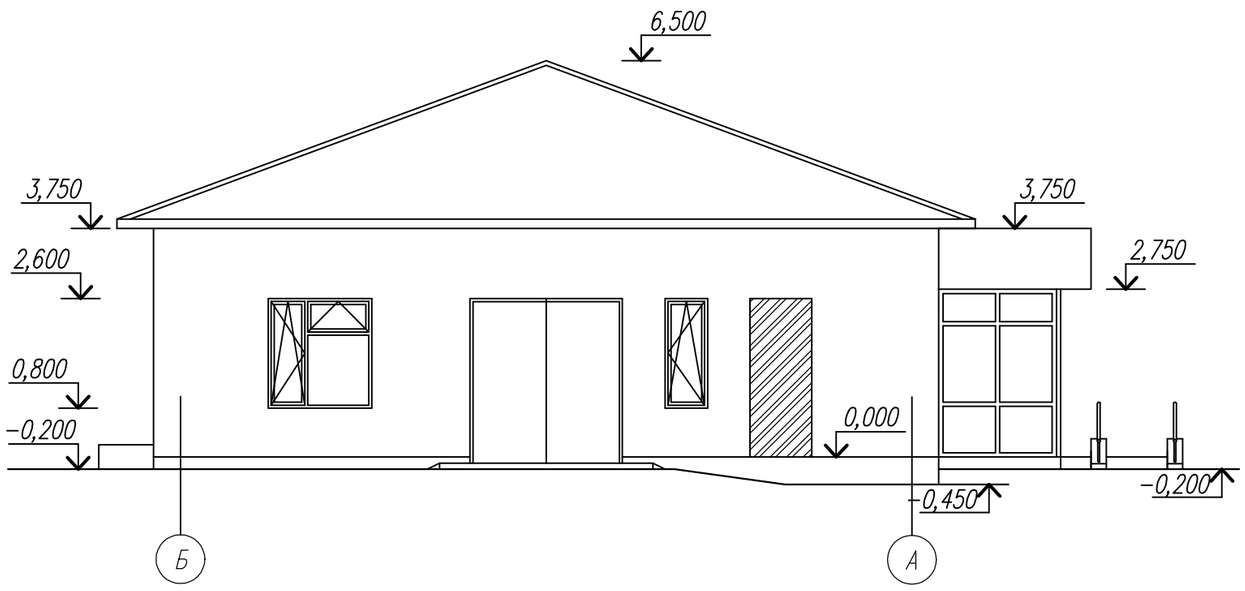

Условные обозначения :

– Закладываемые проемы

Изм.	Кол	Лист	Nдок.	Подп.	Дата	01/03–01–2018–1–РП–АС
						Капитальный ремонт здания врачебной амбулатории в с.Сагыр Уланского района ВКО.
Рук.гр.		Токтагужинова				Врачебная амбулатория — Стадия: РП; Лист: 7; Листов:
Вед.арх.		Саркеева				
						Фасад в осях А–Б.Фасад в осях Б–А после капитального ремонта — ПК "Семейпроект"

СОГЛАСОВАНО:
Гл.спец. ВК — Мустафина
Гл.спец ЭЛ,СС — Капокова

СОГЛАСОВАНО:
Гл. спец. АС — Северина
Гл. спец. ОВ — Бойтанова

Взам. инв.N
Подпись и дата
Инв.N подл.

Фасад в осях 1–7

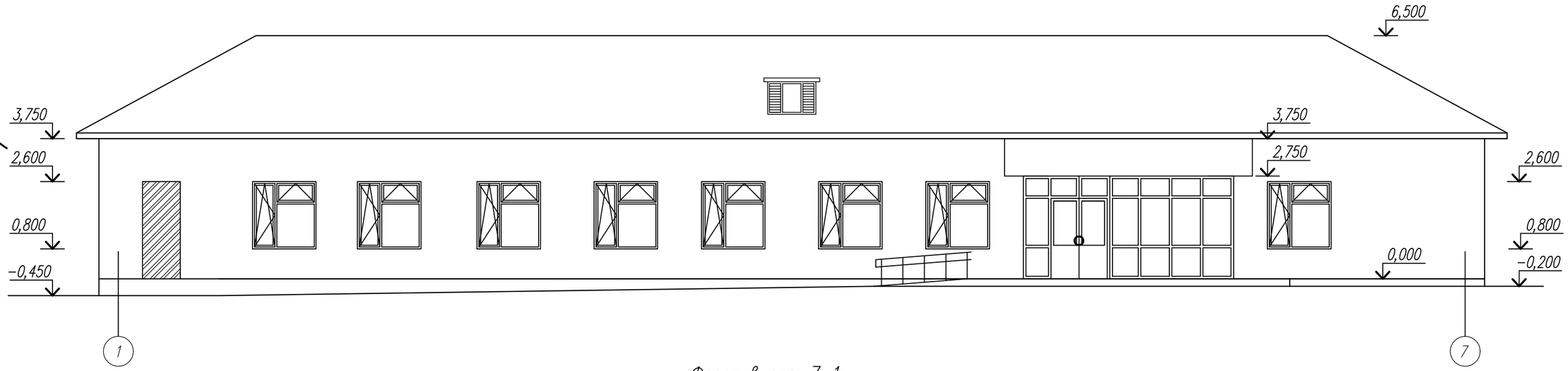

Фасад в осях 7–1

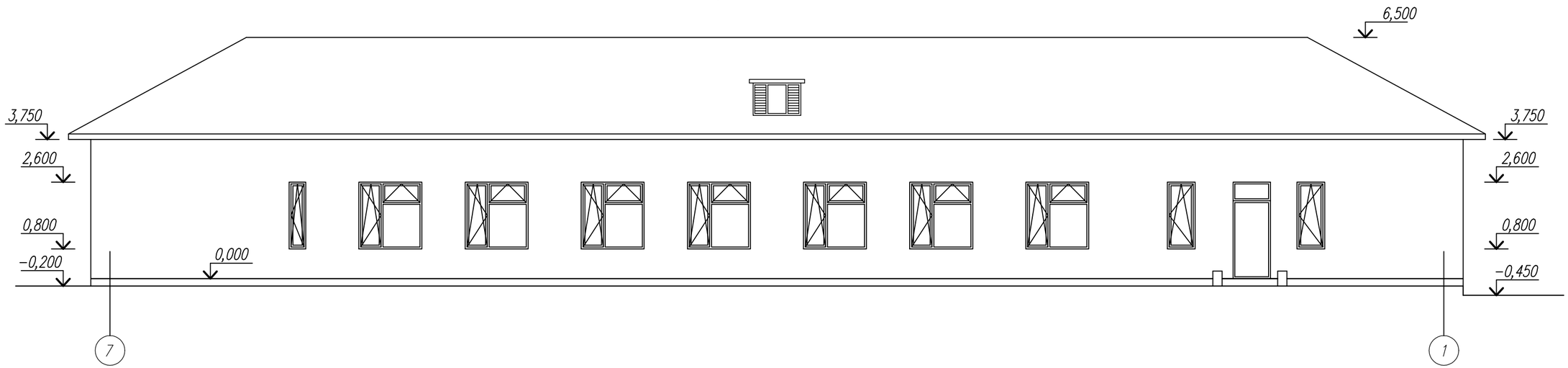

Условные обозначения :

– Закладываемые проемы

СОГЛАСОВАНО:
Гл.спец. ВК — Мустафина
Гл.спец ЭЛ,СС — Капокова

СОГЛАСОВАНО
Гл. спец. АС — Северина
Гл. спец. ОВ — Байтанова

Взам. инв.N

Подпись и дата

Инв.N подл.

Изм.	Кол	Лист	Nдок.	Подп.	Дата	01/03–01–2018–1–РП–АС
						Капитальный ремонт здания врачебной амбулатории в с.Сагыр Уланского района ВКО.
Рук.гр.		Токтагужинова				Врачебная амбулатория — Стадия: РП; Лист: 8; Листов:
Вед.арх.		Саркеева				
						Фасад в осях 1–7. Фасад в осях 7–1 после капитального ремонта — ПК "Семейпроект"

Фасад в осях А–Б

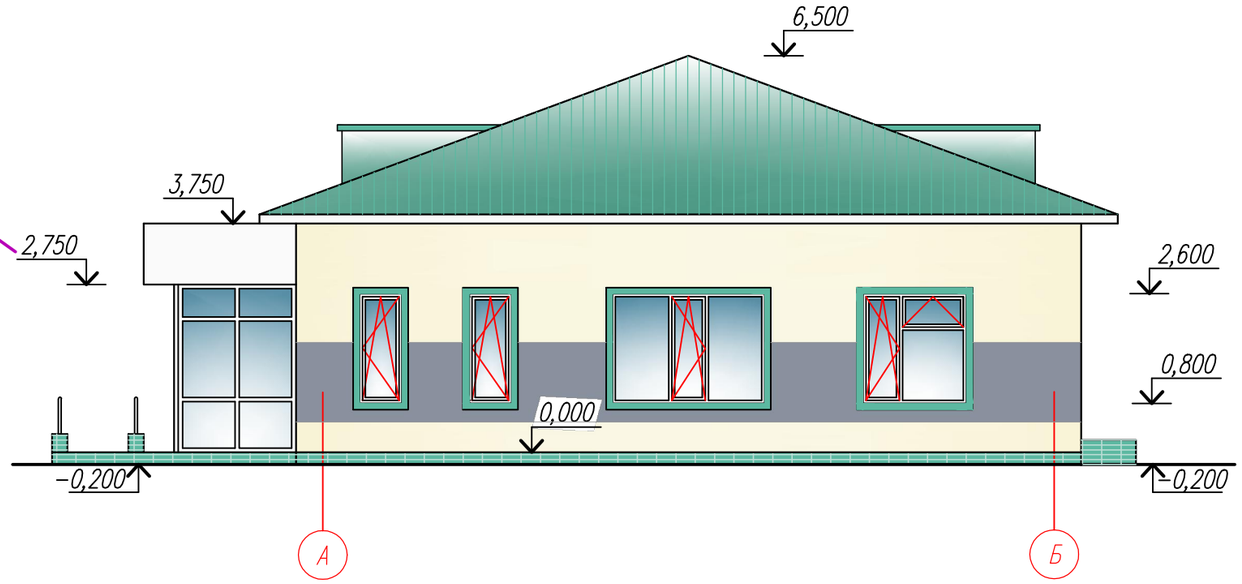

Фасад в осях Б–А

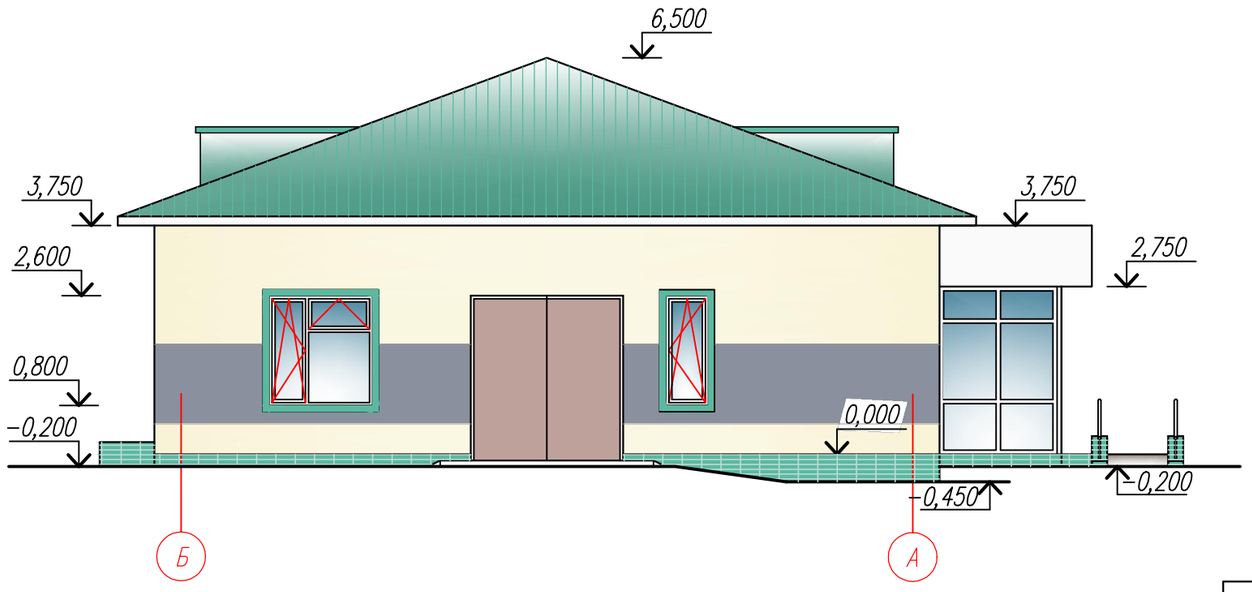

ВЕДОМОСТЬ НАРУЖНОЙ ОТДЕЛКИ

N п.п.	Наименование	Характер отделки	Кол–во
1.	Наружные стены здания	Облицовка металлосайдингом белого, серого и темно–зеленого цвета по металлическому каркасу.	303,7м2
2.	Деревянные элементы кровли	Окрашиваются масляной краской светло–серого цвета за 2 раза.	
3.	Оконные блоки, витражи	Металлопластиковые белого цвета.	
4.	Цоколь, ограждение входа в подвал	Облицовываются сплиттерной плиткой бирюзового цвета.	18,0м2
5.	Площадка крыльца главного входа	Облицовывается тротуарной плиткой серого цвета толщ.50мм.	34,5м2
6.	Кровля	Оцинкованный профилированный лист с полимерным покрытием бирюзового цвета	630,0м2
7.	Козырек главного входа	Сталь с полимерным покрытием белого цвета.	11,1м2
		Низ козырька и обшивка карнизов из металло–сайдинга белого цвета	14,0м2
8.	Металлические элементы	Окрашиваются пентафталевой эмалью ПФ–115 светло–серого цвета за 2 раза.	
9.	Оконные сливы	Оцинкованная кровельная сталь с полимерным покры–тием белого цвета	9,5м2

УСЛОВНЫЕ ОБОЗНАЧЕНИЯ:

- Металлосайдинг бежевого цвета по металлическому каркасу.
- Металлосайдинг серого цвета по металлическому каркасу.
- Металлосайдинг темно–зеленого цвета по металлическому каркасу.
- Оцинкованный профилированный лист с полимерным покрытием бирюзового цвета
- Сталь с полимерным покрытием белого цвета
- Сплиттерная плитка бирюзового цвета

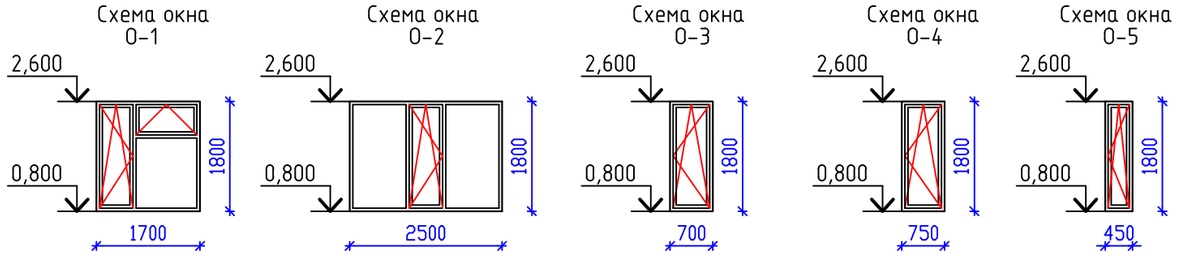

СОГЛАСОВАНО:
Гл.спец. ВК — Мустафина
Гл.спец. ЭЛ,СС — Капокова
Гл. спец. АС — Северина
Гл. спец. ОВ — Боитанова

Взам. инв.N
Подпись и дата
Инв.N подл.

Изм.	Кол	Лист	Nдок.	Подп.	Дата
Рук.гр.		Токтагужинова			
Вед.арх.		Саркеева			

01/03–01–2018–1–РП–АС

Капитальный ремонт здания врачебной амбулатории в с.Сагыр Уланского района ВКО.

Врачебная амбулатория

Стадия	Лист	Листов
РП	9	

Фасады в осях А–Б,Б–А после капитального ремонта. Цветовое решение. Ведомость наружной отделки.

ПК "Семейпроект"

Фасад в осях 1–7

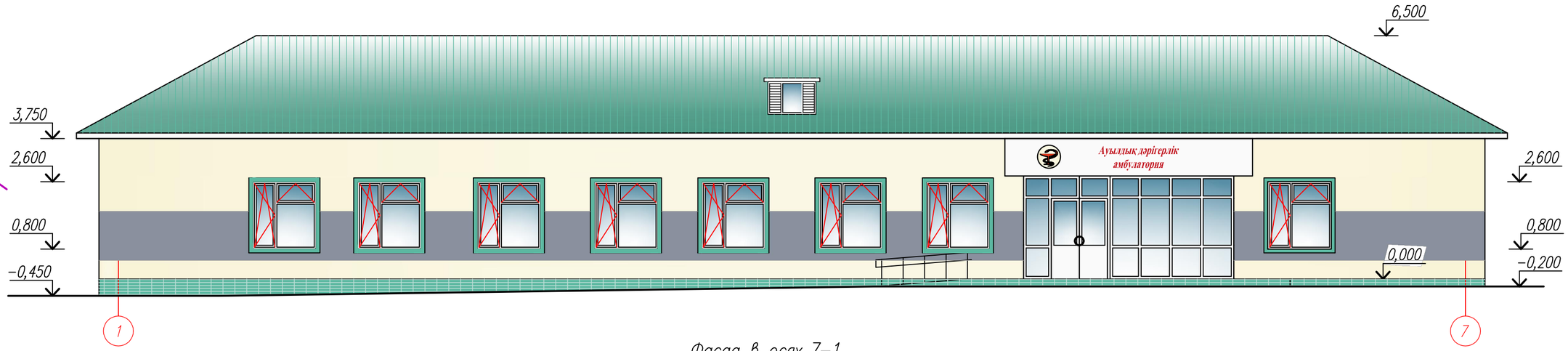

Фасад в осях 7–1

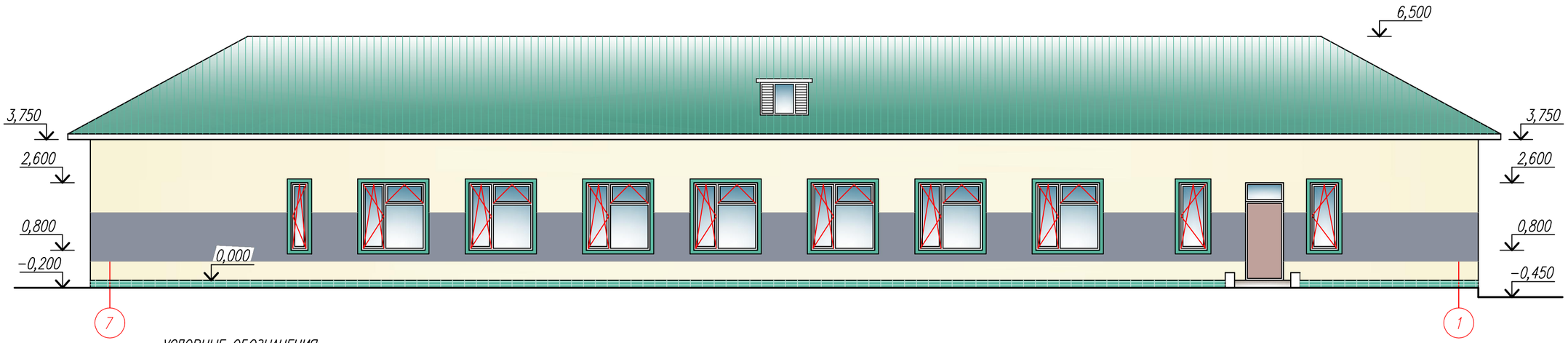

УСЛОВНЫЕ ОБОЗНАЧЕНИЯ:

- Металлосайдинг бежевого цвета по металлическому каркасу.
- Металлосайдинг серого цвета по металлическому каркасу.
- Металлосайдинг темно–зеленого цвета по металлическому каркасу.
- Оцинкованный профилированный лист с полимерным покрытием бирюзового цвета
- Сталь с полимерным покрытием белого цвета
- Сплиттерная плитка бирюзового цвета

СОГЛАСОВАНО:

Гл.спец. ВК	Мустафина
Гл.спец. ЭЛ,СС	Капокова

СОГЛАСОВАНО:

Гл. спец. АС	Северина
Гл. спец. ОВ	Бойтанова

Взам. инв.N

Подпись и дата

Инв.N подл.

Изм.	Кол	Лист	Nдок.	Подп.	Дата
Рук.гр.		Токтагужинова			
Вед.арх.		Саркеева			

01/03–01–2018–1–РП–АС

Капитальный ремонт здания врачебной амбулатории в с.Сагыр Уланского района ВКО.

Врачебная амбулатория

Стадия	Лист	Листов
РП	10	

Фасады в осях 1–7,7–1 после капитального ремонта. Цветовое решение.

ПК "Семейпроект"

СПЕЦИФИКАЦИЯ ЭЛЕМЕНТОВ ЗАПОЛНЕНИЯ ПРОЕМОВ

Марка, поз.	Обозначение	Наименование	Количество	Все-го	Примечание
		Двери наружные утепленные			
1*	ГОСТ 24698-81	ДН 21-9	-/1	1	с приспособлениями для самозакрыван
		Ворота			
В-1*	серия 1.435.9-17 вып.2	по типу ВР 36х36-С* 2600х2500	1	1	с приспособлениями для самозакрыван
		Двери внутренние			
2*	Металлопластиковые по типу ГОСТ 6629-88*	ДГ 24-12	1/-	1	с приспособлениями для самозакрыван
3	то же	ДГ 21-10	8/7	15	
4	то же	ДГ 21-9	4/-	4	Одна с приспособлениями для самозакрыв.(см.план)
5	то же	ДГ 21-8	1/4	5	
6	то же	ДГ 21-7	-/2	2	
7	Серия 1.236- 5, выпуск 3	Индивидуальная 2070(h)х910 по типу ДП 3.07	-/1	1	
		Фрамуги наружные металлопластиковые			
ФР-1	Серия 1.136-12, в.1	Индивидуальная 500(h)х910 по типу ФН 05-07	1	1	
			Витраж наружный Вн-1 (4М1-8Ar-4М1-8Ar-К4)		
			Витраж наружный Вн-2 (4М1-8Ar-4М1-8Ar-К4)		
		Витраж наружный			
В-1*	алюминиевый профиль индивидуальный, см.лист АС-12	Витраж Вн-1 2750х9620 (4М1-8Ar-4М1-8Ar-К4)	1	1	с приспособлениями для самозакрыван
В-2*	алюминиевый профиль индивидуальный, см.лист АС-11	Витраж Вн-2 2750х5620 (4М1-8Ar-4М1-8Ar-К4)	1	1	с приспособлениями для самозакрыван
		Оконные блоки металлопластиковые			
О-1	ГОСТ 30674-2006	ОП В2 1800-1700 Фр (4М1-8Ar-4М1-8Ar-К4)	17	17	
О-2	то же	ОП В2 1800-2500Фр (4М1-8Ar-4М1-8Ar-К4)	1	1	
О-3	то же	ОП В2 1800-700 (4М1-8Ar-4М1-8Ar-К4)	3	3	
О-4	то же	ОП В2 1800-750Фр (4М1-8Ar-4М1-8Ar-К4)	2	2	
О-5	то же	ОП В2 1200-450Фр (4М1-8Ar-4М1-8Ar-К4)	1	1	
		Подоконные плиты			
ПП-1	Пластиковые, по типу Серия 1.136.5-24,вып.1	ПП 19-55-1	17	17	
ПП-2	то же	ПП 28-55-1	1	1	
ПП-3	то же	ПП 10-55-1	5	5	
ПП-4	то же	ПП 7-55-1	1	1	

Схема витража В-2*
1 шт.

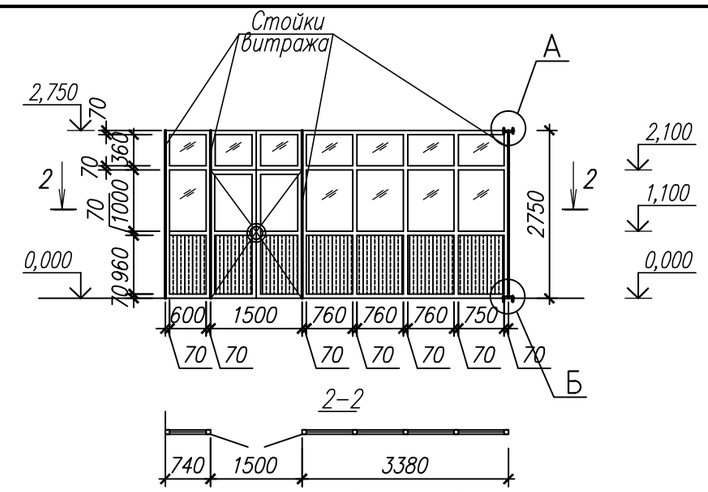

Спецификация стоек витража Вн-1

Марка Поз.	Обозначение	Наименование	Кол. шт.	Масса ед., кг.	Примеч.
		Детали			
1		Труба ⌀50х3, ГОСТ 10704-2006 L=2750	4		
2		Труба ⌀40х3,ГОСТ 10704-2006 L=65мм	8	0.19	1,52
3		Лист 8х120х120, ГОСТ 19903-74	8	0.91	7,28

1. Схема определения левых и правых дверей : 1/1- левая/правая .
2. Для оформления заказа на изготовление индивидуальных металлопластиковых окон и витражей уточнить размеры проемов (произвести дополнительные обмеры) по факту кладки.
3. Дверные блоки, расположенные при эвакуационных выходах (обозначены на планах знаком *), оборудовать приспособлениями для самозакрывания и уплотнителями в притворах.
4. Внутренние дверные блоки окрашиваются масляной краской белого цвета за 2 раза.
5. На всех открывающихся элементах окон предусмотреть противомоскитные сетки.
6. Металлические дверные блоки (наружные) выполняются с полимерным покрытием.
7. Все двери предусмотреть с замками.
8. Примыкание оконных блоков и дверных блоков к стеновым проемам выполняется по ГОСТ 30971-2002. Монтаж оконных блоков выполнять с учетом ГОСТ 30971-2002.
9. Витражи наружные -металлопластиковые индивидуального изготовления, заполнение заполнение наружных витражей-стеклопакеты с тройным остеклением.
10. Узлы сечений и креплений выполнить согласно технологии завода-изготовителя.
11. Светопрозрачное заполнение витражей выполнить из закаленного стекла СМ3 класса огнестойкости EW в качестве изолирующей огнестойкой конструкции внутреннее стекло с энергосберегающим (теплоотражающим) покрытием согласно нормативных требований Технического регламента N1351 "Требования к безопасности конструкций из других материалов"
12. Схемы окон с открыванием см. на листах АС-9, АС-10.

СОГЛАСОВАНО: Гл.спец. ВК — Мустафина; Гл.спец ЭЛ,СС — Капокова

СОГЛАСОВАНО: Гл. спец. АС — Северина; Гл. спец. ОВ — Бойтанова

Взам. инв.N

Подпись и дата

Инв.N подл.

Изм.	Кол.уч	Лист	Nдок.	Подп.	Дата	01/03-01-2018-1-РП-АС			
						Капитальный ремонт здания врачебной амбулатории в с.Сагыр Уланского района ВКО.			
Рук.гр.		Токтагужинова					Стадия	Лист	Листов
Вед.арх.		Саркеева					РП	11	
						Спецификация элементов заполнения проемов	ПК "Семейпроект"		

Экспликация полов

Наименование или номер помещения по проекту	Тип пола по проекту	Схема пола или номер узла по серии	Элементы пола и их толщина	Площадь пола, м²
1 этаж				
4,7,11,14,15,16,18,19,20,21,22,23,24,25	1	1–3 / 2.244–1, вып.5	Демонтировать существующее покрытие полов из линолеума–97,6м2, из дерева–28,1м2 до плиты перекрытия, зачистить,обеспылить и принять следующие: Линолеум поливинилхлоридный на теплозвукоизолирующей подоснове ГОСТ 18108–80 на прослойке клея –3мм Выравнивающий слой цементно–песчаного р–ра марки М 150 –20мм Подстилающий слой : бетон класса В 7,5 –77мм Грунт основания с втрамбованным щебнем или гравием крупностью 40–60мм	138,8
2,3,10,17	2	по типу 5–1 / 2.244–1, вып.5	Керамогранит нескользкий, стойкий к истиранию –13мм Прослойка и заполнение швов из цементно–песчаного раствора марки 150 –17мм Существующее покрытие из бетона мозаичн. сост.	134,5
8,9,12,13,26,28,29	3	5–1 / 2.244–1, вып.5	Демонтировать существующее покрытие полов из линолеума–36,0м2, из дерева–9,5м2 до плиты перекрытия, зачистить,обеспылить и принять следующие: Плитка керамическая гладкая ГОСТ 6787–89 –10мм Прослойка и заполнение швов из цементно–песчаного раствора марки150 –10мм Подстилающий слой : бетон класса В 7,5 –80мм Грунт основания с втрамбованным щебнем или гравием крупностью 40–60мм	65,2
			В помещении 28 выполнить покрытие из керамической плитки, прослойку и заполнение швов из цементно–песчаного раствора М 150 толщ.10мм по существующему бетонному покрытию пола –18,58м2	
5,6	4	9–2 / 2.244–1, вып.5	Демонтировать существующее покрытие полов из керамической плитки–10,67м2 до плиты перекрытия, зачистить,обеспылить и принять следующие: Плитка керамическая рельефная ГОСТ 6787–89–10мм Прослойка и заполнение швов из цементно–песчаного раствора марки 150 –25мм 3 слоя изола И–БД ГОСТ 10296–79 на горячей битум.мастике МБК–Г–55 ГОСТ 2889–80 –9 мм Подстилающий слой : бетон класса В 7,5 –80мм Грунт основания с втрамбованным щебнем или гравием крупностью 40–60мм	11,2
27	5	29 / 2.244–1, вып.5	Покрытие безыскровое мозаичное марки В 15–25мм Существующее покрытие из бетона мозаичн. сост.	43,2

1. Полы во всех помещениях, кроме душевых и санузлов, выполнить без порогов.
2. Высоту полов всех помещений каждого этажа (кроме санузлов) выдержать на одной отметке.
3. В помещениях с использованием линолеумных покрытий края линолеума у стен должны быть подведены под плинтуса, плотно закрепленные между стеной и полом.
   Швы примыкающих друг к другу листов линолеума должны быть тщательно пропаяны.
4. В помещениях с полами из керамич. плитки и керамогранита плинтус выполнить из керамич. плитки на цемент. растворе М100 (250,0п.м.), с линолеумными полами–поливинилхлоридный плинтус (183,5п.м.).
5. При устройстве полов пользоваться ВСН 9–94 "Инструкция по устройству полов в жилых и общественных зданиях" и рекомендации по устройству полов к СНиП 3.04.01–87"Изоляционные и отделочные материалы".
6. Укладка вышеуказанных элементов пола допускается лишь после освидетельствования правильности выполнения соответствующего нижележащего элемента с составлением акта на скрытые работы.
7. Светопрозрачное заполнение витража выполнить из закаленного стекла СМ3 класса огнестойкости EW в качестве изолирующей огнестойкой конструкции внутреннее стекло с энергосберегающим (теплоотражающим) покрытием согласно нормативных требований Технического регламента N1351 "Требования к безопасности конструкций из других материалов"

Схема витража В–1 (развертка)
1 шт.

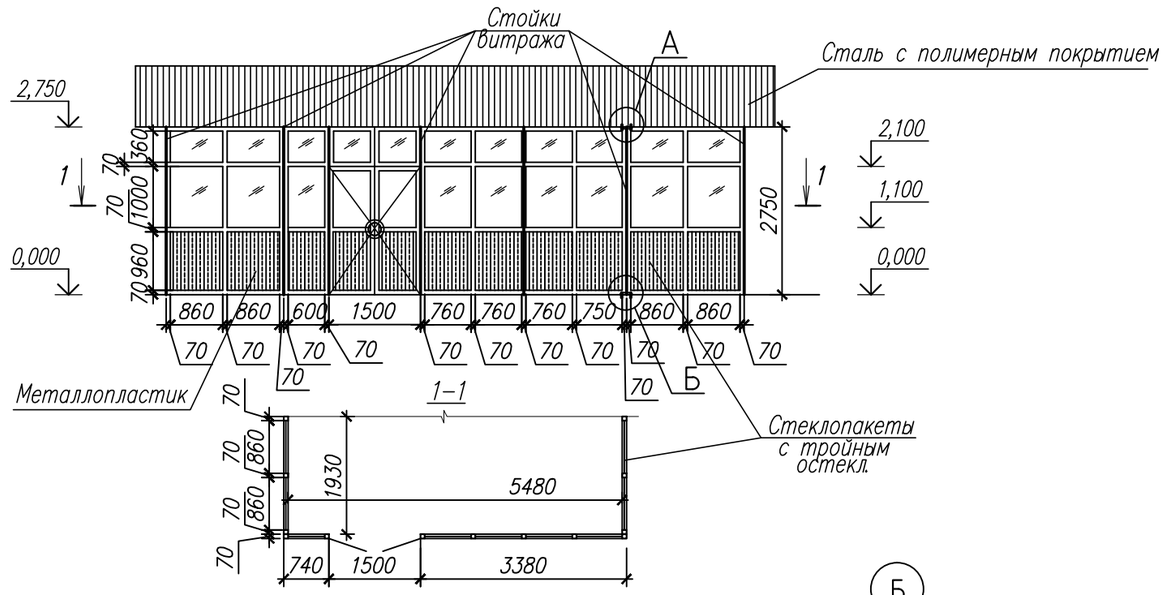

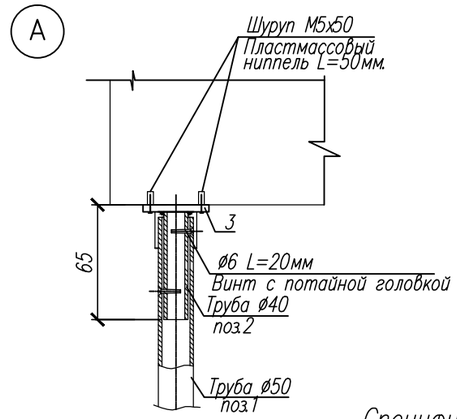

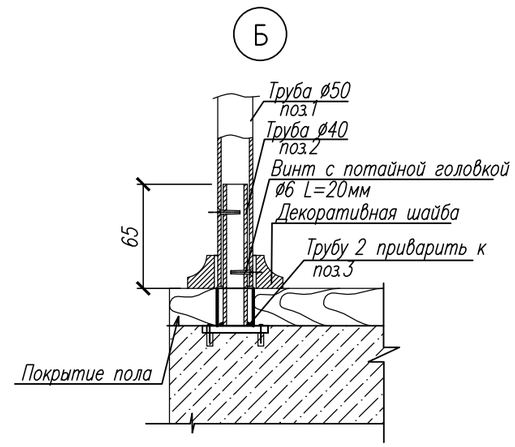

Спецификация стоек витража Вн–1

Марка Поз.	Обозначение	Наименование	Кол. шт.	Масса ед., кг.	Примеч.
		Детали			
1		Труба ø50х3, ГОСТ 10704–2006 L=2750	7		
2		Труба ø40х3,ГОСТ 10704–2006 L=65мм	8	0.19	1,52
3		Лист 8х120х120, ГОСТ 19903–74	8	0.91	7,28

Изм.	Кол.уч.	Лист	Nдок.	Подп.	Дата
Рук.гр.		Токтагужинова			
Вед.арх.		Саркеева			

01/03–01–2018–1–РП–АС

Капитальный ремонт здания врачебной амбулатории в с.Сагыр Уланского района ВКО.

Стадия	Лист	Листов
РП	12	

Экспликация полов

ПК "Семейпроект"

СОГЛАСОВАНО: Гл.спец. ВК Мустафина; Гл.спец. ЭЛ,СС Капокова; Гл. спец. АС Северина; Гл. спец. ОВ Бойтанова

Взам. инв.N

Подпись и дата

Инв.N подл.

Наименование или номер помещения	Потолок		Стены или перегородки		Низ стен или перегородок		
	Пло-щадь	Вид отделки	Пло-щадь	Вид отделки	Пло-щадь	Вид отделки	Высо-та, мм
2, 3, 4, 7, 8, 9, 10, 11, 14, 15, 16, 17, 18, 19, 20, 21, 22, 23, 24, 25	278,4	Очистка от существующей водоэмульсионной окраски, обеспыливание, сплошное выравнивание сух. смесями, улучшенная водоэмульсионная окраска белого цвета	265,3	Улучшенная штукатурка, сплошное выравнивание сух. смесями, улучшенная матовая масляная окраска светл. тонов	–	–	–
			547,3	Очистка от существующей масляной и водоэмульсионной окраски, обеспыливание сплошное выравнивание сух. смесями, улучшенная матовая масляная окраска светл. тонов	–	–	–
5, 6, 13	10,22	Очистка от существующей водоэмульсионной окраски, обеспыливание, сплошное выравнивание сух. смесями, улучшенная водоэмульсионная окраска белого цвета	83,8	Простая штукатурка, керамическая глазурованная плитка светл. тонов	–	–	–
			24,3	Очистка от существующей водоэмульсионной окраски, обеспыливание керамическая глазурованная плитка светл. тонов	–	–	–
			38,5	Очистка от существующей керам. плитки, обеспыливание керамическая глазурованная плитка светл. тонов			
12, 26, 27, 28, 29	68,6	Очистка от существующей водоэмульсионной окраски, обеспыливание, простая водоэмульсионная окраска белого цвета	25,5	Улучшенная штукатурка, улучшенная водоэм. окраска	–	–	–
			180,1	Очистка от сущ. водоэм. окр. обеспыливание улучшенная водоэм. окраска	–	–	–

Экран (ЭС–1) и дверь (ДС–1) санузла

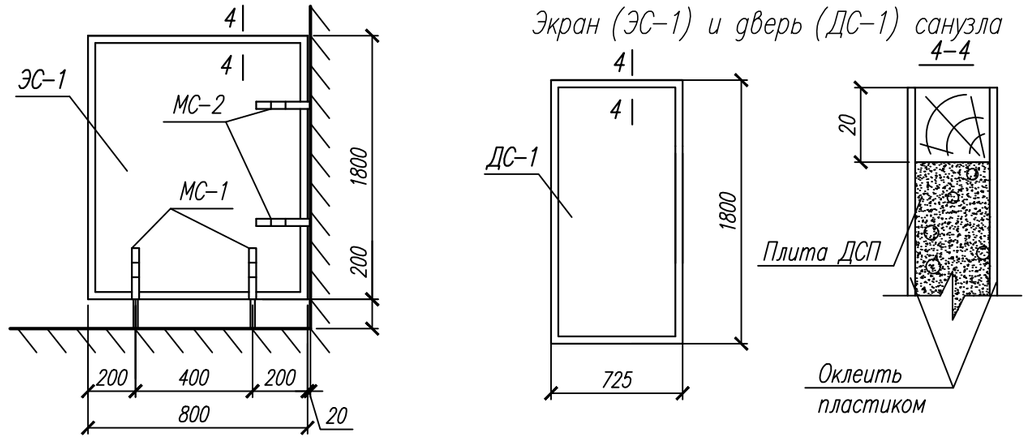

1. Сварку производить электродами типа Э–42. Высота шва = 4 мм.
2. Металлические изделия после изготовления покрыть эмалевыми красками за 2 раза.

Спецификация элементов на одно изделие

Марка, поз.	Обозначение	Наименование	Кол-во	Масса	Примеч.
		Экран санузла ЭС–1	2шт.		
1		Брусок 20х20х6000	–	0,0024	м3
2		Плита ДСП 20х1760х760	1	0,03	м3
		Пластик белого цвета		2,9	м2
		Дверь санузла ДС–1	4шт.		
1		Брусок 20х20х5360	–	0,0021	м3
2		Плита ДСП 20х1760х700	1	0,025	м3
		Пластик белого цвета		2,5	м2
		МС–1		0,93	
4	ГОСТ 103–76*	–25 х 5 ℓ =432	1	0,43	
5	ГОСТ 5781–82*	⌀10 А I ℓ =150	1	0,10	
6	ГОСТ 5781–82*	⌀16 А I ℓ =250	1	0,40	
		МС–2		0,53	
7	ГОСТ 103–76*	–25 х 5 ℓ =430	1	0,42	
8	ГОСТ 103–76*	–25 х 5 ℓ =110	1	0,11	

СОГЛАСОВАНО: Гл.спец. ВК Мустафина; Гл.спец ЭЛ,СС Капокова

СОГЛАСОВАНО: Гл. спец. АС Северина; Гл. спец. ОВ Бойтанова

Взам. инв.N

Подпись и дата

Инв.N подл.

Изм.	Кол.уч.	Лист	Nдок.	Подп.	Дата
Рук.гр.		Токтагужинова			
Вед.арх.		Саркеева			

01/03–01–2018–1–РП–АС

Капитальный ремонт здания врачебной амбулатории в с.Сагыр Уланского района ВКО

Стадия	Лист	Листов
РП	13	

Ведомость отделки помещений

ПК "Семейпроект"

Барьер гардероба БГ-1

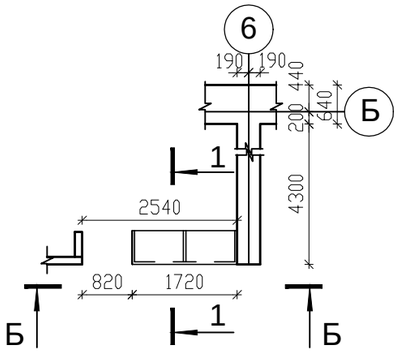

Б - Б

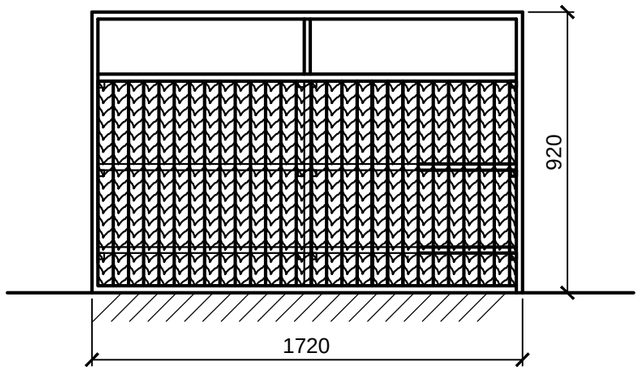

1 - 1

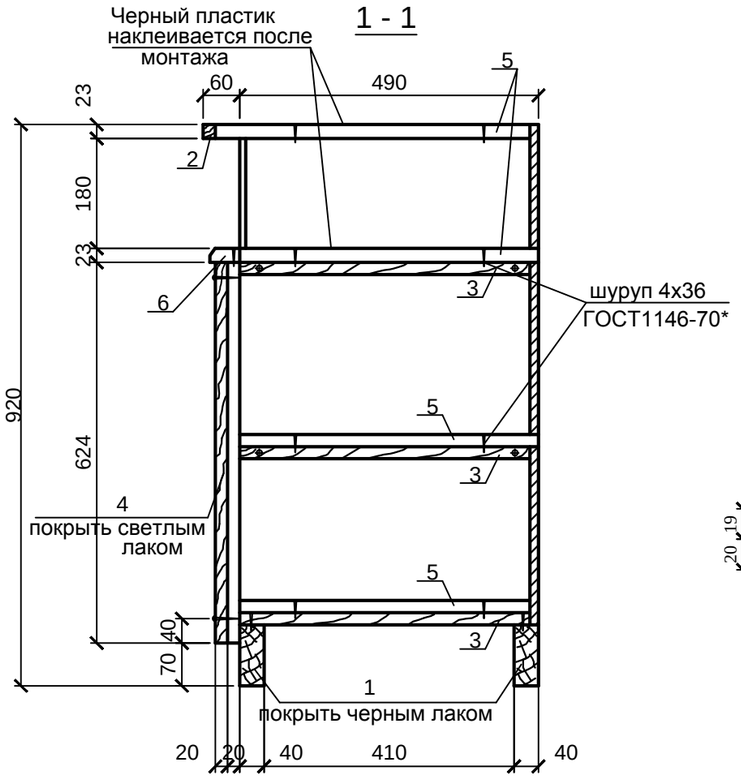

Деталь облицовки

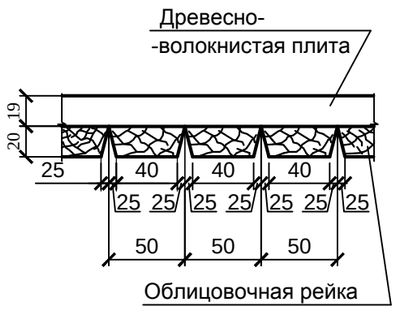

Спецификация древесины на барьеры гардероба

	N поз	Наименование	Кат. древ.	Длина мм	Сечение bx h мм	Кол.	Общая длина	Кубатура поз. $м^3$
Барьеры гардероба	1	Брусок	Сосна	1720	40х100	2	3,44	0,0138
	2	Буковая обвязка	Бук	17120	10х20	-	17,12	0,00342
	3	Опорный брусок	Бук	480	20х20	9	4,32	0,00173
	4	Облицовочная рейка	Сосна	624	50х20	34	21,22	0,02122
	5	Древесно-волокнистая плита	-	-	б=20	-	$3,37м^2$	0,0674
	6	Буковый брусок	Бук	1720	50х20	-	1,72	0,00172
	7	Поперечная щека	Сосна	900	20х490	3	2,7	0,0265

1. Барьер гардероба выполняется из древесно-волокнистой плиты толщиной 19мм. на шурупах (с потайной головкой).
2. Верхняя и вторая полки покрываются пластиком на клею и обкладываются буковым штапиком, покрытым светлым лаком.
3. Фасадная стенка стойки отделывается сосновой лакированной рейкой, которая крепится к древесно-волокнистой плите на 2-х шурупах (с круглой головкой).
4. Облицовочная рейка стыкуется вплотную.

						01/03-01-2018-1-РП-АС		
						Капитальный ремонт здания врачебной амбулатории в с.Сагыр Уланского района ВКО.		
Изм.	Кол	Лист	Nдок.	Подп.	Дата			
Нач.отд		Елкеева				Врачебная амбулатория	Стадия	Лист	Листов
Проверил		Северина					РП	14	
Разработ		Кенжебек				Барьер гардероба БГ-1.	ПК "Семейпроект"		

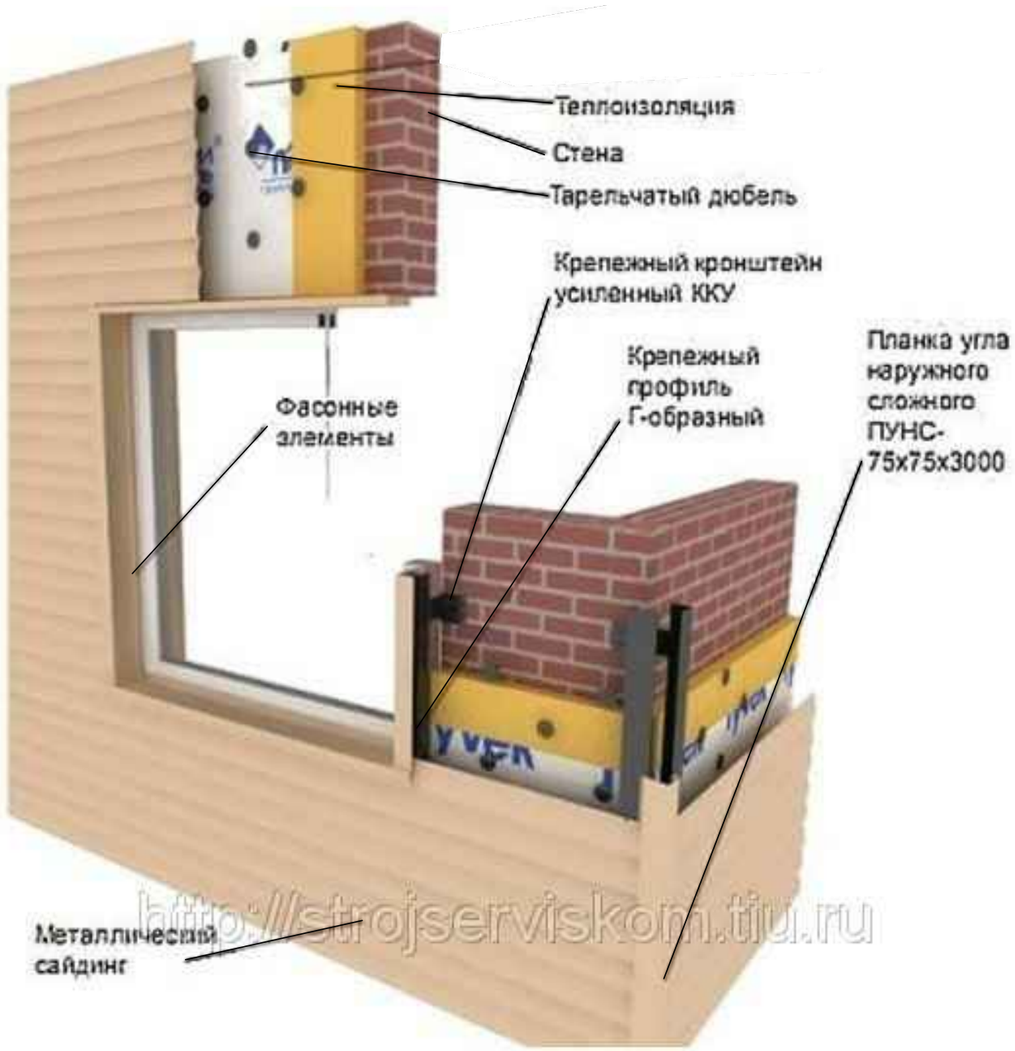

Спецификация элементов фасада

Марка поз.	Обозначение	Наименование	Кол.	Масса ед. кг.	Приме-чание
		Облицовка фасада стальным сайдингом типа "Корабельная	-		м2
		доска"			

Спецификация элементов крепления стального сайдинга на 1м2

Марка поз.	Обозначение	Наименование	Кол.	Масса ед. кг.	Приме-чание
1	КК -180х50мм	Крепежный кронштейн	2,5	шт.	
2	КПГ 40х40	Крепежный профиль Г-образный	2,5	м	
3		Анкерный болт стальной оцинкован-	2,54	шт.	
		ный			

1. Общие примечания по узлам крепления металлосайдинга смотри лист АС-16.

Изм.	Кол.уч	Лист	Nдок.	Подп.	Дата	01/03-01-2018-1-РП-АС		
						Капитальный ремонт здания врачебной амбулатории в с.Сагыр Уланского района ВКО.		
Рук. гр.		Токтагужинова					Стадия	Лист	Листов
Вед. арх.		Саркеева					РП	15	
						Узел крепления металлосайдинга. Спецификации.	ПК "Семейпроект"	

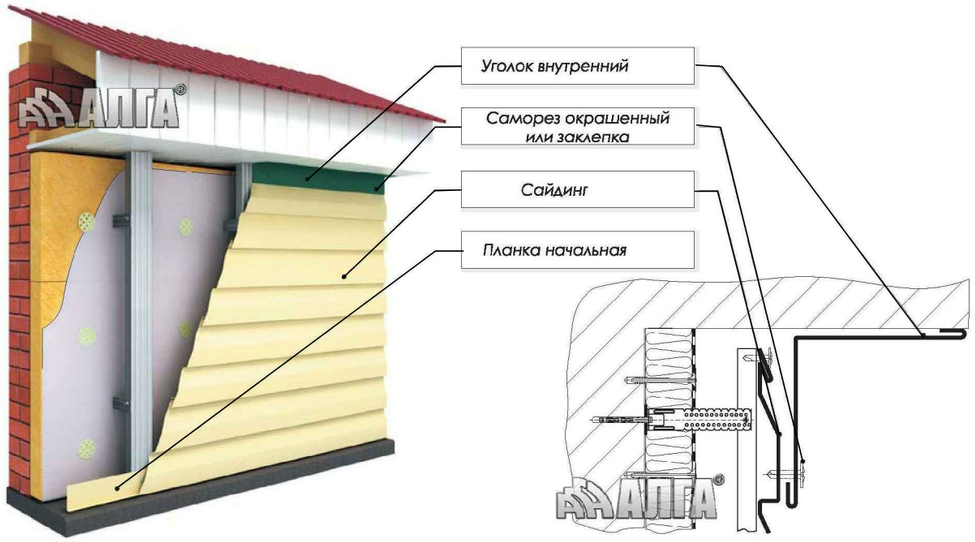

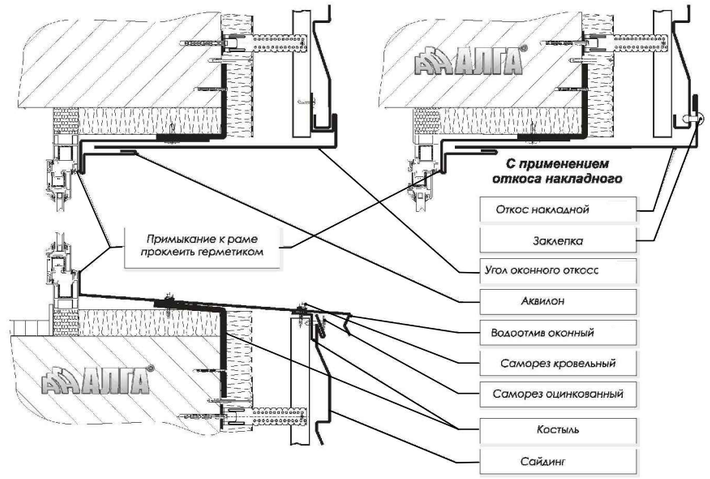

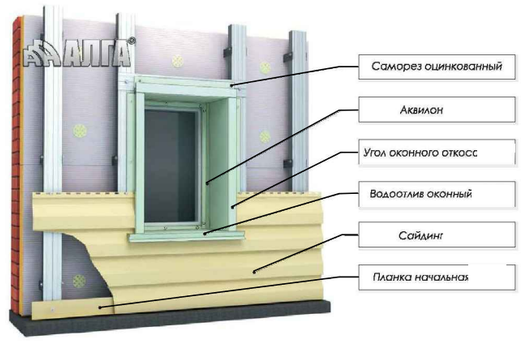

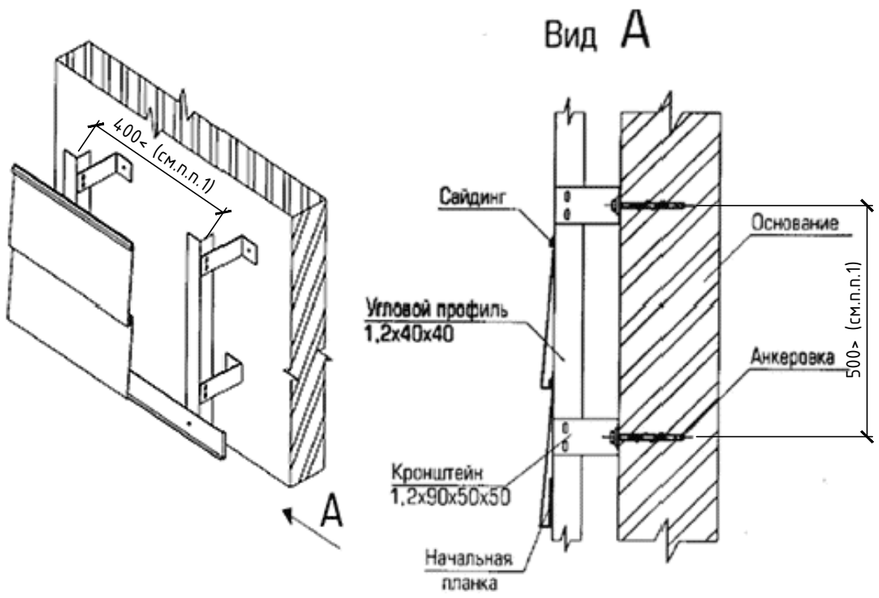

1. Шаг крепления направляющих принять по месту в зависимости от габаритов металлосайдинга.
2. Вентиляция воздушной прослойки выполняется естественным путем
3. Все узлы принять согласно коталогу завода изготовителя
4. Разбивочные чертежи фасадов здания выполняются компанией "Металл Профиль".
5. Производство работ вести по альбому технических решений компаний "Металл Профиль"

						01/03-01-2018-1-РП-АС		
						Капитальный ремонт здания врачебной амбулатории в с.Сагыр Уланского района ВКО.		
Изм.	Кол.уч	Лист	Nдок.	Подп.	Дата			
							Стадия	Лист	Листов
Рук. гр.		Токтагужинова					РП	16	
Вед. арх.		Саркеева							
						Узлы по выполнению производства работ креплений металлосайдинга в местах примыкания к карнизу, к цоколю и в оконных откосах.	ПК "Семейпроект"	

План стропил

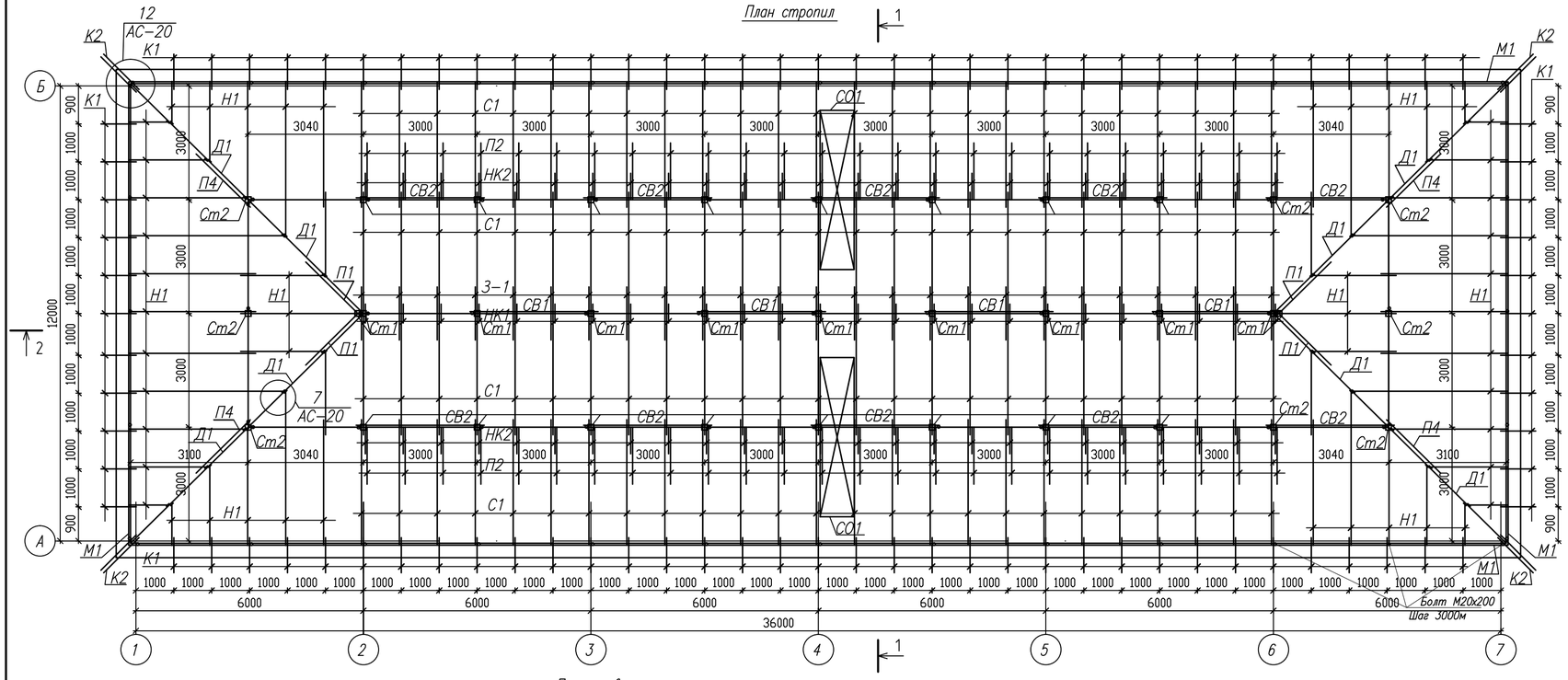

Разрез 1-1

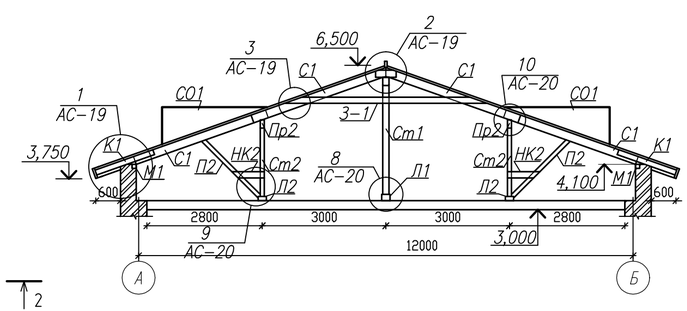

План кровли

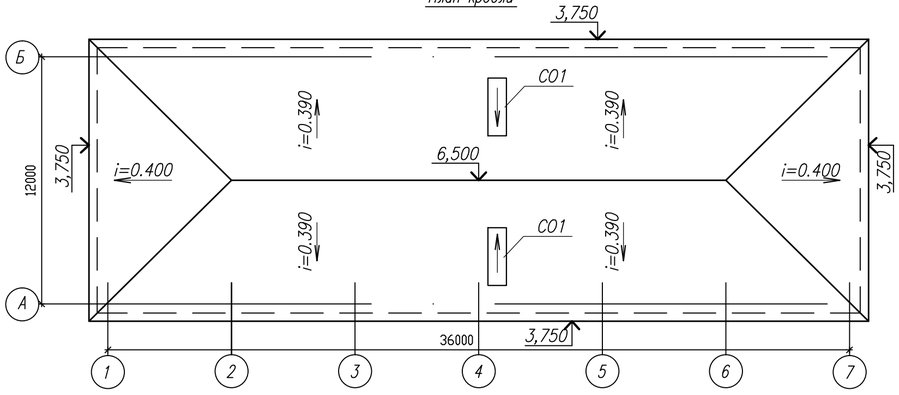

1. Материалом элементов стропил служит сосна II категории, влажностью не более 20%.
2. Все деревянные элементы, подвернуть обработке огнезащитной композицией "СПАРК"-древесина ТУ 647 РК-19770309ТОО-001-2000, по ГОСТ 8468-86Е, в 2 слоя.
3. Деревянные элементы, соприкасающиеся с кирпичными стенами или бетонными конструкциями, покрываются толем и тщательно антисептируются водным раствором фтористого натрия.
4. Основными элементами подстропильной конструкциии являются прогоны, опирающиеся на деревянные стойки и передающие давление от веса крыши на несущие стены. Между стойками прогоны усиливаются подкосами.
5. Вентиляция чердачной крыши естественная, через слуховые окна.
7. В прикарнизной части крыши по поверхности теплоизоляционного слоя уложить защитную полосу из рубероида шириной 1 м
8. При производстве работ необходимо выполнить мероприятия по противопожарной защите и технике безопасности согласно СП РК 3.02-137-2013 "Крыши и кровли".
9. Кровля выполняется из профлиста с полимерным покрытием по деревянной обрешетке с шагом 500мм. Водосток наружний неорганизованный.
10. Мауэрлат и лежни крепить к стенам и перекрытию болтами распорными М20х200 с шагом 3,0м.

						01/03-01-2018-1-РП-АС			
						Капитальный ремонт здания врачебной амбулатории в с.Сагыр Уланского района ВКО.			
Изм.	Кол	Лист	Nдок.	Подп.	Дата				
Нач.отд.		Елкеева				Врачебная амбулатория	Стадия	Лист	Листов
Проверил.		Северина					РП	17и	
Разработ.		Кенжебек				План стропил. Разрез 1-1.	ПК "Семейпроект"		