ТОО "ГИПРОГАЗ"

РАБОЧИЙ ПРОЕКТ

Реконструкция административного здания, расположенного по адресу: ул. Х. Чурина, 116 в г. Уралске.

Архитектурно-строительные чертежи.

Альбом 1

Раздел 2

3287-АС

Согласовано:

Гл.арх.

Гл.спец. ВК.

Взам. инв. N

Подп. и дата

Инв. N подл.

Директор Чекалин В. Г.

Главный инженер проекта Чекалин В. Г.

г. Уралск

2020 г.

Состав проекта

Заказ: 3287

Том I	3287-ПЗ	Общая пояснительная записка.
Альбом1	3287	Архитектурно-строительные и технологические чертежи.
Раздел1	3287-ТХ	Технологические чертежи.
Раздел2	3287-АС	Архитектурно-строительные чертежи.
Альбом2	3287	Санитарно-технические и электротехнические чертежи.
Раздел1	3287-ОВ	Отопление и вентиляция
Раздел2	3287-ВК	Водопровод и канализация
Раздел3	3287-ЭОМ	Электроосвещение
Раздел4	3287-ПС	Пожарная сигнализация
Том II	3287-СД	Сметная документация.
Том III	3287-ОВОС	ОВОС (Оценка воздействия на окружающую среду).
Том IV	3287-ИТП	Отчет по топографо-геодезическим изысканиям.
Том V	3287-ПОС	Проект организации строительства Согласование стоимости оборудования и материалов.

Ведомость основных комплектов рабочих чертежей

ОБОЗНАЧЕНИЕ	НАИМЕНОВАНИЕ	ПРИМЕЧАНИЕ
ТХ	Технологические решения	
АС	Архитектурно-строительная часть	
ОВ	Отопление, вентиляция	
ВК	Водопровод канализация	
ЭС	Электроснабжение	
ПС	Пожарная сигнализация	

Ведомость рабочих чертежей основного комплекта АС

ЛИСТ	НАИМЕНОВАНИЕ	ПРИМЕЧАНИЕ
1	Общие данные	АС-1
2	План цокольного этажа М1:100	АС-2
3	Ведомость отделки помещений цокольного этажа. Экспликация полов цокольного этажа. Ограждения труб инженерных коммуникаций	АС-3
4	План 1 этажа М1:100	АС-4
5	Ведомость отделки помещений 1 этажа Экспликация полов 1 этажа. Спецификация элементов заполнения проемов	АС-5
6	План 2 этажа М1:100	АС-6
7	Ведомость отделки помещений 2 этажа. Экспликация полов 2 этажа. Производство работ при устройстве каркасно-обшивной перегородки	АС-7
8	План 3 этажа М1:100	АС-8
9	Ведомость отделки помещений 3 этажа Экспликация полов 3 этажа. Спецификация	АС-9
10	План 4 этажа М1:100	АС-10
11	Ведомость отделки помещений 4 этажа Экспликация полов 4 этажа.	АС-11
12	План кровли до капитального ремонта М1:100	АС-12
13	План кровли М1:100	АС-13
14	Детали кровли.	АС-14
15	Спецификация, ОГ-1	АС-15
16	Костыль КП-1	АС-16
17	Фартук парапетный ФП-1	АС-17
18	Костыль КП-2	АС-18
19	Фартук карнизный ФК-1	АС-19
20	Фартук карнизный ФК-2	АС-20
21	Фартук карнизный ФП-2	АС-21
22	Слуховое окно	АС-22
23	Вход 1	АС-23
24	Вентиляционная шахта 1, 2.	АС-24

Общие указания

Рабочий проект: "Реконструкция административного здания расположенного по адресу ул. Х. Чурина 116 в г. Уральске. разработан на основании задания на проектирование, выданного ГУ "Управление строительства Западно-Казахстанской области" от 1 августа 2020 года.

Условия строительства

Проект разработан для следующих условий строительства:
Нормативные значения нагрузок приняты в соответствии с требованиями НТП РК 01-01-3.1(4.1)-2017"Нагрузки и воздействия на здания. для климатического подрайона. Уральск IIIв
-температура наружного воздуха наиболее холодной пятидневки -29,6°С.;
-снеговая нормативная нагрузка по II снеговому району - 0,7 кН/м² ;
-ветровая нормативная нагрузка по III ветровому району - 0,38 кН/м² ;
Степень огнестойкости -II
Класс ответственности -II
Категория здания по взрывопожарной безопасности-Д

Объемно-планировочные и конструктивные решения.

Административное здание 4-х этажное с продольными, поперечными несущими стенами размер в осях 53.0м х 28.3м.
Ориентировано главным фасадом на запад. В здании размещены кабинеты, технические помещения, коридоры, лестничные клетки.
Год постройки 1988 год. Последний капитальный ремонт производился в 2012 году
Фундаменты из сборных бетонных блоков по ж/б плитам.
Внутренние стены и перегородки из силикатного кирпича.
Наружные стены из силикатного кирпича с облицовкой ракушечником..
Перекрытия из сборных железобетонных многопустотных плит
Крыша односкатная по деревянным стропилам, чердачная
Кровля профлист по деревянной обрешетке
Покрытие из профлиста в неудовлетворительном состоянии, имеются прогибы, сильные вмятины, деформации профлиста в результате попадания глыб снега, сосулек. Состояние неудовлетворительное.
Лестница железобетонная.
Перемычки сборные железобетонные
Полы - керамогранит, линолеум, ламинат, керамическая плитка. В покрытии пола наблюдается изношенность, необходима замена.
Окна из ПВХ с двойным стеклопакетом.
Двери наружные металлические, внутренние деревянные.
Внутренняя отделка 4 этажа из за попадания отмасферных осадков наблюдается отслоение покрасочного слоя стен и потолков. деформация ГВЛ. Предусмотрена замена ГВЛ потолка и отделочные работы стен , перегородок. На остальных этажах покраска стен потолков, перегородок.

Противопожарные мероприятия

Проект выполнен в соответствии с требованиями СН РК3.02-07-2014* "Общественные здания и сооружения" и СН РК 2.02.01-2019 "Пожарная безопасность зданий и сооружений".
Эвакуация из здания пристроя осуществляется через 2 эвакуационных выхода.
Двери на путях эвакуации открываются по направлению выхода из здания.
На путях эвакуации сгораемой отделки не предусматривается.
Для доступа на чердак имеется два рассредоточенных выхода.
Внутренняя отделка стен и перегородок выполнена из несгораемых материалов - улучшенной штукатукки

Антикоррозионные мероприятия.

Антикоррозийную защиту стальных анкерных и сварных соединений следует выполнить в соответствии с требованиями СП РК 2.01.101-2013* "Защита строительных конструкций и сооружений от коррозии". Все металлические элементы покрыть эмалью ПФ-115 по ГОСТ 926-82* за 2 раза по грунтовке ГФ-021 ПО ГОСТ 25129-82*.
Все деревянные конструкции крыши обработать суперфосфатным составом:(суперфосфат по ГОСТ 5956-78-70%, вода-30%) за 2 раза.

Указания по производству работ.

Все работы выполнить в полном соответствии с требованиями
СП РК 5.03.107-2013 "НЕСУЩИЕ КОНСТРУКЦИИ".
СП РК 2.04-108-2014 "ИЗОЛЯЦИОННЫЕ И ОТДЕЛОЧНЫЕ РАБОТЫ";
СП РК 2.01.101-2013 "ЗАЩИТА СТРОИТЕЛЬНЫХ КОНСТРУКЦИЙ И СООРУЖЕНИЙ ОТ КОРРОЗИИ".

Технико-экономические показатели.

Площадь застройки	-1300.1 м2
Строительный объем здания	-22624 м3
Общая площадь	-4557.9 м2

Настоящий проект соответствует требованиям экологических, санитарно-гигиенических, противопожарных и других норм, действующих на территории Республики Казахстан, и обеспечивает безопасную для жизни и здоровья людей эксплуатацию объекта.
Главный инженер проекта В. Г.Чекалин

Изм.	Кол.уч	Лист	Nдок.	Подпись	Дата	3287-АС		
						Реконструкция административного здания расположенного по адресу ул. Х. Чурина 116 в г. Уральске.		
ГИП		Чекалин В.				Административное здание	Стадия	Лист	Листов
Рук. гр.		Шерстянкина					Р.П.	1	
Выполнил		Сергиенко							
Н.контроль		Шерстянкина				Общие данные	ТОО "Гипрогаз" г. Уральск.		

ВЗАМ. ИНВ. N | ПОДП. И ДАТА | ИНВ. N ПОДЛ.

План цокольного этажа М1:100

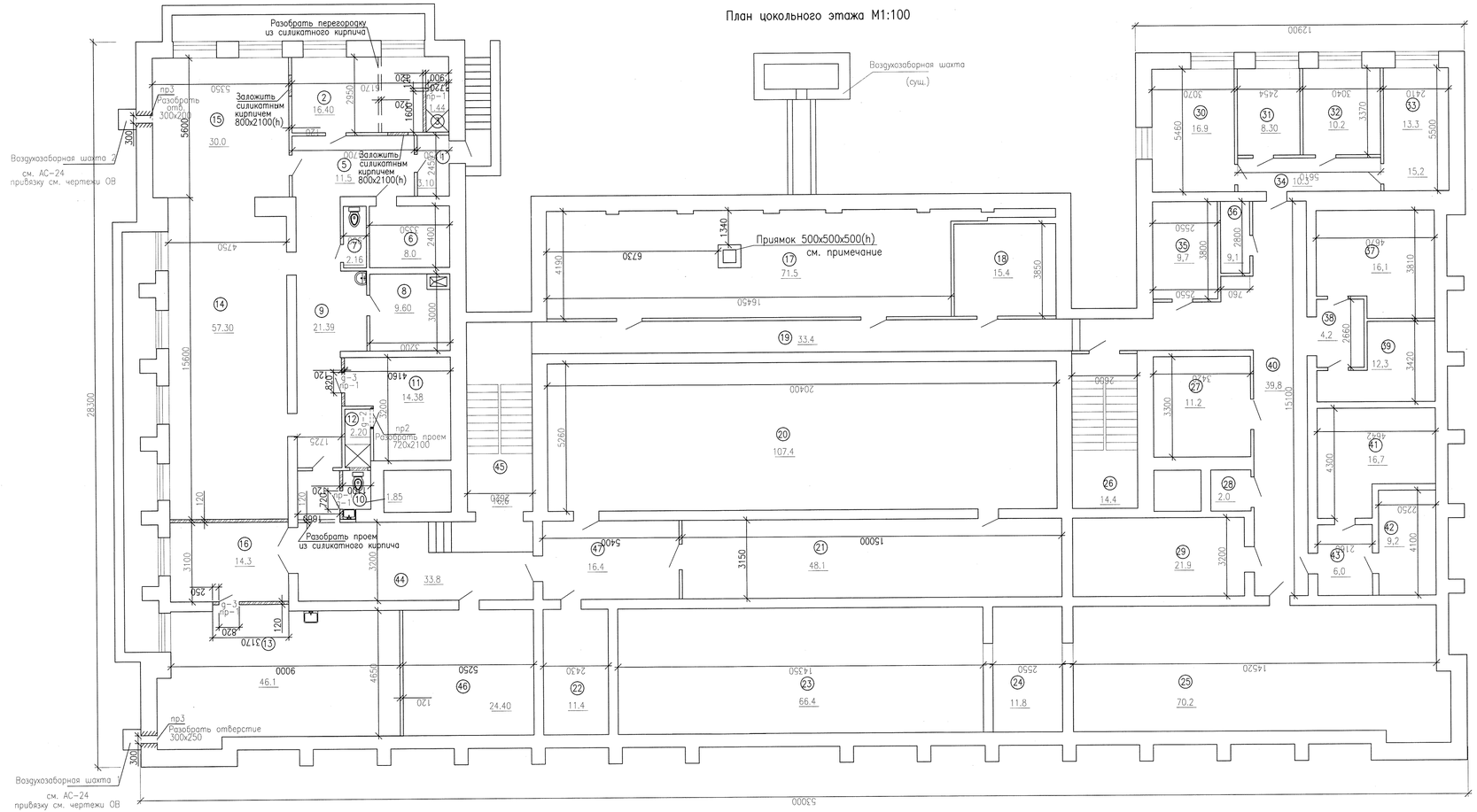

Экспликация помещений

Номер помещения	Наименование	Площадь, м²
1	Тамбур	3.10
2	Раздевалка муж.	16.40
3	Душевая	1.44
5	Коридор	11.5
6	Инвентарная	8.0
7	Сан.узел	2.16
8	Комната уборочного инвентаря	9.60
9	Коридор	21.39
10	Сан.узел	1.85
11	Раздевалка женская.	14.38
12	Душевая	2.20
13	Комната приема пищи	46.1
14	Зал для тренировок	57.30
15	Зал для тренировок	30.0
16	Комната приема пищи	14.3
17	Бойлерная	71.5
18	Электрощитовая	15.4
19	Коридор	33.4
20	Демонстрационный зал	107.4
21	Демонстрационный зал	64.5
22	Комната ожидания для водителей	11.4
23	Демонстрационный зал	66.4
24	Демонстрационный зал	11.8
25	Архив	70.2
26	Лестничная клетка	14.4
27	Архив	11.2
28	Архив	2.0
29	Кабинет завхоза	21.9
30	Бытовое помещение	16.9
31	Архив	8.30
32	Бытовое помещение	10.2
33	Тех. помещение	13.3
34	Коридор	10.3
35	Тех. помещение	9,7
36	Архив	9,1
37	Архив	16,1
38	Коридор	4,2
39	Архив	12,3
40	Коридор	39,8
41	Архив	16,7
42	Архив	9,2
43	Коридор	6,0
44	Коридор	33.8
45	Лестничная клетка	16,6
46	Подсобное помещение	24.4
47	Коридор	16.4

Стенки приямка выполнить из бетона кл. В15 Расход-0.55 м3

Изм.	Кол.уч.	Лист	Nдок.	Подпись	Дата
ГИП		Чекалин			
Рук. гр.		Шерстянкин			
Выполнил		Сергеенко			
Н.контроль		Шерстянкин			

3287-АС

Реконструкция административного здания расположенного по адресу ул. Х. Чурина 116 в г. Уральске.

Административное здание	Стадия	Лист	Листов
	Р.П.	2	
План цокольного этажа М1:100	ТОО "Гипрогаз" г. Уральск.		

ВЗАМ. ИНВ. N° | ПОДП. И ДАТА | ИНВ. N° ПОДЛ.

Ведомость отделки помещений цокольного этажа

НОМЕР ПОМЕЩЕНИЯ, НАИМЕНОВАНИЕ	ПОТОЛОК		СТЕНЫ И ПЕРЕГОРОДКИ		ПРИМЕЧАНИЯ
	ПЛО-ЩАДЬ	ВИД ОТДЕЛКИ	ПЛО-ЩАДЬ	ВИД ОТДЕЛКИ	
Помещения: 1,2,5,6,9,11 14,15,44.	198.03 м2	Затирка поверхности Высококачественная водоэмульсионная покраска	396,5 м2	ГВЛ Высококачественная водоэмульсионная покраска	
Помещения: 13,16,19–25 29–34,36–43,46,47.	660,6 м2	Затирка поверхности Высококачественная водоэмульсионная покраска	1543,5 м2	Высококачественная водоэмульсионная покраска	
Помещения: 7,8	11,76 м2	Затирка поверхности Высококачественная водоэмульсионная покраска	36,5 м2 24,7 м2	Облицовка керамической плиткой Высококачественная водоэмульсионная покраска	h=1.8м
Помещения: 3,10,12	5,49 м2	Затирка поверхности Высококачественная водоэмульсионная покраска	40,85 м2	Облицовка керамической плиткой	на всю высоту
Помещения: 17,18,27,28,35	109,80 м2	Затирка поверхности побелка известковым раствором	229,1 м2	побелка известковым раствором	

Экспликация полов цокольного этажа.

НОМЕР ПОМЕЩЕНИЯ, НАИМЕНОВАНИЕ	ТИП ПОЛА ПО ПРОЕКТУ	СХЕМА ПОЛА ИЛИ НОМЕР УЗЛА ПО СЕРИИ 2.244–1 (Вып.6)	ЭЛЕМЕНТЫ ПОЛА И ИХ ТОЛЩИНА.	ПЛОЩАДЬ ПОЛА м2
Помещения: 22		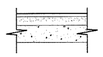	Покрытие: Линолеум натуральный полукомерческий гомогенный с антибактериальным покрытием–2.0мм –Прослойка из клеящейщей мастики –Стяжка легкий бетон (сущ)	11.4
Помещения: 3,7,10,12			Покрытие: Керамогранит –Прослойка и заполнение швов из цементно–песчаного раствора марки М 150– 15мм –Стяжка из цем.–песч. раств. М150 – 20мм –Гидроизоляция: 2 слоя гидроизола на прослойке из битумной мастики.(ГОСТ 7415–86) –Выравнивающая стяжка из цем.–песчан.раствора(сущ)	7.65
Помещения: 1,2,5,6,8,9,11, 13,16,44.		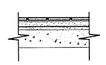	Покрытие: Керамогранит –Прослойка и заполнение швов из цементно–песчаного раствора марки М 150– 15мм –Стяжка из цем.–песч. раств. М150 – 20мм –Выравнивающая стяжка из цем.–песчан.раствора(сущ)	118,17
Помещения: 14,15			–Финишное покытие полиуретановый наливной пол–5 мм –Самонивелирующий р–р – 5 мм –Стяжка из цементно –песчанного р–ра М 150 с армир.сетк. d–5AI ш.200x200–40мм –ПЖ100 – 50мм –Ж/б основание (сущ) (очищенная, с заделанными швами)	87.30
			Плинтус ПВХ	250.0 п.м.

Ведомость перемычек

ТИП	СХЕМА СЕЧЕНИЯ
ПР–1 МЕСТ 3	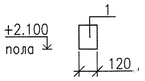
ПР–2 МЕСТ 2	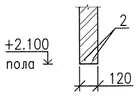
ПР–3 МЕСТ 2	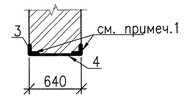

Ограждения труб инженерных коммуникаций и вентиляционных коробов (сечения)

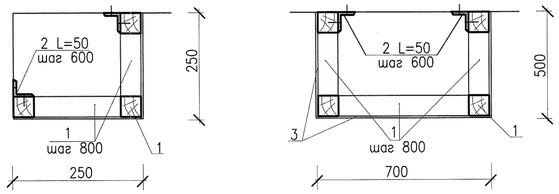

Устройство смотрового люка

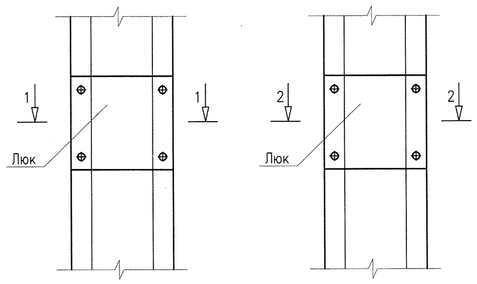

1–1

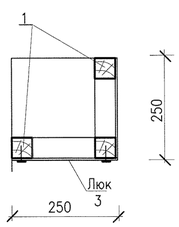

2–2

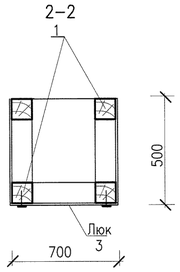

Спецификация

Поз.	Обозначение	Наименование	Итого	Масса	Примеч.
1	2	3	4	5	6
		Дверные блоки внутренние			
g–1	ГОСТ 475–2016	ДМ 1Р 21x7 ПрБМg1	2		
g–2	ГОСТ 475–2016	ДМ 1Рл 21x7 ПрБМg1	1		
g–3	ГОСТ 475–2016	ДМ 1Р 21x7 ПрМg1	2		
		Ж/б перемычки			
1	Серия 1.038.1–1.вып.1	Перемычка 1ПБ10–1	3	20	
		Металлические перемычки			
2	СТ РК 2591–2014	ø10 А–I L=1320ММ	4	0,82	3,28
3	ГОСТ 8509–93	∟100x7 L=800ММ	4	8,64	34,56
4	ГОСТ 19903–2015	—100x7 L=640ММ	2	3,52	7.04
		Ограждение труб инженерных коммуникаций и вент.коробов			
1	ГОСТ 8486–86*Е	Брус 50x50 м3	0,65		на все здание
2	ГОСТ 8509–93	∟ 50x3 п.м	16,6		
3	ГОСТ Р 51829–2008	листы ГВЛ t=12 мм м2	70,5		

1. ДО ПРОБИВКИ ПРОЕМА, ПРОБИТЬ ШТАБУ И УСТАНОВИТЬ ∟100x7 С ОДНОЙ СТОРОНЫ ПО СЛОЮ СВЕЖЕУЛОЖЕННОГО РАСТВОРА. ЗАТЕМ ПРОБИТЬ ШТРАБУ С ДРУГОЙ СТОРОНЫ И ТАКЖЕ УСТАНОВИТЬ ∟100x7. УГОЛКИ СОЕДИНИТЬ ПЛАСТИНАМИ 100x7 ЧЕРЕЗ 150ММ ПО ВСЕЙ ДЛИНЕ ПРОЕМОВ И ОШТУКАТУРИТЬ ПО СЕТКЕ "РАБИТЦА".
2. КАНАЛИЗАЦИОННЫЕ СТОЯКИ И ПРИТОЧНЫЕ УСТАНОВКИ В ПОМЕЩЕНИЯХ ОБШИТЬ ЛИСТАМИ ГВЛ С ПОСЛЕДУЮЩЕЙ ОТДЕЛКОЙ ПОД ЦВЕТ СТЕН.

Изм.	Кол.уч	Лист	Nдок.	Подпись	Дата	3287–АС		
						Реконструкция административного здания расположенного по адресу ул. Х. Чурина 116 в г. Уральске.		
ГИП		Чекалин В.				Административное здание	Стадия	Лист	Листов
Рук. гр.		Шерстянкина					Р.П.	3	
Выполнил		Сергиенко				Ведомость отделки помещений цокольного этажа Экспликация полов цокольного этажа. Ограждения труб инженерных коммуникаций	ТОО "Гипрогаз" г. Уральск.	
Н.контроль		Шерстянкина						

ИНВ. N° ПОДП. | ПОДП. И ДАТА | ВЗАМ. ИНВ. N°

План 1 этажа М1:100

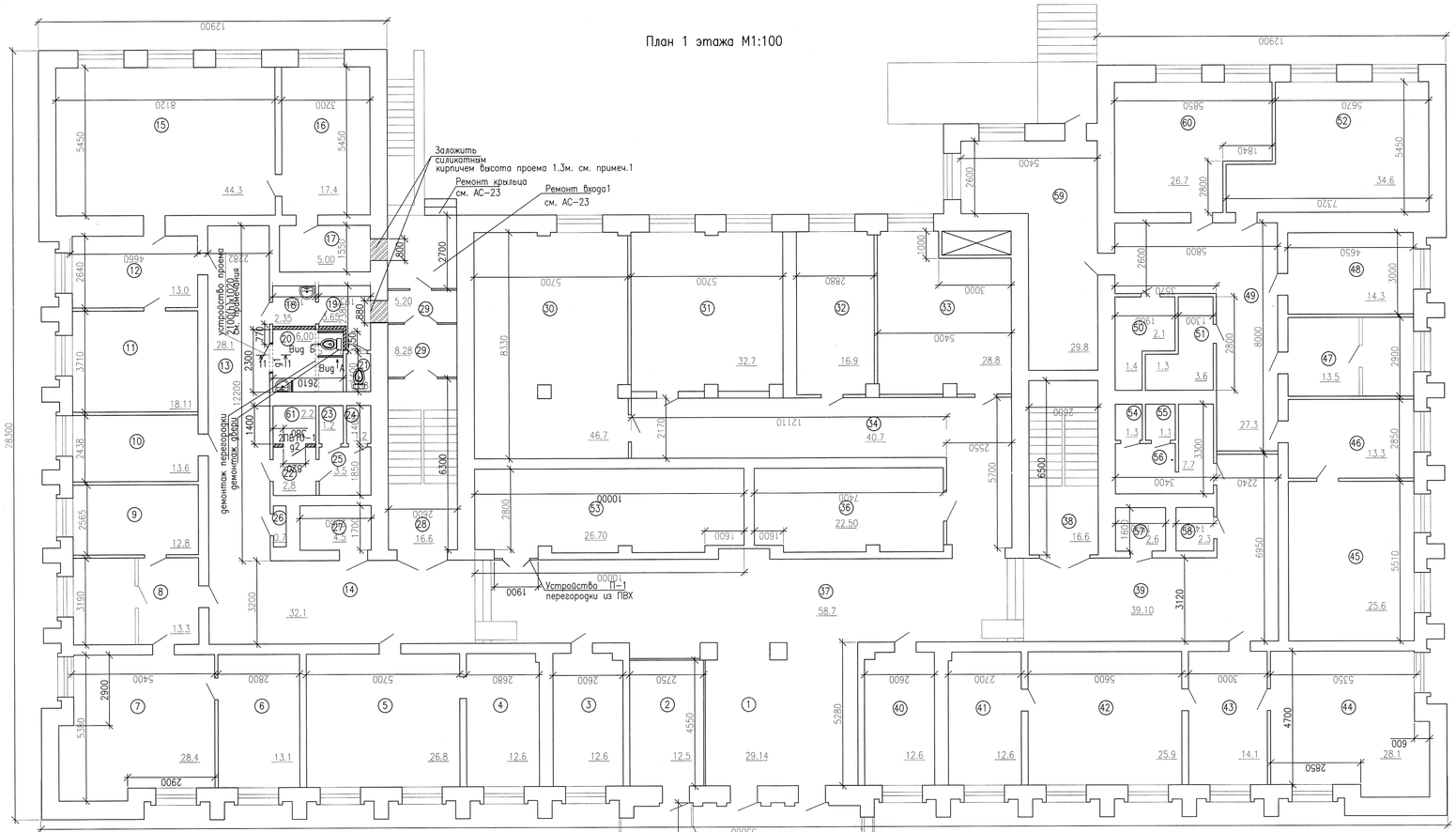

1-1

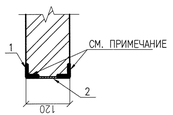

Вид А

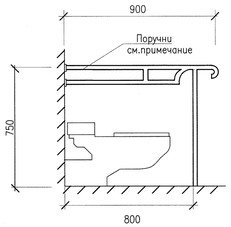

Вид Б

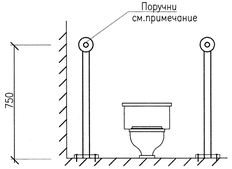

Узел 1

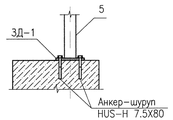

Узел 2

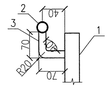

ЗД-1

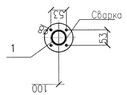

Экспликация помещений

Номер поме - щения	Наименование	Площадь, м^2
1	Холл	29.14
2	Вахтер	12.5
3	Кабинет	12.6
4	Кабинет	12.6
5	Кабинет	26.8
6	Комната отдыха	13.1
7	Кабинет начальника управления	28.4
8	Приемная	13.3
9	Зам. нач. управления	12.8
10	Кабинет	13.6
11	Кабинет зам. начальника управления	18.11
12	Приемная	13.0
13	Коридор	28.1
14	Коридор	32.1
15	Кабинет начальника управления	44.3
16	Комната отдыха	17.4
17	Санузел	5.00
18	Шлюз	5.20
19	Санузел мужской	4.60
20	Санузел для инвалидов	6.00
21	Санузел	0.88
22	Шлюз	2,8
23	Санузел	1.2
24	Санузел	1.2
25	Санузел	3.5
26	Служебная	0.7
27	Лифт	4.5
28	Лестничная клетка	16.6
29	Тамбур	13.48
30	Кабинет	46.7
31	Кабинет	32.7
32	Кабинет	16.9
33	Кабинет	28.8
34	Коридор	40.7
35	Помещение охраны	15,0
36	Архив	22,5
37	Холл	58.7
38	Лестничная клетка	16.6
39	Коридор	39.10
40	Серверная	12.6
41	Комната отдыха	12.6
42	Кабинет начальника управления	25.9
43	Приемная	14.1
44	Кабинет зам.начальника управления	28.1
45	Кабинет	25.6
46	Кабинет	13.3
47	Кабинет	13.5
48	Кабинет	14.3
49	Коридор	27.3
50	Санузел	2.1
51	Санузел	3.6
52	Кабинет	34.6
53	Гардероб	26.70
54	Санузел	1,3
55	Шлюз	1.1
56	Санузел	7.7
57	Лифт	2.6
58	Служебная	2.3
59	Коридор	29.8
60	Кабинет	26.7
61	Помещение уборочного инвентаря	2.2

Спецификация

Марка поз.	Обозначение	Наименование	Кол-во	Масса ед.кг.	Примеч.
1	ГОСТ 8509-93	L 50х5 L=1520ММ	2	5,69	
2	ГОСТ 19903-2015	—50х5 L=120ММ	34	0,24	
3	ГОСТ 5336-80	сетка 20-20-2.0-0 м2	0,62	2,25	1.4
4	ГОСТ 530-2012	КР-р-по250х120х65/1НФ/100/2.0/50/ м2	13,8		
5	ГОСТ 11068-81*	ф 38х2.2 марки стали 10х18 Н10Т. п.м	8,2	1,83	15,0
ЗД-1	ГОСТ 19903-2015	– ø100х8 хромировать	6	0.628	3,77
	Каталог HILTI	Анкер-шуруп HUS-H 7,5х80	24		
	с.1.038.1-1	Перемычки ж/б 2ПБ10-1	1	43	

Примечания.

1. Кладку в оконных проемах наружных стен выполнять из силикатного кирпича СОРПо-С100/F50/2.0 ГОСТ 379-2015 на растворе марки 75.
2. В влажных помещениях, в санузлах перегородки выполнить из керамич. кирпича КР-р-по250х120х65/1НФ/100/2.0/50/ ГОСТ 530-2012 на р/ре М75
3. До пробивки проема, пробить штробу и установить уголки с одной стороны по слою свежеуложенного раствора. Затем пробить штробу с другой стороны и также установить уголки. Уголки соединить пластинами через 150мм по всей длине проема и оштукатурить по сетке рабица

Изм.	Кол.уч	Лист	Nдок.	Подпись	Дата	3287-АС		
						Реконструкция административного здания расположенного по адресу ул. Х. Чурина 116 в г. Уральске.		
ГИП		Чекалин В.				Административное здание	Стадия	Лист	Листов
Рук. гр.		Шерстянкин					Р.П.	4	
Выполнил		Сергиенко				План 1 этажа М1:100	ТОО "Гипрогаз" г. Уральск.		
Н.контроль		Шерстянкин							

Взам. инв. N | Подп. и дата | Инв. N подл.

Ведомость отделки помещений 1 этажа

НОМЕР ПОМЕЩЕНИЯ, НАИМЕНОВАНИЕ	ПОТОЛОК		СТЕНЫ И ПЕРЕГОРОДКИ		ПРИМЕЧАНИЯ
	ПЛО-ЩАДЬ	ВИД ОТДЕЛКИ	ПЛО-ЩАДЬ	ВИД ОТДЕЛКИ	
Помещения: 1,2,13,14,37,39	199,64 м2	Амстронг	400,78 м2	Высококачественная водоэмульсионная покраска	
Помещения: 3–12,15,16, 29–36,40–49,52,53,57,58,60	607,0 м2	Затирка поверхности Высококачественная водоэмульсионная покраска	1685,6 м2	Высококачественная водоэмульсионная покраска	
Помещения: 17–25,50,51, 54,55,56,61.	42,66 м2	Затирка поверхности Высококачественная водоэмульсионная покраска	30.0 м2 162,08 м2 79,56 м2	Улучшенная штукатурка Облицовка керамической плиткой Высококачественная водоэмульсионная покраска	h=2.1м
Помещения: 59	29.8 м2	ГВЛ Затирка поверхности Высококачественная водоэмульсионная покраска	61.0 м2	Высококачественная водоэмульсионная покраска	

Габаритные чертежи перегородок

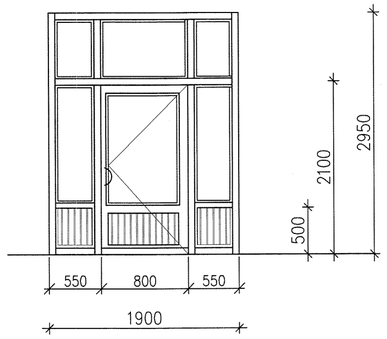

Спецификация элементов заполнения проемов

Поз.	Обозначение	Наименование	Итого	Масса	Примеч.
1	2	3	4	5	6
		Перегородки из ПВХ белые остекление одинарное			
П-1	ГОСТ 30674–99	Перегородка 2950х1260 с дверью 2100х800	1		
		Внутренние двери			
д1	ГОСТ 475–2016	ДМ 1Рл 21х10 ПрБМд1	1		
д2	ГОСТ 475–2016	ДМ 1Р 21х8 ПрБМд1	1		

Экспликация полов 1 этажа.

НОМЕР ПОМЕЩЕНИЯ, НАИМЕНОВАНИЕ	ТИП ПОЛА ПО ПРОЕКТУ	СХЕМА ПОЛА ИЛИ НОМЕР УЗЛА ПО СЕРИИ 2.244–1 (Вып.6)	ЭЛЕМЕНТЫ ПОЛА И ИХ ТОЛЩИНА.	ПЛОЩАДЬ ПОЛА м2
Помещения: 3,4,5,10,11,12, 15,16,29,30,31,32,33,34,35, 36,40,45,46,47,48,49,52,53 57,58,59,60,		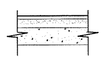	Покрытие: –Линолеум натуральный полукомерческий гомогенный с антибактериальным покрытием–2.0мм –Прослойка из клеящейщей мастики –Стяжка легкий бетон (сущ) –Ж/б плита (сущ)	586,06
Помещения: 17–25,50,51,54 55,56.			Покрытие: Керамогранит –Прослойка и заполнение швов из цементно–песчаного раствора марки М 150– 15мм –Стяжка из цем.–песч. раств. М150 – 20мм –Гидроизоляция: 2 слоя гидроизола на прослойке из битумной мастики.(ГОСТ 7415–86) –Выравнивающая стяжка из цем.–песчан.раствора(сущ)	42,66
Помещения: 6–9, 41–44.			Покрытие: Ламинат–10мм –Звукоизоляционная подложка –3мм –Стяжка легкий бетон (сущ) –Ж/б плита (сущ)	148,5
			Плинтус ПВХ	805,0 п.м

Примечания.

1. Перед изготовлением перегородки необходимо произвести контрольные замеры проемов фирмой изготовителем.
2. Крепление и заделку перегородки из ПВХ выполнять по ГОСТу 30971–2002.
3. Полы в помещениях с трапом выполнять с уклоном в сторону трапа 1%.
4. Помещения ориентированные на север, восток окрашиваются в светлые тона, на юг, запад в светлые холодные тона.
5. При отделке применять только высококачественные материалы.
6. Линолеумные покрытия полов не должны иметь дефектов /щелей, трещин, дыр и др./, должны быть гладкими, плотно пригнанными к основанию.Швы примыкающих друг к другу листов линолеума должны тщательно припаяны.
7. При устройстве цем.песч. стяжек поверхность нижележащего элемента пола (подстилающего слоя или перекрытия) необходимо тщательно очистить от грязи и пыли, увлажнить водой (без видимых скоплений воды) и прогрунтовать цементным молоком состава 1 : 2 (цемент : вода), чтобы предотвратить чрезмерное отсасывание влаги из раствора и тем самым повысить прочность стяжки.

Изм.	Кол.уч	Лист	Nдок.	Подпись	Дата	3287–АС		
						Реконструкция административного здания расположенного по адресу ул. Х. Чурина 116 в г. Уральске.		
ГИП		Чекалин В.				Административное здание	Стадия	Лист	Листов
Рук. гр.		Шерстянкина					Р.П.	5	
Выполнил		Сергиенко				Ведомость отделки помещений 1 этажа Экспликация полов 1 этажа. Спецификация элементов заполнения проемов	ТОО "Гипрогаз" г. Уральск.	
Н.контроль		Шерстянкина						

ИНВ. N° ПОДП. | ПОДП. И ДАТА | ВЗАМ. ИНВ. N°

План 2 этажа М1:100

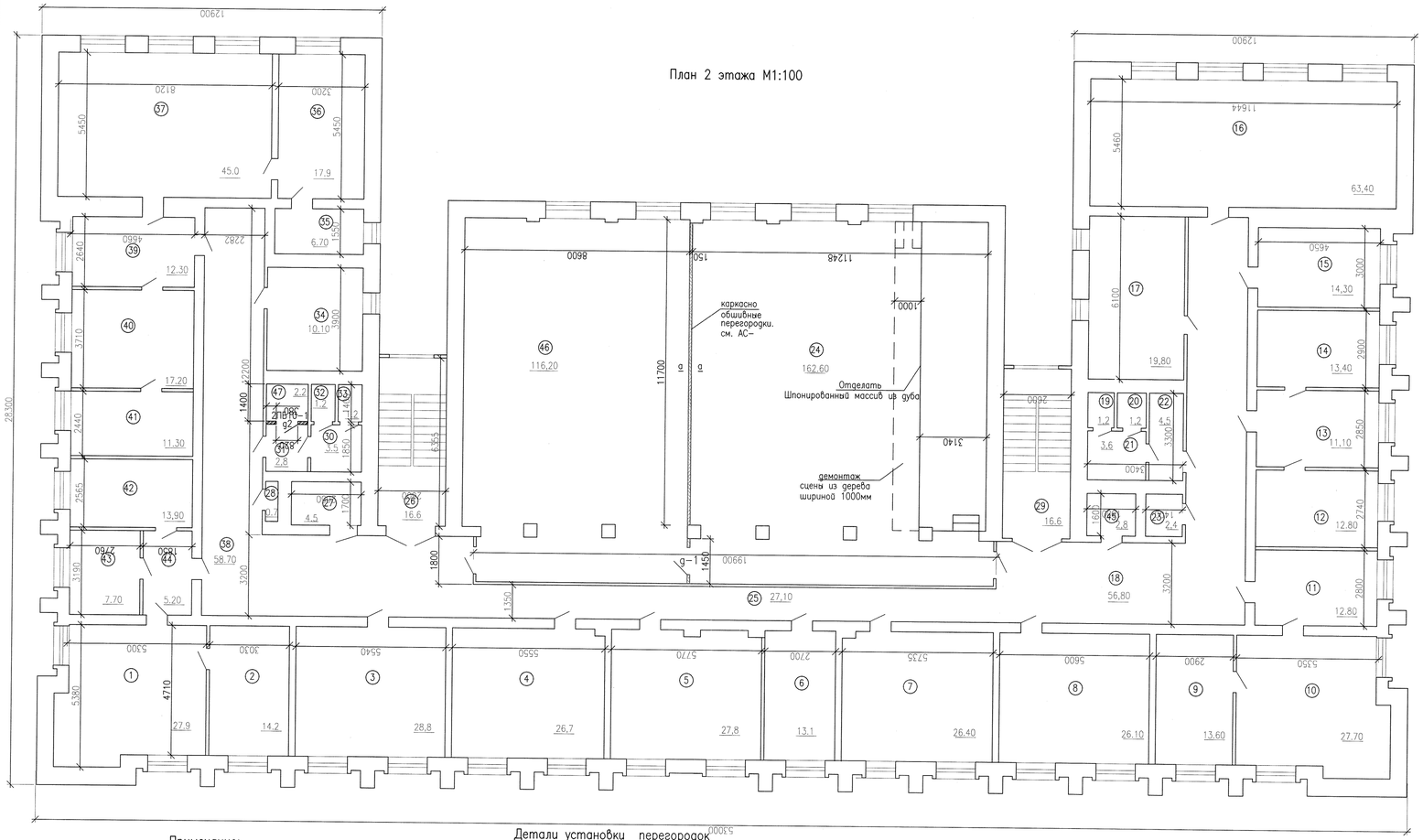

Экспликация помещений

Номер поме – щения	Наименование	Площадь, м^2
1	Кабинет начальника	27.9
2	Комната отдыха	14.2
3	Кабинет	28,8
4	Кабинет	26,7
5	Кабинет	27,8
6	Кабинет	13,1
7	Кабинет	26.40
8	Кабинет	26.10
9	Комната отдыха	13.60
10	Кабинет начальника	27.70
11	Приемная	12.80
12	Кабинет зам.начальника	12.80
13	Канцелярия	11,10
14	Кабинет зам.начальника	13,40
15	Кабинет	14,30
16	Кабинет	63,40
17	Кабинет	19,80
18	Коридор	56,80
19	Санузел	1,2
20	Санузел	1,2
21	Санузел	3,6
22	Шлюз	4,5
23	Санузел	2,4
24	Актовый зал	162,60
25	Коридор	27,10
26	Лестничная клетка	16.6
27	Лифт	4.5
28	Служебная	0.7
29	Лестничная клетка	16.6
30	Санузел	3.5
31	Шлюз	2,8
32	Санузел	1.2
33	Санузел	1.2
34	Кабинет	10.10
35	Кабинет	6.70
36	Кабинет	17.9
37	Кабинет	45.0
38	Коридор	58.70
39	Кабинет	12.30
40	Кабинет	17.20
41	Кабинет	11.30
42	Кабинет зам.начальника	13,90
43	Приемная	7.70
44	Приемная	5.20
45	Подсобное помещение	2,8
46	Конференц–зал	116,20
47	Помещение уборочного инвентаря	2.2

Примечание:

1. Каркасно–обшивные перегородки выполнять из металлических профилей, с обшивкой с 2–х сторон 2–мя слоями ГВЛ. Воздушную полость между обшивками заполнить теплозвукоизоляционными, минераловатными негорючими плитами.

Условные обозначения

каркасно – обшивные перегородки.

Детали установки перегородок

а–а

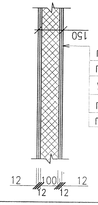

ГИПСОВОЛОКНИСТЫЕ ЛИСТЫ	–12ММ
ГИПСОВОЛОКНИСТЫЕ ЛИСТЫ	–12ММ
УТЕПЛИТЕЛЬ–ПХ–100	–100ММ
ГИПСОВОЛОКНИСТЫЕ ЛИСТЫ	–12ММ
ГИПСОВОЛОКНИСТЫЕ ЛИСТЫ	–12ММ

Изм.	Кол.уч	Лист	Nдок.	Подпись	Дата	3287–АС		
						Реконструкция административного здания расположенного по адресу ул. Х. Чурина 116 в г. Уральске.		
ГИП		Чекалин В.Г.				Административное здание	Стадия	Лист	Листов
Рук. гр.		Шерстянкин					Р.П.	6	
Выполнил		Сергиенко				План 2 этажа М1:100	ТОО "Гипрогаз" г. Уральск.		
Н.контроль		Шерстянкин							

Взам. инв. №

Подпись и дата

Инв. № подл.

Ведомость отделки помещений 2 этажа

НОМЕР ПОМЕЩЕНИЯ, НАИМЕНОВАНИЕ	ПОТОЛОК		СТЕНЫ И ПЕРЕГОРОДКИ		ПРИМЕЧАНИЯ
	ПЛО-ЩАДЬ	ВИД ОТДЕЛКИ	ПЛО-ЩАДЬ	ВИД ОТДЕЛКИ	
Помещения:1-18,23,24,25 28,34-45.	838,3 м2	Затирка поверхности Высококачественная водоэмульсионная покраска	1898,8 м2	Высококачественная водоэмульсионная покраска	
Помещения: 19-22,30-33 47	20,8 м2	Затирка поверхности Высококачественная водоэмульсионная покраска	8,0 м2 97,86 м2 47,94 м2	Улучшенная штукатурка Облицовка керамической плиткой Высококачественная водоэмульсионная покраска	h=2.1м
Помещения: 46	116,2 м2	Амстронг	282,0 м2	Высококачественная водоэмульсионная покраска	

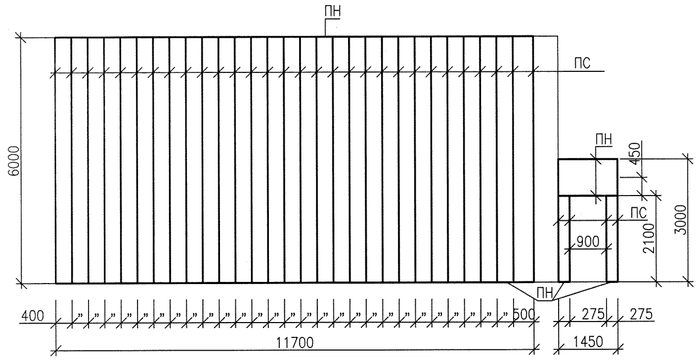

Производство работ при устройстве каркасно-обшивной перегородки

Каркас двухслойной перегородки выполнить толщиной 75 мм с использование профилей ПС 100/50 мм.
Каркас делается в один профиль шириной. По потолку и полу границы перегородки монтируются направляющие профили (ПН).
Стоечные профили (ПС) вставляются в профили ПН строго вертикально и прикрепляются к ним просекателем или клоп-шурупами, по 8 штук на одну стойку.
Важно, чтобы края листов ГКЛ при креплении на каркас попадали на середину профилей. Шаг между стойками 400 мм.
Для закрепления листов гипсокартона понадобятся саморезы гипсокартон-металл различной длины.
Для первого слоя нужны саморезы типа TN 25 мм, для второго слоя саморезы типа TN 35 (или 45) мм.
Листы крепятся к каркасу по горизонтали и вертикали;
Шаг между шурупами не более 250 мм. При этом от горизонтального края листов шурупы должны отстоять не менее чем на 15 мм.
От вертикального края не менее 10 мм. Это исключить облом краев листа;
Смещение рядов вертикальных креплений шурупов, на стыках двух листов, должно быть не менее 10 мм. Это усилит конструкцию.
Сторона профиля ПН, соприкасающегося при монтаже со стеной (полом) должна проклеиваться звукоизоляционной лентой
В каркас перегородки обязательно укладывается слой звукоизолятора изовер. Он доложен плотно занимать место между листами гипсократона;
Головки шурупов утапливаются в листе ГКЛ на 2-3 мм;
Швы между листами первого слоя не проклеиваются;
Швы между листами второго слоя, проклеиваются малярной лентой и шпаклюются,гипсовой шпаклевкой.
Вся поверхность перегородки шпаклюется шпаклевкой по гиспокартону необходимое количество раз, чтобы достичь технологической ровности.

Экспликация полов 2 этажа.

НОМЕР ПОМЕЩЕНИЯ, НАИМЕНОВАНИЕ	ТИП ПОЛА ПО ПРОЕКТУ	СХЕМА ПОЛА ИЛИ НОМЕР УЗЛА ПО СЕРИИ 2.244-1 (Вып.6)	ЭЛЕМЕНТЫ ПОЛА И ИХ ТОЛЩИНА.	ПЛОЩАДЬ ПОЛА м2
Помещения:3-8,12-18,23,25 34-41		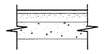	Покрытие: -Линолеум натуральный полукомерческий гомогенный с антибактериальным покрытием-2.0мм -Прослойка из клеящейщей мастики -Стяжка легкий бетон (сущ) -Ж/б плита (сущ)	534,0
Помещения: 19-22,30-33			Покрытие: Керамогранит -Прослойка и заполнение швов из цементно-песчаного раствора марки М 150- 15мм -Стяжка из цем.-песч. раств. М150 - 20мм -Гидроизоляция: 2 слоя гидроизола на прослойке из битумной мастики.(ГОСТ 7415-86) -Выравнивающая стяжка из цем.-песчан.раствора(сущ)	20,8
Помещения:1,2,9,10,11,42 43,44.			Покрытие: Ламинат-10мм -Звукоизоляционная подложка -3мм -Стяжка легкий бетон (сущ) -Ж/б плита (сущ)	123,0
Помещения: 46		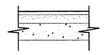	Покрытие: Ламинат-10мм -Звукоизоляционная подложка -3мм -Стяжка легкий бетон -30мм -Ж/б плита (сущ)	116,2
Помещения: 24			-Ковровое покрытие "Ковролин" по досчатому настилу	162,6
			Плинтус ПВХ	771.0 п.м.

Стык стоек

Два ПС-профиля, вставленных друг в друга

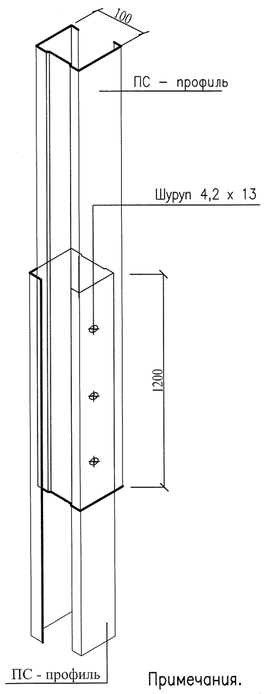

Примечания.

1. Данный лист см. совместно с листом АС-6

Спецификация

Поз.	Обозначение	Наименование	Итого	Масса	Примеч.
1	2	3	4	5	6
		Дверные блоки внутренние			
g-1	ГОСТ 475-2016	ДМ 1Р 21х10 ПрБМg1	1		
g-2	ГОСТ 475-2016	ДМ 1Р 21х8 ПрБМg1	1		
		Каркасно обшивная перегородка			
ПН	ТУ1121-012-04001508-2011	Направляющий профиль ПН 100/40 п.м	30,0		
ПС	ТУ1121-012-04001508-2011	Стоечный профиль ПС 100/50 п.м	235,0		
	ГОСТ Р51829-2008	ГВЛ t=12мм м2	281,0		
ПЖ-100	ГОСТ 9573-2012	Утеплитель-ПЖ-100 м3	7,5		
		Шуруп 4,2 х 13 шт.	186		
		Звукоизоляционная лента п.м	45,0		
		Шпонированный массив из дуба м2	8,2		
	с.1.038.1-1	Перемычки ж/б 2ПБ10-1	1	43	
	ГОСТ 530-2012	КР-р-по250х120х65/1НФ/100/2.0/50/ м2	4,0		

Изм.	Кол.уч	Лист	Nдок.	Подпись	Дата	3287-АС		
						Реконструкция административного здания расположенного по адресу ул. Х. Чурина 116 в г. Уральске.		
ГИП		Чекалин В.				Административное здание	Стадия	Лист	Листов
Рук. гр.		Шерстянкина					Р.П.	7	
Выполнил		Сергиенко				Ведомость отделки помещений 2 этажа Экспликация полов 2 этажа. Производство работ при устройстве каркасно-обшивной перегородки	ТОО "Гипрогаз" г. Уральск.	
Н.контроль		Шерстянкина						

ИНВ. N° ПОДП. | ПОДП. И ДАТА | ВЗАМ. ИНВ. N°

План 3 этажа М1:100

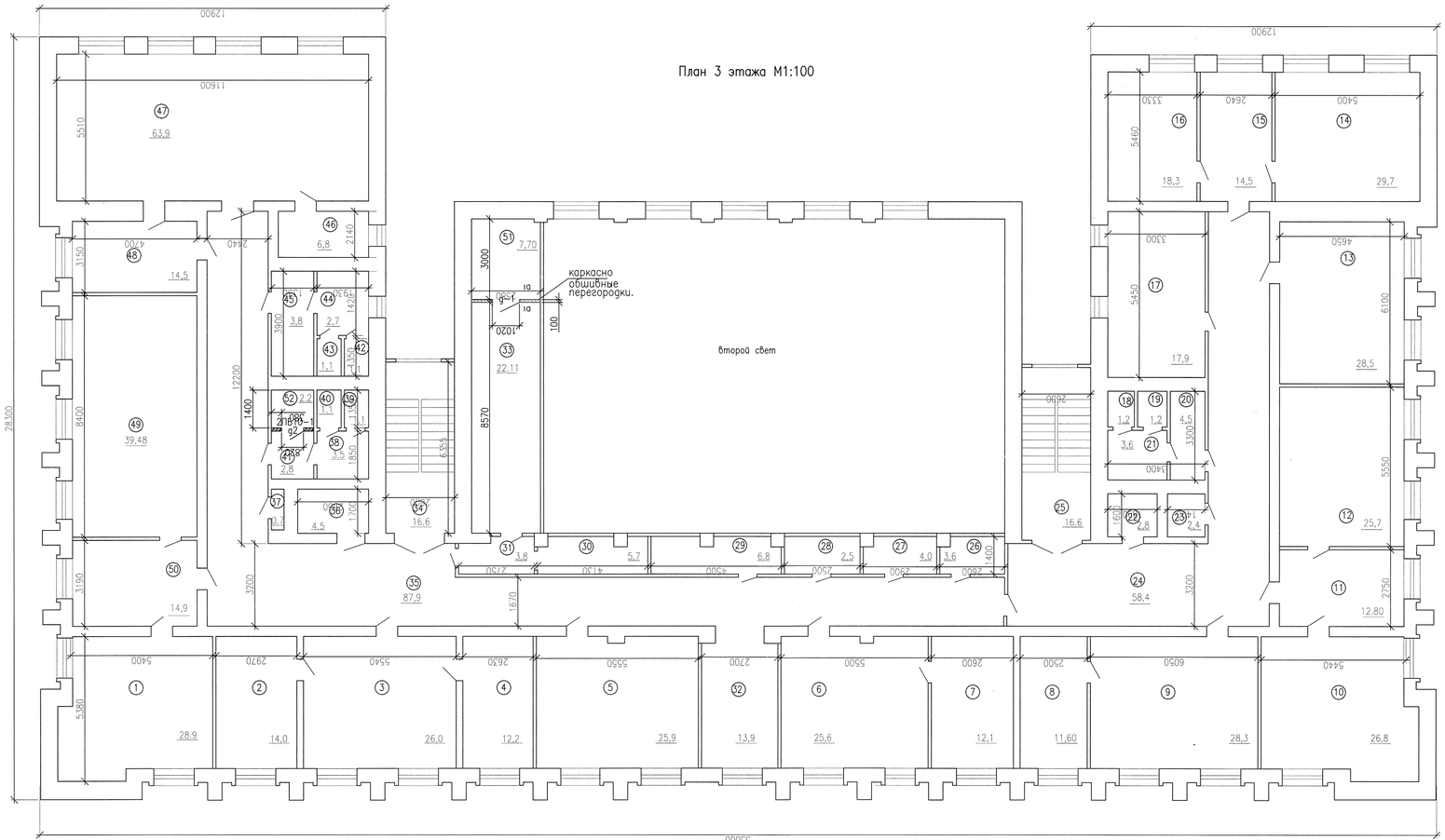

Экспликация помещений

Номер поме - щения	Наименование	Площадь, м^2
1	Кабинет зам.начальника	28,9
2	Кабинет начальника отдела	14,0
3	Кабинет отдела госзакупок	26,0
4	Кабинет главного бухгалтера	12,2
5	Бухгалтерия	25,9
6	Кабинет	25,6
7	Отдел жилья	12,1
8	Кабинет начальника отдела	11,60
9	Кабинет начальника отдела соц.обеспечения	28,3
10	Кабинет зам.начальника	26,8
11	Канцелярия	12.80
12	Отдел ОРГ	25,7
13	Отдел водоснабжения	28,5
14	Кабинет	29,7
15	Кабинет	14,5
16	Кабинет	18,3
17	Кабинет начальника отдела водоснабжения	17,9
18	Санузел	1,2
19	Санузел	1,2
20	Шлюз	4,5
21	Санузел	3,6
22	Подсобное помещение	2,8
23	Служебная	2,4
24	Коридор	58,4
25	Лестничная клетка	16.6
26	Служебное помещение	3,6
27	Служебное помещение	4,0
28	Служебное помещение	2,5
29	Служебное помещение	6,8
30	Служебное помещение	5,7
31	Служебное помещение	3,8
32	Рекреация	13,9
33	Архив	22.11
34	Лестничная клетка	16.6
35	Коридор	87,9
36	Лифт	4.5
37	Служебная	0.7
38	Санузел	3,5
39	Санузел	1.1
40	Санузел	1.1
41	Шлюз	2,8
42	Санузел	1,1
43	Санузел	1,1
44	Санузел	2,7
45	Шлюз	3,8
46	Санузел	6,8
47	Конференцзал	63,9
48	Комната отдыха	14,5
49	Кабинет начальника управления	39,48
50	Приемная	14,9
51	Венткамера	7,70
52	Помещение уборочного инвентаря	2.2

Примечание:

1. Каркасно-обшивные перегородки выполнять из металлических профилей, с обшивкой с 2-х сторон 2-мя слоями ГВЛ. воздушную полость между обшивками заполнить теплозвукоизоляционными, минераловатными негорючими плитами.

Детали установки перегородок

а-а

Условные обозначения

каркасно - обшивные перегородки.

						3287-АС			
Изм.	Кол.уч	Лист	Nдок.	Подпись	Дата	Реконструкция административного здания расположенного по адресу ул. Х. Чурина 116 в г. Уральске.			
ГИП		Чекалин В.				Административное здание	Стадия	Лист	Листов
Рук. гр.		Шерстянкина					Р.П.	8	
Выполнил		Сергиенко				План 3 этажа М1:100	ТОО "Гипрогаз" г. Уральск.		
Н.контроль		Шерстянкина							

ВЗАМ. ИНВ. N° | ПОДП. И ДАТА | ИНВ. N° ПОДЛ.

Ведомость отделки помещений 3 этажа

НОМЕР ПОМЕЩЕНИЯ, НАИМЕНОВАНИЕ	ПОТОЛОК		СТЕНЫ И ПЕРЕГОРОДКИ		ПРИМЕЧАНИЯ
	ПЛО-ЩАДЬ	ВИД ОТДЕЛКИ	ПЛО-ЩАДЬ	ВИД ОТДЕЛКИ	
Помещения:1-17,22-24 26-33,35,37,47-51	714,1 м2	Затирка поверхности Высококачественная водоэмульсионная покраска	1740,52 м2	Высококачественная водоэмульсионная покраска	
Помещения: 18-21,38-46. 52	36,1 м2	Затирка поверхности Высококачественная водоэмульсионная покраска	8,0 м2 164,6 м2 81,0 м2	Улучшенная штукатурка Облицовка керамической плиткой Высококачественная водоэмульсионная покраска	h=2.1м

Экспликация полов 3 этажа.

НОМЕР ПОМЕЩЕНИЯ, НАИМЕНОВАНИЕ	ТИП ПОЛА ПО ПРОЕКТУ	СХЕМА ПОЛА ИЛИ НОМЕР УЗЛА ПО СЕРИИ 2.244-1 (Вып.6)	ЭЛЕМЕНТЫ ПОЛА И ИХ ТОЛЩИНА.	ПЛОЩАДЬ ПОЛА м2
Помещения:1-17,22-24 26-33,35,37.		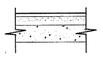	Покрытие: -Линолеум натуральный полукомерческий гомогенный с антибактериальным покрытием-2.0мм -Прослойка из клеящейщей мастики -Стяжка легкий бетон (сущ) -Ж/б плита (сущ)	573,6
Помещения: 18-21,38-46,51		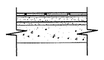	Покрытие: Керамогранит -Прослойка и заполнение швов из цементно-песчаного раствора марки М 150- 15мм -Стяжка из цем.-песч. раств. М150 - 20мм -Гидроизоляция: 2 слоя гидроизола на прослойке из битумной мастики.(ГОСТ 7415-86) -Выравнивающая стяжка из цем.-песчан.раствора(сущ)	43,8
Помещения: 47,48,49,50		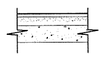	Покрытие: Ламинат-10мм -Звукоизоляционная подложка -3мм -Стяжка легкий бетон (сущ) -Ж/б плита (сущ)	132,80
			Плинтус ПВХ	777,6 п.м.

Спецификация

Поз.	Обозначение	Наименование	Итого	Масса	Примеч.
1	2	3	4	5	6
		Дверные блоки внутренние			
g-1	ГОСТ 475-2016	ДМ 1Р 21х10 ПрБМg1	1		
g-2	ГОСТ 475-2016	ДМ 1Р 21х8 ПрБМg1	1		
		Каркасно обшивная перегородка			
ПН	ТУ1121-012-04001508-2011	Направляющий профиль ПН 50/40 п.м	8,0		
ПС	ТУ1121-012-04001508-2011	Стоечный профиль ПС 50/50 п.м	10,2		
	СТ РК ГОСТ Р51829-2008	ГВЛ t=12мм м2	23,0		
ПМ-50	ГОСТ 9573-2012	Утеплитель-ПМ-50 м3	0,3		
		Звукоизоляционная лента п.м	9,0		
	с.1.038.1-1	Перемычки ж/б 2ПБ10-1	1	43	
	ГОСТ 530-2012	КР-р-по250х120х65/1НФ/100/2.0/50/ м2	4,0		

Схема устройства направляющих каркасно обшивной перегородки

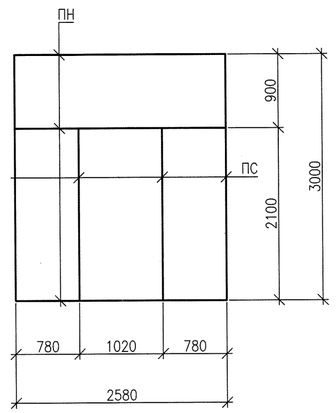

Примечания.

1. Данный лист см. совместно с листом АС-8

Изм.	Кол.уч	Лист	Nдок.	Подпись	Дата
ГИП		Чекалин В.			
Рук. гр.		Шерстянкина			
Выполнил		Сергиенко			
Н.контроль		Шерстянкина			

3287-АС

Реконструкция административного здания расположенного по адресу ул. Х. Чурина 116 в г. Уральске.

Административное здание

Стадия	Лист	Листов
Р.П.	9	

Ведомость отделки помещений 3 этажа
Экспликация полов 3 этажа.
Спецификация

ТОО "Гипрогаз" г. Уральск.

ВЗАМ. ИНВ. N° | ПОДП. И ДАТА | ИНВ. N° ПОДЛ.

План 4 этажа М1:100

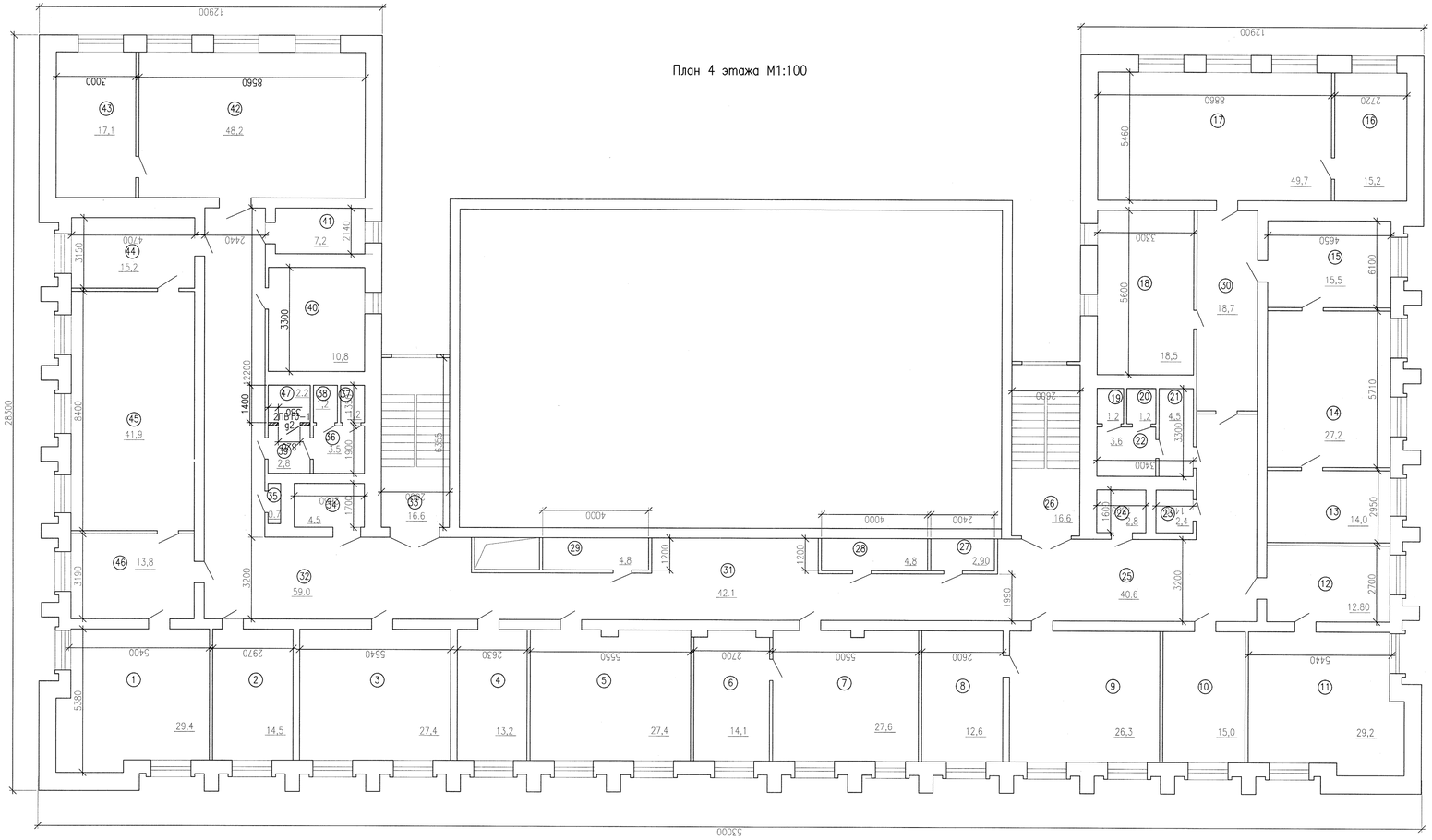

Экспликация помещений

Номер поме – щения	Наименование	Площадь, м²
1	Кабинет зам.начальника	29,4
2	Кабинет	14,5
3	Кабинет	27,4
4	Кабинет	13,2
5	Кабинет	27,4
6	Кабинет	14,1
7	Кабинет зам.начальника	27,6
8	Приемная	12,6
9	Кабинет начальника	26,3
10	Комната отдыха	15,0
11	Кабинет зам.начальника	29,2
12	Кабинет	12.80
13	Комната отдыха	14,0
14	Кабинет начальника	27,2
15	Приемная	15,5
16	Кабинет	15,2
17	Кабинет	49,7
18	Кабинет	18,5
19	Санузел	1,2
20	Санузел	1,2
21	Шлюз	4,5
22	Санузел	3,6
23	Служебная	2,4
24	Подсобное помещение	2,8
25	Коридор	40.6
26	Лестничная клетка	16.6
27	Служебное помещение	2,90
28	Служебное помещение	4,8
29	Служебное помещение	4,8
30	Коридор	18,7
31	Коридор	42.1
32	Коридор	59,0
33	Лестничная клетка	16.6
34	Лифт	4.5
35	Служебная	0.7
36	Санузел	3.5
37	Санузел	1,2
38	Санузел	1,2
39	Шлюз	4.4
40	Кабинет	10,8
41	Кабинет	7,2
42	Отдел разрешений	48,2
43	Кабинет	17,1
44	Комната отдыха	15,2
45	Кабинет начальника	41,9
46	Приемная	13,8
47	Помещение уборочного инвентаря	2.2

Изм.	Кол.уч	Лист	Nдок.	Подпись	Дата
ГИП		Чекалин В.			
Рук. гр.		Шерстянкин			
Выполнил		Сергиенко			
Н.контроль		Шерстянкин			

3287–АС

Реконструкция административного здания расположенного по адресу ул. Х. Чурина 116 б г. Уральске.

Административное здание

Стадия	Лист	Листов
Р.П.	10	

План 4 этажа М1:100

ТОО "Гипрогаз" г. Уральск.

Инв. N подл. | Подп. и дата | Взам. инв. N

Ведомость отделки помещений 4 этажа

НОМЕР ПОМЕЩЕНИЯ, НАИМЕНОВАНИЕ	ПОТОЛОК		СТЕНЫ И ПЕРЕГОРОДКИ		ПРИМЕЧАНИЯ
	ПЛО-ЩАДЬ	ВИД ОТДЕЛКИ	ПЛО-ЩАДЬ	ВИД ОТДЕЛКИ	
Помещения:1-18,23,24,25 27-32,35,40-46.	722,6 м2	ГВЛ Затирка поверхности Высококачественная водоэмульсионная покраска	1627,33 м2	Высококачественная водоэмульсионная покраска	
Помещения: 36-39,19-22. 47	20,8 м2	ГВЛ Затирка поверхности Высококачественная водоэмульсионная покраска	8,0 м2 97,86 м2 47,94 м2	Улучшенная штукатурка Облицовка керамической плиткой Высококачественная водоэмульсионная покраска	h=2.1м

Экспликация полов 4 этажа.

НОМЕР ПОМЕЩЕНИЯ, НАИМЕНОВАНИЕ	ТИП ПОЛА ПО ПРОЕКТУ	СХЕМА ПОЛА ИЛИ НОМЕР УЗЛА ПО СЕРИИ 2.244-1 (Вып.6)	ЭЛЕМЕНТЫ ПОЛА И ИХ ТОЛЩИНА.	ПЛОЩАДЬ ПОЛА м2
Помещения:1-6,16,17,18,23 24,25,27,32,40,41,42,43		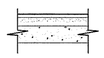	Покрытие: -Линолеум натуральный полукомерческий гомогенный с антибактериальным покрытием-2.0мм -Прослойка из клеящейщей мастики -Стяжка легкий бетон (сущ) -Ж/б плита (сущ)	470,8
Помещения: 19-22,35-39		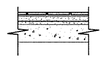	Покрытие: Керамогранит -Прослойка и заполнение швов из цементно-песчаного раствора марки М 150- 15мм -Стяжка из цем.-песч. раств. М150 - 20мм -Гидроизоляция: 2 слоя гидроизола на прослойке из битумной мастики.(ГОСТ 7415-86) -Выравнивающая стяжка из цем.-песчан.раствора(сущ)	21,5
Помещения: 7-15,44,45,46		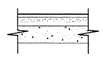	Покрытие: Ламинат-10мм -Звукоизоляционная подложка -3мм -Стяжка легкий бетон (сущ) -Ж/б плита (сущ)	251,1
			Плинтус ПВХ	696,0 п.м.

Спецификация

Поз.	Обозначение	Наименование	Итого	Масса	Примеч.
1	2	3	4	5	6
		Дверные блоки внутренние			
g-2	ГОСТ 475-2016	ДМ 1Р 21х8 ПрБМg1	1		
	с.1.038.1-1	Перемычки ж/б 2ПБ10-1	1	43	
	ГОСТ 530-2012	КР-р-по250х120х65/1НФ/100/2.0/50/ м2	4,0		

Примечания.

1. Данный лист см. совместно с листом АС-10

Изм.	Кол.уч	Лист	Nдок.	Подпись	Дата	3287-АС		
						Реконструкция административного здания расположенного по адресу ул. Х. Чурина 116 в г. Уральске.		
ГИП		Чекалин В.				Административное здание	Стадия	Лист	Листов
Рук. гр.		Шерстянкина					Р.П.	11	
Выполнил		Сергиенко				Ведомость отделки помещений 4 этажа Экспликация полов 4 этажа.	ТОО "Гипрогаз" г. Уральск.		
Н.контроль		Шерстянкина							

ВЗАМ. ИНВ. N° | ПОДП. И ДАТА | ИНВ. N° ПОДЛ.

План кровли до капитального ремонта М1:100

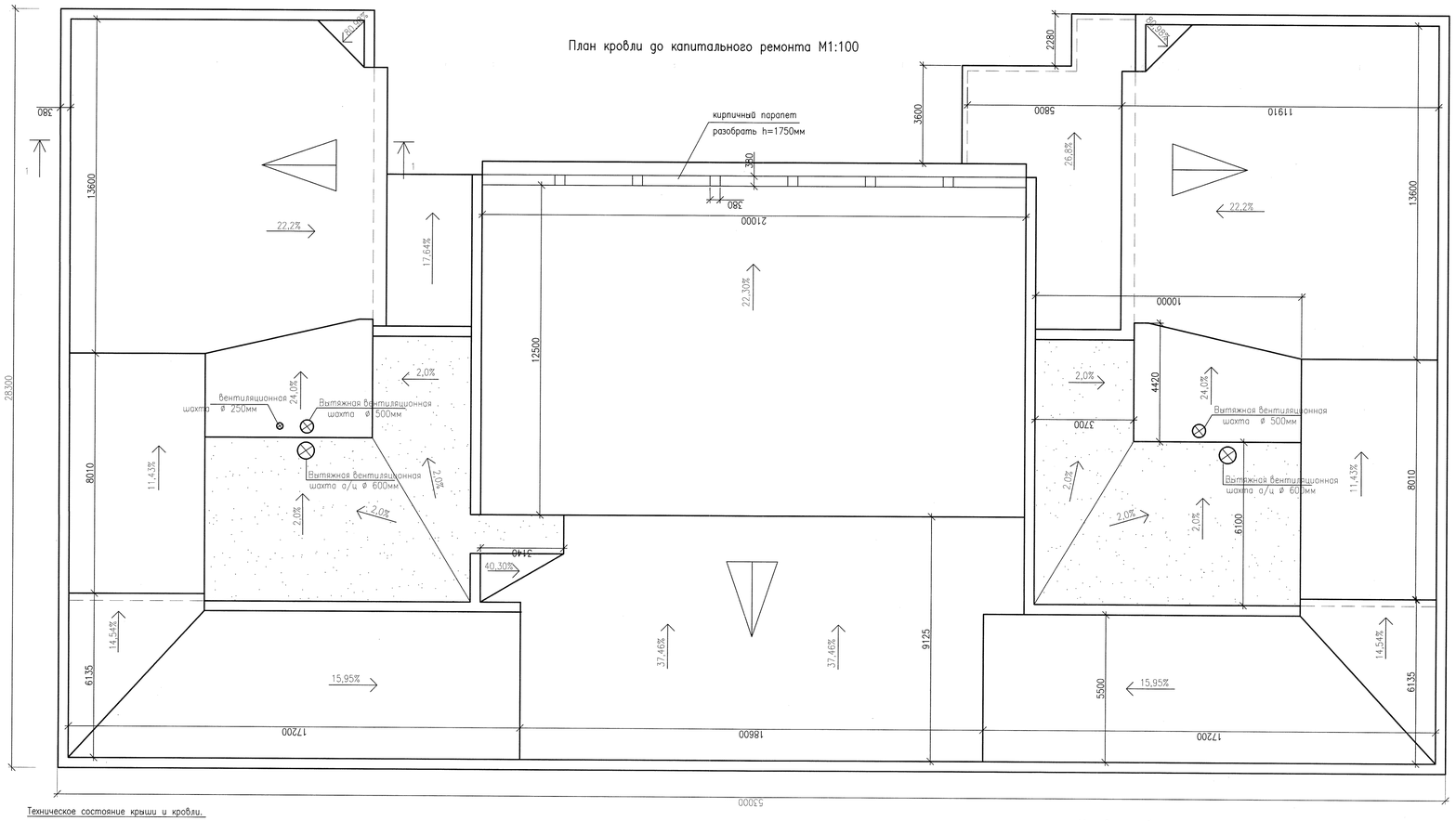

Разрез 1–1,

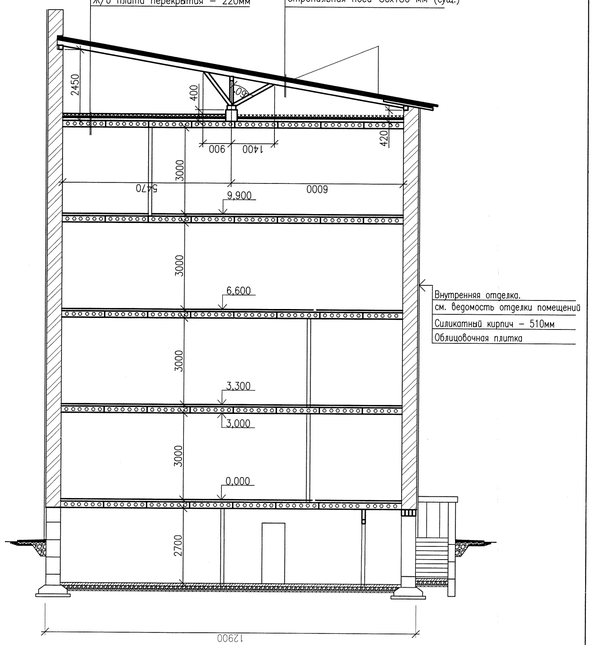

Техническое состояние крыши и кровли.

На основании экспертного заключения по техническому обследованию здания от 28 февраля 2020 года выполненого ТОО "Кульман", было выявлено: Крыша – односкатная, стропильная. Несущие элементы крыши и кровли в удовлетворительном состоянии. Покрытие из профлиста в неудовлетворительном состоянии, имеются прогибы, сильные вмятины, деформации профлиста в результате попадания глыб снега, сосулек. Состояние неудовлетворительное.

Проектом предусмотрено:

Существующее покрытие кровли из профлиста и обрешетку – демонтировать;
Существующее покрытие кровли из 3-х слойного рубероидного ковра-демонтировать и заменить на битумно кровельный гидроизоляционный модифицированный материал Технониколь.
Выполнить замену слуховых окон;
Выполнить устройство деревянной обрешетки 50х50 с шагом 500мм и устройство покрытия из профнастила марки НС44-1000-0,7 окрашенный..
Обрешетка крепится строительными гвоздями, диаметр 4 мм, l=100 мм, расход – 0,015 т на 100 м2;
Установить новое ограждение крыши. Ограждение крепить к сплошной обрешетке в соответствии с проектом.
Установить снегозадержатели с дворовой стороны с креплением их к сплошной обрешетке.
Устройство наружного организованного водоотвода.
Все деревянные конструкции крыши обработать суперфосфатным составом:(суперфосфат по ГОСТ 5956-78-70%, вода-30%) за 2 раза.

Условные обозначения:

кровля из 3-х слойного рубероидного ковра

22,2% уклон кровли

По существующему засыпному утеплителю (керамзитовому гравию) устроить цементно-песчаную стяжку толщиной 40 мм с армированием дорожной сеткой ø3мм с шагом 100х100мм.
Утеплитель выполнить из минераловатной плиты ПП-80 толщиной 100мм.

Изм.	Кол.уч	Лист	Nдок.	Подпись	Дата	3287-АС		
						Реконструкция административного здания расположенного по адресу ул. Х. Чурина 116 в г. Уральске.		
ГИП		Чекалин В.				Административное здание	Стадия	Лист	Листов
Рук. гр.		Шерстянкина					Р.П.	12	
Выполнил		Сергиенко				План кровли до капитального ремонта М1:100	ТОО "Гипрогаз" г. Уральск.	
Н.контроль		Шерстянкина						

Взам. инв. N | Подп. и дата | Инв. N подл.

План кровли М1:100

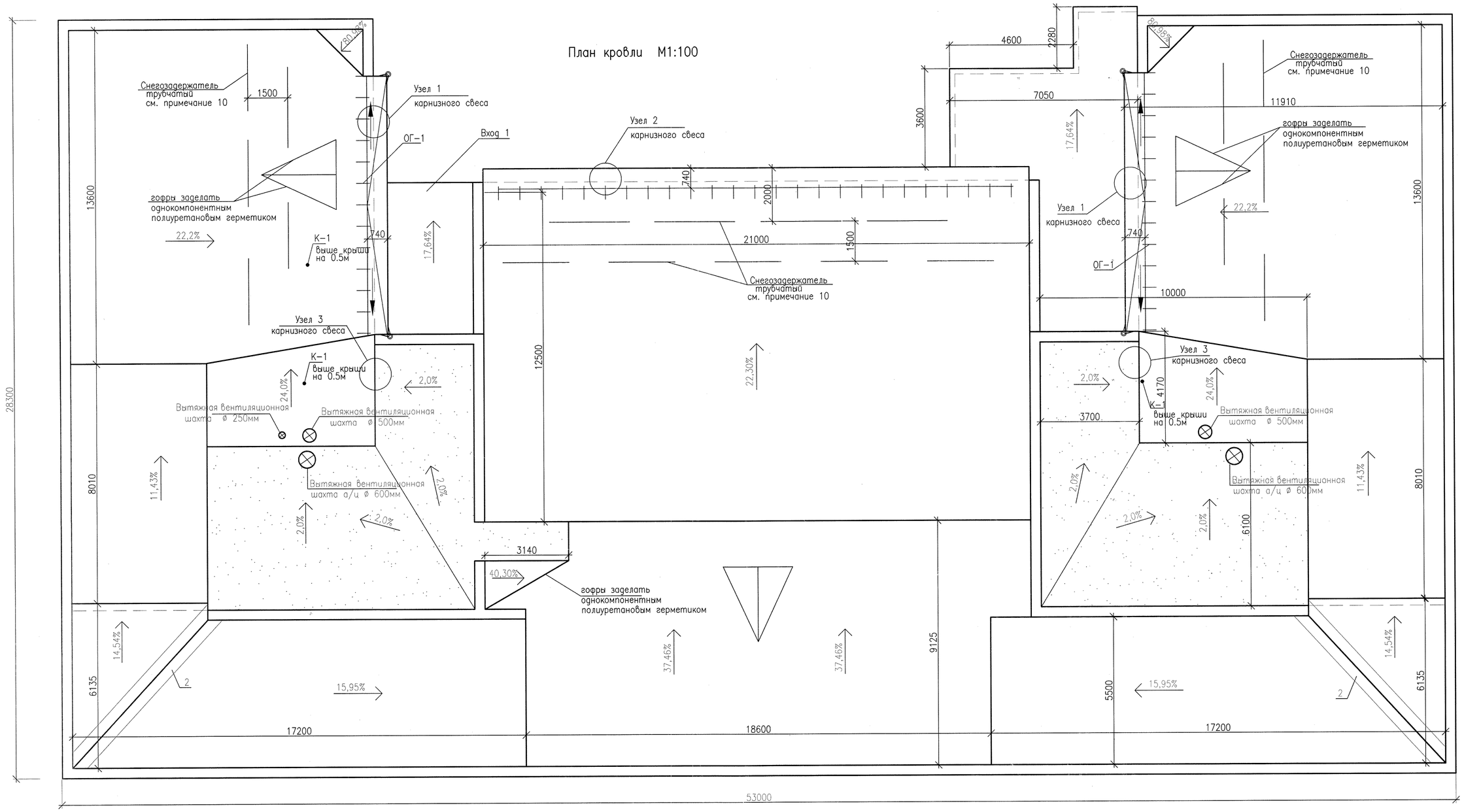

Примечания:

1.Кровля здания выполняется из профнастила толщиной 0.7мм (НС44-1000-0.7)

2.Карниз выполняется из профнастила толщиной 0.6мм белого цвета (С10-1000-0.7)

3.Крепление кровельных листов профнастила выполнять оцинкованными герметичными кровельными шурупами 1-3х25,016, 1-4,8-80,16 или саморезами с прокладками ЭПДМ КСП 48х28.

4. Листы профилированного настила следует укладывать:

- по длине ската кровли с нахлесткой не менее 200 мм,
- в поперечном направлении не менее ширины гребня волны профиля

5. При уклоне кровли менее 20 % продольные и поперечные стыки профилированного настила загерметизировать.

6. На примыкания кровли к стенам и парапетам установить фартуки на вертикальные поверхности, высотой не менее 150 мм. Направление гофр настила в местах продольных примыканий необходимо иметь параллельным стене или с отводом воды от стены. Ширина горизонтальной части фартука не менее 300мм Горизонтальный лист фартука должен перекрывать по ширине примыкания не менее двух гофр профилированного настила или участок длиной не менее 300 мм. Фартуки укладывают с нахлесткой не менее 150 мм или соединяют между собой одинарным лежачим фальцем. Горизонтальные листы фартуков следует крепить к профилированному настилу заклепками

7. Кровельные оцинкованные стальные листы свеса укладывают на Т- образные костыли, которые прибиваются к сплошной обрешетке вдоль свеса с шагом 700 мм

8. Желоба закрепляются стальными крюками, которые прибиваются гвоздями к обрешетке с шагом 700 мм.

9. Вертикальные поверхности конструкций, выступающих над кровлей выполненые из кирпича должны быть оштукатурены цементно-песчаным р-ром М150 на высоту заведения кровельного ковра.

10. Снегозадержатели трубчатые устанавливаются с дворовой стороны с креплением их к обрешетке.

Условные обозначения:

кровля из 3-х слойного рубероидного ковра

22,2% уклон кровли

Изм.	Кол.уч	Лист	Nдок.	Подпись	Дата	3287-АС		
						Реконструкция административного здания расположенного по адресу ул. Х. Чурина 116 в г. Уральске.		
ГИП		Чекалин В.			11.20	Административное здание	Стадия	Лист	Листов
Рук. гр.		Шерстянкина					Р.П.	13	24
Выполнил		Сергиенко			11.20	План кровли М1:100	ТОО "Гипрогаз" г. Уральск.		
Н.контроль		Шерстянкина							

Деталь примыкания кровли к парапету

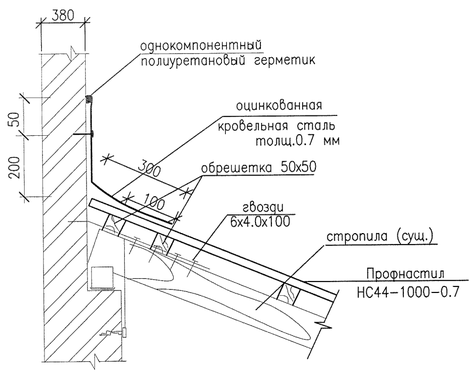

Узел 1 карнизного свеса

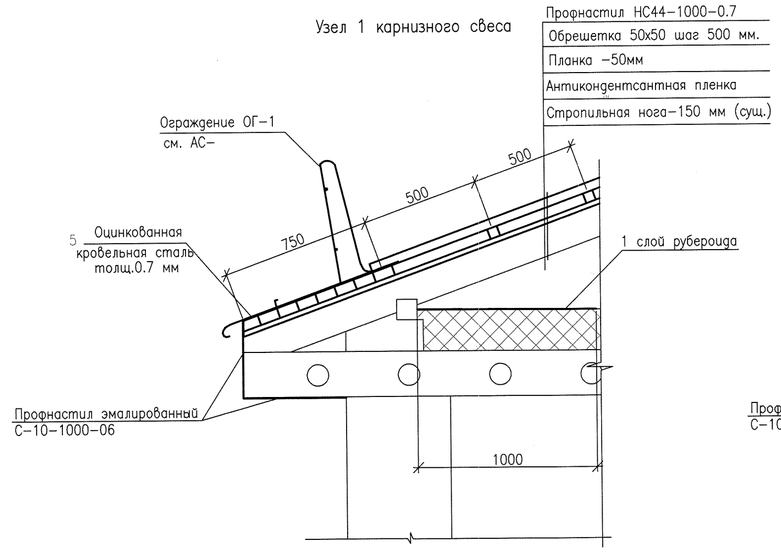

Узел 2 карнизного свеса

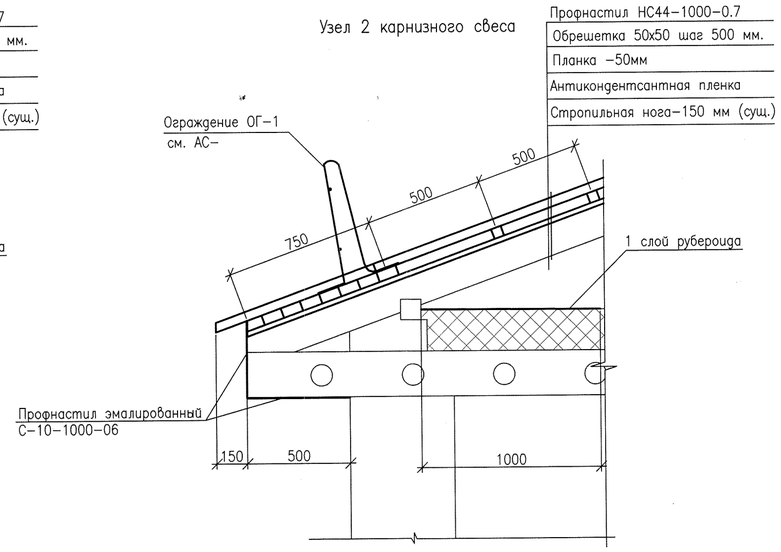

Деталь устройства парапетного фартука

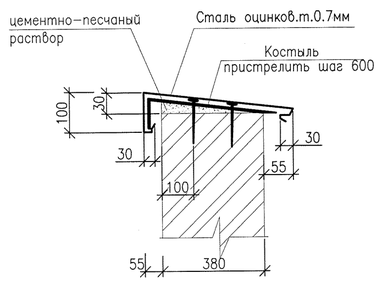

Узел 3 карнизного свеса

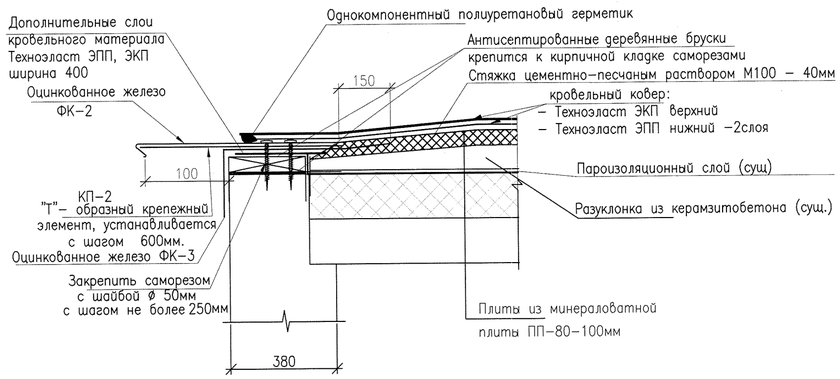

Спецификация

МАРКА, ПОЗ.	ОБОЗНАЧЕНИЕ	НАИМЕНОВАНИЕ	КОЛ. ШТ	МАССА ЕД.КГ	ПРИМЕЧ.
		ЖЕЛОБ ИЗ КРОВ. ОЦИНКОВ. СТАЛИ			
	ГОСТ 14918-2020	Лист б=0,5ММ м2	20,0		
		КРЮКИ			ДЛЯ КРЕПЛЕНИЯ ЖЕЛОБА
	ГОСТ 103-2006	— 20х4 L=540ММ	30	0.34	10,2
		ВОДОСТОЧНЫЕ ТРУБЫ			
	ГОСТ 14918-2020	ЛИСТ б=0,5ММ ø130 L=14900ММ	4	31.2	
		КОСТЫЛИ			ДЛЯ КРЕПЛЕНИЯ ВОДОСТОЧНОЙ ТРУБЫ
	ГОСТ 103-2006	— 20х4 L=610ММ	44	0.38	16.72

Крепление водосточной трубы.

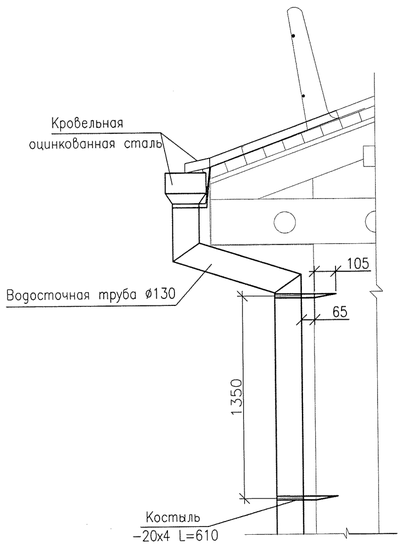

Воронка

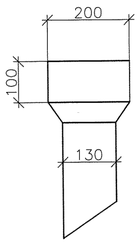

Костыль

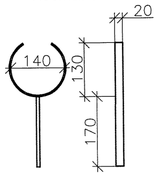

Примечания

1. Кровельный ковер устроить из 3-х слоев. Для верхнего слоя применить кровельный материал с крупнозернистой посыпкой "Унифлекс ЭКП", материал нижнего слоя "Унифлекс ЭПП", кровельной компании "Технониколь"
2. По существующей разуклонке из керамзитового гравия устроить цементно-песчаную стяжку толщиной 40 мм с армированием дорожной сеткой ø3мм с шагом 100х100мм. Вес-166.5кг.

Изм.	Кол.уч	Лист	Nдок.	Подпись	Дата
ГИП		Чекалин В.			
Рук. гр.		Шерстянкина			
Выполнил		Сергиенко			
Н.контроль		Шерстянкина			

3287-АС

Реконструкция административного здания расположенного по адресу ул. Х. Чурина 116 в г. Уральске.

Административное здание

Стадия	Лист	Листов
Р.П.	14	

Детали кровли.

ТОО "Гипрогаз" г. Уральск.

ИНВ. N° ПОДЛ. | ПОДП. И ДАТА | ВЗАМ. ИНВ. N°

Спецификация

МАРКА, ПОЗ.	ОБОЗНАЧЕНИЕ	НАИМЕНОВАНИЕ	КОЛ. ШТ	МАССА ЕД.КГ	ПРИМЕЧ.
1	ГОСТ 24045-2016	Профнастил НС44-1000-0,7 окраш. $м^2$	1360,0		RAL 6005
2	ГОСТ 14918-2020	Коньковый лист профлиста п.м	18,0		RAL 6005
3	ГОСТ 24045-2016	Профнастил эмалированный С10-1000-0,6 (подшивка карнизов) $м^2$	46,0		RAL 9010
4	ГОСТ 14918-2020	Оцинкованная кровельная сталь t=0.7мм В=1260 мм м2	38,0		ендовы
5	ГОСТ 14918-2020	Оцинкованная кровельная сталь(окрашен) t=0.7мм	29,0		RAL 6005 на свес
6	ГОСТ 14918-2020	Оцинкованная кровельная сталь(окрашен) t=0.7мм на горизонтальные обделки м2	74,0		RAL 6005
7	АС-17	Фартук парапетный ФП-1 п.м.	200,0		RAL 6005
8	АС-16	Костыль КП-1 ш.т.	286		
9	АС-21	Фартук парапетный ФП-2 п.м.	22.0		RAL 6005
10	АС-18	Костыль КП-2 ш.т.	37		
11	АС-19	Фартук карнизный ФК-1 п.м.	22.0		RAL 6005
12	АС-20	Фартук парапетный ФП-2 п.м.	224,0		RAL 6005
ОГ-1	АС-15	Ограждение кровли ОГ-1 п.м.	38.4		
13		Снегозадержатель трубчатый Д=3000мм	19		ш.т.
КП-1	ГОСТ 8486-86	Обрешетка 50х50 шаг 500мм $м^2$	1360,0		
ФП-2	ГОСТ 8486-86	Контробрешетка 30х50мм п.м.	1250,0		
КП-2		Антиконденсантная подкровельная пленка ЮТАФОЛ $м^2$	1460,0		
ФК-1	ГОСТ 8486-86	Лестница из дерева ш.т.	3		ш.т
ФП-1	ГОСТ 8486-86	Слуховое окно ш.т.	3		ш.т
14	ТУ 5774-042-00288739-99	1-но слойный ковер -(ЭКП) верхний $м^2$	160		
15	ТУ 5774-042-00288739-99	2-х слойный ковер - (ЭПП) нижний $м^2$	160		
	ГОСТ 9573-2012	Плиты из минераловатной плиты ПП-80	127,6		м3
	ГОСТ 30547-97	Пароизоляционная пленка	1276		м2
	ГОСТ 28013-98	Стяжка цементно песчаного раствора М100 б=40мм	57,44		м3
	ГОСТ 23279-2012	сетка 3В 500С 100/100 м2	1276	1,11	1416,4кг

Спецификация доборных элементов крыши

Марка, поз.	Наименовние	Сечение ММ.
2	Коньковый элемент из тонколистовой стали с защитным лакокрасочным покрытием ГОСТ 30246-2016 t не менее 0,7мм	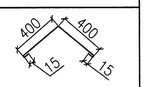
4	Элемент ендовы из тонколистовой стали с защитным лакокрасочным покрытием ГОСТ 30246-2016 t не менее 0,7мм	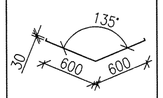
3	Элемент карниза Профнастил С10-1000-0,6 ГОСТ 24045 - 2016	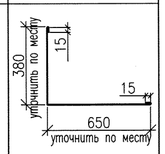

ОГ-1

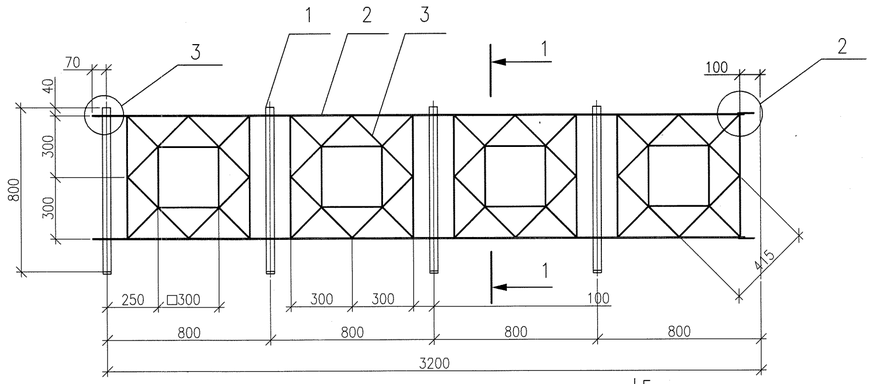

1-1

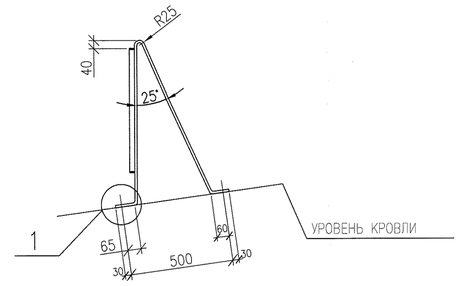

Узел 1

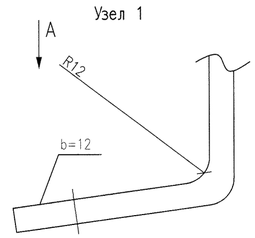

Узел 2

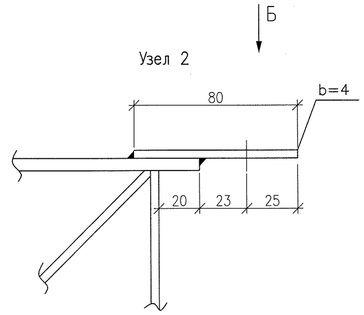

Узел 3

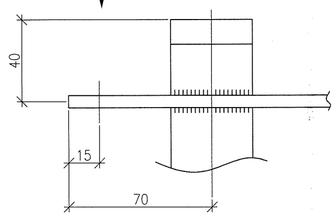

Вид по А

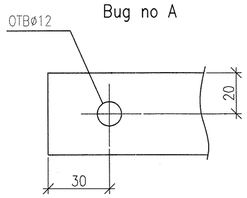

Вид по Б

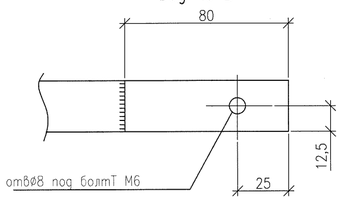

Вид по В

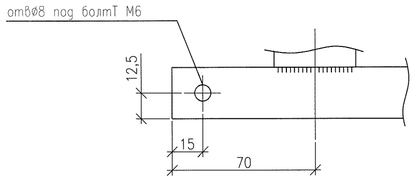

Спецификация материалов на ОГ-1

ПОЗ.	ОБОЗНАЧЕНИЕ	НАИМЕНОВАНИЕ	КОЛ	МАССА ЕД.КГ	ПРИМЕ-ЧАНИЕ
1	ГОСТ 103-2006	ПОЛОСА 12х40, L=2000 ММ	52	7,54	392.08кг
2	ГОСТ 103-2006	ПОЛОСА 6х25			1266кг
3	ГОСТ 103-2006	ПОЛОСА 4х25			201кг.
		КРЕПЕЖНЫЕ ДЕТАЛИ			
	ГОСТ 1144-80	ШУРУП А 10х110.09.3	120	0,08	
	ГОСТ 7798-70*	БОЛТ М6х30.58	40	0,00666	
	ГОСТ 5915-70*	ГАЙКА М6.5	40	0,00244	
	ГОСТ 11371-78*	ШАЙБА М6.01.5	40	0,00086	
	ГОСТ 6402-70*	ШАЙБА М6.65Г	40	0,00049	

Примечания:

Все деревянные конструкции крыши обработать суперфосфатным составом:

(суперфосфат по ГОСТ 5956-78-70%, вода-30%) за 2 раза.

Изм.	Кол.уч	Лист	Nдок.	Подпись	Дата
ГИП		Чекалин В.Г.			
Рук. гр.		Шерстянкина			
Выполнил		Сергиенко			
Н.контроль		Шерстянкина			

3287-АС

Реконструкция административного здания расположенного по адресу ул. Х. Чурина 116 в г. Уральске.

Административное здание	Стадия	Лист	Листов
	Р.П.	15	
Спецификация, ОГ-1	ТОО "Гипрогаз" г. Уральск.		

ИНВ. N° ПОДП. | ПОДП. И ДАТА | ВЗАМ. ИНВ. N°

КП– 1

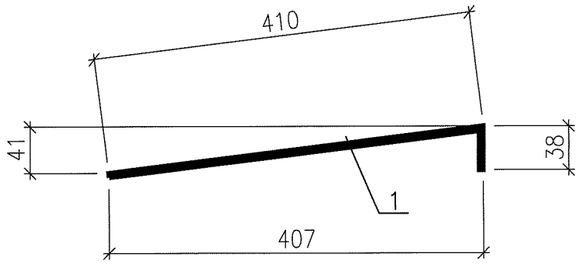

Марка поз.	Обозначение	Наименование	Масса ед.кг	Прим.
1	ГОСТ 19903–2015	Полоса 4 х 40 , L=448мм	0,56	

1. Марка стали С235 по ГОСТ 27772–88
2. Костыль оцинковать

Изм.	Кол.уч	Лист	Nдок.	Подпись	Дата	3287–АС		
						Реконструкция административного здания расположенного по адресу ул. Х. Чурина 116 в г. Уральске.		
ГИП		Чекалин В.				Административное здание	Стадия	Лист	Листов
Рук. гр.		Шерстянкина					Р.П.	16	
Выполнил		Сергиенко							
Н.контроль		Шерстянкина				Костыль КП–1	ТОО "Гипрогаз" г. Уральск.		

ВЗАМ. ИНВ. N° | ПОДП. И ДАТА | ИНВ. N° ПОДЛ.

ФП–1

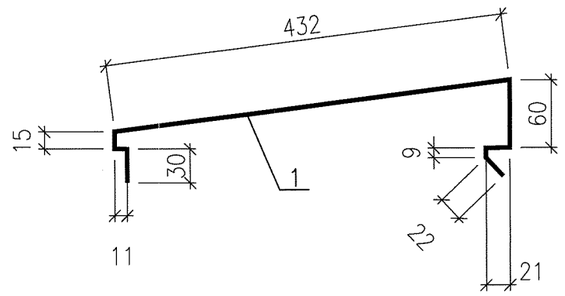

Марка поз.	Обозначение	Наименование	Масса ед.кг	Прим.
1	ГОСТ 14918 – 2020	лист 600 х0,8 1п.м.	3.72	

1. Фартук оцинковать
2. Лицевые стороны фартуков окрасить полимерным порошковым материалом RAL 6005
3. Узлы стыков, способы крепления фартуков разрабатывает фирма изготовитель

Изм.	Кол.уч	Лист	Nдок.	Подпись	Дата	3287–АС		
						Реконструкция административного здания расположенного по адресу ул. Х. Чурина 116 в г. Уральске.		
ГИП		Чекалин В.				Административное здание	Стадия	Лист	Листов
Рук. гр.		Шерстянкина					Р.П.	17	
Выполнил		Сергиенко							
Н.контроль		Шерстянкина				Фартук парапетный ФП–1	ТОО "Гипрогаз" г. Уральск.		

ВЗАМ. ИНВ. N° | ПОДП. И ДАТА | ИНВ. N° ПОДЛ.

КП-2

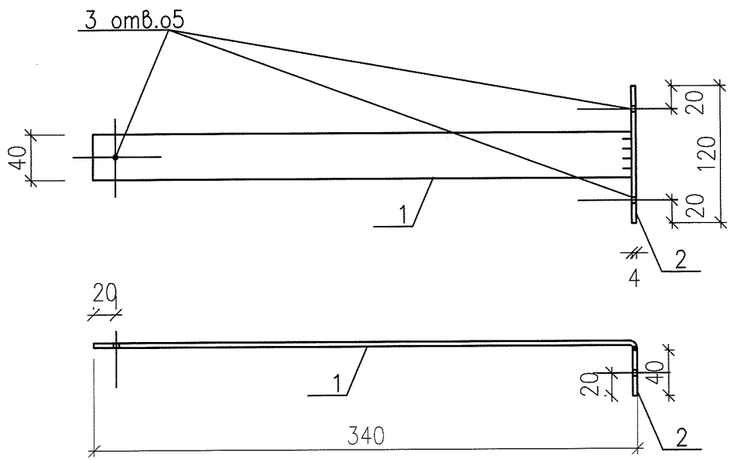

Марка поз.	Обозначение	Наименование	Масса ед.кг	Прим.
1	ГОСТ 19903-2015	Полоса 4 х 40 , L=340	0.43	
2	ГОСТ 19903-2015	Полоса 4 х 40 , L=120	0.15	

1. Марка стали С235 по ГОСТ 27772-2015
2. Костыль оцинковать
3. Сварку производить в соответствии с СП РК 5.03-107-2013, СН РК 5.03-07-2013 Катет сварных швов Kf=4мм

ВЗАМ. ИНВ. N°

ПОДП. И ДАТА

ИНВ. N° ПОДЛ.

Изм.	Кол.уч	Лист	Nдок.	Подпись	Дата
ГИП		Чекалин В.Г.			
Рук. гр.		Шерстянкина			
Выполнил		Сергиенко			
Н.контроль		Шерстянкина			

3287-АС

Реконструкция административного здания расположенного по адресу ул. Х. Чурина 116 в г. Уральске.

Административное здание

Стадия	Лист	Листов
Р.П.	18	

Костыль КП-2

ТОО "Гипрогаз" г. Уральск.

ФК-1

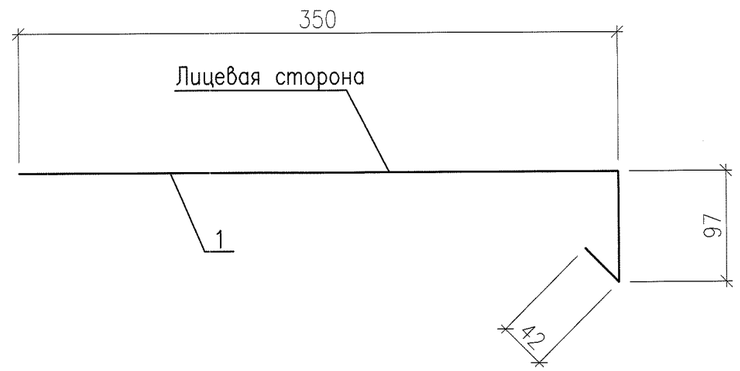

1. Фартук оцинковать
2. Узлы стыков, способы крепления фартуков разрабатывает фирма изготовитель

Марка поз.	Обозначение	Наименование	Кол.	Масса ед.кг	Прим.
1	ГОСТ 14918 - 2020	Лист 490 х 0,8мм п.м	1	3,04	

Общее количество фартуков – 22.0 п.м.

ВЗАМ. ИНВ. N°

ПОДП. И ДАТА

ИНВ. N° ПОДЛ.

Изм.	Кол.уч	Лист	Nдок.	Подпись	Дата
ГИП		Чекалин В.Г.			
Рук. гр.		Шерстянкина			
Выполнил		Сергиенко			
Н.контроль		Шерстянкина			

3287-АС

Реконструкция административного здания расположенного по адресу ул. Х. Чурина 116 в г. Уральске.

Административное здание

Стадия	Лист	Листов
Р.П.	19	

Фартук карнизный ФК-1

ТОО "Гипрогаз" г. Уральск.

ФК-2

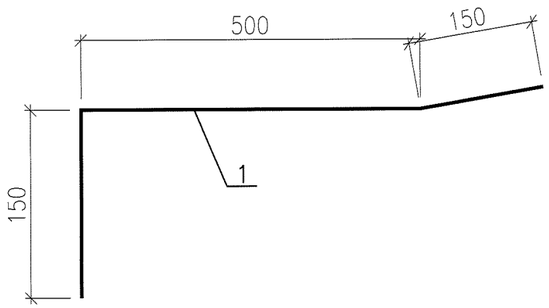

1. Фартук оцинковать
2. Узлы стыков, способы крепления фартуков разрабатывает фирма изготовитель

Марка поз.	Обозначение	Наименование	Кол.	Масса ед.кг	Прим.
1	ГОСТ 14918 – 2020	Лист 800 х 0,8мм п.м	1	5.18	

Общее количество фартуков – 22.0п.м.

Изм.	Кол.уч	Лист	Nдок.	Подпись	Дата	3287–АС		
						Реконструкция административного здания расположенного по адресу ул. Х. Чурина 116 в г. Уральске.		
ГИП		Чекалин В.				Административное здание	Стадия	Лист	Листов
Рук. гр.		Шерстянкина					Р.П.	20	
Выполнил		Сергиенко							
Н.контроль		Шерстянкина				Фартук карнизный ФК–2	ТОО "Гипрогаз" г. Уральск.		

ВЗАМ. ИНВ. N° | ПОДП. И ДАТА | ИНВ. N° ПОДЛ.

ФП–2

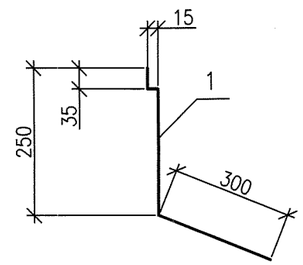

Марка поз.	Обозначение	Наименование	Масса ед.кг	Прим.
1	ГОСТ 14918 – 2020	лист 600 х0,8 1п.м.	3.72	

Общее количество фартуков – 22.0п.м.

Изм.	Кол.уч	Лист	Nдок.	Подпись	Дата	3287–АС		
						Реконструкция административного здания расположенного по адресу ул. Х. Чурина 116 в г. Уральске.		
ГИП		Чекалин В.				Административное здание	Стадия	Лист	Листов
Рук. гр.		Шерстянкина					Р.П.	21	
Выполнил		Сергиенко							
Н.контроль		Шерстянкина				Фартук карнизный ФП–2	ТОО "Гипрогаз" г. Уральск.		

ВЗАМ. ИНВ. N° | ПОДП. И ДАТА | ИНВ. N° ПОДЛ.

ВИД СПЕРЕДИ
М:20

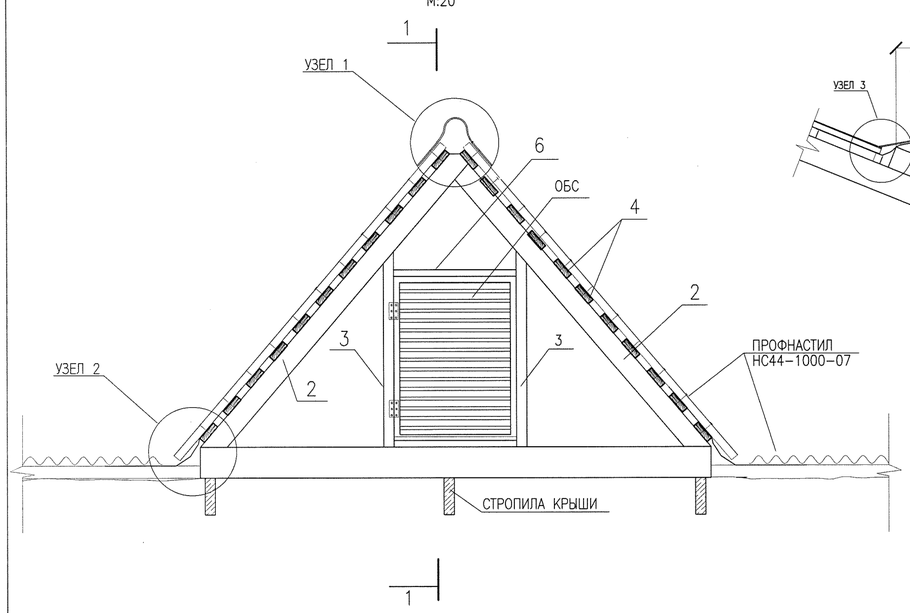

РАЗРЕЗ 1-1
М:20

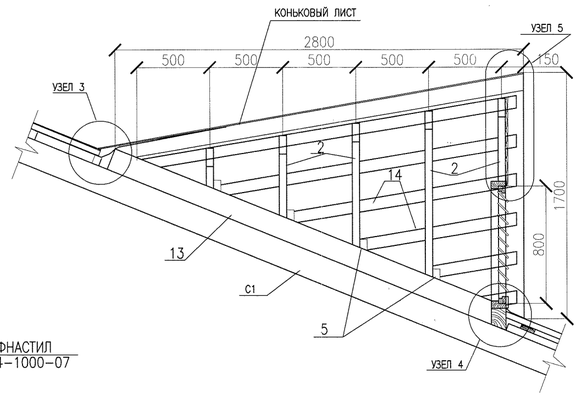

УЗЕЛ 2
М:10

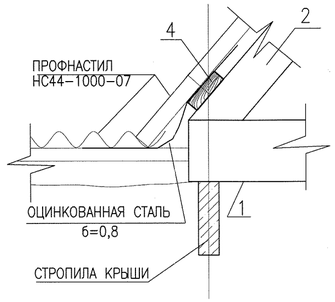

УЗЕЛ 1
М:5

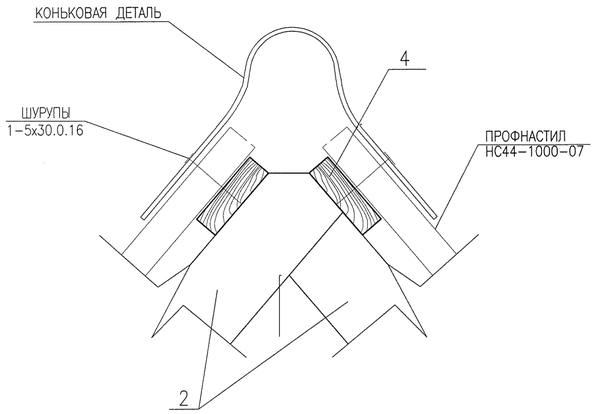

ОКОННЫЙ БЛОК СЛУХОВОГО ОКНА
М:10

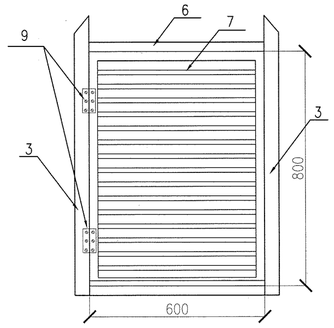

УЗЕЛ 4
М:10

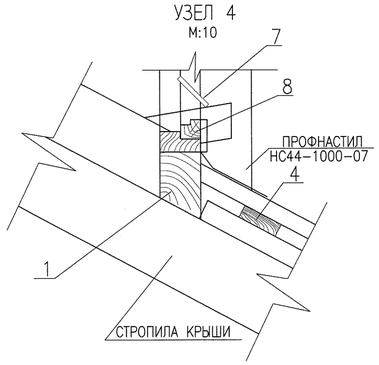

УЗЕЛ 3
М:10

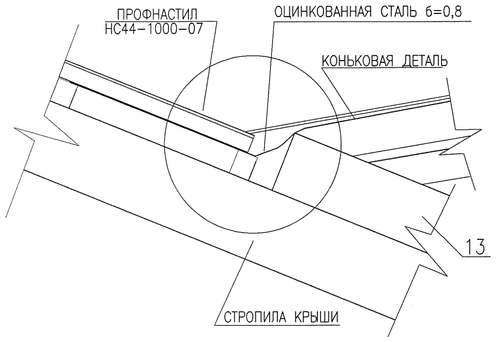

УЗЕЛ 5
М:10

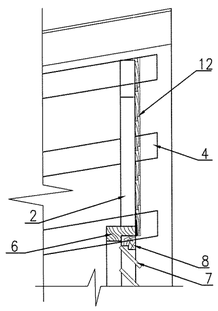

СПЕЦИФИКАЦИЯ

МАРКА, ПОЗИЦИЯ	НАИМЕНОВАНИЕ	СЕЧЕНИЕ ММ	ДЛИНА ММ	ЕД. ИЗМ.	КОЛ-ВО	РАСХОД ДРЕВЕСИНЫ М.КБ. НА 1 ЭЛЕМ.	РАСХОД ДРЕВЕСИНЫ М.КБ. ОБЩИЙ
1	РИГЕЛЬ БЛОКА ОКНА	150х100	2400	ШТ.	1	0.036	0.036
2	СТРОПИЛА	50х100	–	М.П.	13,0		0.065
3	СТОЙКА ОКОННОГО БЛОКА	100х50	905	ШТ.	2	0.0045	0.01
4	РАЗРЕЖЕННЫЙ ДЕРЕВ. БРУС	100х32	–	М.П.	23		0.068
5	ОПОРНЫЙ БРУС	50х70	100	ШТ.	8	0.0004	0.0032
6	КОРОБКА	50х100	–	М.П.	1.6		0.008
7	ЖАЛЮЗИ	13х94		ШТ	9		0.009
8	ПЕРЕПЛЕТ	47х74		М.П.	2.7		0.0094
9	ПЕТЛИ ПНЦ 85 ГОСТ 5088-2005			ШТ.	2		
10	ЗАДВИЖКИ 3Т ГОСТ 5087-80			ШТ.	2		
11	ШУРУПЫ ГОСТ 1145-80*			ШТ.	30		
12	ОБШИВКА ИЗ СТРОГАНЫХ ДОСОК	13х94		М.П.	10.2		0.013
13	ДИАГОНАЛЬНАЯ НОГА	100х150	3500	ШТ.	2	0.05	0.10
						ВСЕГО:	0.4

СПЕЦИФИКАЦИЯ

МАРКА, ПОЗ.	ОБОЗНАЧЕНИЕ	НАИМЕНОВАНИЕ	КОЛ. ШТ	МАССА ЕД.КГ	ПРИМЕЧ.
	ГОСТ 24045-2016	ПРОФЛИСТ НС44-1000-07	5,70		$м^2$
		КОНЬКОВЫЙ элемент	2,8		ПОГ. М
	ГОСТ 14918-2020	ОЦИНКОВАННАЯ СТАЛЬ б=0,8	5.2		$м^2$
	ГОСТ 1144-80	ШУРУПЫ 1-5х30.0.16	0,16		КГ.
	ГОСТ 30246-2016	ДОБРНЫЙ ЭЛЕМЕНТ ОБРАМЛЕНИЯ ОКНА ШИРИНОЙ 490мм	4.0		ПОГ. М
	ГОСТ 30246-2016	ДОБРНЫЙ ЭЛЕМЕНТ ОТЛИВ ОТ ОКНА ШИРИНОЙ 320мм	2.0		ПОГ. М

Изм.	Кол.уч	Лист	Nдок.	Подпись	Дата	3287-АС		
						Реконструкция административного здания расположенного по адресу ул. Х. Чурина 116 в г. Уральске.		
ГИП		Чекалин В.Г.				Административное здание	Стадия	Лист	Листов
Рук. гр.		Шерстянкина					Р.П.	22	
Выполнил		Сергиенко				Слуховое окно	ТОО "Гипрогаз" г. Уральск.		
Н.контроль		Шерстянкина							

ВЗАМ. ИНВ. N° | ПОДП. И ДАТА | ИНВ. N° ПОДЛ.

Вход 1

Схема расположения металлических элементов.

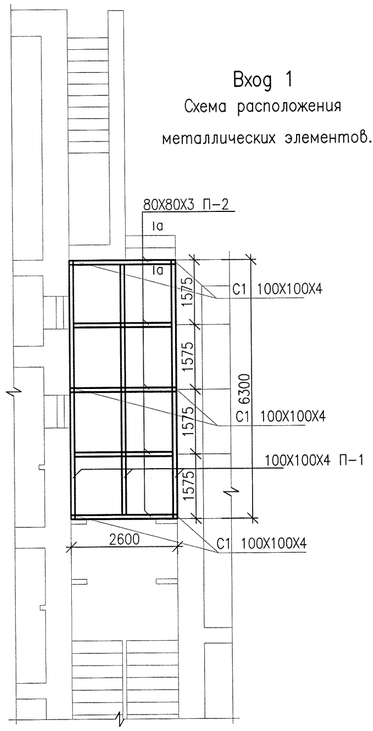

Сечение а-а

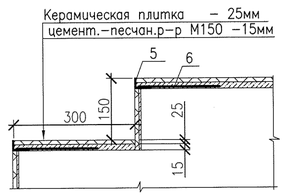

Деталь обрамления ступеней

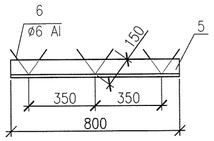

поз.15

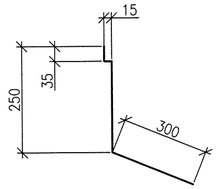

Вход 1

План кровли М1:100

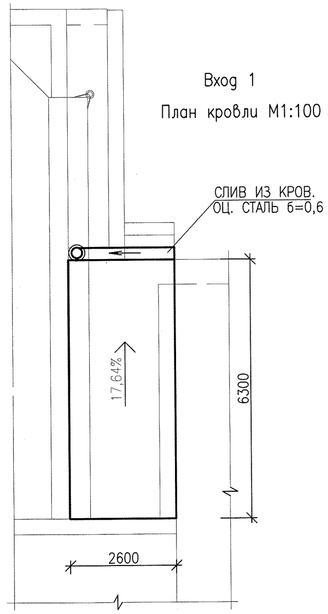

Спецификация

ПОЗ.	ОБОЗНАЧЕНИЕ	НАИМЕНОВАНИЕ	КОЛ.	МАССА ЕД.,КГ	ПРИМЕ-ЧАНИЕ
		ВХОД 1			
С-1,П-1	ГОСТ 30245-2012	ПРОФ.ТРУБА ☐ 100Х100Х4 П.М	35,0	12,0	420 КГ.
П-2	ГОСТ 30245-2012	ПРОФ.ТРУБА ☐ 80Х80Х3 П.М	13,5	7,2	97,2 КГ.
ОП-1	ГОСТ 103-2006	– 200Х150Х10 ШТ.	6	0,29	1,74 КГ.
1	ГОСТ 30245-2012	ПРОФ.ТРУБА ☐ 50Х50Х4 П.М	14.1	5,5	77,55 КГ.
2	ГОСТ 24045-2016	ПРОФЛИСТ С10-1000-0.6 М2	12,0		
3	ГОСТ 24045-2016	ПРОФЛИСТ НС44-1000-07 М2	17,0		
4	ГОСТ 6787-2001	КЕРАМИЧЕСКАЯ ПЛИТКА М2	16,38		
5	ГОСТ 8510-93	УГОЛОК L45Х28Х3 П.М	2,4	1,68	4,03 КГ
6	Ст РК 2591-2014	АРМАТУРА ø6 AI L=300мм ШТ.	9	0,07	0,63 КГ
7	ГОСТ Р 51829-2008	ГВЛ М2	16,38		
8	ГОСТ 8486-86	ОБРЕШЕТКА 50х50 ШАГ 500мм М2	10,0		вход в подвал
9	ГОСТ 24045-2016	ПРОФЛИСТ НС44-1000-07 М2	10,0		вход в подвал
10	КАТАЛОГ HILTI	АНКЕР-ШУРУП HST М10Х130/50 ШТ.	24		
11	ГОСТ 14918-2020	ЛИСТ б=0,5ММ ø130 L=2600 ММ	1		водосточная труба
12	ГОСТ 103-2006	— 20х4 L=610ММ	2	0.38	костыли для водосточной трубы
13	ГОСТ 14918-2020	ЛИСТ б=0,5ММ М2	1,0		желоб
14	ГОСТ 103-2006	— 20х4 L=540ММ	5	0.34	крюк для крепления желоба
15	ГОСТ 14918 -2020	ЛИСТ 600 х 0,8мм П.М	22.0		примыкание кровли к стене

Разрез 1-1

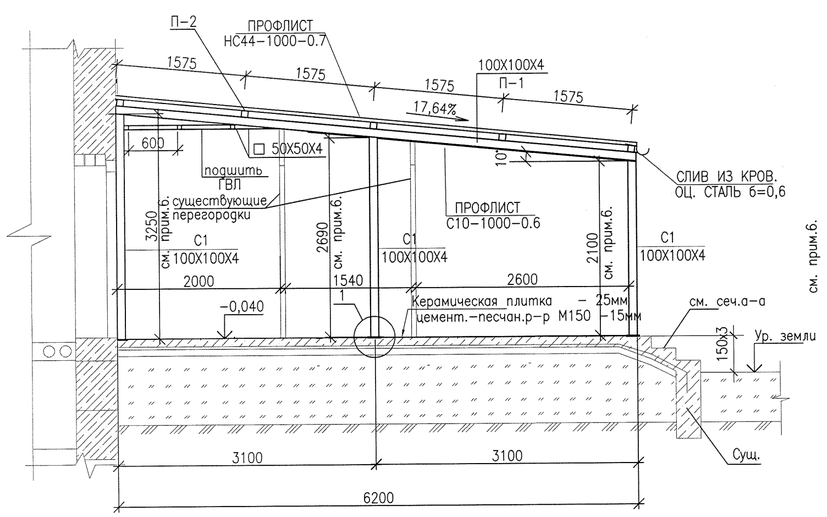

Узел 1

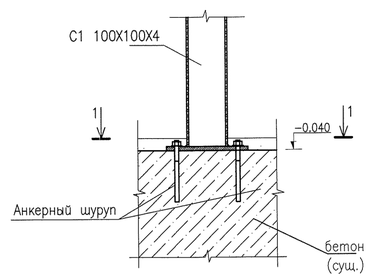

1-1

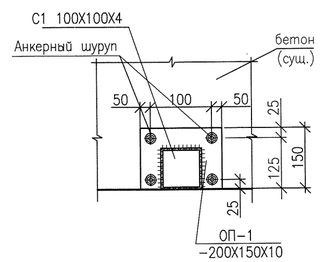

Примечание.

1. СТОЙКИ И ПРОГОНЫ ВЫПОЛНИТЬ ИЗ МЕТАЛЛИЧЕСКОЙ ПРОФТРУБЫ 100Х100Х4.
2. МЕТАЛЛ ВСЕХ КОНСТРУКЦИЙ – МАРКИ С245 ПО ГОСТ 27772-88.
ВСЕ МЕТАЛЛОКОНСТРУКЦИИ СОЕДИНЯТЬ ЭЛЕКТРОДУГОВОЙ СВАРКОЙ ПО ГОСТ 5264-80* ЭЛЕКТРОДАМИ Э-4А ГОСТ 9467-75*. ВЫСОТУ СВАРНЫХ ШВОВ ПРИНЯТЬ ПО НАИМЕНЬШЕЙ ТОЛЩИНЕ СВАРИВАЕМЫХ ЭЛЕМЕНТОВ НО НЕ МЕНЕЕ НШВ.=5ММ.
3. АНТИКОРРОЗИЙНУЮ ЗАЩИТУ ВСЕХ МЕТАЛЛИЧЕСКИХ ЭЛЕМЕНТОВ ПРОИЗВОДИТЬ ЭМАЛЬЮ ПФ-115 ГОСТ 6465-76 ЗА 2 РАЗА ПО ГРУНТОВКЕ ГФ 021 ГОСТ 25129-82.
5. В МЕСТАХ СОПРИКОСНОВЕНИЯ СТОЕК С БЕТОНОМ ВСЕ МЕТАЛЛИЧЕСКИЕ ЭЛЕМЕНТЫ ОБРАБОТАРТЬ БИТУМНОЙ ГИДРОИЗОЛЯЦИЕЙ ЗА 2 РАЗА.
6. ДЛИНЫ ВСЕХ ЭЛЕМЕНТОВ УТОЧНИТЬ ПО МЕСТУ.

Изм.	Кол.уч	Лист	Nдок.	Подпись	Дата	3287-АС		
						Реконструкция административного здания расположенного по адресу ул. Х. Чурина 116 в г. Уральске.		
ГИП		Чекалин В.				Административное здание	Стадия	Лист	Листов
Рук. гр.		Шерстянкина					Р.П.	23	
Выполнил		Сергиенко				Вход 1	ТОО "Гипрогаз" г. Уральск.		
Н.контроль		Шерстянкина							

ИНВ. N° ПОДЛ. | ПОДП. И ДАТА | ВЗАМ. ИНВ. N°

Вентиляционная шахта 1, 2.

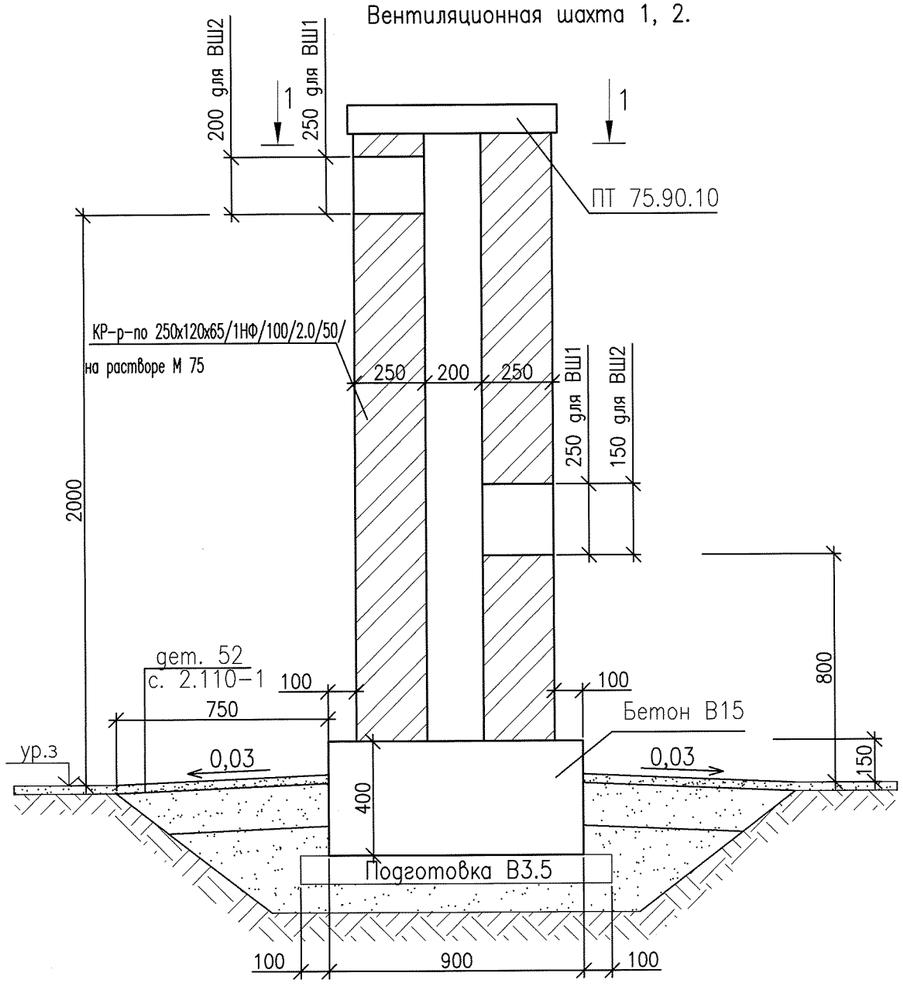

Разрез 1-1

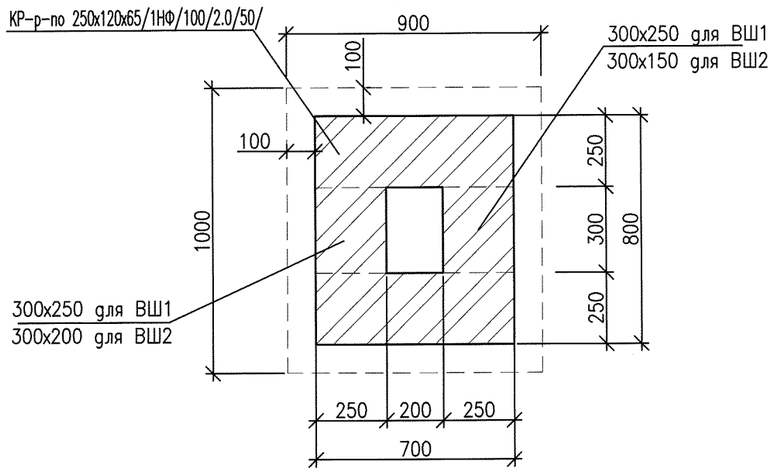

Спецификация

Марка поз.	Обозначение	Наименование	Кол.	Масса ед.кг	Прим.
		ВШ 1,2.	2		
	ГОСТ 530-2012	КР-р-по 250х120х65/1НФ/100/2.0/50	1,1		м3
		Бетон кл В15	0,36		м3
		Бетон кл. В3.5	0,15		м3
	ГОСТ 9128-2013	горячая среднезернистая асфальтобетонная смесь-30мм	0,16		м3
	ГОСТ 8267-93*	щебень R=600 кг/см2 -150мм	0,77		м3
	серия 3.006.1-8 в.3-1	ПТ 75.90.10	1		шт.

1.Боковые поверхности фундаментов, соприкасающиеся с грунтом, обмазать горячим битумом за 2 раза.
2.Над проемами в кирпичной кладке устанавливается арматура d12 A I в слое цементно песчаного раствора толщиной 30мм с шагом 50мм. Стержни завести за края отверстий на 250мм. Расход -6.4кг.

Изм.	Кол.уч	Лист	Nдок.	Подпись	Дата	3287-АС		
						Реконструкция административного здания расположенного по адресу ул. Х. Чурина 116 в г. Уральске.		
ГИП		Чекалин В.				Административное здание	Стадия	Лист	Листов
Рук. гр.		Шерстянкина					Р.П.	24	
Выполнил		Сергиенко							
Н.контроль		Шерстянкина				Вентиляционная шахта 1, 2.	ТОО "Гипрогаз" г. Уральск.	

ВЗАМ. ИНВ. N°
ПОДП. И ДАТА
ИНВ. N° ПОДЛ.