Перечень чертежей марки АС (начало)

Лист	Наименование	Примечание
	Чертежи марки АС	
1	Общие данные (начало)	
2	Общие данные (окончание)	
3	Указания по возведению каменных конструкций в зимних условиях.	
4	Фасады в осях 1 - 10, 10 - 1	
5	Фасады в осях А - И, И- А	
6	Кладочный и отделочный план цокольного этажа	
7	Кладочный план 1 этажа	
8	Кладочный план 2 этажа	
9	Кладочный и отделочный на отм + 6. 975	
10	Разрезы 1 - 1, 2 - 2. Узел 1. Сечение 1 - 1.	
11	Детали усиления стен. Кладка простенков.Армирование.	
11а	Проект устранения просадочных свойств грунта	
12	План фундаментов. Сечения 9- 9, 11 - 11, 12 - 12. Сетки С 1, С 2. Спецификация. Фрагменты по оси Г и Д.	
13	Развёртки фундаментов	
13а	Развёртки фундаментов. Спецификации.	
14	Монолитные плиты МП 1 - МП 5. Балки Б 1 - Б 6. Спецификации.	
14а	Сечения фундаментов 1-1 - 8-8, 10-10. Узел 1. Герметичный приямок.	
15	Отделочный план цокольного этажа	
16	Отделочный план 1 этажа	
16а	Отделочный план 2 этажа	
17	Спецификация заполнения внутренних и наружных дверных и оконных проёмов. Эскизы окон.	
18	Ведомость перемычек. Витражи Вт 1 - Вт - 7. Спецификация.	
18а	Экспликация полов.. Витраж В 8.	
19	План плит перекрытия цокольного этажа	
20	План плит перекрытия 1 этажа. Опалубочные чертежи прогонов и опорных подушек.	
21	Планы плит перекрытия 2 этажа и на отм. 9.700	
22	Спецификация элементов перекрытия. Монолитные участки.	
23	Лестница ЛК 1. Планы. Разрезы, узлы 1 - 3	
24	Лестница ЛК 2. Крыльцо № 3, 4 Разрезы 1-1 - 4-4, узел 2. Сеч.а - а	
25	Лестница ЛК 3. Крыльцо № 6, 7. Разрезы 1-1 - 4-4, узлы 1 - 3	
26	Лестница ЛК 2, 3 Узлы 4, 5. Сечения.	
27	Стремянка МС-1.	
28	Лифт №1. Лифт№2. Развертки стен шахт. Разрез Г - Г. Узлы.	
29	Лифт №1. Лифт№2. Разрезы шахт Б-Б, В-В, Е -Е .	
30	Лифт №1. Лифт№2. Сечения А-А, Д-Д.	
31	Лифт №1. Лифт№2. Плита перекрытия Пм-1.	
32	Лифт №1. Лифт№2. Плита фундаментная Пф-1.	
33	Лифт №1. Лифт№2. Закладные детали Зд 1 - Зд-8.	
34	Лифт №1. Лифт№2. Люк машиного помещения Л-1.	

Перечень чертежей марки АС (окончание)

Лист	Наименование	Примечание
35	Лифт №1. Лифт№2. Люк машинного отделения Л 2.	
36	Ж.б. монолитный пояс. План, сечения.	
37	Ж.б. монолитный пояс. Сечения, спецификации.	
38	Крыльцо № 9	
39	План кровли.	
40	План чердака	
41	Схема расположения элементов стропил в осях Б - И	
42	Схема расположения элементов стропил в осях А - Б	
43	Спецификация элементов крыши	
44	Разрезы по крыше 1-1 - 4-4.	
45	Разрезы по крыше 5-5 - 8-8	
46	Разрезы по крыше 9-9 - 14-14	
47	Узлы крыши 1 - 5, Д.	
48	Узлы крыши 6 - 13, I - I.	
49	Узлы крыши 14 - 21.	
50	Люк выхода на крышу	
51	Ограждение на крыше ОК - 1	
52	Вентиляционные шахты	
53 -65	Ведомость отделки помещений	
66	Монолитные участки перекрытия МУ 3, 4	
67	Крыльцо входа № 1. Пандус № 1 , Планы, развёртки.	
68	Крыльцо входа № 1. Пандус № 1 , Спецификация. Узлы	
69	Крыльцо входа № 1. План стальных элементов навеса. Ферма Ф 1	
70	Крыльцо входа № 2. Пандус № 2. Планы, сечения . развёртки фунд-ных блоков.	
70а	Крыльцо входа № 2. Пандус № 2. Сеч. 4 - 4, развёртки 6, 7.	
71	Крыльцо входа № 8.	
72	Крыльцо входа № 5.	
73	Венткамера № 1, 2	
74	Венткамера № 2	
75	Перегородка санузла	
76	План отверстий и вентканалов цокольного этажа	
77	План отверстий и вентканалов первого этажа	
78	План отверстий и вентканалов второго этажа	
79	Лоток Л 1	
80	Лоток Л 2	

50

Общие указания:

1. Настоящий комплект строительной части проекта разработан на основании исходных данных, приведенных в общей пояснительной записке и в соответствии с другими основными комплектами рабочих чертежей , СН РК 3.02 - 13 - 2014, СП РК 3.02-113-2014 " Лечебно - профилактические учреждения ".
2. Проект разработан для следующих условий строительства :
   - нормативное значение ветрового давления по НП .2.2.1 к СП РК EN1991-1-4:2005/2011 - III р-н - 38 кг/м2
   - максимальная снеговая нагрузка по т.2.1 НП к СН РК EN 1991-1-3^2003/2011 - - II снеговой район - 120кг / м2,
   - средняя температура наиболее холодной пятидневки -29,6°С
3. Согласно Технического регламента № 155010 от17.08.2017г. " Общие требования к пожарной безопасности ";
   - функционально - типологическая группа здания - Ф 3.4 " Поликлиники и амбулатории".
   - степень огнестойкости - II
   -степень ответственности - нормальная.
4. За условную отметку 0.000 принята отметка пола первого этажа., что соответствует абсолютной отметке 94.200.
5. Здание представляет собой корпус в виде буквы Н с цокольным этажом двух этажный.

   Конструктивное решение принято с продольными несущими кирпичными стенами, сборным ж. б перекрытием и сборно монолитными бетонными и ж.б фундаментами,

   Лестницы приняты сборные железобетонные.
6. Грунты в основании фундаментов - глины просадочные II типа до глубины 7,0 - 7,5 м со следующими расчётными характеристиками:

   ИГЭ - 3

   - плотность - 1,81 / 1,99 т/м3; - сцепление - - / 0,33 кг/см2;
   - угол внутреннего трения - -/16град ; - модуль деформации - 68 /40 кг/см2;

   Уровень грунтовых вод до глубины 10 м от поверхности земли не вскрыты.

   Грунты сильноагрессивные по отношению к бетонам по ГОСТ 10178-85 с маркой по водонепроницаемости - W4, W 6 , к железобетону сильноагрессивные. Содержание хлоридов - 426-1331 мг / кг, содержание сульфатов - до 6301 мг / кг. Обладают от низкой до высокой степенью коррозионной активности к углеродистой и низколегированной стали. Коррозионная активность - ρ = 14,2 - 124 Ом / м.
7. Производство работ выполнять в соответствии с рабочими чертежами, проектом производства работ и СН РК 5.03 - 07 - 2013, СП РК5.03-107 - 2013 " Несущие и ограждающие конструкции".

Указания по антикоррозийной защите строительных конструкций.

1. Защиту строительных конструкций от коррозии выполнять в соответствии с требованиями, приведёнными в СН РК 2.01 -01- 2013 , СП РК 2.01-101-2013 " Защита строителных конструкций от коррозии " и указаниями, приведёнными на чертежах проекта.
2. Необетонируемые закладные детали ж. б. конструкций и соединительные элементы из углеродистой стали, а также закладные детали ограждающих конструкций должны быть защищены металлическим (цинковым покрытием). Толщину металлических цинковых покрытий принять 120-150мкм, а наносимых горячим цинкованием или гольваническим методом - 50-60 мкм.
3. Сварные швы и прилегающие к ним места на поверхности стальных закладных деталей и соединительных элементов, на которых при сварке повреждено металлическое покрытие, дополнительно оцинковать с толщиной покрытия 100 мкм.
4. Все бетонные и ж.б. элементы, соприкасающиеся с грунтом, выполнить на султфатостойком портландцементе см дополнительной обмазкой поверхностей, соприкасающихся с грунтом..

Согласовано:
ВК Шапошников
ОВ Калинкина

Проект разработан в соответствии с действующими нормами и правилами, действующими в РК, и предусматривает мероприятия, обеспечивающие взрывобезопасность, пожаробезопасность при эксплуатации зданий и сооружений.

Гл. инженер проекта Храмов А.А.

Инв. N подл. | Подпись и дата | Взам. инв. N

Изм.	Кол.уч.	Лист	№ док.	Подпись	Дата
ГИП		Храмов А.А.			
Проверил		Малахова Е.Б.			
Разработал		Погодаева О.Н.			
Н. контр.		Храмов А. А.			

1333 - 1 - АС

Строительство районной поликлиники на 200 посещений в смену в с. Федоровка Теректинского района Западно-Казахстанской области.

Поликлиника на 200 посещений

Стадия	Лист	Листов
РП	1	84

Общие данные (начало)

ТОО"Кульман"

Формат А 2

Ведомость марок рабочих чертежей проекта

Обозначение	Наименование	Примечание
АС	Архитектурно–строительные чертежи	
ТХ	Технологические чертежи	
ОВ	Отопление и Вентиляция	
ВК	Водопровод и канализация	
ПС	Пожарная сигнализация	
ЭО	Электроснабжение	
СС	Связь и сигнализация	
АСК	Антиобледенительная система кровли	

Перечень ссылочных и прилагаемых документов

Обозначение	Наименование	Примечание
	Ссылочные документы	
ГОСТ 13579-78	Блоки бетонные для стен подвалов	
2.130- 8	Детали многослойных кирпичных и каменных наружных стен жилых и общественных зданий	
1.225 - 2 вып. 11	Железобетонные прогоны и опорные подушки	
1.038.1 - 1	Перемычки для зданий с кирпичными стенами	
Серия 1.141-1. в 60, 64	Многопустотные ж.б .плиты перекрытия .	
ГОСТ 30970 - 02	Блоки дверные из поливинилхлоридных профилей	
ГОСТ 30674 - 99	Блоки оконные из поливинилхлоридных профилей	
ГОСТ 30673 - 99	Профили поливинилхлоридные для оконных и дверных блоков	
ТУ 5835 - 003 - 03946450-96	Каталог сборных ячеистобетонных изделий для строительства жилых и промышленных зданий и объектов соцкультбыта	
1.238.1 - 1	Железобетонныекозырьки входов и парапетные плиты для жилых и общественных зданий.	
3.400 - 6 / 76	Унифицированные закладные детали сборных ж. б.конструкций инженерных сооружений промышленных предприятий	
1.155 - 1	Бетонные ступени	
1.251.1 - 4. 1	Лестничные марши для общественных зданий	
1.252.1 - 4. 1	Лестничные площадки для общественных зданий	
Серия РК 1.031.9 - 3.01	Комплектные системы КНАУФ. Перегородки поэлементной сборки из КВЛ на металлическом каркасе.	
ТУ 640 РК 38729075- -ТОО-01-2000	Оконные блоки, балконные двери, витражи и модули из металлопластиковых профилей.	
1.256.2-1 вып. 1	Металлические ограждения лестниц общественных зданий	
1.100.2 - 5.1	Металлические изделия жилых зданий	
СТ РК 945 - 92	Камни бетонные стеновые. ТУ	
ГОСТ 24698 - 81	Двери деревянные наружные для жилых и общественных зданий	
1.246.1 - 4	Плиты плоские железобетонные	
3.006.1 - 8	Сборные ж.б каналы и тоннели из лотковых элементов.	
1.236 - 5.1	Противопожарные двери деревянные, пропитанные антипиреном	
СТ РК 949 - 92	Плиты перекрытия железобетонные многопустотные.	

Ведомость спецификаций

Лист	Наименование	Примеч.
9,29,31	Спецификация элементов для машинного помещения.	
10	Спецификация перекрытия подпольных каналов и узла опирания перегородок.	
11	Спецификация элементов армирования наружных стен.	
12	Спецификация армирования стен подвала.	
13а, 14	Спецификация элементов фундамента.	
17	Спецификация заполнения внутренних и наружных дверных и оконных проемов.	
18	Спецификация перемычек и витражей.	
20-22	Спецификация элементов перекрытия и покрытия.	
23	Спецификация элементов лестницы ЛК 1 и козырька КВ 2.	
24	Спецификация элементов лестницы ЛК 2 и крыльца № 4.	
25	Спецификация элементов лестницы ЛК 3 и крыльца № 7.	
27	Спецификация на стремянку МС 1	
32	Спецификация на фундаментную плиту лифтов.	
33-35	Спецификация элементов шахты и перекрытия лифтов.	
36	Спецификация железобетонного пояса ЖБ 1.	
38	Спецификация элементов входа № 9.	
40, 43 50,51	Спецификация элементов стропил и кровли.	
52	Спецификация на вентиляционные шахты.	
66	Спецификация элементов монолитных участков.	
67-69	Спецификация элементов крыльца входа № 1 и пандуса № 1.	
70	Спецификация элементов крыльца входа № 2 и пандуса № 2.	
71	Спецификация элементов входа № 8.	
72	Спецификация элементов входа № 5	
73	Спецификация элементов венткамер № 1, 2.	
75	Спецификация элементов перегородки санузла.	
79	Спецификация элементов лотка Л 1.	
80	Спецификация элементов лотка Л 2.	

Технические показатели :

Наименование показателя	Един. измер.	Количество					Примечание
		Всего	в том числе;				
			Цокольн. этаж	1 этаж	2 этаж	Тех.этаж на отм. +6.600	
Площадь застройки	м 2	2426,4					
в т. ч крыльца и пандусы	м 2	171,0					
Общая площадь	м 2	6218,9	2032,1	2074,2	2062,0	50,6	
Площадь помещений	м 2	5677,4	1855,1	1890,6	1881,1	50,6	
в т.ч расчётная	м 2	3917	661,4	1653,2	1602,4	-	
полезная	м 2	5533,5	1832,6	1831,5	1818,8	50,6	
Строительный объем	м 3	27706					
в т. ч. - цокольнывй этаж	м 3	7442,8					

Условные обозначения

640 - стены наружные 3-х слойные кирпичные см. АС - 11

100 - перегородки из ячеистого бетона см. АС - 6

120 - перегородки из керамического кирпмча см. АС - 6

100 - перегородки из лёгкобетонных блоков - см. АС - 6

Изм.	Кол.уч.	Лист	№ док.	Подпись	Дата	1333 - 1 - АС		
						Строительство районной поликлиники на 200 посещений в смену в с. Федоровка Терсектинского района Западно-Казахстанской области.		
ГИП		Храмов А. А.				Поликлиника на 200 посещений	Стадия	Лист	Листов
Проверил		Мандахова Е.Б.			08.20		РП	2	
Разработал		Погодаева О.Н.				Общие данные (окончание)	ТОО"Кульман"		
Н. контр.		Храмов А. А.							

Указания по возведению каменных конструкций в зимних условиях.

Настоящими указаниями предусматривается возможность возведения стен из глиняного обыкновенного пластического прессования и силикатного кирпича в зимних условиях беспрогревным способом, при котором кладка стен выполняется на растворах с противоморозными добавками. твердеющих на морозе

Применение данного способа производства работ в зимних условиях предусматривает необходимость обоспечения требуемой несущей способности конструкций как в процессе их возведения так и при эксплуатации здания.

При возведении стен в зимних условиях необходимо следить за тем, чтобы несущая способность кладки при любой стадии готовности здания была не ниже величины действующей на неё нагрузки. При применении марок кирпича, требумых проектом для летних условий производства работ с учётом требований настоящих "указаний" необходимо, чтобы минимальная фактическая (подтвержденная лабораторными испытаниями) прочность раствора кладки при разной степени готовности здания была не ниже указанной в таблице №1.

При сдаче здания в эксплуатацию документально (запись в журнале работ, паспорт, результаты лабороторных испытаний) должно быть подтвержено применение марок раствора, требуемых настоящими "указаниями" для разных температурных условий возведения кладки.

В качестве противоморозных добавок, обеспечивающих твердения раствора на морозе, рекомендуется применять нитрит патрия или поташ. Допускается применять и другие разновидности химических добавок, обеспечивающих твердение раствора на морозе, не вызывающих коррозии арматуры и каменных материалов кладки, обеспечивающих долговечность растворов в эксплуатационных условиях, а также достаточно проверенных как в лабораторных условиях так и опытном строительстве и рекомендованных для массового внедрения научно-исследовательскими и строительными организациями.

Интенсивное твердение растворов с противоморозными добавками, введенными в количестве, указанном в таблице №2, происходит при минимальной температуре наружного воздуха до -15°С.

При использовании в качестве противоморозной добавки поташа, который является сильным ускорителем схватывания, должны обеспечиваться условия сохранения рабочей подвижности раствора в течение 1,5-2 часов, т. е., периода, достаточного для укладки его в дело. Для этой цели в раствор с добавками поташа вводится водный раствор СДБ или других замедлителей схватывания, рекомендованных головными научно-исследовательскими организациями.

Потребное количество СДБ устанавливается на пробных замесах, но должно быть не более 1% по весу - для портландцементов и не более 2,5% для шлакопортландцементов.

Указания по производству кладочных работ в зимних условиях

Кладочные растворы с химическими добавками рекомендуется приготовлять на портландцементе марки не ниже "300" Для случаев, когда по темпам возведения здания не требуется интенсивного накопления прочности, допускается применять для приготовления кладочных растворов шлакопортландцементы и пуццолановые портландцементы марки не ниже "300", а также портландцементы марки не ниже "200" сучётом замедленного их твердения.

Обыкновенные растворы для кладки способом замораживания допускается приготовлять на портландцементах марок 200 ÷ 300.

Приготовление растворов на цементах для строительых романцементе и местных известковых вяжущих (известково-шлакового и др.) не допускаетсяя.

Контроль за состоянием кладки и мероприятия по подготовке к весеннему оттаиванию раствора.

Для обеспечения требуемой несущей способности конструкций здания как впроцессе его возведения , так и в процессе эксплуатации должен осуществляться систематический контроль качества материалов и выполнения работ.

Контроль прочности кирпича должен производиться независиот данных заводских паспортов. Испытанию в соответствии с требованиями ГОСТ должны подвергаться образцы каждой новой партии кирпича, поступающей на стройплощадку. Данные паспортов и результатов контрольных испытаний следует заносить в специальный журнал.

Установка арматурных сеток в кладку, анкеров, связей в стенах и между панелями перекрытий должна актироваться.

При возведении каменных конструкций, для проведения последующего контроля прочности раствора, необходимо изготовить из него контрольные образцы - кубики размером 7х7х7 см всоответствии с требованиями ГОСТ. Количество изготавляемых контрольных образцов должно быть не менее 18 на каждом возводимом этаже.Образцы рекомендуется хранить при строительной лаборатории в специально отведенном месте. Температурные условия хранения обрацов должны соответствовать температурным условиям возведенной кладки. Сверху образцы должны закрываться толем или другими рулонными материалами от поподания на них воды или снега.

Испытание контрольных кубиков раствора (по 3 кубика-близнеца) должно производиться после 1-2 часового оттаивания.

Перед приближением весеннего оттаивания раствора конструкция здания на период оттаивания и начального твердения раствора должны быть освобождены от лишних нагрузок - снега, льда, мусора, материалов и закрыты от доступа в них посторонних лиц. Перед наступлением весеннего оттаивания раствора и во время оттаивания состояние конструкций (наличие трещин, отклонения) должно фиксироваться, а затем периодически проверяться через 1-2 суток до набора проектной мощности (или близкой к ней) раствором кладки. При выявлении продолжающегося процесса развития трещин или отклонения стен от вертикали должны срочно приниматься меры по временному усилению конструкций.

При строительстве здания в зимних условиях, кирпичная кладка должна выполняться с соблюдением требований настоящих "Указаний", а также глав СНиП 11-22-81 "Каменные и армокаменные конструкции. Нормы проектирования.", СНиП3.03.01-87 " Каменные конструкции. Правила приёмки и производства работ."

Таблица№2

Добавка	Среднесуточная температура наружного воздуха. С°	Количество добавок в процентах к весу цемента.
Поташ (K_2CO_3)	от 0°С до -5°С от -6°С до -15°С от -16°С до -30°С	5 10 15*
Нитрит натрия ($Na\ NO_2$)	от -1°С до -5°С от -6°С до -9°С от -10°С до -15°С	5 8 10

* Только в случае выполнения кладки из обыкновенного глиняногокирпича пластического прессования. При выполнении стен из силикатного кирпича количество добавки поташа в раствор более 10% не допускается.

В случае преждевременного загустевания растворов с добавкой поташа рекомендуется производить их повторное перемешивание на месте работы.

Для обеспечения твердения растворов рекомендуется вводить в них минимальное количество (5%) противоморозных добавок за 10 - 15 дней перед наступлением зимних условий производства работ.

Силикатный кирпич в кладке на растворе с добавкой поташа должен применяться не ниже марки "100" по прочности и "25" по морозостойкости.

						1333- 1 - АС			
						Строительство районной поликлиники на 200 посещений в смену в с. Федоровка Теректинского района Западно-Казахстанской области.			
Изм.	Кол.уч.	Лист	№ док.	Подпись	Дата				
ГИП		Храмов А.А.				Поликлиника на 200 посещений	Стадия	Лист	Листов
Проверил		Мацахова Е.Б.					РП	3	
Разработал		Погодаева О.Н.							
Н. контр.		Храмов А. А.				Указания по возведению каменных конструкций в зимних условиях.	ТОО"Кульман"		

№	Наименование элемента	Вид отделки	Примечание
1.	Цоколь, крыльца, пандус	Керамогранит	Песочный
2.	Стены	Кладка из облицовочного силикатного кирпича	Бежевый
3.	Карниз, выступы стен	Кладка из облицовочного красного кирпича	Красный
4.	Крыша здания, навесов крылец, тамбуров	Профнастил	Коричневый
5.	Слуховые окна	Деревянные	
6.	Ограждения пандусов,крылец	Никелерованные	Серый
7.	Ограждения крыши	Металлоконструкции	Черный

Примечание.

1. Данный лист см. совместно с АС-5.

						1120 - 1 - АС			
						Строительство районной поликлиники на 250 посещений в смену в с. Федоровка Теректинского района Западно-Казахстанской области.			
Изм.	Кол. уч.	Лист	№ док.	Подп.	Дата				
ГИП		Храмов А.А.				Поликлиника на 250 посещений	Стадия	Лист	Листов
Проверил		Манахова Е.Б.			09.04.2021		РП	4	
Разработал		Погодаева О.Н.				Фасады в осях 1-10, 10-1.	ТОО "Кульман" г. Уральск.		
Н. контр.		Храмов А.А.							

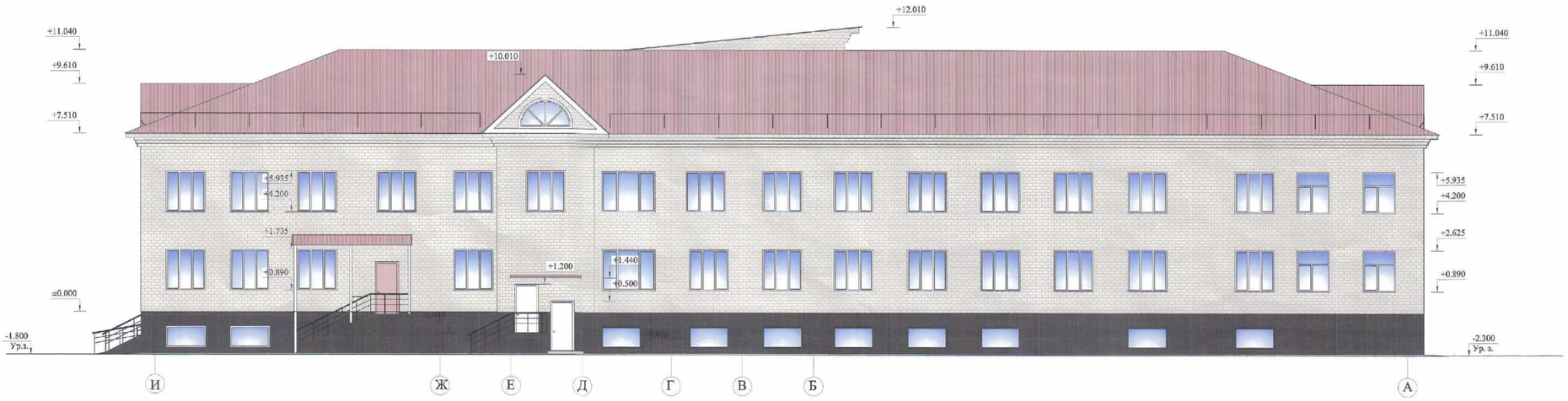

Примечание.

1. Данный лист см. совместно с АС-5.

						1120 - 1 - АС			
						Строительство районной поликлиники на 250 посещений в смену в с. Федоровка Теректинского района Западно-Казахстанской области.			
Изм.	Кол. уч.	Лист	№ док.	Подп.	Дата				
ГИП		Храмов А.				Поликлиника на 250 посещений	Стадия	Лист	Листов
Проверил		Маяхова Е.Ж.					РП	5	
Разработал		Погодина О.Н.				Фасады в осях А-И, И-А.	ТОО "Кульман" г. Уральск.		
Н. контр.		Храмов А.							

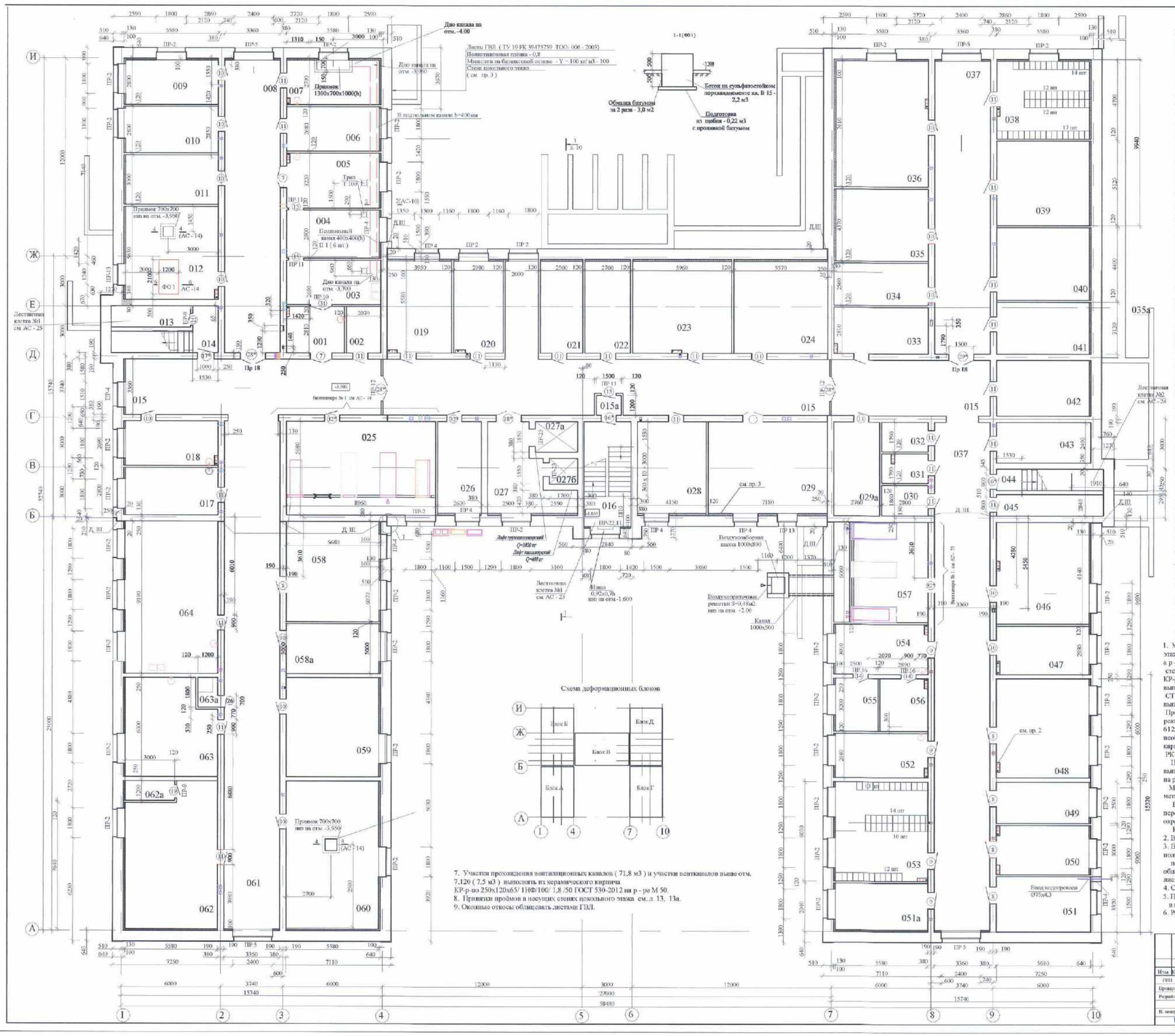

7. Участки прохождения вентиляционных каналов (71,8 м3) и участки вентканалов выше отм. 7.120 (7,5 м3) выполнить из керамического кирпича КР-р-по 250х120х65/ 1НФ/100/ 1,8 /50 ГОСТ 530-2012 на р - ре М 50.
8. Привязки проёмов в несущих стенах цокольного этажа см. л. 13, 13а.
9. Оконные откосы облицевать листами ГВЛ.

Экспликация помещений

Номер помещ.	Наименование	Площадь, м²
	Цокольный этаж (начало)	
	ЦСО	96,2
001	Помещение приёма и подготовки инструментов и материалов	9,8
002	Комната утилизации шприцов	5,8
003	Моечная	15,2
004	Стерилизационное отделение	16,2
005	Помещение хранения и выдачи инструментов и материалов	18,6
006	Склад дезсредств	15,0
007	Комната персонала	15,6
	Общие помещения (начало)	349,8
008	Коридор	59,5
009	Помещение водомерного узла	15,6
010	Техническое помещение	15,6
011	Техническое помещение	16,7
012	Техническое помещение	31,4
013	Кладовая	6,2
014	Лестничная клетка №3	10,7
015	Коридор	174,3
015а	Тамбур - шлюз	1,8
016	Лестничная клетка № 1	18,0
	Отделение ЛФК и реабилитации	133,2
017	Кабинет массажа	16,0
018	Кабинет массажа	15,0
019	Комната медсестры	22,0
062	Зал ЛФК	45,9
047	Тренажёрная	34,3
	Общие помещения (продолжение)	1275,8
020	Диспетчерская	16,6
021	Техническое помещение	14,3
022	Техническое помещение	15,4
023	АТС	33,3
024	Техническое помещение	31,1
025	Венткамера	52,1
026	Электрощитовая	15,0
027	Предлифтовая	20,4
027а	Помещение лифта № 1	4,7
027б	Помещение лифта № 2	2,6
028	Техническое помещение	23,2
029	Помещение водомерной группы	40,1
029а	Техническое помещение	15,7
030	Комната врем. хранения медиц. отходов группы умер. риска(бокс)	5,2
031	Комната хранения мед. отходов, приравненных к промышленным	5,0
032	Кладовая	5,0

Номер помещ.	Наименование	Площадь, м²
	Цокольный этаж (окончание)	
	Общие помещения (окончание)	
033	Сауна	15,8
034	Техническое помещение	14,5
035	Техническое помещение	24,8
036	Архив	42,5
037	Коридор	174,3
038	Гараж	26,2
039	Техническое помещение	28,3
040	Техническое помещение	24,5
041	Техническое помещение	17,5
042	Техническое помещение	19,1
043	Техническое помещение	13,4
044	Лестничная клетка № 2	8,3
045	Кладовая	8,4
046	Кладовая санитарно-гигиенической одежды,спецобуви и защитных приспособлений	16,3
048	Комната отдыха водителей	33,4
049	Склад для хранения дез. средств и упаковочных материалов	13,8
050	Кабинет зам. гл. врача по технике безопасности	16,5
051	Техническое помещение	18,9
051а	Техническое помещение	16,4
052	Кабинет зам. гл. врача по хозяйственной части	14,7
053	Гардеробная	33,1
054	Комната сестры - хозяйки	16,6
055	Кладовая чистого белья	8,0
056	Кладовая грязного белья	9,3
057	Венткамера	34,4
058	Техническое помещение	33,8
058а	Техническое помещение	17,0
059	Техническое помещение	33,5
060	Тепловой узел	50,0
061	Коридор	103,5
062а	Техническое помещение	3,6
063	Кабинет врача ЛФК	31,3
063а	Душевая ЛФК	2,2
064	Буфет для персонала	52,2
	Итого по цокольному этажу	1855,1
	в т. ч. -полезная площадь	1810,7
	- расчётная площадь	661,4

1. Материал наружных стен см. лист АС - 11. Внутренние стены с отм - 0,310 и выше (1,2 этаж) выполнить из силикатного кирпича СОРПо -М 100/Г50/1,8 ГОСТ379-2015 на р - ре М 50 (1эт - 388,8м3, 2этаж - 443м3, машинного помещения - 6,7 м3). Внутренние стены цокольного этажа (170,62 м3) и перегородки (584 м2) выполнить из кирпича КР-р-по 250х120х65/ 1НФ/100/1,8/50 /ГОСТ530-2012. Перегородки из блоков 1 и 2 этажей выполнить из бетонных блоков на керамзитовом заполнителе марки СКЦ 3Р 100/1300/25 по СТ РК 945- 92 (1этаж - 110,7 м3, 2 этаж - 111,1м3.Перегородки санузлов и душевых выполнить из керамического кирпича.
При сопряжении наружных и внутренних стен с перегородками наряду с перевязкой рекомендуется применять металлические пластинчатые - 6 х 60 х 600 - 2шт на этаж (кол. - 612шт . Общий вес -1040 кг). Горизонтальный шов между перегородкой и перекрытием необходимо заполнить минплитой или другими эластичными материалами с деревянным карнизом 20 х 20 с двух сторон или гнутым профилем ПУ 31 / 31 х 0,4 по серии ИК 1.139 - 3.01.1. (Расход - 40,3 п.м - 0,24кг / п.м).
Перегородки душевой на 1 этаже, перегородки и внутренние стены цокольного этажа выполнить из кирпича КР-р-по 250х120х65/ 1НФ/100/1,8/50 /ГОСТ530-2012 на растворе М 50.
Междукабинетные перегородки 2 этажа физиотерапии выполнить из листов ГВЛ по металлическому каркасу по серии 1.031.9 -3.1 типа С 361 (площадь 60,8 м2).
Внутренние поверхности кирпичных стен и откосов стен и кирпичных и легкобетонных перегородок оштукатурить улучшенной штукатуркой сложным раствором с последующей окраской.
Кладку внутренних поверхностей стен лифтов выполнить под расшивку.
2. Все деформационные швы выполнить по типу узла 1 на АС - 7.
3. Выполнить утепление стен минплитой на базальтовой основе Y – 100 кг/м3, с полиэтиленовой плёнкой СК 01 (ГОСТ 10354 -82) между утеплителем и ГВЛ по металлическому каркасу по типу перегородки С 361 по серии 1.031.9 - 3.01 и обшитый ГВЛВ .Внутренние оконные откосы цокольного этажа облицевать листами ГВЛВ.
4. Сечения по привязкам и конструкции их см АС - 12, 14а.
5. При прокладке сетей отопления и ВК пробить отверстия с размером до 150мм в перекрытии - 116 шт, в стенах и перегородках - 174 шт.
6. Размеры и привязки вентканалов в стенах см. АС- 76,77.

Изм.	Кол. уч.	Лист	№ док.	Подп.	Дата	1333 - 1 - АС		
ГИП		Хромов А.А.				Строительство районной поликлиники на 200 посещений в смену в с. Федоровка Теректинского района ЗКО.		
Проверил		Хромов А.А.				Поликлиника на 200 посещений	Стадия	Лист	Листов
Разработал		Кульман О.Н.					РП	6	
Н. контр.		Хромов А.А.				Кладочный план цокольного этажа	ТОО "Кульман" г. Уральск.		

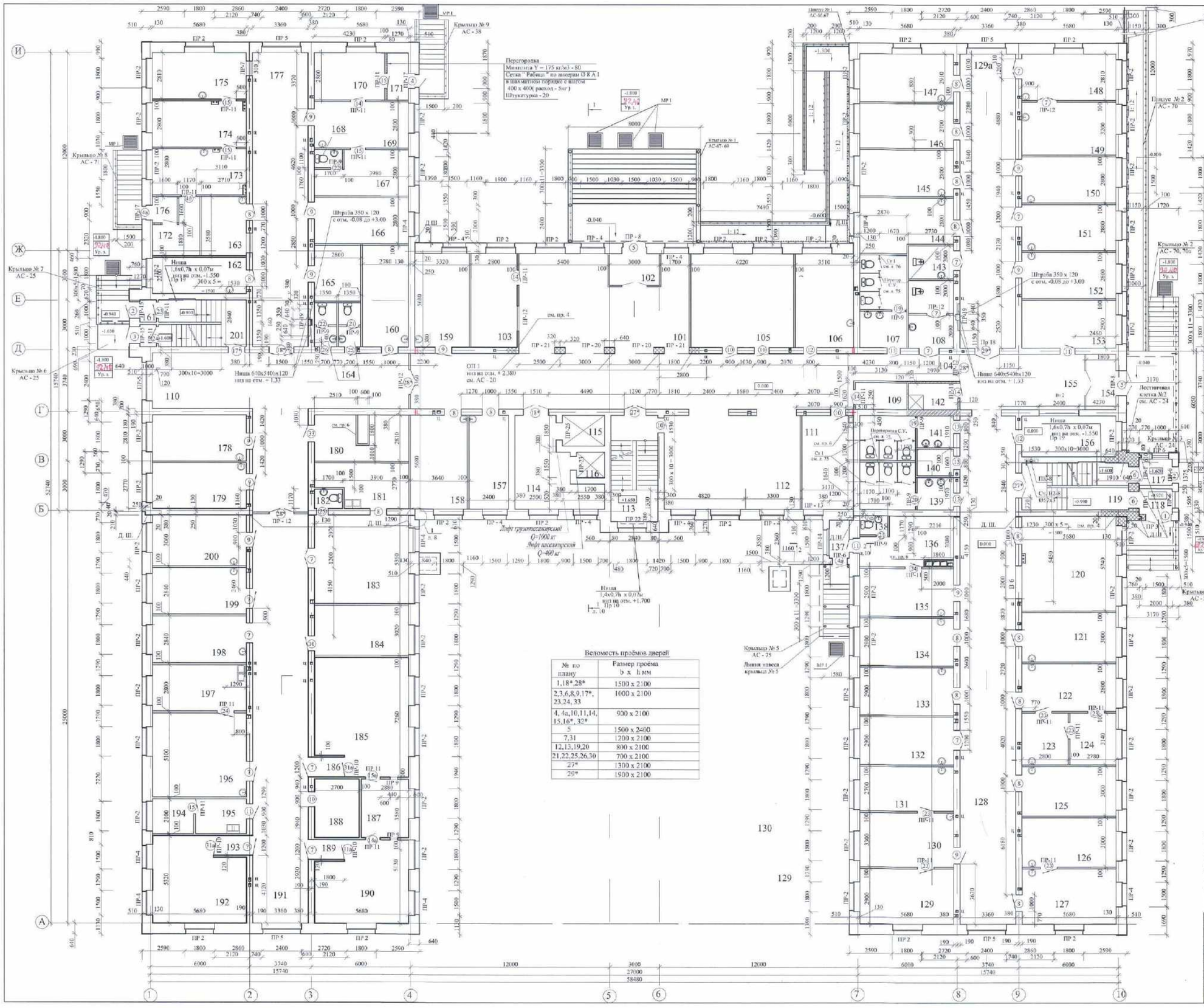

Экспликация помещений

Номер помещ.	Наименование	Площадь, м²
	1 этаж (начало)	
	Входная группа:	428,1
101	Вестибюль № 1	60,0
102	Тамбур	4,2
103	Комната охраны	15,9
104	Коридор	100,5
105	Гардероб	34,8
106	Доврачебный кабинет № 1	19,8
107	Туалет для посетителей	15,9
108	Санузел для инвалидов	10,5
109	Склад	5,0
110	Коридор	52,1
111	Смотровая доврачебного кабинета № 1	17,8
112	Регистратура, справочная	45,7
113	Лестничная клетка № 1	18,3
114	Предлифтовая	20,3
115	Лифт № 1	4,7
116	Лифт № 2	2,6
	Детское отделение:	712,6
117	Тамбур	3,2
118	Тамбур	3,1
119	Лестничная клетка № 2	18,3
120	Гардероб с кожсонной	32,6
121	Кабинет педиатра	17,0
122	Детский стоматолог - хирург	17,3
123	Комната анестезиолога	8,8
124	Комната анестезиолога	8,8
125	Детский стоматолог - терапевт	17,0
126	Процедурная детского гинеколога	17,0
127	Кабинет детского гинеколога	19,1
128	Коридор	103,5+59,8
129	Прививочный кабинет БЦЖ	16,5
130	Картотека и кабинет иммунолога	18,7
131	Прививочный кабинет АКДС	15,3
132	Процедурный кабинет детский	16,5
133	Кабинет логопеда	16,5
134	Кабинет педиатра	16,5
135	Фильтр приёмно - смотровой	16,5
136	Изолятор	15,3
137	Тамбур	2,9
138	Санузел	2,0
139	Санузел для посетителей	14,3
140	Комната уборочного инвентаря	3,6
141	Санузел для посетителей	13,3
142	Душевая для ЛФК	4,9
143	Санузел для инвалидов	5,5
144	Кабинет здорового ребенка	17,6
145	Кабинет здорового ребенка	15,9
146	Кабинет зав. отделением	15,3
147	Кабинет планирования семьи	16,5
148	Доврачебный кабинет № 2	16,0
149	Смотровая доврачебного кабинета № 2	18,2
150	Кабинет ЗОЖ	15,9
151	Кабинет ЗОЖ	15,9
152	Кабинет психолога	15,9
153	Кабинет сотрудника	16,5
154	Тамбур	5,3
155	Вестибюль № 2	26,0
156	Регистратура с выдачей больничных листов	13,8

Номер помещ.	Наименование	Площадь, м²
	1 этаж (окончание)	
	Группа забора анализов:	126,8
157	Кабинет забора кала на бактериологию	13,5
158	Кабинет сбора анализов мочи	20,7
159	Кабинет забора крови (клинический)	18,9
160	Комната забора крови (биохим.)	16,7
161	Тамбур (2 шт)	1,3х2=2,6
162	Комната микроскопии мокроты	12,5
163	Кабинет забора мокроты	9,7
164	Санузел для персонала	3,4х2=6,8
165	Склад материалов	9,5
166	Комната DOTS (компьютер)	15,9
	Группа инфекциониста:	47,3
167	Изолятор	13,8
168	Санузел	1,9
169	Кабинет врача инфекциониста	15,9
170	Кабинет оральной регидрации	12,1
171	Тамбур	3,6
	Группа прачечной:	56,4
172	Приём грязного материала	8,0
173	Постирочная	15,9
174	Сушильный цех	15,9
175	Гладильный цех	16,0
176	Тамбур	1,9
	Общие помещения:	91,5
177	Коридор	59,8
178	Кабинет физиотера	16,0
179	Кабинет невропатолога	15,7
	Отделение лучевой диагностики:	427,8
180	Склад для хранения наркотических средств	16,0
181	Моечная колоноскопии	13,5
182	Санузел	2,0
183	Колоноскопия (процедурная)	30,5
184	Кабинет УЗИ	17,2
185	Комната рентгенографии	38,9
186	Шлюз	2,6
187	Комната управления	10,3
188	Флюорокартотека	10,0
189	Шлюз	26,7
190	Кабинет флюорографии	104,5
191	Коридор	27,8
192	Кабинет маммографии	2,9
193	Шлюз	5,2
194	Комната приготовления бария	6,5
195	Склад	6,5
196	ФГДС (процедурная)	29,0
197	Моечная ФГДС	15,9
198	Кабинет ЭКГ	16,4
199	Кабинет ЭЭГ	16,4
200	Кабинет зав. отделением лучевой диагностики	17,8
201	Лестничная клетка № 3	
	Итого площадь помещений по 1 этажу:	1890,6
	в т. ч. - расчётная площадь	1653,2
	- полезная площадь	1831,5

1. При прокладке сетей отопления и ВК пробить отверстия с размером до 150мм в перекрытии - 116 шт, в стенах и перегородках - 174 шт.
2. Размеры и привязки вентканалов в стенах см. АС-76,77.
3. Перегородка санузлов см. АС - 75
4. Участки стен армировать сетками 4 С $\frac{3\,Вр\,1-100}{3\,Вр\,1-100}$ по ГОСТ 23279 - 83 через 3 ряда кладки. Общий вес - 65кг.
5. Спецификацию на привязку по оси 7 и в осях Б - В см. л.23
6. Выполнить перегородку с односторонней обшивкой ГВЛ по металлическому каркасу типа С 361 по серии 1.039.1 - на всю высоту этажа. Площадь - 20,4м2

			1333 - 1 - АС		
Изм.	Кол.уч.	Лист	№ док.	Подпись	Дата
ГИП			Строительство районной поликлиники на 200 посещений в смену с. Федоровка Теректинского района ЗКО.		
Проверил		Шарипова Е.Б.	Поликлиника на 200 посещений	Стадия	Лист	Листов
Разработал		Шарипова О.Н.		РП	7	
Н.контр.		Хомич	Кладочный план 1 этажа	ТОО "Кульман" г. Уральск.		

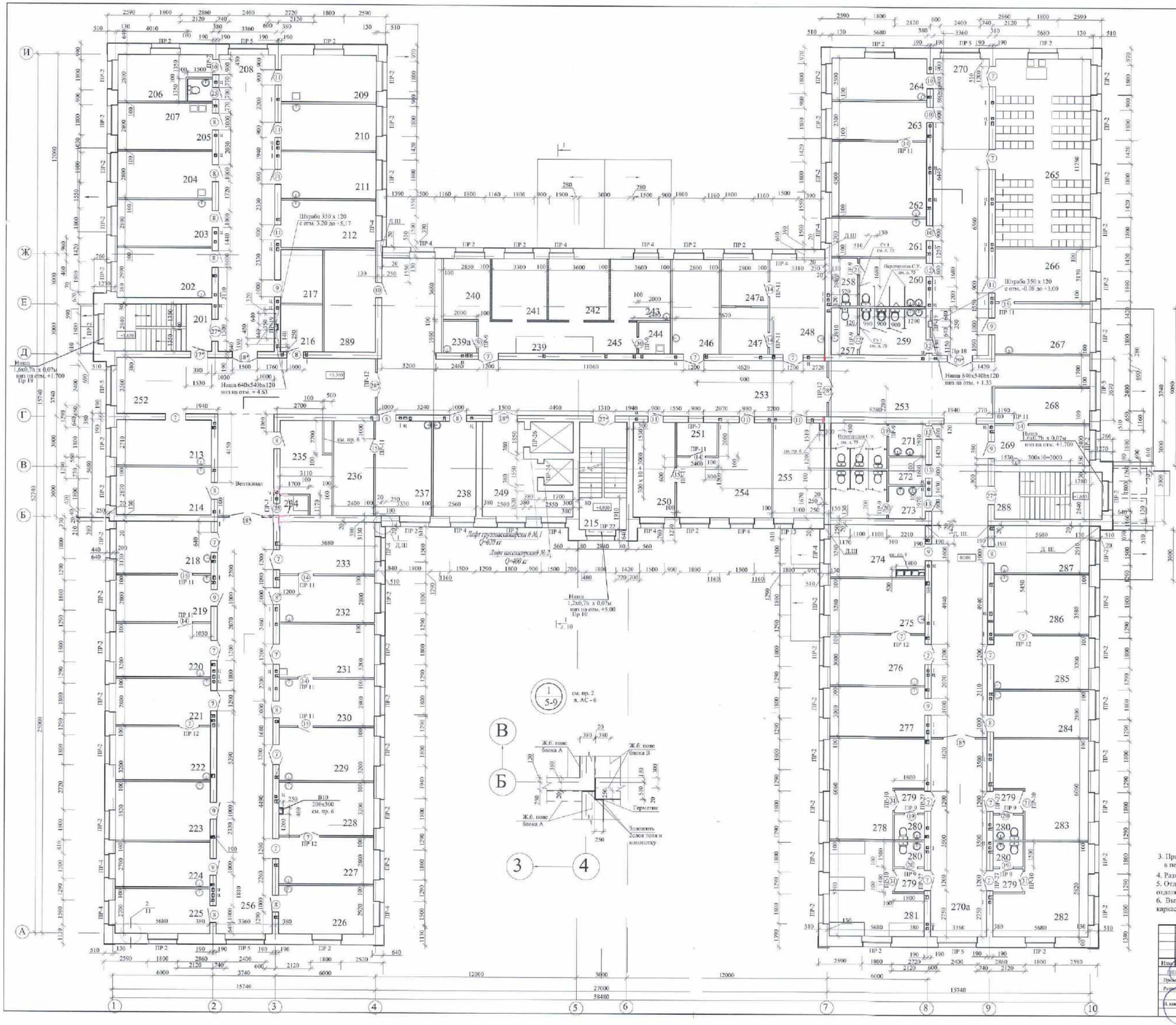

Экспликация помещений

Номер помещ.	Наименование	Площадь м²
	2 этаж (начало)	
201	Лестничная клетка № 3	18,3
	Группа лаборатории:	154,8
204	Клиническая лаборатория	15,9
205	Моечная	13,9
206	Комната персонала	13,6
207	Санузел персонала	2,0
208	Коридор	59,8
209	Биохимическая лаборатория	15,9
210	Микроскопная	15,8
211	Центрифужная	15,9
Группа ОПиСПП - отделение профилактики и социально-психологической помощи:		80,8
202	Кабинет социальных работников	17,0
203	Кабинет социальных работников	15,9
212	Кабинет школы диабета, ветмы. АГ	16,2
213	Кабинет терапевта	15,4
214	Кабинет невропатолога	16,3
Группа ОКДП -0 отделение консультативно - диагностической помощи:		371,2
215	Лестничная клетка № 1	18,3
216	Склад	7,1
217	Склад	8,1
218	Чистая перевязочная хирурга	17,8
219	Кабинет хирурга	15,9
220	Грязная перевязочная хирурга	18,2
221	Кабинет Лора	15,9
222	Процедурная ЛОРа	18,2
223	Смотровая	20,0
224	Кабинет терапевта	15,3
225	Кабинет терапевта	15,3
226	Кабинет онколога	16,6
227	Кабинет гинеколога	15,9
228	Процедурная гинеколога	18,2
229	Грязная перевязочная травмотолога	18,2
230	Кабинет травмотолога	15,9
231	Гипсовая	18,2
232	Кабинет ЭКГ и ВЭМ	15,9
233	Кабинет кардиолога	17,8
234	Комната уборочного инвентаря	2,0
235	Склад гл. медсестры	15,4
236	Тёмная комната офтальмолога	13,6
237	Кабинет офтальмолога	18,9
238	Доврачебный кабинет	14,5
	Физиоотделение	152,5
239	Пост медсестры	4,6
239п	Комната стерилизации прокладок	3,4
240	Комната светолечения	10,5
241	Комната электролечения	12,1
242	Комната лазеротерапии	13,3
243	Комната парафинотерапии	13,3
244	Комната приготовления парафина	3,6
245	Коридор физиостеления	13,8
246	Кабинет физиотерапевта	15,9
247	Склад	7,9
247в	Склад	7,8
248	Кабинет старшей медсестры	18,8
249	Предвифтовая	20,2
249а	Помещение лифта № 1	4,7
249б	Помещение лифта № 2	2,6

Номер помещ.	Наименование	Площадь м²
	2этаж (окончание)	
	Административные помещения:	792,8
250	Кабинет глав. бухгалтера	14,1
251	Касса	4,8
252	Коридор	86,1
253	Коридор	98,9
254	Бухгалтерия	27,0
255	Кабинет зав женской консультации	17,6
256	Коридор	104,8
257	Комната гигиены женщин	4,4
258	Санузел мужской	4,5
259	Санузел персонала женский	11,2
260	Санузел персонала мужской	11,5
261	Кабинет зам. гл. врача по экономике	13,1
262	Кабинет гл. врача	25,6
263	Приёмная	13,0
264	Зам. гл. врача по терапии	14,2
265	Конференц-зал на 70 чел	63,9
266	Методический кабинет	18,0
267	Зам. гл. врача по педиатрии	17,2
268	Процедурный кабинет АКДС для взрослых	13,0
269	Картотека при АКДС	13,6
270+270а	Коридор	59,8+125,6
271	Санузел для посетителей	13,3
272	Кладовая	3,5
273	Санузел для посетителей	14,1
	Отделение дневного стационара и гинекологии:	310,6
274	Кабинет терапевта	18,6
275	Кабинет врача ВОП	18,6
276	Кабинет медсестры ВОП	17,0
277	Кабинет зав. дневным стационаром	17,0
278	Палата дневного стационара № 1	28,5
279	Шлюз (4шт)	2,8х4=10,0
280	Санузел (4 шт)	2,7х4=10,8
281	Палата дневного стационара № 2	26,5
282	Палата дневного стационара № 3	27,1
283	Палата дневного стационара № 4	28,5
284	Процедурная дневного стационара	15,9
285	Кабинет гинеколога	18,2
286	Процедурная гинеколога	20,3
287	Кабинет планирования семьи	16,5
288	Лестничная клетка № 3	18,3
289	Серверная	18,8
	Итого на 2 этажу:	1881,1
	в т. ч. - расчётная площадь	1602,4
	- полезная площадь	1818,8

1. Кресла в актовом зале должны быть прикреплены к полу.
2. В коридорах, вестибюле, световых карманах 1 и 2 этажей выполнить подвесной потолок по отм + 2.500 типа П 212 вариант 2 по серии 1.045.9 - 2.00. (см. ведомость отделки).
3. При прокладке сетей отопления и ВК пробить отверстия с размером до 150мм в перекрытии - 72 шт, в стенах и перегородках - 58 шт.
4. Размеры и привязки вентканалов в стенах см. АС- 76,77.
5. Отделку внутренних оконных и дверных откосов выполнить по аналогии с отделкой стен соответствующих помещений.
6. Выполнить перегородку с односторонней обшивкой ГВЛ по металлическому каркасу типа С 361 по серии 1.039.1 - на всю высоту этажа. Площадь - 20,0 м2

Изм.	Кол.уч.	Лист	Nдок.	Подпись	Дата
ГИП		Кравцов А. А.			
Проверил		Мирошников В. В.			
Разработал		Николаева О.Н.			
Н. контр.		Кравцов А. А.			

1333 - 1 - АС

Строительство районной поликлиники на 200 посещений в смену в с. Федоровка Тереектинского района ЗКО.

Поликлиника на 200 посещений

Стадия	Лист	Листов
РП	8	

Кладочный план 2 этажа

ТОО "Кульман" г. Уральск.

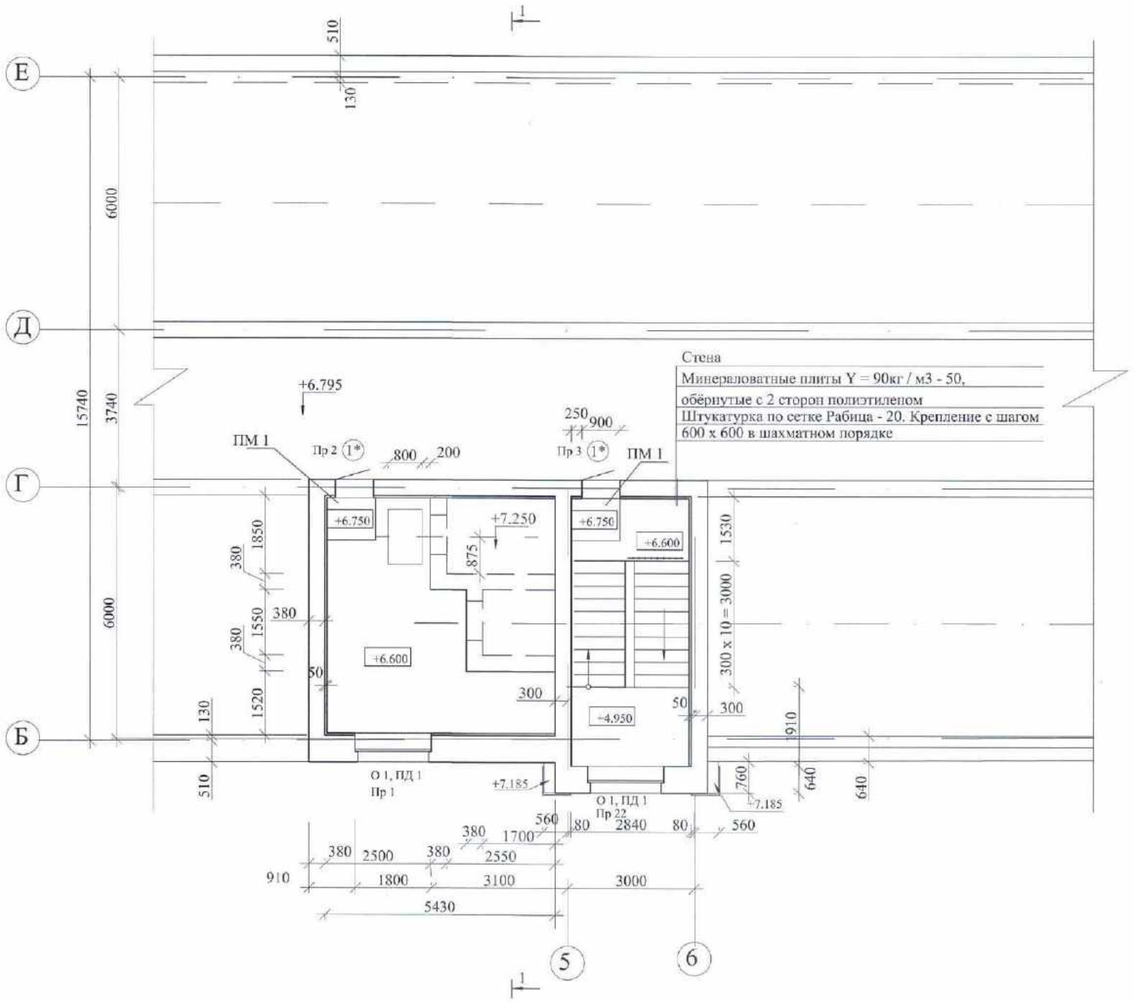

Спецификация

Марка поз.	Обозначение	Наименование	Кол-во шт.	Масса ед. кг	Приме-чание
0 1	ГОСТ 30674 - 99. см. пр. 1 л. АС - 17	Оконный блок ОП В3 1790 -1780 (4М1-16 - 4М1) И	2		
ПД 1	ГОСТ 30673 - 99	Подоконная доска 1880х500х30	2		
(1*)	1.236 - 5.1.2	Дверной блок ДПЛ.17 а	2		900х2070h
1	1. 038.1 - 1	Перемычка 2 ПБ 13 - 1	5	54	
2	1. 038.1 - 1	" 2 ПБ 22 - 3	6	92	
7	1. 038.1 - 1	" 3 ПБ 13 - 37	1	85	
9	1. 038.1 - 1	" 5 ПБ 25 - 37	2	338	
ПМ 1	см. пр. 2	Площадка метал. ПМ 1	1	90,8	
	ГОСТ 8240 - 97*	[16 п.м.	4	14,2	
	ГОСТ 8568 - 77	Сталь рифлёная 1,4мм м2.	1	33,4	

Ведомость перемычек (начало)

Марка поз.	Схема сечения
ПР-1 2 шт	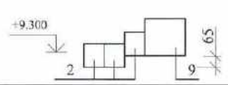
ПР-2 1 шт	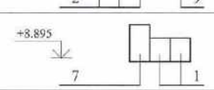
ПР - 3 1 шт	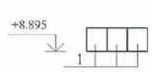

3. Все металлические элементы покрыть эмалью ПФ-133 ГОСТ 926-82*
ГФ-021 по ГОСТ 25129-82* толщиной 0.15мм. за 2 раза по грунтовке
2. Площадку выполнить из [16 размером 1,0 х 1,0 м. Сверху покрыть метал. листом т. 4 мм.
4. Стены и потолок машинного отделения окрасить масляной краской за 2 раза - 96,5 м2.
5.. Пол машинного отделения
4. Стены и потолок машинного отделения окрасить масляной краской за 2 раза - 96,5 м2.

Стены с отметки + 6.600 и потолок лестничной клетки № 1 окрасить водоэмульсионными красками

						1333- 1 - АС		
						Строительство районной поликлиники на 200 посещений в смену в с. Федоровка Теректинского района Западно-Казахстанской области.		
Изм.	Кол. уч.	Лист	№ док.	Подп.	Дата			
ГИП		Храмов А. А.				Поликлиника на 200 посещений	Стадия	Лист	Листов
Проверил		Манкова Е.Б.					РП	9	
Разработал		Погодаева О.Н.							
Н. контр.		Храмов А. А.				Кладочный и отделочный план на отм. 6.975	ТОО "Кульман" г. Уральск.		

Разрез 1 - 1 (АС - 6 - 9)

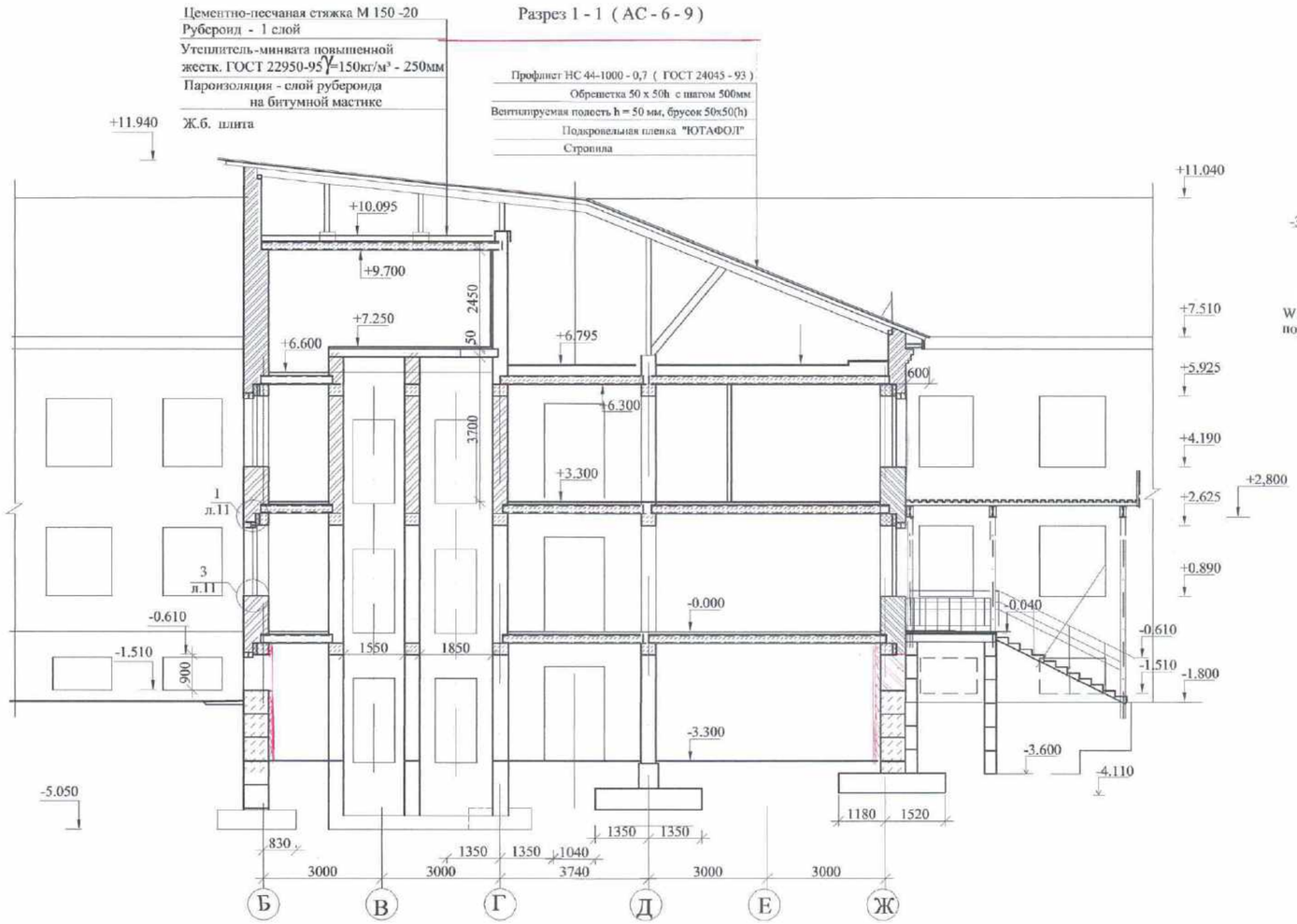

1 - 1 (АС - 6)

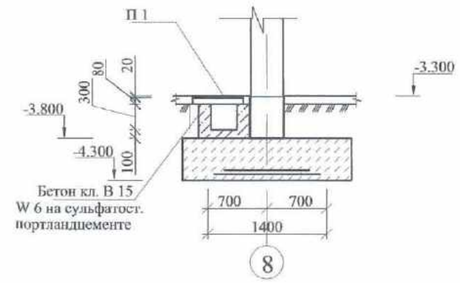

Спецификация

Марка поз.	Обозначение	Наименование	Кол-во шт.	Масса ед. кг	Приме-чание
		Фундамент перегородки			Узел 1
К1		Каркас К1	199,4 п.м.	2,8 кг/п.м	
1	ГОСТ 34028-2016	⌀ 12 А III L = 1000	3	0,89	
2	ГОСТ 34028-2016	⌀ 4 Вр I L = 270	5	0,02	
		Материалы			
		Бетон кл. С8/10 на сульфатостойком портландцем-те		0,12м³/п.м	
П 1	1.243.1 - 4	Плита ПТ 12,5 - 8.6	22	96	

Разрез 2 - 2 (АС - 7)

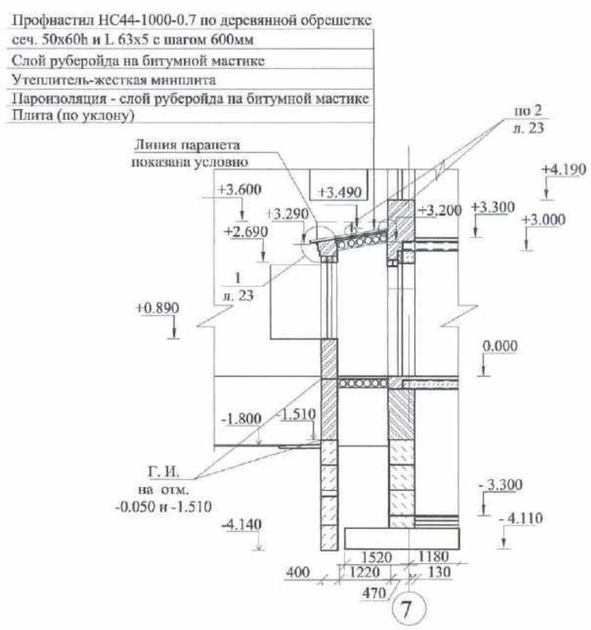

Узел 1(см. АС - 5)

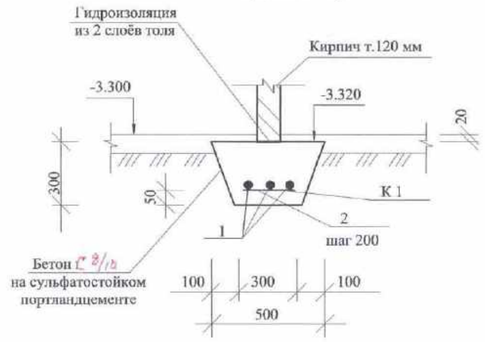

1. Данный лист см. совместно с АС- 6

Изм.	Кол. уч.	Лист	№ док.	Подп.	Дата	1333 - 1 - АС		
						Строительство районной поликлиники на 200 посещений в смену в с. Федоровка Теректинского района Западно-Казахстанской области.		
ГИП		Храмов А. А.					Стадия	Лист	Листов
Проверил		Манахова Е.Б.					РП	10	
Разработал		Погодаева О.Н.							
Н. контр.		Храмов А. А.				Разрезы 1 - 1, 2 - 2 . Узел 1. Сечение 1 - 1.	ТОО "Кульман" г. Уральск.		

Деталь утепления стен.

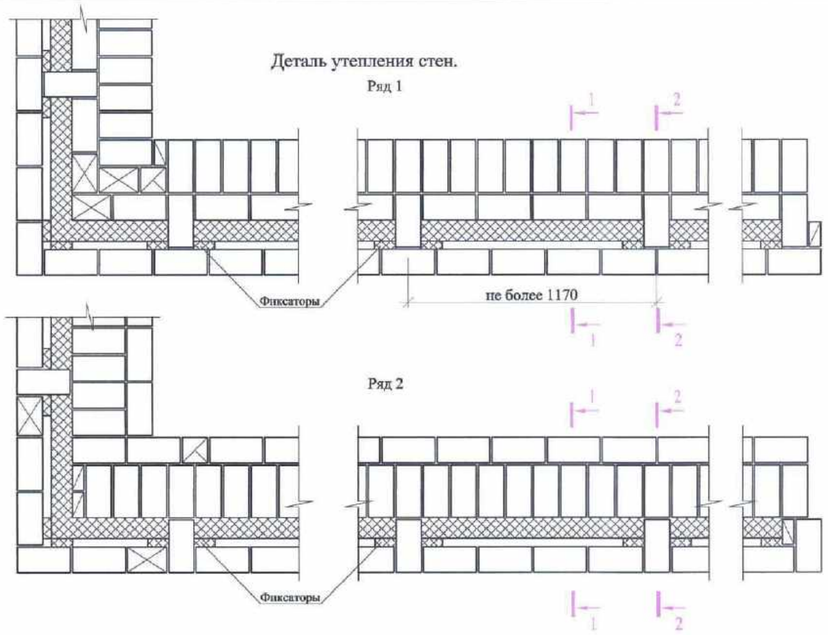

Кладка простенков.

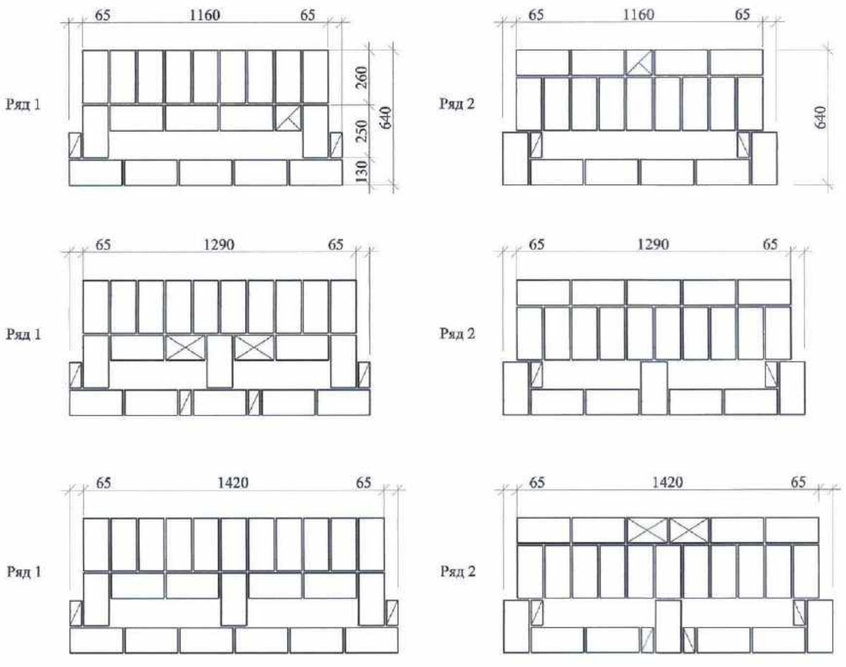

СПЕЦИФИКАЦИЯ к кладочному плану.

Поз.	Обозначение	Наименование		Кол.	Масса ед.,кг	Примечание
	Арматурные сетки наружных стен облегченной кладки					
1	ГОСТ 6727-80	Ø 4ВрI	п.м.	8650	0,098	Всего 848кг
2	ГОСТ 5781-87	Ø 6AI	п.м.	3912	0,222	Всего 869кг

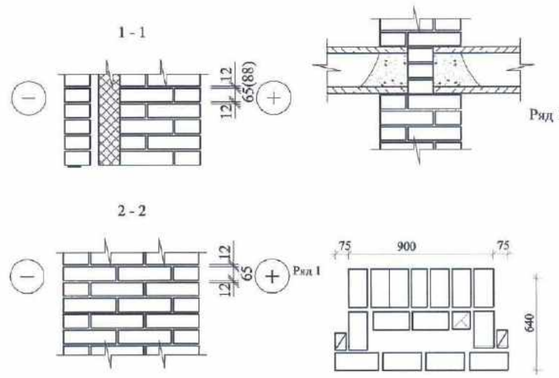

Армирование простенков (в уровне низа)

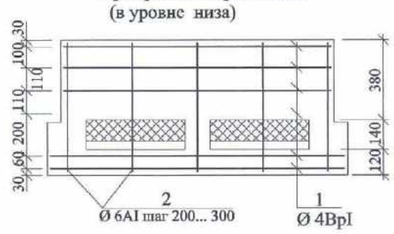

Армирование в уровне перекрытий.

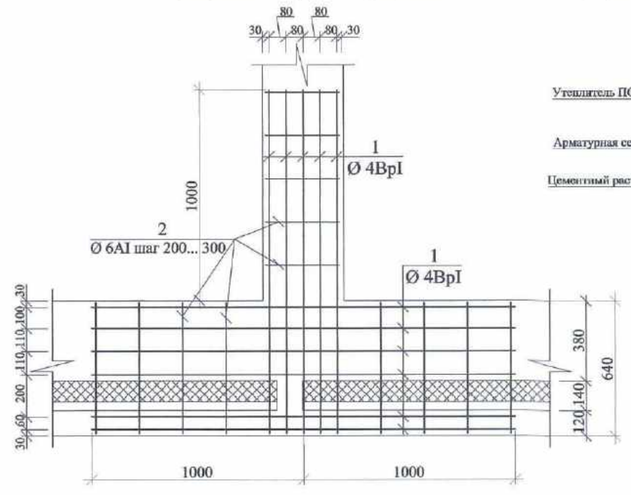

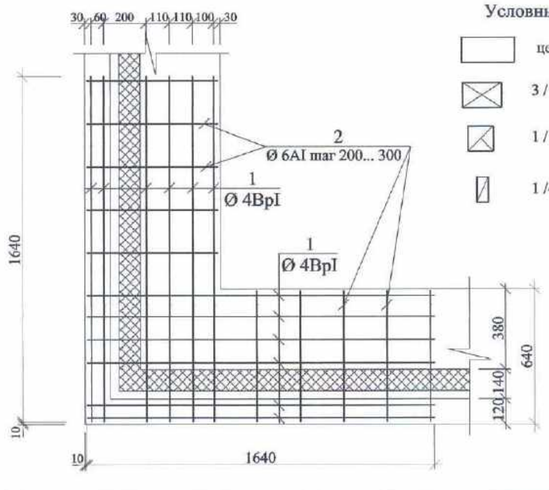

Условные обозначения

- целый кирпич
- 3 / 4 кирпича
- 1 / 2 кирпича
- 1 /4 кирпича

Кладка простенков.

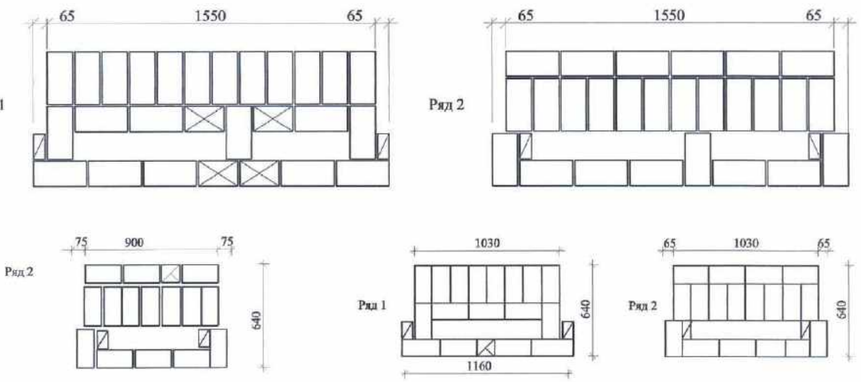

Сопряжение наружних и внутренних стен.

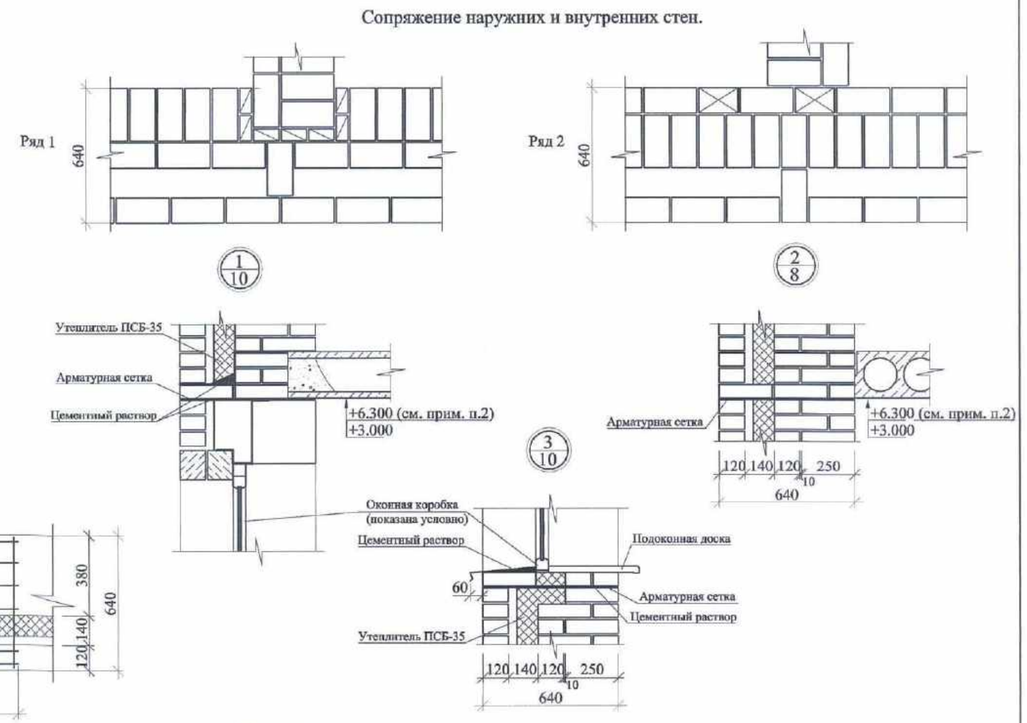

Примечания

1. Работы по кладке стен выполнять в соответствии с требованиями СН РК 5.03-07 - 2013, СП 5.03-107 - 2013 " несущие и ограждающие конструкции"
2. Наружные стены с отм - 0.310 до отм +6.600 - многослойные (тип"А-64" по серии 2.130-8) из кирпича к утеплителя из минваты на базальтовой основе Y = 100 кг / м3 т. 100 мм - 138,1м3 , выше отм. +6.600до отм. +7.51 и 11.94 - сплошная кладка из силикатного кирпича с облицовкой лицевым керамическим кирпичом - 248,5 м3, машинного помещения - 22,7м3. . Стены цокольного этажа с отм. -1.51 до отм. -0.31 выполнить сплошной кладкой из кирпича КР-р-по 250х120х65/ 1НФ/ 100/ 1,8/ 50/ ГОСТ 530-2012 - 172,2 м3. Облегченная кладка состоит из двух продольных стенок - наружной, выполненной из лицевого керамического кирпича. КР-л-пу 250х120х65/ 1НФ/ 100/ 1,6/ 50/ ГОСТ 530-2012 на р-ре марки 50 - 119м3 . и внутренней, выполненной из кирпича СОЛПу-М100/ F 50/ 1,8 ГОСТ 379-2015 на растворе марки 50 - 644м3. Марка кирпича и раствор а указаны для летних условий строительства.
Связь между стенками обеспечивается поперечными стенками (диафрагмами).Утеплительустанавливают в кладку в процессе возведения. Установку очередного ряда плитного утеплителя выполнять по слою свежеуложенного цементного раствора толщиной 10-15 мм.
3. Фиксацию жесткого утеплителя выполнять путем установки в зазор фиксаторов из полос того же плитного утеплителя через 0,5-0,6м.
4. Швы в кладке должны быть тщательно заполнены раствором. В лицевом слое кладки стен горизонтальные и вертикальные швы должны быть полностью заполнены раствором и расшиты в процессе кладки.
5. При перерывах в процессе выполнения кладки стены следует накрывать рубероидом, толем, пленкой и т.д., не допуская увлажнения утеплителя.
6. В облегченной кладке предусмотрены арматурные связи в виде арматурных сеток.Связи устанавливаются в горизонтальных швах кладки в уровне перекрытий (в углах и в местах примыканий продольных стен к поперечным), в уровне низа простенков и окон.
7. Арматурные сетки в пределах утепляемой полости защитить слоем цементного раствора марки 100 толщиной не менее 30 мм (общая толщина).
8. В кладке простенков утеплитель условно не показан.

Изм.	Кол.уч.	Лист	№ док.	Подпись	Дата
ГИП		Храмов А.А.			
Проверил		Мацихова Е.Б.			
Разработал		Погодаева О.П.			
Н. контр.		Храмов А.А.			

1333 - 1 - АС

Строительство районной поликлиники на 200 посещений в смену в с. Федоровка Теректинского района Западно-Казахстанской области.

Поликлиника на 200 посещений

Стадия	Лист	Листов
РП	11	

Деталь утепления стен. Кладка простенков.Армирование.

ТОО "Кульман" г. Уральск

Взам. инв. № | Подпись и дата | Инв.№ подл.

Копировал: Формат А2

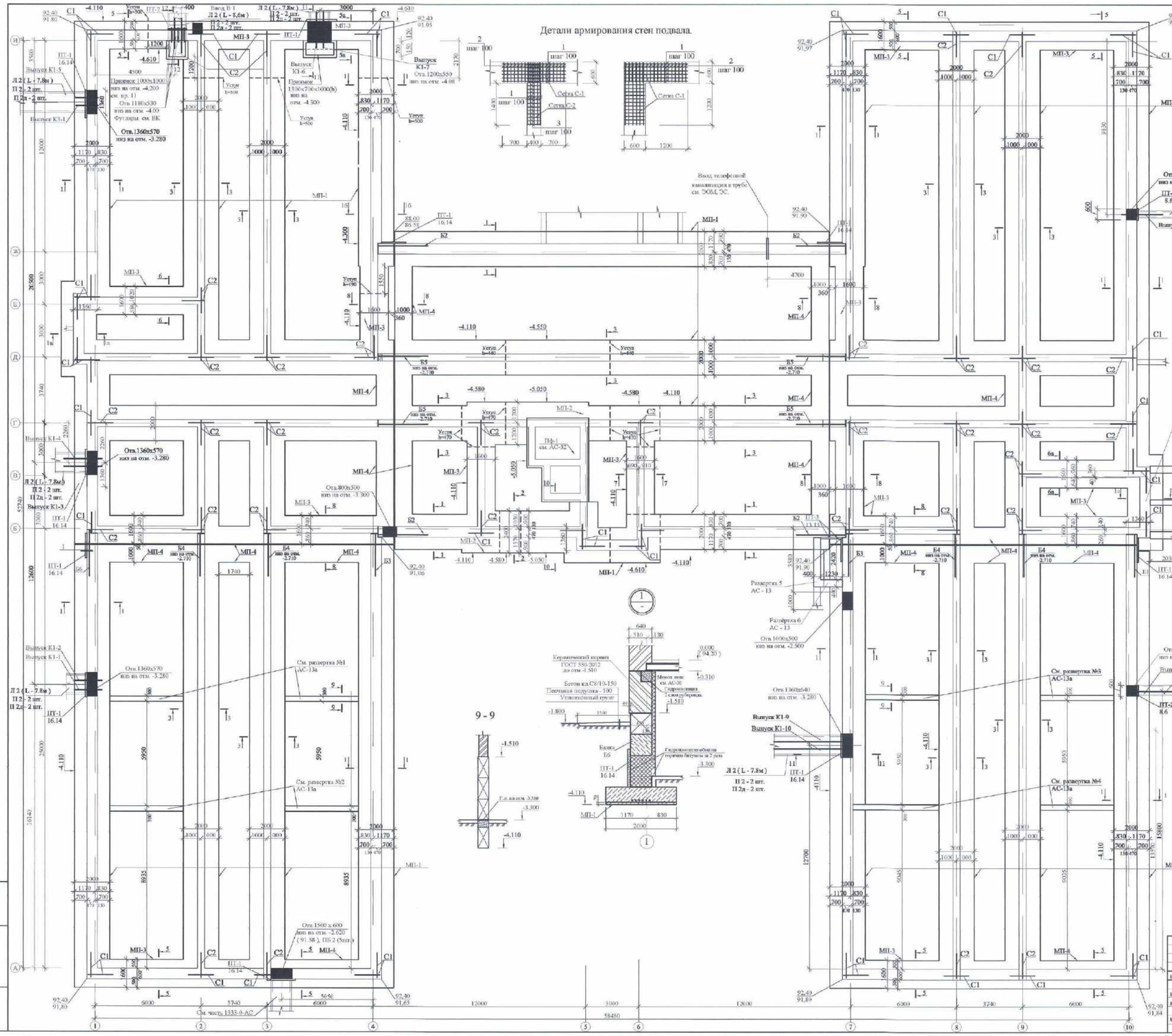
Детали армирования стен подвала.
9 - 9
Спецификация на один элемент.
11 - 11 (выпуск К)
12 - 12 (ввод В)
1. Плиты монолитных фундаментов и нижний ряд блоков по сечению 9 - 9 утеплить на предварительно утрамбованный со щебнем грунт с пропиткой битумом - 1330м2.
2. Обратную засыпку пазух производить только после окончания монтажа плит перекрытия над подвальным этажом, жёсткой глиной (в зимних условиях только так- ой глиной) без строительного мусора и органических включений слоями по 200 мм с тщательным уплотнением обмазки трамбованием.
3. Фундаментные плиты и блоки стен цокольного этажа выполнить из сульфатостойкого портландцемента.
4. За условную отм. 0.000 принят пол первого этажа, что соответствует абсолютной отм. 94.20.
5. Вертикальная гидроизоляция стен цокольного этажа, соприкасающихся с грунтом, выполняется путем обмазки горячим битумом поверхности за 2 раза.
6. Горизонтальная гидроизоляция выполняется из цем. песчаного раствора состава 1:2 с водостойкими добавками на отм. -0.310 (см. сечения и развертки фундаментов).
7. Блоки стен подвала укладывать на цементном растворе М100. Толщина швов не более 2 см.
8. Заделку всех стыков и швов в месте входа каналов в здание выполнить раствором М100 или бетоном кл. СВ 10.
9. Стенки отверстия входов оштукатурить цементным раствором состава 1:2 с водостойкими добавками.
10. Крышки приямков выполнить из досок толщ. 40 мм и обшить из оцинкованной кровельной стали толщ. 0,6 мм по ТУ 19 РК 39475759 ТОО-007-2003. Расход (доски) - 0,12 м3. Кровельная сталь - 3,1м2.
11. Данный лист см. совместно с листами АС-13,13а,14,14а.
1333 - 1 - АС
Строительство районной поликлиники на 200 посещений в смену в с. Федоровка Теректинского района ЗКО.
Поликлиника
Стадия Р. П.
Лист 12
Листов
План фундаментов.Сечения 9-9, 11-11, 12-12. Сетки С-1, С-2.Спецификация.
Т.О.О. „Кульман г. Уральск.
Копировал
Формат А1

Проект устранения просадочных свойств грунта методом поверхностного уплотнения тяжёлыми трамбовками.

Согласно расчёта ширина фундамента принята 2,0 м с заглублением основания фундаментов 2,31 м от планировочной отметки земли.

Величина возможной просадки основания здания определена согласно указаний пособия к СНиП 2.02.083* и равна 17,1 см, что превышает предельную величину средней осадки для данного типа здания равную 10 см (СНиП 5.01 -01 - 2002 приложение 4).

Исходя из этого, для устранения просадочности, проектом принято поверхностное уплотнение основания фундаментов тяжёлыми трамбовками весом 0,6 т, диаметром 0,6 м. При уплотнении грунтов трамбовка сбрасывается с высоты 4-8 м.

Трамбование должно производится при оптимальной влажности грунта. Так как природная влажность $W = 9{,}2\ \% < W_б = 13{,}5\%$ требуется дополнительное замачивание грунта ..

Трамбование грунта надлежит производить последовательно по всему уплотняемому участку.

Трамбование грунта в основании производится до отказа, т. е. таким числом ударов, когда понижение отметки дна котлована от последнегоудара не превышает 1-1,5 см, (конкретно устанавливается по результатам опытного уплотнения в начале работ.)

Разработка котлована производится с недобором. Величина недобора по расчёту составляет 12 см и уточняется в начале работ по результатам опытного уплотнения.

Опытное уплотнение до начала работ производится в целях:

а) уточнение величины понижения трамбуемой поверхности от каждого удара с определением величины отказа и величины недобора грунта при отрывке котлованов, траншей;

б) установления необходимого количества ударов трамбовки.

Опытный котлован располагается в пределах участка строительства проектируемого здания.

Размеры опытного котлована должны быть не менее 4х диаметров трамбовки. Проектом размеры опытного котлована приняты 4,4х4,4 м.

Для наблюдения за изменением отметки дна опытного котлована забиваются металлические штыри ∅20-25 мм, длиной 250-400 мм по оси котлована в центре каждого следа трамбовки.

По забитым в грунт штырям нивелируется дно котлована.

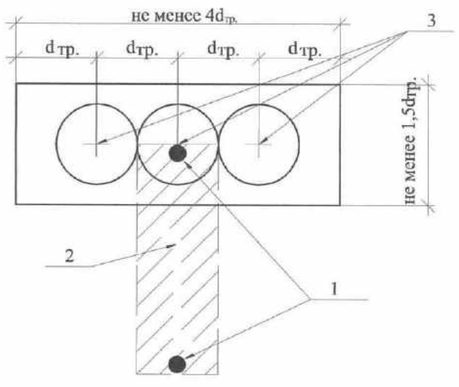

1. Место отбора монолита.
2. Контрольный шурф 1х2 м, глубиной до 3м для отбора монолитов уплотнённого и неуплотнённого грунта.
3. Штыри (по оси котлована).

Опытное трамбование выполняется по всей площади котлована. При последующих заходах следы смещаются на полдиаметра трамбовки.

Нивелирование отметок головок штырей производится через каждые два удара по всей трамбуемой площади.

По полученным данным нивелирования понижения понижения поверхности дна котлована вычерчиваются два графика:

график общего понижния трамбуемой поверхности Δh в зависимости от числа ударов № ;

график приращёния величины понижения Δh от каждых двух ударов.

График понижения трамбуемой поверхности в зависимости от числа ударов.

График понижения трамбуемой поверхности от каждых двух ударов.

По графику h = f (N) устанавливают участок перехода кривой понижения от каждых двух ударов в прямую, параллельную оси абсцисс, что характеризует достижения грунтом "уплотнения до отказа", при котором дальнейшее трамбование становится нецелесообразным. Точка перехода кривой в прямую принимается за точку уплотнения до отказа.

Полученная величина понижения от последних ударов принимается за величину отказа при трамбовании грунта. Число ударов, соответствующее этой точке на графике, принимается как минимально-необходимое при производстве работ. Средняя величина понижения трамбуемой поверхности при уплотнении до отказа, полученная по графику, принимается за необходимую величину недобора грунта до проектной отметки при разработке котлована или траншеи под фундаменты здания.

Для контрольного определения толщины уплотнённого слоя отрывается шурф для отбора монолитов через 0,25 м по глубине, как уплотнённого так и неуплотнённого грунта.

Для каждого монолита определяется весовая влажность, удельный и объёмный веса. Все результаты опытного уплотнения оформляются актом. Ширина уплотняемого основания превышает размеры ширины запроектированного фундамента на 0,6 м в каждую сторону и составляет 3,2 м.

Уплотнение грунта тяжёлыми трамбовками должно обеспечивать полное устранение просадочных свойств в пределах слоя не менее 1,0 м. Объёмный вес скелета грунта на нижней границе уплотнённого слоя должен быть не менее 1,65 т/м3 .

						1333 - 1 - АС			
						Строительство районной поликлиники на 200 посещений в смену в с. Федоровка Теректинского района Западно-Казахстанской области.			
Изм.	Кол. уч.	Лист	№ док.	Подп.	Дата				
ГИП		Кравцов А. А.					Стадия	Лист	Листов
Проверил		Мотахова Е.Б.					Р. П.	11а	
Разработал		Погодаева О.Н.							
Н. контр.		Кравцов А. А.				Проект устранения просадочных свойств грунта.	Т.О.О. "Кульман" г. Уральск.		

Взам. инв. №

Подп. и дата

Инв.№ подл.

Развёртка по оси Д.

Развёртка по оси Г.

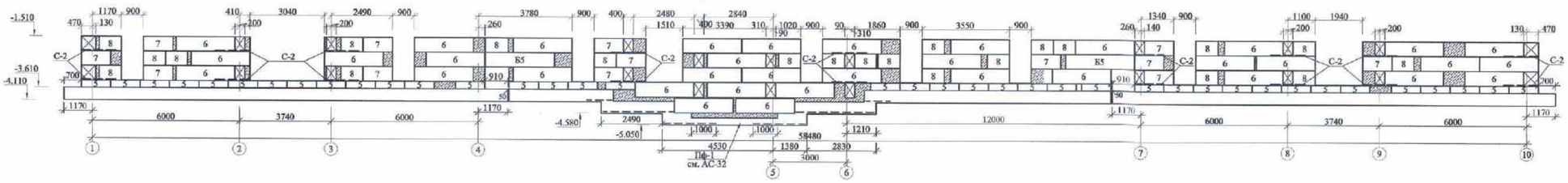

Развёртка по оси Б.

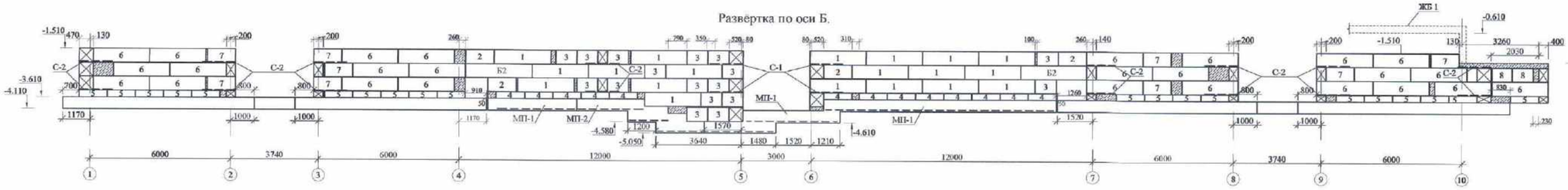

Развёртка по оси Ж.

Развёртка по оси А.

Развёртка по оси А.

Развёртка по оси И.

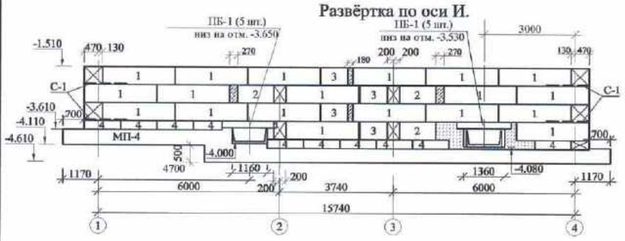

Развёртка по оси И.

Развёртка 5
(АС - 12)

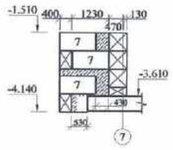

Развёртка 6
(АС - 12)

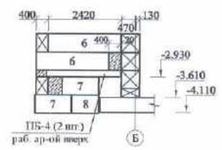

Развёртка 7
(АС - 12)

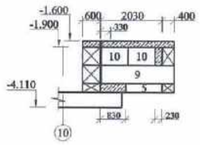

Развёртка 8
(АС - 12)

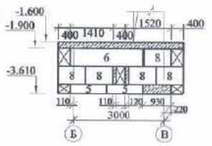

Развёртка по оси В

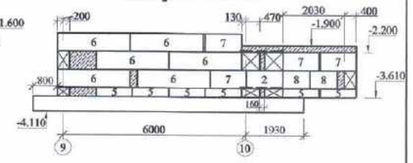

Развёртка по оси Е

Развёртка 9
(АС - 12)

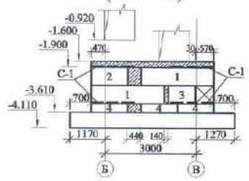

Развёртка 11 - 2 шт
(АС - 12)

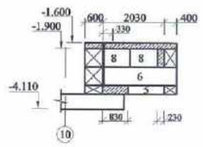

Развёртка от оси 1.
между осями Е и Д

Развёртка по 6.

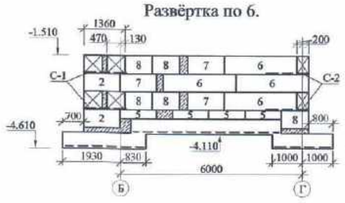

Развёртка между осями 4 и 5.

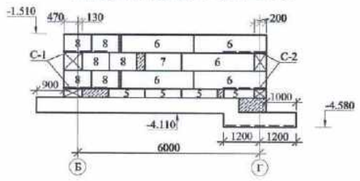

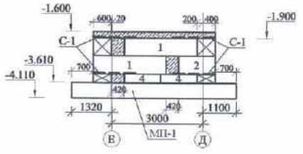

Развёртка по оси 5

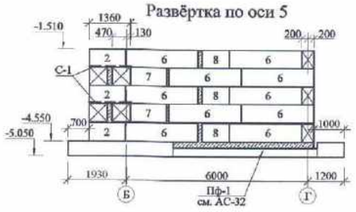

Развёртка от оси Б.
между осями 5 и 6

						1333 - 1 - АС	
Изм.	Кол. уч.	Лист	N док.	Подп.	Дата	Строительство районной поликлиники на 200 посещаний в смену в с. Федоровка Теректинского района ЗКО.	
ГИП		Шилова А.А.				Поликлиника	Стадия: Р. П. / Лист: 13 / Листов:
Проверил		Миронова Е.Б.					
Разработал		Новодлева О.Н.				Развертки фундаментов.	Т.О.О. „Кульман" г. Уральск.
Н. контр.							

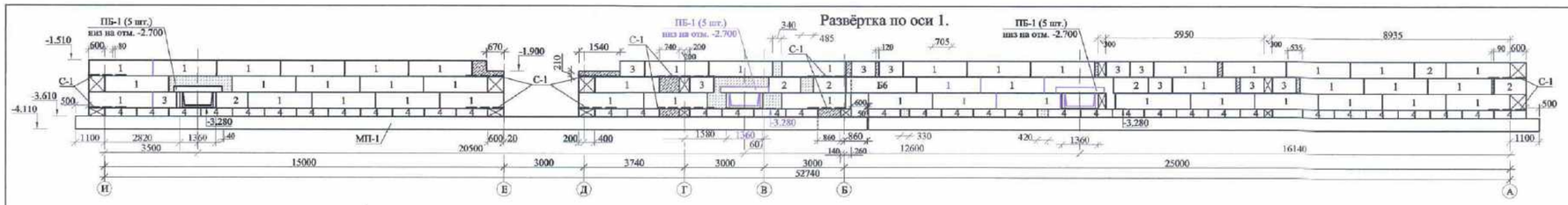

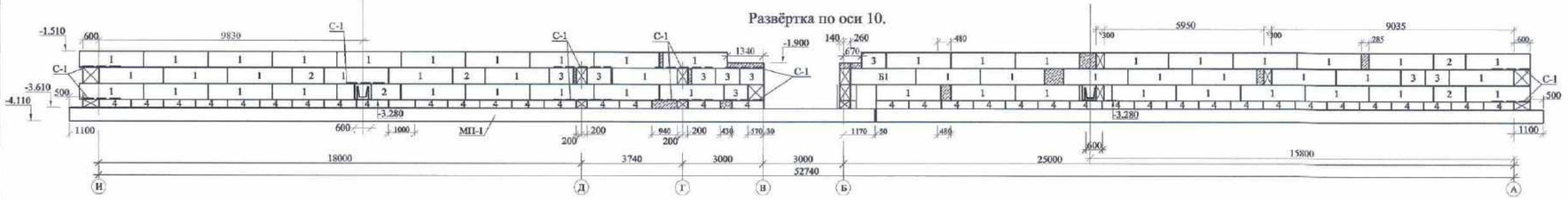

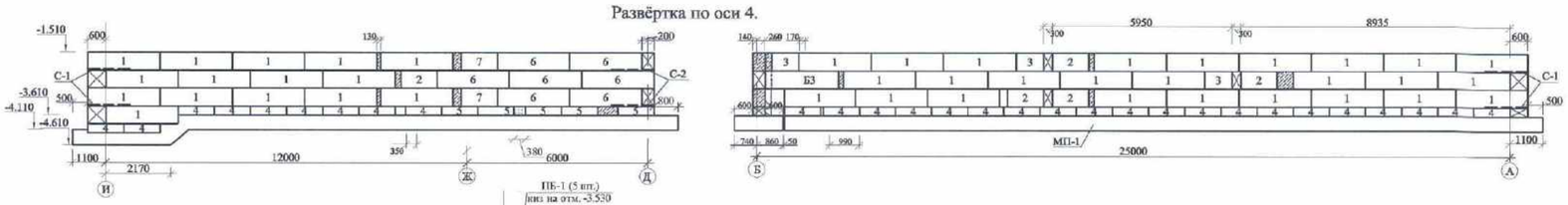

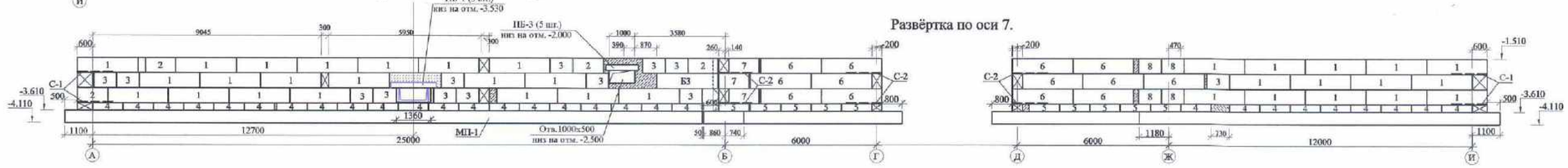

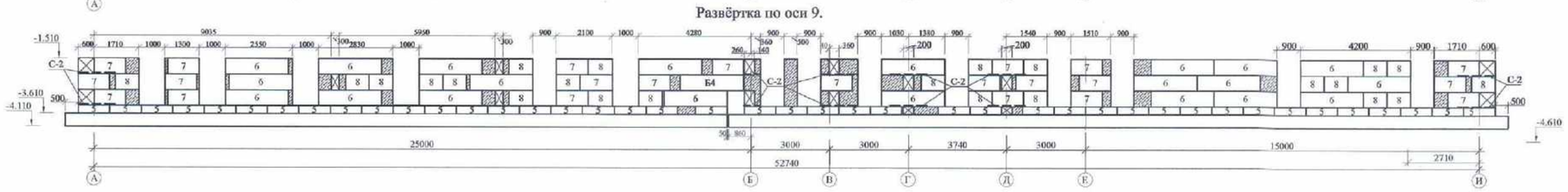

Спецификация элементов, расположенных на листах АС-12,13.

№ поз.	Обозначение	Наименование	Кол.	Масса ед. кг.	Примечание
1	2	3	4	5	6
МП-1	АС -14	Монолитная плита МП 1 п. м.	568,8		в=2000
МП-2	АС -14	Монолитная плита МП 2 п. м.	21,2		в=2400
МП-3	АС -14	Монолитная плита МП 3 п. м.	47,9		в=1600
МП-4	АС -14	Монолитная плита МП 4 п. м.	51,5		в=1000
1	ГОСТ 13579 - 78	ФБС 24.6.6 - II	294	1470	
2	то же	ФБС 12.6.6 - II	46	720	
3	- // -	ФБС 9.6.6 - II	74	530	
4	- // -	ФБС 12.6.3 - II	215	350	
5	- // -	ФБС 12.4.3 - II	297	225	
6	- // -	ФБС 24.4.6 - II	244	980	
7	- // -	ФБС 12.4.6 - II	133	480	
8	- // -	ФБС 9.4.6 - II	197	350	
9	- // -	ФБС 24.3.6 - II	54	730	
10	- // -	ФБС 9.3.6 - II	33	260	
ПБ-1	ГОСТ 948 - 84	Перемычки 3ПБ 18-37	30	119	
ПБ-2	то же	- // - 2ПБ 19-3	5	81	
ПБ-3	- // -	- // - 3ПБ 13-37	5	85	
ПБ-4	- // -	- // - 5ПБ 25-37	2	338	
		Бетон кл. В 8 на сульфатост. цементе м3	39,7		На монол. задели
С 1	АС -12	Сетка фундаментная С 1	90	7,5	
С 2	АС -12	Сетка фундаментная С 2	106	6,8	
		Приямки			
		Бетон кл. В 8 на сульфатост. цементе м3	1,5		На стенки и дно приямков
		Бетон кл. В 8 на сульфатост. цементе м3	0,8		На дно приямков
ПТ-1	Серия 1.243.1-4	Плита ПТ 12,5 - 16,14	9	448	
ПТ-2	то же	- // - ПТ 12,5 - 8,6	2	96	
ПТ-3	- // -	- // - ПТ 12,5 - 13,13	4	338	
Л 1	АС - 79	Лоток канала Л 1 п. м.	17,5		
Л 2	АС - 79	Лоток канала Л 2 п. м.	36,8		
П 1	3.006.1- 83 -1	Плита подпольного канала ПТ75.60.8-9	35	85	
П 2	то же	Плита подпольного канала ПТ300.120.12-9	12	1050	
П 2а	- // -	Плита подпольного канала ПТ75.120.12-9	12	260	

Развёртка №1.

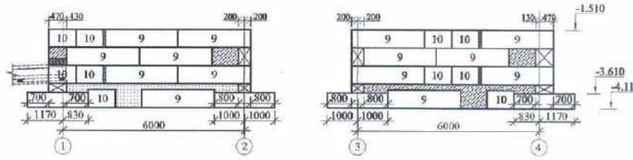

Развёртка №2.

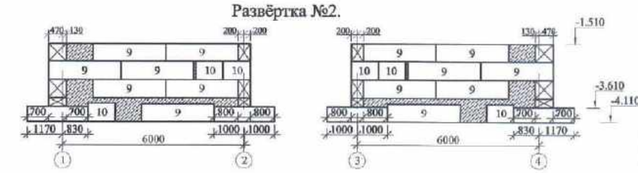

Развёртка №3.

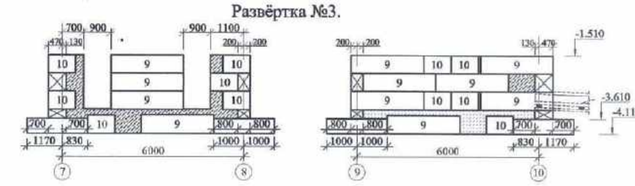

Развёртка №4.

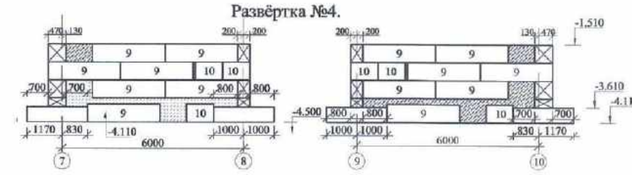

Изм.	Кол. уч.	Лист	N док.	Подп.	Дата
ГИП		Ковалева Е.А.			
Проверил		Маликова Е.Б.			
Разработал		Потомина О.Н.			
Н. контр.					

1333 - 1 - АС

Строительство районной поликлиники на 200 посещений в смену в с. Федоровка Теректинского района ЗКО.

Поликлиника

Развертки фундаментов. Спецификация.

Стадия	Лист	Листов
Р. П.	13а	

Т.О.О. „Кульман" г. Уральск.

Спецификация балок Б1 - Б6.

№ поз.	Обозначение	Наименование	Кол.	Масса ед. кг.	Примеч.
		Балка консольная Б1	1		
1	ГОСТ 34028 - 2016	Ø22 А-III L=2350	5	7,0	
2	то же	Ø16 А-III L=2350	5	3,71	
3	- // -	Ø10 А-I L=520	85	0,32	
4	- // -	Ø10 А-I L=520	18	0,32	
		Материалы			
		Бетон класса С20/ 25 м3			0,87
		Балка консольная Б2	4		
1	ГОСТ 34028 - 2016	Ø22 А-III L=2720	5	8,1	
2	то же	Ø16 А-III L=2720	5	4,29	
3	- // -	Ø10 А-I L=520	95	0,32	
4	- // -	Ø10 А-I L=520	20	0,32	
		Материалы			
		Бетон класса С20/ 25 м3			1,0
		Балка консольная Б3	2		
1	ГОСТ 34028 - 2016	Ø22 А-III L=2360	3	7,03	
1а	то же	Ø22 А-III L=2150	2	6,40	
2	- // -	Ø16 А-III L=2360	3	3,72	
2а	- // -	Ø16 А-III L=2150	2	3,39	
3	- // -	Ø10 А-I L=520	51	0,32	
3а	- // -	Ø10 А-I L=520	30	0,32	
4	- // -	Ø10 А-I L=520	18	0,32	
		Материалы			
		Бетон класса С20/ 25 м3			0,85
		Балка консольная Б4	4		
1	ГОСТ 34028 - 2016	Ø22 А-III L=2350	4	7,0	
2	то же	Ø16 А-III L=2350	4	3,71	
3	- // -	Ø10 А-I L=520	68	0,32	
4	- // -	Ø10 А-I L=320	18		
		Материалы		0,19	
		Бетон класса С20/ 25 м3			0,58
		Балка консольная Б5	4		
1	ГОСТ 34028 - 2016	Ø22 А-III L=2810	4	8,37	
2	то же	Ø16 А-III L=2810	4	4,43	
3	- // -	Ø10 А-I L=520	80	0,32	
4	- // -	Ø10 А-I L=320	20	0,19	
		Материалы			
		Бетон класса С20/25 м3			0,66
		Балка консольная Б6	1		
1	ГОСТ 34028 - 2016	Ø22 А-III L=2360	3	7,0	
1а	то же	Ø22 А-III L=2570	2	7,6	
2	- // -	Ø16 А-III L=2360	3	3,7	
2а	- // -	Ø16 А-III L=2570	2	4,1	
3	- // -	Ø10 А-I L=520	51	0,32	
3а	- // -	Ø10 А-I L=520	36	0,32	
4	- // -	Ø10 А-I L=520	18	0,32	
		Бетон класса С20/25 м3			0,87

Балка Б1,Б2,Б3,Б6.

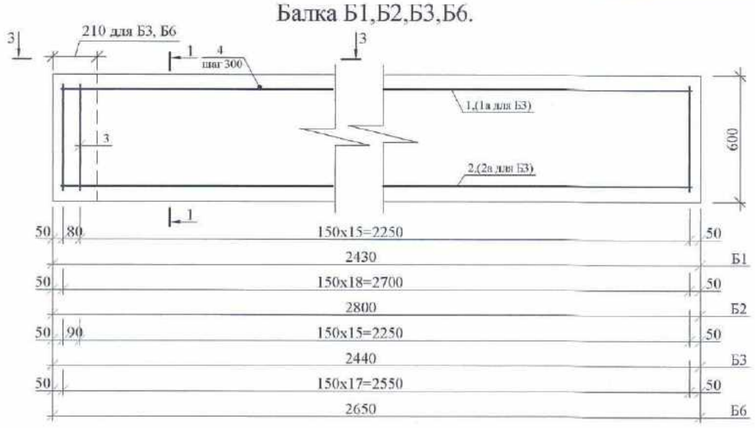

3 - 3 (для Б3).

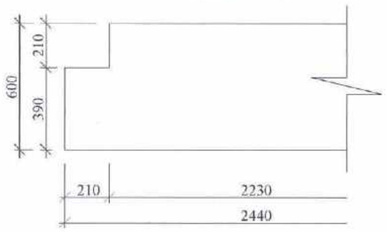

3 - 3 (для Б6).

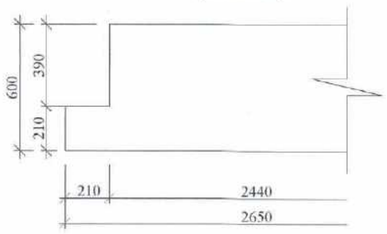

Балка Б4,Б5.

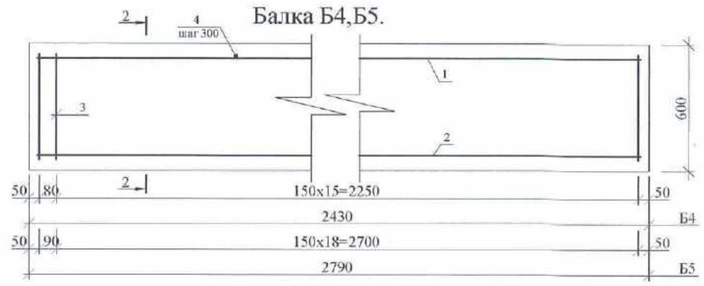

1 - 1

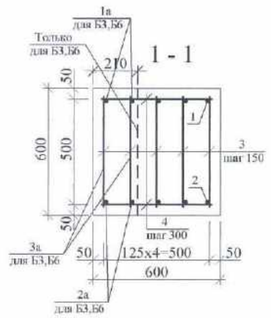

2 - 2

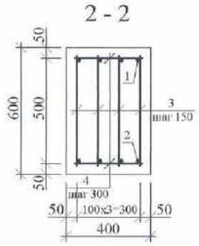

4 - 4 (АР 6) - 2 шт.
Герметичный приямок

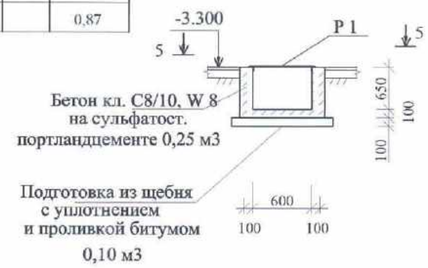

5 - 5

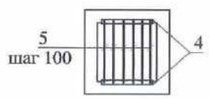

6 - 6 (АС-6)

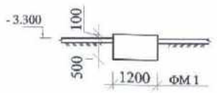

Спецификация монолитных плит МП-1 - МП-5.

№ поз.	Обозначение	Наименование	Кол. шт.	Масса ед. кг.	Примечание
1	2	3	4	5	6
МП 1	АС -12,13.	Монолитная плита МП-1 п. м.	568,8		в=2000
1	ГОСТ 34028 - 2016	Ø 8 АIII п. м.	6257	0,395	
2	то же	Ø 10 АIII L=1900	5688	1,17	
3	- // -	Ø 22 АIII п.м.	2753	2,98	
		Бетон кл. С12/15 на сульфат. цем. м3	568,8		в т. ч.уступы лифтов, пилонов выпусков.
МП 2	АС -12,13.	Монолитная плита МП-2 п. м.	21,2		в=2400
1	ГОСТ 34028 - 2016	Ø 8 АIII п. м.	276	0,395	
2	то же	Ø 10 АIII L=2300	213	1,41	
3	- // -	Ø 22 АIII п.м.	127	2,98	
		Бетон кл. С12/15 на сульфат. цем. м3	25,4		в т. ч.уступы
МП 3	АС -12,13.	Монолитная плита МП-3 п. м.	47,9		в=1600
1	ГОСТ 34028 - 2016	Ø 8 АIII п. м.	431	0,395	
2	то же	Ø 10 АIII L=1500	480	0,92	
3	- // -	Ø 22 АIII п. м.	192	2,98	
		Бетон кл С12/15 на сульфат. цементе	38,3		м3
МП 4	АС -12,13.	Монолитная плита МП-4 п. м.	51,5		в=1000
1	ГОСТ 34028 - 2016	Ø 8 АIII п. м.	309	0,395	
2	то же	Ø 10 АIII L=900	516	0,55	
		Бетон кл С12/15 на сульфат. цементе	25,7		м3
Р1		Решётка Р 1	1	6,0	
4	ГОСТ 8509 - 93	L 45 x 4 L = 550	2	1,5	
5	ГОСТ 34028 - 2016	Ø 10 А I L = 760	6	0,5	
		Бетон приямка кл. С12/15 на сульфатостойком. цементе м3	0,25		
ФМ 1	АС -6, 14.	Фундамент под противопожарную насосную ФМ 1	1		
		Бетон кл С12/15 на сульфатостойком цементе м3	1,5		

Схема армирования монолитных плит МП1 - МП4.

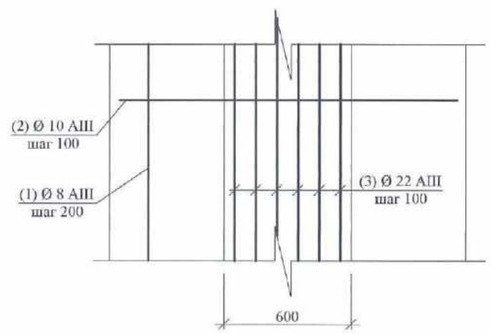

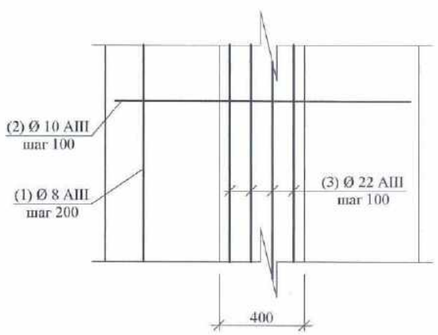

Изм.	Кол. уч.	Лист	№ док.	Подп.	Дата	1333 - 1 - АС			
ГИП		Храмов А.А.				Строительство районной поликлиники на 200 посещений в смену в с. Федоровка Терсктинского района ЗКО.			
Проверил		Мингхова Л.Б.				Поликлиника	Стадия	Лист	Листов
Разработал		Погодаева О.Н.					Р. П.	14	
Н. контр.		Храмов А.А.				Монолитные плиты МП-1 - МП-4. Балки Б1 - Б6. Спецификация. Герметичный приямок.	Т.О.О. „Кульман" г. Уральск.		

Взам. инв. №

Подпись и дата

Инв.№ подл.

Копировал:

Формат А2

1 - 1

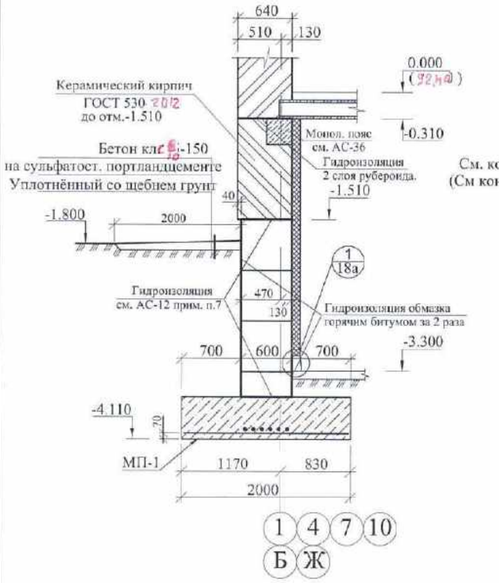

1а - 1а

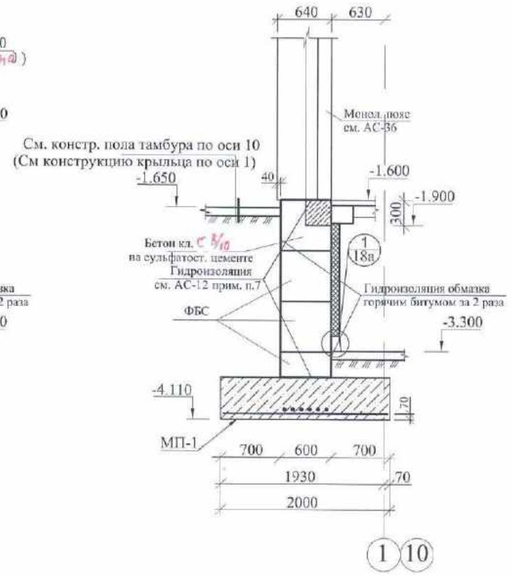

1б - 1б

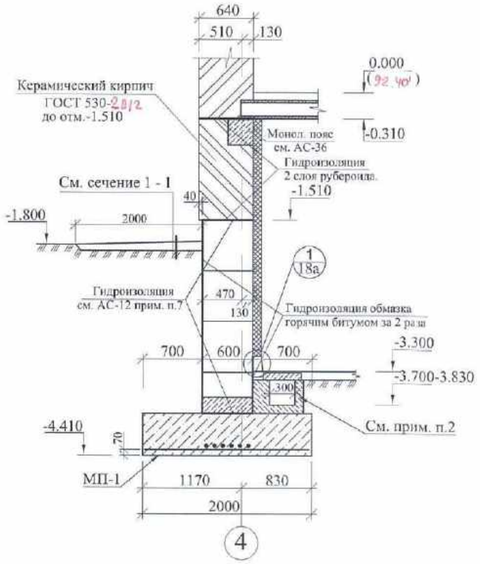

2 - 2

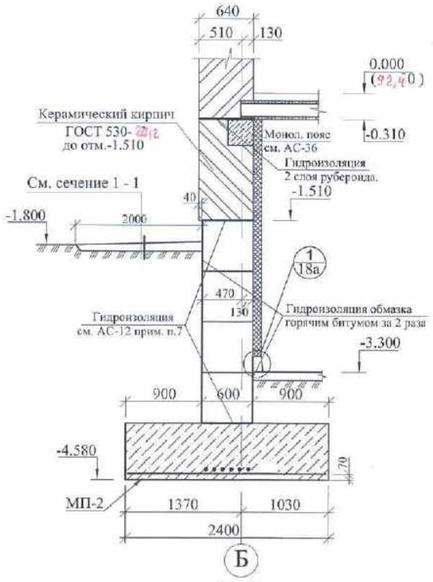

3 - 3

10 - 10

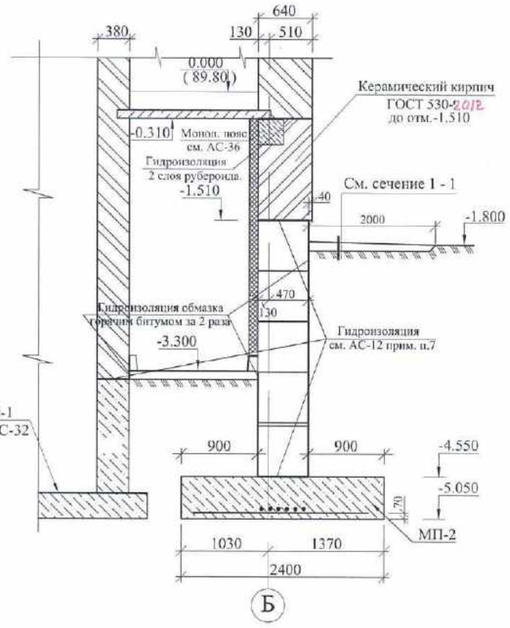

5 - 5, 5а - 5а

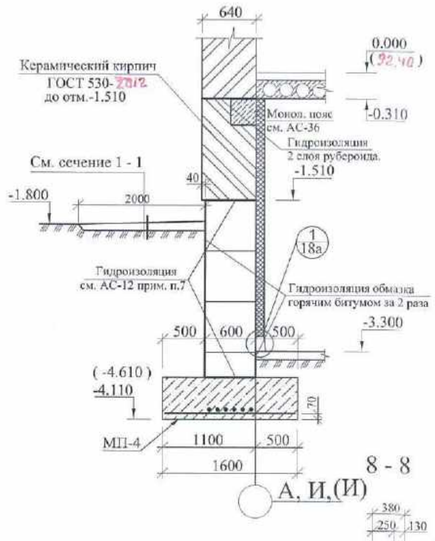

6 - 6

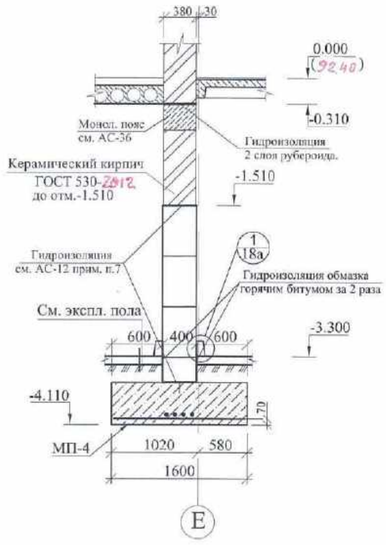

6а - 6а

7 - 7

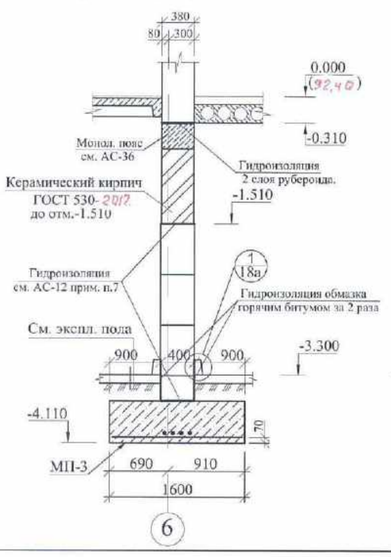

8 - 8

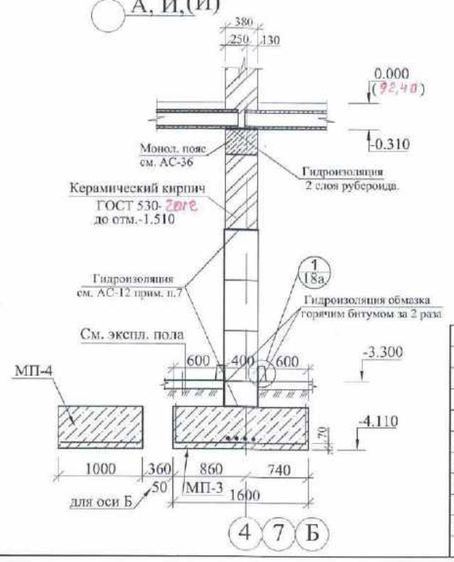

1. Данный лист см. совместно с листами АС-12,13,14.
2. Расположение и расход материалов подпольных каналов см. АС-6,10.

						1333 - 1 - АС		
						Строительство районной поликлиники на 200 посещений в смену в с. Федоровка Теректинского района ЗКО.		
Изм.	Кол. уч.	Лист	№ док.	Подп.	Дата			
ГИП		Храмов А. А.				Поликлиника	Стадия	Лист	Листов
Проверил		Минахова Е.Б.					Р. П.	14а	
Разработал		Погодаева О.Н.							
Н. контр.		Храмов А. А.				Сечения фундаментов 1-1 - 8-8, 10-10.	Т.О.О. „Кульман" г. Уральск.		

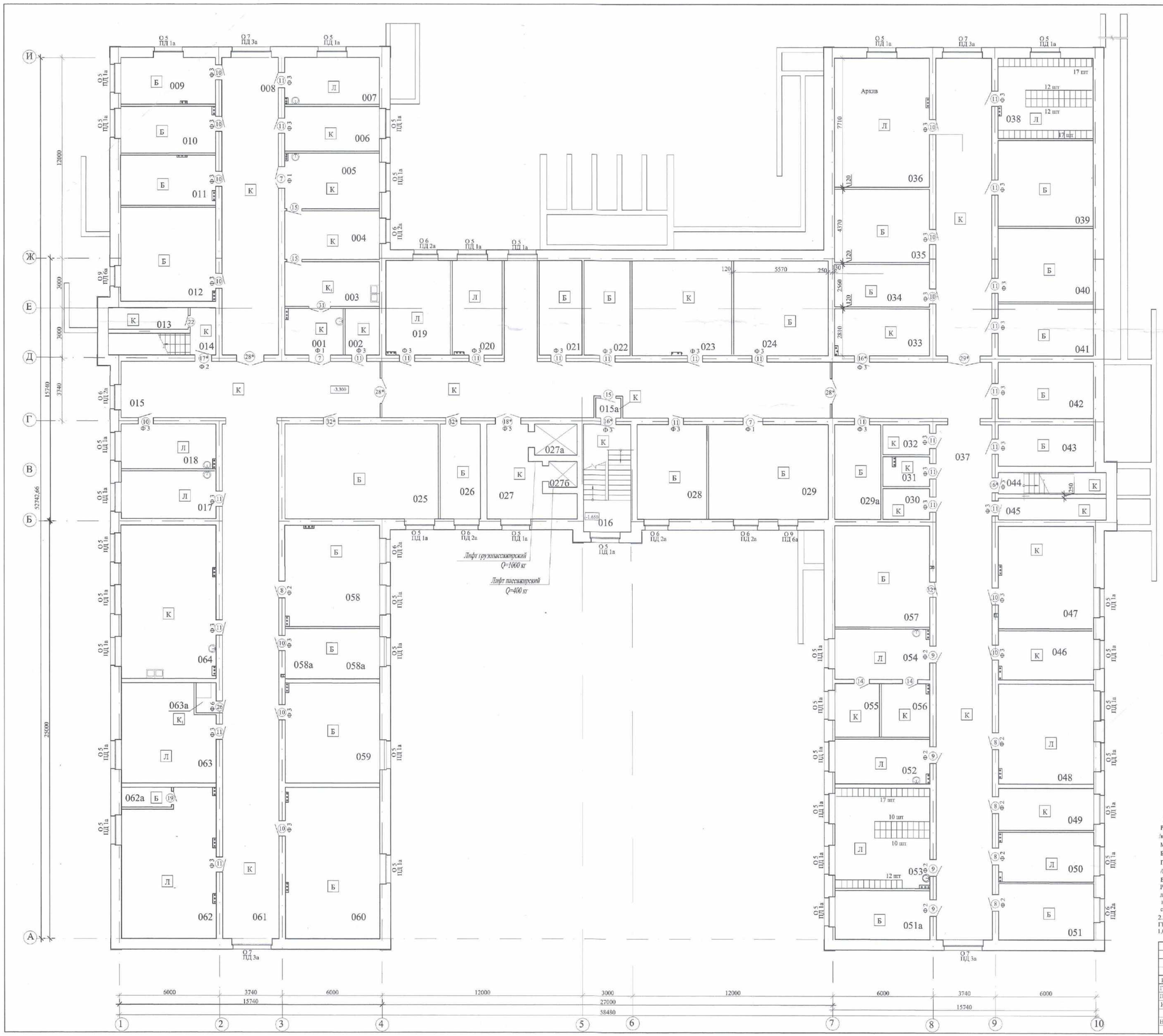

Экспликация помещений

Номер помещ.	Наименование	Площадь м²
	Цокольный этаж (начало)	
	ЦСО	96,2
001	Помещение приёма и подготовки инструментов и материалов	9,8
002	Комната утилизации шприцов	5,8
003	Моечная	15,2
004	Стерилизационное отделение	16,2
005	Помещение хранения и выдачи инструментов и материалов	18,6
006	Склад дезсредств	15,0
007	Комната персонала	15,6
	Общие помещения (начало)	349,8
008	Коридор	59,5
009	Техническое помещение	15,6
010	Техническое помещение	15,6
011	Техническое помещение	16,7
012	Техническое помещение	31,4
013	Кладовая	6,2
014	Лестничная клетка №3	10,7
015	Коридор	174,3
015а	Тамбур - шлюз	1.8
016	Лестничная клетка № 1	18,0
	Отделение ЛФК и реабилитации	133,2
017	Кабинет массажа	16,0
018	Кабинет массажа	15,0
019	Комната механотерапии	22,0
062	Зал ЛФК	45,9
047	Тренажёрная	34,3
	Общие помещения (продолжение)	1275,8
020	Диспетчерская	16,6
021	Техническое помещение	14,3
022	Техническое помещение	15,4
023	АТС	33,3
024	Техническое помещение	31,1
025	Венткамера	52,1
026	Электрощитовая	15,0
027	Предлифтовая	20,4
027а	Помещение лифта № 1	4,7
0276	Помещение лифта № 2	2,6
028	Техническое помещение	23,2
029	Помещение неотложной помощи	40,1
029а	Техническое помещение	15,7
030	Комната врем. хранения медиц. отходов трупны умер. риска(бокл.)	5,2
031	Комната хранения мед. отходов, приравненных к промышленным	5,0
032	Кладовая	5,0

Номер помещ.	Наименование	Площадь м²
	Цокольный этаж (окончание)	
	Общие помещения (окончание)	
033	Склад	15,8
034	Техническое помещение	14,5
035	Техническое помещение	24,8
036	Архив	42,5
037	Коридор	174,3
038	Гардероб	26,2
039	Техническое помещение	28,3
040	Техническое помещение	24,5
041	Техническое помещение	17,5
042	Техническое помещение	19,1
043	Техническое помещение	13,4
044	Лестничная клетка № 2	8,3
045	Кладовая	8,4
046	Кладовая санитарно-гигиенической одежды,спецобуви и защитных приспособлений	16,3
048	Комната отдыха водителей	33,4
049	Склад для хранения дез. средств и упаковочных материалов	13,8
050	Кабинет зам. гл. врача по технике безопасности	16,5
051	Техническое помещение	18,9
051а	Техническое помещение	16,4
052	Кабинет зам. гл. врача по хозяйственной части	14,7
053	Гардеробная	33,1
054	Комната сестры - хозяйки	16,6
055	Кладовая чистого белья	8,0
056	Кладовая грязного белья	9,3
057	Венткамера	34,4
058	Техническое помещение	33,8
058а	Техническое помещение	17,0
059	Техническое помещение	33,5
060	Тепловой узел	50,0
061	Коридор	103,5
062а	Помещение водомерного узла	3,6
063	Кабинет врача ЛФК	31,3
063а	Душевая ЛФК	2,2
064	Буфет для персонала	52,2
	Итого по цокольному этажу	1855,0
	в т. ч. -полезная площадь	661,4
	- расчётная площадь	1810,7

1. УКАЗАНИЯ ПО ОТДЕЛКЕ СТЕН И ПЕРЕГОРОДОК В РЕНТГЕНОВСКОМ КАБИНЕТЕ

В качестве рентгенозащитного материала стен и перегородок применить цементно-баритовую штукатурку.
Рекомендуемый следующий состав баритового раствора
/в частях по массе/:

Молотый баритовый концентрат	- 4.0
Быстро твердеющий портландцемент	-1.0 кл.В40
Пластифицированная поливинилацетатная /ПВА/ дисперсия любой марки	-0,1
Вода	-до требуемой

Раствор приготовляют на лопастном растворосмесителе. Сначала загружают сухие компоненты и перемешивают их до однородной массы, затем в смеситель вводят дисперсию ПВА и воду после чего компоненты перемешивают не менее 4 минут. Кирпичные стены и перегородки под баритовую штукатурку должны быть выложены впустошовку с пустотой швов на 20-25мм. Баритовая штукатурка наносится слоями 4-7мм расчетной толщины 30мм.

2. Водопроводные и канализационные стояки, обозначенные на планах и подводки к ним защить листами ГВЛ с последующей окраской масляными красками по металлическому каркасу по типу С 234 по серии РК 1.031.9 - 2.00.1 - 13. Площадь - 98,4 м2.

					1333 - 1 - АС		
Изм.	Кол. уч.	Лист	№док.	Подп.	Дата	Строительство районной поликлиники на 200 посещений в смену в с. Федоровка Теректинского района Западно-Казахстанской области.	
ГИП		Хромов А.Г.				Стадия: РП	Лист: 15 / Листов:
Проверил		Мастерова Е.Б.					
Исполн.		Погодаева О.Н.				Отделочный план цокольного этажа	ТОО "Кульман" г. Уральск.
Н. контр.		Хромов А.Г.					

Формат А 1

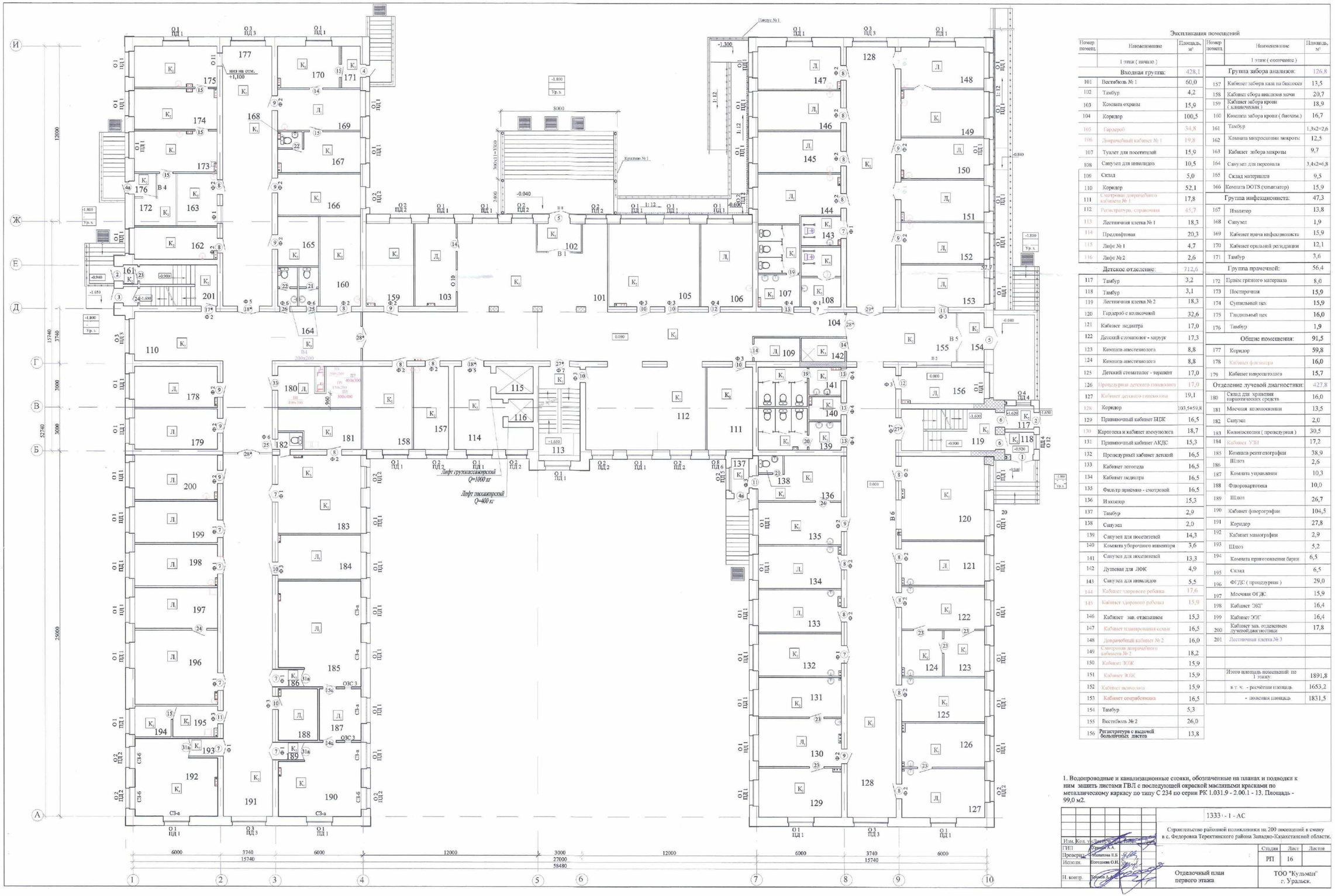

Экспликация помещений

Номер помещ.	Наименование	Площадь, м²
	1 этаж (начало)	
	Входная группа:	428,1
101	Вестибюль № 1	60,0
102	Тамбур	4,2
103	Комната охраны	15,9
104	Коридор	100,5
105	Гардероб	34,8
106	Доврачебный кабинет № 1	19,8
107	Туалет для посетителей	15,9
108	Санузел для инвалидов	10,5
109	Склад	5,0
110	Коридор	52,1
111	Смотровая доврачебного кабинета № 1	17,8
112	Регистратура, справочная	45,7
113	Лестничная клетка № 1	18,3
114	Предлифтовая	20,3
115	Лифт № 1	4,7
116	Лифт № 2	2,6
	Детское отделение:	712,6
117	Тамбур	3,2
118	Тамбур	3,1
119	Лестничная клетка № 2	18,3
120	Гардероб с колясочной	32,6
121	Кабинет педиатра	17,0
122	Детский стоматолог - ортодонт	17,3
123	Комната анестезиолога	8,8
124	Комната анестезиолога	8,8
125	Детский стоматолог - терапевт	17,0
126	Процедурная детского гинеколога	17,0
127	Кабинет детского гинеколога	19,1
128	Коридор	103,5+59,8
129	Прививочный кабинет ВДК	16,5
130	Картотека и кабинет иммунолога	18,7
131	Прививочный кабинет АКДС	15,3
132	Процедурный кабинет детский	16,5
133	Кабинет логопеда	16,5
134	Кабинет педиатра	16,5
135	Фильтр приёмно - смотровой	16,5
136	Изолятор	15,3
137	Тамбур	2,9
138	Санузел	2,0
139	Санузел для посетителей	14,3
140	Комната уборочного инвентаря	3,6
141	Санузел для посетителей	13,3
142	Душевая для ЛФК	4,9
143	Санузел для инвалидов	5,5
144	Кабинет здорового ребенка	17,6
145	Кабинет здорового ребенка	15,9
146	Кабинет зав. отделением	15,3
147	Кабинет планирования семьи	16,5
148	Доврачебный кабинет № 2	16,0
149	Смотровая доврачебного кабинета № 2	18,2
150	Кабинет ЭОЖ	15,9
151	Кабинет ЭОЖ	15,9
152	Кабинет психолога	15,9
153	Кабинет сопработника	16,5
154	Тамбур	5,3
155	Вестибюль № 2	26,0
156	Регистратура с выдачей больничных листов	13,8

Номер помещ.	Наименование	Площадь, м²
	1 этаж (окончание)	
	Группа забора анализов:	126,8
157	Кабинет забора кала на бактерии	13,5
158	Кабинет сбора анализов мочи	20,7
159	Кабинет забора крови (клиническая)	18,9
160	Комната забора крови (биохим.)	16,7
161	Тамбур	1,3x2=2,6
162	Комната микроскопии мокроты	12,5
163	Кабинет забора мокроты	9,7
164	Санузел для персонала	3,4x2=6,8
165	Склад материалов	9,5
166	Комната DOTS (хинализатор)	15,9
	Группа инфекциониста:	47,3
167	Изолятор	13,8
168	Санузел	1,9
169	Кабинет врача инфекциониста	15,9
170	Кабинет орвльной регидрации	12,1
171	Тамбур	3,6
	Группа прачечной:	56,4
172	Прием грязного материала	8,0
173	Постирочная	15,9
174	Сушильный цех	15,9
175	Гладильный цех	16,0
176	Тамбур	1,9
	Общие помещения:	91,5
177	Коридор	59,8
178	Кабинет физиотра	16,0
179	Кабинет невропатолога	15,7
	Отделение лучевой диагностики:	427,8
180	Склад для хранения наркотических средств	16,0
181	Моечная колоноскопии	13,5
182	Санузел	2,0
183	Колоноскопия (процедурная)	30,5
184	Кабинет УЗИ	17,2
185	Комната рентгенографии	38,9
186	Шлюз	2,6
187	Комната управления	10,3
188	Флюорокартотека	10,0
189	Шлюз	26,7
190	Кабинет флюорографии	104,5
191	Коридор	27,8
192	Кабинет маммографии	2,9
193	Шлюз	5,2
194	Комната приготовления бария	6,5
195	Склад	6,5
196	ФГДС (процедурная)	29,0
197	Моечная ФГДС	15,9
198	Кабинет ЭКГ	16,4
199	Кабинет ЭОГ	16,4
200	Кабинет зав. отделением лучевой диагностики	17,8
201	Лестничная клетка № 3	
	Итого площадь помещений по 1 этажу:	1891,8
	в т. ч. - расчётная площадь	1653,2
	- полезная площадь	1831,5

1. Водопроводные и канализационные стояки, обозначенные на планах и подводки к ним защить листами ГВЛ с последующей окраской масляными красками по металлическому каркасу по типу С 234 по серии РК 1.031.9 - 2.00.1 - 13. Площадь - 99,0 м2.

						1333 - 1 - АС
Изм.	Кол. уч.	Лист	N док.	Подп.	Дата	Строительство районной поликлиники на 200 посещений в смену в с. Федоровка Теректинского района Западно-Казахстанской области.
ГИП		Корнеев А.А.				
Проверил		Маликова Н.К.				
Исполн.		Погодаева О.Н.				
Н. контр.		Зобова А.А.				Отделочный план первого этажа

Стадия	Лист	Листов
РП	16	

ТОО "Кульман" г. Уральск.

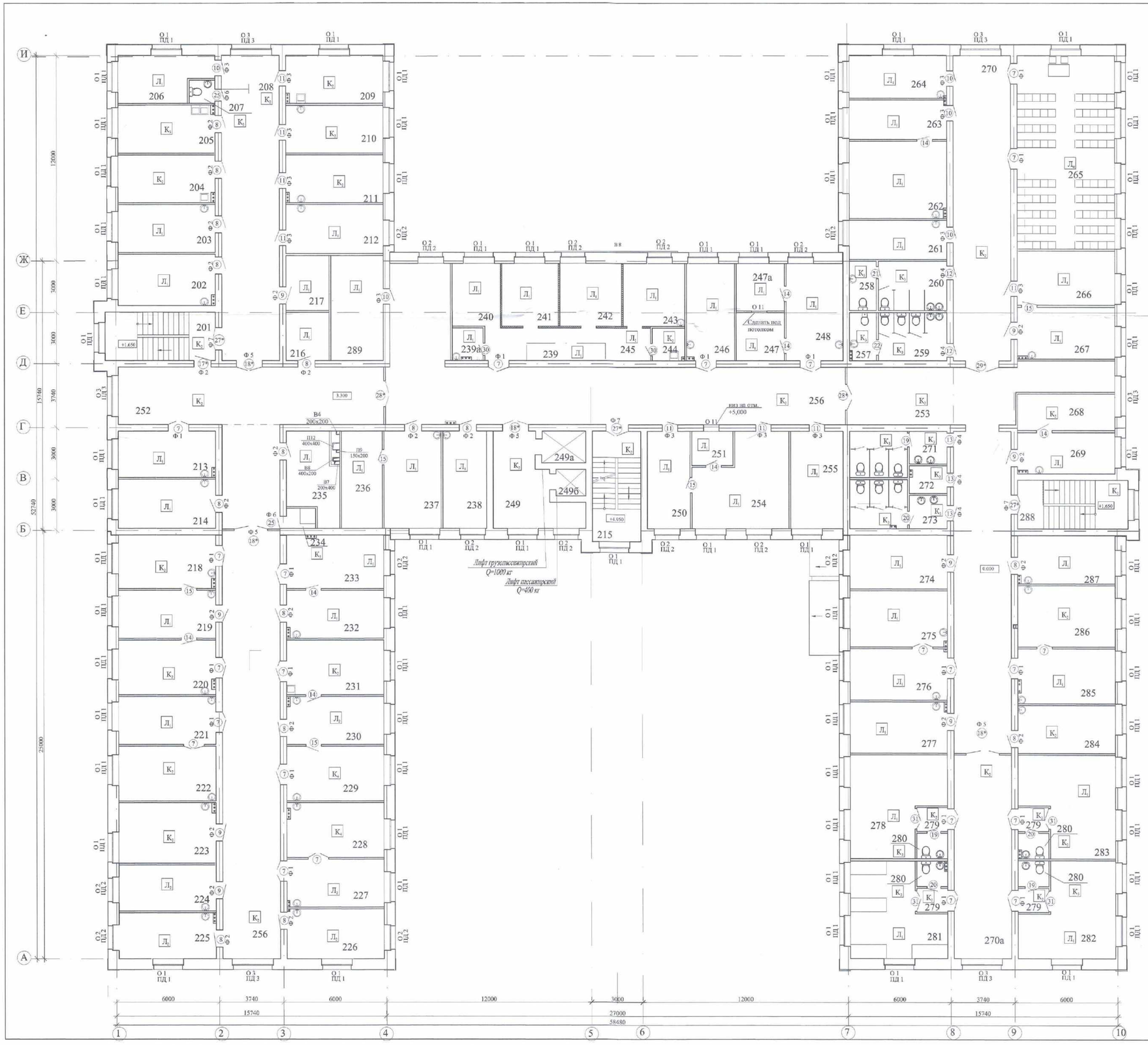

Экспликация помещений

Номер помещ.	Наименование	Площадь, м²
	2 этаж (начало)	
201	Лестничная клетка № 3	18,3
	Группа лаборатории:	154,8
204	Клиническая лаборатория	15,9
205	Моечная	15,9
206	Комната персонала	13,6
207	Санузел персонала	2,0
208	Коридор	59,8
209	Биохимическая лаборатория	15,9
210	Микроскопная	15,8
211	Центрифужная	15,9
	Группа ОПиСПП - отделение профилактики и социально-психологической помощи:	80,8
202	Кабинет социальных работников	17,0
203	Кабинет социальных работников	15,9
212	Кабинет школы диабета, астмы, АГ	16,2
213	Кабинет терапевта	15,4
214	Кабинет невропатолога	16,3
	Группа ОКДП -0 отделение консультативно - диагностической помощи:	371,2
215	Лестничная клетка № 1	18,3
216	Склад	7,1
217	Склад	8,1
218	Чистая перевязочная хирурга	17,8
219	Кабинет хирурга	15,9
220	Грязная перевязочная хирурга	18,2
221	Кабинет Лора	15,9
222	Процедурная ЛОРа	18,2
223	Смотровая	20,0
224	Кабинет терапевта	15,3
225	Кабинет терапевта	15,3
226	Кабинет онколога	16,6
227	Кабинет гинеколога	15,9
228	Процедурная гинеколога	18,2
229	Грязная перевязочная травмотолога	18,2
230	Кабинет травмотолога	15,9
231	Гипсовая	18,2
232	Кабинет ЭКГ и ВЭМ	15,9
233	Кабинет кардиолога	17,8
234	Комната уборочного инвентаря	2,0
235	Склад гл. медсестры	15,4
236	Тёмная комната офтальмолога	13,6
237	Кабинет офтальмолога	18,9
238	Доврачебный кабинет	14,5
	Физиоотделение	152,5
239	Пост медсестры	4,6
239а	Комната стерелизации прокладок	3,4
240	Комната светолечения	10,5
241	Комната электролечения	12,1
242	Комната лазеротерапии	13,3
243	Комната парафинотерапии	13,3
244	Комната приготовления парафина	3,6
245	Коридор физиоотделения	13,8
246	Кабинет физиотерапевта	15,9
247	Склад	7,9
247а	Склад	7,8
248	Кабинет старшей медсестры	18,8
249	Предлифтовая	20,2
249а	Помещение лифта № 1	4,7
249б	Помещение лифта № 2	2,6

Номер помещ.	Наименование	Площадь, м²
	2этаж (окончание)	
	Административные помещения:	792,8
250	Кабинет глав. бухгалтера	14,1
251	Касса	4,8
252	Коридор	86,1
253	Коридор	98,9
254	Бухгалтерия	27,0
255	Кабинет зав женской консультации	17,6
256	Коридор	104,8
257	Комната гигиены женщин	4,4
258	Санузел мужской	4,5
259	Санузел персонала женский	11,2
260	Санузел персонала мужской	11,5
261	Кабинет зам. гл. врача по экономике	13,1
262	Кабинет гл. врача	25,6
263	Приёмная	13,0
264	Зам. гл. врача по терапии	14,2
265	Конференцзал	63,9
266	Методический кабинет	18,0
267	Зам. гл. врача по педиатрии	17,2
268	Прививочный кабинет АКДС для взрослых	13,0
269	Картотека при АКДС	13,6
270+270а	Коридор	59,8+125,6
271	Санузел для посетителей	13,3
272	Кладовая	3,5
273	Санузел для посетителей	14,1
	Отделение дневного стационара и гинекологии:	310,6
274	Кабинет терапевта	18,6
275	Кабинет врача ВОП	18,6
276	Кабинет медсестры ВОП	17,0
277	Кабинет зав. дневным стационаром	17,0
278	Палата дневного стационара № 1	28,5
279	Шлюз (4шт)	2,5x4=10,0
280	Санузел (4 шт)	2,7x4=10,8
281	Палата дневного стационара № 2	26,5
282	Палата дневного стационара № 3	27,1
283	Палата дневного стационара № 4	28,5
284	Процедурная дневного стационара	15,9
285	Кабинет гинеколога	18,2
286	Процедурная гинеколога	20,3
287	Кабинет планирования семьи	16,5
288	Лестничная клетка № 3	18,3
289	Серверная	18,8
	Итого по 2 этажу:	1881,1
	в т. ч. - расчётная площадь	1602,4
	- полезная площадь	1818,8

1. Водопроводные и канализационные стояки, обозначенные на планах и подводки к ним зашить листами ГВЛ с последующей окраской масляными красками по металлическому каркасу по типу С 234 по серии РК 1.031.9 - 2.00.1 - 13. Площадь - 70,2 м2.

Изм.	Кол. уч.	Лист	N док.	Подп.	Дата
ГИП		Крюкова Е.С.			
Проверил		Шабакова Е.В.			
Исполн.		Погодаева О.Н.			
Н. контр.		Крюкова Е.С.			

1333 - 1 - АС

Строительство районной поликлиники на 200 посещений в смену в с. Федоровка Тереектинского района Западно-Казахстанской области.

Стадия	Лист	Листов
РП	16а	

Отделочный план второго этажа

ТОО "Кульман" г. Уральск.

Формат А 1

Спецификация заполнения наружных дверных и оконных проемов

Поз.	Обозначение	Наименование	Кол - во шт. по фасадам 1 - 10	10 - 1	А - И	И - А	Итого	Масса ед. кг.	Примеч.
0 1	ГОСТ 30674 - 99.	Оконный блок ОП ВЗ 1790 -1780 (4М1-16 - 4М1) И	17	17	47	46	127		
0 2	то же	Оконный блок ОП ВЗ 1790 -1480 (4М1-16 - 4М1) И	8	7	7	7	29		
0 3	- // -	Оконный блок ОП ВЗ 1790 -2380 (4М1-16 - 4М1) И	4	4	1	2	11		
0 4	- // -	Оконный блок ОП ВЗ 890 -980 (4М1-16 - 4М1)И	-	1	-	-	1		
0 5	- // -	Оконный блок ОП ВЗ 890 -1780 (4М1-16 - 4М1) И	3	6	12	15	36		
0 6	- // -	Оконный блок ОП ВЗ 890 -1480 (4М1-16 - 4М1) И	3	1	3	1	8		
0 7	- // -	Оконный блок ОП ВЗ 890 -2380 (4М1-16 - 4М1) И	2	2	-	-	4		
0 8	- // -	Оконный блок ОП ВЗ 1790 -1180 (4М1-16 - 4М1) И	1	-	-	-	1		
0 9	- // -	Оконный блок ОП ВЗ 890 -1180 (4М1-16 - 4М1) И	1	-	-	1	2		
0 12	- // -	Оконный блок ОП ВЗ 1490 -980 (4М1-16 - 4М1) И	-	-	1	-	1		
ПД 1	ГОСТ 30673 - 99	Подоконная доска 1880х500х30	17	17	47	45	126		
ПД 2	то же	Подоконная доска 1580х500х30	8	7	7	8	30		
ПД 3	- // -	Подоконная доска 2480х500х30	4	4	1	2	11		
ПД 4	- // -	Подоконная доска 1080х250х30	-	1	1	-	2		
ПД 5	- // -	Подоконная доска 1580х250х30	-	-	-	1	1		
ПД 6	- // -	Подоконная доска 1280х500х30	1	-	-	-	1		
ПД 1а	ГОСТ 30673 - 99	Подоконная доска 1880х600х30	3	6	12	15	36		
ПД 2а	то же	Подоконная доска 1580х600х30	3	1	3	1	8		
ПД 3а	- // -	Подоконная доска 2480х600х30	2	2	-	-	4		
ПД 6а	- // -	Подоконная доска 1280х600х30	1	-	-	1	2		
1	ГОСТ 30970 - 2014	Дверной блок ДПН Км Бпр Дв Р 2090-1470	1	-	-	-	1		
2	ГОСТ 30970 - 2014	Дверной блок ДПН КМ Бпр Оп Пр Р 2090-970	-	-	1	1	2		
3	ГОСТ 30970 - 2014	Дверной блок ДПН КМ Бпр Оп Л Р 2090-970	-	-	-	1	1		
4а	ГОСТ 30970 - 2014	Дверной блок ДПН Км Бпр Оп Л Р 2090-870	1	-	-	1	2		
5	ГОСТ 30970 - 2014	Дверной блок ДПН Км Бпр Дв Р 2390-1470	-	1	1	-	2		
СЗ - а	Шифр 1809	Ставни защитные	2	-	4	-	6		см. пр 2
СЗ - б	- // -	Ставни защитные	-	-	1	2	3		см. пр 2

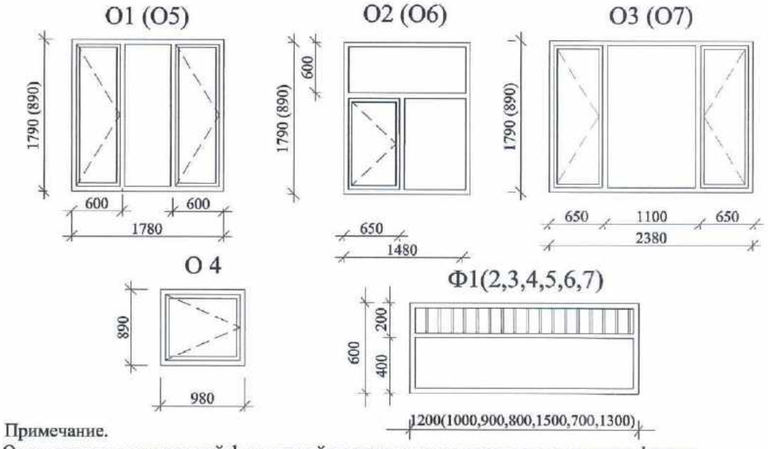

Примечание.

1. Окна принять с поворотной фурнитурой и москитными сетками, производства фирмы ТОО "URALPROF " , позволяющие экономить 40% теплопотерь.
2. Ставни защитной марки С 3-а и С 3-б выполнять аналогично марки С 3 шифр 1809 (док. 1809.14.00.00.00), только с размерами 1800х1800 (h) для С 3-а и 1500х1800(h) для С 3-б.
3. Двери защитной марки ДЗР - а выполнять аналогично марки ДЗР шифр 1809 (док. 1809.14.00.00.00), только с размерами 2100 (h) х 1200.
4. Размеры оконных и дверных блоков уточнить по месту.
5. *- дверь выполнить самозакрывающейся с уплотнением в притворах.
6. Узлы примыканий оконных блоков к стеновым проемам выполнять согласно ГОСТ 30971 - 2010.
7. Данный лист см. совместно с АС - 15, 16, 16а.

1а)Ставни СЗ-а см. шифр 1809, док.1809.02.00.00.00
- Рама (разм. 1800х1800h - 1 шт)└63х40х5, ГОСТ 8510-93- 7,2 п.м.- 28,2 кг;
- Створки (разм. 600х1782 - 3 шт), см. А-А док.1809.14.02.00.00;
└ 25х25х3, ГОСТ 8509-93 - 14,3 п.м. - 16,0 кг;
- Облицовка - пластик ГОСТ 9590-76* (разм. 600х1766х2 - с 2 сторон - 6 шт) - 6,4 м2;
- Фанера, ГОСТ 3916-69 - 6,4 м2;
- Прокладка свинцовая, лист ДПРНХ 1.0,ГОСТ 9559-89 - 6,4 м2;
- Нащельник, лист -4х36х1782 - 2,02 кг;
- Шуруп 4-4х13, ГОСТ 1145-80*-30 шт.

1б)Ставни СЗ-б см. шифр 1809, док.1809.02.00.00.00
- Рама (разм. 1500х1800h - 1 шт)└63х40х5, ГОСТ 8510-93- 6,6 п.м.- 25,8 кг;
- Створки (разм. 750х1782 - 2 шт), см. А-А док.1809.14.02.00.00;
└25х25х3, ГОСТ 8509-93 - 10,1 п.м. - 11,3 кг;
- Облицовка - пластик ГОСТ 9590-76* (разм. 750х1766х2 - с 2 сторон - 4 шт) - 5,3 м2;
- Фанера, ГОСТ 3916-69 - 5,3 м2;
- Прокладка свинцовая, лист ДПРНХ 1.0, ГОСТ 9559-89 - 5,3 м2;
- Нащельник, лист - 4х36х1782 - 2,02 кг;
- Шуруп 4-4х13, ГОСТ 1145-80*-30 шт.

Металлические детали покрыть эмалью МЛ-165(серая), ГОСТ 12034-77*.

2)Дверь однопольная ДЗР-1(ДЗР-1-01) с рамой см. шифр 1809, док.1809.02.00.00.00
- Рама (разм. 2130х980 - 1шт)└50х32х4, ГОСТ 8510-93 - 6,22 п.м. - 15,5 кг;
- Лапа, лист -4х50х1050, ГОСТ 19903-74* - 6 шт -10 кг;
- Прокладка, пластина ГОСТ 7338-90 (разм. 2010х20 - 2 шт., разм. 840 х 20 - 1 шт);
- Рама двери (2020 х 844 - 1 шт),└ 40х30х2,5 ГОСТ 8278-93 - 8,26 п.м. - 14,8 кг;
- Плита 19, ГОСТ 10632 - 89* (разм. 2006х838) - 1,68 м2;
- Прокладка свинцовая, лист ДПРНХ 1.0, ГОСТ 9559-89 - 1,68 м2;
- Фанера 10, ГОСТ 3916-69 - 1,68 м2;
- Облицовка - пластик 2.0, ГОСТ 9590-76* (с двух сторон - 2 шт) - 3,36 м2;
- Нащельник, лист -4х36х2012 - 2,14 кг;
- Шуруп, ГОСТ 1145-80* 1-4х22.016 - 4 шт, 1-4х30 - 2 шт, 2-3х13 - 4 шт;
- Болт М8х20.016 ГОСТ 7798-70* - 6 шт;
- Дюбель-втулка ДВ-М8 ГОСТ 7798-70* - 6шт;

Металлические детали покрыть эмалью МЛ-165(серая), ГОСТ 12034-77*.

3)Дверь двупольная ДЗР - а с рамой см. шифр 1809, док.1809.02.00.00.00
- Рама (разм. 2130 х 1160 - 1 шт) └ 50х32х4, ГОСТ 8510-93 - 6,52 п.м. - 16,2 кг;
- Лапа, лист -4х50х1050, ГОСТ 19903-74* - 6 шт, -10 кг;
- Прокладка резиновая, ГОСТ 7338-90 (разм. 2010х20 - 2 шт., разм. 1140 х 20 - 1 шт);
- Рамы двери (2020 х 496 - 1 шт и 202 х 644 - 1 шт), [40х30х2,5 ГОСТ 8278-93 - 12,6 п.м. - 22,6 кг;
- Плита 19, ГОСТ 10632 - 89* (разм. 2006х490 и 2006х638) - 2,3 м2;
- Прокладка свинцовая, лист ДПРНХ 1.0, ГОСТ 9559-89 - 2,3 м2;
- Фанера 10, ГОСТ 3916-69 - 2,3 м2;
- Облицовка - пластик 2.0, ГОСТ 9590-76* (с двух сторон - 2 шт) - 4,6 м2;
- Нащельник, лист -4х36х2012 - 2 шт - 4,6 кг;
- Шуруп, ГОСТ 1145-80* 1-4х22.016 - 36 шт, 1-4х30 - 14 шт, 2-3х13 - 6 шт;
- Болт М8х20.016 ГОСТ 7798-70* - 6 шт;
- Дюбель-втулка ДВ-М8 ГОСТ 7798-70* - 6шт;

Металлические детали покрыть эмалью МЛ-165(серая), ГОСТ 12034-77*.

4) Окно защитное смотровое ОЗС-3 см. шифр 1809, док.1809.02.00.00.00
- Рама (разм. 442 х 442 - 1 шт) └ 50х32х4, ГОСТ 8510-93 - 1,8 п.м. - 2,10 кг;
- Прокладка свинцовая, лист ДПРНХ х 2,0 ГОСТ 9559-89 (разм. 406х32х2 - 4 шт);
- Лапа, лист -3х40х1210, ГОСТ 19903-74* - 2шт -2,3кг,
- Лапа, лист -3х40х1150, ГОСТ 19903-74* - 2 шт -2,2 кг;
- Прокладка резиновая, пластина I, лист 1.0, ГОСТ 7338-90 (разм. 402х20х1 - 2 шт, 362х20х1 - 2 шт., 438х36х1-2 шт.,366х36х1 - 2 шт);
- Рама окна (разм. 438х438),└25х16х3, ГОСТ 8510-93 - 1,76 п.м. - 1,6 кг;
- Стекло рентгеновское ГОСТ 9541 - 75* (разм.400х400х10) - 0,16 м2;
- Винт М4х10.016 ГОСТ 17473-80* - 4 шт;
- Гайка М16 ГОСТ 5915 - 70* - 6шт;
- Дюбель-втулка ДВ-М8 ГОСТ 7798-70* - 4 шт;

Металлические детали (кроме резьбы) покрыть эмалью МЛ-165 (серая), ГОСТ 12034-77*

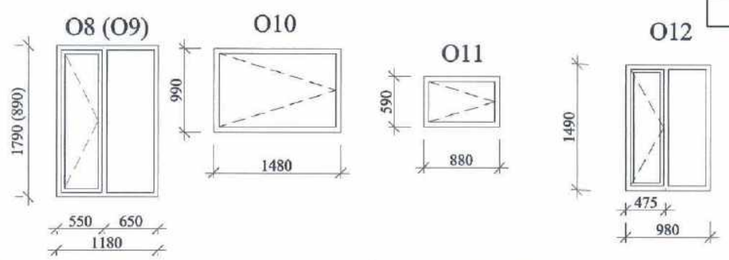

9. Дверь выполнить со стальными глухими фрамугами 1000 х 600 h. Вес 1 фрамуги - 56 кг.

Спецификация заполнения внутренних дверных и оконных проемов.

поз.	Обозначение	Наименование	Количество шт. цок.эт.	1 эт.	2 эт.	Всего	Масса ед. кг.	Приме-чание
Ф 1	ГОСТ 30674 - 99.	Фрамуга ОП ВЗ 600 -1200 (4М1)	3	13	15	31		
Ф 2	ГОСТ 30674 - 99.	Фрамуга ОП ВЗ 600 -1000 (4М1)	10	30	24	64		
Ф 3	ГОСТ 30674 - 99.	Фрамуга ОП ВЗ 600 -900 (4М1)	40	9	13	63		
Ф 4	ГОСТ 30674 - 99.	Фрамуга ОП ВЗ 600 -800 (4М1)	-	5	6	11		
Ф 5	ГОСТ 30674 - 99.	Фрамуга ОП ВЗ 600 -1500 (4М1)	1	2	4	7		
Ф 6	ГОСТ 30674 - 99.	Фрамуга ОП ВЗ 600 -700 (4М1)	1	3	1	5		
Ф 7	ГОСТ 30674 - 99.	Фрамуга ОП ВЗ 600 -1300 (4М1)	-	2	3	5		
6	ГОСТ 30970 - 2014	Дверной блок ДПВ Км Бпр Оп Пр Ф 2090-970	-	2	-	2		
7	- // -	Дверной блок ДПВ Г Бпр Дв Р Ф 2090-1170	3	14	20	37		
8	- // -	Дверной блок ДПВ Г Бпр Оп Пр Р Ф 2090 - 970	5	18	15	38		
9	- // -	Дверной блок ДПВ Г Бпр Оп Л Р Ф 2090 - 970	4	11	8	23		
10	- // -	Дверной блок ДПВ Г Бпр Оп Пр Р Ф 2090 - 870	13	6	5	24		
11	- // -	Дверной блок ДПВ Г Бпр Оп Л Р Ф 2090 - 870	25	2	8	35		
12	- // -	Дверной блок ДПВ Г Бпр Оп Пр Р Ф 2090 - 770	-	3	2	5		
13	- // -	Дверной блок ДПВ Г Бпр Оп Л Р Ф 2090 - 770	-	4	4	8		
14	- // -	Дверной блок ДПВ Г Бпр Оп Пр Р 2090-870	2	4	8	14		
15	- // -	Дверной блок ДПВ Г Бпр Оп Л Р 2090-870	3	6	5	14		
16*	- // -	Дверной блок ДПВ Км Бпр Оп Пр Р Ф 2090-870*	3	-	-	3		см. пр 5
17*	- // -	Дверной блок ДПВ Км Бпр Оп Л Р Ф 2090-870*	1	1	1	3		см. пр 5
18*	- // -	Дверной блок ДПВ Км Бпр Оп Пр Ф 2090-1470	1	2	4	5		см. пр 5
19	- // -	Дверной блок ДПВ Г Бпр Оп Пр Р 2090 - 770	1	2	3	6		
20	- // -	Дверной блок ДПВ Г Бпр Оп Л Р 2090 - 770	-	1	3	4		
21	- // -	Дверной блок ДПВ Г Бпр Оп Пр Р 2090 - 670	-	2	1	3		
22	- // -	Дверной блок ДПВ Г Бпр Оп Л Р 2090 - 670	1	2	-	3		
23	- // -	Дверной блок ДПВ Г Бпр Оп Пр Р 2090 - 970	-	6	-	6		
24	- // -	Дверной блок ДПВ Г Бпр Оп Л Р 2090 - 970	-	3	-	3		
25	- // -	Дверной блок ДПВ Г Бпр Оп Пр Р Ф 2090 - 670	-	2	2	4		
26	- // -	Дверной блок ДПВ Г Бпр Оп Л Р Ф 2090 - 670	1	1	-	2		
27*	- // -	Дверной блок ДПВ Г Бпр Дв Р Ф 2090-1270	-	2	3	5		см. пр 5
28*	1.236 - 5 вып.1	Дверной блок ДП.09	3	3	2	8		см. пр 5
29*	1.236 - 5 вып.1	Дверной блок ДП.08	1	1	1	3		см. пр 5
30	ГОСТ 30970 - 2014	Дверной блок ДПВ Км Бпр Оп Пр Р 2090 - 970	-	-	2	2		
31	- // -	Дверной блок ДПВ Км Бпр Дв Р Ф 2090-1170	-	-	4	4		
32*	1.236 - 5 вып.1 см. пр. 8	Дверной блок ДП.17	3	-	-	3		см. пр 5
33	ГОСТ 31173 - 2003	Дверной блок ДСВ П Н 2090-970	-	1	-	1	84 кг	см. пр 9
0 10	ГОСТ 30674 - 99.	Оконный блок ОП ВЗ 990 -1480 (4М1)	-	1	-	1		
0 11	ГОСТ 30674 - 99.	Оконный блок ОП ВЗ 590 -880 (4М1)	-	1	2	3		
ОЗС 3	Шифр 1809	Окно защитное смотровое ОЗС	-	2	-	2		
14а	Шифр 1809	Дверь распашная однопольная правая ДЗР - 1	-	1	-	1		
15а	- // -	Дверь распашная однопольная правая ДЗР - 1-01	-	1	-	1		
31а	- // -	Дверь распашная двупольная ДЗР - а	-	3	-	3		см. пр 3

8. Двери выполнить аналогично двери ДП I.17 по серии 1.236 - вып. 1 с размерами 2100 х 900 со стальными глухими фрамугами 900 х 600 h. Вес 1 фрамуги - 50 кг.

Изм.	Кол.уч.	Лист	№ док.	Подпись	Дата
ГИП		Храмов А.А.			
Проверил		Маназова Е.Б.			
Разработал		Погодаева О.Н.			9.11.20
Н. контр.		Храмов А.А.			

1333 - 1 - АС

Строительство районной поликлиники на 200 посещений в смену в с. Федоровка Теректинского района Западно - Казахстанской области.

Поликлиника на 200 посещений

Стадия	Лист	Листов
РП	17	

Спецификация заполнения внутренних и наружных дверных и оконных проемов. Эскизы окон.

ТОО "Кульман" г. Уральск.

Формат А 2

Ведомость перемычек (начало)

Марка поз.	Схема сечения
ПР-1 (2 шт)	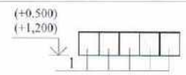
ПР-2 35 шт (60 шт) [64 шт]	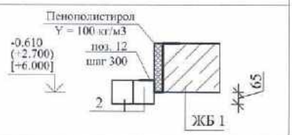
ПР-3 (1 шт)	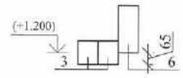
ПР-4 8 шт (14 шт) [15 шт]	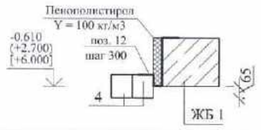
ПР-5 4 шт (5 шт) [6 шт]	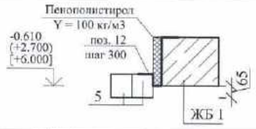
ПР-6 (4 шт)	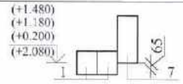
ПР-7 (1 шт) [3 шт]	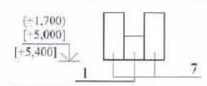
ПР-8 (2 шт)	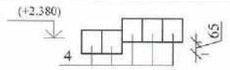
ПР-9 2 шт (9 шт) [9 шт]	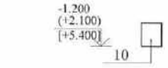
ПР-10 1 шт (3 шт) [4 шт]	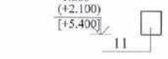
ПР-11 3 шт (21 шт) [13 шт]	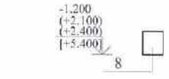
ПР-12 2шт (6 шт) [6 шт]	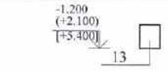
ПР-13 2 шт (1 шт) [1шт]	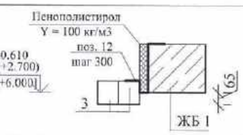
ПР-14 (1 шт)	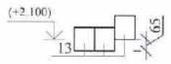
ПР-15 (2 шт)	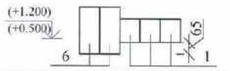
ПР-16 2 шт	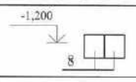

Ведомость перемычек (окончание)

Марка поз.	Схема сечения
ПР-17 (2 шт)	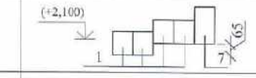
ПР-18 2 шт (1 шт) [1 шт]	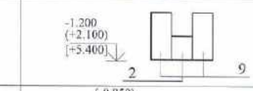
ПР-19 (2 шт) [2 шт]	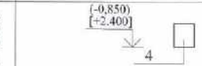
ПР-20 (2 шт)	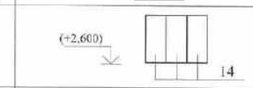
ПР-21 (2 шт)	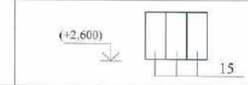
ПР-22 1шт (1 шт) [1 шт]	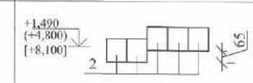
ПР-23 1шт (1 шт)	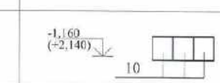
ПР-24 [1 шт]	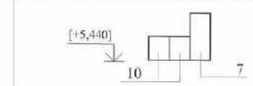
ПР-25 1шт (1 шт)	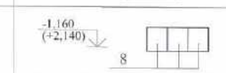
ПР-26 [1 шт]	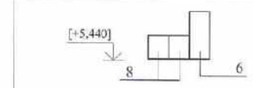
ПР-27 [4 шт]	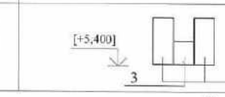

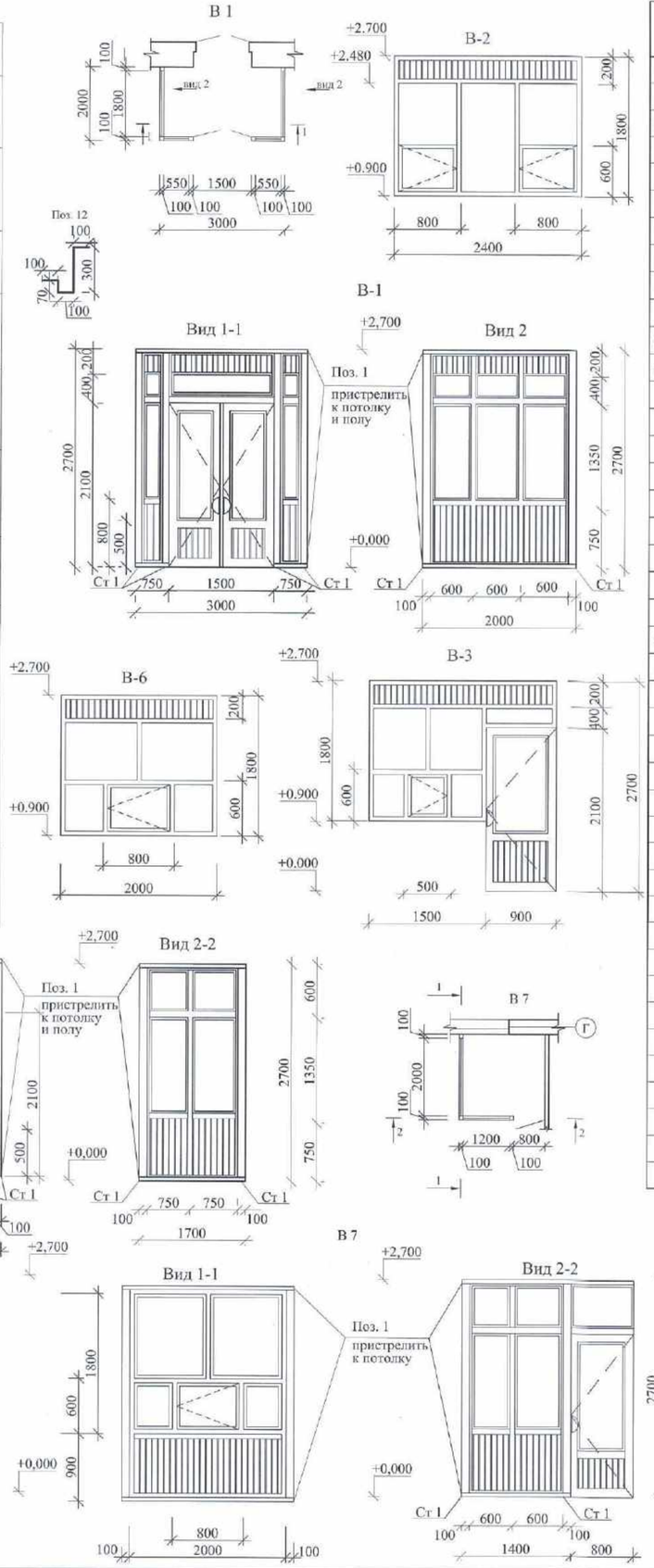

Спецификация элементов, замаркированных на данном листе.

№ поз.	Обозначение	Наименование	Количество шт. кок. этаж	1 эт.	2 эт.	Всего	Масса ед. кг.	Примечание
В 1		Витраж В 1	-	1	-	1		
вид 1-1	ТУ 640 РК 38729075--ТОО-01-2000	Витраж В1 270.300	-	1	-			
вид 2	ТУ 640 РК 38729075--ТОО-01-2000	Витраж В1 270.200	-	2	-			
Ст 1	ГОСТ 8240 - 93	Стойка [] 2 [10 L = 2732	-	6	-	6	46,9	
1	ГОСТ 8240 - 93	[12 L = 12,6 п.м	-	1	-	1	130,0	
		Витраж В 2	-	2	-			
В 2	ТУ 640 РК 38729075--ТОО-01-2000	Витраж В2 180. 240	-	2	-			
		Витраж В 3	-	1	-			
В 3	ТУ 640 РК 38729075--ТОО-01-2000	Витраж В3 270.240	-	1	-			
		Витраж В 4	-	1	-			
вид 1-1	ТУ 640 РК 38729075--ТОО-01-2000	Витраж В4 270.160	-	1	-			
вид 2-2	ТУ 640 РК 38729075--ТОО-01-2000	Витраж В4 270.170	-	1	-			
Ст 1	ГОСТ 8240 - 93	Стойка [] 2 [10 L = 2732	-	4	-	4	46,9	
1	ГОСТ 8240 - 93	[12 L = 6,6 п.м	-	1	-	1	68,6	
		Витраж В 5	-	1	-			
В 5	ТУ 640 РК 38729075--ТОО-01-2000	Витраж В5 270.336	-	1	-			
Ст 1	ГОСТ 8240 - 93	Стойка [] 2 [10 L = 2732	-	4	-	4	46,9	
1	ГОСТ 8240 - 93	[12 L = 6,72 п.м	-	1	-	1	69,9	
		Витраж В 6	-	1	-			
В 6	ТУ 640 РК 38729075--ТОО-01-2000	Витраж В6 180. 200	-	1	-			
В 7		Витраж В 7	-	1	-			
вид 1-1	ТУ 640 РК 38729075--ТОО-01-2000	Витраж В7 270.220	-	1	-			
вид 2-2	ТУ 640 РК 38729075--ТОО-01-2000	Витраж В7 270.220	-	1	-			
Ст 1	ГОСТ 8240 - 97	Стойка [] 2 [10 L = 2732	-	3	-	3	46,9	
1	ГОСТ 8240 - 97	[12 L = 8.8 п.м	-	1	-	1	91,5	
		Перемычки						
1	1. 038.1 - 1	Перемычка 2 ПБ 13 - 1	-	33	3	36	55	
2	1. 038.1 - 1	" 2 ПБ 22 - 3	77	126	134	337	92	
3	1. 038.1 - 1	" 2 ПБ 16 - 2	4	4	6	14	65	
4	1. 038.1 - 1	" 2 ПБ 19 - 3	16	40	32	88	81	
5	1. 038.1 - 1	" 2 ПБ 26 - 4	8	10	12	30	109	
6	1. 038.1 - 1	" 3 ПБ 16 - 37	-	5	9	14	102	
7	1. 038.1 - 1	" 3 ПБ 13 - 37	-	8	7	15	85	
8	1. 038.1 - 1	" 2 ПБ 13 - 1	10	24	15	49	25	
9	1. 038.1 - 1	" 5 ПБ 25 - 37	4	2	2	8	338	
10	1. 038.1 - 1	" 1 ПБ 10 - 1	5	12	11	28	20	
11	1. 038.1 - 1	" 1 ПБ 16 - 1	1	3	4	8	30	
12	ГОСТ 19903 - 2015	- 4 х 40 L = 670 мм	290	473	511	1518	1,26	
13	1. 038.1 - 1	" 2 ПБ 17 - 2	2	9	6	17	71	
14	1.225 - 2.11 см. пр. 6,7,АС-20	Прогон ПРГ 36.1.4 - 4а	-	6	-	6	360	L =3 м
15	1.225 - 2.11 см. пр. 7,АС-20	Прогон ПРГ 28.1.3 - 4а	-	6	-	6	250	

1.Рамы витражей пристрелить к несущим элементам стен и перекрытий.
2.Остекление витражей приклеить - одинарное (4М1).
3.Размеры окон, витражей, дверей, перегородок из ПВХ уточнить по месту.
4.В ведомости перемычек данные без скобок - для подвала, (...) - для 1 этажа, [...] - для 2 этажа.
5. Данный лист см. совместно с АС - 6,7,8,15,16,16а.
6. Прогон выполнить по типу ПРГ 36.1.4 - 4 по серии 1.225-2.11 длиной 3 м.
7. Прогоны приварить к опорным подушкам,верхние закладные детали прогонов соединить пластинами т. 6 мм. Расход 12 кг.Выпущенную арматуру прогонов ПРГ 28.1.3-4а соединить с арматурой монолитного железобетонного пояса.

Изм.	Кол.уч.	Лист	№ док.	Подпись	Дата	1333 - 1 - АС		
						Строительство районной поликлиники на 200 посещений в смену в с. Федоровка Теректинского района Западно - Казахстанской области.		
ГИП		Хромов А.А.				Поликлиника на 200 посещений	Стадия	Лист	Листов
Проверил		Мажоров Н.Б.					РП	18	
Разработал		Погодаева О.Н.							
Н. контр.		Хромов А.А.				Ведомость перемычек. Витражи В1 - В6. Спецификация.	ТОО "Кульман" г. Уральск.		

Формат А 2

Экспликация полов (начало)

Наименование или номер помещения по проекту	Тип пола по проекту	Схема пола или номер узла по серии 2.244-1 вып.5	Элементы пола и их толщина, мм	Площадь пола, м²
Цокольный этаж: 001,002,004-006,008, 013-016,047,023,027, 029, 030-033,037, 044-046, 049,055,056, 061,064	К	 Плинтус керамич., h= 60мм - 498,27 п.м Облиц. бет. плинтуса -17,64 м2.	Керамическая плитка 10 Прослойка и заполнение швов из цементно-песчаного раствора марки 150 -10 Выравнивающая стяжка из цементно-песчаного р-ра М 100 - 30 Стяжка из керамзитобетона γ≤ 600 кг/м³ -80 Подстилающий слой из бетона кл. В5 - 40 Щебень с проливкой битумом до полного насыщения - 100 Грунт основания	889,1
Цокольный этаж: 003, 063а	$К_1$	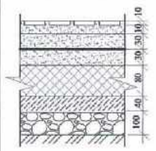 Плинтус керамический h= 60мм - 19,7 п.м	Керамическая плитка 10 Прослойка и заполнение швов из цементно-песчаного раствора марки 150-10 Выравнивающая стяжка из цементно-песчаного р-ра М 100 - 30 3 слоя гидроизола на битумной мастике Выравнивающая стяжка из цементно-песчаного р-ра М 100 - 30 Стяжка из керамзитобетона γ≤ 600 кг/м³-80 Подстилающий слой из бетона кл. В5 - 40 Щебень с проливкой битумом до полного насыщения -100 Грунт основания	17,4
1 этаж: 101,102,104,105, 110-114,117-120,122-126,128,129, 131,132,135-137, 149,154,155,157-163, 165-167, 170-172,174-177,183, 186,189,191,193-196, 201 2 этаж: 201,204,208-211,215, 218,220,222,223,231, 244,249,252,253, 256,268,270,270а,272, 279,284,286, 288	$К_2$	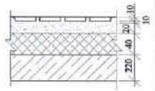 Плинтус керамический h= 60мм 1 этаж-883,93 п.м. 2 этаж-470,31 п.м.	Плитки керамические- 10 Прослойка и заполнение швов из цементно песчаного раствора М 150-10 Цементно-песчаная стяжка М 150 - 20 Стяжка из керамзитобетона Y<600 кг/м³-40 Ж.Б. плита перекрытия - 220	1207,5 832,3
1 этаж: 107-108,138-143, 164,168,173, 181,182, 197 2 этаж: 205,207,234,257-260, 271,273,280	$К_3$	 Плинтус керамический h= 60мм 1 этаж-126,7 п.м. 2 этаж-83,4 п.м.	Плитки керамические - 10 Прослойка и заполнение швов из цементно песчаного раствора М 150-10 Цементно-песчаная стяжка М 150 - 20 Стяжка из керамзитобетона Y<600кг/м3-40 3 слоя гидроизола на битумной мастике Ж.Б. плита перекрытия - 220	126,0 89,7
1 этаж: 190,192 2 этаж: 226,228,229	$К_4$	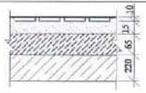 Плинтус керамический h= 60мм 1 этаж-40,4 п.м. 2 этаж-47,9 п.м.	Плитки керамические - 10 Прослойка и заполнение швов из цементно песчаного раствора М 150 - 15 Баритовый раствор - 65 Ж.Б. плита перекрытия - 220	54,5 53,0
Цокольный этаж: 007,018,019,020, 036,038,048,050,052--054,062,063	Л	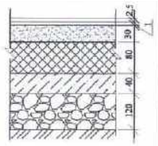 Плинтус ПВХ h= 60мм, 249,5 п.м.	Линолеум поливинилхлорид. многослойный М32 (ГОСТ 14632-79) - 2,5 Прослойка из быстротверд. мастики на водостойк. вяжущих. -1 Цементно-песчаная стяжка М 150 - 30 Стяжка из керамзита γ≤ 600кг/м³ - 80 Подстилающий слой из бетона кл. В5 - 40 Щебень с проливкой битумом до полного насыщения - 120 Грунт основания	345,4
1 этаж: 103,106,109,121,127, 130,133,134, 144-148,150-153,156, 169,178, 179, 180, 184, 187,188,198-,200 2 этаж: 202,203,206,212-214,216, 217,219,221,232,233, 235-243,245-248,250, 251,254,255,261-264, 266,267,269,274-278, 281-283,285,287	$Л_1$	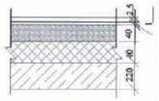 Плинтус ПВХ h= 60мм 1 этаж-425,1 п.м. 2 этаж-702,6 п.м.	Линолеум поливинилхлорид. многослойный М 32 (ГОСТ 14632 - 79) - 2,5 Прослойка из быстротверд. мастики на водостойк. вяжущих. -1 Цементно-песчаная стяжка М 150 - 40 Стяжка из керамзита γ≤ 600кг/м³ - 40 Ж.Б. плита перекрытия	457,3 772,0

Экспликация полов (окончание)

Наименование или номер помещения по проекту	Тип пола по проекту	Схема пола или номер узла по серии 2.244-1 вып.5	Элементы пола и их толщина, мм	Площадь пола, м²
1 этаж: 185 2 этаж: 224, 225, 227, 230	$Л_2$	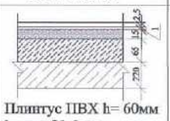 Плинтус ПВХ h= 60мм 1 этаж-21,6 п.м. 2 этаж-60,8 п.м.	Линолеум поливинилхлорид. многослойный М32 (ГОСТ14632 - 79)- 2,5 Прослойка из быстротверд. мастики на водостойк. вяжущих. -1 Цементно-песчаная стяжка М 150 - 15 Баритовый раствор - 65 Ж.Б. плита перекрытия - 220	38,9 62,4
Цокольный этаж: 009-012,021,022,024-026,028,029а,034, 035,039-043,051,051а, 057-060,062а	Б	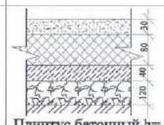 Плинтус бетонный h= 150мм - 114,47 п.м. Плинтусбетонный h=60мм -473,6 п.м.	Выравнивающая стяжка из цементно-песчаного р-ра М 100 - 30 Стяжка из керамзитобетона γ≤ 600 кг/м³ -80 Подстилающий слой из бетона кл. В5 - 40 Щебень с проливкой битумом до полного насыщения - 120 Грунт основания	595,8
Машинное отделение	$Б_1$		Выравнивающая стяжка из цементно-песчаного р-ра М 150 - 50 Ж.Б. плита перекрытия - 220	19,6
2 этаж: 265	$Л_м$	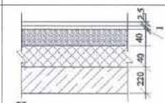 Плинтус h= 60мм -31,2 п.м.	Ламинат - 2,5 Прослойка из быстротверд. мастики на водостойк. вяжущих. -1 Цементно-песчаная стяжка М 150 - 40 Стяжка из керамзита γ≤ 600кг/м³ - 40 Ж.Б. плита перекрытия	63,9
цокольный этаж: 027а,027б 1 этаж:115,116 2 этаж:249а,249б	-	-	-	21,9

Деталь 1

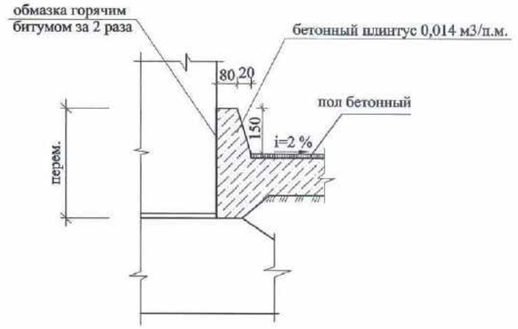

Деталь 2

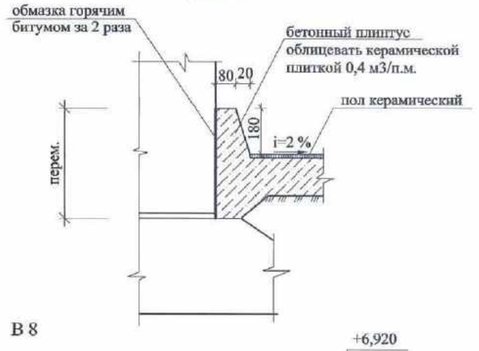

В 8

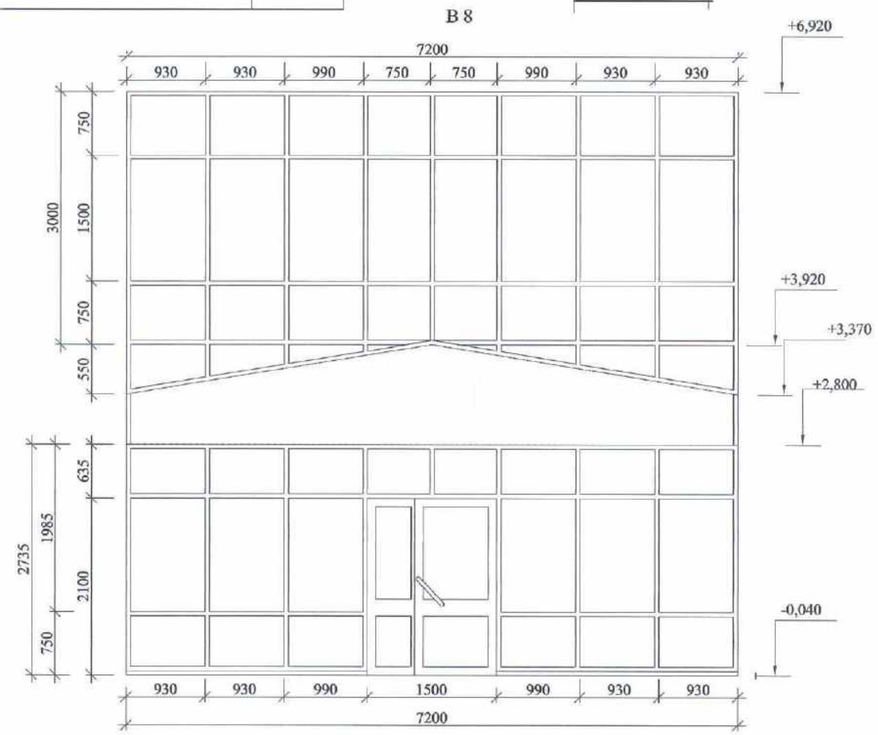

1. По наружнему периметру стен в помещениях цокольного этажа (керамических и бетонных полах), предусматривается бетонный плинтус высотой 15 см -2,7 м3 по наружным стенам и высотой 60мм по внутренним стенам - 0,9 м3 (согласно детали 1,2). Бетонный плинтус выполнить из бетона кл. С 8/ 10.
2. При керамических полах, бетонный плинтус необходимо облицевать керамической плиткой - 0,25 м2/п.м. (согласно детали 2). Общий расход =17,6 м2.

Изм.	Кол. уч.	Лист	№ док.	Подп.	Дата	1333 - 1 - АС		
						Строительство районной поликлиники на 200 посещений в смену в с. Федоровка Теректинского района Западно - Казахстанской области.		
ГИП		Храмов А.А.				Поликлиника на 200 посещений	Стадия: РП	Лист: 18а / Листов:
Проверил		Манахова Е.Б						
Исполн.		Погодаева О.Н.				Экспликация полов. Витраж В8.	ТОО "Кульман" г. Уральск.	
Н. контр.		Храмов А.А.						

Формат А2

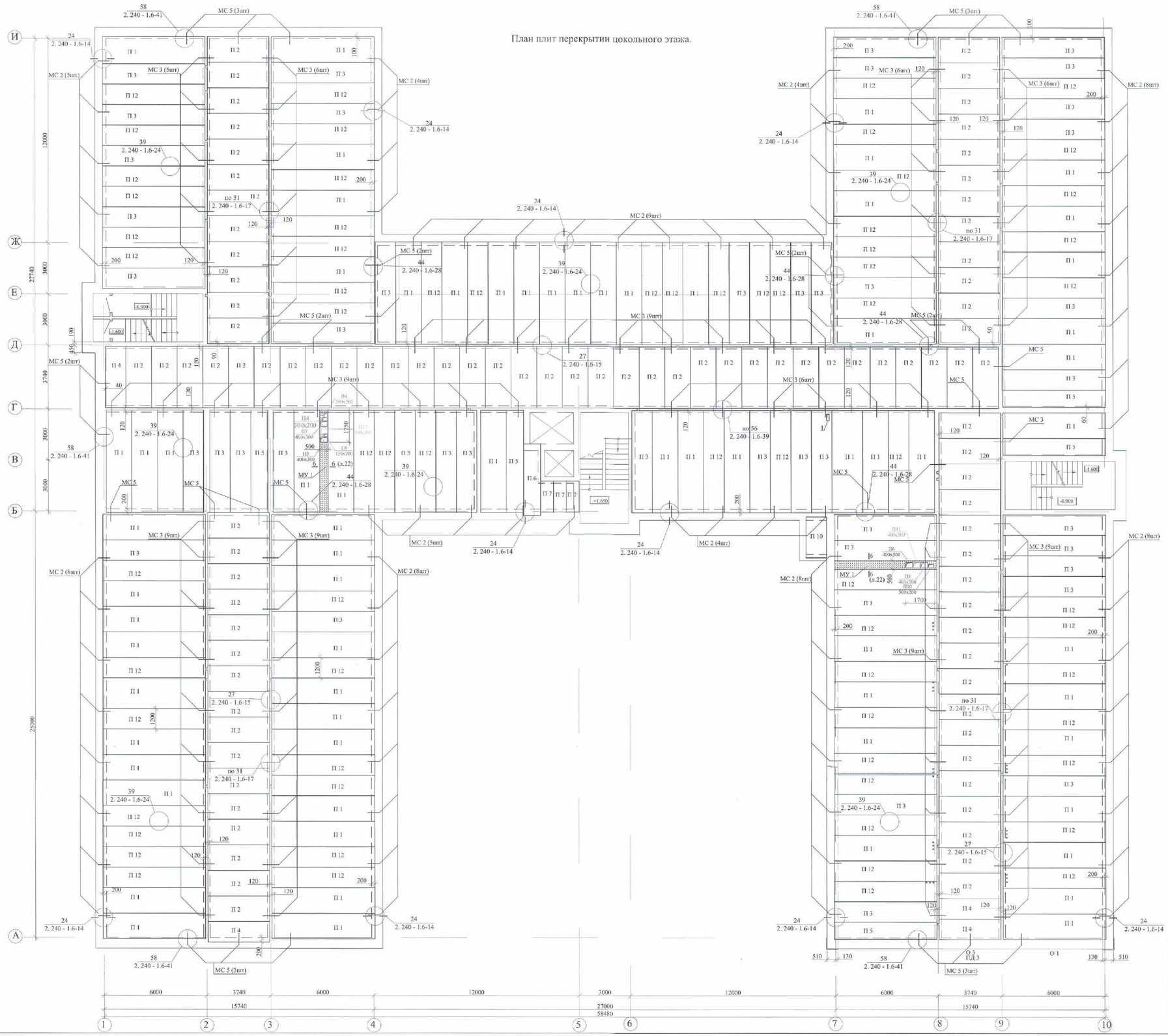

Таблица отверстий
I-го этажа

№ отв.	Размеры отверстий в x h	Низ на отм.	Принадл. отв.
1	200 x 200	+2,500	В8,П4, В6,В10.
	300 x 200	+2,500	В8.
3	400 x 200	+2,500	П6,П5, П7,П13.
5		+2,800	П5.
3	150 x 150	-0,760	ЭС
4	350 x 200	+1,670	ЭС
6			
7			
9			
10			

1. Низ плит принят на ▼-0.300
2. Швы между плитами заделать бетоном на мелком щебне класса Бетон С 19/15
3. Плиты перекрытия устанавливать на слой цементно-песчанного раствора М 150.
4. Узлы, замаркированные на листах АС- 19, 20, 21, см. серию 2.240-1.6.
5. Отверстия в плитах для прохождения сантехнических стояков выполнять не нарушая целостности несущих каркасов плит по месту.

Изм.	Кол. уч.	Лист	N док.	Подп.	Дата	1333 - 1 - АС	
ГИП		Хромова А.А.				Строительство районной поликлиники на 200 посещений в смену в с. Федоровка Теректинского района ЗКО.	
Проверил		Мартхова Е.К.				Поликлиника на 200 посещений	Стадия: РП; Лист: 19; Листов:
Разработал		Погодина О.А.				План плит перекрытии цокольного этажа.	ТОО "Кульман" г. Уральск.
Н. контр.		Хромова А.А.					

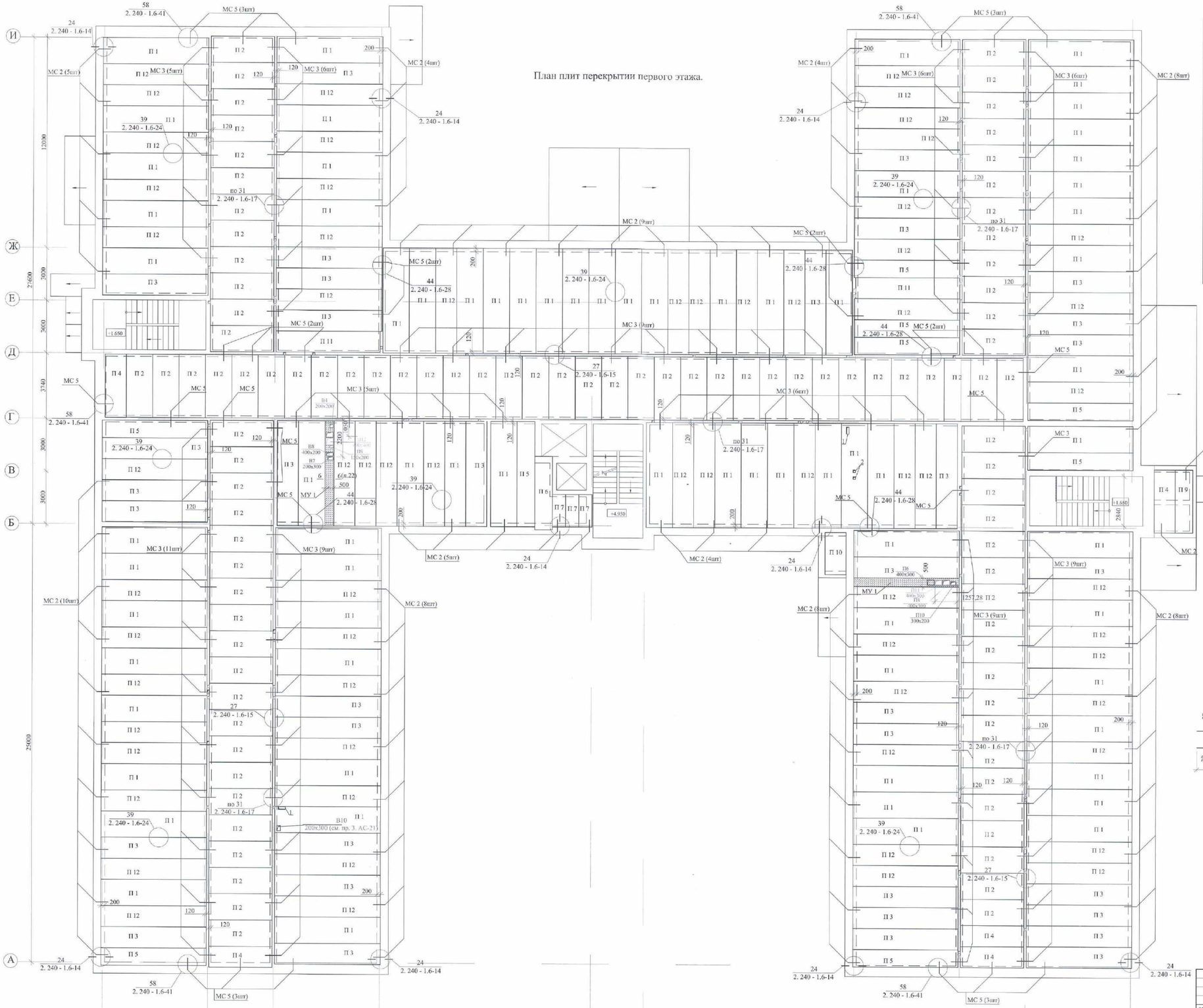

Спецификация.

Марка поз.	Обозначение	Наименование	Кол-во шт.	Масса ед. кг	Приме-чание
ОП 1	см. пр. 1	Опорная подушка ОП 1	5	160,0	
ОП 6-4	1.225 - 2.11	Опорная подушка ОП 6 - 4	1	140	
ЗД 1	Данный лист	Закладная деталь ЗД 1	1	21,9	
1	ГОСТ 19903 - 2015	- 380 x 10 L = 640	1	19,1	
2	ГОСТ 19903 - 2015	- 50 x 8 L = 50	6	0.28	
3	ГОСТ 34028-2016	Ø 12 АIII L = 170	6	0.16	
М 1	1.225 - 2.11 - 1.1.3.0	Закладная деталь М 1	2	0,95	
4	ГОСТ 34028-2016	Ø 18 АIIIт L = 530	1	1,06	
5	ГОСТ 34028-2016	Ø 8 АIII L = 530	1	0.3	
М 1	1.225 - 2.11 - 1.1.3.0	Закладная деталь М 1	2	0,95	

Закладная деталь ЗД 1

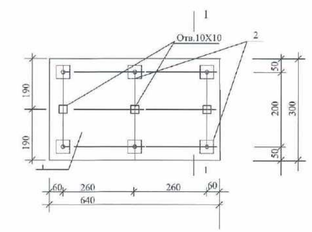

1 - 1

Опалубочный чертёж прогона

ПРГ 28.1.3 - 4 а, (ПРГ 36.1.4- 4а)

1. Низ плит на ▼+3.000
2. Данный лист см. совм. с АС - 19, 21, 22.
3. Опорную подушку ОП 1 выполнить по типу опорной подушки ОП 6.4 по серии 1.225 - 2.11 с дополнительной закладной деталью ЗД 1.

Прогон ПРГ 28.1.3 - 4а выполнять по типу прогона ПРГ 28.1.3 - 4 по серии 1.225 - 2.11 - 1.0.0.0 с удлинением поз. 1, 2 каркаса Кр 1 (1.225 - 2.11 - 1.1.1.0) на 500 мм с одной стороны для скрепления с монолитным ж.б. поясом и установкой дополнительных закладных деталей М 1.

Прогон ПРГ 36.1.3 - 4а выполнять по типу прогона ПРГ 36.1.4 - 4 по серии 1.225 - 2.11 - 1.1.0.0.0 - 02 длиной 3000 мм и установкой дополнительных закладных деталей М 1.

4. Сварочные работы и защиту стальных элементов выполнять согласно указаний серии 1.225 - 2.11 - 0.0.0.0 ТО - 5.

Изм. Кол.уч. Лист Nдок. Подп. Дата		1333 - 1 - АС			
		Строительство районной поликлиники на 200 посещений в смену в с. Федоровка Теректинского района ЗКО.			
ГИП	Хомякова К. А.	Поликлиника на 200 посещений	Стадия	Лист	Листов
Проверил	Михалова П.Е.		РП	20	
Разработал	Пономарёв Д.	План плит перекрытии первого этажа. Опалубочные чертежи прогонов и опорной подушки.	ТОО "Кульман" г. Уральск.		
Н. контр.	Хомякова К. А.				

План плит перекрытии второго этажа и чердака.

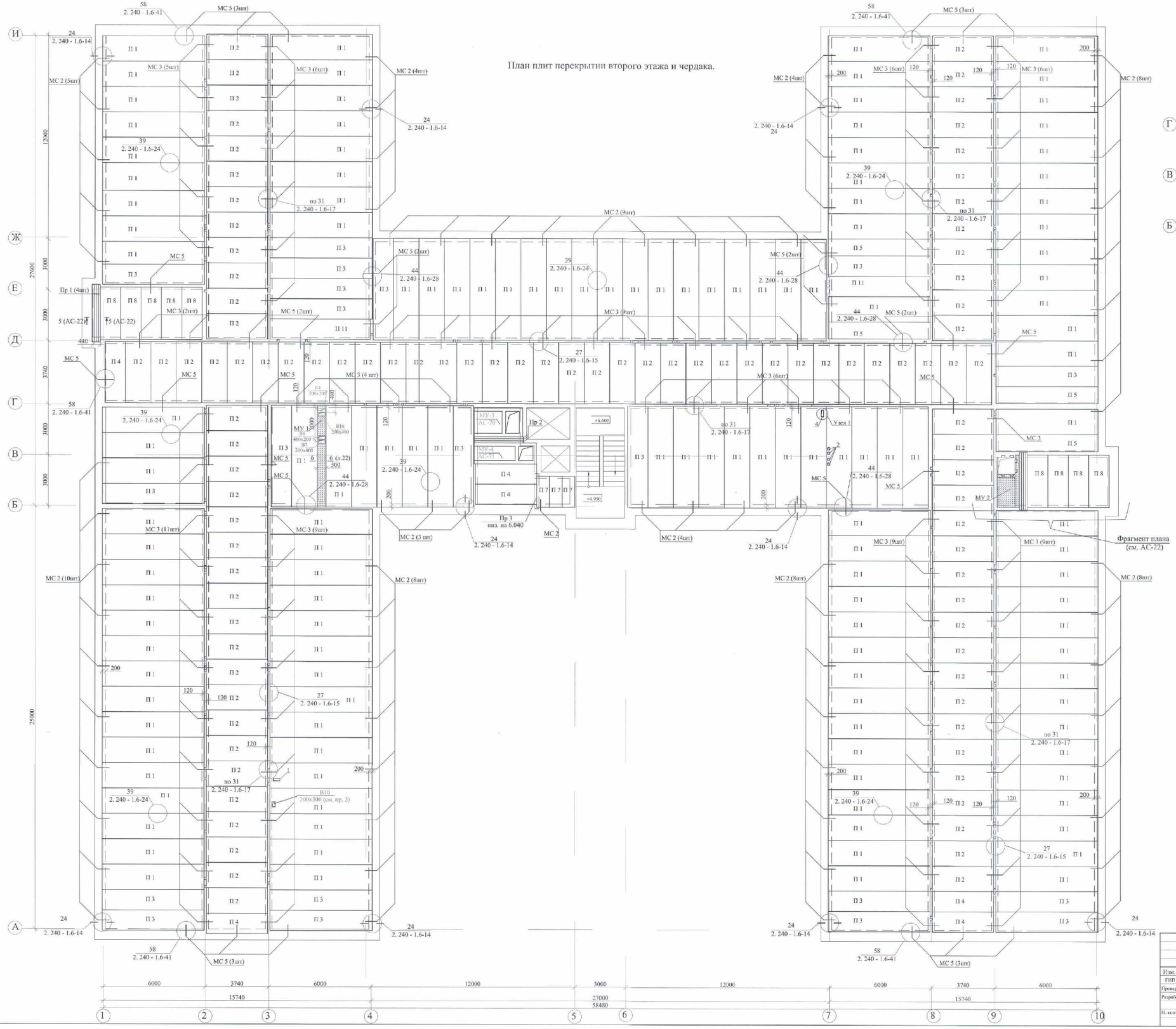

План плит перекрытии на ▼+9.700.

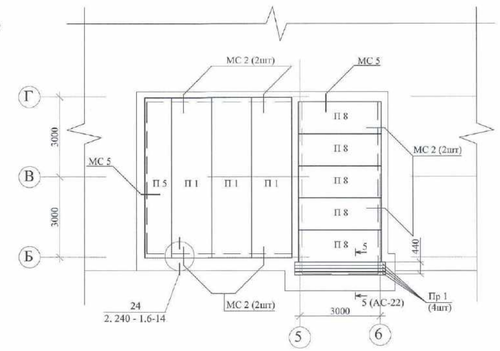

Узел 1

Узел прохода вентиляционного короба через плиты с круглыми пустотами.

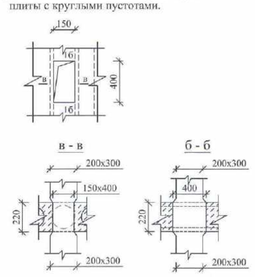

Таблица отверстий

№ отв.	Размеры отверстий в х l	Низ на отм.	Прин. отв.
1	150 x 400	на перекр.	ОВ
2	150 x 150		

1. Низ плит второго этажа на ▼+6.300, чердака на ▼+9.700
2. Данный лист см. совм. с АС - 19, 20, 22.
3.Отверстия для труб инженерных коммуникаций пробивать по месту согласно чертежей марки ОВ, ВК, ЭЛ, ЭС. Отверстия в перекрытиях пробивать не нарушая несущих каркасов, с предварительной рассверловкой по контуру отверстия см. сеч. а-а, сохраняя площадь сечения венткоробов.

						1333 - I - АС		
Изм.	Кол. уч.	Лист	N док.	Подп.	Дата	Строительство районной поликлиники на 200 посещений в смену в с. Федоровка Теректинского района ЗКО.		
ГИП		Храмов А. А.				Поликлиника на 200 посещений	Стадия	Лист	Листов
Проверил		Кенжебаева Е.Б.					РП	21	
Разработал		Нечепаева О.Н.							
Н. контр.		Храмов А. А.				План плит перекрытии второго этажа и на ▼+9.700.	ТОО "Кульман" г. Уральск.		

Спецификация элементов

Марка поз.	Обозначение	Наименование	Кол. шт.	Масса ед. кг.	Примечание
		Монолитный участок МУ 1			
10	ГОСТ 34028-2016	Ø8 А III L=1700	40	0,67	
11	"	Ø6 А III L=5940	5	1,32	
		Бетон кл. В12/15 м³	0,3		
		Монолитный участок МУ 2			
		Сборочные единицы			
		Сетка С 1	1	19,65	
1	ГОСТ 34028-2016	Ø8 А I L=1900	11	0,75	
2	ГОСТ 34028-2016	Ø8 А I L=1460	19	0,6	
Кр 1	Данный лист	Каркас Кр 1	4	9,28	
3	ГОСТ 34028-2016	Ø16 А III L=3100	1	4,9	
4	ГОСТ 34028-2016	Ø10 А III L=3100	1	1,9	
5	"	Ø8 А I L=200	31	0,08	
Кр 2	Данный лист	Каркас Кр 2	2	3,61	
6	ГОСТ 34028-2016	Ø16 А III L=1210	1	1,9	
7	"	Ø10 А III L=1210	1	0,75	
5	"	8 А I L=200	12	0,08	
8	"	Отд. ст. Ø8 А I L=230	22	0,09	
9	"	Отд. ст. Ø8 А I L=180	10	0,07	
		Материалы			
		Бетон кл. В 12/15	0,41		м3
ДЛ	ГОСТ 24698-81	Люк ДЛ 10-10	1		
	ГОСТ 24698-81	Дерев. пробки 100x100x200	0,012		м3

Фрагмент плана (АС-21)

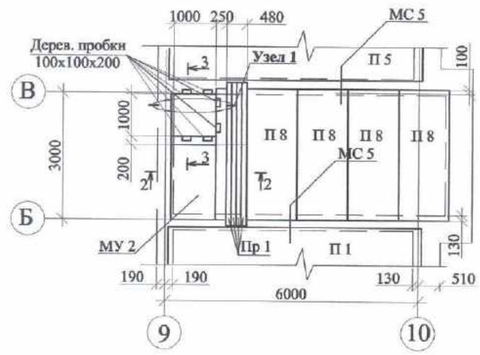

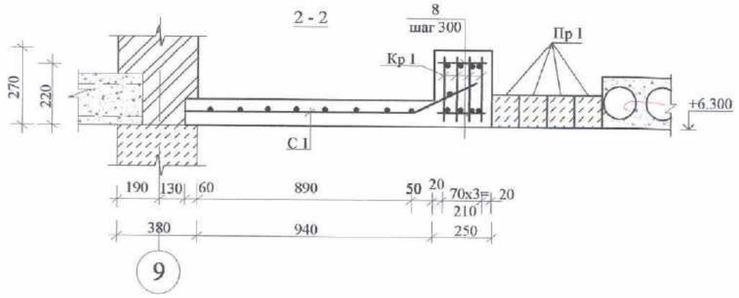

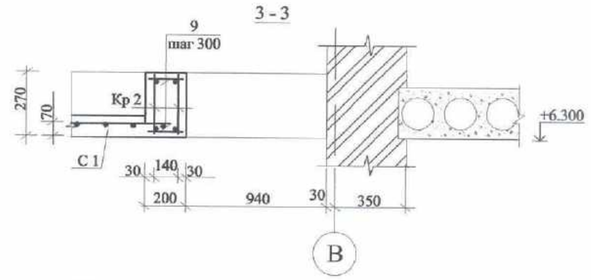

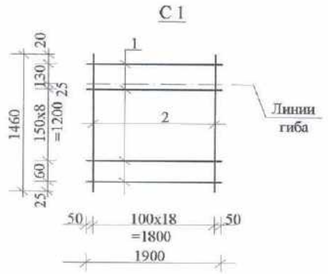

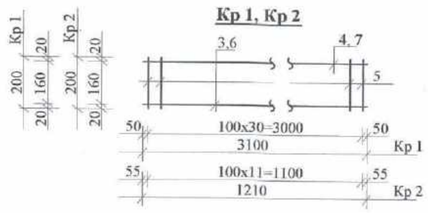

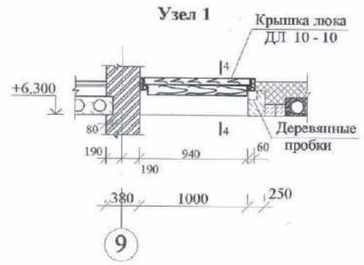

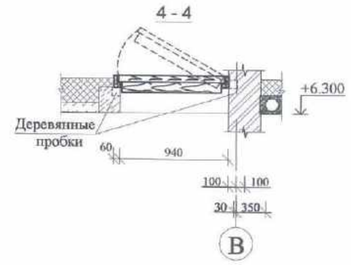

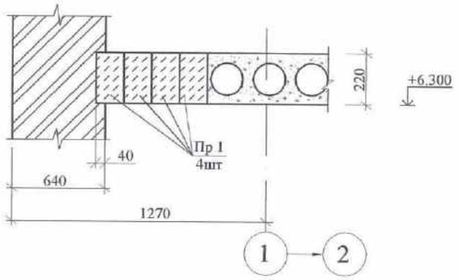

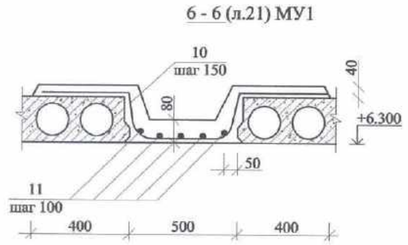

Спецификация элементов, расположенных на листах АС - 19-22

Поз.	Обозначение	Наименование	Кол. шт перекрытие: Цокольн. этаж	1 этаж	2 этаж	▼+9.700	Итого	Масса ед. кг	Примечание
П 1	1.141-1.64 200-07	Плита ПК 60.15-6AIVт	70	73	137	3	280	2800	
П 2	1.141-1.60	Плита ПК 36.15-6т	93	94	96	-	283	1700	
П 3	1.141-1.64 300-07	Плита ПК 60.12-6AIVт	42	35	19	-	96	2100	
П 4	1.141-1.60	Плита ПК 36.12-6т	4	5	6	-	15	1280	
П 5	1.141-1.64 400-07	Плита ПК 60.10-6AIVт	5	9	4	1	18	1725	
П 6	1.141-1.60	Плита ПК 42.10-6т	1	1	-	-	2	1230	
П 7	3.006.1-2	Плита ПТ 75.180.14-9	3	3	3	-	9	450	
П 8	СТ РК 949-92	Плита ПБ 31.12-8К7т	-	-	10	5	15	1250	
П 9	1.141-1.60	Плита ПК 36.10-6т	-	1	-	-	1	1055	
П 10	СТ РК 949-92	Плита ПК 24.12-8К7т	1	1	-	-	2	1090	
П 11	СТ РК 949-92	Плита ПКБ 59.12-8К7т	-	2	3	-	5	955	
П 12	СТ РК 949-92	ПК 60.10 - 10 А IV	67	64	-	-	131	3080	
МУ 1	Данный лист.	Монолитный участок МУ 1	2	2	2	-	6		
МУ 2	Данный лист.	Монолитный участок МУ 2	-	-	1	-	1		
МУ 3	АС - 66.	Монолитный участок МУ 3	-	-	1	-	1		
МУ 4	АС - 66.	Монолитный участок МУ 4	-	-	1	-	1		
МС 2	2.240.-1.6-43	Соединительное изделие МС2	71	75	73	6	225	0,76	
МС 3	2.240.-1.6-44	Соединительное изделие МС3	84	82	84	-	250	0,55	
МС 5	2.240.-1.6-45	Соединительное изделие МС5	28	29	30	2	89	0,80	
Пр-1	Серия 1.038.1-1 вып.1	Перемычка 3ПБ 34-4	-	-	8	4	12	222	
Пр-2	Серия 1.038.1-1 вып.1	Перемычка 2ПБ 29-4	-	-	3	-	3	120	
Пр-3	Серия 1.038.1-1 вып.1	Перемычка 5ПБ 21-27	-	-	1	-	1	285	

Примечание.
1. Данный лист см. совместно с АС - 19, 20, 21.
2. Арматурные сетки и каркасы изготовлять при помощи контактной точечной сварки в каждом пересечении стержней. Изготовление сеток и каркасов производить в соответствии с ГОСТ 14098-14"Соединение сварных элементов и закладных деталей, сборных железобетонных конструкций" и "Указаниями по сварке соединений арматуры и закладных деталей железобетоных конструкций. СН 393-78

Изм.	Кол. уч.	Лист	№ док.	Подп.	Дата	1333 - 1 - АС		
						Строительство районной поликлиники на 200 посещений в смену в с. Федоровка Теректинского района Западно-Казахстанской области.		
ГИП		Храмов А.А.					Стадия	Лист	Листов
Проверил		Манахова Е.Б.					РП	22	
Разработал		Погодаева О.Н.				Спецификация элементов перекрытия. Монолитные участки МУ 1, 2	ТОО "Кульман" г. Уральск.		
Н. контр.		Храмов А.А.							

Формат А2

Планы

2 -2

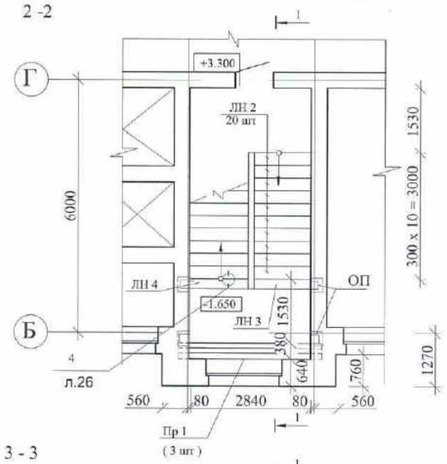

3 - 3

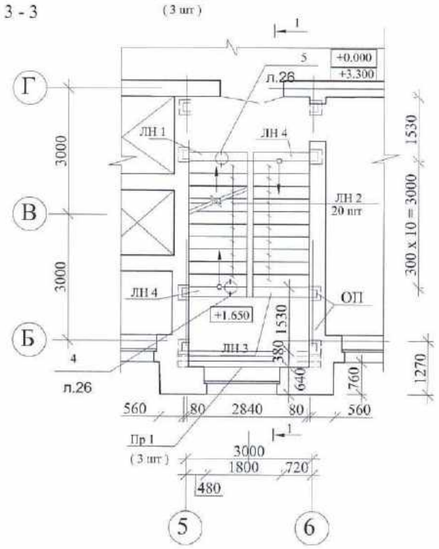

4 - 4

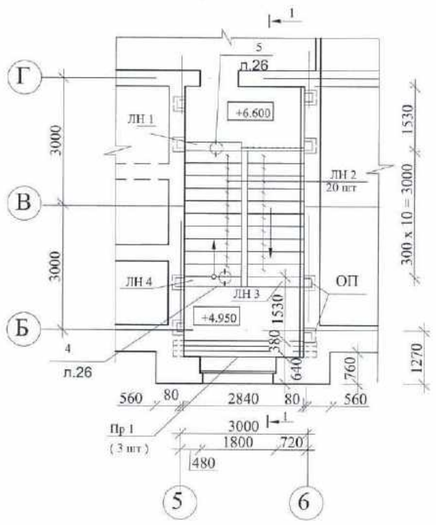

1 - 1

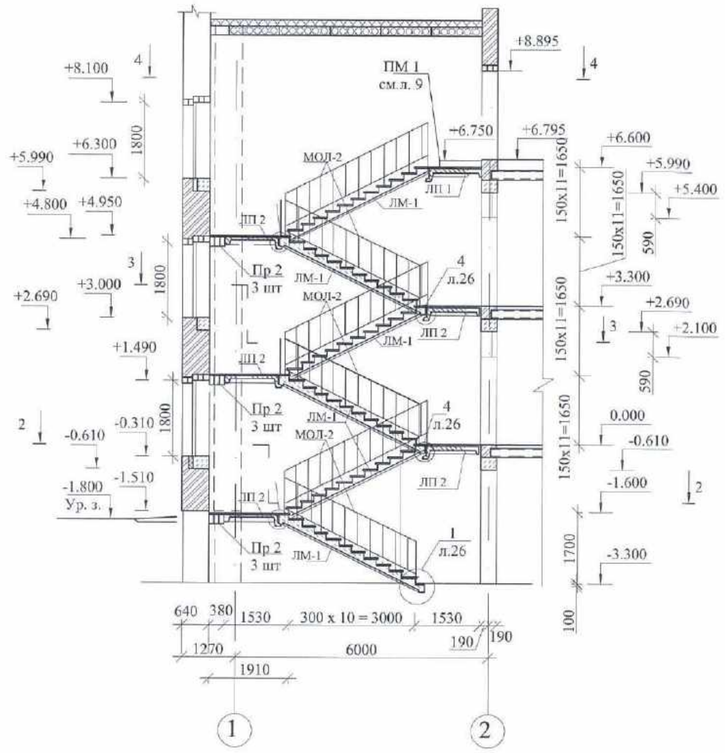

1
10,24

2 л. 10,24,69

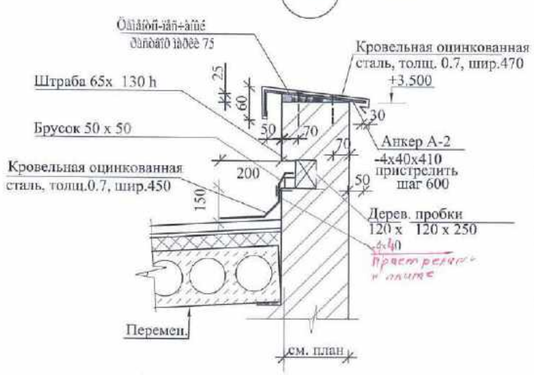

3
24,39

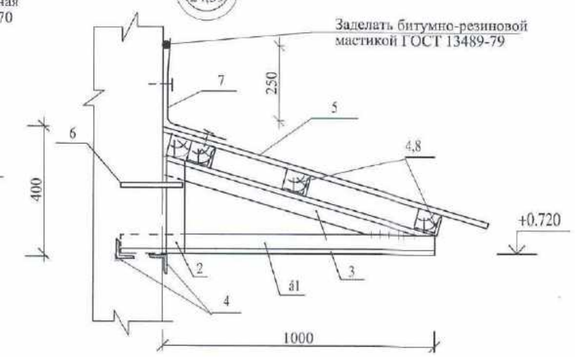

СПЕЦИФИКАЦИЯ ЛЕСТНИЦ

Марка поз.	Обозначение	Наименование	Кол. шт.	Масса ед. кг.	Примечание
ЛМ-1	Серия 1.251.1- 4 в.1	Лестничный марш 2ЛМФ 39.14.17 - 5	6	1420	
ЛП-1	Серия 1.252.1- 4 в.1	Лестничная площадка ЛПФ 28.13в - 5п	1	1360	
ЛП-2	Серия 1.252.1- 4 в.1	Лестничная площадка ЛПФ 28.13 - 5	5	1200	
ЛН 1	Серия 1.251.1- 4 в.1	Накладная проступь завершающ. 2ЛН 14.2в	1	29	
ЛН 2	Серия 1.251.1- 4 в.1	Накл. проступь основная 1ЛН 14.3	60	38	
ЛН 3	Серия 1.251.1- 4 в.1	Накл. проступь верхняя 2ЛН 15.2	5	32	
ЛН 4	Серия 1.251.1- 4 в.1	Накл. проступь нижняя 1ЛН 14.2	5	26	
Пр 1	Серия 1.038.1 - 1.1	Перемычка 3ПБ 34- 4	9	222	
ОП	Серия 1.225-2 в.11	Опорная подушка ОП 4-4	24	50,00	
		Металлические элементы			
МОЛ-1	Серия 1.256.2-2 в.1	Ограждение площадки ПВ-12.9р	1	19,00	
МОЛ-2	Серия 1.256.2-2 в.1	Ограждение марша МВ 30.17-30.9р	6	39,27	
ММ 1	2.250 - 2	Монтажная деталь ММ 1	13	0,88	
		Узлы 1, 2 (данный лист)			тамбур в осях Б - В (тамбур по оси 7)
1	ГОСТ 8509-93*	∟63 x 5 L=3500(2200)	4(3)	16,8(10,6)	
2	ГОСТ 24454-80*Е	Обрешетка 50x60, пог.м	17,5(6,6)		0.1(0,02)м3
А-2	ГОСТ 103- 2006	-4 x 40 x 410 шт.	14(4)	0,5	
	ГОСТ 24454-80*Е	Доска сеч. 120x40, пог.м.	3,6(2,2)		0,02 м3
	ГОСТ 24454-80*Е	Брусок 250x120x60, шт.	5(4)		0.02 м3
	ГОСТ 30246-94	Тонколистовая сталь с защитно-декоративн.лакокрасочн.покрытием, м2	8,0(5,4)		толщ.0.7мм
5	ГОСТ 103-2006	-4 x 40 п.м 8,5(5,4) 1,3			
	ГОСТ 24045-2010	Профнастил НС44-1000-0.7 м2	9,8(3,6)		
		Козырек КВ 2 (л.24, 39)	2	71,9	Узел 2
61	ГОСТ 8509-93*	L 50x5 L=1200 шт. 3 4.53			
2	ГОСТ 8509-93*	L 50x5 L=350, шт. 3 1.32			
3	ГОСТ 8509-93*	L 50x5 L=1050 шт. 3 4.00			
4	ГОСТ 8509-93*	L 50x5 L=300 шт. 15 1.13			
5	ГОСТ 24045-2010	Ст.профильНС 44-1000-0.7 м2 2,6		8,3кг.м2	21,6кг
6	ГОСТ 34028-2016	Ø 12АIII L=250	3	0.222	
7	ГОСТ 14918-80*	Ст.оцинк.кровельн.т.0.6мм м2	0.8	3.8кг/м2	3.1кг
8	ГОСТ 24454-80*Е	Брус 50x50 пм 6.0			

1. Данный лист см. совместно с АС - 24.

Изм.	Кол.уч.	Лист	№ док.	Подпись	Дата
ГИП	Храмов А. А.				
Проверил	Мипахов Е.Б.				
Разработал	Погодаева О.Л.				
Н. контр.	Храмов А. А.				

1333 - 1 - АС

Строительство районной поликлиники на 200 посещений в смену в с. Федоровка Теректинского района Западно-Казахстанской области.

Поликлиника на 200 посещений

Лестница ЛК 1. Планы. Разрезы, узлы 1, 2 кровли тамбуров

Стадия	Лист	Листов
РП	23	

ТОО"Кульман"

Планы

2 -2

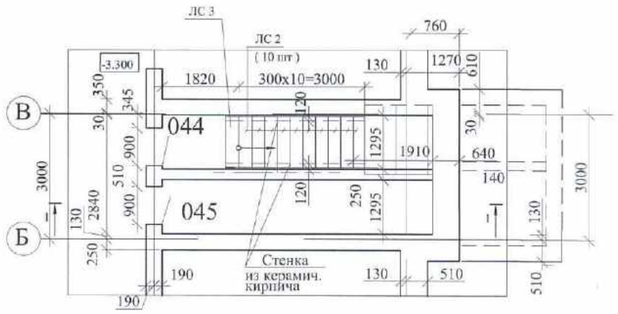

3 - 3

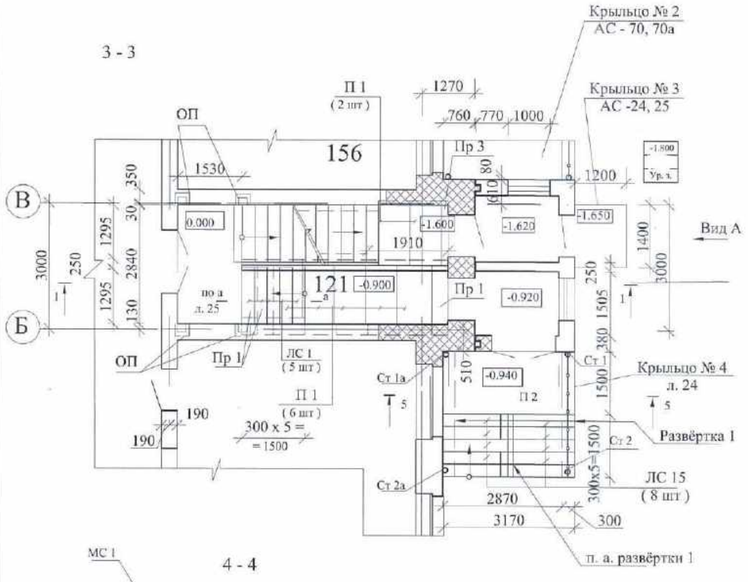

4 - 4

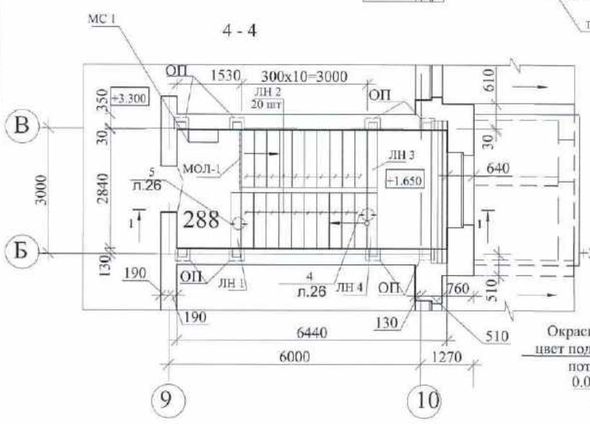

а - а

Ст 1, (Ст 1а), Ст 2, (Ст 2а)

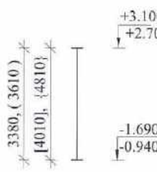

1 - 1

Профнастил НС44-1000-0,7 по деревянной обрешетке
сеч. 50x60h и L 63x5 с шагом 600мм
Слой рубероида на битумной мастике
Утеплитель-жесткая минплита
Пароизоляция - слой рубероида на битумной мастике
Плита (по уклону)

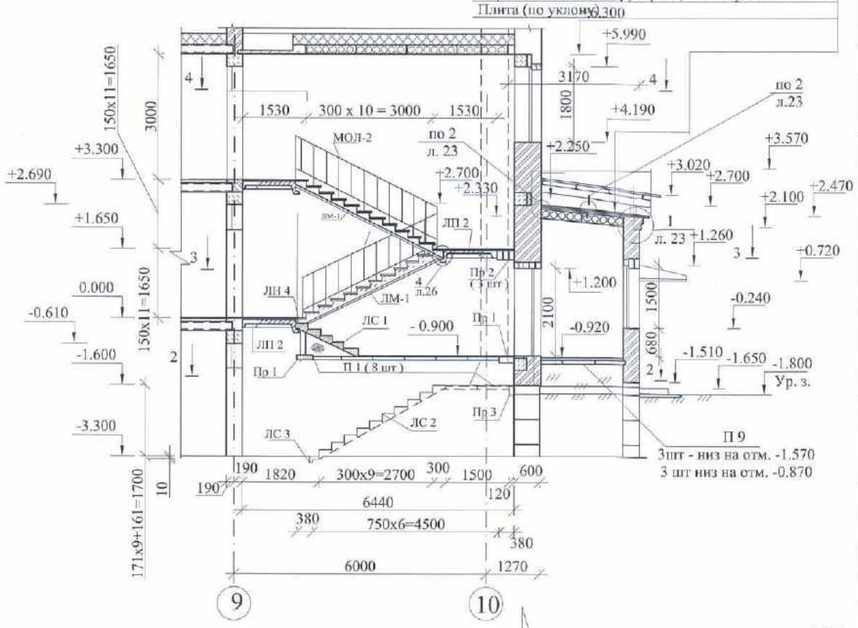

Вид А

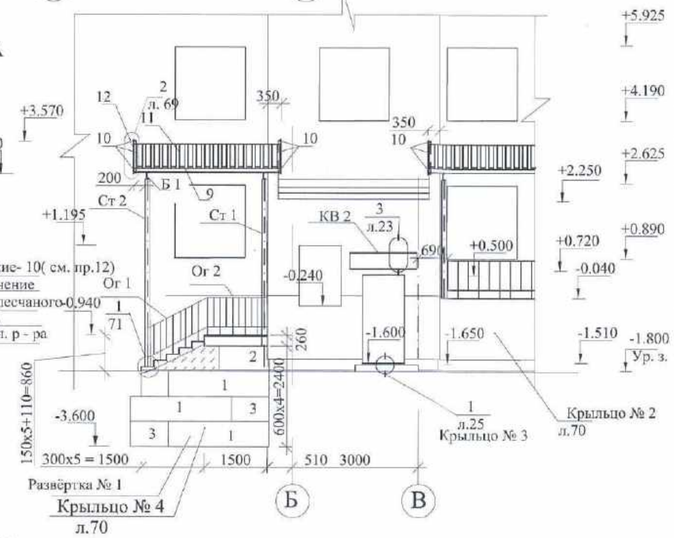

5 - 5

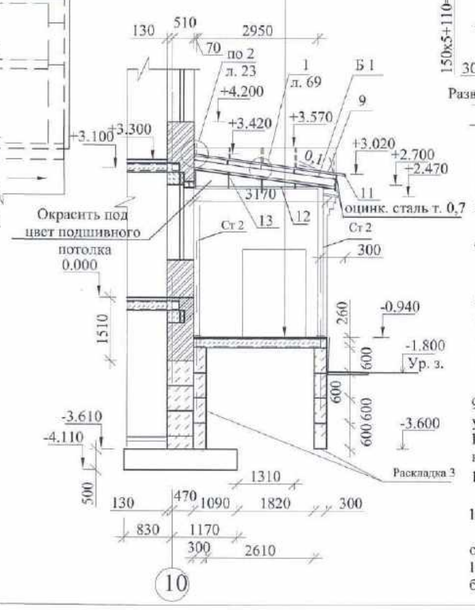

1. Данный лист смотреть совместно с л. 7, 23- 26, 69, 70.
2. Кровлю выполнять из профлиста НС44-1000-0.7 по ГОСТ 24045-94.
3. Крепление кровельных листов к обрешетке выполнять оцинкованными кровельными шурупами 1-3x25, или саморезами с прокладками.
4. Деревянные элементы крыши покрыть огнезащитной суперфосфатной обмазкой, которую изготовлять по рецепту:
   а. Суперфосфат ГОСТ 5956-78* - 70%, б. Вода - 30%.
5. Сварку производить электродами Э-42А.
6. После монтажа все металлоконструкции покрыть грунтовкой ГФ-021 за два раза.
7. Кровлю выполнить без стыков по длине листа.
8. Все фундаменты и монолитные заделки фундаментов выполнить на сульфатостойком портландцементе
9. Крепление прогонов поз. 9 к балкам Б 1 выполнять согласно узла 1 на листе 69. Кол-во узлов - 20 шт.
10. Стойки Ст 1, 1а устанавливать в процессе кладки, закрепляя их в стену их поз. 28 в кладку.
11. Расход бруска 50 x 50 согласно узла 2 на л. 69 для крепления слива ограждения навеса крыльца - 0,03 м3.
12. Наружные боковые поверхности крыльца облицевать керамогранитом. Ступеньки,вертикальные поверхности ступенек, поверхность площадки крыльца облицевать керамической плиткой ПНГ - рельефная ГОСТ 6787 - 2001. F-12,4 м2.
13. Боковые поверхности фундаментных блоков, соприкасающихся с грунтом обмазать битумом за 2 раза.

Спецификация элементов, замаркированных на данном листе

Марка поз.	Обозначение	Наименование	Кол. шт.	Масса ед. кг.	Примечание
ЛМ-1	Серия 1.251.1- 4 в.1	Лестничный марш 2ЛМФ 39.14.17 - 5	2	1420	
ЛП-1	Серия 1.252.1- 4 в.1	Лестничная площадка ЛПФ 28.13в - 5п	1	1360	
ЛП-2	Серия 1.252.1- 4 в.1	Лестничная площадка ЛПФ 28.13 - 5	2	1200	
ЛН 1	Серия 1.251.1- 4 в.1	Накладная проступь завершающ. 2ЛН 14.2в	1	29	
ЛН 2	Серия 1.251.1- 4 в.1	Накл. проступь основная 1ЛН 14.3	20	38	
ЛН 3	Серия 1.251.1- 4 в.1	Накл. проступь верхняя 2ЛН 15.2	1	32	
ЛН 4	Серия 1.251.1- 4 в.1	Накл. проступь нижняя 1ЛН 14.2	2	26	
ЛС 1	Серия 1.155 - 1.1	Ступень ЛС 14	5	133	
ЛС 2	Серия 1.155 - 1.1	Ступень ЛС 12 - 17	10	130	
ЛС 3	Серия 1.155 - 1.1	Ступень ЛС 14н	1	78	
П 1	Серия 3.006 - 1/87	Плита П 10д - 3	8	110	
Пр 1	Серия 1.038.1 - 1.2	Перемычка 2ПП 17 - 5	2	189	
Пр 2	Серия 1.038.1 - 1.1	Перемычка 2ПБ 34 - 4	3	223	
Пр 3	Серия 1.038.1 - 1.1	Перемычка 2ПБ 17 - 2	1	71	
ОП	Серия 1.225-2 в.11	Опорная подушка ОП 4-4	12	50,00	
		Металлические элементы			
МОЛ-1	Серия 1.256.2-2 в.1	Ограждение площадки ПВ-12.9р	1	19,00	
МОЛ-2	Серия 1.256.2-2 в.1	Ограждение марша МВ 30.17-30.9р	2	39,27	
МС 1/28	АС - 27 / 69	Стремянка МС-1 / Анкер	1//6	81,2 /	0,14
ММ 1	2.250 - 2	Монтажная деталь ММ 1	5	0,88	
		Крыльцо № 4			
ЛС15	1.155-1	Ступень основная ЛС 15 - 1	8	168	М1 справа
1	ГОСТ 13579-78	Фундаментный блок ФБС 24.3.6 – П	9	730	см. пр. 8
2	..	Фундаментный блок ФБС 12.6.3 – П	3	350	,,
3	..	Фундаментный блок ФБС 9.3.6 – П	6	260	,,
ЗД 1	3.400 - 6 / 76	Закладная деталь МИ 1 - 7 п.м	1.5	7,3	
П 2	1.141 - 1. 64	Плита ПК 30.15 - 4	1	1425	
П 9	3.006 1-2	Плита ПТ 25.180.14 - 3	6	460	
Ог 1	1.256.2 - 2. 1	Ограждение марша МВ 12.8 - 18.9 Р	1	29,23	
Ог 2	1.256.2 - 2. 1	Ограждение пл-ки ПВ - 16. 9Р	1	19,5	
		Бетон кл. В 15 МРЗ 50 м3	0,1		
		Бетон кл. В 7,5 м3	1,1		см. пр. 8
		Навес крыльца № 4	1	714,7	
Ст 1 (1а)	Данный лист	Стойка Ст 1, (Ст 1а)	1 (1)	50,0	(54,9)
4, 5	ГОСТ 10705-80	Стойка Ø 127 x 4 L = 3630 (4030)		44,0 1	(48,9)
6, (11)	ГОСТ 19903 - 2015	- 150 x 6 L =150 (- 250x10 L=250)	1 (1)	1,1	(4,9)
Ст 2 (2а)	Данный лист	Стойка Ст 2, (Ст 2а)	1 (1)	49,2	(63,6)
7, (8)	ГОСТ 10705-80	Стойка Ø 127 x 4 L =4380 (4780)	1	44,3	(57,6)
6, (11)	ГОСТ 19903 - 2015	- 150 x 6 L =150 (- 250x10 L=250)	1 (1)	1,1	(4,9)
Б 1	ГОСТ 8240 - 97 *	Балка [16 L = 4020	2	57,1	
9 (13)	ГОСТ 8240 - 97 *	Прогон [12 ([5) п.м	16,7	10,3(4,8)	172,0 (80,2)кг
10	ГОСТ 8509 - 93 *	Стойки и прогоны ограждения навеса навеса L 45 x 5 п.м	13,6	3,37	45,9кг
ЛС 15а	АС - 71	Ступень основная ЛС 15а - 1	2	168	М1 справа
11	ГОСТ 24045 - 2010	Профлист НС 44 - 1000 - 0,7 м2	14,0	8,3	
12	ГОСТ 24045 - 2010	Профлист С 10 - 1000 - 0,7 м2	26,,0	6,5	12,3кг
	ГОСТ 30246-94	Тонколистовая сталь с защитно-декоративн.лакокрасочн.покрытием, т. 0,7мм.м2	7,1		Узел 2
	ГОСТ 103-2006	-4 x 40 п.м	5,1	1,3	

1333 - 1 - АС

Строительство районной поликлиники на 200 посещений в смену в с.Федоровка Теректинского района Западно-Казахстанской области.

Изм.	Кол.уч.	Лист	№ док.	Подпись	Дата
ГИП	Храмов А.А.				
Проверил	Михайлова Е.Б.				
Разработал	Погодаева О.П.				
Н. контр.	Храмов А.А.				

Поликлиника на 200 посещений

Стадия	Лист	Листов
РП	24	

Лестница ЛК 2. Крыльцо № 3, 4
Разрезы 1-1 - 4-4, узел 2. Сеч.а - а

ТОО"Кульман"

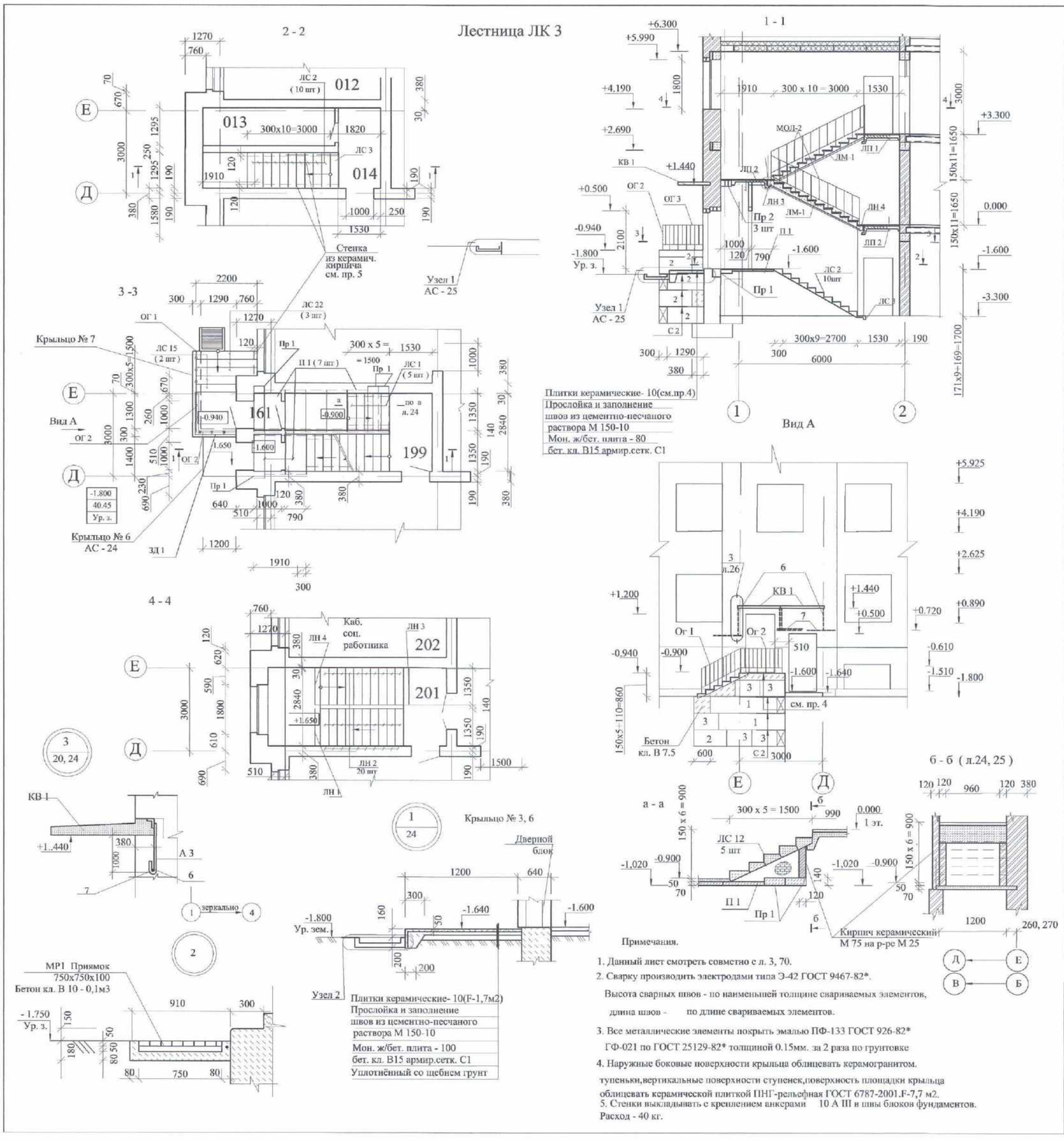

Примечания.

1. Данный лист смотреть совместно с л. 3, 70.
2. Сварку производить электродами типа Э-42 ГОСТ 9467-82*.
   Высота сварных швов - по наименьшей толщине свариваемых элементов,
   длина швов - по длине свариваемых элементов.
3. Все металлические элементы покрыть эмалью ПФ-133 ГОСТ 926-82*
   ГФ-021 по ГОСТ 25129-82* толщиной 0.15мм. за 2 раза по грунтовке
4. Наружные боковые поверхности крыльца облицевать керамогранитом.
   тупеньки,вертикальные поверхности ступенек,поверхность площадки крыльца
   облицевать керамической плиткой ПНГ-рельефная ГОСТ 6787-2001.F-7,7 м2.
5. Стенки выкладывать с креплением анкерами 10 А III в швы блоков фундаментов.
   Расход - 40 кг.

СПЕЦИФИКАЦИЯ ЛЕСТНИЦ

Марка поз.	Обозначение	Наименование	Кол. шт.	Масса ед. кг.	Примечание
ЛМ-1	Серия 1.251.1- 4 в.1	Лестничный марш 2ЛМФ 39.14.17-5	2	1420	
ЛП-1	Серия 1.252.1- 4 в.1	Лестничная площадка ЛПФ 28.13в - 5п	1	1360	
ЛП-2	Серия 1.252.1- 4 в.1	Лестничная площадка ЛПФ 28.13 - 5	2	1200	
ЛН 1	Серия 1.251.1- 4 в.1	Накладная проступь завершающ. 2ЛН 14.2в	1	29	
ЛН 2	Серия 1.251.1- 4 в.1	Накл. проступь основная 1ЛН 14.3	20	38	
ЛН 3	Серия 1.251.1- 4 в.1	Накл. проступь верхняя 2ЛН 15.2	1	32	
ЛН 4	Серия 1.252.1- 4 в.1	Накл. проступь нижняя 1ЛН 14.2	2	26	
ЛС 1	Серия 1.155 - 1.1	Ступень ЛС 14	5	150	
ЛС 2	Серия 1.155 - 1.1	Ступень ЛС 12 - 17	10	130	
ЛС 3	Серия 1.155 - 1.1	Ступень ЛС 14 н	10	78	
КВ 1	1.238 - 1.2	Козырёк КВ 18 - 16	2	750	
П 1	Серия 3.006.1-8	Плита ПТ 75.150.14-6	6	330	
Пр 1	Серия 1.038.1 - 1.2	Перемычка 2ПП 14 - 4	4	189	
Пр 2	Серия 1.038.1 - 1.1	Перемычка 2П 30- 4	2	125	
ОП	Серия 1.225-2 в.11	Опорная подушка ОП 4-4	12	50,00	
		Металлические элементы			
МОЛ-1	Серия 1.256.2-2 в.1	Ограждение площадки ПВ-12.9р	1	19,00	
МОЛ-2	Серия 1.256.2-2 в.1	Ограждение марша МВ 30.17-30.9р	2	39,27	
ММ 1	2.250 - 2	Монтажная деталь ММ 1	15	0,88	
6		Анкер А 3 (крепление КВ 1)	6	3,5	Узел 3
	ГОСТ 34028-2016	Ø 16 А 400 L=1200	1	1,89	
7	ГОСТ 34028-2016	Ø 16 А 400 L = 1000	1	1,6	
		Узел 1	2		Крыльцо № 3, 6
С 1	ГОСТ 23279 - 2013	Сетка 1С Ø 8 АТ-100 / Ø 8 АТ-100 170 х 150 м3	1	20,0	
		Бетон кл. С 12/15 F 75 на сульфатост. цементе	0,31		
		Крыльцо №7			
ЛС 22 - 1	1.155-1	Ступень основная ЛС 22 - 1	3	245	М1 справа
ЛС 15 -1	1.155-1	Ступень основная ЛС 15 - 1	2	168	
1	ГОСТ 13579-78	Фундаментный блок ФБС 24.3.6 – П	2	730	
2	..	Фундаментный блок ФБС 12.6.3 – П	5	350	
3	..	Фундаментный блок ФБС 9.3.6 – П	5	260	
ЗД 1	3.400 - 6 / 76	Закладная деталь МИ 1 - 7 п.м	2,9	7,3	
С 1	ГОСТ 23279 - 2013	Сетка С 6А III - 100 / 6 А III - 100 167 х159	1	11,7	
С 2	ГОСТ 23279 -2013	Сетка С 5Вр I - 100 / 5Вр I - 100 30 х100	6	0,6	
Ог 1	1.256.2 - 2. 1	Ограждение марша МВ 12.8 - 18.9 Р	1	29,23	
Ог2	1.256.2 - 2. 1	Ограждение пл-ки ПВ - 16. 9Р	2	19,5	
		Бетон кл С 12/15 м3	0,2		
		Бетон кл. С 8/10 м3	0,9		

Изм.	Кол.уч.	Лист	№ док.	Подпись	Дата	1333 - АС		
						Строительство районной поликлиники на 250 посещений в смену в с. Федоровка Теректинского района Западно-Казахстанской области.		
ГИП	Храмов А.А.					Поликлиника на 250 посещений	Стадия	Лист	Листов
Проверил	Мавлонова Е.Б.						РП	25	
Разработал	Погодаева О.Н.					Лестница ЛК 3. Крыльцо № 7 Разрезы 1-1 - 4-4, узлы 1 - 3	ТОО"Кульман"		
Н. контр.	Храмов А.А.								

1 - 1

2 - 2

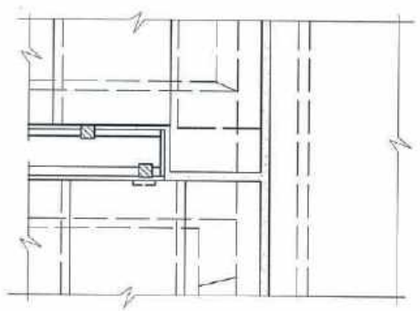

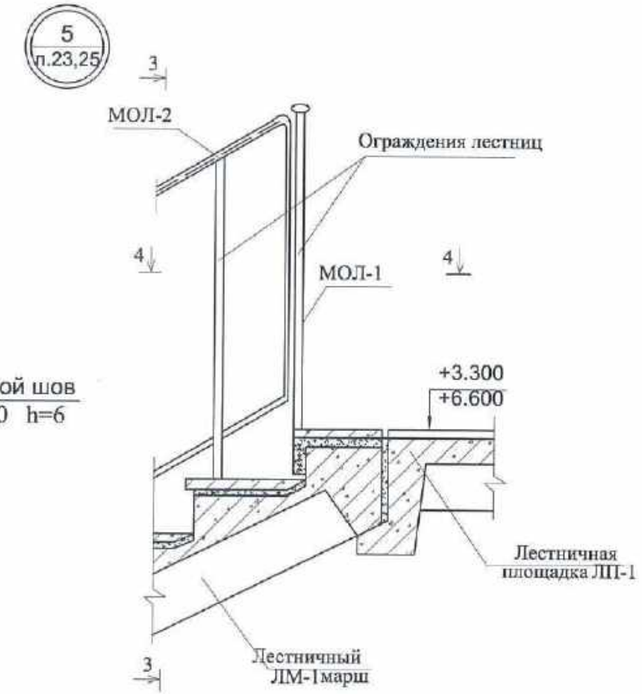

3 - 3

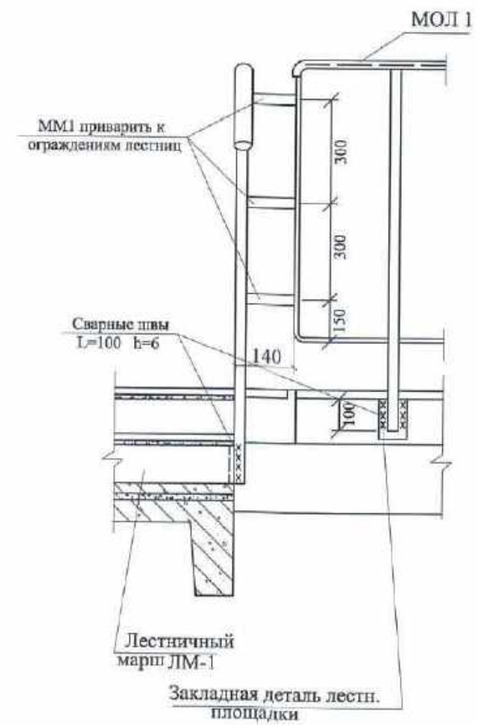

4 - 4

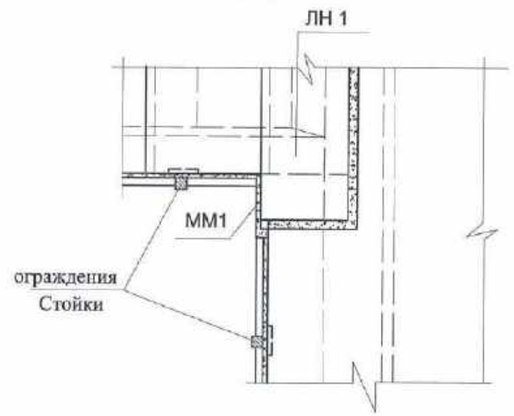

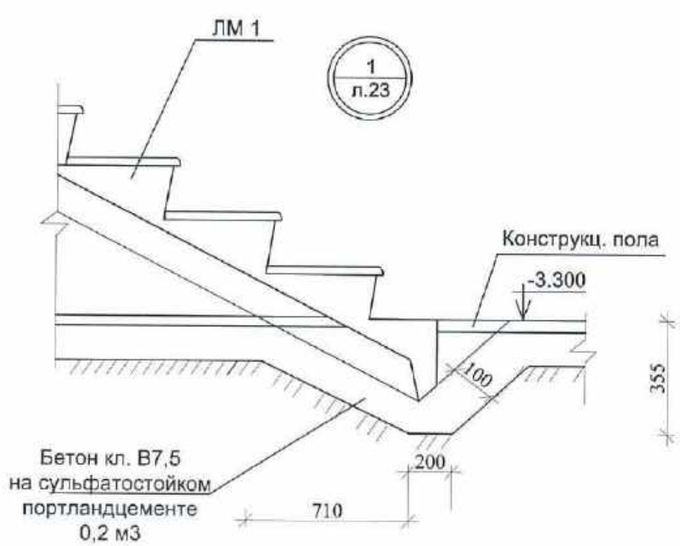

						1333 - 1 - АС		
Изм.	Кол.уч.	Лист	№ док.	Подпись	Дата	Строительство районной поликлиники на 200 посещений в смену в с. Федоровка Теректинского района Западно-Казахстанской области.		
ГИП		Храмов А.В.					Стадия	Лист	Листов
Проверил		Мишахова Е.Б.					Р. П.	26	
Разработал		Погодаева О.Н.							
Н. контр.		Храмов А.В.				Лестница ЛК 2, 3 Узлы 4, 5. Сечения.	Т.О.О. "Кульман" г. Уральск.		

Взам. инв. №

Подп. и дата

Инв.№ подл.

Стремянка МС-1 (9 л. 24)

1-1

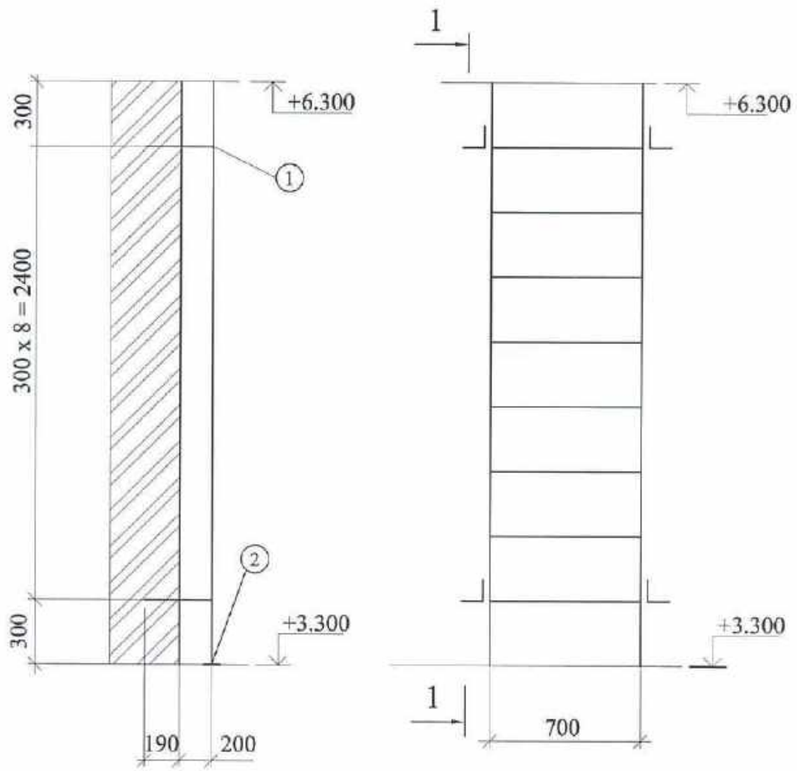

Спецификация элементов расположенных на данном листе.

Марка поз.	Обозначение	Наименование	Кол.	Масса	Примечание
		Стремянка МС-1	1	81,2	
1	ГОСТ 8509-86*	∟ 80 x 5 L = 2988	2	20,8	
2	-//-	∟ 80 x 5 L = 390	4	2,7	
4	-//-	∟ 90 x 6 L = 230	8	1,9	
5	ГОСТ 34028-2016	Ø18 А400 L = 670	9	1,4	
3	ГОСТ 103-2006	- 100 x 6 L = 230	2	0,47	

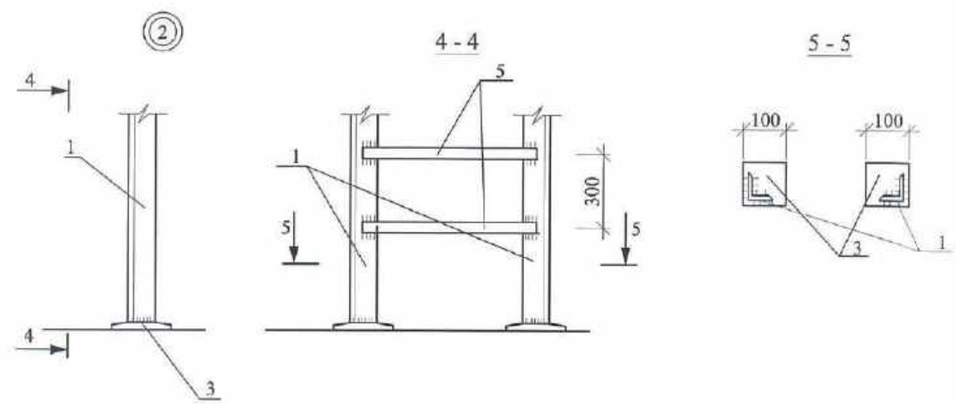

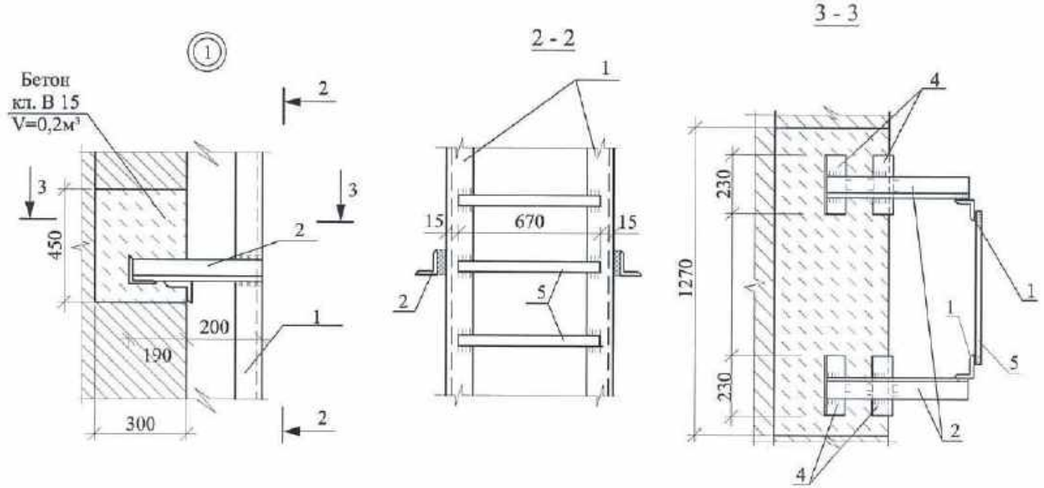

1. Материал конструкции Вст-3 КП2 по ГОСТ 380-71*
2. Сварку производить электродами типа Э-42 по ГОСТ 9467-75.
3. Все сварные швы h=4мм.

Изм.	Кол.уч.	Лист	№ докум.	Подпись	Дата	1333 - 1 - АС			
						Строительство районной поликлиники на 200 посещений в смену в с. Федоровка Теректинского района Западно-Казахстанской области.			
ГИП		Храмов А.А.					Стадия	Лист	Листов
Проверил		Мингакова Е.Б.					РП	27	
Разработал		Погодаева О.Н.							
Н. контр.		Храмов А. А.				Стремянка МС-1.	ТОО "Кульман" г. Уральск		

Формат А3

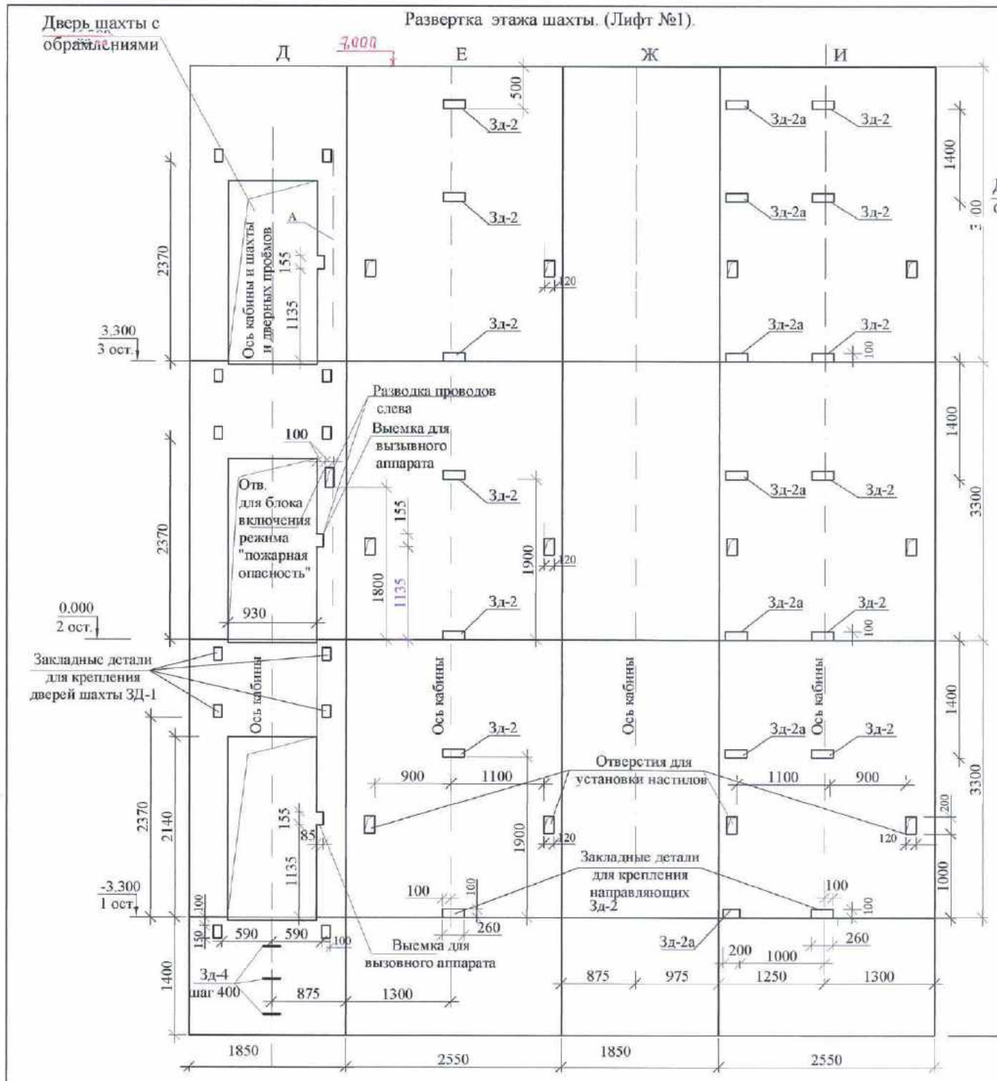

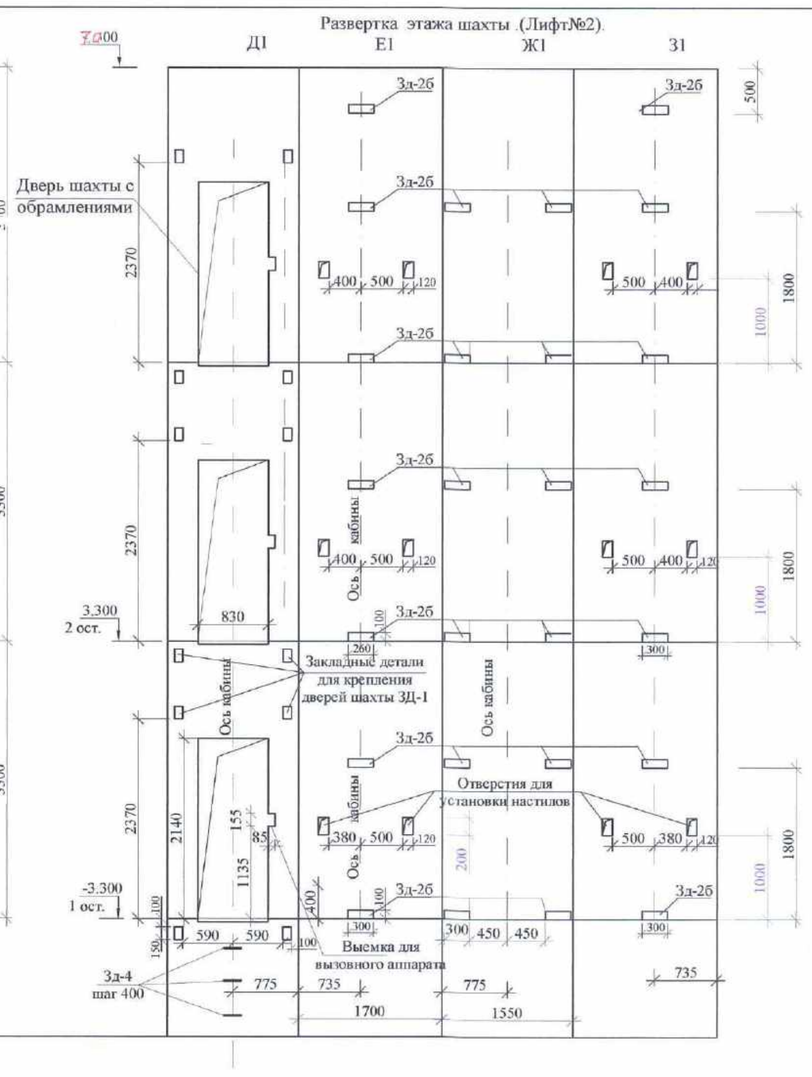

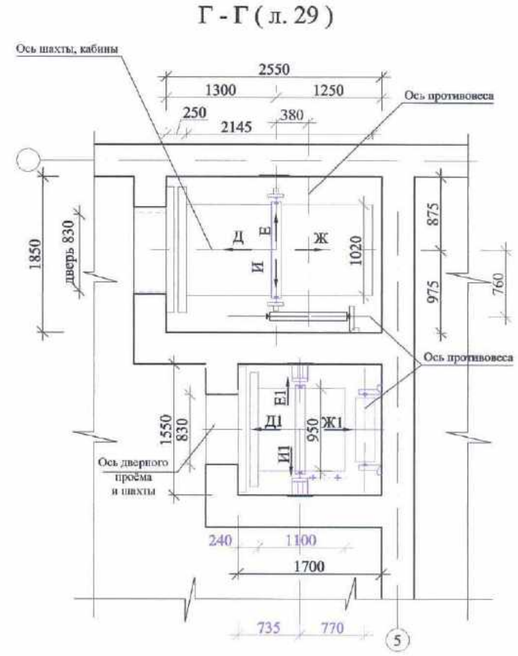

	Лифт №1	Лифт №2
Назначение лифта	Пассажирский	Пассажирский
Марка	ЛП - 0611К - 02	ЛП - 0401К
Число пассажиров/чел/	8	5
Грузоподъемность /кг/	630	400
Скорость подъема /м/сек/	1,0	1,0
Высота подъема /м/	6,60	6,60
Число остановок	3	3
Напряжение питающей сети /В/	220/380	220/380
Габариты шахты /мм/	1850 x 2550	1550 x 1700
Габариты кабины /мм/	1020 x 2145 x 2100	950 x 1100 x 2100
Расположение противовеса	Сбоку	Сзади

1.Строительная часть лифта выполнена по чертежам А С - 1,0 - 0,611К - 02 (Лифт№1) и АТ - 7.03- 001А МЛМ (лифт № 2). Лифты пасажирские с верхним машинным помещением
2. Стенки шахт лифтов выполнять из кирпича КР-р-по 250х120х65/ 1НФ/ 125/ 1,8/ 50/ ГОСТ 530-2012 на растворе М 75 без выступов и впадин с расшивкой швов.
3. Отклонение стен шахты от вертикальной плоскости не должно превышать 15мм, допустимая разность диагоналей шахты в плане -25мм.
4. Заливку чистого пола в машинном помещении и приямка выполнять при монтаже после установки оборудования лифта и прокладки труб электропроводки.
5. До начала монтажных работ строительной организацией должны быть установлены в шахте лифта монтажные настилы.
6. После монтажа лифта строительной организацией должны быть выполнены работы по установке обрамлений дверных проемов (в комплекте с лифтом с толщиной передней стенки 380 мм) , заделки отверстий под монтажные настилы кроме отверстий в зоне нижней остановке лифта.
7. Данный лист см. совместно с листом АС -29,30,33

Взам. инв. №

Подпись и дата

Инв.№ подл.

Изм.	Кол. уч.	Лист	№ док.	Подп.	Дата	1333 - 1 - АС			
						Строительство районной поликлиники на 200 посещений в смену в с. Федоровка Теректинского района ЗКО.			
ГИП		Хромов А.С.				Поликлиника на 200 посещений в смену .	Стадия	Лист	Листов
Проверил		Мамухина Е.Б.					Р. П.	28	
Разработал		Погуляева О.Н.				Лифт №1. Лифт№2. Развертки стен этажа шахт. Разрез Г - Г. Узлы.	Т.О.О. „Кульман" г. Уральск.		
Н. контр.		Хромов А.С.							

Копировал:

Формат А2

Б - Б (л. 30)

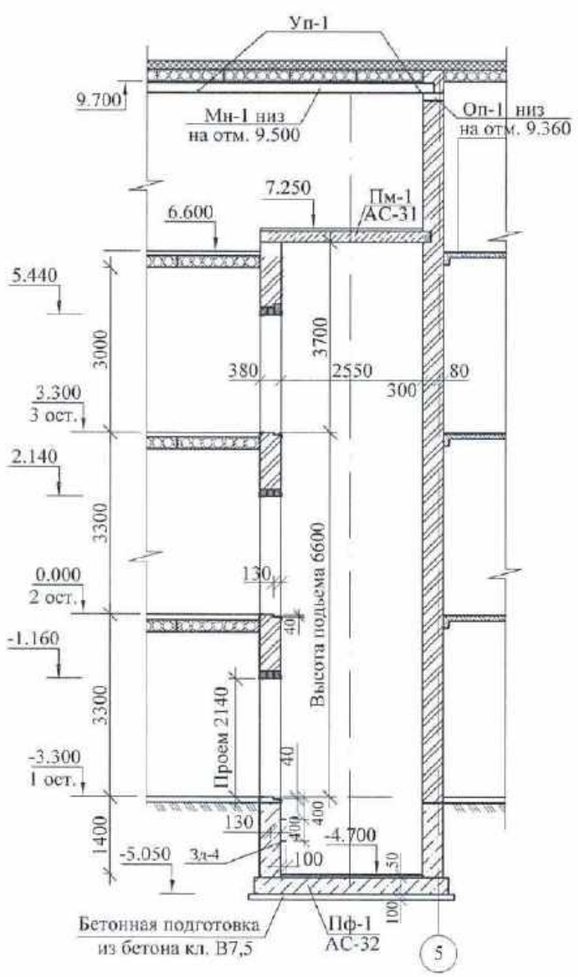

В - В (л. 30)

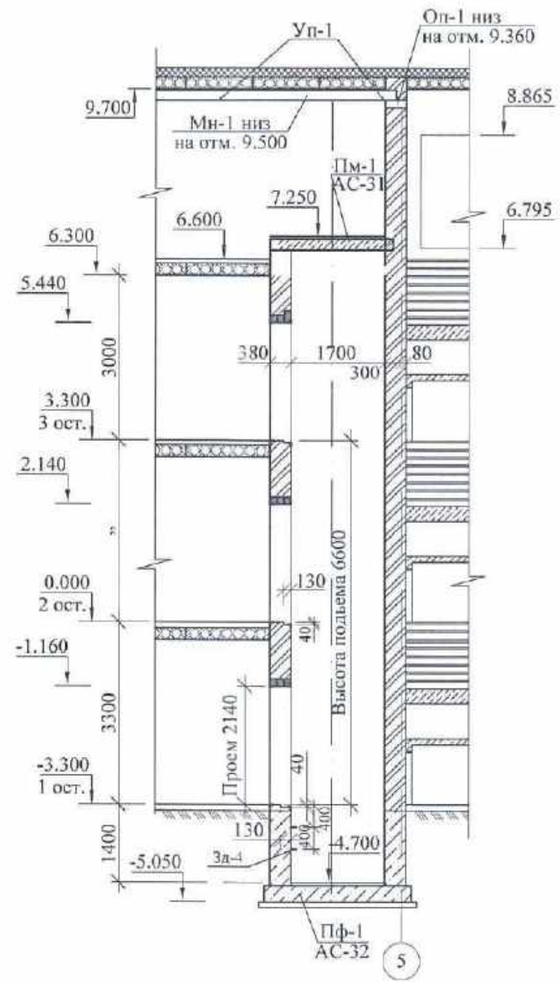

Е - Е (л. 30)

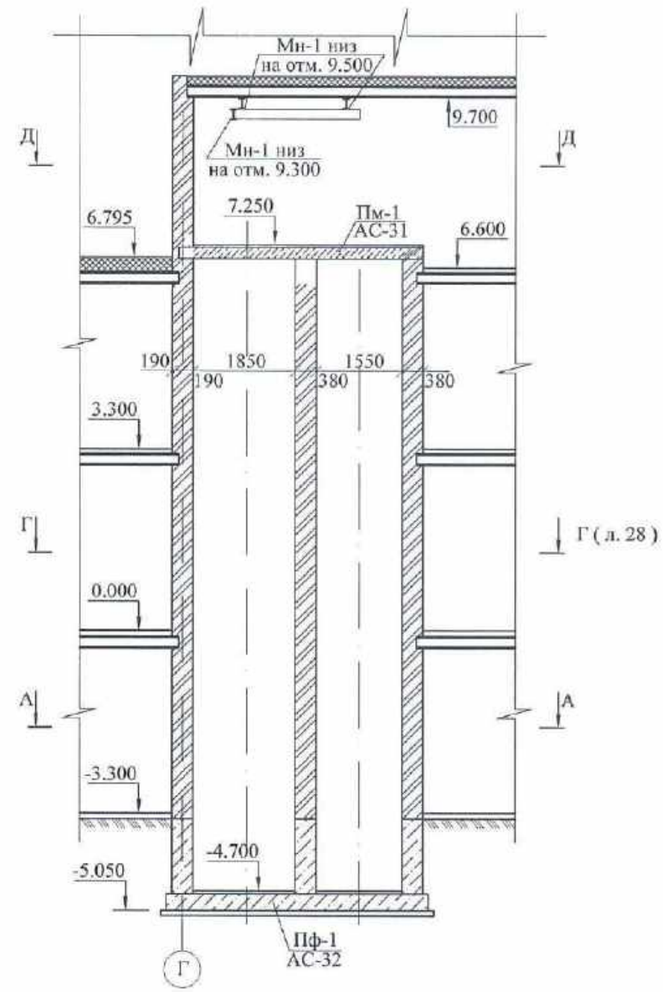

1.Данный лист см. совместно с листами АС-28,30

Спецификация.

№ поз.	Обозначение	Наименование	Кол.	Масса ед. кг.	Примечание
1	2	3	4	5	6
Мн-1	ГОСТ 19425-74*	Монорельс 18 М п.м.	16,0	22,8	
Уп-1	ГОСТ 8509- 93	L50x5 п.м.	1,2	3,77	на упоры
Оп-1	Серия 1.225-2* вып. 11	Опорные подушки ОП4.4-Т	6	50	

Изм.	Кол. уч.	Лист	№ док.	Подп.	Дата	1333 - 1 - АС		
						Строительство районной поликлиники на 200 посещений в смену в с. Федоровка Теректинского района ЗКО.		
ГИП		Храмов А.				Поликлиника на 200 посещений в смену .	Стадия	Лист	Листов
Проверил		Мацакова Е.Б.					Р. П.	29	
Разработал		Погодаева О.Н.							
Н. контр.		Храмов А.				Лифт №1. Лифт№2. Разрезы Б - Б, В - В, Е - Е. м 1 : 100	Т.О.О. „Кульман" г. Уральск.		

Д - Д

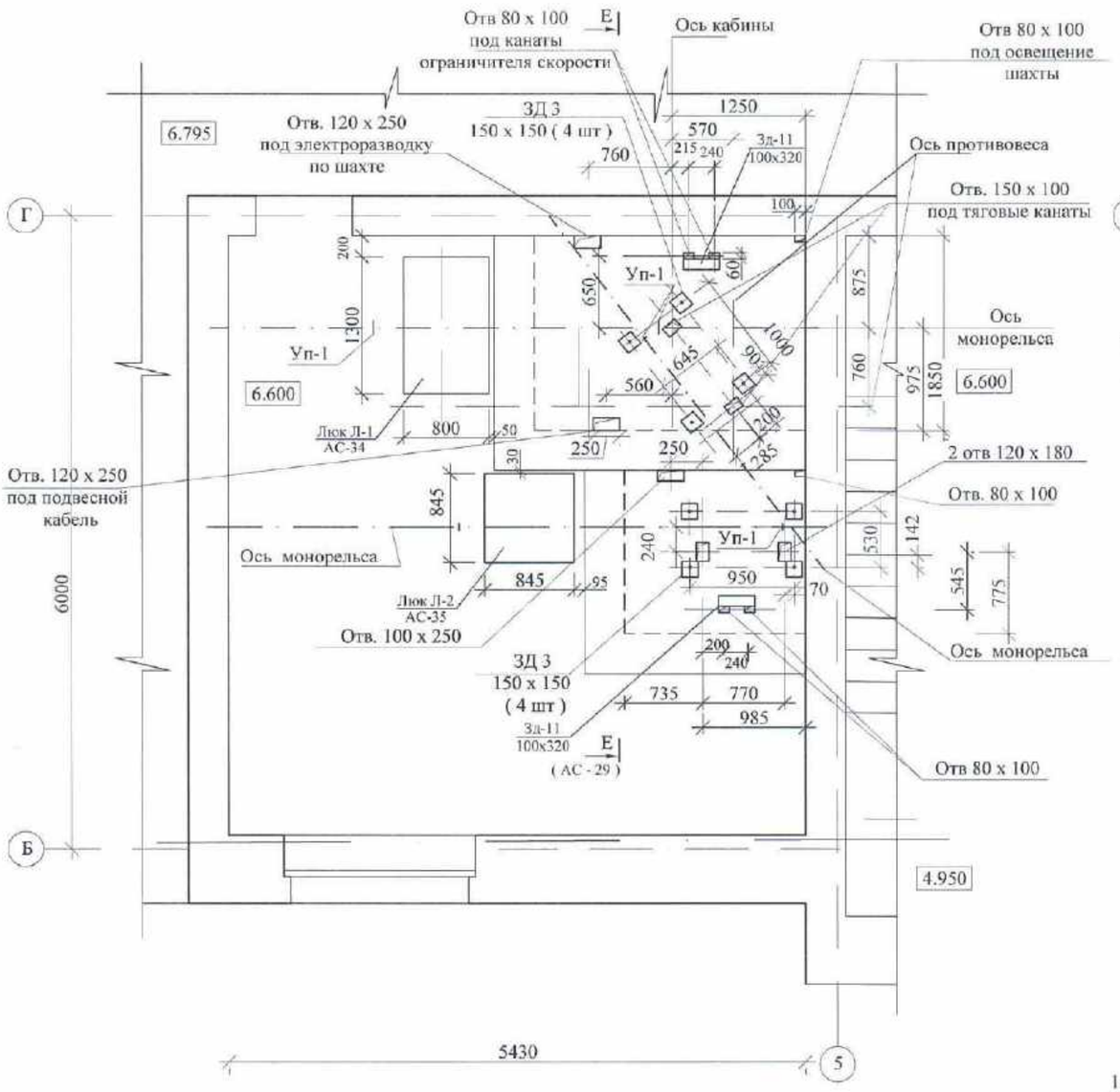

А - А

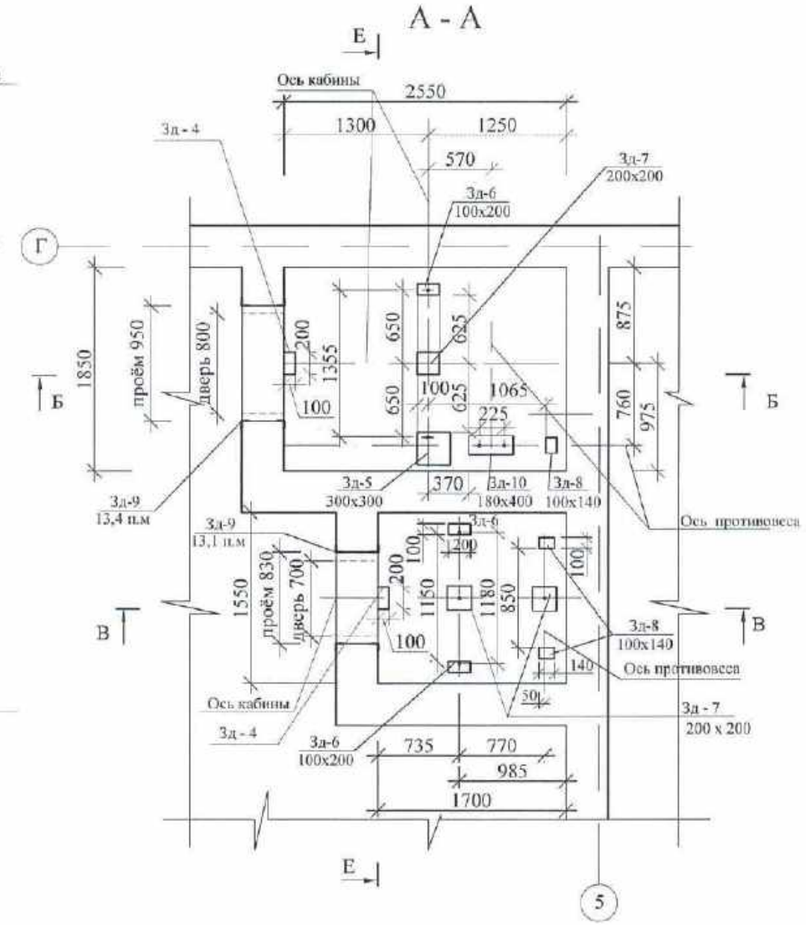

1.Данный лист см. совместно с листами АС-29,34.
2.

						1333 - 1 - АС		
						Строительство районной поликлиники на 200 посещений в смену в с. Федоровка Теректинского района ЗКО.		
Изм.	Кол. уч.	Лист	№ док.	Подп.	Дата			
ГИП		Храмов А. А.				Поликлиника на 200 посещений в смену .	Стадия	Лист	Листов
Проверил		Манахова Е.Б.			08.24		Р. П.	30	
Разработал		Погоднева О.Н.							
Н. контр.		Храмов А. А.				Лифт №1. Лифт№2. Сечения А-А, Д-Д.	Т.О.О. „Кульман" г. Уральск.		

Плита перекрытия Пм-1.
на отм. 7.200 (Опалубка)

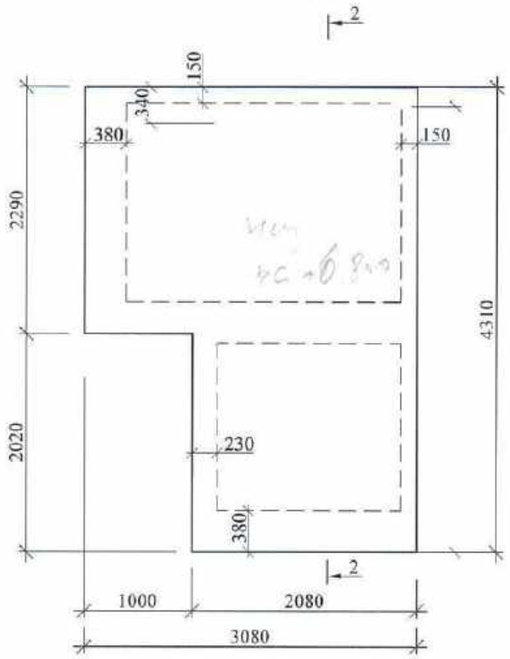

Плита перекрытия Пм-1.
на отм. 7.200 (Армирование)

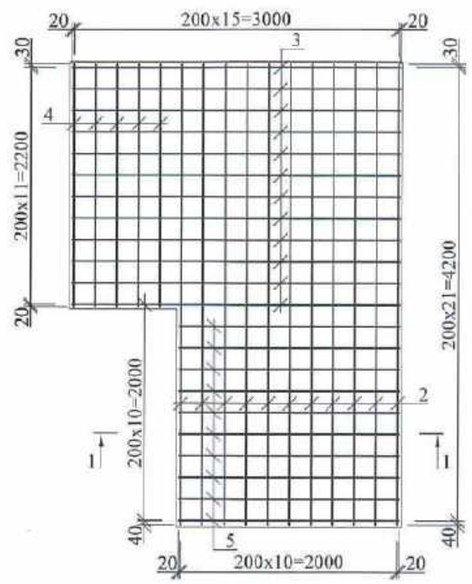

Спецификация. (плита перекрытия)

№ поз.	Обозначение	Наименование	Кол.	Масса ед. кг.	Примечание
1	2	3	4	5	6
		Сборочные единицы и детали			
1	ГОСТ 34028-2016	Ø8 А 400 L=260	65	0,10	
2	то же	Ø16 А 400 L=4270	22	6,74	
3	- // -	Ø16 А 400 L=3040	24	4,80	
4	- // -	Ø16 А 400 L=2250	10	3,55	
5	- // -	Ø16 А 400 L=2040	20	3,22	
		Материалы			
		Бетон класса С 12/15 м3			2,25

1 - 1

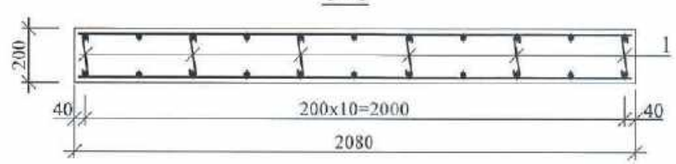

2 - 2

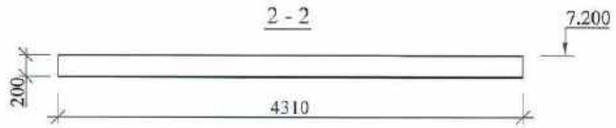

Ведомость детали.

Поз.	Эскиз.
1 L=260	60 60 140

1. Данный лист см. совместно с листами АС-29.
2. Расположение отверстий в плите см. АС - 30.

Изм.	Кол. уч.	Лист	№ док.	Подп.	Дата
ГИП		Храмов А.А.			
Проверил		Михахева Е.Б.			
Разработал		Погодаева О.Н.			
Н. контр.		Храмов А.А.			

1333 - 1 - АС

Строительство районной поликлиники на 200 посещений в смену
в с. Федоровка Теректинского района Западно-Казахстанской области.

Поликлиника

Стадия	Лист	Листов
Р. П.	31	

Лифт №1. Лифт№2.
Плита перекрытия Пм-1.

Т.О.О. „Кульман"
г. Уральск.

Взам. инв. №
Подп. и дата
Инв. № подл.

Копировал:
Формат А3

Плита фундаментная Пф-1.
на отм. -5.050 (Опалубка)

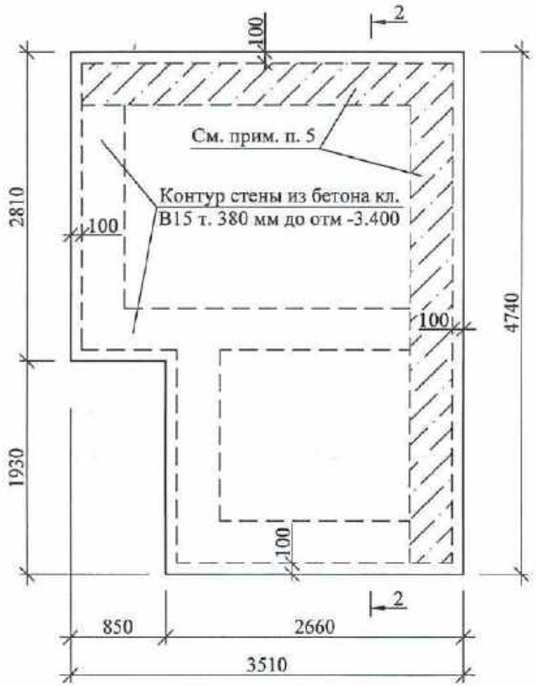

Плита фундаментная Пф-1.
на отм. -5.050 (Армирование)

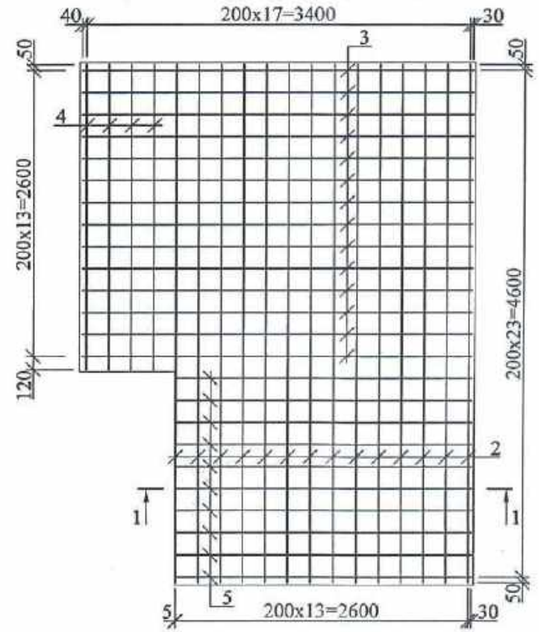

Спецификация. (плита фундаментная)

№ поз.	Обозначение	Наименование	Кол.	Масса ед. кг.	Примечание
1	2	3	4	5	6
		Сборочные единицы и детали			
1	ГОСТ 34028-2016	Ø8 А 400 L=340	65	0,13	
2	то же	Ø16 А 400 L=4700	28	7,42	
3	- // -	Ø16 А 400 L=3470	28	5,48	
4	- // -	Ø16 А 400 L=2770	8	4,37	
5	- // -	Ø16 А-400 L=2635	20	4,16	
		Материалы			
		Бетон класса С 12/15 м3	4,5		

1 - 1

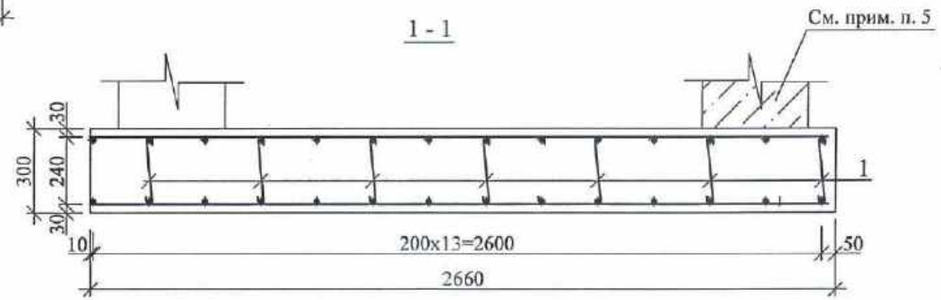

Ведомость детали.

Поз.	Эскиз.
1 L=340	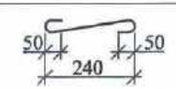

2 - 2

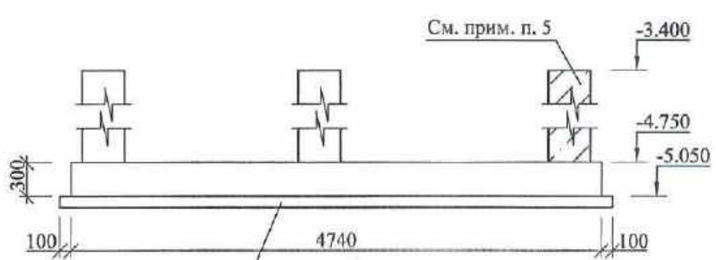

Бетонная подготовка
из бетона кл. В 7,5
на сульфатостойком
портландцементе.

1. Данный лист см. совместно с листами АС-29, 30.
2. Под плитой Пф-1 выполнить бетонную подготовку из бетона В7,5. Расход - 1,66 м3 по уплотненному со щебнем основанию.
3. Бетонные стены толщ. 380 мм до отм. -3.400 выполнить из бетона кл. В15. Расход -4,3 м3.
4. Примыкание плиты Пф-1 к к фундаментам здания условно не показан см. план фундаментов АС-12
5. Контур стены учтены на листах АС-12,13

Изм.	Кол. уч.	Лист	№ док.	Подп.	Дата
ГИП		Храмов А.А.			
Проверил		Манахова Е.Б.			
Разработал		Погодаева О.Н.			
Н. контр.		Храмов А.А.			

1333 - 1 - АС

Строительство районной поликлиники на 200 посещений в смену в с. Федоровка Теректинского района Западно-Казахстанской области.

Поликлиника

Стадия	Лист	Листов
Р. П.	32	

Лифт №1. Лифт№2.
Плита фундаментная Пф-1.

Т.О.О. „Кульман"
г. Уральск.

Спецификация закладных изделий

Марка поз.	Обозначение	Наименование	Количество Лифт №1	Количество Лифт №2	Масса ед.,кг.	Примечание
		Закладная деталь ЗД-1 (для крепления дверей)	12	12	1,40	в шахте
1	ГОСТ 34028-2016	Ø 8 А-III L=150	4	4	0,059	
2		Лист 10х100х150 ГОСТ 19903-2015 / С 245 ГОСТ 27772-88*	1	1	1,17	
		Закладная деталь ЗД-2 (2а) (для крепления направляющих)	14 (7)	-	2,9 (2,4)	в шахте
3	ГОСТ 34028-2016	Ø 12 А-III L=150	6 (6)	-	0,13	
4 (4а)	ГОСТ 19903-2015	Лист 10х100х260 (10х100х200) / С 245 ГОСТ 27772-88*	1(1)	-	2,1(1,6)	
		Закладная деталь ЗД-2б (для крепления направляющих)	-	26	3,2	в шахте
3	ГОСТ 34028-2016	Ø 12 А-III L=150	-	6	0,13	
4б		Лист 10х100х300 ГОСТ 19903-2015 / С 245 ГОСТ 27772-88*	-	1	2,4	
		Закладная деталь ЗД-3	4	4	0,13	машинное отделение
5	ГОСТ 34028-2016	Ø 12 А-III L=150	4	-	1,62	
6		Лист 10х150х150 ГОСТ 19903-2015 / С 245 ГОСТ 27772-88*	1	-	3,8	
		Закладная деталь ЗД-4 (для спуска в приямок)	3	3	1,9	
7	ГОСТ 34028-2016	Ø 16 А-III L=1200	1	1		
		Закладная деталь ЗД-5 под пяту направляющих противовеса и кабины	1	-	8,3	в приямке
9	ГОСТ 34028-2016	Ø 14 А-III L = 250	4	-	0,30	
10		Лист 10х300х300 ГОСТ 19903-2015 / С 245 ГОСТ 27772-88*	1	-	7,1	
		Закладная деталь ЗД - 6 (под направляющие кабины)	1	2	2,8	в приямке
11	ГОСТ 34028-2016	Ø 14 А-III L = 250	4	4	0,30	
12		Лист 10х100х200 ГОСТ 19903-2015 / С 245 ГОСТ 27772-88*	1	1	1,57	
		Закладная деталь ЗД-7 (под буфер кабины и противовеса)	1	2	4,4	в приямке
13	ГОСТ 34028-2016	Ø 14 А-III L = 250	4	4	0,30	
14		Лист 10х200х200 ГОСТ 19903-2015 / С 245 ГОСТ 27772-88*	1	1	3,2	
		Закладная деталь ЗД-8 под направляющие противовеса	1	2	3,7	в приямке
15	ГОСТ 34028-2016	Ø 14 А-III L=300	4	4	0,36	
16		Лист 10х100х140 ГОСТ 19903-2015 / С 245 ГОСТ 27772-88*	1	1	2,26	
ЗД - 9	3.400 - 6 / 76	Закладная деталь МИ 4 - 29 п.м	13,4	13,1	6,6	
		Закладная деталь ЗД-10 под буфер противовеса	1	-	6,9	в приямке
9	ГОСТ 34028-2016	Ø 14 А-III L = 250	4	-	0,30	
17		Лист 10х400х180 ГОСТ 19903-2015 / С 245 ГОСТ 27772-88*	1	-	5,7	
		Закладная деталь ЗД-11	1	1	3,7	в машинном отделении
9	ГОСТ 34028-2016	Ø 14 А-III L = 250	4	4	0,30	
18		Лист 10х320х100 ГОСТ 19903-2015 / С 245 ГОСТ 27772-88*	1	1	2,5	

Закладная деталь ЗД-1.

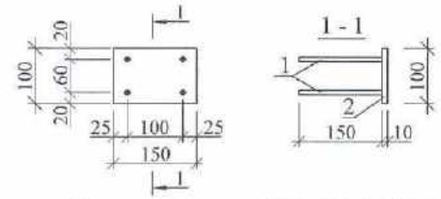

Закладная деталь ЗД-2, (2а), [2б].

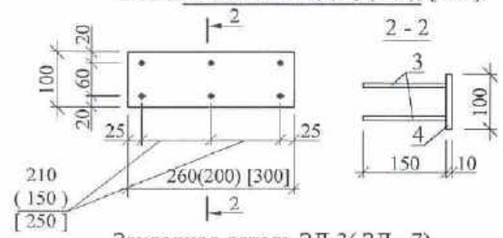

Закладная деталь ЗД-3(ЗД - 7).

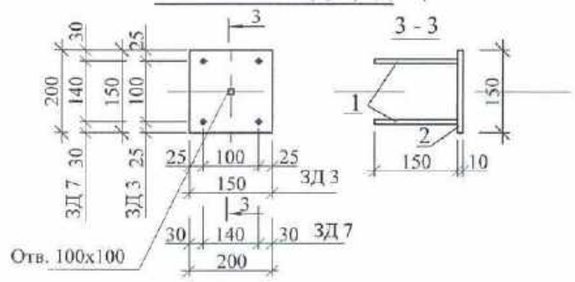

Закладная деталь ЗД-4.

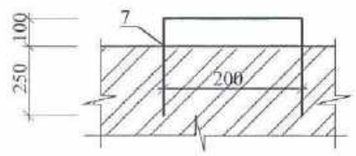

Закладная деталь ЗД-5.

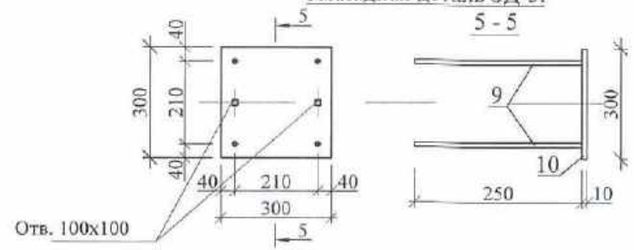

Закладная деталь ЗД-6.

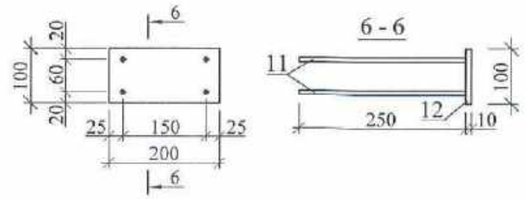

Закладная деталь ЗД-8.

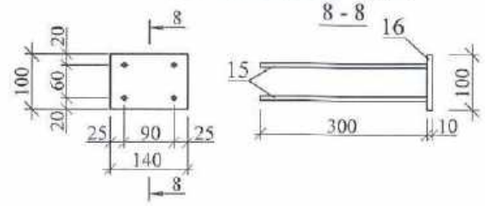

Закладная деталь ЗД-10, (ЗД-11).

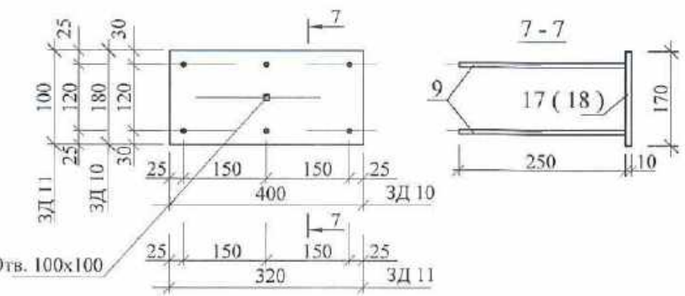

1.Данный лист см. совместно с листами АС-29,30.

2.Арматурные стержни варить к пластинам втавр под слоем флюса дуговой сваркой в раззенкованные отверстия ручной дуговой сваркой по ГОСТ 14098-91. Приварка анкеров к пластинам втавр кольцевыми слоями ручной дуговой сваркой не допускается.

Изм.	Кол.уч.	Лист	N док.	Подп.	Дата	1333 - 1 - АС	
ГИП		Храмов А. А.				Строительство районной поликлиники на 200 посещений в смену в с. Федоровка Теректинского района ЗКО.	
Проверил		Манахова Е.Б.				Поликлиника на 200 посещений в смену .	Стадия: Р. П. / Лист: 33 / Листов:
Разработал		Погодаева О.Н.					
Н. контр.		Храмов А. А.				Лифт №1. Лифт№2. Закладные детали Зд1-Зд-11.	Т.О.О. „Кульман" г. Уральск.

Л-1

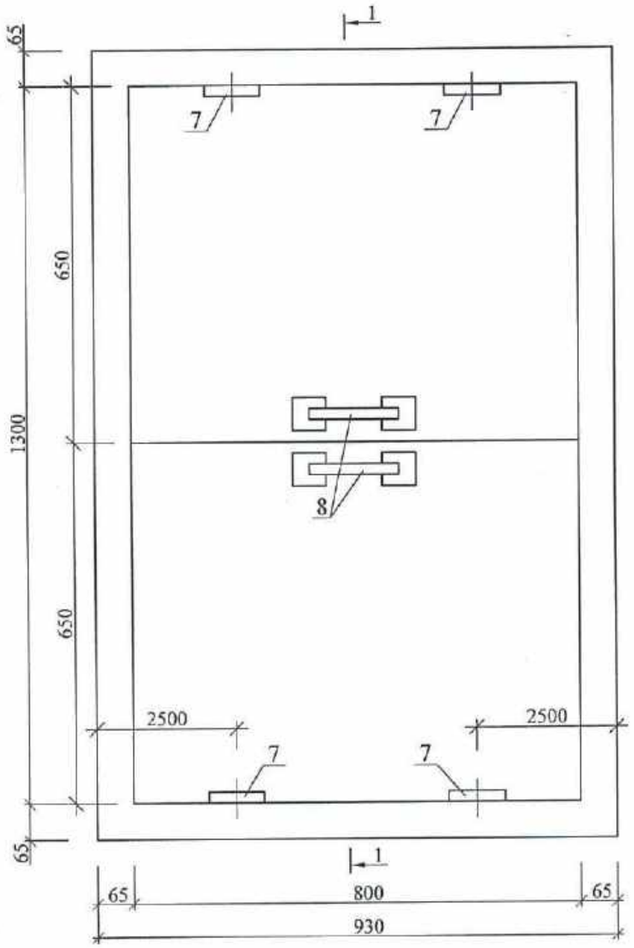

Спецификация.

№ поз.	Обозначение	Наименование	Кол.	Масса ед. кг.	Примечание
1	2	3	4	5	6
		Полотно	1		
		Коробка	1		
		Коробка			
1	Данный лист	Брусок 55х75 п. м.	4,46		0,018 м3
2	ГОСТ 8509 - 93*	L50х5 м.п.	4,4	3,77	
		Полотно			
3	Данный лист	Брусок 70х60 п. м.	5,24		0,022 м3
4	ГОСТ 14918-2020	Сталь тонколистовая оцинкованная б=0,5 мм	3,8	15,6	
5	-//-	Минераловатная плита на синтетическом связующем 660х510х44	2		
6		Брусок 745х60х16 шт	20		0,016 м3
	ГОСТ 5088 - 2016	Петля ПН1-130	2		
	ГОСТ 5087 - 80	Ручка-скоба РС-100	1		

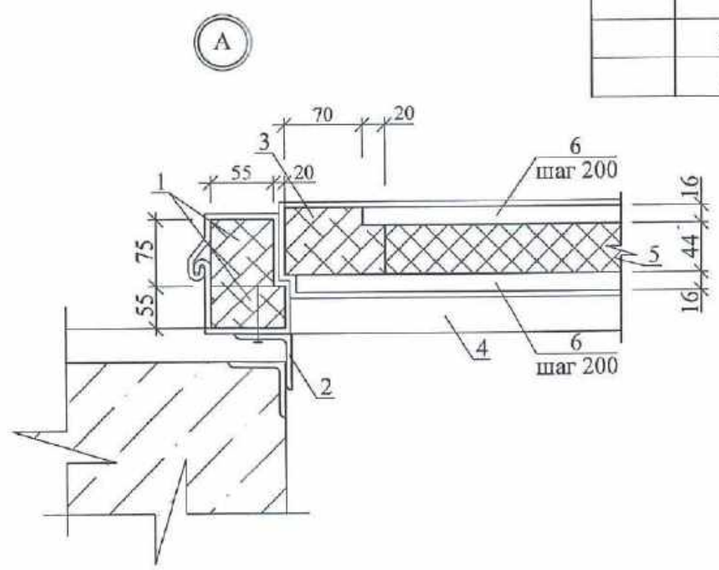

1 - 1

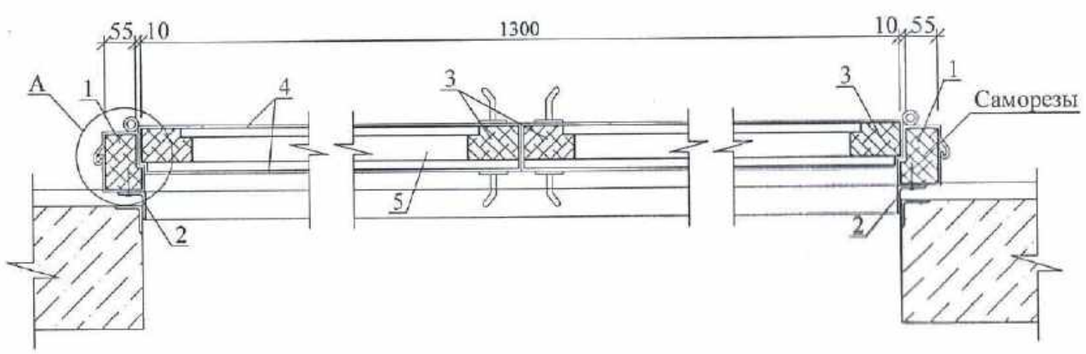

1.Данный лист см. совместно с листами АС-30
2.

Изм.	Кол. уч.	Лист	№ док.	Подп.	Дата
ГИП		Храмов А. А.			
Проверил		Манахова Е.Б.			
Разработал		Погодаева О.Н.			
Н. контр.		Храмов А. А.			

1333 - 1 - АС

Строительство районной поликлиники на 200 посещений в смену в с. Федоровка Теректинского района Западно-Казахстанской области.

Поликлиника	Стадия	Лист	Листов
	Р. П.	34	

Лифт №1. Лифт№2. Люк машинного помещения Л-1.

Т.О.О. „Кульман" г. Уральск.

Л-2

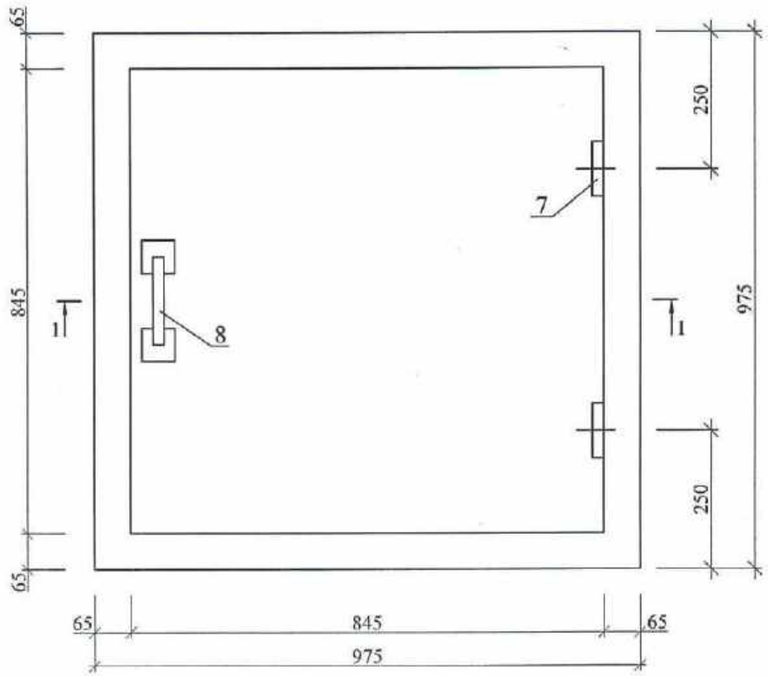

Спецификация.

№ поз.	Обозначение	Наименование	Кол.	Масса ед. кг.	Примечание
1	2	3	4	5	6
		Полотно	1		
		Коробка	1		
		Коробка			
1	Данный лист	Брусок 55х75 п. м.	3,64		0,015 м3
2	ГОСТ 8509 - 93*	L50х5 м.п.	3,6	3,77	
		Полотно			
3	Данный лист	Брусок 70х60 п. м.	3,10		0,014 м3
4	ГОСТ 14918-2020	Сталь тонколистовая оцинкованная б=0,5 мм	1,9	7,8	
5	- // -	Минераловатная плита на синтетическом связующем 755х755х44	1		
6		Брусок 745х60х16 шт	10		0,008 м3
	ГОСТ 5088 - 2016	Петля ПН1-130	2		
	ГОСТ 5087 - 80	Ручка-скоба РС-100	1		

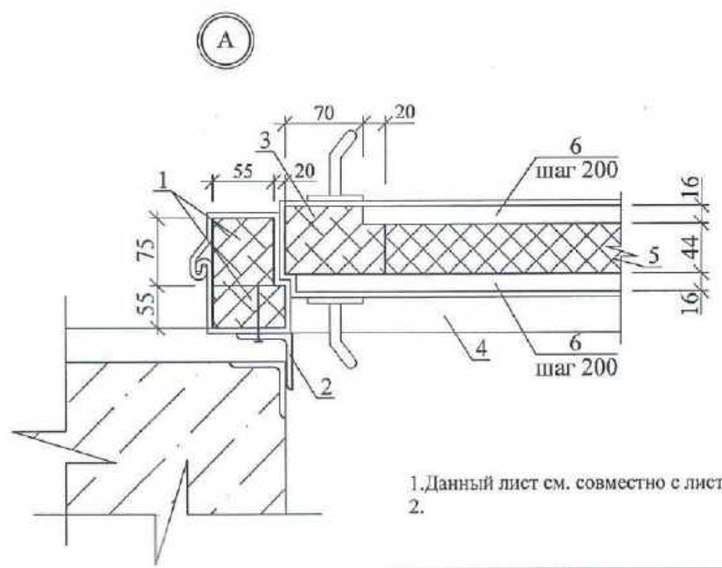

1 - 1

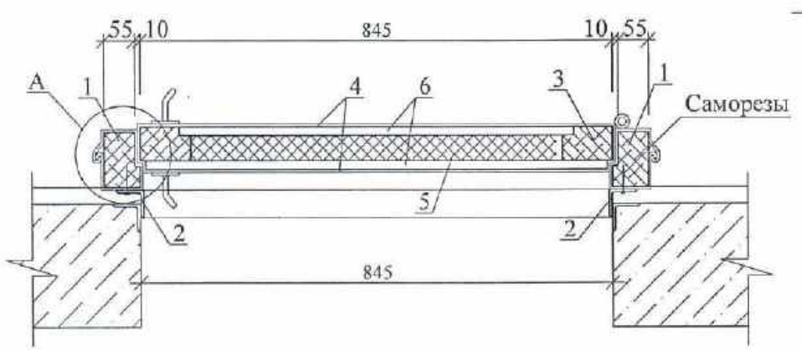

1.Данный лист см. совместно с листами АС-30
2.

Изм.	Кол. уч.	Лист	№ док.	Подп.	Дата	1333 - 1 - АС		
ГИП		Храмов А.А.				Строительство районной поликлиники на 200 посещений в смену в с. Федоровка Теректинского района Западно-Казахстанской области.		
Проверил		Манахова Е.Б.				Поликлиника	Стадия	Лист	Листов
Разработал		Погодаева О.Н.					Р. П.	35	
Н. контр.		Храмов А.А.				Лифт №1. Лифт№2. Блок машиного помещения Л-2.	Т.О.О. „Кульман" г. Уральск.		

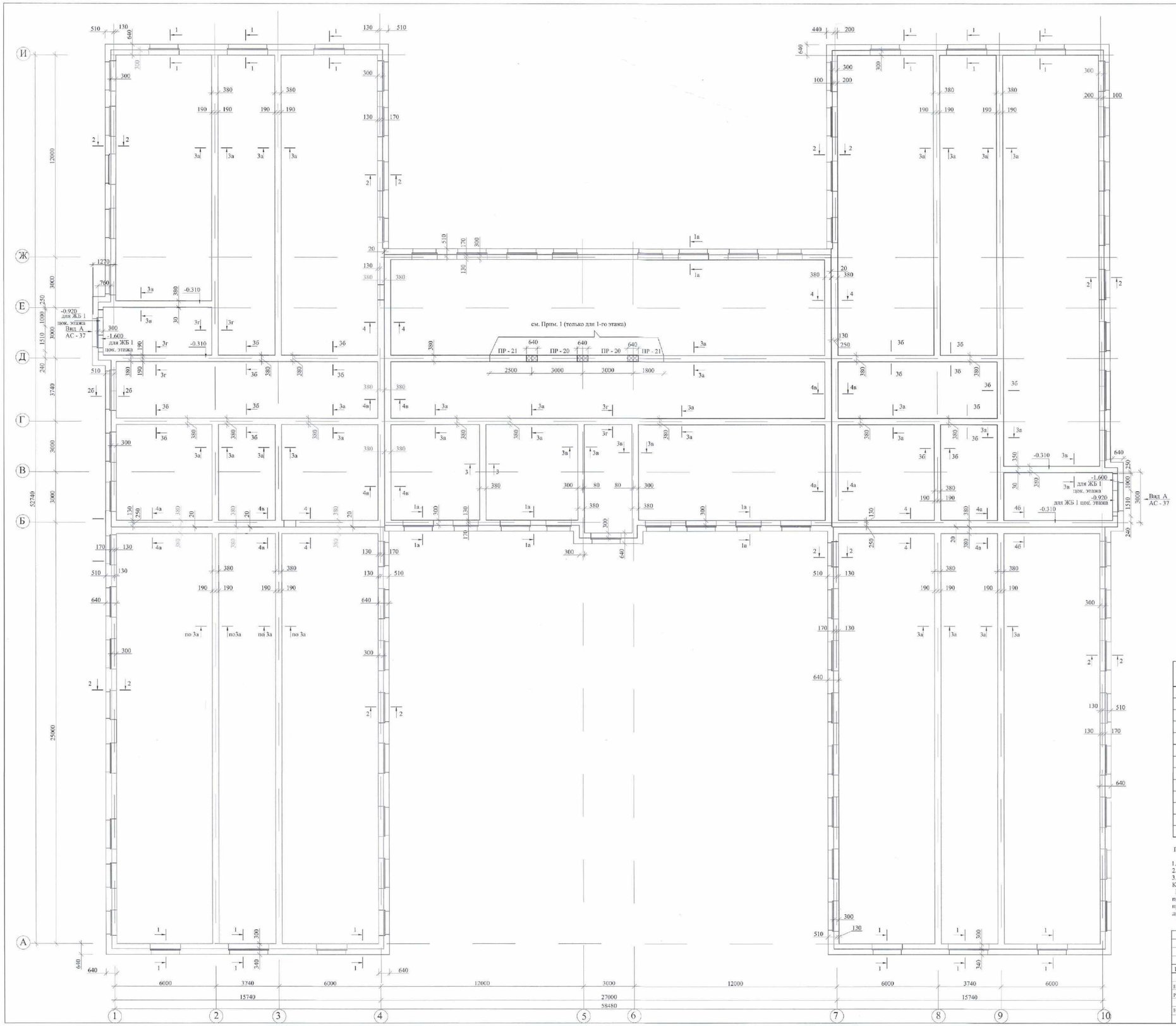

1 - 1

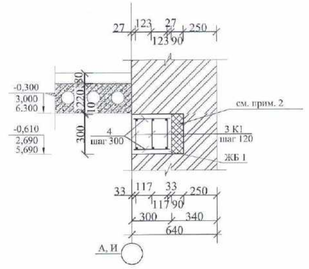

1а - 1а

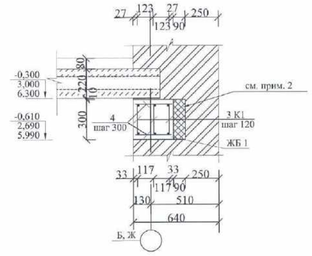

2 - 2

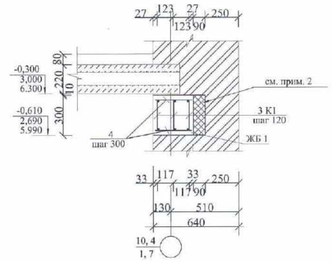

Спецификация на один элемент

Марка поз.	Обозначение	Наименование	Кол.	Масса ед.,кг	Примеч.
		Железобетонный пояс ЖБ 1 (708 п.м.)	3		
	Данный лист	Каркас К1 п.м	2124	3,91	
1	ГОСТ 34028-2016	⌀ 22 А400 L = 1000	1	2,98	
2	- //-	⌀ 10 А400 L = 1000	1	0,617	
3	- //-	⌀ 6АI240 L=280	5	0,062	
		Отдельные стержни		664,0	
4	ГОСТ 34028-2016	⌀ 8АI240 L=280	2100	0,11	
5	- //-	⌀ 8АI240 L=350	2660	0,14	
6	- //-	⌀ 8АI240 L=2780	3	1,10	
7	- //-	⌀ 22А400 L=6295	3	18,76	
1С	- //-	Сетка 1С 8АI240-400 / 8АIII240-400 м²	19,0		Всего 29кг
		Бетон кл. С12/15 м³	73,1	-	на 1 пояс

ПРИМЕЧАНИЕ:

1. Арматуру перемычек ПР-20,21 связать с арматурой монолитного железобетонного пояса и между собой.
2. Выполнить утепление стен минплитой из каменного волокна.
3. При выполнении ж. б. поясов по внутренним стенам на участках прохождения вентканалов внутренние каркасы К 1 раздвинуть на 170 мм друг от друга с последующим устройством защитного слоя арматуры 10 мм.

При устройстве вентиляционных отверстий в ж. бетонных поясах ограничение отверстий выполняется при помощи установки пенополиуретана с последующим устранением его после затвердения бетона.Поверхности проходящих вентиляционных отверстий в ж. бетонных поясах тщательно заделать цементным раствором с добавлением жидкого стекла и составлением Акта скрытых работ на данный вид работ - 57,2 м2.

						1333 - 1 - АС		
Изм.	Кол. уч.	Лист	№ док.	Подп.	Дата	Строительство районной поликлиники на 200 посещений в смену по ул.Добровка Теректинского района ЗКО.		
ГИП		Хусаинов А.А.				Поликлиника на 200 посещений	Стадия	Лист	Листов
Проверил		Мыкулова Е.К.					РП	36	
Разработал		Неголдаева О.В.							
Н. контр.		Хусаинов А.А.				Ж/бетонный монолитный пояс ЖБ 1 цокольного, первого, второго этажа.	ТОО "Кульман" г. Уральск.		

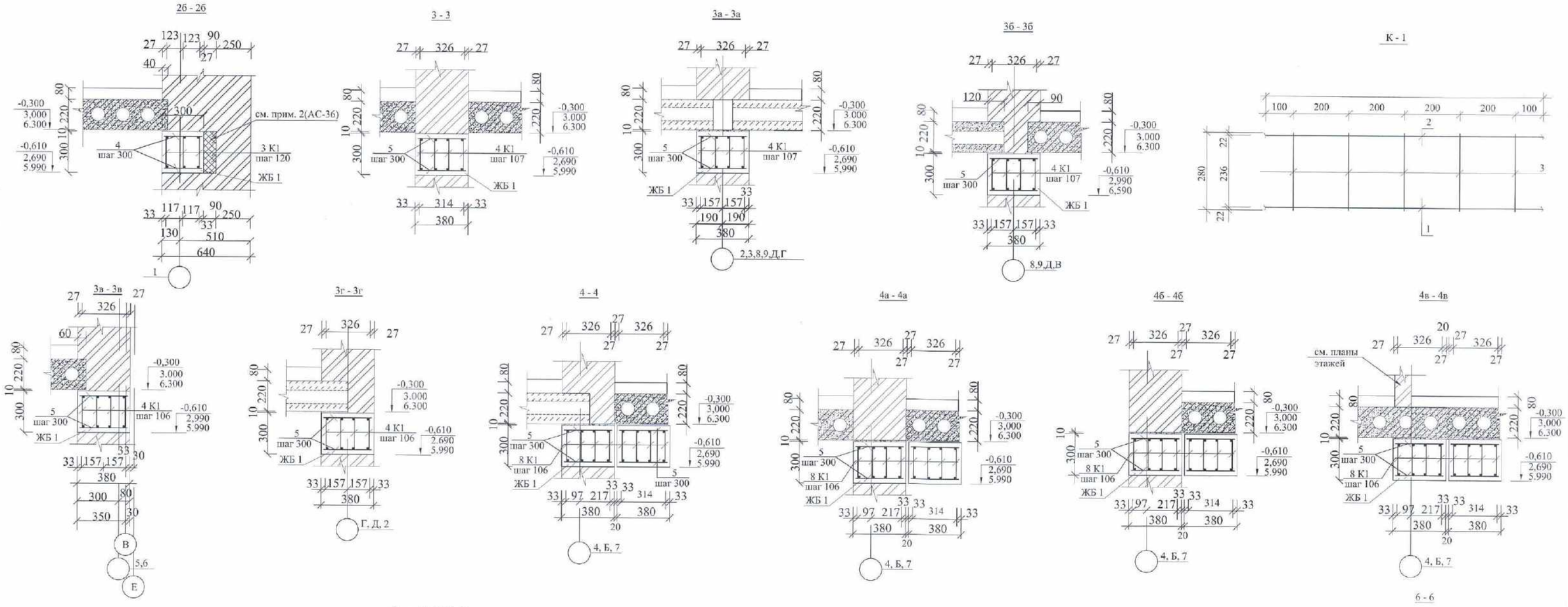

Вид А М 1:50

только для цокольного этажа

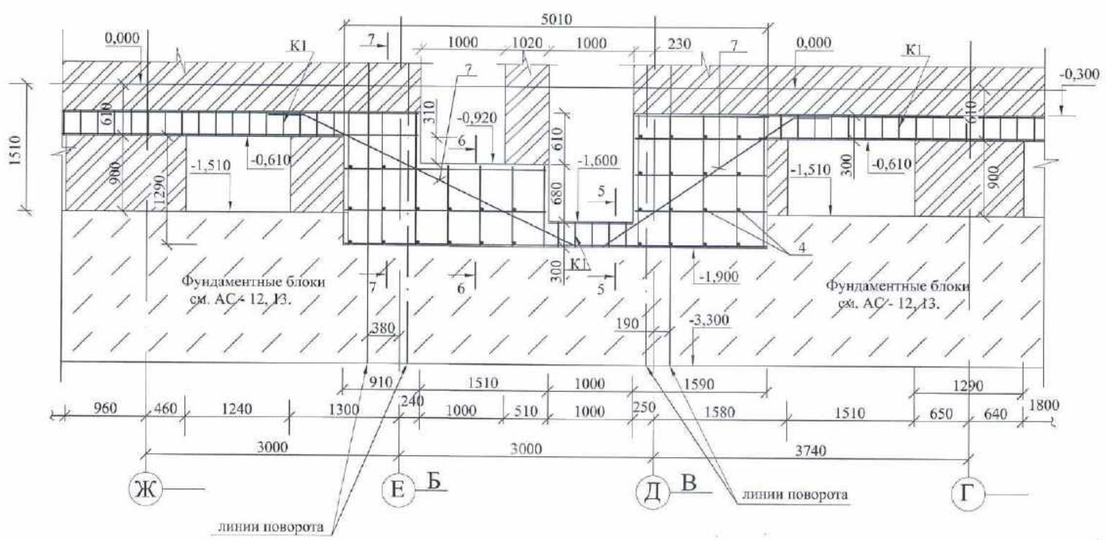

ПРИМЕЧАНИЕ:
На виде А наружный слой кирпича условно не показан

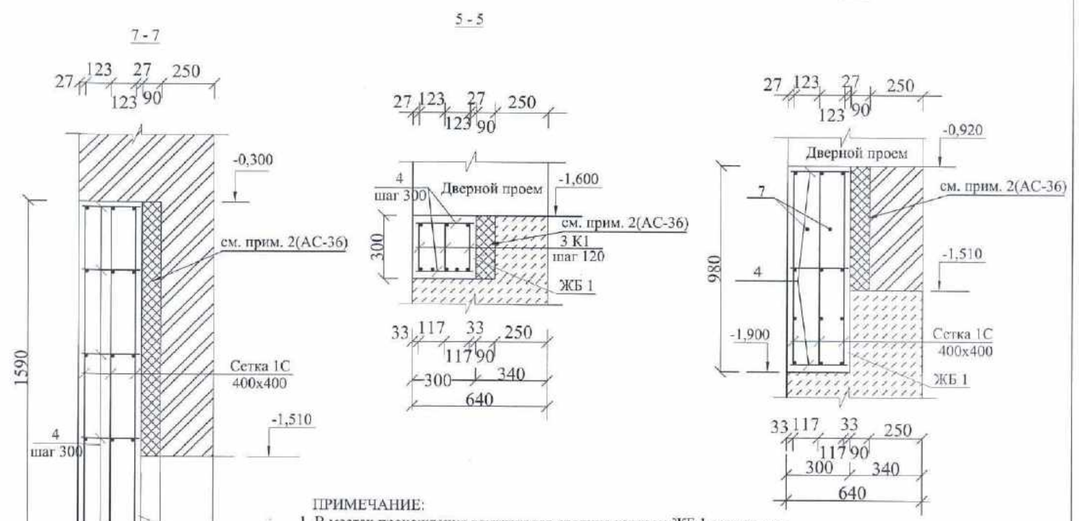

ПРИМЕЧАНИЕ:
1. В местах прохождения вентканалов средние каркасы ЖБ 1 раздвинуть.
2. Примыкание плит перекрытия к ж/бетонному поясу уточнить по планам.

						1333 - 1 - АС			
Изм.	Кол. уч.	Лист	№ док.	Подп.	Дата	Строительство районной поликлиники на 200 посещений в смену в с. Федоровка Теректинского района ЗКО.			
ГИП		Храмов А. А.				Поликлиника на 200 посещений	Стадия	Лист	Листов
Проверил		Маншова Е.Б.					РП	37	
Разработал		Погодаева О.Н.							
Н. контр.		Храмов А. А.				Ж/бетонный монолитный пояс ЖБ 1. Сечения. Вид А.	ТОО "Кульман" г. Уральск.		

Крыльцо № 9

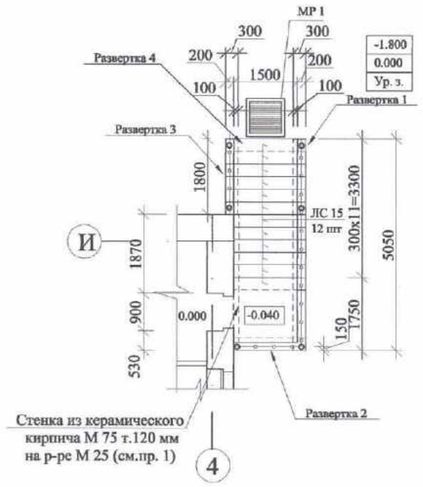

Развертка 1

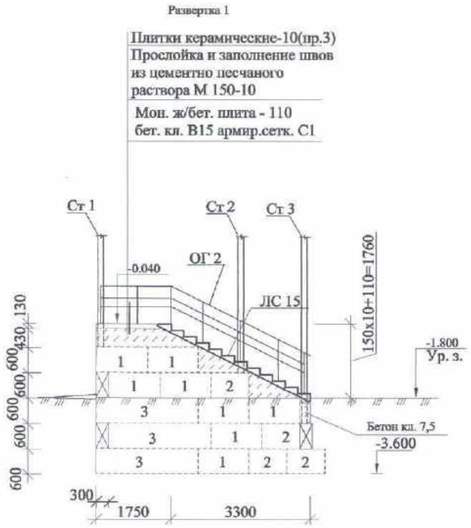

План стальных элементов навеса крыльца №9

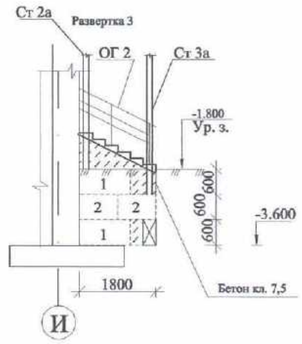

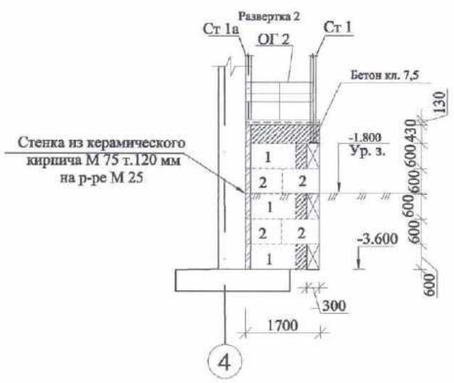

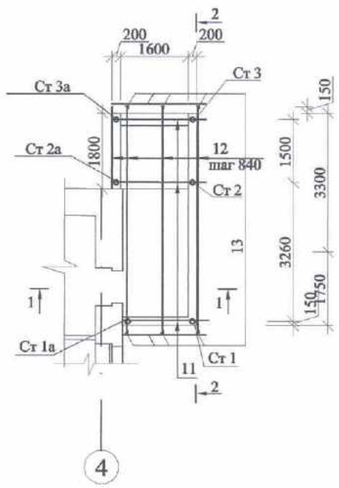

1 - 1

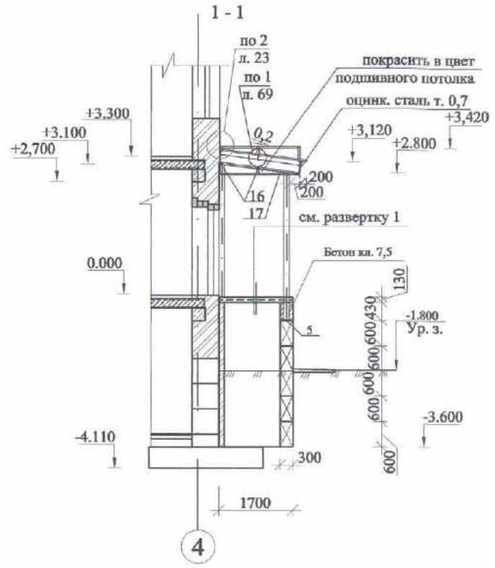

2 - 2 (развертка 1)

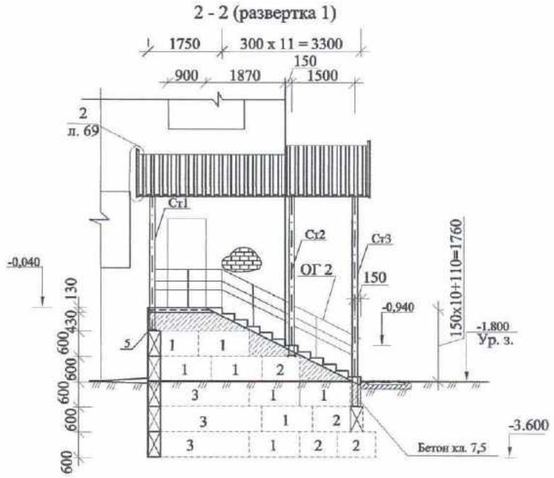

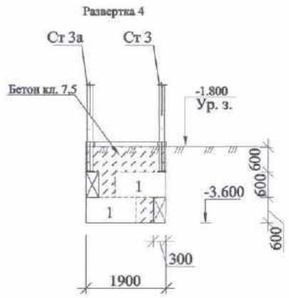

Ст 1(Ст 2) [Ст 3]

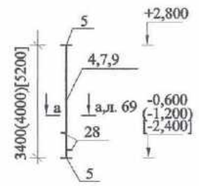

Ст 1а (Ст 2а) [Ст 3а]

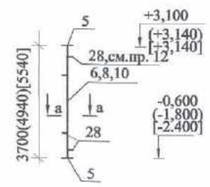

Спецификация

Марка поз.	Обозначение	Наименование	Кол. шт.	Масса ед. кг.	Примечание
		Крыльцо входа № 9			
ЛС 15	1.155-1	Ступень основная ЛС 15	12		
1	ГОСТ 13579-78	Фундаментный блок ФБС 12.6.3 - П	15	350	на сульфато-стойком портландце-менте
2	..	Фундаментный блок ФБС 9.3.6 - П	10	260	
3	..	Фундаментный блок ФБС 24.3.6 - П	3	730	
С 1	ГОСТ 23279 - 2012	Сетка С1 6АI400 - 100 / 6 АI400 - 100 145x170	1	10,8	
МР 1	Серия 1.100.2-5.1	Металическая решетка РН - 7.5 - 1	1	15,17	
ОГ 2	АС-68	Ограждение ОГ 2	8.6 п.м	19,3	
Ст1(1а)	Данный лист	Стойка Ст1(Ст1а)	1(1)	43,1	(46,8)
4(6)	ГОСТ 10704 - 91	Стойка Ø127х4 L=3400(3700)	1	41,2	(44,9)
5	ГОСТ 19903- 2015	- 200х6 L=200	2	1,9	
28	Разрез а - а,АС-69	Анкер Ø 8 А400 L=350	4	0,14	
Ст2(2а)	Данный лист	Стойка Ст2(Ст2а)	1(1)	50,4	(50,9)
7(8)	ГОСТ 10704 - 91	Стойка Ø127х4 L=4000(4940)	1	48,5	(49,0)
5	ГОСТ 19903- 2015	- 200х6 L=200	2	1,9	
28	Разрез а - а,АС-69	Анкер Ø 8 А400 L=350	4	0,14	
Ст3(3а)	Данный лист	Стойка Ст3(Ст3а)	1(1)	65,0	(60,0)
9(10)	ГОСТ 10704 - 91	Стойка Ø 127х4 L=5200(5540)	1	63,1	(58,1)
5	ГОСТ 19903- 2015	- 200х6 L=200	2	1,9	
28	Разрез а - а,АС-69	Анкер Ø 8 А L=350	4	0,14	
11	ГОСТ 8240-97*	[10 п.м.	16,1	8,59	
12	ГОСТ 8639-82	⊓ 40 х 4 п.м.	6,4	4,3	
13	ГОСТ 8509 - 93*	L 45 х 4 п.м.	12,3	2,73	
14	ГОСТ 24045-2010	Профлист НС44-1000-0,7 м2	11,8		
	Материалы:	Бетон кл. С8/10 на сульфатостойком портландцементе на монолитные заделки м³	1,0		
		Бетон кл. С 12/15 м³	0,3		
	ГОСТ 30246-94	Тонколистовая сталь с защитно-декоративн.лакокрасочн.покрытием, т. 0,7мм.м2	2,5	5,5	Узел 2 л. 23 13,75 кг
	ГОСТ 103-2006	-4 х 40 п.м	5,5	1,3	7,2 кг
16	ГОСТ 8240 - 93*	Прогон подш. потолка [5 L = 5200	3	25,2	
17	ГОСТ 24045-2010	Подшивной потолок С 21 - 1000 - 0,7 м 2	13.7		
	ГОСТ 24454 - 80*Е	Брусок 50х50	0,03		
	АС-69	Узел 1	9	3,5	
27	ГОСТ 8509-93	L 100 х 6,5 ℓ = 260	1	2,7	

1.Стенку закрепить анкерами, уложенными в стену на глубину 200 мм Ø10 А III в шахматном порядке 400 х 400 (кол-во 36 шт, вес 4,4 кг).
2. Данный лист см. совместно с АС - 6, 68,69
3. Наружные боковые поверхности крыльца облицевать керамогранитом. F - 9,8 м2.
Ступеньки,вертикальные поверхности ступенек,поверхность площадки крыльца облицевать керамической плиткой ПНГ - рельефная ГОСТ 6787 - 2001.F - 11,7 м2.
4. Боковые поверхности фундаментных блоков, соприкасающихся с грунтом обмазать битумом за 2 раза.
5. Выполнить приямки для установки решеток МР 1 h = 100 мм со стенками и днищем т.100 мм. из бетона кл В.7,5 Vбет=0,1 м³
6. Крепление кровельных листов к обрешетке выполнять оцинкованными кровельными шурупами 1-3х25, или саморезами с прокладками.
7. Деревянные элементы крыши покрыть огнезащитной суперфосфатной обмазкой, которую изготовливают по рецепту:
а. Суперфосфат ГОСТ 5956-78* - 70%, б. Вода - 30%.

8. Сварку производить электродами Э-42А.
9. После монтажа все металлоконструкции покрыть грунтовкой ГФ-021
10. Кровлю выполнить без стыков по длине листа.
11. Крепление прогонов поз. 12 к балкам поз.11 выполнять согласно узла 1 на листе 69. Кол-во узлов - 9 шт.
12.Стойки Ст 1а, 2а,3а устанавливать в процессе кладки, закрепляя их в стену поз. 28 в кладку.(Общий раход 12 шт, вес 1,68 кг).
13. Расход бруска 50 х 50 согласно узла 2 на л. 69 для крепления слива ограждения навеса крыльца - 0,03 м3.

Изм.	Кол.уч.	Лист	№ док.	Подпись	Дата
ГИП		Храмов А.А.			
Проверил		Мавлахова Е.Б.			
Разработал		Погодаева О.Н.			
Н. контр.		Храмов А.А.			

1333 - 1 - АС

Строительство районной поликлиники на 200 посещений в смену в с. Федоровка Терекстинского района Западно-Казахстанской области.

Крыльцо входа № 9

Стадия	Лист	Листов
РП	38	

ТОО "Кульман" г. Уральск.

Формат А 2