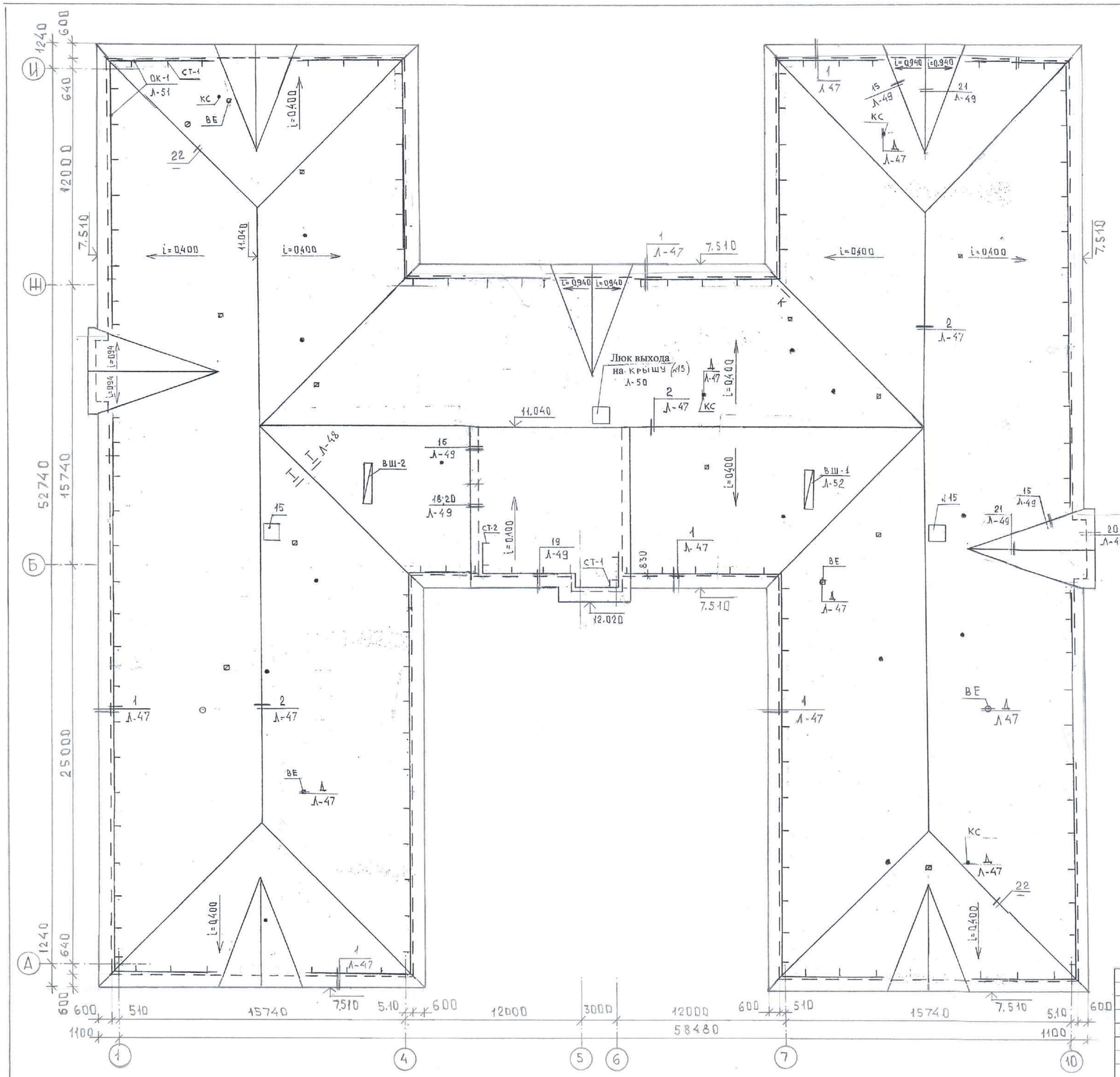

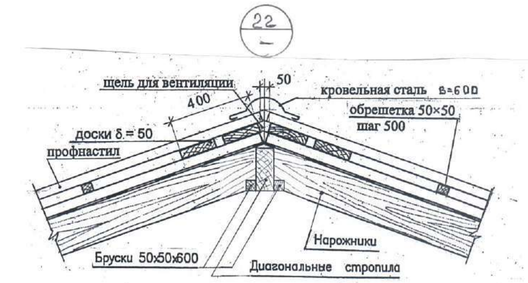

внесены изменения 15.04.21 Шиков

Изм.	Кол. уч.	Лист	№ док.	Подп.	Дата
ГИП		Уразова А.К.			
Проверил		Манахова Е.Б.			
Разработал		Шиков П. Т.			02.20
Н. контр.		Храмов А.А.			

1333 - 1 - АС

Строительство районной поликлиники на 200 посещений в смену в с. Федоровка Теректинского района Западно-Казахстанской области.

Поликлиника на 200 посещений.

Стадия	Лист	Листов
РП	39	

План кровли.

ТОО "Кульман" г. Уральск.

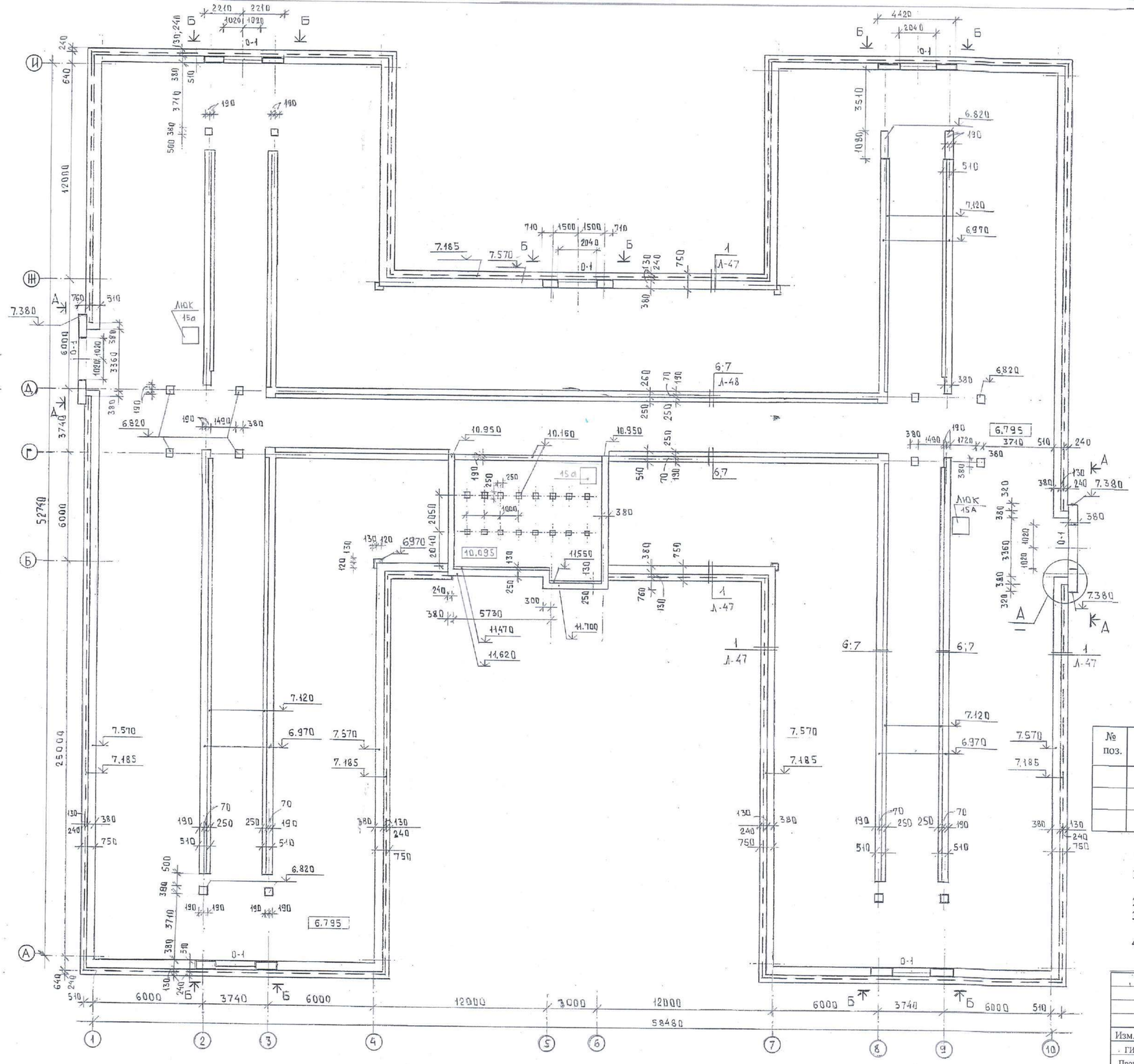

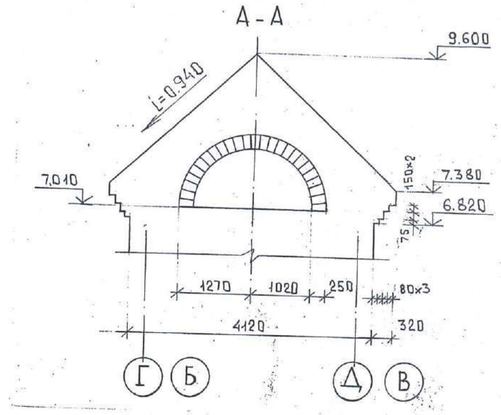

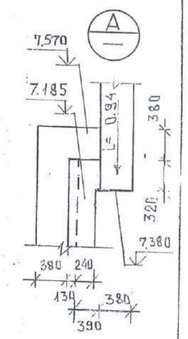

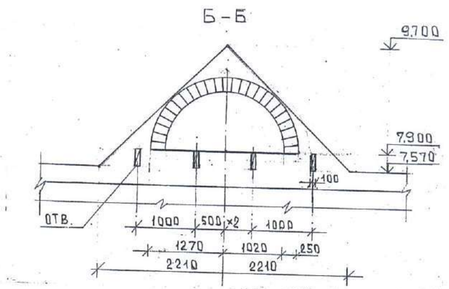

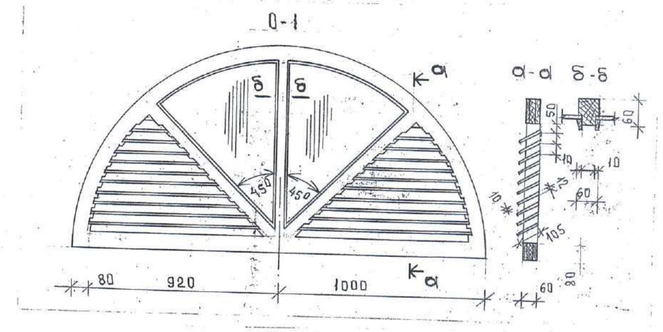

Спецификация

№ поз.	Обозначение	Наименование	Кол. шт.	Масса ед. кг.	Примечание
		О - 1			
	ГОСТ 24454-80*Е	Древесина м3	0,055		
	ГОСТ 111 - 2014	Стекло б=4 мм м2	0,9		

Примечания:

1. Наружные, внутренние стены и столбики выполнить из силикатного кирпича М-100 на растворе М-50. Разметку столбиков под стропила уточнить по месту.
2. Перемычки (арочные) выполнить из кирпича М-100 на растворе М-75.
3. При изготовление ДЛ 10-10^ (люка выхода на чердак) под кровельную сталь с обоих сторон створки, уложить листовой асбест толщиной 4 мм.
4. Данный лист читать совместно с листами 43, 47, 48.

Изм.	Кол. уч.	Лист	№ док.	Подп.	Дата				
						1333 - 1 - АС			
						Строительство районной поликлиники на 200 посещений в смену в с. Федоровка Теректинского района Западно-Казахстанской области.			
ГИП			Хромов А.А.			Поликлиника на 200 посещений.	Стадия	Лист	Листов
Проверил			Манахова Е.Б.				РП	40	
Разработал			Шиков П. Т.		02.20				
Н. контр.			Хромов А.А.			План чердака	ТОО "Кульман" г. Уральск.		

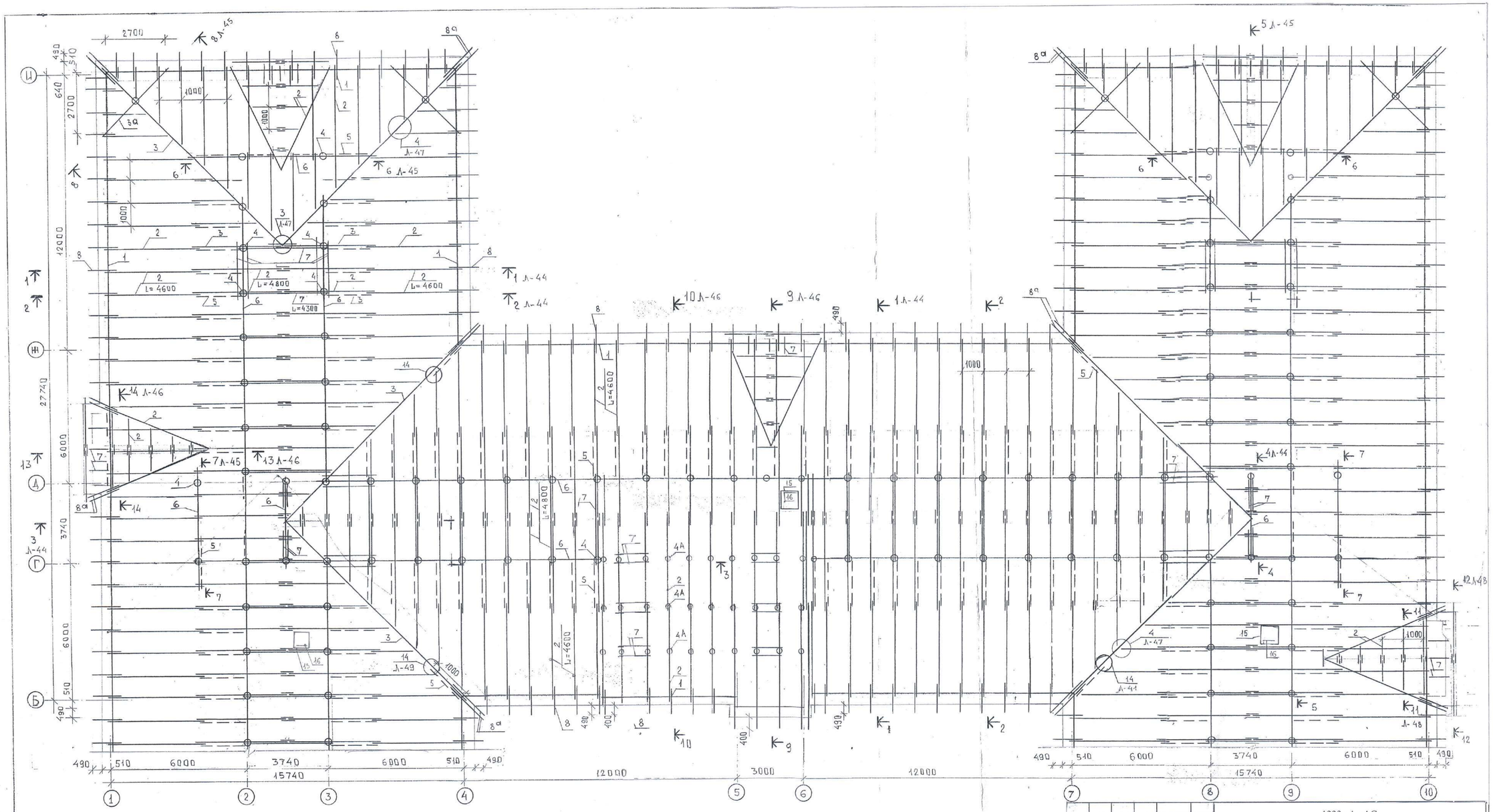

Примечания:

Данный лист читать совместно с листами 42 ÷ 49

						1333 - 1 - АС		
Изм.	Кол. уч.	Лист	№ док.	Подп.	Дата	Строительство районной поликлиники на 200 посещений в смену в с. Федоровка Теректинского района Западно-Казахстанской области.		
ГИП		Бурмов А.				Поликлиника на 200 посещений.	Стадия	Лист	Листов
Проверил		Машкова Е.Б.					РП	41	
Разработал		Шиков П. Т.			02.20	Схема расположения элементов стропил в осях Б - И	ТОО "Кульман" г. Уральск.		
Н. контр.		Жумин А.							

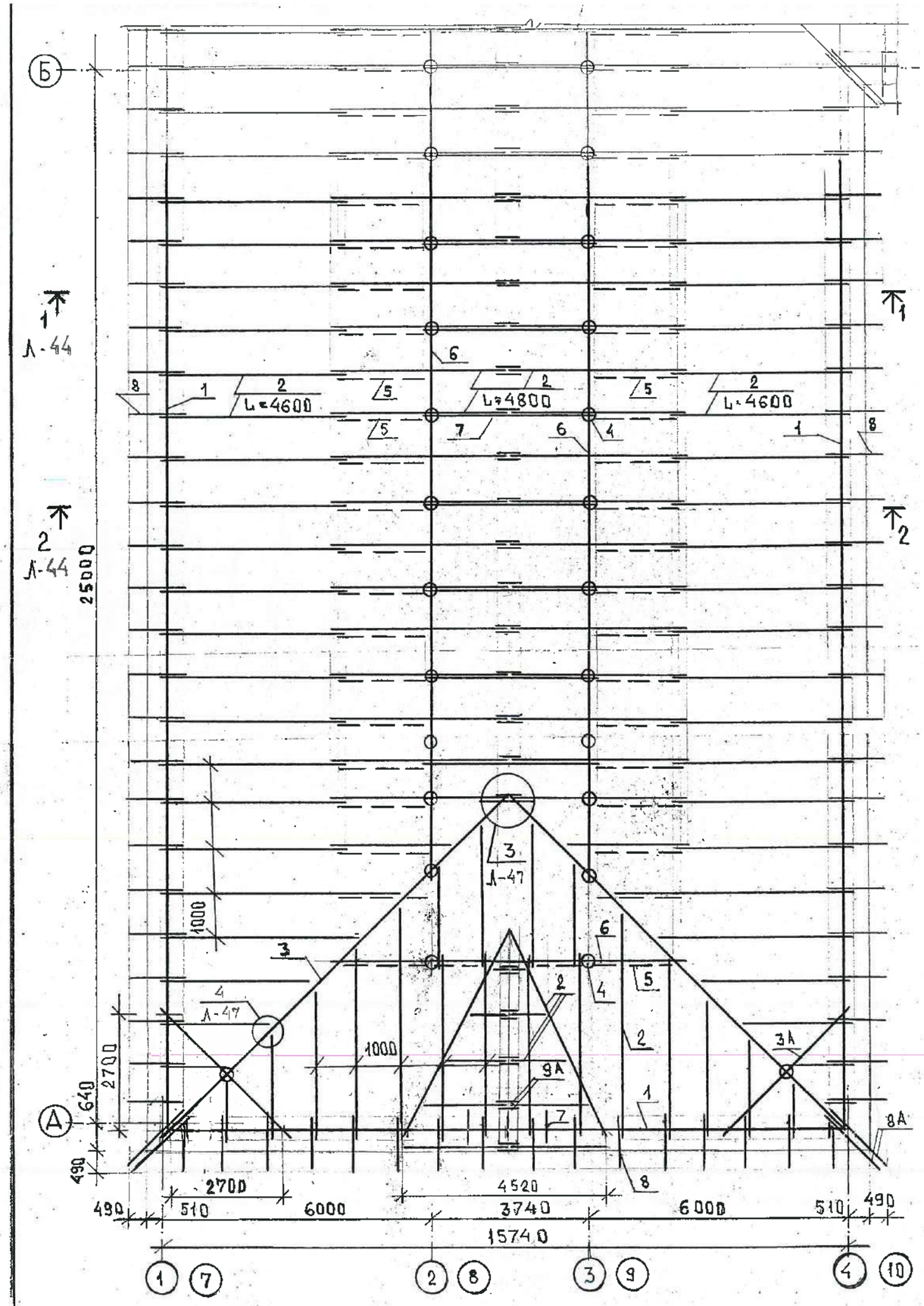

Примечания:

1. Основные несущие конструкции кровли: стропила, стойки, прогоны, подкосы выполнить из древесины хвойных пород прямоугольного сечения 2-го сорта.
2. Древесина должна удовлетворять требованиям ГОСТ 8486-86*Е и ГОСТ 9463-2016. влажность древесины не должна превышать 20%.
3. Все деревянные конструкции крыши покрыть огнезащитной суперфосфатной обмазкой, которая изготавливается строительной организацией по рецепту:
   1. Суперфосфат ГОСТ 5956-78*-70%; 2. Вода - 30%.
4. Крепление стропил выполнить скруткой из проволоки Ø4.
5. Поверхность теплоизоляционного слоя по периметру наружных стен защитить от увлажнения полосой рубероида шириной 1,0 м.
6. Все изделия из дерева, соприкасающиеся с кирпичной кладкой и бетоном, изолировать двумя слоями толя.
7. На планах стропил обрешетка условно не показана.
8. Кровля здания выполняется из профнастила НС 44-1000-07 толщиной 0,70 мм.
9. Карниз выполняется из профнастила 0,60 мм белого цвета.
10. Крепление кровельных листов выполнять оцинкованным герметичными кровельными шурупами 1-4,×45.016; или саморезами с прокладками ЭПДМ КСП 48×28.
11. Обозначеные на плане кровли вентиляционные шахты (ВШ), вентиляционные трубы (ВЕ), трубы канализации (КС) см. чертежи ОВ, ВК.
12. Данный лист читать совместно с листами 41, 43-47.
13. В кровлях из профнастила Величина нахлеста поперек ската на один гофр, а вдоль ската не менее 250 мм, или выполнять кровлю листами без стыков (одним листом по скату).

Для предотвращения образования наледи и сосулек на краю кровли. Кровля по периметру карниза здания покрывается антиобледенительным покрытием ULTRA GUARD STOP ЛЕД за два раза на ширину 70см и обратную сторону кровли на 10 см от края. До нанесения гидрофобной композиции антиобледенителя поверхность кровли очистить от механических, жировых загрязнений, пыли.

						1333 - 1 - АС			
						Строительство районной поликлиники на 200 посещений в смену в с. Федоровка Теректинского района Западно-Казахстанской области.			
Изм.	Кол. уч.	Лист	№ док.	Подп.	Дата				
ГИП		Храмов А. А.				Поликлиника на 200 посещений	Стадия	Лист	Листов
Проверил		Манахова Е.Б.					РП	42	
Разработал		Шиков П. Т.			02.20				
Н. контр.		Храмов А. А.			02.20	Схема расположения элементов стропил в осях А - Б	ТОО "Кульман" г. Уральск.		

Спецификация

№ поз.	Обозначение	Наименование	Кол.	Масса ед. кг.	Примечание.
1	ГОСТ 24454 - 80*Е	Мауэрлат 100х100 м3	3,22		
2	то же	Стропила, нарожники 50х180 м3	26,3		
3	- // -	Диагональные стропила 100х180 м3	4,2		
3а	- // -	Брус 200х180(8) м3	1,3		
4	- // -	Стойки 150х150 м3	4,7		
4а	- // -	Стойки, подкосы 100х100 м3	0,38		
5	- // -	Подкосы 150х150 м3	17,8		
6	- // -	Прогоны 80х180 м3	4,4		
7	- // -	Затяжки, доски 40 х 150 м3	2,2		
8	- // -	Кобылки 40х130 L=1600 шт.	310		
8а	- // -	Кобылки 40х150 L=2300 шт.	32		
9	- // -	Накладки 40х150 м3	0,88		
9а	- // -	Накладки 40х180 м3	2,2		
10	- // -	Подкладки 50х250 м3	3,2		
10а	- // -	Обвязка 50х250 м3	3,8		
11	- // -	Бруски 40х100 м3	0,98		
11а	- // -	Бруски 40х80 м3	0,23		
12	- // -	Бруски 50х50 м3	7,9		
13	- // -	Обрешетка 50х50 м3	12,8		
14	- // -	Обрешетка 50х180 на карниз, ребра, конек в=400 мм, м3	17,0		
		под стойки ограждения в = 650, м3	9,1		
		на примыкание к стенам в=600, м3	0,61		
		на разделку труб вентиляции и канализации, м3	1,7		
		на разжелобки в = 2000 мм, м3	5,6		
		на разжелобки фронтонов с окнами в=1400 м3	6,7		
15/А 45	серия 1.136.5 - 19 Л-50 Л-40	Люк выхода на крышу / Люк ДЛ10 - 10А выхода на чердак шт	3/3		
16	ГОСТ 24454 - 80*Е	Лестница из дерева шт.	3		0,04 м3
17	Л - 40	Окно шт.	7		
18	ГОСТ 57 - 28 - 2016	Ерш Ø12 АII L=200 шт.	192	0,18	
19	ГОСТ 3282 - 74*	Проволока Ø 4 кг.	67		
20	ГОСТ 24045 - 2010	Кровля - профнастил НС44-1000-0,7 светло - зеленого цвета м2	2804		
21	то же	Профнастил С10-1000-0,6 белого цвета на карниз м2	131		
22	ГОСТ 30246 - 2010	Тонколистовая сталь с защитно- декаратив. лакокрасочным покрытием			
		светло - зеленого цвета б = 0,7 мм - на конек, ребра в=500 мм, м2	149		
		- на карниз в=250 мм/ в=320 мм, м2	83/105		
		-на карниз в=480/ в=540 мм, м2	107/31		
		-на разжелобки в=2060 мм, м2	124		
		на примыкание к фронтонам с окнами в=1430 мм, м2	158		
		на примыкание к стенам в=500, м2	10,8		
23	ГОСТ 7798 - 70*	Болты,гайки Ø14 L= 200/220/240/340 шт.	16/170 32/16	78	общий вес
24	ГОСТ 103- 2006	Шайбы -5 х 50 L=50 шт.	468	0,1	
	ГОСТ 103- 2006	Полосовая сталь -4 х 40 пог.м.	19,8	1,26	
		Плёнка "Ютафол" м2	3225		
узел "Д"	Л - 47	Разделка воротниками и фартуками труб канализации, вентиляции			Общий объем
	ГОСТ 103 - 2006	Полоса - 2х40 пог.м.	32	0,63	
	ГОСТ 30246 - 2016	Тонколистовая сталь с защитно-декоративным лакокрасочным покрытием м2	32.5		
	ГОСТ 7798 - 70*	Болты М 10х40 кг	35		

внесены изменения 15.04.21 Шиков

Изм.	Кол. уч.	Лист	№ док.	Подп.	Дата
ГИП		Храмов А. А.			
Проверил		Манахова Е.Б.			
Разработал		Шиков П. Т.			
Н. контр.		Храмов А. А.			08.20

1333 - 1 - АС

Строительство районной поликлиники на 200 посещений в смену в с. Федоровка Теректинского района Западно-Казахстанской области.

Поликлиника на 200 посещений

Стадия	Лист	Листов
РП	43	

Спецификация элементов крыши

ТОО "Кульман" г. Уральск.

1 - 1

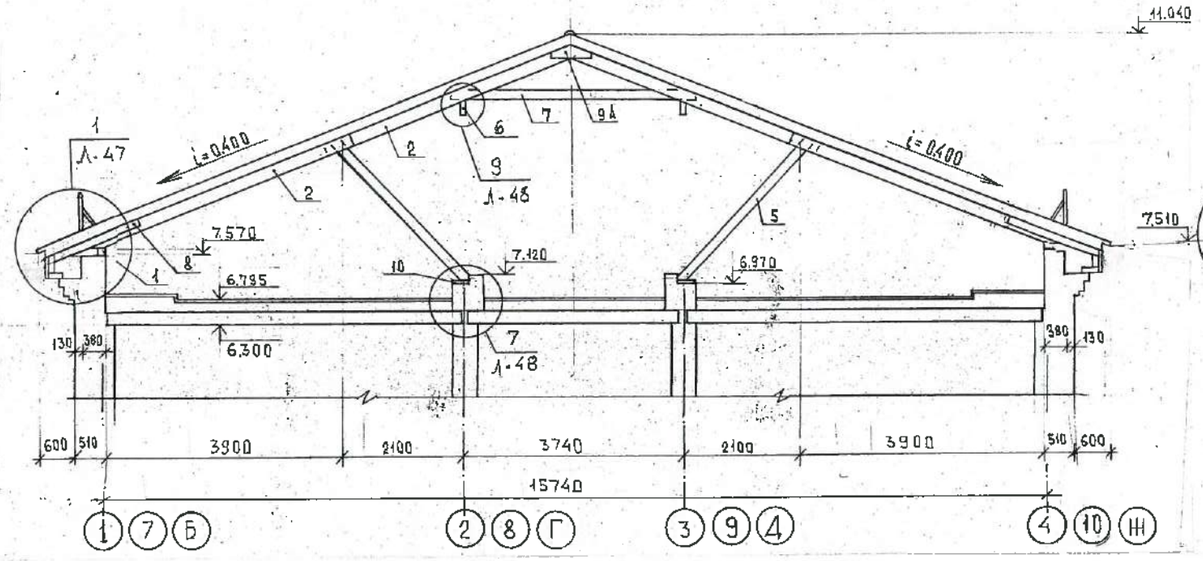

2 - 2

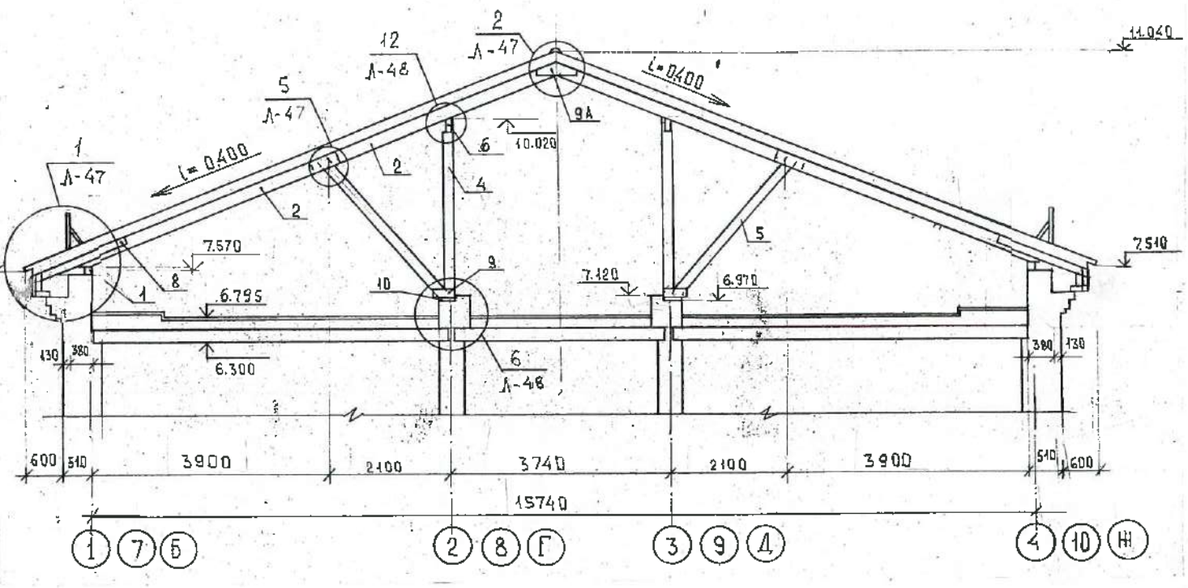

3 - 3

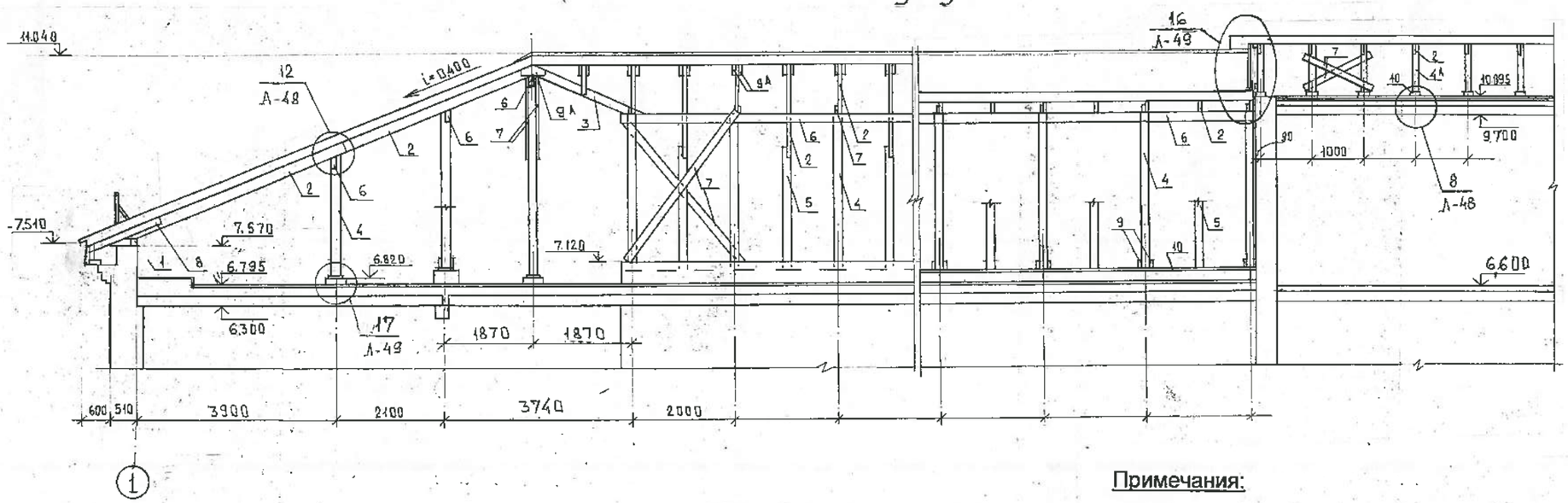

4 - 4

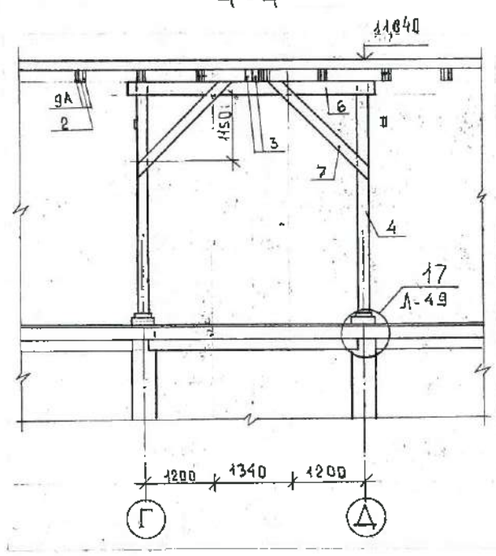

Примечания:

Данный лист читать совместно с листами 41, 47÷49

						1333 - 1 - АС		
Изм.	Кол. уч.	Лист	№ док.	Подп.	Дата	Строительство районной поликлиники на 200 посещений в смену в с. Федоровка Теректинского района Западно-Казахстанской области.		
ГИП		Храмов А. А.				Поликлиника на 200 посещений	Стадия	Лист	Листов
Проверил		Маякова Е.Б.					РП	44	
Разработал		Шиков П. Т.			02.20				
Н. контр.		Храмов А. А.				Разрезы по крыше 1-1÷4-4.	ТОО "Кульман" г. Уральск.		

5 - 5

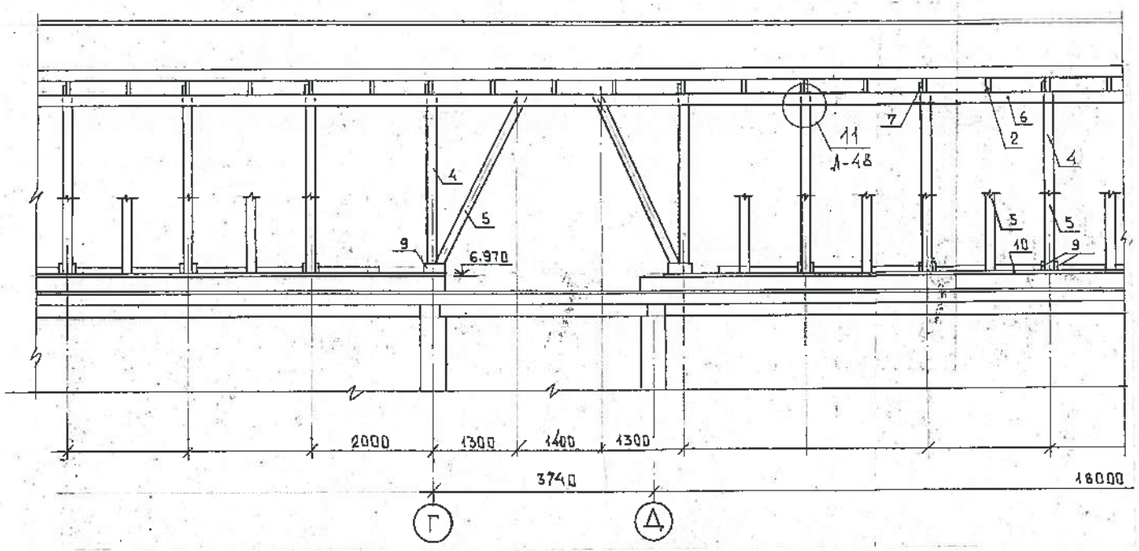

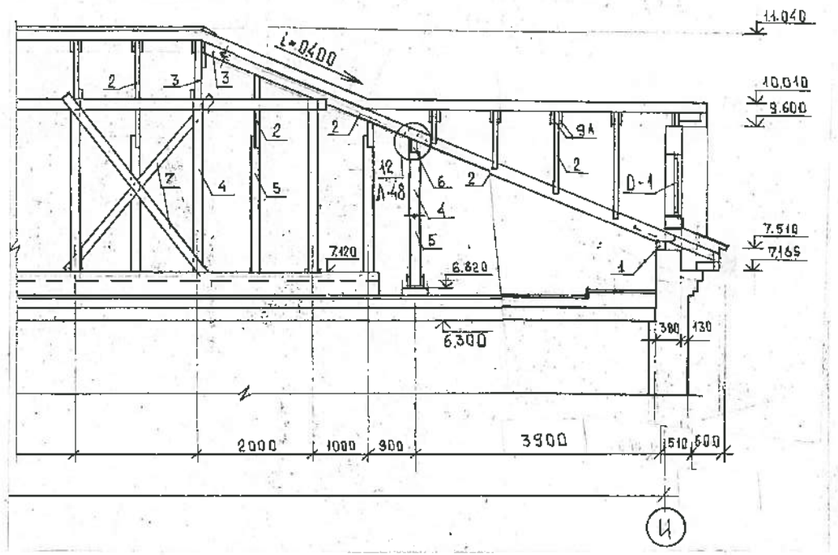

6 - 6

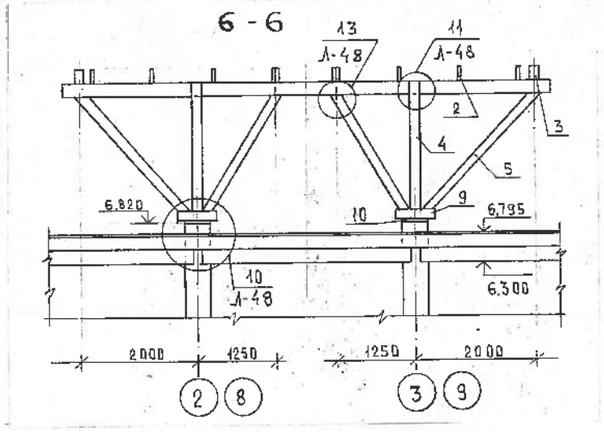

7 - 7

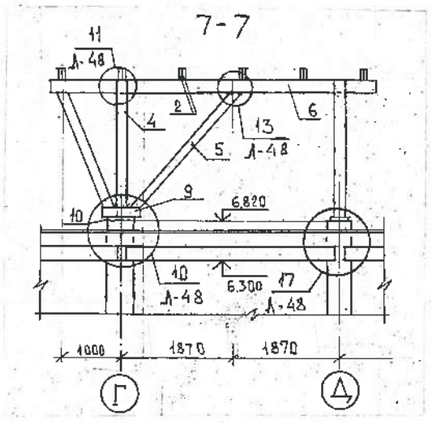

8 - 8

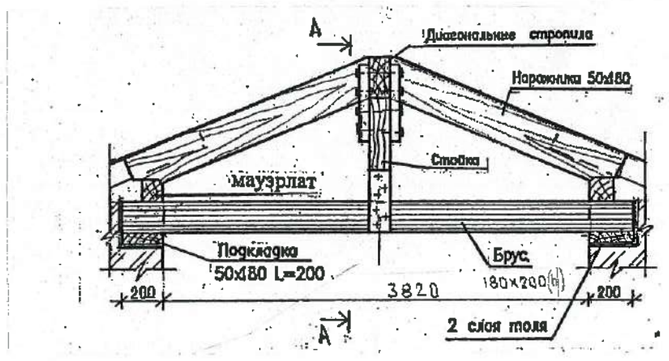

А - А

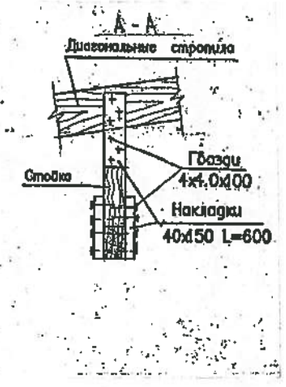

Примечания:

Данный лист читать совместно с листами 41, 48.

						1333 - 1 - АС		
						Строительство районной поликлиники на 200 посещений в смену в с. Федоровка Теректинского района Западно-Казахстанской области.		
Изм.	Кол. уч.	Лист	№ док.	Подп.	Дата			
ГИП		Храмов А. А.				Поликлиника на 200 посещений	Стадия	Лист	Листов
Проверил		Манарова Б. Б.					РП	45	
Разработал		Шиков П. Т.			02.20				
Н. контр.		Храмов А. А.				Разрезы по крыше 5-5 - 8-8	ТОО "Кульман" г. Уральск.		

9-9

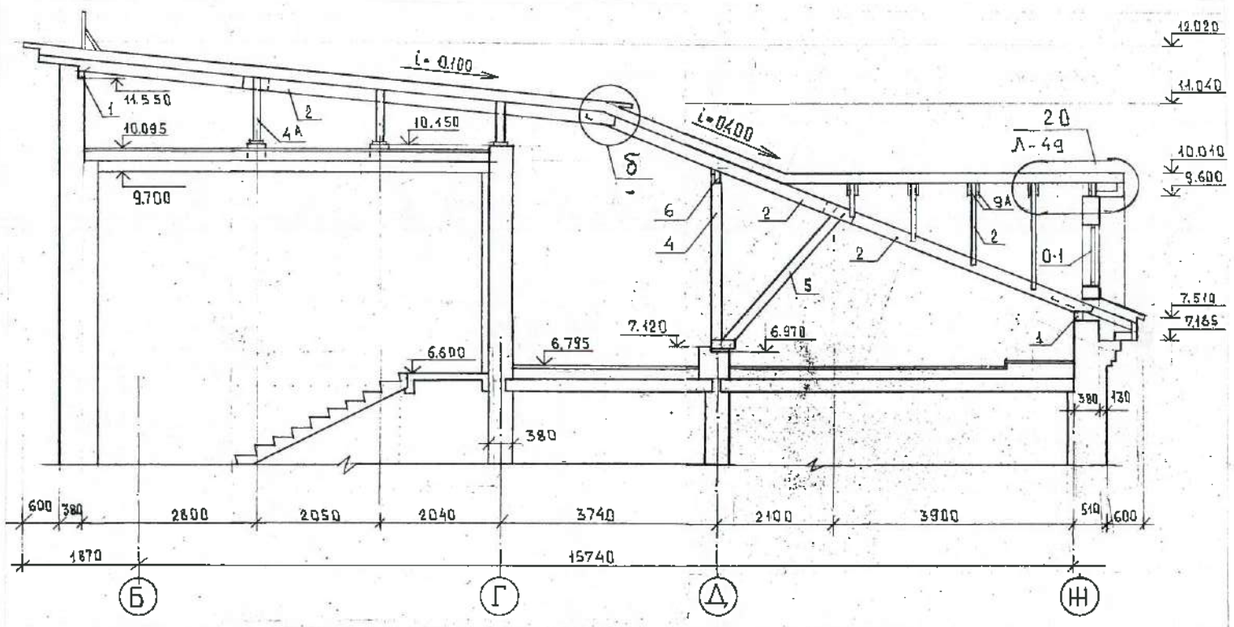

10-10

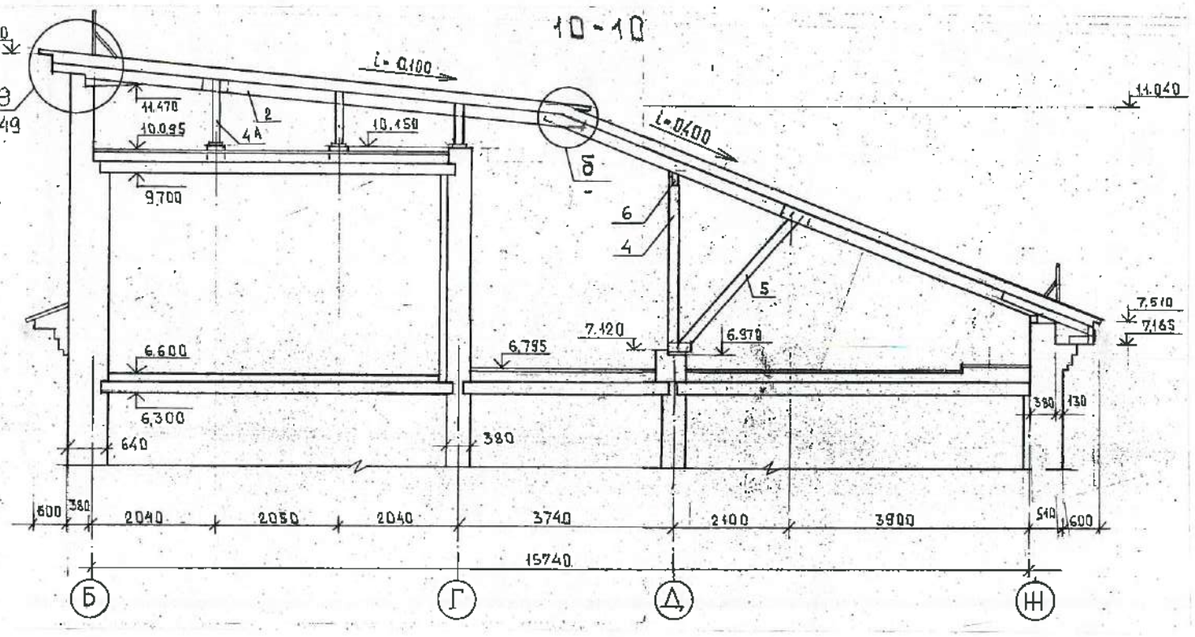

11-11

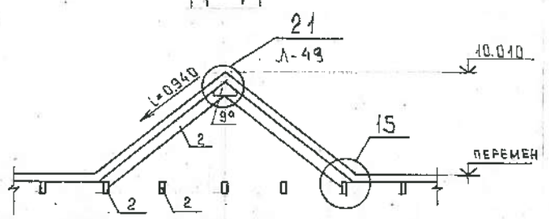

14-14

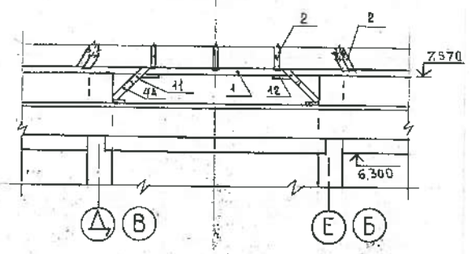

12-12

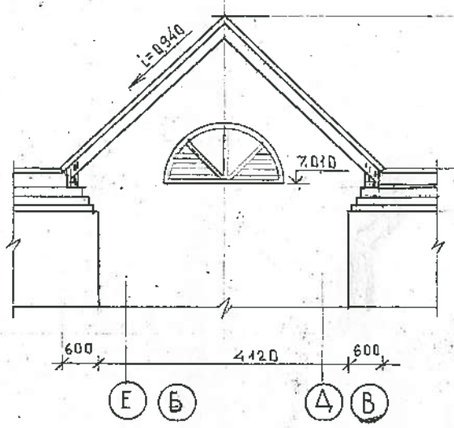

13-13

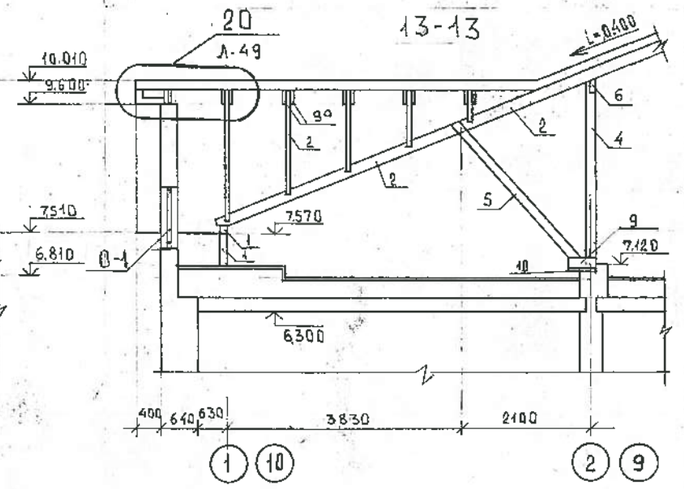

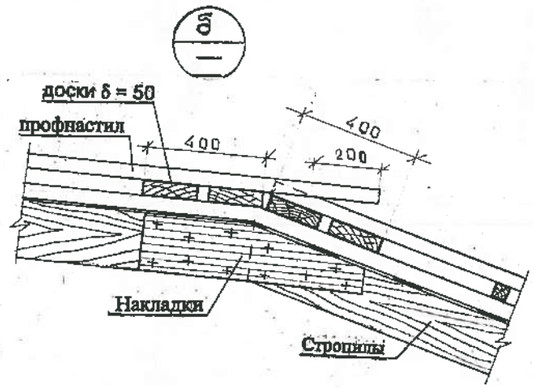

Примечания:

Данный лист читать совместно с листами 41, 49.

						1333 - 1 - АС		
Изм.	Кол. уч.	Лист	№ док.	Подп.	Дата	Строительство районной поликлиники на 200 посещений в смену в с. Федоровка Теректинского района Западно-Казахстанской области.		
ГИП		Храмов А. А.				Поликлиника на 200 посещений	Стадия	Лист	Листов
Проверил		Манахова Е.Б.					РП	46	
Разработал		Шиков П. Т.			02.20				
Н. контр.		Храмов А. А.				Разрезы по крыше 9-9 - 14-14	ТОО "Кульман" г. Уральск.		

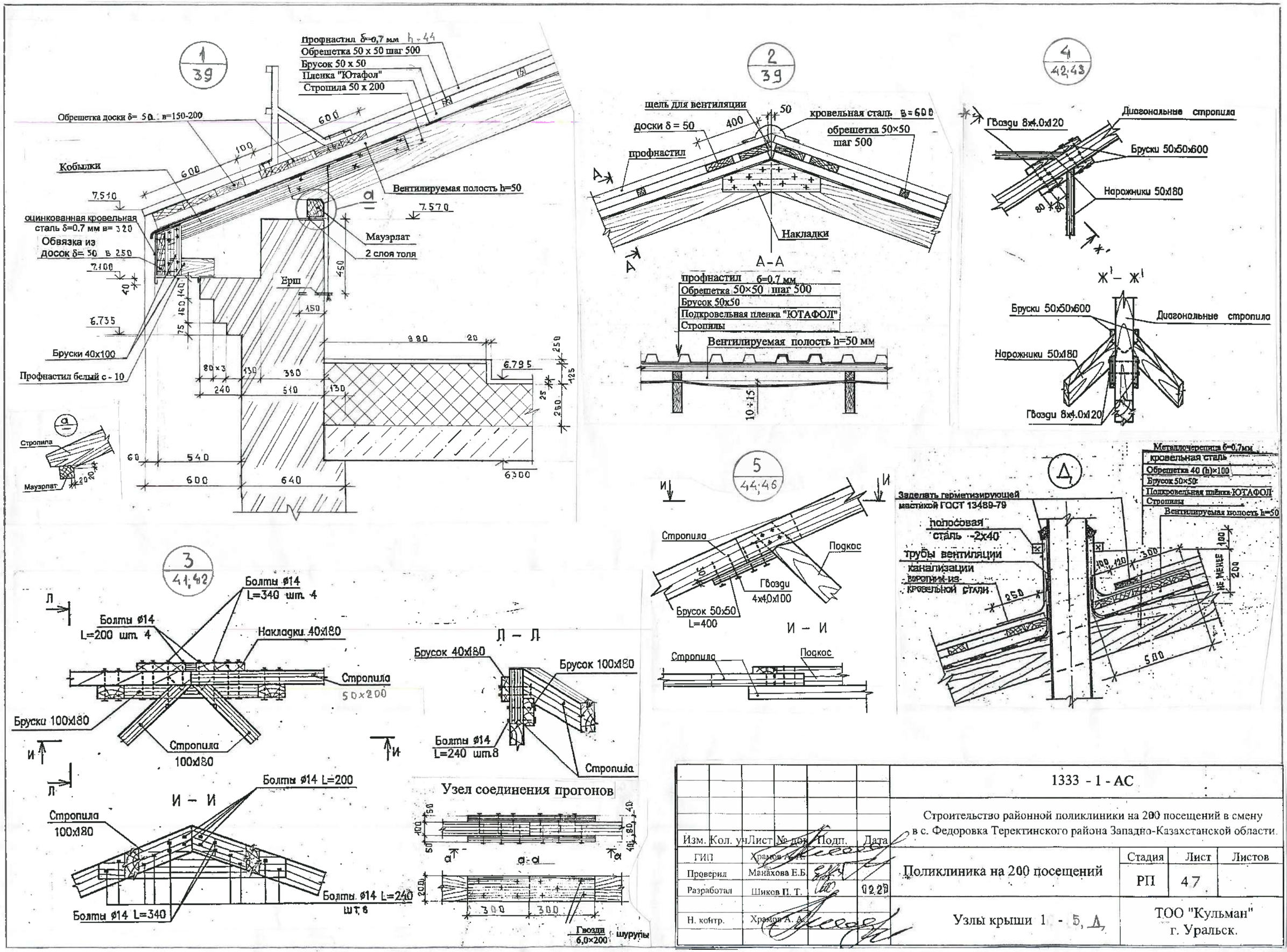

						1333 - 1 - АС		
Изм.	Кол. уч.	Лист	№ док.	Подп.	Дата	Строительство районной поликлиники на 200 посещений в смену в с. Федоровка Теректинского района Западно-Казахстанской области.		
ГИП		Храмов А.А.				Поликлиника на 200 посещений	Стадия	Лист	Листов
Проверил		Манахова Е.Б.					РП	47	
Разработал		Шиков П. Т.			12.20				
Н. контр.		Храмов А.А.				Узлы крыши 1 - 5, Д	ТОО "Кульман" г. Уральск.		

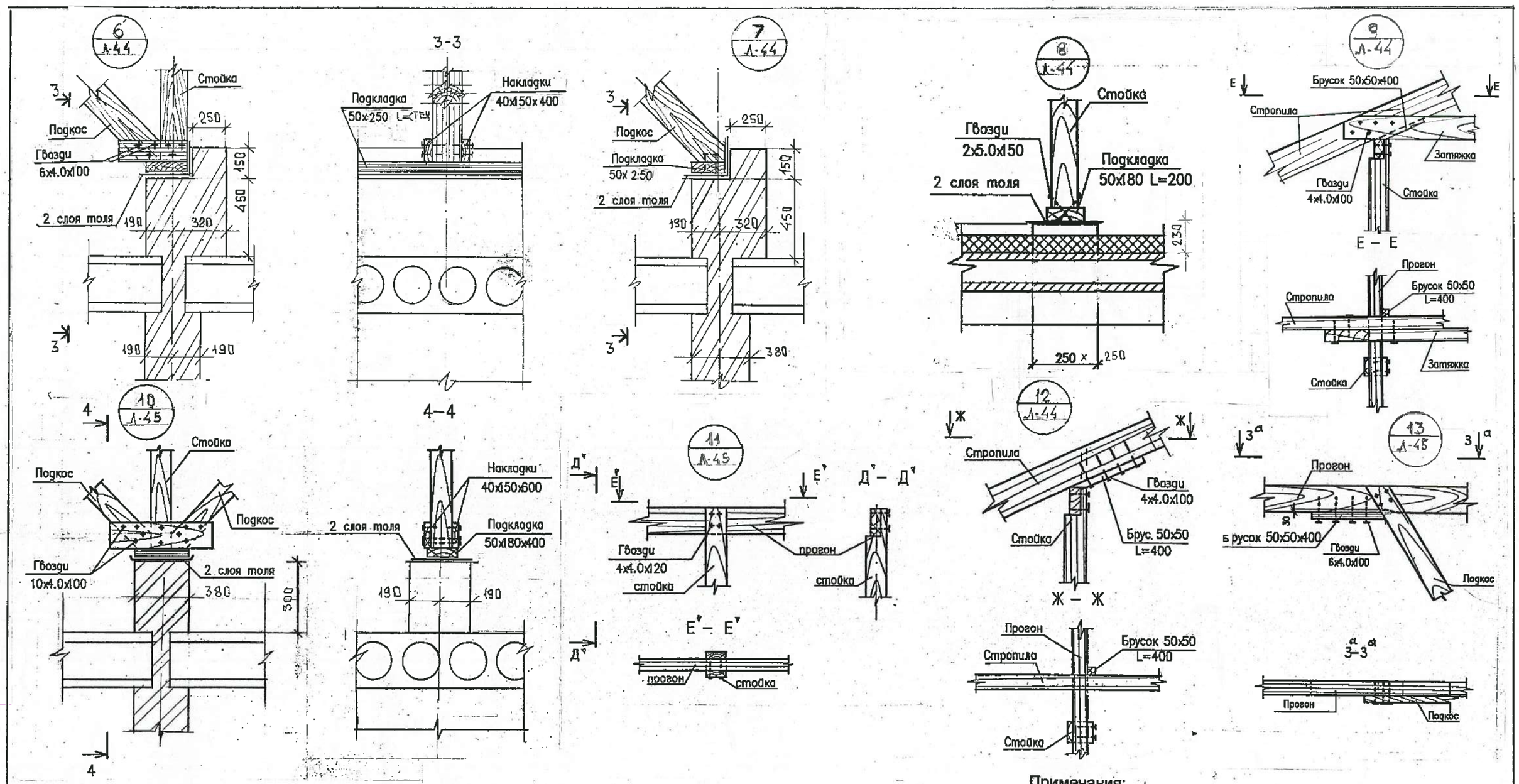

Примечания:

Данный лист читать совместно с листами 39,41,44,45.

						1333 - 1 - АС		
						Строительство районной поликлиники на 200 посещений в смену в с. Федоровка Теректинского района Западно-Казахстанской области.		
Изм.	Кол. уч.	Лист	№ док.	Подп.	Дата			
ГИП		Храмов А. А.				Поликлиника на 200 посещений	Стадия	Лист	Листов
Проверил		Манахова Е.Б.					РП	48	
Разработал		Шиков П. Т.			02.20				
Н. контр.		Храмов А. А.				Узлы крыши 6 - 13, I - I.	ТОО "Кульман" г. Уральск.		

14 / Л-41

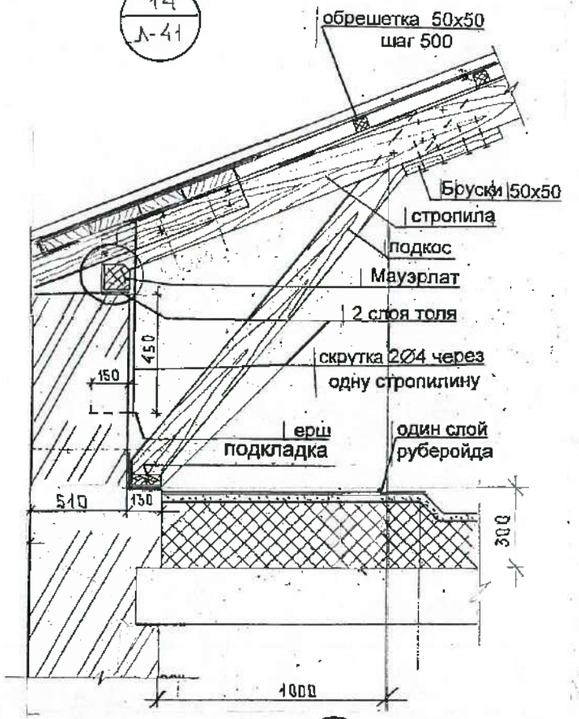

15 / Л-39,46

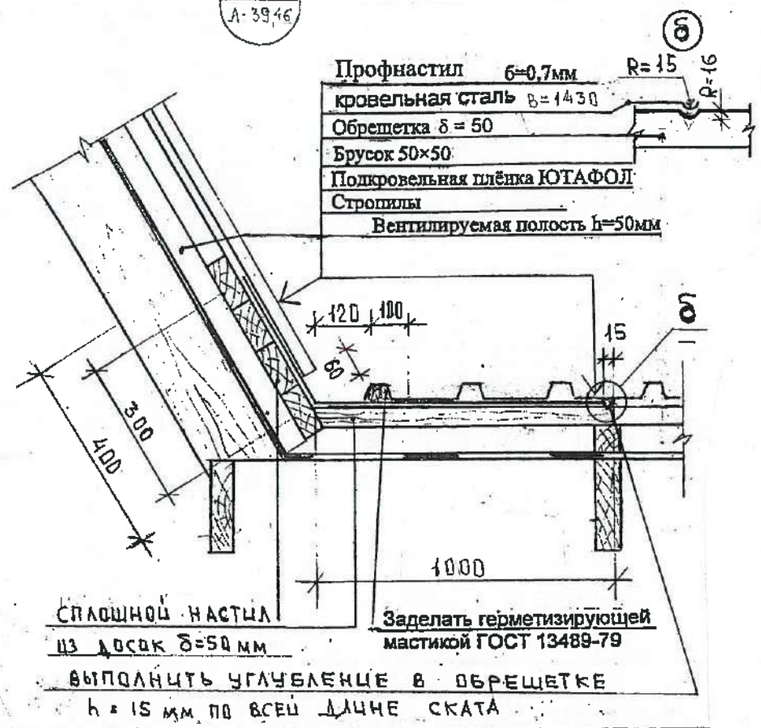

16 / Л-39

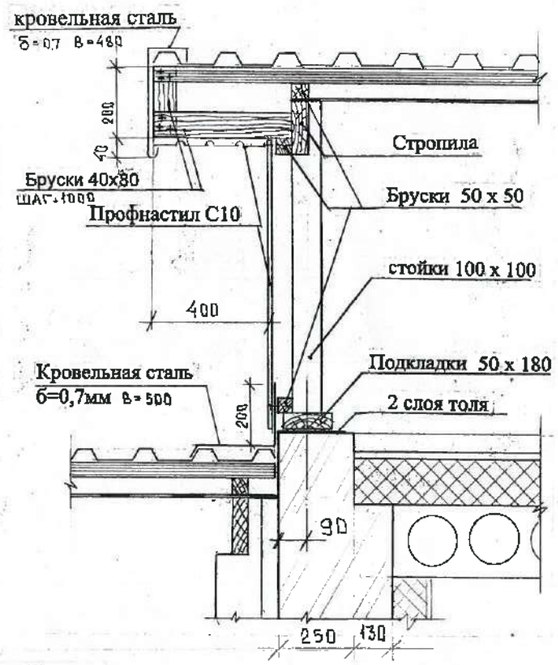

17 / Л-44

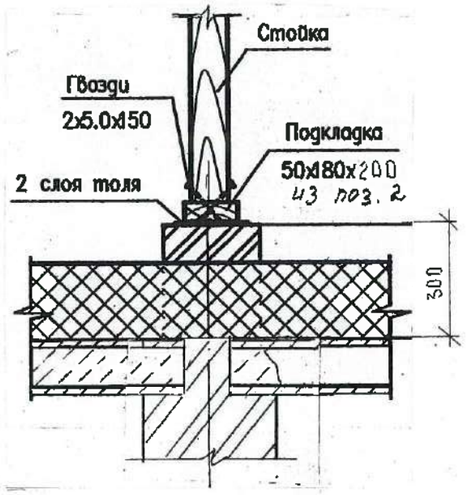

18 / Л-39

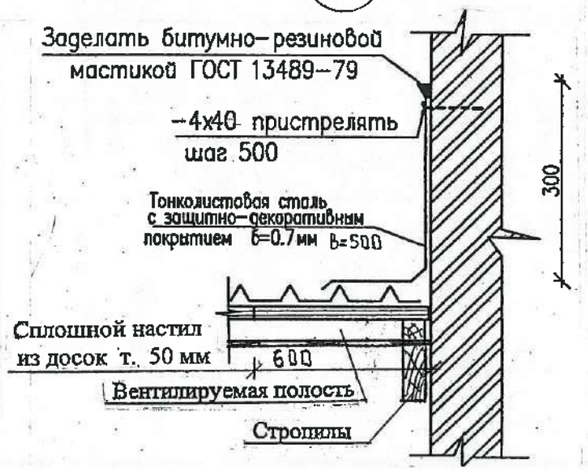

19 / Л-39,46

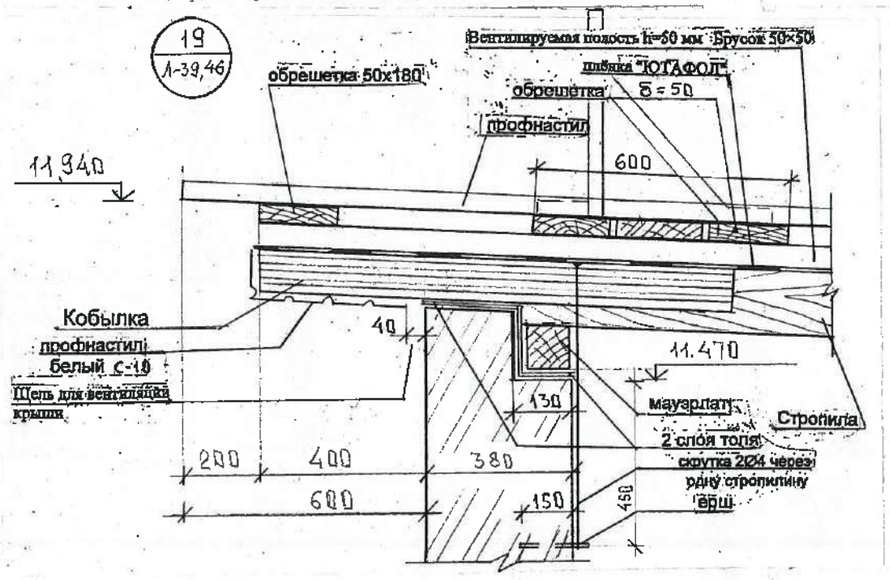

20 / Л-39

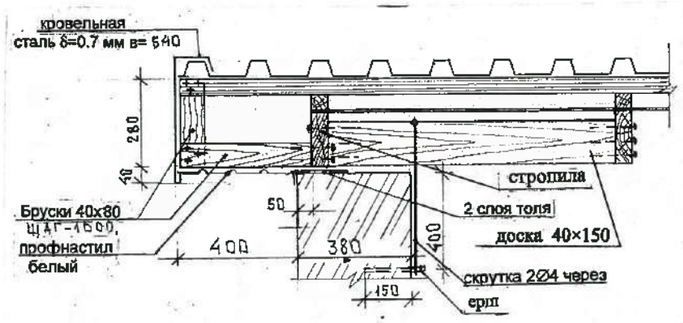

Примечания:

Данный лист читать совместно с листами 39, 41, 44, 46.

21 / Л-39,46

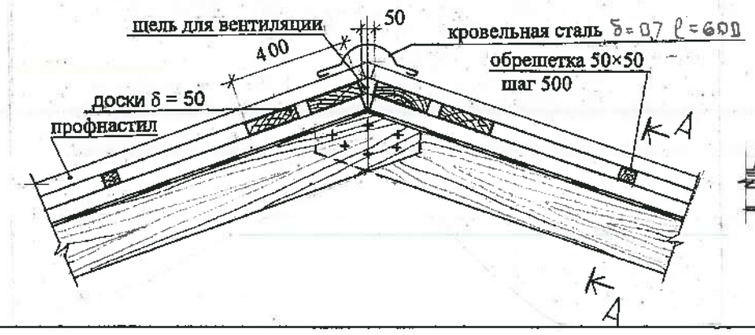

А-А

						1333 - 1 - АС		
						Строительство районной поликлиники на 200 посещений в смену в с. Федоровка Теректинского района Западно-Казахстанской области.		
Изм.	Кол. уч.	Лист	№ док.	Подп.	Дата			
ГИП		Храмов А.А.				Поликлиника на 200 посещений	Стадия	Лист	Листов
Проверил		Манахова Е.Б.					РП	49	
Разработал		Шиков П. Т.			02.20				
Н. контр.		Храмов А. А.				Узлы крыши 14 - 21.	ТОО "Кульман" г. Уральск.		

Люк выхода на крышу

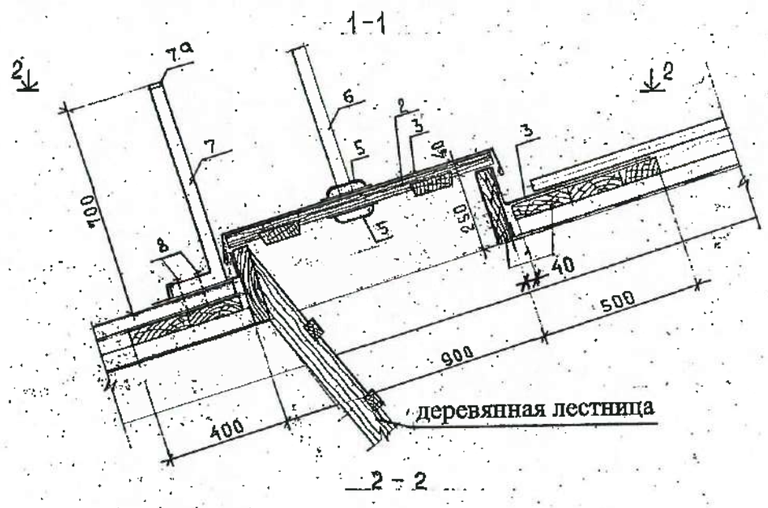

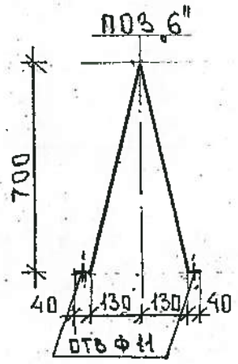

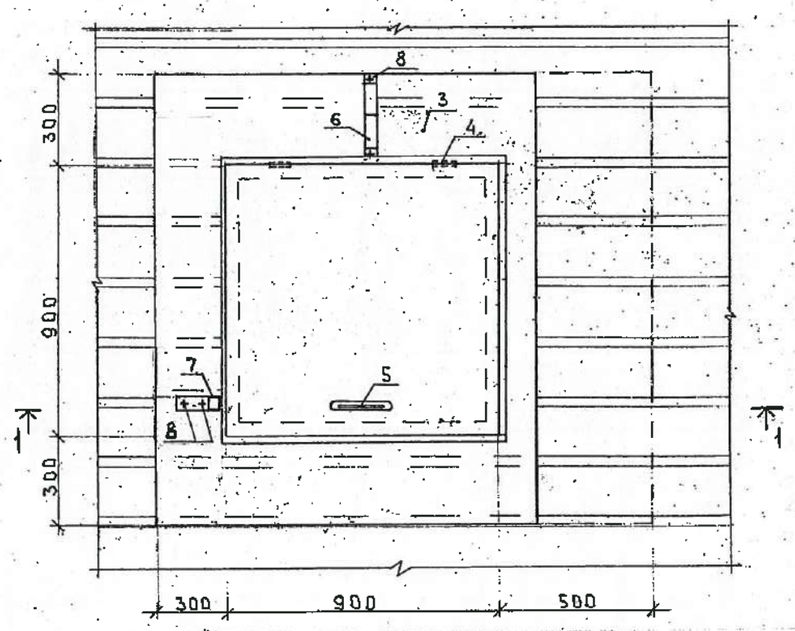

Спецификация

№ поз.	Обозначение	Наименование	Кол.	Масса ед. кг.	Примечание.
		Люк выхода на крышу	3		
1	ГОСТ 24454 - 80*Е	Доски т = 50 м3	0,13		
2	- // -	Доски т = 40 м3	0,045		
3	ГОСТ 30246 - 94	Тонколистовая сталь с защитно-декорат. лакокрасочным покрытием т = 0,7мм м2	45		
4	ГОСТ 5088 - 94	Петли ПВ1-100 шт.	2		
5	ГОСТ 5087-94	Ручки дверные РС-100 шт.	2		
6	ГОСТ 103 - 2006	- 4х40 L= 1600 шт.	1	2,02	
7	ГОСТ 8639 - 82*	Труба 40х40х3 L= 1000 шт.	1	3,5	
7а	ГОСТ 103 - 2006	- 4х40 L= 40 шт.	2	0,05	
8	ГОСТ 1144 - 80*	шурупы 1-40×90.0.16 шт.	4		

Примечания:

1. **Сварку металлических изделий производить электродами Э-42, высота шва не менее 4мм. Длина сварных швов по длине стыковки свариваемых элементов.**
2. **Свариваемые элементы должны быть очищены от грязи и ржавчины.**
3. **Все металлические элементы, после изготовления, покрыть грунтовкой ГФ-021 толщиной 0,15мм (по ГОСТ 25129-82*) с последующей покраской эмалью ПФ133 за 2 раза (по ГОСТ 926-82*).**
4. **Данный лист читать совместно с листами.** 39, 43.

Изм.	Кол. уч.	Лист	№ док.	Подп.	Дата	1333 - 1 - АС		
						Строительство районной поликлиники на 200 посещений в смену в с. Федоровка Теректинского района Западно-Казахстанской области.		
ГИП		Храмов А. А.				Поликлиника на 200 посещений	Стадия	Лист	Листов
Проверил		Манахова Е.Б.					РП	50	
Разработал		Шиков П. Т.			02.20				
Н. контр.		Храмов А. А.				Люк выхода на крышу	ТОО "Кульман" г. Уральск.		

Ограждения на крыше. ОК-1

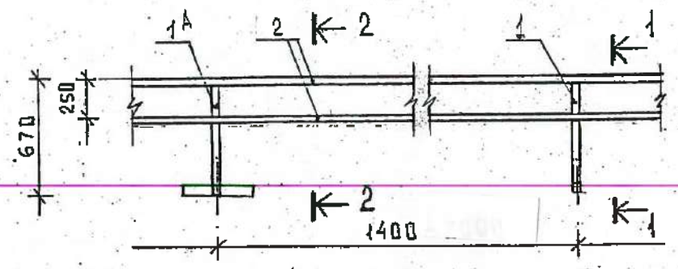

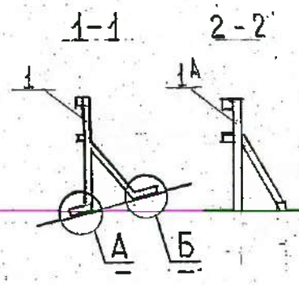

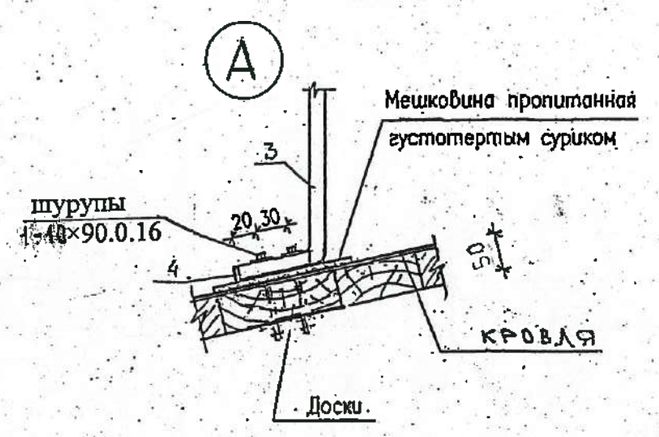

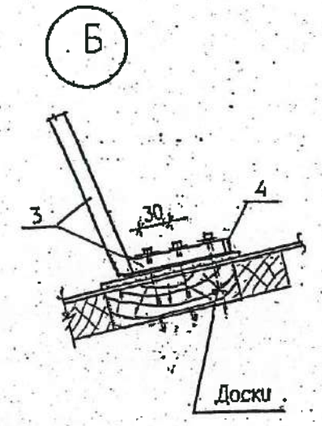

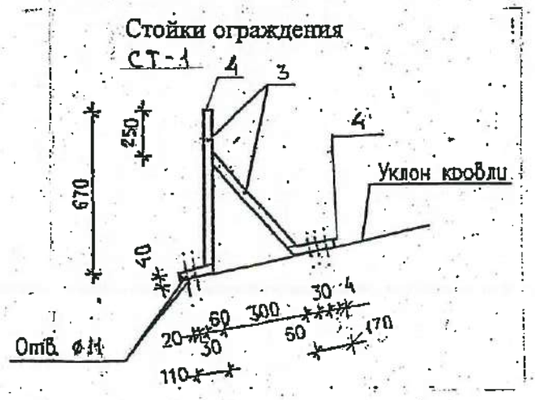

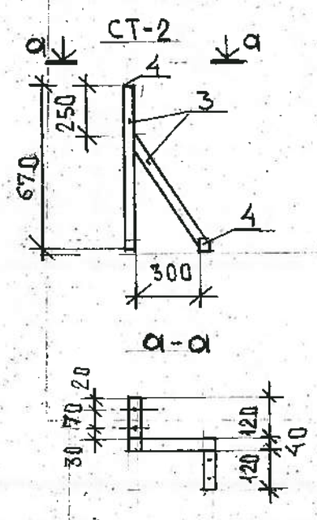

Спецификация

Марка поз.	Обозначение	Наименование	Кол-во.	Масса ед. кг	Примечание
ОК-1		Ограждения на крыше.			
1 (1А)		Стойка ограждения СТ-1 (СТ-2) шт.	131(4)	5,05	
2	ГОСТ 8639-82*	Труба 40×40×3 пог.м.	550	3,48	
	ГОСТ 11473-75*	Шурупы 1-10×90.016		26	Оцинкованные
		Стойки ограждения.		5,05	
3	ГОСТ 8639-82*	Труба 40×40×3 L=1400 шт.	1	4,9	
4	ГОСТ 103-2006	Полоса - 4×40 L=40 шт.	3	0,05	

Примечания:

1. Сварку металлических изделий производить электродами Э-42, высота шва 4 мм. Длина сварных швов по длине стыковки свариваемых элементов.
2. Свариваемые элементы должны быть очищены от грязи и ржавчины.
3. Все металлические элементы, после изготовления, покрыть грунтовкой ГФ-021 толщиной 0,15 мм (по ГОСТ 25129-82*) с последующей покраской эмалью ПФ133 за 2 раза (по ГОСТ 926-82).
4. Данный лист читать совместно с листами 39, 47.

Изм.	Кол. уч.	Лист	№ док.	Подп.	Дата	1333 - 1 - АС			
						Строительство районной поликлиники на 200 посещений в смену в с. Федоровка Теректинского района Западно-Казахстанской области.			
ГИП		Храмов А. А.				Поликлиника на 200 посещений	Стадия	Лист	Листов
Проверил		Манкеева Е.Б.					РП	51	
Разработал		Шиков П. Т.			02.20				
Н. контр.		Храмов А. А.				Ограждение на крыше ОК - 1	ТОО "Кульман" г. Уральск.		

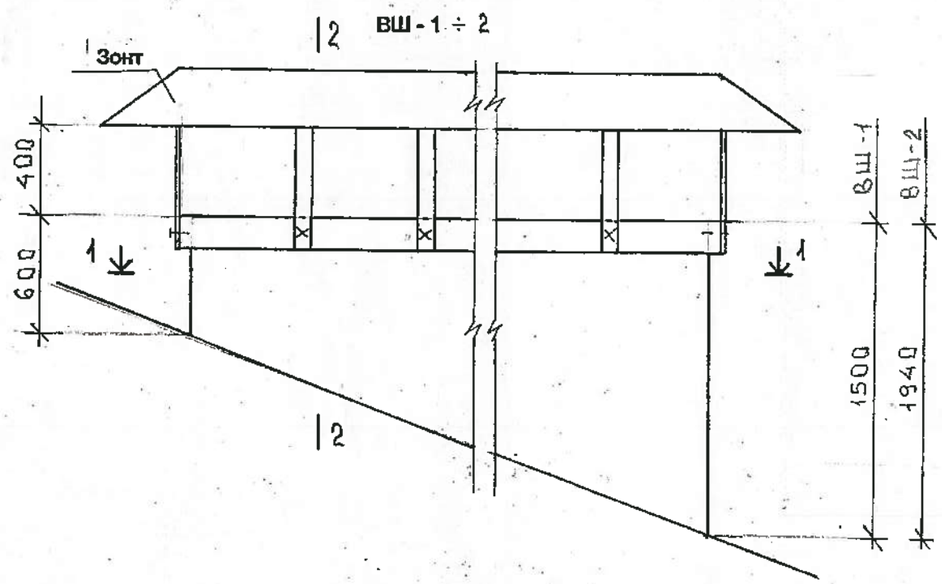

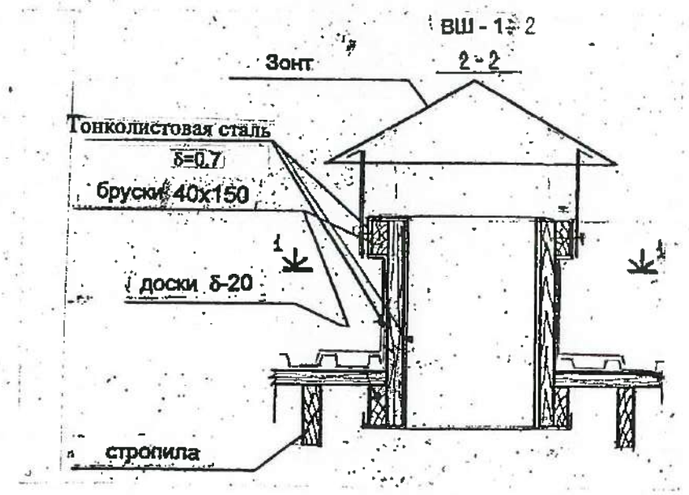

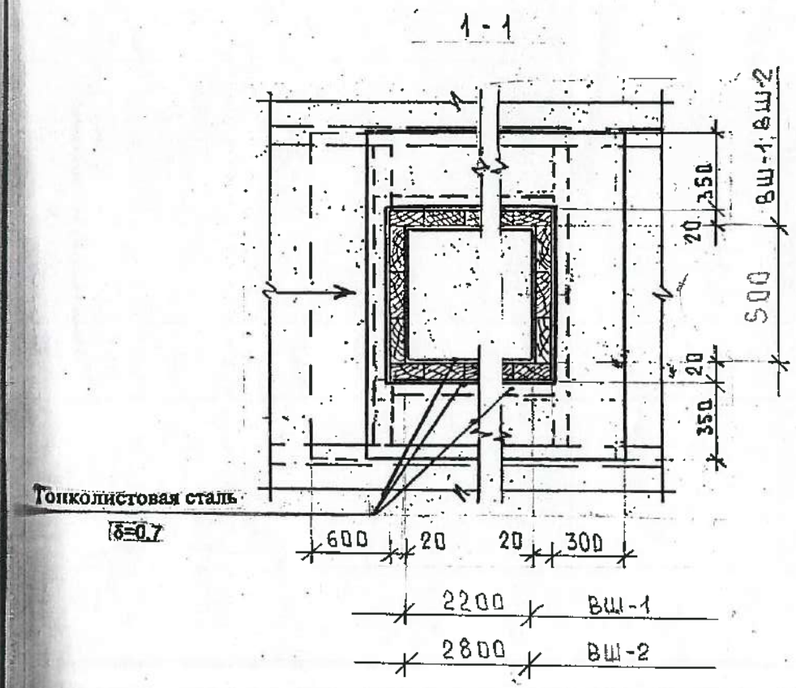

СПЕЦИФИКАЦИЯ

Поз.	Обозначение	Наименование		Вентиляционные шахты		
				ВШ - 1	ВШ - 2	
1		Штук		1	1	
2	Серия 5.904 - 51 Выпуск 1	Зонт ЗП.00.000 - 06 (по типу)	Размер	1120 х 2400	1120 х 3500	
			Вес кг	56,1	73	
3	ГОСТ 24454 - 80*Е	Доски б = 20	м3	0,160	0,23	
4	ГОСТ 24454 - 80*Е	Бруски 40 х 150	м3	0,08	0,095	
5	ГОСТ 30246 - 2016	Тонколистовая сталь с лакокрасочным покрытием δ=0,7	м2	19,4	27,6	

Примечания:

1. Сварку металлических изделий производить электродами Э-42, высота шва 4 мм. Длина сварных швов по длине стыковки свариваемых элементов.
2. Свариваемые элементы должны быть очищены от грязи и ржавчины.
3. Все металлические элементы, после изготовления, покрыть грунтовкой ГФ-021 толщиной 0,15 мм (по ГОСТ 25129-82*) с последующей покраской эмалью ПФ133 за 2 раза (по ГОСТ 926-82).
4. Данный лист читать совместно с листами 39, ОВ.

Изм.	Кол. уч.	Лист	№ док.	Подп.	Дата	1333 - 1 - АС
						Строительство районной поликлиники на 200 посещений в смену в с. Федоровка Теректинского района Западно-Казахстанской области.
ГИП		Храмов А. А.				Поликлиника на 200 посещений — Стадия: РП; Лист: 52; Листов:
Проверил.		Манапова Ж.Б.				
Разработал		Шиков П. Т.			02.20	
Н. контр.		Храмов А. А.				Вентиляционные шахты — ТОО "Кульман" г. Уральск.

ВЕДОМОСТЬ ОТДЕЛКИ ПОМЕЩЕНИЙ (НАЧАЛО)

№ п.п	Наименование помещения	Пол			Потолок			Стены или перегородки			Низ стен или перегородок (панель)				Примечание
		Площадь	Вид отделки	Цвет	Площадь	Вид отделки	Цвет	Площадь	Вид отделки	Цвет	Площадь	Вид отделки	Высота мм	Цвет	
Цокольный этаж															
	ЦСО														
001	Помещение приёма и подг-ки инструментов и материалов	9,8	Керамическая плитка К		9,8	Водоэмульсион. покраска		32,0	Глазурованная плитка						
002	Комната утилизации шприцов	5,8	Керамическая плитка К		5,8	Водоэмульсион. покраска		27,0	Глазурованная плитка						
003	Моечная	15,2	Керамическая плитка К1		15,2	Масляная покраска		45,7	Глазурованная плитка						
004	Стерилизационное отделение	16,2	Керамическая плитка К		16,2	Масляная покраска		46,5	Глазурованная плитка						
005	Помещение хранения и выдачи инструментов и материалов	18,6	Керамическая плитка К		18,6	Водоэмульсион. покраска		47,3	Глазурованная плитка						
006	Склад дезсредств	15,0	Керамическая плитка К		15,0	Водоэмульсион. покраска		17,6	Водоэмульсион. покраска		28,4	Глазурованная плитка	1800		
007	Комната персонала	15,6	Линолеум Л		15,6	Водоэмульсион. покраска		47,0	Водоэмульсион. покраска						S=1,6 м²*
	Общие помещения (начало)														
008	Коридор	59,5	Керамическая плитка К		59,5	Водоэмульсион. покраска		102,0	Водоэмульсион. покраска						
009	Техническое помещение	15,6	Бетон Б		15,6	Извест. побелка		45,3	Извест. побелка						
010	Техническое помещение	15,6	Бетон Б		15,6	Извест. побелка		47,0	Извест. побелка						
011	Техническое помещение	16,7	Бетон Б		16,7	Извест. побелка		48,2	Извест. побелка						
012	Техническое помещение	31,4	Бетон Б		31,4	Извест. побелка		64,3	Извест. побелка						
013	Кладовая	6,2	Керамическая плитка К		6,2	Водоэмульсион. покраска		14,4	Водоэмульсион. покраска		20,7	Масляная покраска	1800		
014	Лестничная клетка №3	10,7	Керамическая плитка К		10,7	Водоэмульсион. покраска		45,9	Водоэмульсион. покраска						См. пр. 1
015	Коридор	174.3	Керамическая плитка К		174.3	Водоэмульсион. покраска		263.3	Водоэмульсион. покраска						
015а	Тамбур - шлюз	1.8	Керамическая плитка К		1.8	Водоэмульсион. покраска		12.4	Водоэмульсион. покраска						
016	Лестничная клетка № 1	18,0	Керамическая плитка К		18,0	Водоэмульсион. покраска		53,0	Водоэмульсион. покраска						См. пр. 1
	Отделение ЛФК и реабилитации														
017	Кабинет массажа	16,0	Линолеум Л		16,0	Водоэмульсион. покраска		47,8	Водоэмульсион. покраска						S=1,6 м²*
018	Кабинет массажа	15,0	Линолеум Л		15,0	Водоэмульсион. покраска		46,1	Водоэмульсион. покраска						S=1,6 м²*
019	Комната механотерапии	22,0	Линолеум Л		22,0	Водоэмульсион. покраска		53,5	Водоэмульсион. покраска						
062	Зал ЛФК	45,9	Линолеум Л		45,9	Водоэмульсион. покраска		84,5	Водоэмульсион. покраска						
047	Тренажёрная	34,3	Керамическая плитка К		34,3	Водоэмульсион. покраска		24,3	Водоэмульсион. покраска		40,9	Масляная покраска	1800		

* В местах установки раковин предусмотреть отделку глазурованной плиткой на выс. 1,6 м и шир. 1 м

1. Вертикальные поверхности ступеней лестницы № 3 облицевать керамической плиткой S = 2,2 м2 и выполнить сапожок h = 0,15м, S = 2,44 м2

1. Вертикальные поверхности ступеней лестницы № 1 облицевать керамической плиткой S = 4,5 м2 и выполнить сапожок h = 0,15м, S = 3,1 м2

Взам. инв. №

Подпись и дата

Инв. № подл.

Изм.	Кол.уч.	Лист	№ док.	Подпись	Дата
ГИП		Храмов А.А.			
Исполн.		Погодаева О.Н.			
Проверил		Манахова Е.Б.			
Н. контр.		Храмов А.А.			

1333 - 1 - АС

Строительство районной поликлиники на 200 посещений в смену в с. Федоровка Теректинского района Западно-Казахстанской области.

Стадия	Лист	Листов
РП	53	

Ведомость отделки помещений. Цокольный этаж (начало)

ТОО "Кульман" г. Уральск.

Копировал:

Формат А3

ВЕДОМОСТЬ ОТДЕЛКИ ПОМЕЩЕНИЙ (ПРОДОЛЖЕНИЕ)

№ п.п	Наименование помещения	Пол			Потолок			Стены или перегородки			Низ стен или перегородок (панель)				Примечание
		Площадь	Вид отделки	Цвет	Площадь	Вид отделки	Цвет	Площадь	Вид отделки	Цвет	Площадь	Вид отделки	Высота мм	Цвет	
Общие помещения (продолжение)						Цокольный этаж									
020	Диспетчерская	16,6	Линолеум Л		16,6	Водоэмульсион. покраска		47,9	Водоэмульсион. покраска						
021	Техническое помещение	14,3	Бетон Б		14,3	Извест. побелка		47,1	Извест. побелка						
022	Техническое помещение	15,4	Бетон Б		15,4	Извест. побелка		48,3	Извест. побелка						
023	АТС	33,3	Керамическая плитка К		33,3	Водоэмульсион. покраска		67,5	Водоэмульсион. покраска						
024	Техническое помещение	31,1	Бетон Б		31,1	Извест. побелка		65,7	Извест. побелка						
025	Венткамера	52,1	Бетон Б		52,1	Водоэмульсион. покраска		85,1	Водоэмульсион. покраска						
026	Электрощитовая	15,0	Бетон Б		15,0	Извест. побелка		44,8	Извест. побелка						
027	Предлифтовая	20,4	Керамическая плитка К		20,4	Водоэмульсион. покраска		57,0	Водоэмульсион. покраска						
027а	Помещение лифта № 1	4,7	-		4,7	-									
027б	Помещение лифта № 1	2,6	-		2,6	-									
028	Техническое помещение	23,2	Бетон Б		23,2	Извест. побелка		55,3	Извест. побелка						
029	Помещение неотложной помощи	40,1	Керамическая плитка К		40,1	Водоэмульсион. покраска		29,2	Водоэмульсион. покраска		26,8	Глазурованная плитка	1800		
029а	Техническое помещение	15,7	Бетон Б		15,7	Извест. побелка		14,3	Извест. побелка						
030	Комната врем. хранения медиц. отходов гр. умер. риска(биол.)	5,2	Керамическая плитка К		5,2	Водоэмульсион. покраска		27,1	Глазурованная плитка						
031	Комната хранения мед. отходов, приравненных к промышл.	5,0	Керамическая плитка К		5,0	Масляная покраска		26,8	Глазурованная плитка						
032	Кладовая	5,0	Керамическая плитка К		5,0	Водоэмульсион. покраска		10,2	Водоэмульсион. покраска		14,9	Масляная покраска	1800		
033	Склад	15,8	Керамическая плитка К		15,8	Извест. побелка		48,0	Извест. побелка						
034	Техническое помещение	14,5	Бетон Б		14,5	Извест. побелка		47,1	Извест. побелка						
035	Техническое помещение	24,8	Бетон Б		24,8	Извест. побелка		57,9	Извест. побелка						
036	Архив	42,5	Линолеум Л		42,5	Водоэмульсион. покраска		29,7	Водоэмульсион. покраска		46,6	Масляная покраска	1800		
037	Коридор	174,3	Керамическая плитка К		174,3	Водоэмульсион. покраска		281,5	Водоэмульсион. покраска						
038	Гардероб	26,2	Линолеум Л		26,2	Водоэмульсион. покраска		22,8	Водоэмульсион. покраска		36,2	Масляная покраска	1800		
039	Техническое помещение	28,3	Бетон Б		28,3	Извест. побелка		62,4	Извест. побелка						
040	Техническое помещение	24,5	Бетон Б		24,5	Извест. побелка		58,2	Извест. побелка						
041	Техническое помещение	17,5	Бетон Б		17,5	Извест. побелка		50,4	Извест. побелка						
042	Техническое помещение	19,1	Бетон Б		19,1	Извест. побелка		51,9	Извест. побелка						

Взам. инв. №

Подпись и дата

Инв. № подл.

Изм.	Кол.уч.	Лист	№ док.	Подпись	Дата
ГИП		Храмов А.А.			
Исполн.		Погорелова О.Н.			
Проверил		Манахова Е.Б.			
Н. контр.		Храмов А.А.			

1333 - 1 - АС

Строительство районной поликлиники на 200 посещений в смену в с. Федоровка Теректинского района Западно-Казахстанской области.

Стадия	Лист	Листов
РП	54	

Ведомость отделки помещений. Цокольный этаж (продолжение)

ТОО "Кульман" г. Уральск.

Копировал:

Формат А3

ВЕДОМОСТЬ ОТДЕЛКИ ПОМЕЩЕНИЙ (ПРОДОЛЖЕНИЕ)

№ п.п	Наименование помещения	Пол			Потолок			Стены или перегородки			Низ стен или перегородок (панель)				Примечание
		Площадь	Вид отделки	Цвет	Площадь	Вид отделки	Цвет	Площадь	Вид отделки	Цвет	Площадь	Вид отделки	Высота мм	Цвет	
Цокольный этаж															
043	Техническое помещение	13,4	Бетон Б		13,4	Извест. побелка		46,2	Извест. побелка						
044	Лестничная клетка № 2	8,3	Керамическая плитка К		8,3	Водоэмульсион. покраска		43,2	Водоэмульсион. покраска						См. пр. 1
045	Кладовая	8,4	Керамическая плитка К		8,4	Водоэмульсион. покраска		17,8	Водоэмульсион. покраска		26,3	Масляная покраска	1800		
046	Кладовая сан-гигиенической одежды,спецобуви и защитных приспособлений	16,3	Керамическая плитка К		16,3	Водоэмульсион. покраска		19,8	Водоэмульсион. покраска		29,3	Глазурованная плитка	1800		
048	Комната отдыха водителей	33,4	Линолеум Л		33,4	Водоэмульсион. покраска		64,3	Водоэмульсион. покраска						
049	Склад для хранения дез. средств и упаковочных материалов	13,8	Керамическая плитка К		13,8	Водоэмульсион. покраска		18,8	Водоэмульсион. покраска		27,7	Масляная покраска	1800		
050	Кабинет зам. гл. врача по технике безопасности	16,5	Линолеум Л		16,5	Водоэмульсион. покраска		47,9	Водоэмульсион. покраска						
051	Техническое помещение	18,9	Бетон Б		18,9	Извест. побелка		50,0	Извест. побелка						
051а	Техническое помещение	16,4	Бетон Б		16,4	Извест. побелка		47,3	Извест. побелка						
052	Кабинет зам. гл. врача по хозяйственной части	14,7	Линолеум Л		14,7	Водоэмульсион. покраска		45,8	Водоэмульсион. покраска						S=1,6 м^2*
053	Гардеробная	33,1	Линолеум Л		33,1	Водоэмульсион. покраска		64,3	Водоэмульсион. покраска						
054	Комната сестры - хозяйки	16,6	Линолеум Л		16,6	Водоэмульсион. покраска		44,1	Водоэмульсион. покраска						S=1,6 м^2*
055	Кладовая чистого белья	8,0	Керамическая плитка К		8,0	Водоэмульсион. покраска		12,2	Водоэмульсион. покраска		19,4	Глазурованная плитка	1800		
056	Кладовая грязного белья	9,3	Керамическая плитка К		9,3	Масляная покраска		66,3	Глазурованная плитка						
057	Венткамера	34,4	Бетон Б		34,4	Извест. побелка		68,1	Извест. побелка						
058	Техническое помещение	33,8	Бетон Б		33,8	Извест. побелка		64,8	Извест. побелка						
058а	Техническое помещение	17,0	Бетон Б		17,0	Извест. побелка		48,2	Извест. побелка						
059	Техническое помещение	33,5	Бетон Б		33,5	Извест. побелка		66,2	Извест. побелка						
060	Тепловой узел	50,0	Бетон Б		50,0	Извест. побелка		84,5	Извест. побелка						
061	Коридор	103,5	Керамическая плитка К		103,5	Водоэмульсион. покраска		173,9	Водоэмульсион. покраска						
062а	Помещение водомерного узла	3,6	Бетон Б		3,6	Извест. побелка		5,4	Извест. побелка						
063	Кабинет врача ЛФК	31,3	Линолеум Л		31,3	Водоэмульсион. покраска		66,2	Водоэмульсион. покраска						S=1,6 м^2*
063а	Душевая ЛФК	2,2	Керамическая плитка К1		2,2	Масляная покраска		16,5	Глазурованная плитка						
064	Буфет для персонала	52,2	Керамическая плитка К		52,2	Водоэмульсион. покраска		30,0	Водоэмульсион. покраска		51,8	Глазурованная плитка	1800		

* В местах установки раковин предусмотреть отделку глазурованной плиткой на выс. 1,6 м и шир. 1 м

1. Вертикальные поверхности ступеней лестницы № 2 облицевать керамической плиткой S = 2,2 м2 и выполнить сапожок h = 0,15м, S = 1,7 м2

Взам. инв. №

Подпись и дата

Инв.№ подл.

Изм.	Кол.уч.	Лист	№ док.	Подпись	Дата
ГИП		Храмов А.А.			
Исполн.		Погодаева О.Н.			
Проверил		Манахова Е.Б.			
Н. контр.		Храмов А.А.			

1333 - 1 - АС

Строительство районной поликлиники на 200 посещений в смену в с. Федоровка Теректинского района Западно-Казахстанской области.

Стадия	Лист	Листов
РП	55	

Ведомость отделки помещений. Цокольный этаж (окончание)

ТОО "Кульман" г. Уральск.

Копировал:

Формат А3

ВЕДОМОСТЬ ОТДЕЛКИ ПОМЕЩЕНИЙ (ПРОДОЛЖЕНИЕ)

№ п.п	Наименование помещения	Пол			Потолок			Стены или перегородки			Низ стен или перегородок (панель)				Примечание
		Площадь	Вид отделки	Цвет	Площадь	Вид отделки	Цвет	Площадь	Вид отделки	Цвет	Площадь	Вид отделки	Высота мм	Цвет	
Цокольный этаж															
	ИТОГО:	1855,1		ИТОГО:	1855,0		ИТОГО:	3470,9		ИТОГО:	317,2			ИТОГО:	Глазурованная плитка
	в т ч:	889,2	Керамическая плитка К	в т ч:	1240,4	Водоэмульсион. покраска	в т ч:	1798,2	Водоэмульсион. покраска	в т ч:	213,3	Масляная покраска			9,6
		17,4	Керамическая плитка К1		559,5	Извест. побелка		1336,9	Извест. побелка		103,9	Глазурованная плитка			
		345,4	Линолеум Л		47,9	Масляная покраска		335,2	Глазурованная плитка						
		595,8	Бетон Б		7,3	-									
		7,3	-												
1 этаж															
	Входная группа														
101	Вестибюль	60,0	Керамическая плитка К2		60,0	Подвесной потолок"Армстронг"		32,0	Водоэмульсион. покраска						
102	Тамбур	4,2	Керамическая плитка К2		4,2	Водоэмульсион. покраска		5,4	Водоэмульсион. покраска						
103	Комната охраны	15,9	Линолеум1		15,9	Водоэмульсион. покраска		44,4	Водоэмульсион. покраска						
104	Коридор	100,5	Керамическая плитка К2		100,5	Подвесной потолок"Армстронг"		148,2	Водоэмульсион. покраска						
106	Доврачебный кабинет 1	19,8	Линолеум1		19,8	Водоэмульсион. покраска		45,9	Водоэмульсион. покраска						S=1,6 м^2*
105	Гардероб	34,8	Керамическая плитка К2		34,8	Водоэмульсион. покраска		18,9	Водоэмульсион. покраска		28,8	Масляная покраска	1800		
107	Туалет для посетителей	15,9	Керамическая плитка К3		15,9	Водоэмульсион. покраска		62,0	Глазурованная плитка						
108	Санузел для инвалидов	10,5	Керамическая плитка К3		10,5	Водоэмульсион. покраска		49,6	Глазурованная плитка						
109	Склад	5,0	Линолеум1		5,0	Водоэмульсион. покраска		50,8	Водоэмульсион. покраска		15,3	Масляная покраска	1800		
110	Коридор	52,1	Керамическая плитка К2		52,1	Подвесной потолок"Армстронг"		90,6	Водоэмульсион. покраска						
111	Смотровая доврачебного кабинета 1	17,8	Керамическая плитка К2		17,8	Масляная покраска		48,2	Глазурованная плитка						
112	Регистратура	45,7	Керамическая плитка К2		45,7	Водоэмульсион. покраска		47,3	Водоэмульсион. покраска		72,8	Масляная покраска	1800		
113	Лестничная клетка № 1	18,3	Керамическая плитка К2		18,3	Водоэмульсион. покраска		46,6	Водоэмульсион. покраска						См. пр. 1

* В местах установки раковин предусмотреть отделку глазурованной плиткой на выс. 1,6 м и шир. 1 м

1. Вертикальные поверхности ступеней лестницы № 1 облицевать керамической плиткой S = 4,3 м2 и выполнить сапожок h = 0,15м, S = 3,0 м2

Взам. инв. № | Подпись и дата | Инв. № подл.

Изм.	Кол.уч.	Лист	№ док.	Подпись	Дата
ГИП		Храмов А.А.			
Исполн.		Погодаева О.Н.			
Проверил		Манахова Е.Б.			
Н. контр.		Храмов А.А.			

1333 - 1 - АС

Строительство районной поликлиники на 200 посещений в смену в с. Федоровка Теректинского района Западно-Казахстанской области.

Стадия	Лист	Листов
РП	56	

Ведомость отделки помещений
Цокольный этаж (окончание) ,
1этаж (начало) - помещения 101 - 116

ТОО "Кульман"
г. Уральск.

Копировал:

Формат А3

ВЕДОМОСТЬ ОТДЕЛКИ ПОМЕЩЕНИЙ (ПРОДОЛЖЕНИЕ)

№ п.п	Наименование помещения	Пол			Потолок			Стены или перегородки			Низ стен или перегородок (панель)				Примечание
		Площадь	Вид отделки	Цвет	Площадь	Вид отделки	Цвет	Площадь	Вид отделки	Цвет	Площадь	Вид отделки	Высота мм	Цвет	
	1 этаж														
114	Предлифтовая	20,3	Керамическая плитка К2		20,3	Водоэмульсион. покраска		53,0	Водоэмульсион. покраска						
115	Помещение лифта № 1	4,7	-		4,7	-									
116	Помещение лифта № 1	2,6	-		2,6	-									
	Детское отделение														
117	Тамбур	3,2	Керамическая плитка К2		3,2	Водоэмульсион. покраска		16,5	Водоэмульсион. покраска						
118	Тамбур	3,1	Керамическая плитка К2		3,1	Водоэмульсион. покраска		14,6	Водоэмульсион. покраска						
119	Лестничная клетка № 2	18,3	Керамическая плитка К2		18,3	Водоэмульсион. покраска		48,1	Водоэмульсион. покраска						См. пр. 1
120	Гардероб с колясочной	32,6	Керамическая плитка К2		32,6	Водоэмульсион. покраска		21,4	Водоэмульсион. покраска		34,2	Масляная покраска	1800		
121	Кабинет педиатра	17,0	Линолеум1		17,0	Водоэмульсион. покраска		46,3	Водоэмульсион. покраска						S=1,6 м^{2*}
122	Детский стоматолог - хирург	17,3	Керамическая плитка К2		17,3	Водоэмульсион. покраска		42,1	Глазурованная плитка						
123	Комната стерилизации	8,8	Керамическая плитка К2		8,8	Водоэмульсион. покраска		26,8	Глазурованная плитка						
124	Комната анестезиолога	8,8	Керамическая плитка К2		8,8	Водоэмульсион. покраска		26,8	Глазурованная плитка						
125	Детский стоматолог - терапевт	17,0	Керамическая плитка К2		17,0	Водоэмульсион. покраска		46,3	Глазурованная плитка						
126	Процедурная детского гинеколога	17,0	Керамическая плитка К2		17,0	Масляная покраска		46,3	Глазурованная плитка						
128	Коридор	103,5+59,8	Керамическая плитка К2		103,5+59,8	Подвесной потолок"Армстронг"		239,6	Водоэмульсион. покраска						
127	Кабинет детского гинеколога	19,1	Линолеум 1		19,1	Водоэмульсион. покраска		48,9	Водоэмульсион. покраска						S=1,6 м^{2*}
129	Прививочный кабинет БЦЖ	16,5	Керамическая плитка К2		16,5	Масляная покраска		45,7	Глазурованная плитка						
130	Картотека и кабинет иммунолога	18,7	Линолеум1		18,7	Водоэмульсион. покраска		44,2	Водоэмульсион. покраска						S=1,6 м^{2*}
131	Прививочный кабинет АКДС	15,3	Керамическая плитка К2		15,3	Масляная покраска		45,1	Глазурованная плитка						
132	Процедурный кабинет детский	16,5	Керамическая плитка К2		16,5	Масляная покраска		45,7	Глазурованная плитка						
133	Кабинет логопеда	16,5	Линолеум1		16,5	Водоэмульсион. покраска		45,7	Водоэмульсион. покраска						S=1,6 м^{2*}
134	Кабинет врача педиатра	16,5	Линолеум1		16,5	Водоэмульсион. покраска		45,7	Водоэмульсион. покраска						S=1,6 м^{2*}
135	Фильтр приёмно - смотровой	16,5	Керамическая плитка К2		16,5	Водоэмульсион. покраска		43,8	Водоэмульсион. покраска						S=1,6 м^{2*}
136	Изолятор	15,3	Керамическая плитка К2		15,3	Масляная покраска		47,3	Глазурованная плитка						
137	Тамбур	2,9	Керамическая плитка К2		2,9	Водоэмульсион. покраска		15,1	Водоэмульсион. покраска						
138	Санузел	2,0	Керамическая плитка К3		2,0	Водоэмульсион. покраска		15,6	Глазурованная плитка						

* В местах установки раковин предусмотреть отделку глазурованной плиткой на выс. 1,6 м и шир. 1 м

1. Вертикальные поверхности ступеней лестницы № 2 облицевать керамической плиткой S = 4,3 м2 и выполнить сапожок h = 0,15м, S = 3,1 м2

Взам. инв. № | Подпись и дата | Инв.№ подл.

Изм.	Кол.уч.	Лист	№ док.	Подпись	Дата
ГИП		Храмов А.А.			
Исполн.		Погодаева О.Н.			
Проверил		Манахова Е.Б.			
Н. контр.		Храмов А.А.			

1333 - 1 - АС

Строительство районной поликлиники на 200 посещений в смену в с. Федоровка Теректинского района Западно-Казахстанской области.

Стадия	Лист	Листов
РП	57	

Ведомость отделки помещений. 1 этаж (продолжение) - помещения 117 - 138б

ТОО "Кульман" г. Уральск.

Копировал:

Формат А3

ВЕДОМОСТЬ ОТДЕЛКИ ПОМЕЩЕНИЙ (ПРОДОЛЖЕНИЕ)

№ п.п	Наименование помещения	Пол			Потолок			Стены или перегородки			Низ стен или перегородок (панель)				Примечание
		Площадь	Вид отделки	Цвет	Площадь	Вид отделки	Цвет	Площадь	Вид отделки	Цвет	Площадь	Вид отделки	Высота мм	Цвет	
1 этаж															
139	Санузел для посетителей	14,3	Керамическая плитка К3		14,3	Водоэмульсион. покраска		59,9	Глазурованная плитка						
140	Комната уборочного инвентаря	3,6	Керамическая плитка К3		3,6	Водоэмульсион. покраска		20,6	Глазурованная плитка						
141	Санузел для посетителей	13,3	Керамическая плитка К3		13,3	Водоэмульсион. покраска		57,0	Глазурованная плитка						
142	Душевая для ЛФК	4,9	Керамическая плитка К3		4,9	Водоэмульсион. покраска		26,0	Глазурованная плитка						
143	Санузел для инвалидов	5,5	Керамическая плитка К3		5,5	Водоэмульсион. покраска		26,1	Глазурованная плитка						
144	Кабинет здорового ребенка	17,6	Линолеум Л 1		17,6	Водоэмульсион. покраска		48,9	Водоэмульсион. покраска						S=1,6 м²*
145	Кабинет здорового ребенка	15,9	Линолеум Л 1		15,9	Водоэмульсион. покраска		47,2	Водоэмульсион. покраска						S=1,6 м²*
146	Кабинет зав. отделением	15,3	Линолеум Л 1		15,3	Водоэмульсион. покраска		46,6	Водоэмульсион. покраска						S=1,6 м²*
147	Кабинет планирования семьи	16,5	Линолеум Л 1		16,5	Водоэмульсион. покраска		42,4	Водоэмульсион. покраска						S=1,6 м²*
148	Доврачебный кабинет № 2	16,0	Линолеум Л 1		16,0	Водоэмульсион. покраска		39,7	Водоэмульсион. покраска						S=1,6 м²*
149	Смотровая доврачебного кабинета № 2	18,2	Керамическая плитка К2		18,2	Масляная покраска		48,1	Глазурованная плитка						
150	Кабинет ЗОЖ	15,9	Линолеум Л 1		15,9	Водоэмульсион. покраска		45,1	Водоэмульсион. покраска						S=1,6 м²*
151	Кабинет ЗОЖ	15,9	Линолеум Л 1		15,9	Водоэмульсион. покраска		45,1	Водоэмульсион. покраска						
152	Кабинет психолога	15,9	Линолеум Л 1		15,9	Водоэмульсион. покраска		45,1	Водоэмульсион. покраска						S=1,6 м²*
153	Кабинет соцработника	16,5	Линолеум Л 1		16,5	Водоэмульсион. покраска		41,7	Водоэмульсион. покраска						
154	Тамбур	5,3	Керамическая плитка К2		5,3	Водоэмульсион. покраска		16,3	Водоэмульсион. покраска						
155	Вестибюль	26,0	Керамическая плитка К2		26,0	Подвесной потолок "Армстронг"		34,1	Водоэмульсион. покраска						
156	Помещение для самозаписи и выдачи больн. листов	13,8	Линолеум Л 1		13,8	Водоэмульсион. покраска		42,9	Водоэмульсион. покраска						
	Группа забора анализов														
157	Кабинет забора кала на бакпосев	13,5	Керамическая плитка К2		13,5	Масляная покраска		43,2	Глазурованная плитка						
158	Кабинет сбора анализов мочи	20,7	Керамическая плитка К2		20,7	Масляная покраска		50,4	Глазурованная плитка						
159	Кабинет забора крови (клиническая)	18,9	Керамическая плитка К2		18,9	Масляная покраска		48,6	Глазурованная плитка						
160	Кабинет забора крови (биохим.)	16,7	Керамическая плитка К2		16,7	Масляная покраска		51,0	Глазурованная плитка						
161	Тамбур	1,3x2	Керамическая плитка К2		1,3x2	Водоэмульсион. покраска		9,9x2	Водоэмульсион. покраска						

* В местах установки раковин предусмотреть отделку глазурованной плиткой на выс. 1,6 м и шир. 1 м

Взам. инв. №

Подпись и дата

Инв. № подл.

Изм.	Кол.уч.	Лист	№ док.	Подпись	Дата
ГИП		Храмов А.А.			
Исполн.		Потолова О.Н.			
Проверил		Манахова Е.Б.			
Н. контр.		Храмов А.А.			

1333 - 1 - АС

Строительство районной поликлиники на 200 посещений в смену в с. Федоровка Теректинского района Западно-Казахстанской области.

Стадия	Лист	Листов
РП	58	

Ведомость отделки помещений. 1 этаж (продолжение) - помещения 139 - 161

ТОО "Кульман" г. Уральск.

Копировал:

Формат А3

ВЕДОМОСТЬ ОТДЕЛКИ ПОМЕЩЕНИЙ (ПРОДОЛЖЕНИЕ)

№ п.п	Наименование помещения	Пол			Потолок			Стены или перегородки			Низ стен или перегородок (панель)				Примечание
		Площадь	Вид отделки	Цвет	Площадь	Вид отделки	Цвет	Площадь	Вид отделки	Цвет	Площадь	Вид отделки	Высота мм	Цвет	
1 этаж															
162	Комната микроскопии мокроты	12,5	Керамическая плитка К2		12,5	Масляная покраска		41,5	Глазурованная плитка						
163	Кабинет забора мокроты	9,7	Керамическая плитка К2		9,7	Масляная покраска		32,9	Глазурованная плитка						
164	Санузел для персонала	3,4x2=6,8	Керамическая плитка К3		3,4x2=6,8	Водоэмульсион. покраска		26,6x2=53,2	Глазурованная плитка						
165	Склад материалов	9,5	Керамическая плитка К2		9,5	Водоэмульсион. покраска		14,0	Водоэмульсион. покраска		20,5	Масляная покраска	1800		
166	Комната DOTS (химизатор)	15,9	Керамическая плитка К2		15,9	Масляная покраска		45,6	Глазурованная плитка						
	Группа инфекциониста														
167	Изолятор	13,8	Керамическая плитка К2		13,8	Масляная покраска		44,4	Глазурованная плитка						
168	Санузел	1,9	Керамическая плитка К3		1,9	Водоэмульсион. покраска		15,3	Глазурованная плитка						
169	Кабинет врача инфекциониста	15,9	Линолеум1		15,9	Водоэмульсион. покраска		43,2	Водоэмульсион. покраска						S=1,6 м^2*
170	Кабинет оральной регидрации	12,1	Керамическая плитка К2		12,1	Масляная покраска		37,5	Глазурованная плитка						
171	Тамбур	3,6	Керамическая плитка К2		3,6	Водоэмульсион. покраска		21,1	Водоэмульсион. покраска						
	Группа прачечной														
172	Приём грязного материала	6,7	Керамическая плитка К2		6,7	Водоэмульсион. покраска		13,9	Водоэмульсион. покраска		23,2	Глазурованная плитка	1800		
176	Тамбур	1,9	Керамическая плитка К2		1,9	Водоэмульсион. покраска		13,0	Водоэмульсион. покраска						
173	Постирочная	15,9	Керамическая плитка К3		15,9	Масляная покраска		44,0	Глазурованная плитка						
174	Сушильный цех	15,9	Керамическая плитка К2		15,9	Водоэмульсион. покраска		41,3	Глазурованная плитка						
175	Гладильный цех	16,0	Керамическая плитка К2		16,0	Водоэмульсион. покраска		15,1	Водоэмульсион. покраска		23,9	Глазурованная плитка	1800		
177	Коридор	59,8	Керамическая плитка К2		59,8	Подвесной потолок "Армстронг"		102,1	Водоэмульсион. покраска						
178	Кабинет кардиолога/ ревматолога	16,0	Линолеум1		16,0	Водоэмульсион. покраска		42,4	Водоэмульсион. покраска						S=1,6 м^2*
179	Кабинет невропатолога	15,7	Линолеум1		15,7	Водоэмульсион. покраска		44,8	Водоэмульсион. покраска						S=1,6 м^2*
	Отделение лучевой диагностики														
180	Помещение хранения наркотиков	16,0	Линолеум1		16,0	Водоэмульсион. покраска		19,5	Водоэмульсион. покраска		28,8	Масляная покраска	1800		
181	Моечная	13,5	Керамическая плитка К3		13,5	Масляная покраска		48,9	Глазурованная плитка						
182	Санузел	2,0	Керамическая плитка К3		2,0	Водоэмульсион. покраска		15,2	Глазурованная плитка						

* В местах установки раковин предусмотреть отделку глазурованной плиткой на выс. 1,6 м и шир. 1 м

Взам. инв. №

Подпись и дата

Инв. № подл.

Изм.	Кол.уч.	Лист	№ док.	Подпись	Дата
ГИП		Храмов А.А.			
Исполн.		Погонцева О.Н.			
Проверил		Манахова Е.Б.			
Н. контр.		Храмов А.А.			

1333 - 1 - АС

Строительство районной поликлиники на 200 посещений в смену в с. Федоровка Теректинского района Западно-Казахстанской области.

Стадия	Лист	Листов
РП	59	

Ведомость отделки помещений. I этаж (продолжение) - помещения 162 - 181

ТОО "Кульман" г. Уральск.

Копировал:

Формат А3

ВЕДОМОСТЬ ОТДЕЛКИ ПОМЕЩЕНИЙ (ПРОДОЛЖЕНИЕ)

№ п.п	Наименование помещения	Пол			Потолок			Стены или перегородки			Низ стен или перегородок (панель)				Примечание
		Площадь	Вид отделки	Цвет	Площадь	Вид отделки	Цвет	Площадь	Вид отделки	Цвет	Площадь	Вид отделки	Высота мм	Цвет	
1 этаж															
183	Колоноскопия (процедурная)	30,5	Керамическая плитка К2		30,5	Масляная покраска		51,3	Глазурованная плитка						
184	Комната персонала	17,2	Линолеум Л 1		17,2	Водоэмульсион. покраска		46,5	Водоэмульсион. покраска						
185	Комната рентгенографии	38,9	Линолеум Л 2		38,9	Водоэмульсион. покраска		68,4	Водоэмульсион. покр. по баритовой шт-ке						
186	Шлюз	2,6	Керамическая плитка К2		2,6	Водоэмульсион. покраска		14,6	Водоэмульсион. покраска						
187	Комната управления	10,3	Линолеум Л 1		10,3	Водоэмульсион. покраска		31,7	Водоэмульсион. покраска						
188	Флюрокартотека	10,0	Линолеум Л 1		10,0	Водоэмульсион. покраска		14,3	Водоэмульсион. покраска		21,1	Масляная покраска	1800		
189	Шлюз	2,6	Керамическая плитка К2		2,6	Водоэмульсион. покраска		14,6	Водоэмульсион. покраска						
190	Кабинет флюрографии	26,7	Керамическая плитка К4		26,7	Водоэмульсион. покраска		51,2	Водоэмульсион. покр. по баритовой шт-ке						
191	Коридор	104,5	Керамическая плитка К2		104,5	Подвесной потолок"Армстронг"		186,6	Водоэмульсион. покраска						
192	Кабинет мамографии	27,8	Керамическая плитка К4		27,8	Водоэмульсион. покраска		58,1	Водоэмульсион. покр. по баритовой шт-ке						
193	Шлюз	2,9	Керамическая плитка К2		2,9	Водоэмульсион. покраска		15,8	Водоэмульсион. покраска						
194	Склад	5,2	Керамическая плитка К2		5,2	Водоэмульсион. покраска		9,2	Водоэмульсион. покраска		13,4	Глазурованная плитка	1800		
195	Комната приготовления бария	6,5	Керамическая плитка К2		6,5	Водоэмульсион. покраска		11,4	Водоэмульсион. покраска		15,5	Масляная покраска	1800		
196	ФГДС (процедурная)	29,0	Керамическая плитка К2		29,0	Масляная покраска		56,2	Глазурованная плитка						
197	Моечная	15,9	Керамическая плитка К3		15,9	Масляная покраска		43,6	Глазурованная плитка						
198	Кабинет ЭЭГ	32,8	Линолеум Л 1		32,8	Водоэмульсион. покраска		56,9	Водоэмульсион. покраска						S=1,6 м²*
199	Кабинет ЭКГ	17,8	Линолеум Л 1		17,8	Водоэмульсион. покраска		47,1	Водоэмульсион. покраска						S=1,6 м²*
	Лестничная клетка № 3	15,1	Керамическая плитка К2		15,1	Водоэмульсион. покраска		44,1	Водоэмульсион. покраска						См. пр. 1
	ИТОГО:	1891,8		ИТОГО:	1891,8		ИТОГО:	4295,7		ИТОГО:	297,5			ИТОГО:	
	в т ч:	1207,5	Керамическая плитка К2	в т ч:	985,9	Водоэмульсион. покраска	в т ч:	2548,9	Водоэмульсион. покраска	в т ч:	237,0	Масляная покраска			Глазурованная плитка
		126,0	Керамическая плитка К3		339,3	Масляная покраска		1569,1	Глазурованная плитка		60,5	Глазурованная плитка			32,0
		54,5	Керамическая плитка К4		566,2	Подвесной потолок "Армстронг"		177,7	Баритовая штукатурка						
		457,3	Линолеум Л 1		7,3	-									
		38,9	Линолеум Л 2												
		7,3	-												

* В местах установки раковин предусмотреть отделку глазурованной плиткой на выс. 1,6 м и шир. 1 м

1. Вертикальные поверхности ступеней лестницы № 3 облицевать керамической плиткой S = 4,3 м2 и выполнить сапожок h = 0,15м, S = 3,2 м2
2. Указания по отделке стен и перегородок в рентгеновском кабинете см. пр. 1 л. 15

Взам. инв. №

Подпись и дата

Инв.№ подл.

Изм.	Кол.уч.	Лист	№ док.	Подпись	Дата
ГИП		Храмов А.А.			
Исполн.		Погодаева О.Н.			
Проверил		Манахова Е.Б.			
Н. контр.		Храмов А.А.			

1333 - 1 - АС

Строительство районной поликлиники на 200 посещений в смену в с. Федоровка Теректинского района Западно-Казахстанской области.

Стадия	Лист	Листов
РП	60	

Ведомость отделки помещений. 1 этаж (окончание) - помещения 182- 199

ТОО "Кульман" г. Уральск.

Копировал:

Формат А3

ВЕДОМОСТЬ ОТДЕЛКИ ПОМЕЩЕНИЙ (ПРОДОЛЖЕНИЕ)

№ п.п	Наименование помещения	Пол			Потолок			Стены или перегородки			Низ стен или перегородок (панель)				Примечание
		Площадь	Вид отделки	Цвет	Площадь	Вид отделки	Цвет	Площадь	Вид отделки	Цвет	Площадь	Вид отделки	Высота мм	Цвет	
2 этаж (начало)															
201	Лестничная клетка № 3	18,3	Керамическая плитка К2		18,3	Водоэмульсион. покраска		63,4	Водоэмульсион. покраска						См. пр. 1
	Группа лаборатории														
204	Клиническая лаборатория	15,9	Керамическая плитка К2		15,9	Масляная покраска		45,1	Глазурованная плитка						
205	Моечная	15,9	Керамическая плитка К3		15,9	Масляная покраска		45,1	Глазурованная плитка						
206	Комната персонала	13,6	Линолеум Л 1		13,6	Водоэмульсион. покраска		45,0	Водоэмульсион. покраска						
207	Санузел персонала	2,0	Керамическая плитка К3		2,0	Водоэмульсион. покраска		15,2	Глазурованная плитка						
208	Коридор	59,8	Керамическая плитка К2		59,8	Подвесной потолок "Армстронг"		87,0	Водоэмульсион. покраска						
209	Биохимическая лаборатория	15,9	Керамическая плитка К2		15,9	Масляная покраска		45,3	Глазурованная плитка						
210	Микроскопная	15,8	Керамическая плитка К2		15,8	Водоэмульсион. покраска		45,0	Глазурованная плитка						
211	Центрифужная	15,9	Керамическая плитка К2		15,9	Водоэмульсион. покраска		45,3	Глазурованная плитка						
	Группа ОПиСПП - отдел-е профил-ки и социально-психологич. помощи														
202	Кабинет соц. работников	17,0	Линолеум Л 1		17,0	Водоэмульсион. покраска		46,0	Водоэмульсион. покраска						S=1,6 м^2*
203	Кабинет соц. работников	15,9	Линолеум Л 1		15,9	Водоэмульсион. покраска		45,1	Водоэмульсион. покраска						S=1,6 м^2*
212	Кабинет школы диабета, астмы. АГ	16,2	Линолеум Л 1		16,2	Водоэмульсион. покраска		46,2	Водоэмульсион. покраска						S=1,6 м^2*
213	Кабинет терапевта	15,4	Линолеум Л 1		15,4	Водоэмульсион. покраска		43,9	Водоэмульсион. покраска						S=1,6 м^2*
214	Кабинет нервопатолога	16,3	Линолеум Л 1		16,3	Водоэмульсион. покраска		45,4	Водоэмульсион. покраска						S=1,6 м^2*
	Группа ОКДП отделение консульт - диагностической помощи														
215	Лестничная клетка № 1	18,3	Керамическая плитка К2		18,3	Водоэмульсион. покраска		49,1	Водоэмульсион. покраска						См. пр. 1
216	Склад	7,1	Линолеум Л 1		7,1	Водоэмульсион. покраска		11,8	Водоэмульсион. покраска		17,3	Масляная покраска	1800		
217	Склад	8,1	Линолеум Л 1		8,1	Водоэмульсион. покраска		12,8	Водоэмульсион. покраска		18,7	Масляная покраска	1800		
218	Чистая перевязочная хирурга	17,8	Керамическая плитка К2		17,8	Масляная покраска		26,3	Глазурованная плитка						
219	Кабинет хирурга	15,9	Линолеум Л 1		15,9	Водоэмульсион. покраска		41,3	Водоэмульсион. покраска						S=1,6 м^2*
220	Грязная перевязочная хирурга	18,2	Керамическая плитка К2		18,2	Масляная покраска		45,0	Глазурованная плитка						
221	Кабинет Лора	15,9	Линолеум Л 1		15,9	Водоэмульсион. покраска		45,9	Водоэмульсион. покраска						S=1,6 м^2*

* В местах установки раковин предусмотреть отделку глазурованной плиткой на выс. 1,6 м и шир. 1 м

1. Вертикальные поверхности ступеней лестницы № 1 облицевать керамической плиткой S = 2,2 м2 и выполнить сапожок h = 0,15м, S = 1,6 м2
1. Вертикальные поверхности ступеней лестницы № 2 облицевать керамической плиткой S = 2,2 м2 и выполнить сапожок h = 0,15м, S = 1,7 м2

Взам. инв. № | Подпись и дата | Инв.№ подл.

Изм.	Кол.уч.	Лист	№ док.	Подпись	Дата
ГИП		Храмов А.А.			
Исполн.		Федорова О.Н.			
Проверил		Манахова Е.Б.			
Н. контр.		Храмов А.А.			

1333 - 1 - АС

Строительство районной поликлиники на 200 посещений в смену в с. Федоровка Теректинского района Западно-Казахстанской области.

Стадия	Лист	Листов
РП	61	

Ведомость отделки помещений. 2 этаж (начало) - помещения 201 - 221

ТОО "Кульман" г. Уральск.

Копировал:

Формат А3

ВЕДОМОСТЬ ОТДЕЛКИ ПОМЕЩЕНИЙ (ПРОДОЛЖЕНИЕ)

№ п.п	Наименование помещения	Пол			Потолок			Стены или перегородки			Низ стен или перегородок (панель)				Примечание
		Площадь	Вид отделки	Цвет	Площадь	Вид отделки	Цвет	Площадь	Вид отделки	Цвет	Площадь	Вид отделки	Высота мм	Цвет	
2 этаж															
222	Процедурная ЛОРа	18,2	Керамическая плитка К2		18,2	Масляная покраска		45,0	Глазурованная плитка						
223	Смотровая	20,0	Керамическая плитка К2		20,0	Масляная покраска		49,3	Глазурованная плитка						
224	Кабинет терапевта	15,3	Линолеум Л 2		15,3	Водоэмульсион. покраска		45,0	Водоэмульсион. покраска						S=1,6 м²*
225	Кабинет терапевта	15,3	Линолеум Л 2		15,3	Водоэмульсион. покраска		41,8	Водоэмульсион. покраска						S=1,6 м²*
226	Кабинет онколога	16,6	Керамическая плитка К4		16,6	Водоэмульсион. покраска		43,0	Водоэмульсион. покраска						S=1,6 м
227	Кабинет гинеколога	15,9	Линолеум Л 2		15,9	Водоэмульсион. покраска		43,2	Водоэмульсион. покраска						S=1,6 м²*
228	Процедурная гинеколога	18,2	Керамическая плитка К4	~~Керамическая плитка К2~~	18,2	Масляная покраска		48,3	Глазурованная плитка						
229	Грязная перевязочная травмотолога	18,2	Керамическая плитка К4		18,2	Масляная покраска		45,0	Глазурованная плитка						
230	Кабинет травмотолога	15,9	Линолеум Л 2		15,9	Водоэмульсион. покраска		41,3	Водоэмульсион. покраска						S=1,6 м²*
231	Гипсовая	18,2	Керамическая плитка К2		18,2	Масляная покраска		45,0	Глазурованная плитка						
232	Кабинет ЭКГи ВЭМ	15,9	Линолеум Л 1		15,9	Водоэмульсион. покраска		43,2	Водоэмульсион. покраска						S=1,6 м²*
233	Кабинет кардиолога	17,8	Линолеум Л 1		17,8	Водоэмульсион. покраска		43,1	Водоэмульсион. покраска						S=1,6 м
234	Комната уборочного инвентаря	2,0	Керамическая плитка К3		2,0	Водоэмульсион. покраска		15,2	Глазурованная плитка						
235	Склад гл. медсестры	15,4	Линолеум Л 1		15,4	Водоэмульсион. покраска		20,2	Водоэмульсион. покраска		29,9	Масляная покраска	1800		
236	Тёмная комната офтальмолога	13,6	Линолеум Л 1		13,6	Водоэмульсион. покраска		47,6	Водоэмульсион. покраска						см.пр. 1
237	Кабинет офтальмолога	18,9	Линолеум Л 1		18,9	Водоэмульсион. покраска		46,2	Водоэмульсион. покраска						S=1,6 м²*
238	Доврачебный кабинет	14,5	Линолеум Л 1		14,5	Водоэмульсион. покраска		44,1	Водоэмульсион. покраска						S=1,6 м²*
	Физиоотделение														
239	Пост медсестры	4,6	Линолеум Л 1		4,6	Водоэмульсион. покраска		13,8	Водоэмульсион. покраска						
239а	Комната для просушки подкладок	3,4	Линолеум Л 1		3,4	Водоэмульсион. покраска		8,7	Водоэмульсион. покраска		12,1	Глазурованная плитка	1800		
240	Комната светолечения	10,5	Линолеум Л 1		10,5	Водоэмульсион. покраска		34,2	Водоэмульсион. покраска						
241	Комната электролечения	12,1	Линолеум Л 1		12,1	Водоэмульсион. покраска		36,9	Водоэмульсион. покраска						
242	Комната лазеротерапии	13,3	Линолеум Л 1		13,3	Водоэмульсион. покраска		39,2	Водоэмульсион. покраска						
243	Комната парафинотерапии	13,3	Линолеум Л 1		13,3	Водоэмульсион. покраска		39,2	Водоэмульсион. покраска						S=1,6 м²*

* В местах установки раковин предусмотреть отделку глазурованной плиткой на выс. 1,6 м и шир. 1 м

1. Стены и потолки темных кабин при кабинетах офтальмологии должны покрываться черной матовой краской.

Взам. инв. № | Подпись и дата | Инв.№ подл.

Изм.	Кол.уч.	Лист	№ док.	Подпись	Дата
ГИП		Храмов А.А.			
Исполн.		Потмасова О.Н.			
Проверил		Манахова Е.Б.			
Н. контр.		Храмов А.А.			

1333 - 1 - АС

Строительство районной поликлиники на 200 посещений в смену в с. Федоровка Теректинского района Западно-Казахстанской области.

Стадия	Лист	Листов
РП	62	

Ведомость отделки помещений. 2 этаж (продолжение) - помещения 222 - 243

ТОО "Кульман" г. Уральск.

Копировал:

Формат А3

ВЕДОМОСТЬ ОТДЕЛКИ ПОМЕЩЕНИЙ (ПРОДОЛЖЕНИЕ)

№ п.п	Наименование помещения	Пол			Потолок			Стены или перегородки			Низ стен или перегородок (панель)				Примечание
		Площадь	Вид отделки	Цвет	Площадь	Вид отделки	Цвет	Площадь	Вид отделки	Цвет	Площадь	Вид отделки	Высота мм	Цвет	
2 этаж															
244	Комната приготовления парафина	3,6	Керамическая плитка К2		3,6	Водоэмульсион. покраска		8,3	Водоэмульсион. покраска		12,4	Глазурованная плитка	1800		
245	Коридор физиоотделения	13,8	Линолеум I		13,8	Водоэмульсион. покраска		45,4	Водоэмульсион. покраска						
246	Кабинет физиотерапевта	15,9	Линолеум I		15,9	Водоэмульсион. покраска		44,5	Водоэмульсион. покраска						S=1,6 м^2*
247	Склад	7,9	Линолеум I		7,9	Водоэмульсион. покраска		13,2	Водоэмульсион. покраска		18,0	Масляная покраска	1800		
247а	Склад	7,8	Линолеум I		7,8	Водоэмульсион. покраска		11,4	Водоэмульсион. покраска		16,2	Масляная покраска	1800		
248	Кабинет старшей медсестры	18,8	Линолеум I		18,8	Водоэмульсион. покраска		44,3	Водоэмульсион. покраска						S=1,6 м^2*
249	Предлифтовая	20,2	Керамическая плитка К2		20,2	Водоэмульсион. покраска		53,0	Водоэмульсион. покраска						
249а	Помещение лифта № 1	4,7	-		4,7	-									
249б	Помещение лифта № 1	2,6	-		2,6	-									
	Административные помещения														
250	Кабинет глав. бухгалтера	14,1	Линолеум I		14,1	Водоэмульсион. покраска		41,9	Водоэмульсион. покраска						
251	Касса	4,8	Линолеум I		4,8	Водоэмульсион. покраска		23,0	Водоэмульсион. покраска						
252	Коридор	52,1	Керамическая плитка К2		52,1	Подвесной потолок "Армстронг"		135,9	Водоэмульсион. покраска						
253	Коридор	132,9	Керамическая плитка К2		132,9	Подвесной потолок "Армстронг"		157,0	Водоэмульсион. покраска						
254	Бухгалтерия	27,0	Линолеум I		27,0	Водоэмульсион. покраска		55,4	Водоэмульсион. покраска						
255	Кабинет зав женской консультации	17,6	Линолеум I		17,6	Водоэмульсион. покраска		47,1	Водоэмульсион. покраска						
256	Коридор	104,8	Керамическая плитка К2		104,8	Подвесной потолок "Армстронг"		146,5	Водоэмульсион. покраска						S=1,6 м^2*
257	Комната гигиены женщин	4,4	Керамическая плитка К3		4,4	Водоэмульсион. покраска		24,2	Глазурованная плитка						
258	Санузел мужской	4,5	Керамическая плитка К3		4,5	Водоэмульсион. покраска		25,2	Глазурованная плитка						
259	Санузел персонала женский	11,2	Керамическая плитка К3		11,2	Водоэмульсион. покраска		38,6	Глазурованная плитка						
260	Санузел персонала мужской	11,5	Керамическая плитка К3		11,5	Водоэмульсион. покраска		37,5	Глазурованная плитка						
261	Кабинет зам. гл. врача по экономике	13,1	Линолеум I		13,1	Водоэмульсион. покраска		42,9	Водоэмульсион. покраска						S=1,6 м^2*
262	Кабинет гл. врача	25,6	Линолеум I		25,6	Водоэмульсион. покраска		51,2	Водоэмульсион. покраска						S=1,6 м^2*
263	Приёмная	13,0	Линолеум I		13,0	Водоэмульсион. покраска		38,6	Водоэмульсион. покраска						
264	Зам. гл. врача по терапии	14,2	Линолеум I		14,2	Водоэмульсион. покраска		38,4	Водоэмульсион. покраска						S=1,6 м^2*
265	Конференцзал	63,9	Ламинат Лм		63,9	Водоэмульсион. покраска		79,6	Водоэмульсион. покраска						

* В местах установки раковин предусмотреть отделку глазурованной плиткой на выс. 1,6 м и шир. 1 м

Взам. инв. №

Подпись и дата

Инв. № подл.

Изм.	Кол.уч.	Лист	№ док.	Подпись	Дата
ГИП		Храмов А.А.			
Исполн.		Поварова О.Н.			
Проверил		Манахова Е.Б.			
Н. контр.		Храмов А.А.			

1333 - 1 - АС

Строительство районной поликлиники на 200 посещений в смену в с. Федоровка Теректинского района Западно-Казахстанской области.

Стадия	Лист	Листов
РП	63	

Ведомость отделки помещений. 2 этаж (продолжение) - помещения 244 - 265

ТОО "Кульман" г. Уральск.

Копировал:

Формат А3

ВЕДОМОСТЬ ОТДЕЛКИ ПОМЕЩЕНИЙ (ПРОДОЛЖЕНИЕ)

№ п.п	Наименование помещения	Пол			Потолок			Стены или перегородки			Низ стен или перегородок (панель)				Примечание
		Площадь	Вид отделки	Цвет	Площадь	Вид отделки	Цвет	Площадь	Вид отделки	Цвет	Площадь	Вид отделки	Высота мм	Цвет	
2 этаж															
266	Методический кабинет	18,0	Линолеум Л 1		18,0	Водоэмульсион. покраска		45,5	Водоэмульсион. покраска						
267	Зам. гл. врача по педиатрии	17,2	Линолеум Л 1		17,2	Водоэмульсион. покраска		47,9	Водоэмульсион. покраска						S=1,6 м^2*
268	Прививочный кабинет АКДС взрослых	13,0	Керамическая плитка К2		13,0	Масляная покраска		43,7	Глазурованная плитка						
269	Картотека	13,6	Линолеум Л 1		13,6	Масляная покраска		40,8	Глазурованная плитка						S=1,6 м^2*
270 270а	Коридор	59,8+125,6	Керамическая плитка К2		59,8+125,6	Подвесной потолок "Армстронг"		299,9	Водоэмульсион. покраска						
271	Санузел для посетителей	13,3	Керамическая плитка К3		13,3	Водоэмульсион. покраска		55,4	Глазурованная плитка						
272	Кладовая	3,5	Керамическая плитка К2		3,5	Водоэмульсион. покраска		8,4	Водоэмульсион. покраска		12,2	Масляная покраска	1800		
273	Санузел для посетителей	14,1	Керамическая плитка К3		14,1	Водоэмульсион. покраска		57,2	Глазурованная плитка						
	Отделение дневного стационара и гинекологии														
274	Кабинет терапевта	18,6	Линолеум Л 1	~~Керамическая плитка К2~~	18,6	Водоэмульсион. покраска		48,3	Водоэмульсион. покраска						S=1,6 м^2*
275	Кабинет врача ВОП	18,6	Линолеум Л 1	~~Керамическая плитка К2~~	18,6	Водоэмульсион. покраска	~~Масляная покраска~~	48,6	Водоэмульсион. покраска	~~Глазурованная плитка~~					
276	Кабинет медсестры ВОП	17,0	Линолеум Л 1		17,0	Водоэмульсион. покраска		44,4	Водоэмульсион. покраска						S=1,6 м^2*
277	Кабинет зав. дневным стационаром	17,0	Линолеум Л 1		17,0	Водоэмульсион. покраска		46,3	Водоэмульсион. покраска						S=1,6 м^2*
278	Палата дневного стационара № 1	28,5	Линолеум Л 1		28,5	Водоэмульсион. покраска		61,5	Водоэмульсион. покраска						
279	Шлюз (4шт)	2,5x4=10,0	Керамическая плитка К2		2,5x4=10,0	Водоэмульсион. покраска		11,8x4=47,2	Водоэмульсион. покраска						
280	Санузел (4 шт)	2,7x4=10,8	Керамическая плитка К3		2,7x4=10,8	Водоэмульсион. покраска		18,1x4=72,4	Глазурованная плитка						
281	Палата дневного стационара № 2	26,5	Линолеум Л 1		26,5	Водоэмульсион. покраска		56,2	Водоэмульсион. покраска						
282	Палата дневного стационара № 3	27,1	Линолеум Л 1		27,1	Водоэмульсион. покраска		56,8	Водоэмульсион. покраска						
283	Палата дневного стационара № 4	28,5	Линолеум Л 1		28,5	Водоэмульсион. покраска		61,5	Водоэмульсион. покраска						
284	Процедурная дневного стационара	15,9	Керамическая плитка К2	~~Линолеум Л 1~~	15,9	Масляная покраска	~~Водоэмульсион. покраска~~	45,1	Глазурованная плитка	~~Водоэмульсион. покраска~~					~~S=1,6 м^2*~~
285	Кабинет гинеколога	18,2	Линолеум Л 1		18,2	Водоэмульсион. покраска		45,6	Водоэмульсион. покраска						S=1,6 м^2*
286	Процедурная гинеколога	20,3	Керамическая плитка К2		20,3	Масляная покраска		50,4	Глазурованная плитка						
287	Кабинет планирования семьи	16,5	Линолеум Л 1		16,5	Водоэмульсион. покраска		45,7	Водоэмульсион. покраска						S=1,6 м^2*
288	Лестничная клетка № 3	18,3	Керамическая плитка К2		18,3	Водоэмульсион. покраска		66,0	Водоэмульсион. покраска						См. пр. 1

* В местах установки раковин предусмотреть отделку глазурованной плиткой на выс. 1,6 м и шир. 1 м

1. Вертикальные поверхности ступеней лестницы № 3 облицевать керамической плиткой S = 2,2 м2 и выполнить сапожок h = 0,15м, S = 1,7 м2

Взам. инв. №

Подпись и дата

Инв.№ подл.

Изм.	Кол.уч.	Лист	№ док.	Подпись	Дата
ГИП		Храмов А.А.			
Исполн.		Петрдасева О.Н.			
Проверил		Манахова Е.Б.			
Н. контр.		Храмов А.А.			

1333 - 1 - АС

Строительство районной поликлиники на 200 посещений в смену в с. Федоровка Теректинского района Западно-Казахстанской области.

Стадия	Лист	Листов
РП	64	

Ведомость отделки помещений. 2 этаж (продолжение) - помещения 266 - 288

ТОО "Кульман" г. Уральск.

Копировал:

Формат А3

ВЕДОМОСТЬ ОТДЕЛКИ ПОМЕЩЕНИЙ (ОКОНЧАНИЕ)

№ п.п	Наименование помещения	Пол			Потолок			Стены или перегородки			Низ стен или перегородок (панель)				Примечание
		Площадь	Вид отделки	Цвет	Площадь	Вид отделки	Цвет	Площадь	Вид отделки	Цвет	Площадь	Вид отделки	Высота мм	Цвет	
2 этаж (итоговый)															
289	Серверная	18,8	Линолеум1		18,8	Водоэмульсион. покраска		52,8	Водоэмульсион. покраска						
	ИТОГО:	1881,01		ИТОГО:	1881,1		ИТОГО:	4424,4		ИТОГО:	136,8			ИТОГО:	
	в т ч:	832,8	Керамическая плитка К2	в т ч:	1099,4	Водоэмульсион. покраска	в т ч:	3321	Водоэмульсион. покраска	в т ч:	112,3	Масляная покраска			Глазурованная плитка
		89,7	Керамическая плитка К3		239,3	Масляная покраска		1050,6	Глазурованная плитка		24,5	Глазурованная плитка			47,0
		53,0	Керамическая плитка К4		535,0	Подвесной потолок "Армстронг"									
		772,0	Линолеум1		7,3	-									
		62,4	Линолеум2												
		63,9	Ламинат Лм												
		7,3	-												
	Машинное отделение	19,6	Бетон Б1		19,6	Масляная покраска		55,2	Масляная покраска						
Итого по всем этажам															
	ИТОГО:	5644,6		ИТОГО:	5646,1		ИТОГО:	12346,8		ИТОГО:	751,5			ИТОГО:	
	в т ч:	889,1	Керамическая плитка К	в т ч:	3316	Водоэмульсион. покраска	в т ч:	7773,7	Водоэмульсион. покраска	в т ч:	562,6	Масляная покраска			Глазурованная плитка
		17,4	Керамическая плитка К1		559,5	Извест. побелка		1336,9	Извест. побелка		188,9	Глазурованная плитка			88,0
		2039,0	Керамическая плитка К2		646,0	Масляная покраска		2954,9	Глазурованная плитка						
		215,0	Керамическая плитка К3		1101,2	Подвесной потолок "Армстронг"	в т ч:	177,7	Баритовая штукатурка						
		107,5	Керамическая плитка К4		21,9			55,2	Масляная покраска						
		345,4	Линолеум Л			-	в т ч:	49,2	Водоэмульсион. покраска по ГВЛ						
		1229,0	Линолеум Л1												
		101,0	Линолеум Л 2												
		63,9	Ламинат Лм												
		595,8	Бетон												
		19,6	Бетон Б1												
		21,9	-												

* В местах установки раковин предусмотреть отделку глазурованной плиткой на выс. 1,6 м и шир. 1 м

Взам. инв. №

Подпись и дата

Инв. № подл.

Изм.	Кол.уч.	Лист	№ док.	Подпись	Дата
ГИП		Храмов А.А.			
Исполн.		Погодаева О.Н.			
Проверил		Манахова Е.Б.			
Н. контр.		Храмов А.А.			

1333 - 1 - АС

Строительство районной поликлиники на 200 посещений в смену в с. Федоровка Теректинского района Западно-Казахстанской области.

Стадия	Лист	Листов
РП	65	

Ведомость отделки помещений. - помещение 289. Итоговая

ТОО "Кульман" г. Уральск.

Копировал:

Формат А3

Спецификация.

Марка поз.	Обозначение	Наименование	Кол-во шт.	Масса ед. кг	Примечание
		Монолитное перекрытие МУ 3			
С1	Даный лист	Сетка С 1	1	22,8	
1	ГОСТ 34028-2016	Ø 8 А240 L=1550	19	0,61	
2	то же	Ø 8 А240 L= 1790	16	0,70	
К1	Даный лист	Каркас К1	4	8,1	
3	ГОСТ 34028-2016	Ø 16 А400 L=2800	1	4,42	
4	то же	Ø 10 А400 L=2800	1	1,72	
5	- // -	Ø 8 А240 L=180	28	0,07	
		Отдельные стержни.			
6	- // -	Ø 8 А240 L=160	40	0,06	
К2	Даный лист	Каркас К2	4	4,83	
7	ГОСТ 34028-2016	Ø 16 А400 L=1660	1	2,62	
8	то же	Ø 10 А400 L=1660	1	1,02	
9	- // -	Ø 8 А240 L=180	17	0,07	
		Отдельные стержни			
10	- // -	Ø 8 А240 L=160	24	0,06	
		Материалы			
		Бетон кл. С 12/15 м3	0,53		
		Монолитное перекрытие МУ 4			
С1	Даный лист	Сетка С 1	1	22,2	
1	ГОСТ 34028-2016	Ø 8 А240 L=1100	26	0,43	
2	то же	Ø 8 А240 L= 2550	11	1,0	
К1	Даный лист	Каркас К1	4	10,43	
3	ГОСТ 34028-2016	Ø 16 А400 L=3605	1	5,69	
4	то же	Ø 10 А400 L=3605	1	2,22	
5	- // -	Ø 8 А240 L=180	36	0,07	
		Отдельные стержни.			
6	- // -	Ø 8 А240 L=160	52	0,06	
К2	Даный лист	Каркас К2	4	3,6	
7	ГОСТ 34028-2016	Ø 16 А400 L=1225	1	1,93	
8	то же	Ø 10 А400 L=1225	1	0,75	
9	- // -	Ø 8 А240 L=180	13	0,07	
		Отдельные стержни.			
10	- // -	Ø 8 А240 L=160	20	0,06	
		Материалы			
		Бетон кл. С 12/15 м3	0,55		

Монолитное перекрытие МУ 3

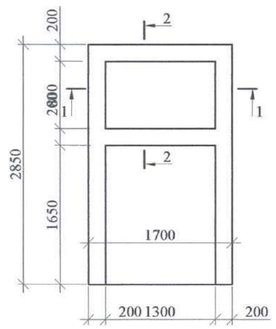

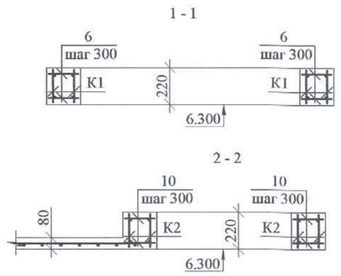

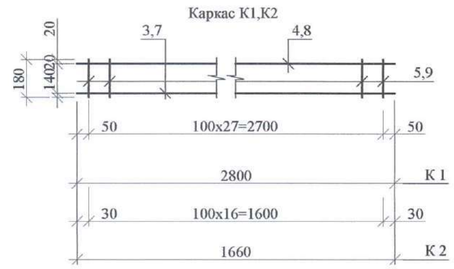

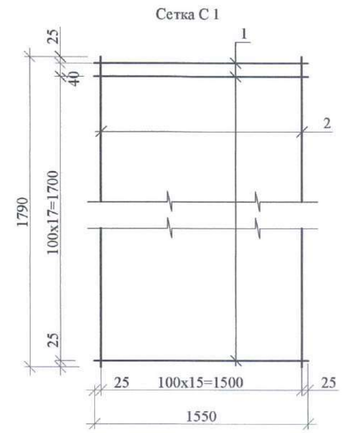

Монолитное перекрытие МУ 4

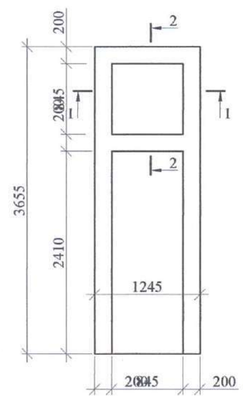

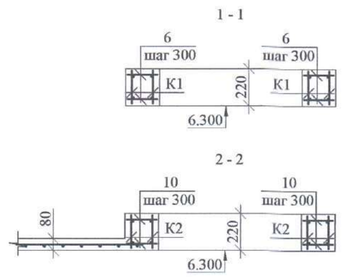

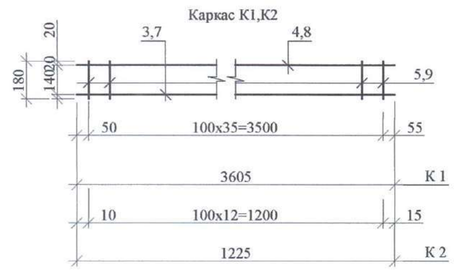

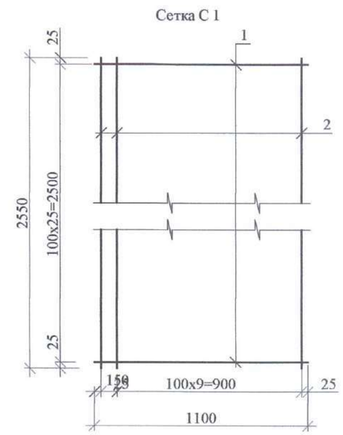

Изм.	Кол. уч.	Лист	№ докум.	Подпись	Дата	1333 - 1 - АС	
						Строительство районной поликлиники на 200 посещений в смену в с. Федоровка Теректинского района Западно-Казахстанской области.	
ГИП		Храмов А.А.				Поликлиника	Стадия: Р. П. / Лист: 66 / Листов:
Проверил		Манахова Е.Б.					
Разработал		Погодаева О.Н.					
Н. контр.		Храмов А.А.				Монолитное перекрытие МУ 3, МУ 4. Спецификация.	Т.О.О. „Кульман" г. Уральск.

Взам. инв. №

Подпись и дата

Инв.№ подл.

Копировал:

Формат А2

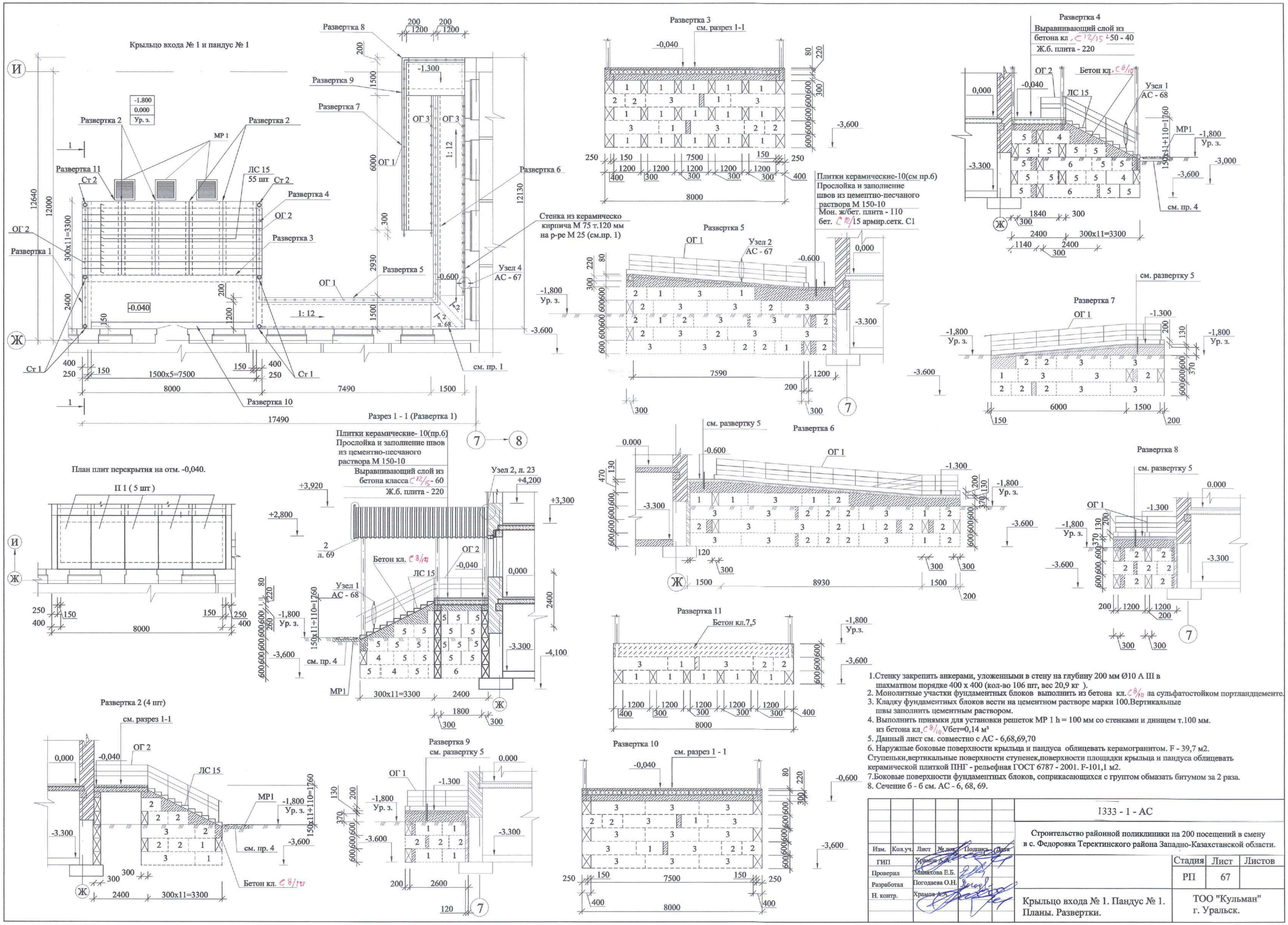

1.Стенку закрепить анкерами, уложенными в стену на глубину 200 мм Ø10 А III в шахматном порядке 400 х 400 (кол-во 106 шт, вес 20,9 кг).
2. Монолитные участки фундаментных блоков выполнить из бетона кл. С 8/10 на сульфатостойком портландцементе.
3. Кладку фундаментных блоков вести на цементном растворе марки 100.Вертикальные швы заполнить цементным раствором.
4. Выполнить приямки для установки решеток МР 1 h = 100 мм со стенками и днищем т.100 мм. из бетона кл. С 8/10 Vбет=0,14 м³
5. Данный лист см. совместно с АС - 6,68,69,70
6. Наружные боковые поверхности крыльца и пандуса облицевать керамогранитом. F - 39,7 м2. Ступеньки,вертикальные поверхности ступенек,поверхности площадки крыльца и пандуса облицевать керамической плиткой ПНГ - рельефная ГОСТ 6787 - 2001. F-101,1 м2.
7.Боковые поверхности фундаментных блоков, соприкасающихся с грунтом обмазать битумом за 2 раза.
8. Сечение б - б см. АС - 6, 68, 69.

						1333 - 1 - АС			
Изм.	Кол.уч.	Лист	№ док.	Подпись	Дата	Строительство районной поликлиники на 200 посещений в смену в с. Федоровка Теректинского района Западно-Казахстанской области.			
ГИП		Храмов А.А.					Стадия	Лист	Листов
Проверил		Манахова Е.Б.					РП	67	
Разработал		Погодаева О.Н.				Крыльцо входа № 1. Пандус № 1. Планы. Развертки.	ТОО "Кульман" г. Уральск.		
Н. контр.		Храмов А.А.							

Формат А 2

Крыльцо входа № 1 и пандус № 1

Марка поз.	Обозначение	Наименование	Кол. шт.	Масса ед. кг.	Примечание
ЛС 15 -1	1.155-1	Ступень основная ЛС 15	55	168	
1	ГОСТ 13579-78	Фундаментный блок ФБС 12.6.3 - П	48	350	
2	..	Фундаментный блок ФБС 9.3.6 - П	63	260	
3	..	Фундаментный блок ФБС 24.3.6 - П	49	730	
4	..	Фундаментный блок ФБС 12.6.4 - П	4	480	
5	..	Фундаментный блок ФБС 9.4.6 - П	31	350	
6	..	Фундаментный блок ФБС 24.4.6 - П	3	980	
С 1	ГОСТ 23279 - 2012	Сетка С1 $\frac{6А^{400} \cdot 100}{6А^{400} \cdot 100}$ м2	27,9		
П 1	серия 1.141 - 1.60	Плита ПК 24.15 - 4Т	5	1145	
МР 1	Серия 1.100.2-5.1	Металическая решетка РН - 7.5 - 1	3	15,17	
ОГ 1		Ограждение ОГ 1	27.5 п.м	19,3	
1	ГОСТ 8732 - 78	Основание стойки Тр. Ø 45 х 4 L = 350 шт	1	1,4	
2	ГОСТ 10704 - 91	Стойка Тр. Ø 32 х 3 L = 740 шт	1	2,1	
3	ГОСТ 34028-2016	Ø 10 А240 п.м.	2	3,4	
4	ГОСТ 19903 - 2015	- 100 х 4 L = 100 шт	1	0,31	
5	ГОСТ 30245 - 2012	Поручень Тр. ▭ 50/30 х 3 п.м.	2	3,30 кг/п.м.	
6	ГОСТ 10704 - 91	Тр. Ø 32 х 3 L = 200 шт	1	2,1	
ОГ 2		Ограждение ОГ 2	11,3 п.м	15,2	
1	ГОСТ 8732 - 78	Основание стойки Тр. Ø 45 х 4 L = 350 шт	1	1,4	
2	ГОСТ 10704 - 91	Стойка Тр. Ø 32 х 3 L = 850 шт	1	2,1	
3	ГОСТ 34028-2016	Ø 10 А240 п.м.	2	3,4	
4	ГОСТ 19903 - 2015	- 100 х 4 L = 100 шт	1	0,31	
5	ГОСТ 8732 - 78	Поручень Тр.Ø 50 х 4 п.м.	1	4,54кг/п.м	
		Ограждение ОГ 3	22.7 п.м	16,5	
1	ГОСТ 30245 - 2012	Поручень Тр. ▭ 50/30 х 3 п.м.	2	3,30 кг/п.м.	
2	ГОСТ 10704 - 91	Тр. Ø 32 х 3 L = 200 шт	2	2,1	
3	ГОСТ 19904-90	- 250х10 L=350	1	4,9	
4	Фирма "HILTI"	Анкер шпилька HST M16x165	4	0,2	
	Материалы:	Бетон кл. С 8/10 на сульфатостойком портландцементе на монолитные заделки $м^3$	12,48		
		Бетон кл. С 12/15 $м^3$	5,8		
		Сечение 2 - 2			
1	ГОСТ 6727-2	Сталь рифленая 400 х 6 L = 1720	1	34,5	
2	ГОСТ 34028-2016	Ø 6 А240 L = 1720	2	0,222	
ЗД 1	серия 3.400 - 6/76	Закладная деталь МИ1 - 7 п.м.	3,44	7,3	

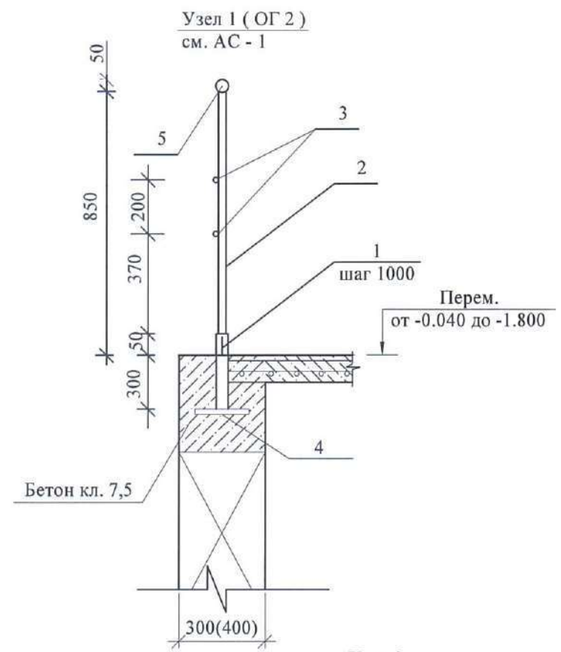

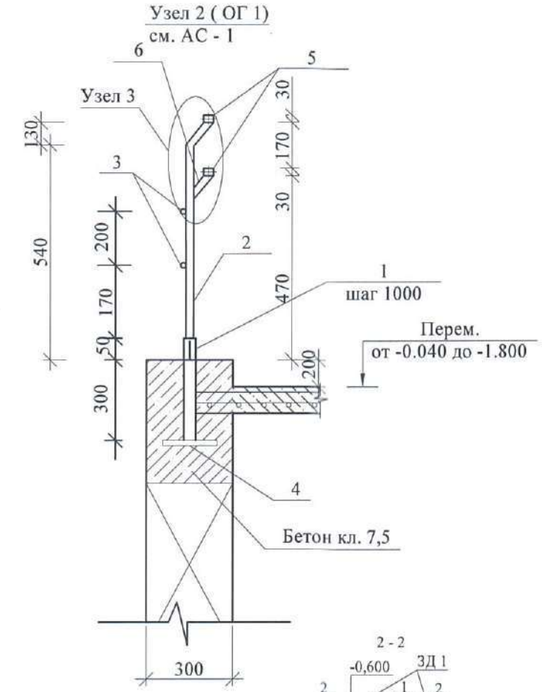

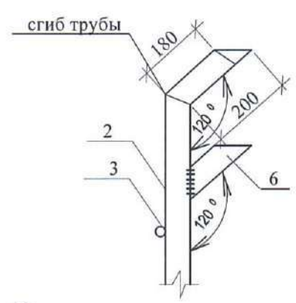

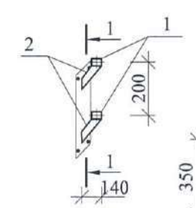

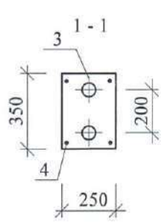

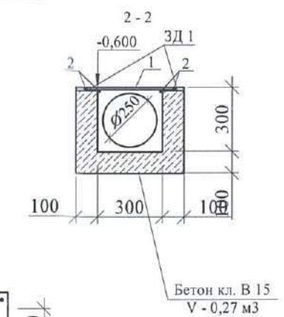

Примечания.

1. Данный лист смотреть совместно с л.АС - 6, 67,69
2. Сварку производить электродами типа Э-42 ГОСТ 9467-82*.
   Высота сварных швов - по наименьшей толщине свариваемых элементов, длина швов - по длине свариваемых элементов.
3. Все металлические элементы покрыть эмалью ПФ-133 ГОСТ 926-82* за два раза по грунтовке ГФ-021 по ГОСТ 25129-82* толщиной 0.15мм.

Изм.	Кол.уч.	Лист	№ док.	Подпись	Дата
ГИП		Храмов А.А.			
Проверил		Манахова Е.Б.			
Разработал		Погодаева О.Н.			
Н. контр.		Храмов А.А.			

1333 - 1 - АС

Строительство районной поликлиники на 200 посещений в смену в с. Федоровка Теректинского района Западно-Казахстанской области.

Стадия	Лист	Листов
РП	68	

Крыльцо № 1. Пандус №1. Спецификация. Узлы

ТОО"Кульман"

Формат А 3

Схема Ф 1

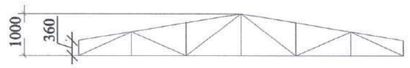

Ферма Ф 1

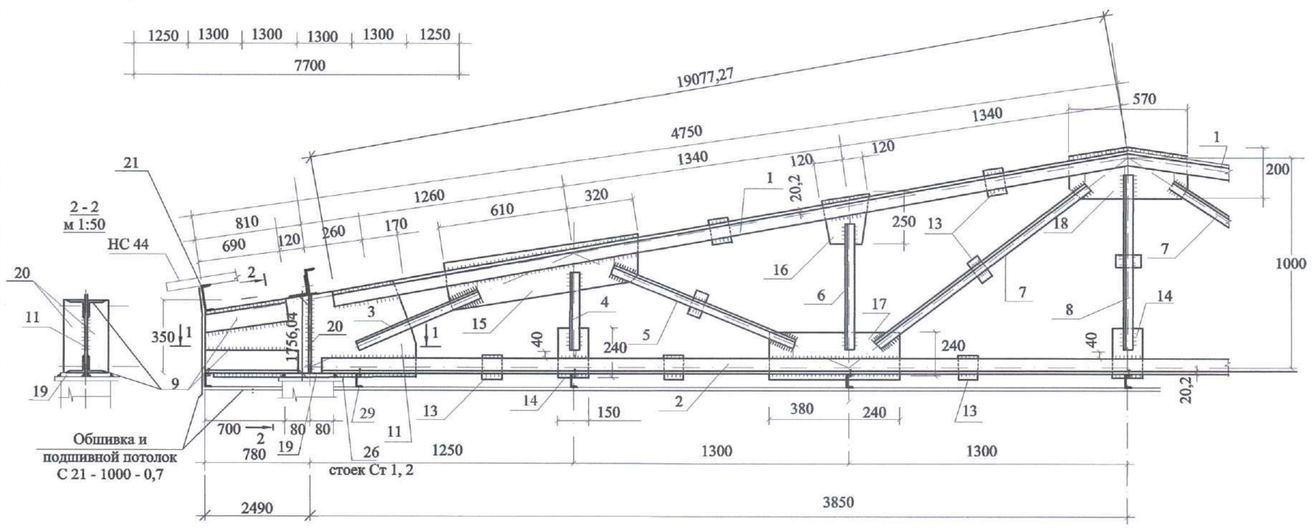

Схемы стоек

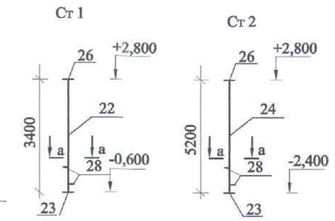

Кронштейн "КР-1"
шаг 500

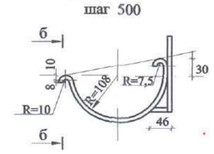

б - б

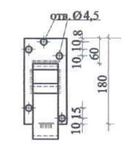

Водосточный лоток

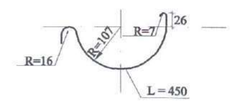

1 - 1 м 1:10

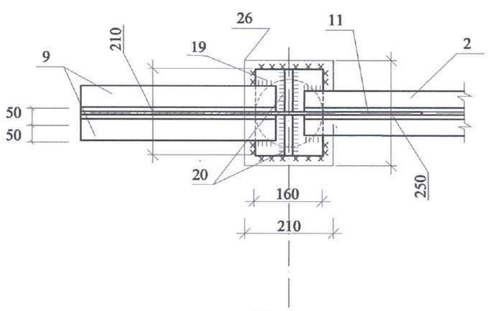

План стальных элементов
навеса крыльца № 1

3 -3

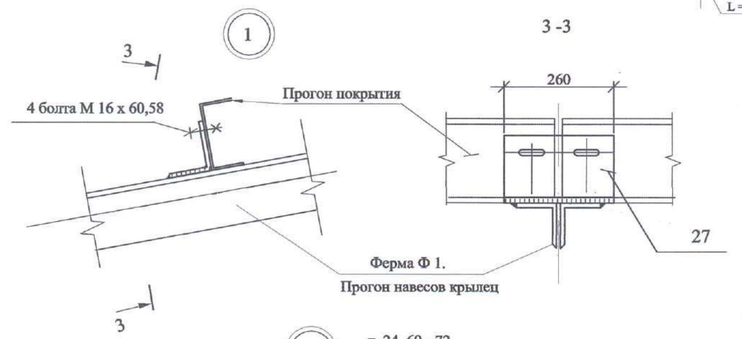

а - а м 1:20
л. 24, 69 - 72

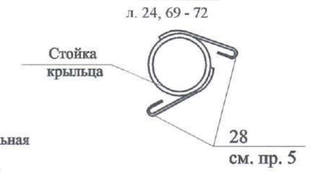

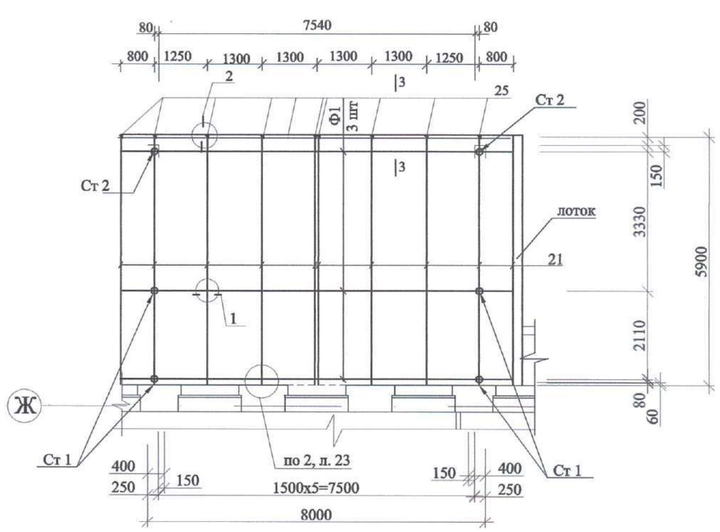

2 л. 24, 69 - 72

1. Изготовление и монтаж стальных конструкций производить в соответствии:
   СП 53-101-98, СН и П 3.03.01 -87. " Металлические конструкции".
   ГОСТ 5264-80. " Ручная дуговая сварка. Соединения сварные. Основные типы, конструктивные элементы и размеры "
2. Сварочные работы выполнять электродами Э-42 по ГОСТ 9467-76.
   Высоту сварных швов принять по наименьшей толщине свариваемых элементов.
3. Наименьшая длина сварного шва - 8 см.
4. Металоконструкции покрыть эмалью ПФ-1189 по ТУ6-10-1710-79 за 2 раза по грунтовке.
5. Анкера поз. 28 расположить рассосредоточенно не менее 4 шт на участках обетонирования стоек.

СПЕЦИФИКАЦИЯ ЭЛЕМЕНТОВ КРЫЛЬЦА

Поз.	Обозначение	Наименование	Кол-во шт.	Масса кг.ед.	Примечание
		Ферма Ф 1	3	274,1	
1	ГОСТ 8509-93*	2 ⊥L 45 х 4 L= 3900	2	21,3	
2	- // -	2 ⊥L 40 х 4 L= 7540	1	36,5	
3	- // -	2 ⊥L 45 х 4 L= 620	2	3,4	
4	- // -	- // - L= 370	2	2.0	
5	- // -	- // - L= 930	2	5,1	
6	- // -	- // - L= 600	2	3.3	
7	- // -	- // - L= 1270	2	6,9	
8	- // -	- // - L = 830	1	4.5	
9	- // -	- // - L = 70	4	0,4	
11	ГОСТ 19903-2015	— 430 х 6 L = 1500	2	30,4	
12	- // -	— 400х 6 L = 500	2	9.4	
13	- // -	— 120 х 6 L = 60	15	0.3	
14	- // -	— 150 х 6 L = 240	4	1.7	
15	- // -	— 240 х 6 L = 930	2	10,5	
16	- // -	— 240 х 6 L = 260	2	2,9	
17	- // -	— 240 х 6 L = 620	2	7.0	
18	- // -	— 200 х 6 L = 570	1	5.4	
19	- // -	- 160 х 10 L = 210	2	2,6	
20	- // -	- 160 х 10 L = 210	2	2,6	
		Вес наплавленного металла 1%		2,7	
21	ГОСТ 8240 - 97*	Прогон покрытия [12 L = 5900	9	61.4	
29	ГОСТ 8240 - 97*	Прогон подш. потолка [5 L = 5900	9	28,6	
Ст 1	Данный лист	Стойка Ст 1	4	71,4	
22	ГОСТ 10704-91	Стойка Ø 159 х 5 L =3400	1	64,6	
23	ГОСТ 19903 -2015	- 210 х 6 L =250	1	2.5	
26	ГОСТ 19903 -2015	- 210 х 10 L =250	1	4,2	
28	ГОСТ 34028-2015	Ø 8 А400 L =340	4	0,14	
Ст 2	Данный лист	Стойка Ст 2	2	105,5	
24	ГОСТ 10704-91	Стойка Ø159 х 5 L =5200	1	98,7	
23	ГОСТ 19903 -2015	- 210 х 6 L =250	1	2.5	
26	ГОСТ 19903 -2015	- 210 х 10 L =250	1	4,2	
28	ГОСТ 34028-2015	Ø 8 А400 L =340	4	0,14	
25	ГОСТ 3509 - 93*	Прогон и стойки ограждения L 45х4 п. м	28.2	2,73	
	ГОСТ 30246-94	Тонколистовая сталь с защитно-декоративн.лакокрасочн.покрытием, т. 0,7мм. м 2	4,2	5,5	Узел 2, л. 23
	ГОСТ 103-2006	-4 х 40 п.м	9,3	1,3	
		Лоток			
	ГОСТ 30246-94	Тонколистовая сталь с защитно-декоративн.лакокрасочным покрытием,т. 7 мм м 2	2,7		
	ГОСТ 103- 2006	Кронштейн -4 х 30 L=421 -4 х 60 L=221 шт	12;12	0,39;0,42	
	ГОСТ 1146 - 80*	Шурупы 1 - 4 х 50 кг		1,3	Оцинкован.
		Узел 1	30	3,5	
27	ГОСТ 8509-93*	L 100 х 6,5 ℓ = 260	1	2,7	
		Крепёжные детали			
	ГОСТ 7798-70	Болт М 16 х 60,58	2	0,13	
	ГОСТ 11371-78*	Гайка М 16,5	2	0,107	
	ГОСТ 6402-70	Шайба 16	2	0,0113	
	ГОСТ 24045-2010	Подшивной потолок С 21 - 1000 - 0,7 м 2	61,2		
	ГОСТ 24045-2010	Профлист Н 44 - 1000 - 0,8	28,1		
	ГОСТ 24454 - 80*Е	Брусок 50х50 м3	0,03		

Изм.	Кол.уч.	Лист	№ док.	Подпись	Дата
ГИП		Храмов А.А.			
Проверил		Манахова Е.Б.			
Разработал		Погодаева О.Н.			
Н. контр.		Храмов А.А.			

1333 - 1 - АС

Строительство районной поликлиники на 200 посещений в смену в с. Федоровка Теректинского района Западно-Казахстанской области.

Стадия	Лист	Листов
РП	69	

Крыльцо входы № 1.
План стальных элементов навеса.
Ферма Ф 1.

ТОО"Кульман"

Формат А 2

Крыльцо № 2, пандус № 2

План на отм. - 0.040

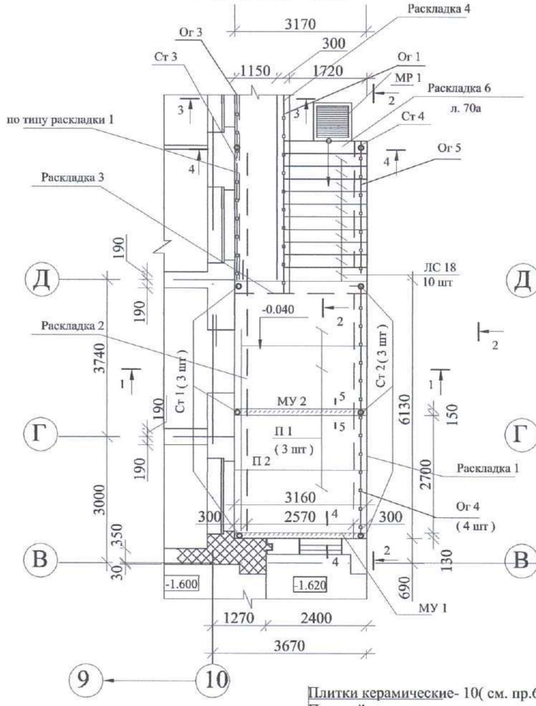

Планстальных элементов навеса

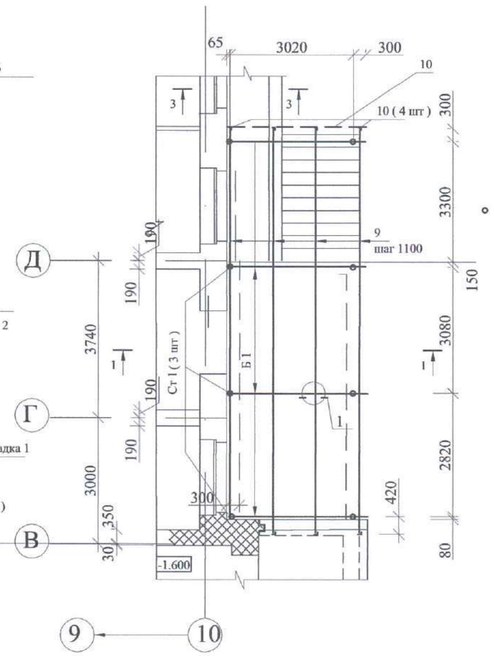

1 - 1

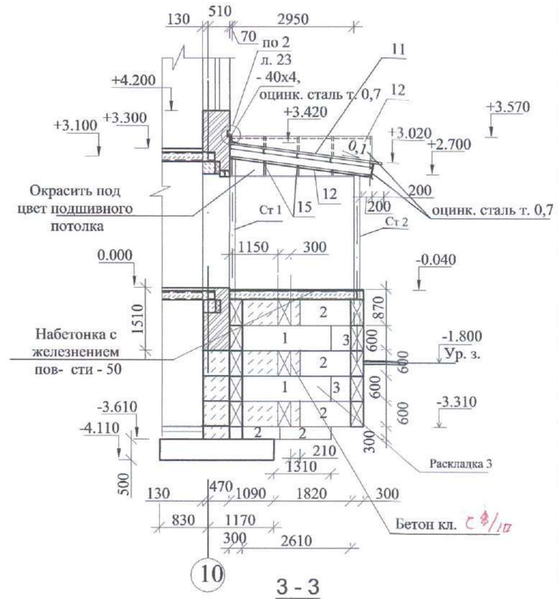

3 - 3

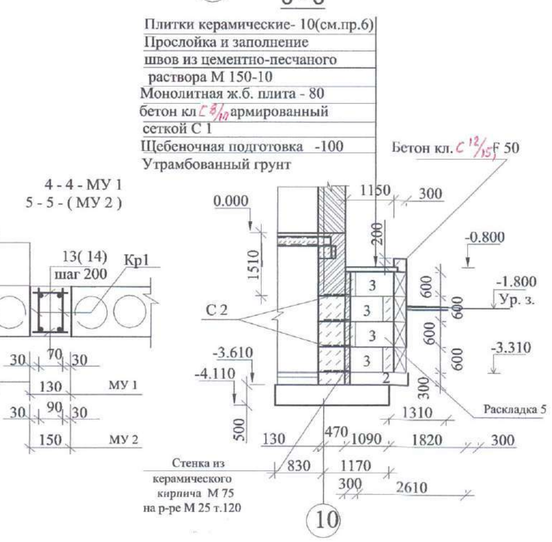

2 - 2

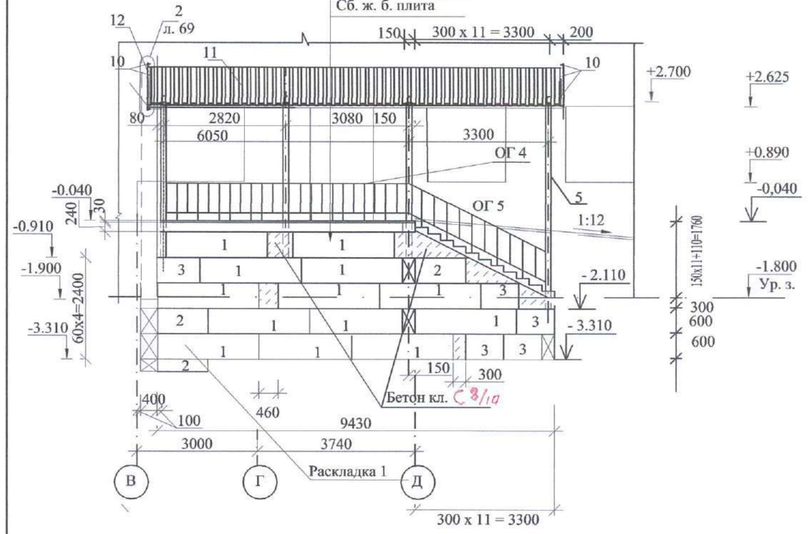

Раскладка фундаментных блоков 4

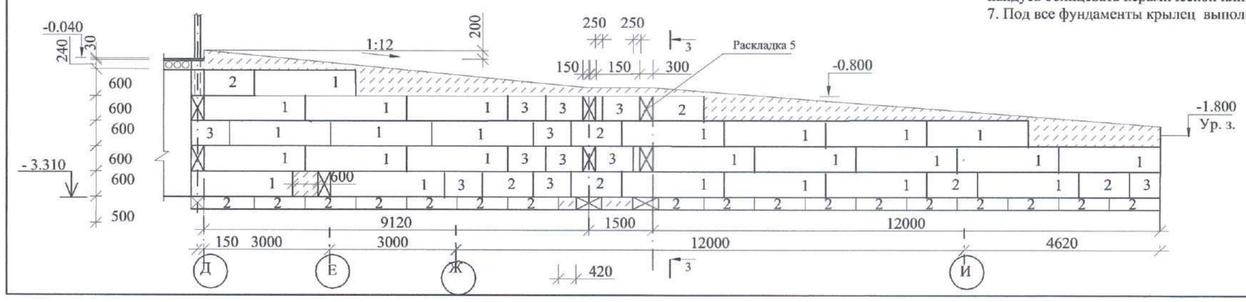

Ст 1, (Ст 2), [Ст 3], { Ст 4 }

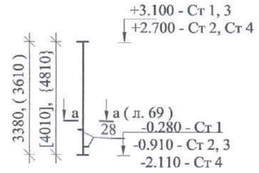

1. На сечении 2 - 2, 3 - 3 ограждение пандуса Ог 2,Ог 3 условно не показано.
2. Все фундаменты и монолитные заделки фундаментов выполнить на сульфатостойком портландцем.
3. Все металлические элементы покрыть эмалью ПФ-133 ГОСТ 925 - 82* за 2 раза по грунтовке ГФ-021 по ГОСТ 25129-82*
4. Ступень ЛС 18а выполнить монолитно по месту по типу ступени ЛС 18 по серии 1.155 - 1.
5. Расход бруска 50 х 50 согласно узла 2 на л. 69 для крепления слива ограждения навеса крыльца - 0,03 м3.
6. Наружные боковые поверхности крыльца и пандуса облицевать керамогранитом. Ступеньки,вертикальные поверхности ступенек,поверхность площадки крыльца и пандуса облицевать керамической плиткой ПНГ - рельефная ГОСТ 6787-2001.F-60,4м2.
7. Под все фундаменты крылец выполнить подготовку из ПГС т. 100 мм.

Спецификация элементов, замаркированных на листах АС - 70, 70а

Поз.	Обозначение	Наименование	Кол-во шт.	Масса ед. кг	Примечание
		Крыльцо № 2, пандус № 2			
1	ГОСТ 13579 - 80	Фундаментный блок ФБС 24.3.6 - П	58	730	см. п.13 л. 71
2	То же	Фундаментный блок ФБС 12.6.3 - П	46	350	,,
3	ГОСТ 13579 - 80	Фундаментный блок ФБС 9.3.6 -П	34	260	,,
		Бетон кл. В7,5	6,6 м3		,,
П 1	1.141 - 1. 64	Плита ПК 30.15 - 4	3	1425	
П 2	1.141 - 1. 64	Плита ПК 30.12 - 4	1	1080	
ЛС 18	1.155 - 1.1	Ступень ЛС 18	10	192	
С 2	ГОСТ 23279-2012	Сетка С 6АI 100 - 100 / 6АI 100 - 100 40 х 1550	4	27,3	
МР 1	1.100.2 - 5.1	Решётка металлическая МР 1	1	15,17	
С1	ГОСТ 23279- 2012	Сетка С 6АI 100 - 100 / 6АI 100 - 100 130 х 2280	1	130,5	
ОГ 1	АС - 67	Ограждение ОГ 1	27,3 п.м	19,3	
ОГ 3	АС - 67	Ограждение ОГ 3	19,0 п.м	16,5	
ОГ 4	1.256.1 - 2.1	Ограждение ПВ 15.9Р - 1	4	20.37	
ОГ 5	1.256.1 - 2.1	Ограждение МВ 33.18 - 33.9Р - 1	1	56.08	
		Материалы			
		Бетон кл. С 12/15 м3	2,7		см. п.13 л. 71
		Навес крыльца № 2	1521 кг		
Ст 1 (2)	Данный лист	Стойка Ст 1, (Ст 2)	3 (3)	44,8	(46,7)
4, 5	ГОСТ 10705-80	Стойка Ø 127 х 4 L =3380 (3610)	1	41,0	(43,8)
6	ГОСТ 19903 - 2015	- 150 х 6 L =150	2	1,1	
28	ГОСТ 34028 - 2016	d 8 А400 L=350	8	0,4	
Ст [3].{4}	Данный лист	Стойка [Ст 3]. {Ст 4 }	[1]. {1 }	[52,4].	{ 56,9 }
[7].{8}	ГОСТ 10705-80	Стойка Ø 127 х 4 L = [4010], {4810}	1	[48,6].	{ 53 2 }
6	ГОСТ 19903 - 2015	- 150 х 6 L =150	2	1,1	
28	ГОСТ 19903 - 2015	Ø 8 А400 L =340	4	0,14	
Б 1	ГОСТ 8240 - 97*	Балка [16 L = 4020	4	57,1	
9 (15)	ГОСТ 8240 - 97*	Прогон [12 ([8) L = 9400	4 (4)	103,2	(70,0)
10	ГОСТ 8509 - 93*	Прогоны и стойки ограждения L45 х 5 п.м	18,3	3,37	
	ГОСТ 30246-2016	Теплолистовая сталь с защитно декоративным покрытием м2	11,2	5,5	Узел 2 л. 23
	ГОСТ 103-2006	-4 х 40 п.м 10,0 1,3			
11	ГОСТ 24045 - 2010	Профлист НС 44 - 1000 - 0,7 м2	42,0	8,3	45,5кг
12	ГОСТ 24045 - 2010	Профлист С 10 - 1000 - 0,7 м2	37,0	6,5	
МУ 1(2)	Данный лист	Монолитные участки МУ 1 (2)			
Кр 1	АС - 22	Каркас Кр 1	2 (2)	9,28	
13(14)	ГОСТ 34028-2016	Ø8 АI 240 L = 110 (140)	17 (17)	0,06	
		Бетон кл. В 15	0,01	(0,011)	м3
		Узел 1	16	3,5	
27	ГОСТ 8509-93	L 100 х 6,5 ℓ = 260	1	2,7	
		Крепёжные детали			
	ГОСТ 7798-70	Болт М 16 х 60,58	2	0,13	
	ГОСТ 11371-78*	Гайка М 16,5	2	0,107	
	ГОСТ 6402-70	Шайба 16	2	0,0113	

Изм.	Кол. уч.	Лист	№ док.	Подп.	Дата
ГИП		Храмов А.А.			
Проверил		Маратова Е.Б.			
Разработал		Погодаева О.Н.			
Н. контр.		Храмов А.А.			

1333 - 1 - АС

Строительство районной поликлиники на 200 посещений в смену в с. Федоровка Теректинского района Западно-Казахстанской области.

Стадия	Лист	Листов
РП	70	

Крыльцо № 2, пандус № 2
Планы, разрезы , развёртки

ТОО "Кульман"
г. Уральск.

4 - 4

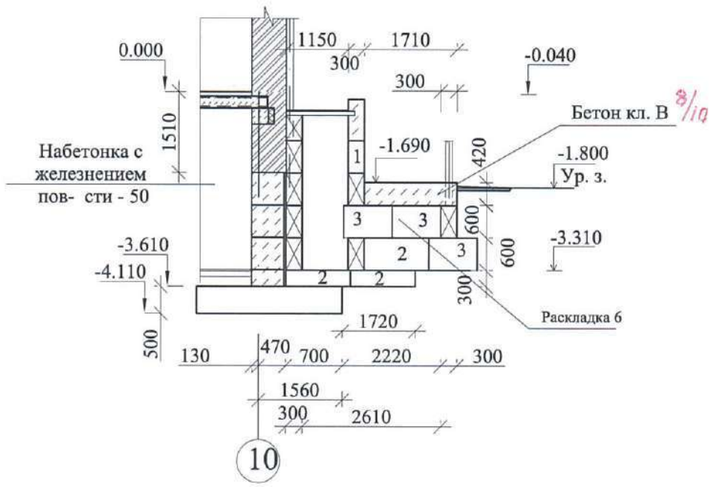

Раскладка 7

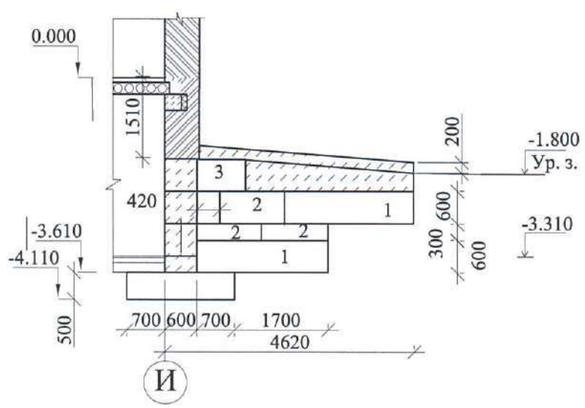

Раскладка 2

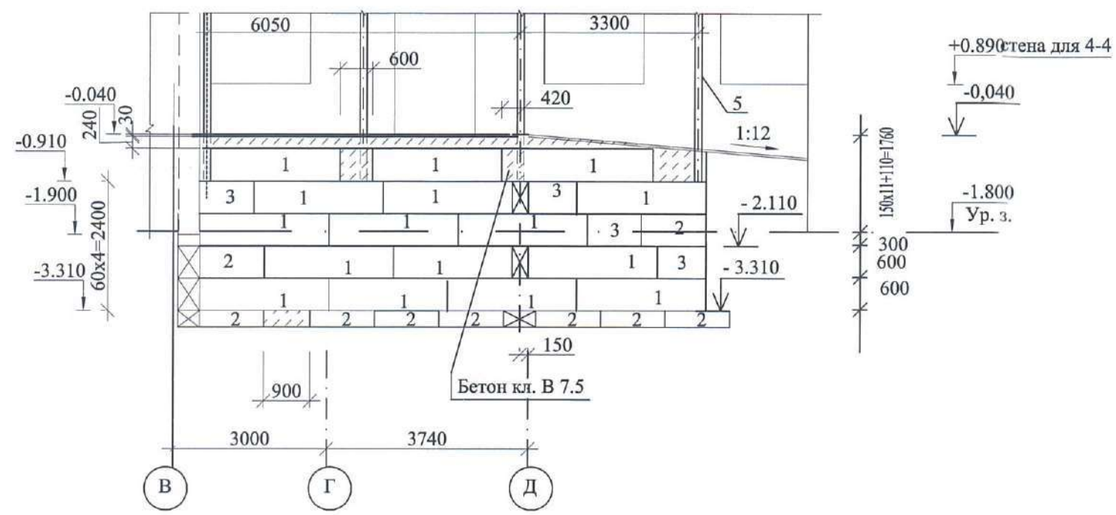

1. Данный лист см. совместно с АС - 70, 7.

Взам. инв. №	Подп. и дата	Инв. № подл.

Изм.	Кол.уч.	Лист	№ док.	Подпись	Дата	1333 - 1 - АС		
						Строительство районной поликлиники на 200 посещений в смену в с. Федоровка Теректинского района Западно-Казахстанской области.		
ГИП		Храмов А. А.				–	Стадия	Лист	Листов
Проверил		Манахова Е.Б.					РП	70а	
Разработал		Погодаева О.Н.							
Н. контр.		Храмов А. А.				Крыльцо № 2, пандус № 2 Сеч. 4 - 4, развёртка 6, 7.	ТОО "Кульман" г. Уральск	

План крыльца № 8

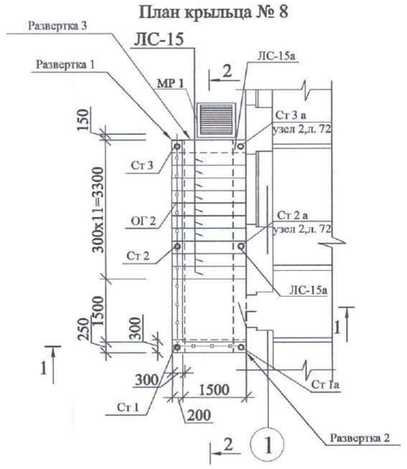

План стальных элементов навеса

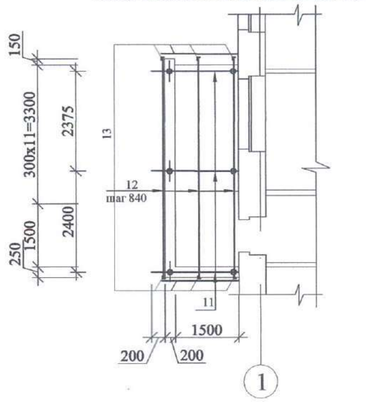

2 - 2 (Развертка 1)

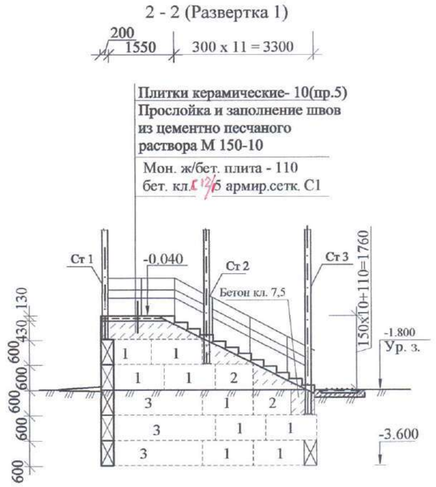

1 - 1

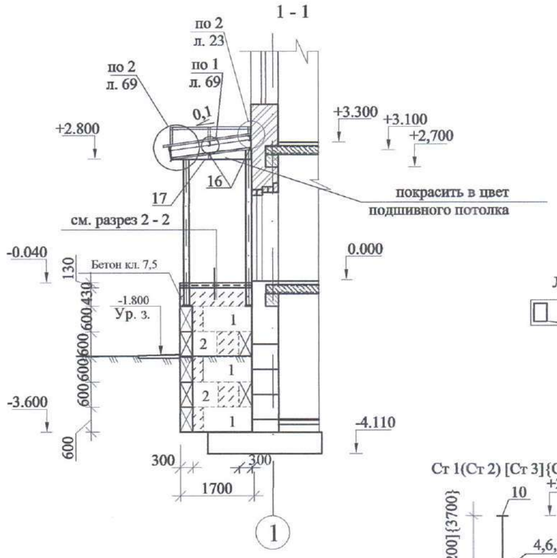

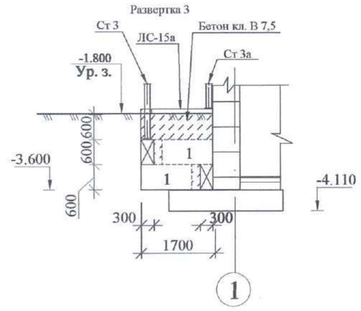

а - а

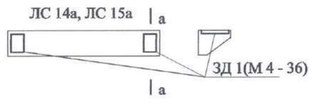

Развертка 2

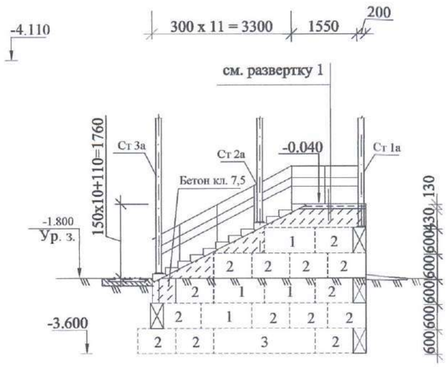

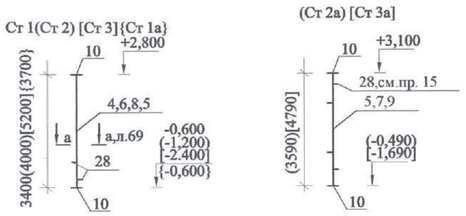

1. Монолитные участки фундаментных блоков выполнить из бетона кл. В7.5 на сульфатостойком портландцементе
2. Кладку фундаментных блоков вести на цементном растворе марки 100. вертикальные швы заполнить цементным раствором.
3. Выполнить приямок для установки решетки МР 1 h = 100 мм со стенками и днищем т.100 мм.из бетона кл.С8/10 Vбет=0,05 м³
4. Данный лист см. совместно с АС - 6,68,72.
5. Наружные боковые поверхности крыльца облицевать керамогранитом. F - 9,2 м2. Ступеньки,вертикальные поверхности ступенек,поверхность площадки крыльца облицевать керамической плиткой ПНГ - рельефная ГОСТ 6787 - 2001. F - 11,6 м2.
6. Боковые поверхности фундаментных блоков, соприкасающихся с грунтом обмазать битумом за 2 раза.
7. Кровлю выполнять из профлиста НС44-1000-0.7 по ГОСТ 24045-2010.
8. Крепление кровельных листов к обрешетке выполнять оцинкованными кровельными шурупами 1-3х25, или саморезами с прокладками.
9. Деревянные элементы крыши покрыть огнезащитной суперфосфатной обмазкой, которую изготовлять по рецепту:
   а. Суперфосфат ГОСТ 5956-78* - 70%, б. Вода - 30%.
10. Сварку производить электродами Э-42А.
11. После монтажа все металлоконструкции покрыть грунтовкой ГФ-021 за два раза.
12. Кровлю выполнить без стыков по длине листа.
13. Все фундаменты и монолитные заделки фундаментов выполнить на сульфатостойком портландцементе
14. Крепление прогонов поз. 12 к балкам поз. 11 выполнять согласно узла 1 на листе 69. Кол-во узлов - 9 шт.
15. Стойки Ст 2а,3а устанавливать в процессе кладки, закрепляя их в стену поз. 28 в кладку.
16. Расход бруска 50 х 50 согласно узла 2 на л. 69 для крепления слива ограждения навеса крыльца - 0,03 м3.

Спецификация

Марка поз.	Обозначение	Наименование	Кол. шт.	Масса ед. кг.	Примечание
		Крыльцо входа № 8			
ЛС 15	1.155-1	Ступень основная ЛС 15	10	168	
ЛС 15 а		Ступень основная ЛС 15а	2	168	
ЛС 15	1.155-1	Ступень основная ЛС 15	1	168	
М 4 - 36	1.400 - 6 / 76	Закладная деталь М 4 - 36	2	2,5	
1	ГОСТ 13579-78	Фундаментный блок ФБС 12.6.3 - П	18	350	на сульфато-стойком портландце-менте
2	..	Фундаментный блок ФБС 9.3.6 - П	18	260	
3	..	Фундаментный блок ФБС 24.3.6 - П	4	730	
С 1	ГОСТ 23279 - 2012	Сетка С1 6А240- 100 / 6 А400- 100 175х145	1	11,2	
МР 1	Серия 1.100.2-5.1	Металическая решетка РН - 7.5 - 1	1	15,17	
ОГ 2	АС- 68	Ограждение ОГ 2	8.6 п.м	19,3	
Ст1(Ст1а)	Данный лист	Стойка Ст1(Ст1а)	1(1)	45,0	(48,7)
4,5	ГОСТ 10704-91	СтойкаØ127х4 L=3400(3700)	1	41,2	(44,9)
10	ГОСТ 19903-2015	- 200х6 L=200	2	1,9	
28	Разрез а - а,АС-69	Анкер Ø 8 А400 L=350	4	0,14	
Ст2	Данный лист	Стойка Ст2	1	52,3	
6	ГОСТ 10704-91	СтойкаØ127х4 L=4000	1	48,5	
10	ГОСТ 19903-2015	- 200х6 L=200	2	1,9	
28	АС-69	Разрез а - а	4	0,14	
Ст3	Данный лист	Стойка Ст3	1	58,3	
8	ГОСТ 10704-91	СтойкаØ127х4 L=4490	1	54,5	
10	ГОСТ 19903-2015	- 200х6 L=200	2	1,9	
28	Разрез а - а,АС-69	Анкер Ø 8 А400 L=350	4	0,14	
Ст2а	Данный лист	Стойка Ст2а	1	47,4	
7	ГОСТ 10704-91	СтойкаØ127х4 L=3590	1	43,6	
10	ГОСТ 19903- 2015	- 200х6 L=200	2	1,9	
28	Разрез а - а,АС-69	Анкер Ø 8 А400 L=350	4	0,14	
Ст3а	Данный лист	Стойка Ст3а	1	61,9	
9	ГОСТ 10704-91	СтойкаØ127х4 L=4790	1	58,1	
10	ГОСТ 19903-2015	- 200х6 L=200	2	1,9	
28	Разрез а - а,АС-69	Анкер Ø 8 А400 L=350	4	0,14	
11	ГОСТ 8240-97	[10 L=2200	3	18,9	
12	ГОСТ 8639-82	□ 40х4 L=5200	3	22,4	
13	ГОСТ 3509 - 93*	∟ 45 х 4 п.м.	9	2,73	
14	ГОСТ 24045-2012	Профлист НС44-1000-0,7 м2	11,1		
	Материалы:	Бетон кл. В7,5 на сульфатостойком портландцементе на монолитные заделки м³	2,0		
		Бетон кл. С 12/15 м³	0,34		
	ГОСТ 30246-2016	Тонколистовая сталь с защитно-декоративн.лакокрасочн.покрытием, т. 0,7мм.м2	2,5	5,5	Узел 2 л. 23 13,6 кг
	ГОСТ 103-2006	-4 х 40 п.м	5,5	1,3	7,1 кг
16	ГОСТ 8240 - 93*	Прогон подш. потолка [5 L = 5200	3	25,2	
17	ГОСТ 24045-2012	Подшивной потолок С 21 - 1000 - 0,7 м 2	7,8		
	АС-69	Узел 1	9	3,5	
27	ГОСТ 8509-93	L 100 х 6,5 ℓ = 260	1	2,7	

Изм.	Кол.уч.	Лист	№ док.	Подпись	Дата
ГИП		Храмов А.А.			
Проверил		Манахова Е.Б.			
Разработал		Погодаева О.Н.			
Н. контр.		Храмов А.А.			

1333 - 1 - АС

Строительство районной поликлиники на 200 посещений в смену в с. Федоровка Теректинского района Западно-Казахстанской области.

Стадия	Лист	Листов
РП	71	

Крыльцо входа № 8

ТОО"Кульман"

Формат А 2

Крыльцо входа № 5

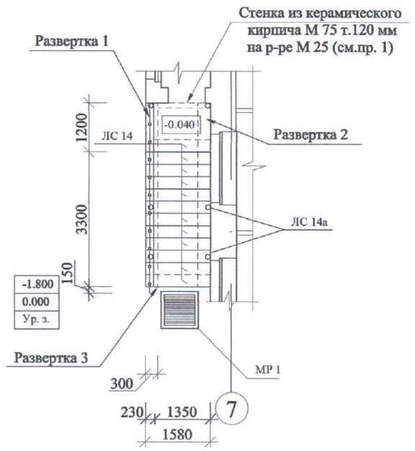

План стальных элементов навеса крыльца №5

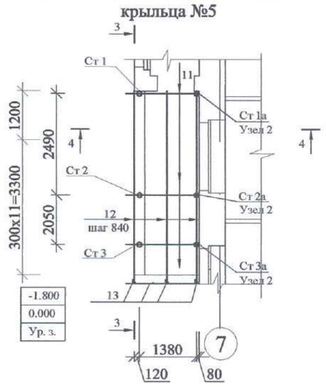

3 - 3 (развертка 1)

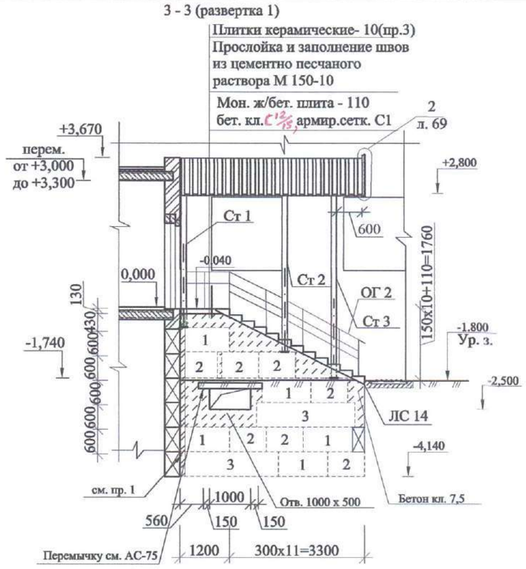

4 - 4

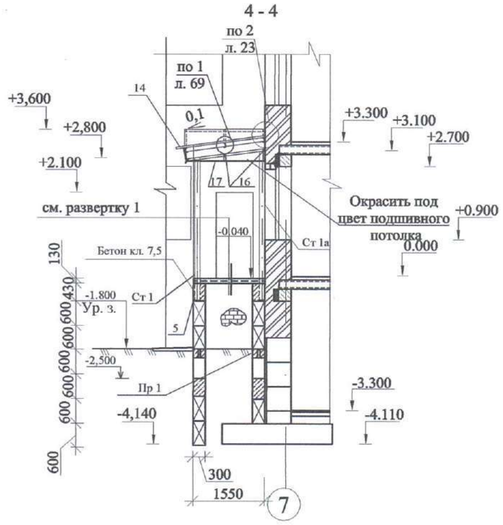

Развертка 2

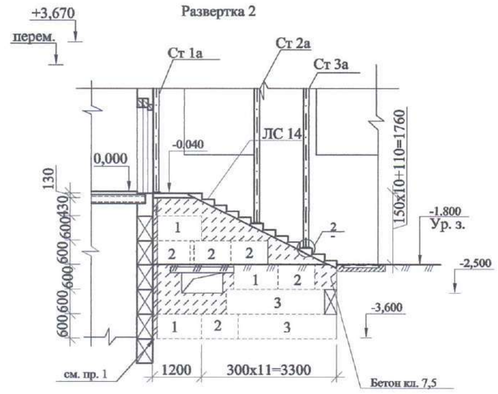

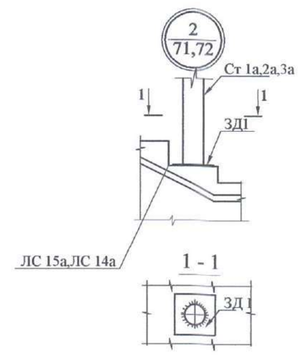

Ст 1(Ст 2) [Ст 3]

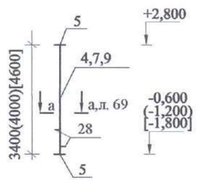

Ст 1а (Ст 2а) [Ст 3а]

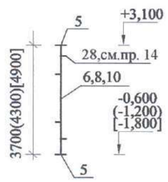

Развертка 3

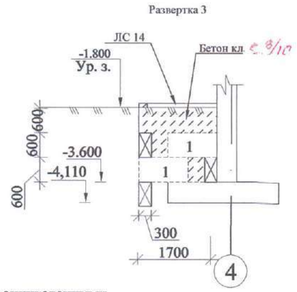

Ведомость перемычек

Марка поз.	Схема сечения
ПР-1 (1 шт)	-2,000; 1; 60

1.Стенку закрепить анкерами, уложенными в стену на глубину 200 мм Ø10 А III в шахматном порядке 400 х 400 (кол-во 23 шт, вес 2,8 кг).
2. Данный лист см. совместно с АС - 6, 68,69.
3. Наружные боковые поверхности крыльца облицевать керамогранитом. F - 5,0 м2. Ступеньки, вертикальные поверхности ступенек,поверхность площадки крыльца облицевать керамической плиткой ПНГ - рельефная ГОСТ 6787 - 2001.F - 9,6 м2.
4. Боковые поверхности фундаментных блоков, соприкасающихся с грунтом обмазать битумом за 2 раза.
5. Выполнить приямки для установки решеток МР 1 h = 100 мм со стенками и днищем т.100 мм. из бетона кл С 8/10, Vбет=0,1 м³
6. Монолитные участки фундаментных блоков выполнить из бетона кл. С 8/10 на сульфатостойком портландцементе
7. Кладку фундаментных блоков вести на цементном растворе марки 100. вертикальные швы заполнить цементным раствором.
8. Крепление кровельных листов к обрешетке выполнять оцинкованными кровельными шурупами 1-3х25, или саморезами с прокладками.
9. Деревянные элементы крыши покрыть огнезащитной суперфосфатной обмазкой, которую изготовлять по рецепту:
а. Суперфосфат ГОСТ 5956-78* - 70%, б. Вода - 30%.
10. Сварку производить электродами Э-42А.
11. После монтажа все металлоконструкции покрыть грунтовкой ГФ-021
12. Кровлю выполнить без стыков по длине листа.
13. Крепление прогонов поз. 12 к балкам поз.11 выполнять согласно узла 1 на листе 69. Кол-во узлов - 9 шт.
14.Стойки Ст 1а, 2а,3а устанавливать в процессе кладки, закрепляя их в стену их поз. 28 в кладку.
15. Расход бруска 50 х 50 согласно узла 2 на л. 69 для крепления слива ограждения навеса крыльца - 0,03 м3.

Спецификация

Марка поз.	Обозначение	Наименование	Кол. шт.	Масса ед. кг.	Примечание
1	ГОСТ 13579-78	Фундаментный блок ФБС 12.6.3 - П	10	350	на сульфато-стойком портландце-менте
2	..	Фундаментный блок ФБС 9.3.6 - П	12	260	
3	..	Фундаментный блок ФБС 24.3.6 - П	4	730	
С 1	ГОСТ 23279 - 2012	Сетка С1 6А400 - 100 / 6 А400 - 100 90х155	1	6,2	
МР 1	Серия 1.100.2-5.1	Металическая решетка РН - 7.5 - 1	1	15,17	
ОГ 2	АС-68	Ограждение ОГ 2	4,65 п.м	19,3	Общий вес 89,7 кг
Ст1	Данный лист	Стойка Ст1	1	43,1	
4	ГОСТ 10705-80	Стойка Ø127х4 L=3400	1	41,2	
5	ГОСТ 19903-2015	- 200х6 L=200	2	1,9	
28	Разрез а - а,АС-69	Анкер Ø 8 А400 L=350	4	0,14	
Ст2	Данный лист	Стойка Ст2	1	50,3	
7	ГОСТ 10705-80	Стойка Ст2Ø127х4 L=4000	1	48,4	
5	ГОСТ 19903-2015	- 200х6 L=200	2	1,9	
28	Разрез а - а,АС-69	Анкер Ø 8 А400 L=350	4	0,14	
Ст3	Данный лист	Стойка Ст3	1	57,7	
9	ГОСТ 10705-80	Стойка Ст3Ø127х4 L=4600	1	55,8	
5	ГОСТ 19903-2015	- 200х6 L=200	2	1,9	
28	Разрез а - а,АС-69	Анкер Ø 8 А400 L=350	4	0,14	
Ст1а	Данный лист	Стойка Ст1а	1	46,7	
6	ГОСТ 10705-80	Стойка Ø127х4 L=3700	1	44,8	
5	ГОСТ 19903-2015	- 200х6 L=200	2	1,9	
28	Разрез а - а,АС-69	Анкер Ø 8 А400 L=350	4	0,14	
Ст2а	Данный лист	Стойка Ст2а	1	54,0	
8	ГОСТ 10705-80	Стойка Ст2Ø127х4 L=4300	1	52,1	
5	ГОСТ 19903-2015	- 200х6 L=200	2	1,9	
28	Разрез а - а,АС-69	Анкер Ø 8 А400 L=350	4	0,14	
Ст3а	Данный лист	Стойка Ст3а	1	61,3	
10	ГОСТ 10705-80	Стойка Ст3а Ø127х4 L=4900	1	59,4	
5	ГОСТ 19903-2015	- 200х6 L=200	2	1,9	
28	Разрез а - а,АС-69	Анкер Ø 8 А400 L=350	4	0,14	
11	ГОСТ 8240-97*	[10 п.м.	5,3	8,59	
12	ГОСТ 8639-82	□ 40х4 п.м.	14,0	4,30	
13	ГОСТ 8509 - 93*	L 45 х 4 п.м.	7,9	2,73	
14	ГОСТ 24045-2010	Профлист НС44-1000-0,7 м2	8,3		
	Материалы:	Бетон кл. С 8/10 на сульфатостойком портландцементе на монолитные заделки м³	2,2		
		Бетон кл. С 12/15 м³	0,2		
	ГОСТ 30246-2016	Гонколистовая сталь с защитно-деко-ративн.лакокрасочн.покрытием, т. 0,7мм.м2	2,1	5,5	Узел 2 л. 23,11,6 кг
	ГОСТ 103-2006	- 4 х 40 п.м	4,7	1,3	6,1 кг
ЛС 14	1.155-1	Ступень основная ЛС 14	10	150	
ЛС 14 а	АС-71	Ступень основная ЛС 14а	2	150	
ЛС 14	1.155-1 (Узел 2)	Ступень основная ЛС 14	1	150	
ЗД1	1.400 - 6 / 76	Закладная деталь М 4 - 36	2	2,5	
1	1. 038.1 - 1	Перемычка 3 ПБ 16 - 37	2	102	
16	ГОСТ 8240 - 93*	Прогон подш. потолка [5 L = 5700	3	27,6	
17	ГОСТ 24045-2010	Подшивной потолок С 21 - 1000 - 0,7 м 2	7,8		
	ГОСТ 24454 - 80*Е	Брусок 50х50	0,03		
	АС-69	Узел 1	9	3,5	
27	ГОСТ 8509-93*	L 100 х 6,5 ℓ = 260	1	2,7	

1333 - 1 - АС

Строительство районной поликлиники на 200 посещений в смену в с. Федоровка Теректинского района Западно-Казахстанской области.

Изм.	Кол.уч.	Лист	№ док.	Подпись	Дата
ГИП		Храмов А.А.			
Проверил		Мацахова Е.Б.			
Разработал		Погодаева О.Н.			
Н. контр.		Храмов А.А.			

Крыльцо входа № 5

Стадия	Лист	Листов
РП	72	

ТОО "Кульман" г. Уральск.

Формат А 2

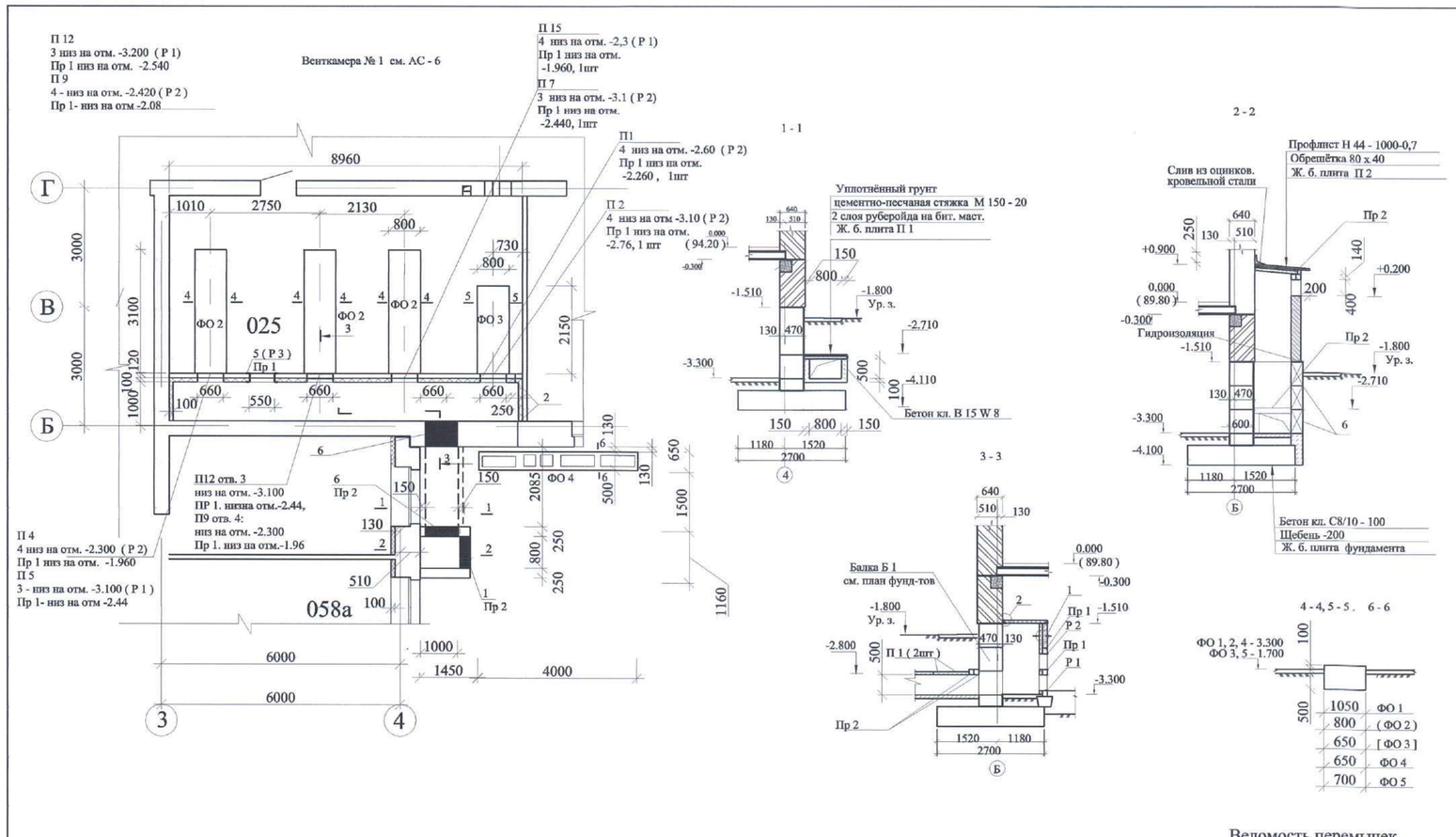

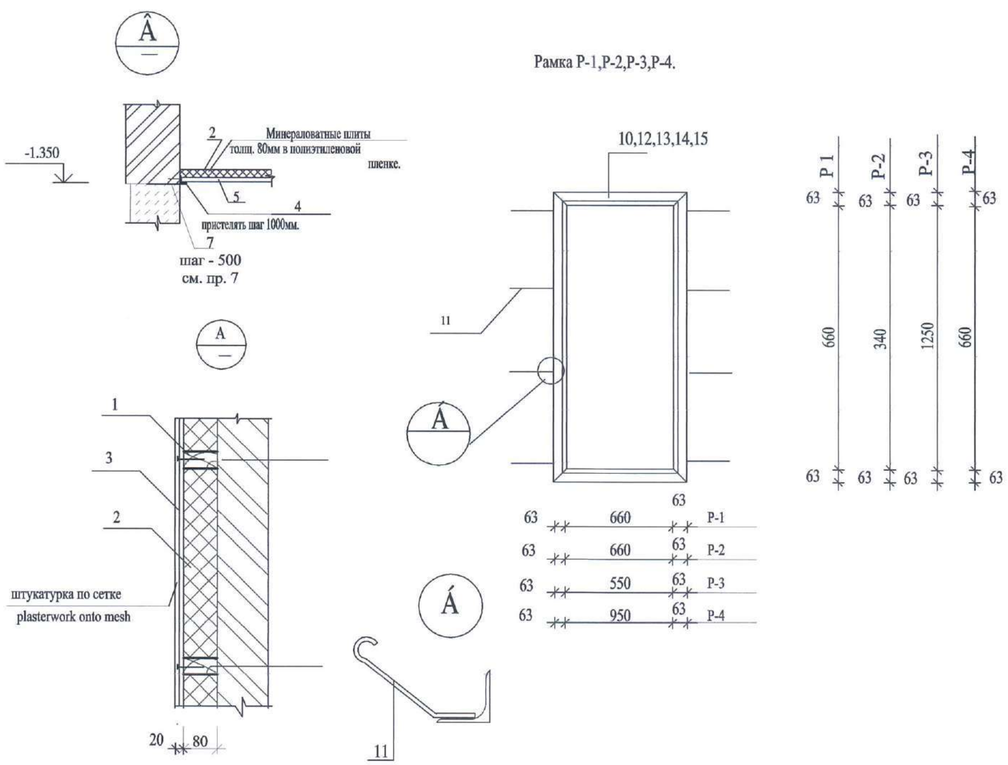

Ведомость перемычек

Марка поз.	Схема сечения
ПР-1 9 шт	-1.96 - 2.260 -2.440 - 2.760 7
ПР-2 2 шт	-2.700 +0.600 7

Таблица отверстий

№ отв.	Размеры отв. в х h	Низ на отм.	Прин. отв.
1	800 х 500	+0.200	П 1 - 9
2	30 х 150	-1.510	Конди-ционеры
3	660 х 660	-3.100	П 5, 7, 12,
4	660 х 340	-2.300 -3.100	П 4, 9 П 1,2,15
5	505 х 1255	-3.200	
6	800 х 500	- 3.300	

Спецификация

Поз.	Обозначение	Наименование	Кол Вент. камера № 1	Кол Вент. камера № 2	Масса ед.кг	Примеч.
П 1	1.243.1 - 4	Плита ПТ 8 - 11.9 шт	2	-	198	
П 2	1.243.1 - 4	Плита ПТ 12,5 - 13.13 шт	1	1	338	
П 3	3.006.1 - 8	Плита ПТ75.120.12-3 шт	-	4	260	
7	1.038.1 - 1	Перемычка 2 ПБ 10 - 1 шт	11	6	43	
8	1.038.1 - 1	Перемычка 2 ПБ 13 - 1 шт	-	4	54	
9	1.038.1 - 1	Перемычка 3 ПБ 16 - 37 шт	-	5	102	
1	ГОСТ 8486-86Е*	Бруски сеч. 80х40 пог. м	4,8	5,4		
2	ГОСТ 9573-96	Минераловатные плиты толщ. 80мм Y=125кг/м3 м2	26,6	18,8		
3	ГОСТ 5336-80*	Сетка N15-2 м2	17,8	12,7	4.0	
4	ГОСТ 8509-93*	L 63х5 п.м	8,9	6,1	4,81	
5	ГОСТ 24918-2010	Профнастил оцинков. НС35-1000-0.7 м2	2,3	4,7		
6	ГОСТ 13579 -78*	Фундаментный блок ФБС 12.6.3 - П	9	7	350	см. пр. 6
7	ГОСТ 34028 - 2016	Анкер Ø 12 А-III L = 400	20	14	0.36	
		Бетон кл. В 7,5 м3	0,3	0,5		см. пр. 6
Р-1		Решётка Р 1	4	3	15,8	
10	ГОСТ 8509-93*	L 63х5 п.м	3,2		4,81	15,4 кг
11	ГОСТ 34028 - 2016	Ø 6 А-I L=200	8		0.044	
Р-1		Решётка Р 2	3	1	11,9	
10	ГОСТ 8509-93*	L 63х5 п.м	2,5		4,81	11,5кг
11	ГОСТ 34028 - 2016	Ø 6 А-I L=200	10		0.044	
Р-3		Решётка Р 3	1	1	21,2	
10	ГОСТ 8509-93*	L 63х5 п.м	3,9		4,81	18,8 кг
11	ГОСТ 34028 - 2016	Ø 6 А-I L=200	8		0.044	
Р-4		Решётка Р-4		1	18,6	
10		L 63х5 п.м	3,8		4,81	18,3 кг
11	ГОСТ 34028 - 2016	Ø 6 А-I L=200	8		0.044	
ФО 1	Данный лист см. пр. 6	Фундамент ФО 1	-	1		2,0 м3
ФО 2	То же	Фундамент ФО 2	3	2		1,5 м3
ФО 3	”	Фундамент ФО 3	1	-		1,2 м3
ФО 4	”	Фундамент ФО 4	1	-		1,56 м3
ФО 4	”	Фундамент ФО 4	-	1		2,2 м3

1. Деревянные изделия антисептировать.
2. Металлические конструкции покрыть двумя слоями эмали ПФ-133 ГОСТ926-82* по слою грунтовки ГФ-021 по ГОСТ25129-82*.
3. Фундаменты под оборудование выполнять из бетона кл. В 15 на сульфатостойком портландцементе по подготовке из ПГС т. 100 мм.
4. Под каналом выполнить подготовку из ПГС с полной проливкой битумом
5. Данный лист см. совместно с л. АС - 74.
6. Фундаментные блоки выполнять на сульфатостойком портландцементе. Поверхности блоков, соприкасающщихся с грунтом обмазать битумом за 2 раза. Блоки устанавливать по подготовке из ПГС с проливкой битумом до. полного насыщения.
7. Выполнить выпуски анкеров (поз. 7) с последующей их приваркой к поз. 4.

Изм.	Кол. уч.	Лист	№ док.	Подп.	Дата	1333 - 1 - АС		
						Строительство районной поликлиники на 200 посещений в смену в с. Федоровка Теректинского района ЗКО.		
ГИП		Храмов А.А.				Поликлиника на 200 посещений	Стадия	Лист	Листов
Проверил		Минжова Е.Б.					РП	73	
Разработал		Погодаева О.Н.			04.21				
Н. контр.		Храмов А.А.				Венткамера № 1	ТОО "Кульман" г. Уральск.		

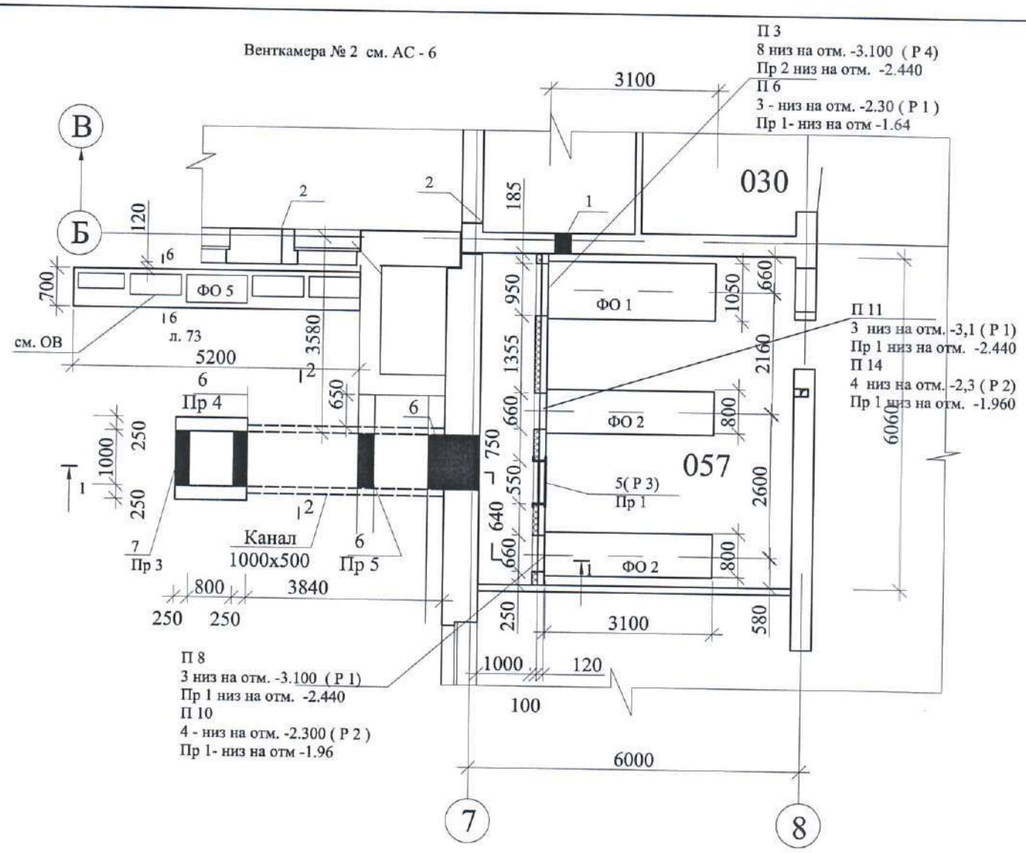

Таблица отверстий

№ отв.	Размеры отв. в х h	Низ на отм.	Прин. отв.
1	150 х 30	-1.510	Конди-ционеры
2	30 х 150		
3	660 х 660	-2.300 -3.100	П 6, 8, 11
4	660 х340	-2.300	П 14
5	505 - 1255	-3.200	
6	1000 х 500	-2.500	П 3, 6, 8, 10, 11
7	1000 х 480	+ 0.200	П 3, 6, 8, 10, 11
8	930 х 660	-3.100	П 3

Ведомость перемычек

Марка поз.	Схема сечения
ПР-1 6 шт	-1.640 -1.960 -2.440 7
ПР-2 1 шт	-2.440 8
ПР-3 1 шт	+0.600 8
ПР - 4 1 шт	- 2.000 9
ПР - 5 1 шт	- 2.000 9 8

1 - 1

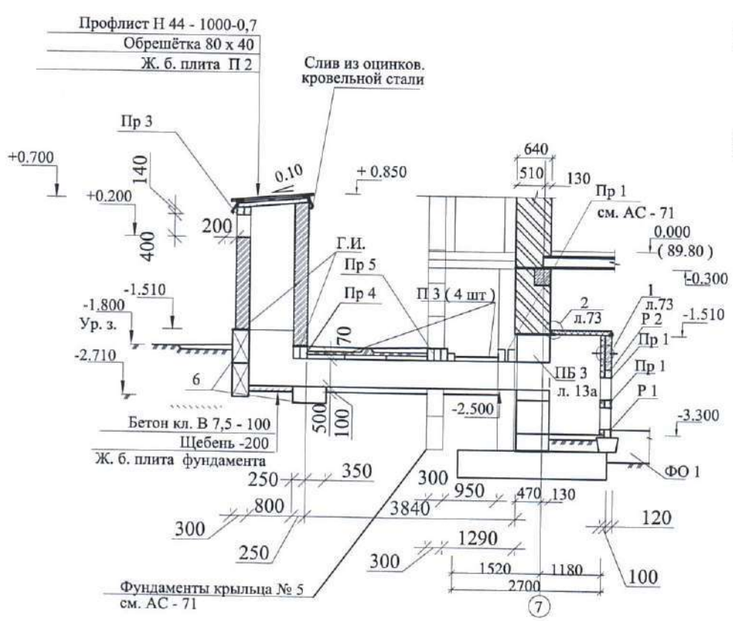

2 - 2

1. Стены воздухозаборных шахт выполнить из керамического кирпича М 75 на р - ре М 25.
2. Данный лист см. совместно с АС - 73

Изм.	Кол.уч.	Лист	№ док.	Подпись	Дата	1333 - 1 - АС		
						Строительство районной поликлиники на 200 посещений в смену в с. Федоровка Теректинского района ЗКО.		
ГИП		Храмов А.А.				Поликлиника на 200 посещений	Стадия	Лист	Листов
Проверил		Манахова Е.Б.					РП	74	
Разработал		Погодаева О.Н.			04.21				
Н. контр.		Храмов А.А.				Венткамера № 2	ТОО "Кульман" г. Уральск		

Перегородка санузла

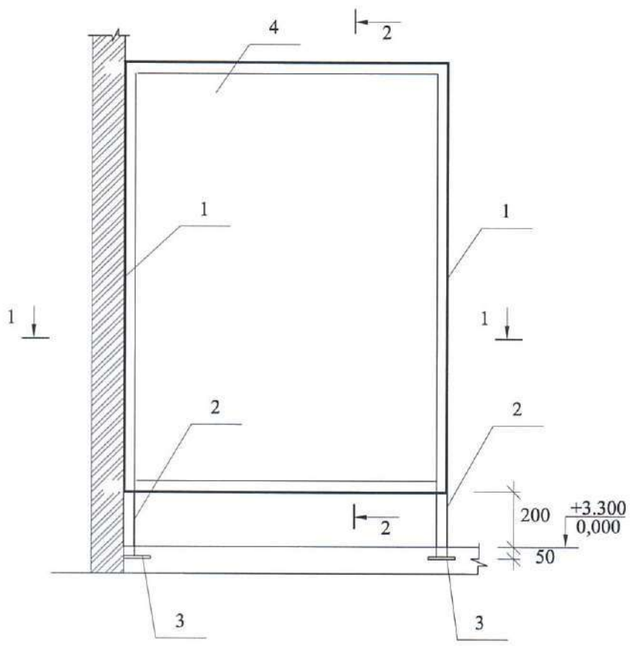

1 - 1

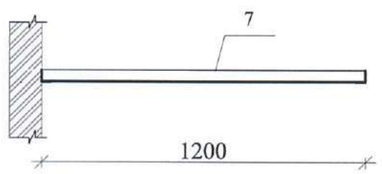

2 - 2

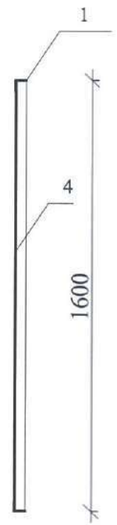

Спецификация элементов, замаркированных на данном листе

Поз.	Обозначение	Наименование	Кол-во шт.	Масса ед. кг	Примечан.
		Перегородка санузла	18		10,43
1	ГОСТ 8509 - 93	L 32 x 3 L = 5,6 п.м	-	1,5кг/п.м	8,4
2	ГОСТ 3262 - 75*	Тр. Ø 32 x 3,2 L= 250	2	3,09	1,55
3	ГОСТ 19903 - 2015	- 5 x 60 L= 100	2	0,24	0,48
4	ГОСТ 13715 - 78*	Ламинированная деревянная плита т. 30 мм	1,92 м2		
	см. пр. 1	Дверь санузла	24		
		Стойка Ст 1	6	5,4	5,96
1	ГОСТ 8509 - 93	L 32 x 3 L = 1600	1	2,4	8,4
5	ГОСТ 3262 - 75*	Тр. О 32 x 3,2 L= 1850	1	3,09	5,7 2
3	ГОСТ 19903 - 2015	- 5 x 60 L= 100	1	0,24	0,24

1. Дверь санузла выполнить по аналогии перегородки с размерами 1000x1600(h).
Расход стали - 8,5 кг, ламинированной плиты - 1,6 м2.
2. Все металлические элементы покрыть эмалью ПФ-133 ГОСТ 926-82* за два раза по грунтовке ГФ-021 по ГОСТ 25129-82* толщиной 0.15мм.

1333 - 1 - АС

Строительство районной поликлиники на 200 посещений в смену в с. Федоровка Теректинского района Западно-Казахстанской области

ГИП	Храмов А. А.	Стадия	Лист	Листов
Проверил	Мамахова Е.Б.	РП	75	
Разработал	Погодаева О.Н.			
Н. контр.	Храмов А. А.	Перегородка санузла.	Т.О.О. "Кульман" г. Уральск.	

Инв. N подл. | Подпись и дата | Взам. инв. N

ПЛАН ЦОКОЛЬНОГО ЭТАЖА. М1:100.

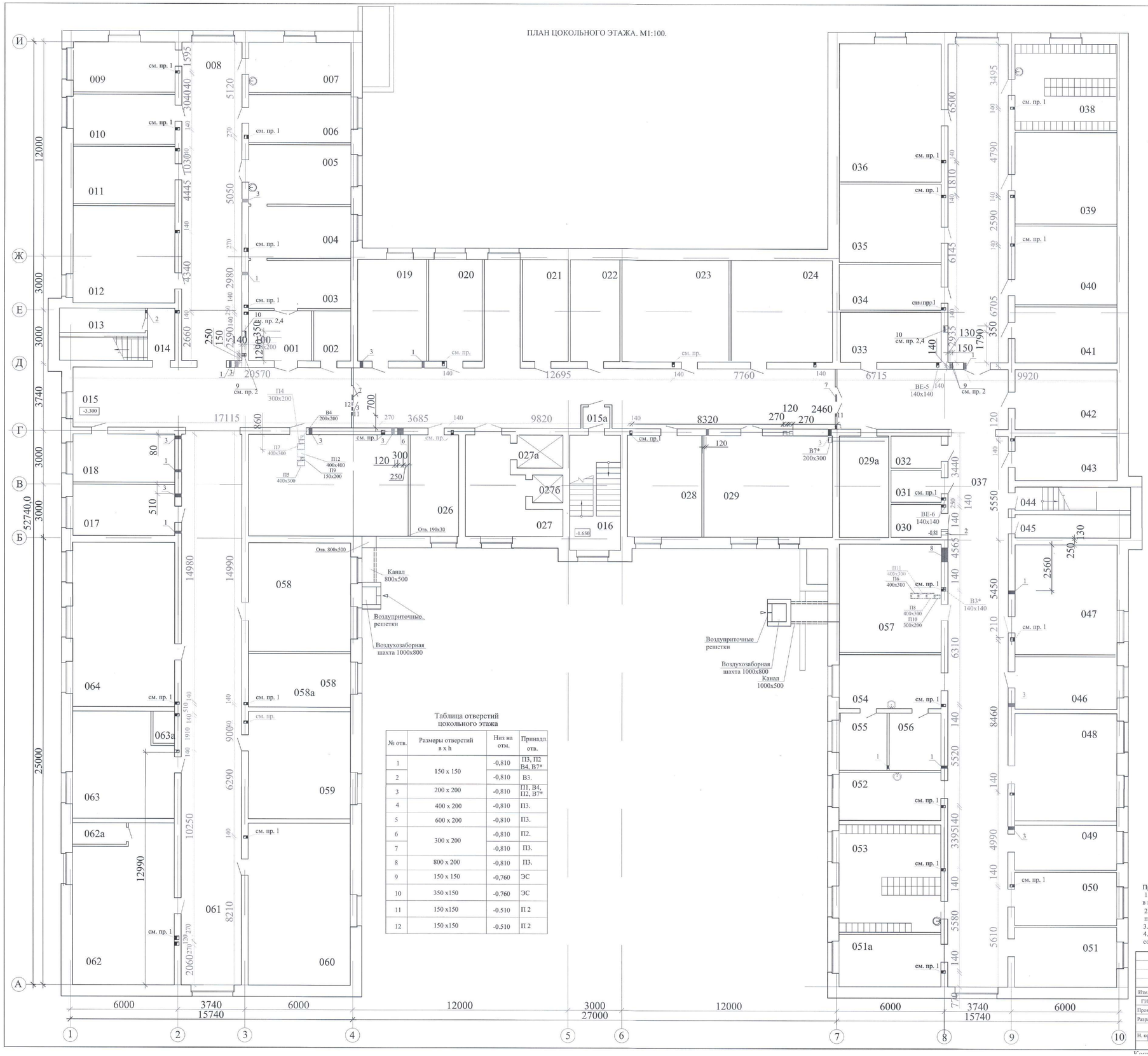

Таблица отверстий цокольного этажа

№ отв.	Размеры отверстий в x h	Низ на отм.	Принадл. отв.
1	150 x 150	-0,810	П3, П2 В4, В7*
2		-0,810	В3.
3	200 x 200	-0,810	П1, В4, П2, В7*
4	400 x 200	-0,810	П3.
5	600 x 200	-0,810	П3.
6	300 x 200	-0,810	П2.
7		-0,810	П3.
8	800 x 200	-0,810	П3.
9	150 x 150	-0,760	ЭС
10	350 x150	-0.760	ЭС
11	150 x150	-0.510	П 2
12	150 x150	-0.510	П 2

Экспликация помещений

Номер помещ.	Наименование	Площадь м²
	Цокольный этаж (начало)	
	ЦСО	96,2
001	Помещение приёма и подготовки инструментов и материалов	9,8
002	Комната утилизации шприцов	5,8
003	Моечная	15,2
004	Стерилизационное отделение	16,2
005	Помещение хранения и выдачи инструментов и материалов	18,6
006	Склад дезсредств	15,0
007	Комната персонала	15,6
	Общие помещения (начало)	349,8
008	Коридор	59,5
009	Техническое помещение	15,6
010	Техническое помещение	15,6
011	Техническое помещение	16,7
012	Техническое помещение	31,4
013	Кладовая	6,2
014	Лестничная клетка №3	10,7
015	Коридор	174,3
015а	Тамбур - шлюз	1.8
016	Лестничная клетка № 1	18,0
	Отделение ЛФК и реабилитации	133,2
017	Кабинет массажа	16,0
018	Кабинет массажа	15,0
019	Комната механотерапии	22,0
062	Зал ЛФК	45,9
047	Тренажёрная	34,3
	Общие помещения (продолжение)	1275,8
020	Диспетчерская	16,6
021	Техническое помещение	14,3
022	Техническое помещение	15,4
023	АТС	33,3
024	Техническое помещение	31,1
025	Венткамера	52,1
026	Электрощитовая	15,0
027	Предлифтовая	20,4
027а	Помещение лифта № 1	4,7
0276	Помещение лифта № 2	2,6
028	Техническое помещение	23,2
029	Помещение неотложной помощи	40,1
029а	Техническое помещение	15,7
030	Комната врем. хранения медиц. отходов группы умер. риска(биол.	5,2
031	Комната хранения мед. отходов, приравненных к промышленным	5,0
032	Кладовая	5,0

Номер помещ.	Наименование	Площадь м²
	Цокольный этаж (окончание)	
	Общие помещения (окончание)	
033	Склад	15,8
034	Техническое помещение	14,5
035	Техническое помещение	24,8
036	Архив	42,5
037	Коридор	174,3
038	Гардероб	26,2
039	Техническое помещение	28,3
040	Техническое помещение	24,5
041	Техническое помещение	17,5
042	Техническое помещение	19,1
043	Техническое помещение	13,4
044	Лестничная клетка № 2	8,3
045	Кладовая	8,4
046	Кладовая санитарно-гигиенической одежды,спецобуви и защитных приспособлений	16,3
048	Комната отдыха водителей	33,4
049	Склад для хранения дез. средств и упаковочных материалов	13,8
050	Кабинет зам. гл. врача по технике безопасности	16,5
051	Техническое помещение	18,9
051а	Техническое помещение	16,4
052	Кабинет зам. гл. врача по хозяйственной части	14,7
053	Гардеробная	33,1
054	Комната сестры - хозяйки	16,6
055	Кладовая чистого белья	8,0
056	Кладовая грязного белья	9,3
057	Венткамера	34,4
058	Техническое помещение	33,8
058а	Техническое помещение	17,0
059	Техническое помещение	33,5
060	Тепловой узел	50,0
061	Коридор	103,5
062а	Помещение водомерного узла	3,6
063	Кабинет врача ЛФК	31,3
063а	Душевая для ЛФК	2,2
064	Буфет для персонала	52,2
	Итого по цокольному этажу	1855,0
	в т. ч. -полезная площадь	661,4
	- расчётная площадь	1810,7

Примечание.
1. Из каналов 140x140 выполнить отверстие в помещение 140x150 (h),а из каналов 210x140 выполнить отверстие в помещение 200x200 (h) низ. на отм. -2,500
2. Для прокладки электрических кабелей через ж. б. пояса заложить по 3 металлические трубки в каждом проходе Ø 50 x 3 длиной 550мм - вес1 шт. - 1,8 кг (кол. на этаж - шт.)
3. Над отверстиями более 250 мм проложить по 2 - 3 стержня Ø 10 А III. Расход на этаж - 20 кг.
4. Отверстия во внутренних стенах и перегородках для прокладки сетей ВК выполнить по месту согласно профилей ВК (кол- во - 55 шт.)

Изм.	Кол.уч.	Лист	N док.	Подпись	Дата	1333 - 1 - АС	
ГИП		Хребтов М.С.				Строительство районной поликлиники на 200 посещений в смену в с. Федоровка Теректинского района Западно-Казахстанской области.	
Проверил		Мингалова Е.К.				Поликлиника на 200 посещений	Стадия: РП; Лист: 76; Листов:
Разработал		Пономарева О.Ю.					
Н. контр.		Хребтов А. А.				План отверстий и вентканалов цокольного этажа.	ТОО "Кульман" г. Уральск

Копировал: Формат А1

ПЛАН 1-ГО ЭТАЖА. М1:100.

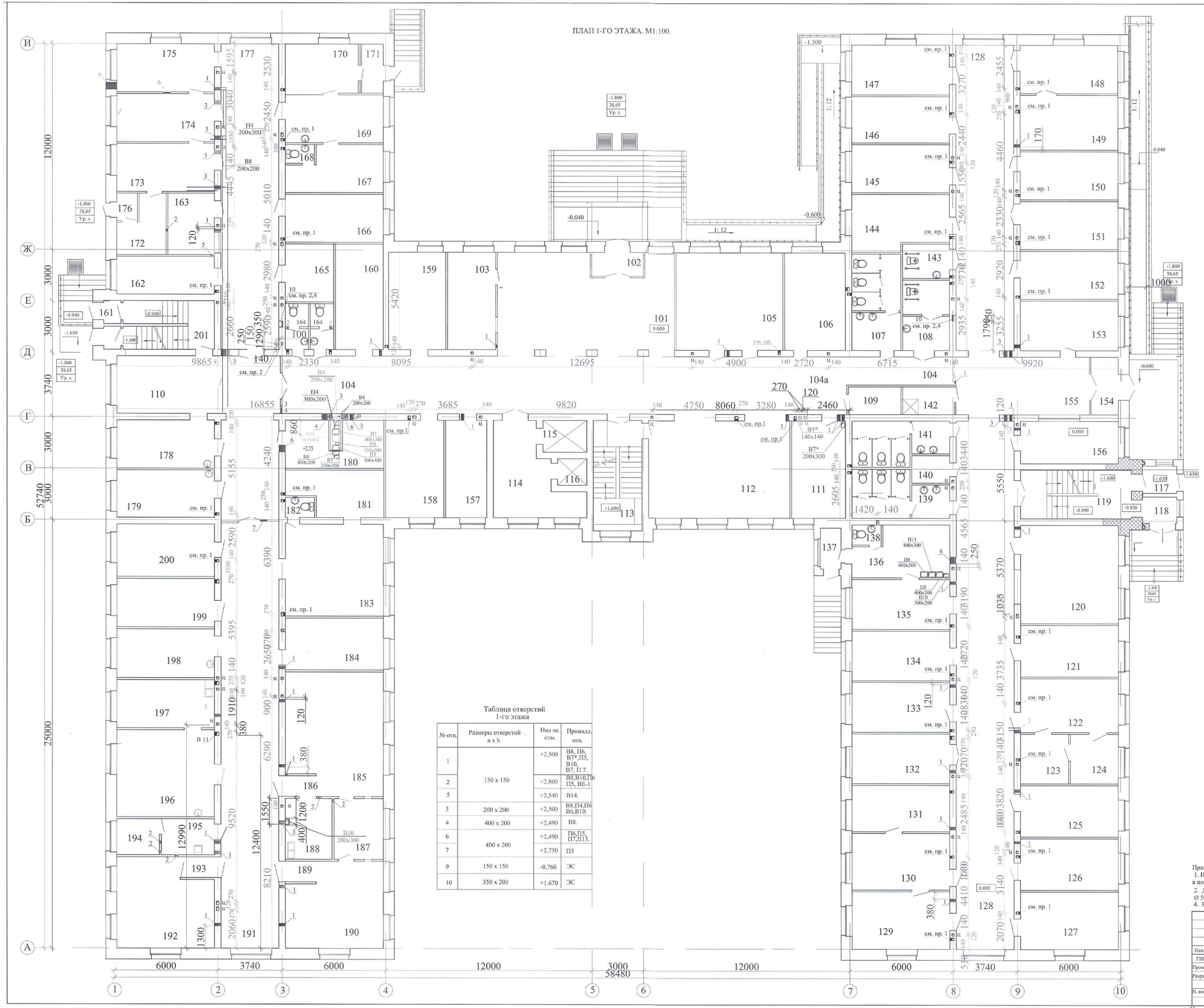

Таблица отверстий 1-го этажа

№ отв.	Размеры отверстий в x h	Низ на отм.	Принадл. отв.
1	150 x 150	+2,500	В8, П6, В7*,П5, В10, В7, П7.
2		+2.800	В8,В10,П6 П5, ВЕ-1
5		+2,540	В14.
3	200 x 200	+2,500	В8,П4,П6 В6,В10.
4	400 x 200	+2,490	В8.
6	400 x 200	+2,490	П6,П5, П7,П13.
7		+2,750	П5
9	150 x 150	-0,760	ЭС
10	350 x 200	+1.670	ЭС

Экспликация помещений

Номер помещ.	Наименование	Площадь, м²
	1 этаж (начало)	
	Входная группа:	428,1
101	Вестибюль № 1	60,0
102	Тамбур	4,2
103	Комната охраны	15,9
104	Коридор	100,5
105	Гардероб	34,8
106	Доврачебный кабинет № 1	19,8
107	Туалет для посетителей	15,9
108	Санузел для инвалидов	10,5
109	Склад	5,0
110	Коридор	52,1
111	Смотровая доврачебного кабинета № 1	17,8
112	Регистратура, справочная	45,7
113	Лестничная клетка № 1	18,3
114	Преддлифтовая	20,3
115	Лифт № 1	4,7
116	Лифт № 2	2,6
	Детское отделение:	712,6
117	Тамбур	3,2
118	Тамбур	3,1
119	Лестничная клетка № 2	18,3
120	Гардероб с колясочной	32,6
121	Кабинет педиатра	17,0
122	Детский стоматолог - хирург	17,3
123	Комната анестезиолога	8,8
124	Комната анестезиолога	8,8
125	Детский стоматолог - терапевт	17,0
126	Процедурная детского гинеколога	17,0
127	Кабинет детского гинеколога	19,1
128	Коридор	103,5+59,8
129	Прививочный кабинет БЦЖ	16,5
130	Картотека и кабинет иммунолога	18,7
131	Прививочный кабинет АКДС	15,3
132	Процедурный кабинет детский	16,5
133	Кабинет логопеда	16,5
134	Кабинет педиатра	16,5
135	Фильтр приёмно - смотровой	16,5
136	Изолятор	15,3
137	Тамбур	2,9
138	Санузел	2,0
139	Санузел для посетителей	14,3
140	Комната уборочного инвентаря	3,6
141	Санузел для посетителей	13,3
142	Душевая для ЛФК	4,9
143	Санузел для инвалидов	5,5
144	Кабинет здорового ребенка	17,6
145	Кабинет здорового ребенка	15,9
146	Кабинет зав. отделением	15,3
147	Кабинет планирования семьи	16,5
148	Доврачебный кабинет № 2	16,0
149	Смотровая доврачебного кабинета № 2	18,2
150	Кабинет ЗОЖ	15,9
151	Кабинет ЗОЖ	15,9
152	Кабинет психолога	15,9
153	Соцработник	16,5
154	Тамбур	5,3
155	Вестибюль № 2	26,0
156	Регистратура с выдачей больничных листов	13,8

Номер помещ.	Наименование	Площадь, м²
	1 этаж (окончание)	
	Группа забора анализов:	126,8
157	Кабинет забора кала на бакпосев	13,5
158	Кабинет сбора анализов мочи	20,7
159	Кабинет забора крови (клиническая)	18,9
160	Комната забора крови (биохим.)	16,7
161	Тамбур	1,3x2=2,6
162	Комната микроскопии мокроты	
163	Кабинет забора мокроты	
164	Санузел для персонала	3,4x2=6,8
165	Склад материалов	9,5
166	Комната DOTS (химиатор)	15,9
	Группа инфекциониста:	
167	Изолятор	
168	Санузел	1,9
169	Кабинет врача инфекциониста	
170	Кабинет оральной регидрации	
171	Тамбур	
	Группа прачечной:	57,7
172	Приём грязного материала	8,0
173	Постирочная	
174	Сушильный цех	
175	Гладильный цех	
176	Тамбур	
	Общие помещения:	
177	Коридор	
178	Кабинет физиатра	
179	Кабинет невропатолога	
	Отделение лучевой диагностики:	427,8
180	Склад для хранения наркотических средств	16,0
181	Моечная колоноскопии	13,5
182	Санузел	2,0
183	Колоноскопия (процедурная)	30,5
184	Кабинет УЗИ	17,2
185	Комната рентгенографии	
186	Шлюз	
187	Комната управления	10,3
188	Флюорокартотека	10,0
189	Шлюз	
190	Кабинет флюорографии	
191	Коридор	
192	Кабинет маммографии	
193	Шлюз	
194	Комната приготовления бария	
195	Склад	6,5
196	ФГДС (процедурная)	29,0
197	Моечная ФГДС	
198	Кабинет ЭКГ	
199	Кабинет ЭЭГ	
200	Кабинет зав. отделением лучевой диагностики	17,8
201	Лестничная клетка № 3	
	Итого площадь помещений по 1 этажу:	1891,8
	в т. ч. - расчётная площадь	1653,2
	- полезная площадь	1831,5

Примечание.
1. Из каналов 140x140 выполнить отверстие в помещение 140x150 (h),а из каналов 210x140 выполнить отверстие в помещение 200x200 (h) низ. на отм. +2,500
2. Для прокладки электрических кабелей через ж. б. пояса заложить по 3 металлические трубки в каждом проходе Ø 50 x 3 длиной 550мм - вес1 шт. - 1,8 кг (кол. на этаж - шт.)
4. Над отверстиями более 250 мм проложить по 2 - 3 стержня Ø 10 А400. Расход на этаж - 20 кг.

						1333 - 1 - АС	
Изм.	Кол.уч.	Лист	№ док.	Подпись	Дата	Строительство районной поликлиники на 200 посещений в смену в с. Федоровка Терекинского района Западно-Казахстанской области.	
ГИП		Арабов				Поликлиника на 200 посещений	Стадия: РП; Лист: 77; Листов:
Проверил		Мамбетов Т.Х.				План отверстий и вентканалов 1-го этажа.	ТОО "Кульман" г. Уральск
Разработал		Сарсенова О.Н.					
Н. контр.		Хамитов					

ПЛАН 2-ГО ЭТАЖА. М1:100.

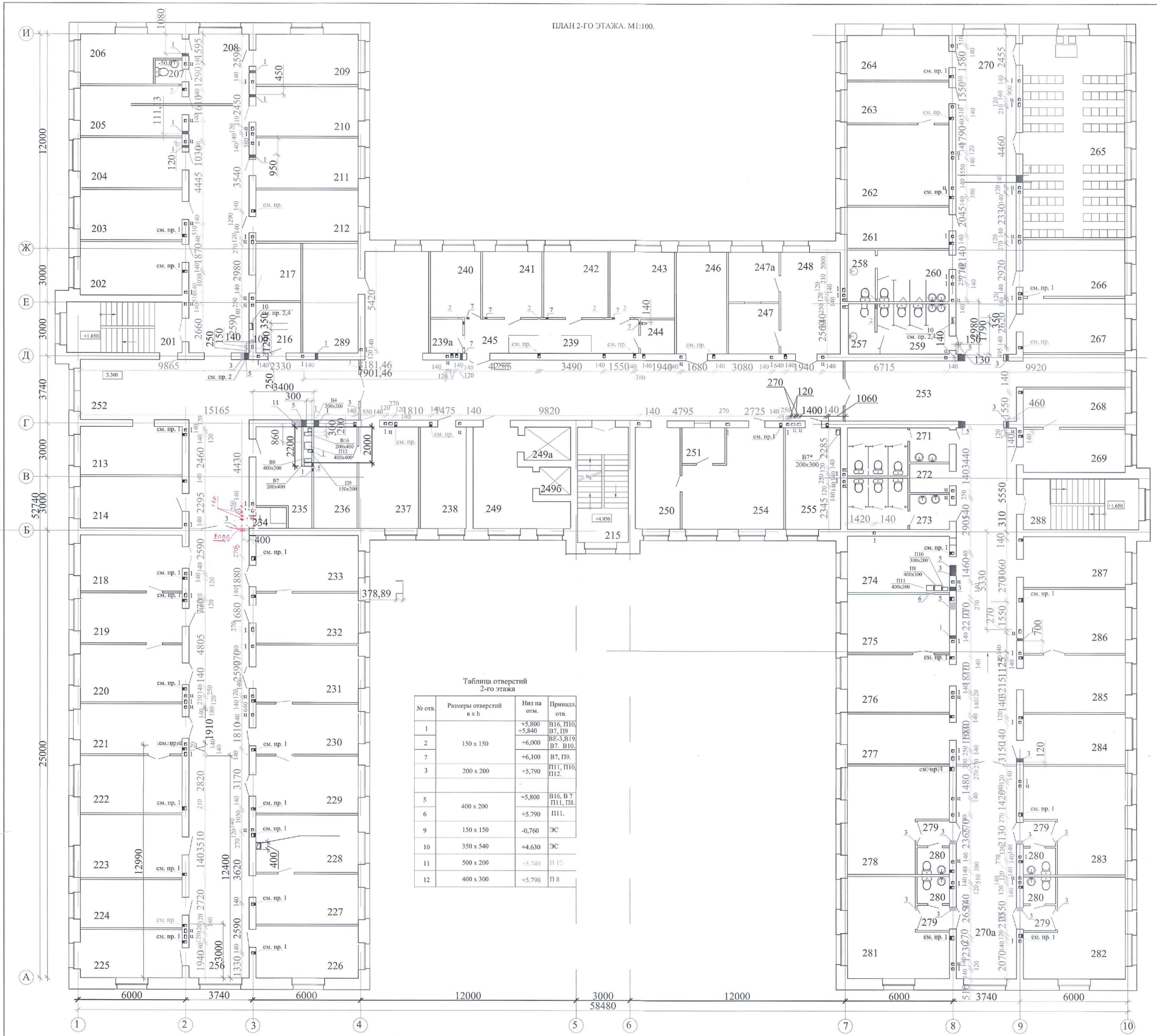

Таблица отверстий
2-го этажа

№ отв.	Размеры отверстий в x h	Низ на отм.	Принадл. отв.
1	150 x 150	+5,800 +5,840	В16, П10, В7, П9
2		+6,000	ВЕ-3,В19 В7. В10.
7		+6,100	В7, П9.
3	200 x 200	+5,790	П11, П10, П12.
5	400 x 200	+5,800	В16, В 7 П11, П8.
6		+5,790	П11.
9	150 x 150	-0,760	ЭС
10	350 x 540	+4.630	ЭС
11	500 x 200	+5,740	П 12
12	400 x 300	+5,790	П 8

Экспликация помещений

Номер помещ.	Наименование	Площадь, м²
	2 этаж (начало)	
201	Лестничная клетка № 3	18,3
	Группа лаборатории:	154,8
204	Клиническая лаборатория	15,9
205	Моечная	15,9
206	Комната персонала	13,6
207	Санузел персонала	2,0
208	Коридор	59,8
209	Биохимическая лаборатория	15,9
210	Микроскопная	15,8
211	Центрифужная	15,9
	Группа ОПиСПП - отделение профилактики и социально-психологической помощи:	80,8
202	Кабинет социальных работников	17,0
203	Кабинет социальных работников	15,9
212	Кабинет школы диабета, астмы. АГ	16,2
213	Кабинет терапевта	15,4
214	Кабинет невропатолога	16,3
	Группа ОКДП -0 отделение консультативно - диагностической помощи:	371,2
215	Лестничная клетка № 1	18,3
216	Склад	7,1
217	Склад	8,1
218	Чистая перевязочная хирурга	17,8
219	Кабинет хирурга	15,9
220	Грязная перевязочная хирурга	18,2
221	Кабинет Лора	15,9
222	Процедурная ЛОРа	18,2
223	Смотровая	20,0
224	Кабинет терапевта	15,3
225	Кабинет терапевта	15,3
226	Кабинет онколога	16,6
227	Кабинет гинеколога	15,9
228	Процедурная гинеколога	18,2
229	Грязная перевязочная травмотолога	18,2
230	Кабинет травмотолога	15,9
231	Гипсовая	18,2
232	Кабинет ЭКГи ВЭМ	15,9
233	Кабинет кардиолога	17,8
234	Комната уборочного инвентаря	2,0
235	Склад гл. медсестры	15,4
236	Тёмная комната офтальмолога	13,6
237	Кабинет офтальмолога	18,9
238	Доврачебный кабинет	14,5
	Физиоотделение	152,5
239	Пост медсестры	4,6
239а	Комната стерелизации прокладок	3,4
240	Комната светолечения	10,5
241	Комната электролечения	12,1
242	Комната лазеротерапии	13,3
243	Компата парафинотерапии	13,3
244	Комната приготовления парафина	3,6
245	Коридор физиоотделения	13,8
246	Кабинет физиотерапевта	15,9
247	Склад	7,9
247а	Склад	7,8
248	Кабинет старшей медсестры	18,8
249	Предлифтовая	20,2
249а	Помещение лифта № 1	4,7
249б	Помещение лифта № 2	2,6

Номер помещ.	Наименование	Площадь, м²
	2этаж (окончание)	
	Административные помещения:	792,8
250	Кабинет глав. бухгалтера	14,1
251	Касса	4,8
252	Коридор	86,1
253	Коридор	98,9
254	Бухгалтерия	27,0
255	Кабинет зав женской консультации	17,6
256	Коридор	104,8
257	Комната гигиены женщин	4,4
258	Санузел мужской	4,5
259	Санузел персонала женский	11,2
260	Санузел персонала мужской	11,5
261	Кабинет зам. гл. врача по экономике	13,1
262	Кабинет гл. врача	25,6
263	Приёмная	13,0
264	Зам. гл. врача по терапии	14,2
265	Конференцзал	63,9
266	Методический кабинет	18,0
267	Зам. гл. врача по педиатрии	17,2
268	Прививочный кабинет АКДС для взрослых	13,0
269	Картотека при АКДС	13,6
270+270а	Коридор	59,8+125,6
271	Санузел для посетителей	13,3
272	Кладовая	3,5
273	Санузел для посетителей	14,1
	Отделение дневного стационара и гинекологии:	310,6
274	Кабинет терапевта	18,6
275	Кабинет врача ВОП	18,6
276	Кабинет медсестры ВОП	17,0
277	Кабинет зав. дневным стационаром	17,0
278	Палата дневного стационара № 1	28,5
279	Шлюз (4шт)	2,5x4=10,0
280	Санузел (4 шт)	2,7x4=10,8
281	Палата дневного стационара № 2	26,5
282	Палата дневного стационара № 3	27,1
283	Палата дневного стационара № 4	28,5
284	Процедурная дневного стационара	15,9
285	Кабинет гинеколога	18,2
286	Процедурная гинеколога	20,3
287	Кабинет планирования семьи	16,5
288	Лестничная клетка № 3	18,3
289	Серверная	18,8
	Итого по 2 этажу:	1881,1
	в т. ч. - расчётная площадь	1602,4
	- полезная площадь	1818,8

Примечание.
1. Из каналов 140x140 выполнить отверстие в помещение 140x150 (h),а из каналов 210x140 выполнить поотверстие в помещение 200x200 (h) низ. на отм. 2.800 и 5,800.
2. Для прокладки электрических кабелей через ж. б. пояса заложить по 3 металлические трубки в каждом проходе Ø 50 x 3 длиной 550мм - вес1 шт. - 1,8 кг (кол. на этаж - шт.)
3. Вентканалы и прокладку трубочек для кабелей выполнять поэтапно , совмещая их выполнение с выполнением железобетонных поясов.
(см. л. 36, 37).
4. Над отверстиями более 250 мм проложить по 2 - 3 стержня Ø 10 А400.Расход на этаж - 20 кг.

Изм.	Кол.уч.	Лист	№ док.	Подпись	Дата	1333 - 1 - АС	
ГИП		Храмов А.А.				Строительство районной поликлиники на 200 посещений в смену в с. Федоровка Теректинского района Западно-Казахстанской области.	
Проверил		Мишакова Е.Б.				Поликлиника на 200 посещений	Стадия: РП; Лист: 78; Листов:
Разработал		Доменкина О.Н.				План отверстий и вентканалов 2-го этажа.	ТОО "Кульман" г. Уральск
Н. контр.		Храмов А.А.					

КАНАЛ К1

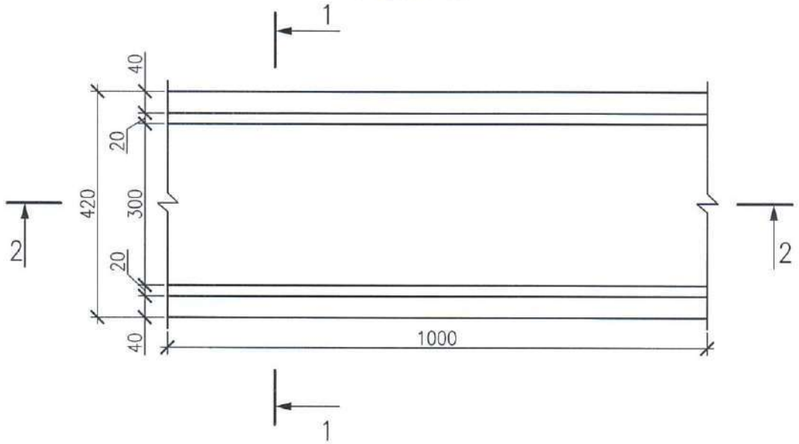

Оклеечная гидроизоляция из рубероида (1слой)

РАЗРЕЗ 1–1

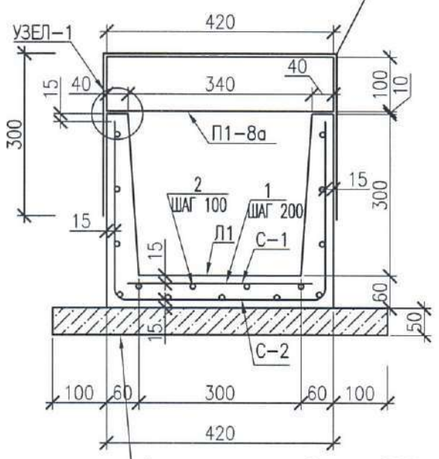

РАЗРЕЗ 2–2

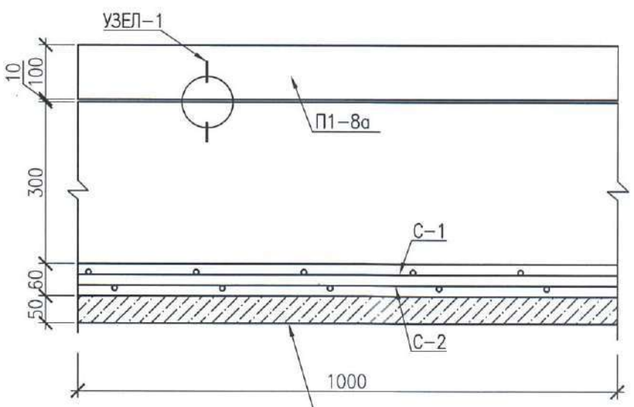

Бетонная подготовка кл. В3.5 на сульфатостойком портландцементе

С–2

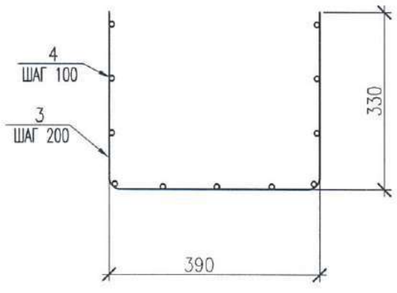

УЗЕЛ–1

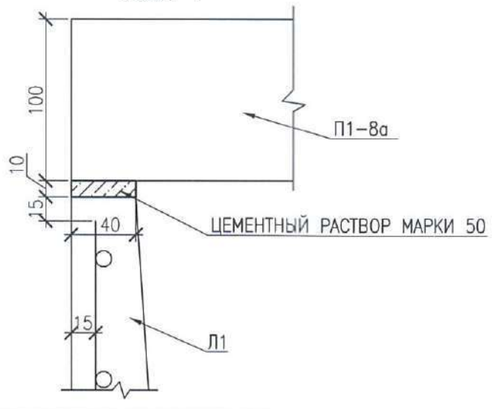

СПЕЦИФИКАЦИЯ ЭЛЕМЕНТОВ

ПОЗ.	ОБОЗНАЧЕНИЕ	НАИМЕНОВАНИЕ	КОЛ	МАССА ЕД.КГ	ПРИМЕ-ЧАНИЕ
	ЛОТОК Л1		1		М/П
	ГОСТ 25192-2012	БЕТОН С10/15 (на СУЛЬФАТОСТОЙКОМ ПОРТЛАНДЦЕМЕНТЕ)	0,057	136,8	$м^3$
	ГОСТ 28013-98*	ЦЕМЕНТНЫЙ РАСТВОР МАРКИ 50	0,0008	1,92	$м^3$
	СЕТКА С – 1:		1	0,65	
1	ГОСТ 34028-2016	ø6 AIII L=400 мм	5	0,09	
2	ГОСТ 6727-80*	ø3 Bpl L=1000 мм	4	0,05	
	СЕТКА С – 2:		1	2,95	
3	ГОСТ 34028-2016	ø8 AIII L=1020 мм	6	0,40	
4	ГОСТ 6727-80*	ø3 Bpl L=1000 мм	11	0,05	
	Бетонная подготовка кл. С8/10 на сульфатостойком портландцементе			0,031	$м^3$
	Оклеечная гидроизоляция из рубероида (1слой)			1,02	$м^2$

ПРИМЕЧАНИЕ

1. Данный лист см. совместно с 1020 – 1 – АС – 12, 13, ВК – 2, 3.
2. Под лотки выполнить бетонную подготовку из бет. кл В3.5 на сульфатостойком портландцементе толщиной 50мм. по уплотненному грунту.
3. Поверхности бетонных и железобетонных конструкций, соприкасающихся с грунтом, обмазать горячим битумом за 2 раза. площадь обмазки 1 метра лотка–1,66м2.

Изм.	Кол.уч.	Лист	№док.	Подпись	Дата
ГИП		Храмов			
Проверил		Кульяев Г. Ф.			
Разработал		Манахова			
Н.контроль		Храмов			

1333 – 1 – АС

Строительство районной поликлиники на 200 посещений в смену в с. Федоровка Теректинского района Западно-Казахстанской области

Поликлиника

Стадия	Лист	Листов
РП	79	

Лоток Л 1

ТОО "Кульман"
г. Уральск

ФОРМАТ А3

ВЗАМ. ИНВ. N°
ПОДП. И ДАТА
ИНВ. N° ПОДЛ.
0000000

КАНАЛ К2

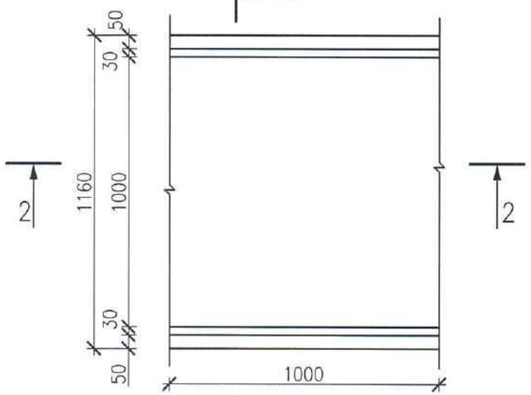

УЗЕЛ–1

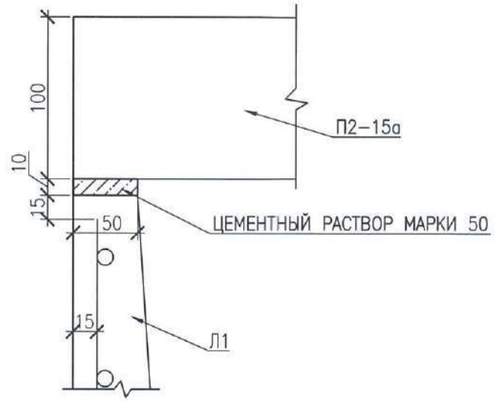

РАЗРЕЗ 1–1

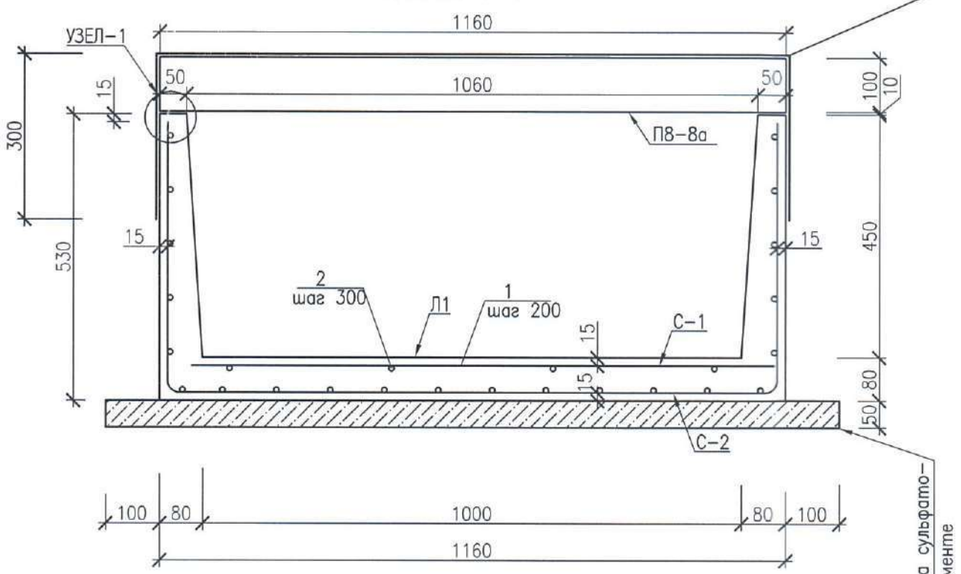

РАЗРЕЗ 2–2

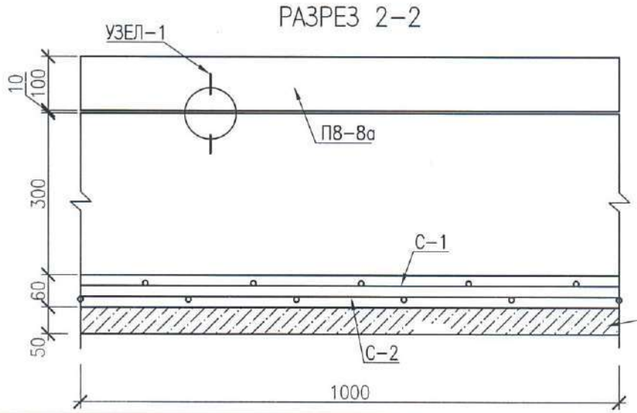

СПЕЦИФИКАЦИЯ ЭЛЕМЕНТОВ

ПОЗ.	ОБОЗНАЧЕНИЕ	НАИМЕНОВАНИЕ	КОЛ	МАССА ЕД.КГ	ПРИМЕ-ЧАНИЕ
	ЛОТОК Л2		1		М/П
	ГОСТ 25192-2012	БЕТОН С 10/1,5 (на СУЛЬФАТОСТОЙКОМ ПОРТЛАНДЦЕМЕНТЕ)	0,151	362,4	$м^3$
	ГОСТ 28013-98*	ЦЕМЕНТНЫЙ РАСТВОР МАРКИ 50	0,001	2,40	$м^3$
	СЕТКА С – 1:		1	3,71	
1	ГОСТ 34028-2016	ø10 AIII L=1080 мм	5	0,67	
2	ГОСТ 6727–80*	ø4 Bpl L=1000 мм	4	0,09	
	СЕТКА С – 2:		1	9,78	
3	ГОСТ 34028-2016	ø10 AIII L=2100 мм	6	1,30	
4	ГОСТ 6727–80*	ø4 Bpl L=1000 мм	22	0,09	
	Бетонная подготовка кл. С 8/10 на сульфатостойком портландцементе			0,068	$м^3$
	Оклеечная гидроизоляция из рубероида (1слой)			1,76	$м^2$

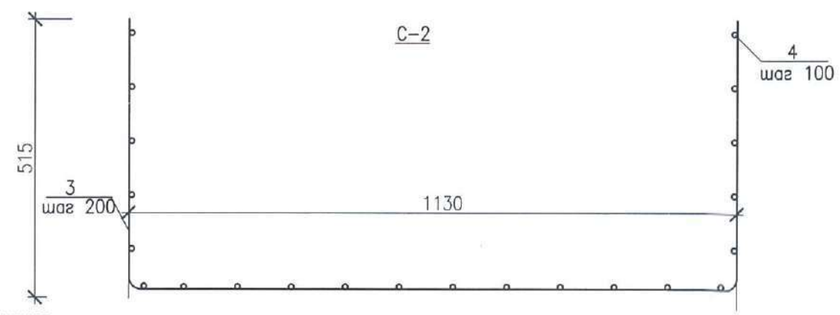

ПРИМЕЧАНИЕ

1. Спецификация лотка Л1 дана на 1 м/п, общая длина лотка указаны в разделе НВК.
2. Под лотки выполнить бетонную подготовку из бет. кл В3.5 на сульфатостойком портландцементе толщиной 50мм. по уплотненному грунту.
3. Поверхности бетонных и железобетонных конструкций, соприкасающихся с грунтом, обмазать горячим битумом за 2 раза. площадь обмазки 1 метра лотка–2,74м2.
4. В спецификации элементов в графе "кол" данные для ВК на один канал L=7м.

Изм.	Кол.уч.	Лист	№док.	Подпись	Дата
ГИП		Храмов			
Проверил		Кунделев Г. Ф			
Разработал		Манахова			
Н.контроль		Храмов			

1333 – 1 – АС

Строительство районной поликлиники на 200 посещений в смену в с. Федоровка Теректинского района Западно-Казахстанской области

Наружные инженерные сети
Водоснабжение и канализация

ПОЛИКЛИНИКА

Стадия	Лист	Листов
РП	80	

Лоток Л 2.

ТОО "Кульман"
г. Уральск

ФОРМАТ А3

ИНВ. N° ПОДЛ.	ПОДП. И ДАТА	ВЗАМ. ИНВ. N°
0000000		