ҚАЗАҚСТАН РЕСПУБЛИКАСЫ
РЕСПУБЛИКА КАЗАХСТАН

ҚАЗАҚСТАН РЕСПУБЛИКАСЫ ҚҰРЫЛЫС ЖӘНЕ ТҰРҒЫН ҮЙ-КОММУНАЛДЫҚ ШАРУАШЫЛЫҚ ІСТЕРІ АГЕНТТІГІ "ЖОБАЛАРДЫ МЕМЛЕКЕТТІК ВЕДОМСТВАДАН ТЫС САРАПТАУ" ШАРУАШЫЛЫҚ ЖҮРГІЗУ ҚҰҚЫҒЫНДАҒЫ РЕСПУБЛИКАЛЫҚ МЕМЛЕКЕТТІК ҚАСІПОРЫННЫҢ ("МЕМСАРАПТАМА" РМК) ҚЫЗЫЛОРДА ОБЛЫСЫ БОЙЫНША ФИЛИАЛЫ

МЕМСАРАПТАМА • ГОСЭКСПЕРТИЗА •

ФИЛИАЛ РЕСПУБЛИКАНСКОГО ГОСУДАРСТВЕННОГО ПРЕДПРИЯТИЯ НА ПРАВЕ ХОЗЯЙСТВЕННОГО ВЕДЕНИЯ "ГОСУДАРСТВЕННАЯ ВНЕВЕДОМОСТВЕННАЯ ЭКСПЕРТИЗА ПРОЕКТОВ" (РГП "ГОСЭКСПЕРТИЗА") АГЕНСТВА РЕСПУБЛИКИ КАЗАХСТАН ПО ДЕЛАМ СТРОИТЕЛЬСТВА И ЖИЛИЩНО-КОММУНАЛЬНОГО ХОЗЯЙСТВА ПО КЫЗЫЛОРДИНСКОЙ ОБЛАСТИ

«УТВЕРЖДАЮ»:
Директор
филиала РГП «Госэкспертиза»
по Кызылординской области

Нурлыбаев Б. К.

З А К Л Ю Ч Е Н И Е

№14 – 0375/13 от 25 сентября 2013 года

по рабочему проекту

«Наружное водоснабжение и водоотведение домов областных учреждений по ул. Султан Бейбарыс г.Кызылорда »

ЗАКАЗЧИК:
ГУ «Городской отдел строительства»

ГЕНПРОЕКТИРОВЩИК:
ТОО КБ «Мунай Газ Инжиниринг»

г. Кызылорда

ПРЕДИСЛОВИЕ

Данное экспертное заключение на рабочий проект **«Наружное водоснабжение и водоотведение домов областных учреждений по ул. Султан Бейбарыс г.Кызылорда »** выдано филиалом РГП «Госэкспертиза» по Кызылординской области.

Данное экспертное заключение не может быть полностью или частично воспроизведено, тиражировано и распространено без разрешения филиала РГП «Госэкспертиза» по Кызылординской области.

1. НАИМЕНОВАНИЕ: Рабочий проект **«Наружное водоснабжение и водоотведение домов областных учреждений по ул. Султан Бейбарыс г.Кызылорда».**

Настоящее заключение выполнено в соответствии с договором от 13.09.2013 года №0480 между филиалом РГП «Госэкспертиза» по Кызылординской области и ТОО КБ «Мунай Газ Инжиниринг».

2. ЗАКАЗЧИК: Государственное учреждение «Городской отдел строительства».

3.ГЕНПРОЕКТИРОВЩИК: ТОО «МунайГаз Инжиниринг» (ГСЛ №0000783 от 13.10.2009г, приложение от 04.06.2012г), г. Кызылорда.

Главный инженер проекта – Г.Сейтказин (приказ №3 от 02.11.09г. ТОО КБ «МунайГаз Инжиниринг»).

4. ИСТОЧНИК ФИНАНСИРОВАНИЯ: государственные инвестиции.

5. ОСНОВНЫЕ ИСХОДНЫЕ ДАННЫЕ.

5.1. Основание для разработки:

задание на проектирование от 12.04.2013 года, утвержденное ГУ «Городской отдел строительства»;

постановление городского Акимата о представлении права временного безвозмездного землепользования на земельные участки на прокладку сетей от 09.09.2013 года №862;

архитектурно-планировочное задание (АПЗ) №295 от 13.08.2013 года, утвержденное ГУ «Городской отдел архитектуры и градостроительства»;

акт и схема полевого обследования и выбора земельного участка, составленная специальной комиссией.

Письма:

ГУ «Городской отдел строительства»:

о представлении рабочего проекта на экспертизу и заключении договора на проведение госэкспертизы с ТОО «Мунай Газ Инжиниринг» от 09.09.2013 г. №13451;

о сроках начала строительства от 20.09.2013г. №1576.

Технические условия:

на водоснабжение от 25.04.2013 года №04-98 выданное ГКП на праве хозяйственного ведения «Қызылорда су жүйесі».

5.2. Согласования и заключения заинтересованных организаций:

санитарно-эпидемиологического заключение ГУ «Управление санитарно-эпидемиологического надзора по городу Кызылорда» от 04.09.2013 года №716;

заключение государственной экологической экспертизы ГУ «Управление природных ресурсов и регулирования природопользования Кызылординской области» от 24.09.2013 года №06-12/2598;

трасса сетей водопровода и канализации, согласованная: с ГУ «Городской отдел строительства», ГУ «Городской отдел архитектуры и градостроительства», ГКП «Қызылорда су жүйесі» и ГУ «Областной казахско-турецкий лицей-интернат №9».

5.3. Перечень документации, представленной на экспертизу:

Том I. Книга 1	Общая пояснительная записка.
Том II. Альбом 1	Наружный водопровод и канализация
Том III. Книга 1	Сметы. Сводный сметный расчет. Локальная смета.
Книга 1	Отчет по инженерно-геодезическим изысканиям, выполненный ТОО КБ «Мунай Газ Инжиниринг» (ГСЛ № 0000783 от 13.10.2009г. приложение от 04.06.2012г) г.Кызылорда.
	Справка об инженерно-геологических условиях трассы по архивным материалам, выданной ТОО «Инженерные изыскания и К»

5.4. Цель и назначение объекта строительства

Объект предназначен для улучшения эксплутационных показателей систем водоснабжения и водоотведения г.Кызылорда. Обеспечение оптимальной экологической и санитарно-эпидемиологической обстановки в городе.

МЕМСАРАПТАМА • ГОСЭКСПЕРТИЗА

6. ОСНОВНЫЕ ДАННЫЕ ОБЪЕКТА И ПРИНЯТЫЕ ПРОЕКТНЫЕ РЕШЕНИЯ

6.1. Место размещения объекта и характеристика участка строительства:

Участки строительства трасс водопроводных и канализационных сетей расположены в районе жилой застройки «СПМК-70».

Природно-климатические условия района строительства:

Климатический район – IV г. (СНиП РК 2.04-01-2010);

Годовое количество осадков – незначительное;

Средняя температура наружного воздуха:

- наиболее холодной пятидневки – минус 24^{0}С (СН РК 2.04-21-2004*);
- наиболее холодных суток – минус 30^{0}С (СНиП РК 2.04-01-2010);

район по весу снегового покрова – I (S_0 = 50 кг /м^2 , СНиП 2.01.07-85*);

район по скоростному напору ветра – III (W_o= 38 кг/м^2, СНиП 2.01.07-85*);

экологическая характеристика района - зона экологического кризиса. (Закон РК «О социальной защите граждан, пострадавших вследствие экологического бедствия в Приаралье» №1468-XII от 30 июня 1992г. с изменениями).

Инженерно-геологические условия площадки (трассы) строительства:

Согласно архивным материалам об инженерно-геологических условиях, выполненных ТОО «Инженерные изыскания и К» в 2011 году и геодезических изысканий, выполненное ТОО КБ «МунайГаз Инжиниринг» площадка строительства характеризуется следующими данными:

рельеф участка ровный, высотные отметки по трассе от 127,90 до 129,27м.

Геолого-литологическое строение участка.

По номенклатурному виду и физико-механическим свойствам в пределах сжимаемой толщи грунтов выделены следующие инженерно-геологические элементы:

первый ИГЭ – насыпной грунт из суглинка, гравия и песка, слежавшийся мощностью 0,0 – 0,3 (0,5)м. Расчетное сопротивление – 90кПа;

второй ИГЭ – суглинок серый, от твердой до мягкопластичной консистенции, с прослоями супеси (γ_{II}=19,01кН/м^3; φ_{II}=14°; C_{II}=14кПа), вскрытой мощностью 0,3(0,5) – 3,0м.

Гидрогеологические условия участка:

Подземные воды по замеру на сентябрь месяц 2011г. были вскрыты на глубине 2,70-2,80м. от поверхности земли, т.е. на высотных отметках 125,00м.

Предполагаемый максимальный уровень подземных вод, с учетом подтопления, амплитуды колебания уровня подземных вод, влияния оросительных сетей во время поливов (июнь-август), паводкового периода (конец февраля - март) и атмосферных осадков принят на высотной отметке 125,70м.

По содержанию сухого остатка грунты – засолены. Тип засоления - сульфатный.

По содержанию сульфатов в пересчете на ионы SO^{2-}_4 (0,414-1,30%) грунты сильноагрессивные к бетонам на портландцементе и шлакопортландцементе, слабоагрессивные к бетонам на сульфатостойких видах цемента.

По содержанию хлоридов в пересчете на ионы Cl^- (0,051-0,167%) грунты среднеагрессивные к бетонам на всех видах цемента.

Нормативная глубина промерзания грунтов: супеси – 1,33м., суглинка – 1,09м.

6.2. Принятые проектные решения

Проектом предусмотрено строительство водопроводных и канализационных сетей к дому областных учреждений по ул.Султан Бейбарыс (Мостовая).

6.2.1. План трассы

Проектируемые сети канализации проходят по ул.Султан Бейбарыс и пересекает автодорогу на расстоянии 304м. от проектируемого колодца дома областных учреждений, далее прокладывается между территориями школы Назарбаева и казахско-турецкого лицея L=253м. и поворачивает на восток за участок казахско-турецкого лицея до существующего колодца кК-1 КНС-52, L=126м.

Улица по обеим сторонам застроены свыше 60% большим количеством надворных построек и заборов. Из элементов инфраструктуры имеются дороги с асфальтобетонным покрытием, инженерные сети и коммуникации, ирригационная сеть, озеленение и благоустройство.

МЕМСАРАПТАМА • ГОСЭКСПЕРТИЗА

Рисунок 1. Ситуационная схема трассы

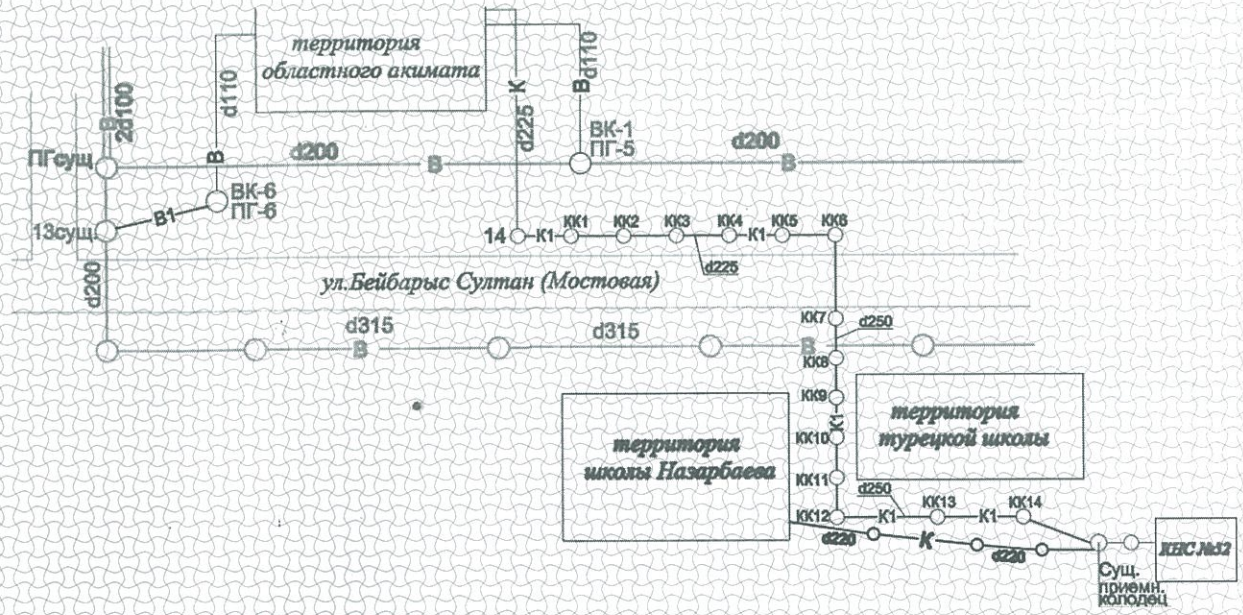

Условные обозначения:

——— В ——— - существующая водопроводная сеть;
——— К ——— - существующая канализационная сеть;
———О——— - существующие водопроводные и канализационные колодцы;
——— В1 ——— - проектируемая водопроводная сеть;
——— К1 ——— - проектируемая самотечная канализация;
кк
———О——— - проектируемые канализационные колодцы.

В продольном профиле сети проложены: водопровод – на глубине от 1,85м. и канализация – на глубине от 2,15 с уклоном 0,005 и повторяют профиль существующего рельефа участка прохождения трассы.

6.2.2. Технологические решения

Источником водоснабжения объекта являются существующие кольцевые городские водопроводные сети Ø200х11,9мм.

Система водоснабжения - объединенная, хозяйственно-питьевая, производственная и противопожарная.

По степени обеспеченности подачи воды к потребителям I-й категории.

Максимальный расчетный расход воды принят расчетом, исходя из норм водопотребления в соответствии со СНиП РК 4.01-02-2009 в зависимости от назначения и степени благоустройства зданий. Максимальный расход воды – 27,82м^3/час.

Система водоотведения принята объединенная, хозяйственно-бытовая, производственная. Отвод стоков – через существующий колодец кк-1 в КНС №52. Максимальный расход стоков – 27,82м^3/час.

Пересечения канализации с магистральной автодорогой выполняется методом прокола в футляре Ø426мм.

6.2.3. Водопроводные и канализационные сети.

Точки подключения ранее запроектированные водопроводные колодцы и существующий Вк13 расположены по ул.С.Бейбарыс и приняты согласно технических условий на водоснабжение, выданных ГКП «Қызылорда су жүйесі»:

I – ранее запроектированные водопроводные колодцы (ПГ5, ПГ6);

II – существующий водопроводный колодец №13.

Наружная водопроводная сеть запроектирована из полиэтиленовых труб ПЭ100 SDR17 S8 по ГОСТ 18599-2001. Общая протяженность сети – 28,5м.

Существующие водопроводные колодцы – ж/бетонные Ø1500мм. по ТП.901-09-11.84*. Полив зелёных насаждений принят от арычной сети.

Наружное пожаротушение – от ранее запроектированных пожарных гидрантов. Расход воды на наружное пожаротушение –30л/сек.

Система наружной канализации – объединённая для отвода хозяйственно-бытовых стоков от административных зданий. Сети канализации – самотечные, из полиэтиленовых труб ПЭ63 SDR26 S12.5 по ГОСТ 18599-2001. Общая протяженность канализационной сети – 683,0м.

Стоки поступают в существующий канализационный колодец, стоящий перед КНС-52 с глубиной заложения подводящего коллектора h=6.0метров. Проектируемые канализационные колодцы приняты по ТП. 902-09-22.84* ж/бетонные диаметром Ø1000-1500мм.

Таблица 1

Водопроводные сети	полиэтиленовые напорные трубы ПЭ100 SDR17 S8 (тип - питьевая) по ГОСТ 18599-2001, Ø160х9,5мм. – 28,5м.
Канализационные сети	самотечные - полиэтиленовые трубы ПЭ63 SDR26 S12,5 (тип - техническая) по ГОСТ 18599-2001: Ø225х8,6мм. – 336м.; Ø250х9,6мм. – 347м.
Основание	песчаное 100 мм.
Фасонные части	стальные по ГОСТ 10704-91.
Канализационные колодцы	из сборных железобетонных элементов по ТП 902-09 22.84**
Сборные железобетонные элементы колодцев	по серии 3.900.1-14, выпуск I и ТПР 902-09-22.84**
Упоры	по серии 3.001.1-3

6.2.4. Конструктивные решения

Конструктивные решения приняты по типовым проектам, с учетом нормального функционирования объекта и обеспечения надежности и прочности строительных конструкций. Основанием под колодцы служит суглинок. В соответствии с негативными инженерно-геологическими условиями участка строительства (близкое положение УПВ и пучинистость грунта) предусмотрены следующие мероприятия:

использование машин и механизмов на пневмоколесах и недопущение ударных воздействий на основание;

предусмотрено водопонижение в пределах разрабатываемого участка трассы;

выполнение земляных работ при низком уровне грунтовых вод;

обратная засыпка пазух колодцев из местного непучинистого грунта с уплотнением послойно до γ=1,65тс/м^3.

Канализационные колодцы (круглые) по ТП. 902-09-22.84 альбом II.**

Канализационные колодцы – круглые Ø1,0 и 1,5м. из сборных железобетонных элементов по ТП 902-09-22.84**, состоят из днища, рабочей части, перекрытия и горловины с люком.

Сборные железобетонные элементы колодцев - по серии 3.900.1-14 вып.1, ТП 902-09-22.84**. Рабочая часть высотой от 1500 до 4200мм. составлена из колец диаметром 1000 и 1500мм. Люки для закрытия колодцев – по ГОСТ 3634-99.

Для спуска в колодец предусмотрены стальные стремянки.

Мероприятия по защите конструкций от коррозий.

Мероприятия по защите конструкций предусмотрены в соответствии с требованиями СНиП РК 2.01-19-2004, СНиП 3.04.03-85 и ГОСТ 9.015-74*.

Железобетонные и бетонные элементы, соприкасающиеся с грунтом, выполнены на сульфатостойком портландцементе.

Канализационные колодцы приняты с гидроизоляцией:

днище колодца - штукатурка асфальтовая из горячего асфальтового раствора толщиной 10мм по грунтовке разжиженным битумом;

гидроизоляция поверхностей – окраска битумом в 2 слоя, растворенного в бензине;

по уплотненному основанию устраивается бетонная подготовка толщиной 100мм из бетона марки В3.5.

6.3. Охрана окружающей среды.

Охрана окружающей природной среды принята в соответствии с требованиями СНиП РК 4.01-02-2009* и СанПиН.

Технологический процесс транспортировки воды является безотходным и не сопровождается вредными выбросами в окружающую природную среду (как воздушную, так и водную), а уровень шума и вибрации, которые могут создаваться оборудованием, не превышает допустимых по МСН 2.04-03-2005 величин.

В связи с этим проведение воздухо-, почво- и водоохранных мероприятий и мероприятий по снижению уровня производственного шума и вибрации настоящим проектом не предусмотрено.

Сети водоснабжения и канализации приняты из труб, обеспечивающих герметичность и сохранение качества транспортируемых стоков. После монтажа трубопроводов траншея засыпается грунтом, тщательно уплотняется, а при прокладке сетей под проезжей частью улиц выполняется восстановление асфальтового покрытия.

6.4. Организация строительства.

Машины и механизмы: автогрейдеры, агрегаты для сварки полиэтиленовых труб, агрегаты сварочные передвижные, бульдозеры, краны на автомобильном ходу, краны на гусеничном ходу, краны переносные, трубоукладчики, машины поливомоечные, насосы для водопонижения и водоотлива, экскаваторы.

Трудоемкость – 0,531тыс.чел/дней; продолжительность строительства – 1 месяц; начало строительства – 2013г.

Продолжительность строительства определена по нормативной трудоемкости.

6.5. Сметная документация.

Сметная документация разработана в соответствии со СН РК 1.02-03-2011 «Порядок разработки, согласования, утверждения и состав проектной документации на строительство» СН РК 8.02-02-2002 «Порядок определения сметной стоимости строительства в Республики Казахстан» на основании сборников сметных норм и расценок и проектных решений.

Сметная документация составлена с использованием программного комплекса АВС-4 (редакция 4.4.2) по выпуску сметной документации в ценах 2001 года.

Сметная стоимость строительства в сметной документации определена базисно-индексным методом, который основан на использовании текущих индексов по отношению к стоимости, определенной в базисном уровне цен 2001 года и согласно пунктов 2.1 и 5.1. СН РК 8.02-02-2002 служит ориентиром (в качестве максимальной цены) при осуществлении закупа подрядных строительных услуг заказчиком.

Территориальный район 11-1.

При составлении смет использованы:

сборники сметных цен на строительные материалы, изделия и конструкции (СН РК 8.02-04-2002), с учетом изменений и дополнений выпуски 1-14;

сборники сметных норм и расценок на строительные работы (СН РК 8.02-05-2002) с учетом изменений и дополнений выпуски 1-11;

сборники расценок на монтаж оборудования (СН РК 8.02-06-2002), с учетом изменений и дополнений выпуски 1-10;

сборники сметных норм затрат на оборудование и инвентарь (СН РК 8.02-13-2004);

сборники сметных норм и расценок на эксплуатацию строительных машин (СН РК 8.02-03-2002) с учетом изменений и дополнений выпуски 1-14;

сборник сметных цен на перевозку грузов для строительства (СН РК 8.02-04-2002);

перечень оборудования, материалов, изделий с приложением прайс-листов, наименования которых с соответствующими техническими характеристиками отсутствуют в действующей нормативной базе, утвержденные заказчиком (администратором бюджетной программы) от 13 июля 2011 года, согласно пункту 9.3.14 СН РК 1.02-03-2011, пунктам 4.3.5 и 4.3.8 СН РК 8.02-02-2002.

В сметной стоимости строительства учтены дополнительные затраты:

накладные расходы на строительные, монтажные и специальные строительные работы по приложению № 1 СН РК 8.02-02-2002 «Порядок определения сметной стоимости строительства в Республики Казахстан»;

ненормируемые и непредвиденные затраты в размере 6% (СН РК 8.02-02-2002);

МЕМСАРАПТАМА • ГОСЭКСПЕРТИЗА

средства на временные здания и сооружения в размере -1,5% (СН РК 8.02-09-2002);
дополнительные затраты на производство строительно-монтажных работ в зимнее время по НДЗ 2001 в размере 2,3%*0,9=2,07% (СН РК 8.02-07-2002) с учетом изменений и дополнений выпуск 2;
затраты на единовременное вознаграждение за выслугу лет в размере 1% (СН РК 8.02-02-2002);
затраты на оплату дополнительных отпусков в размере 0,4% (СН РК 8.02-02-2002).

В соответствии с Постановлением Правительства от 11 сентября 2007 года №791 переход к текущей и прогнозной сметной (расчетной) стоимости строительства от базовых цен 2001 года выполнен через индекс изменения месячного расчетного показателя на период 2013 года согласно изменениям и дополнениям в Законе «О республиканском бюджете на 2012-2014 годы» от 24 ноября 2011 года №496 –IV, на период 2014-2017 годов через индекс изменения месячного расчетного показателя, установленного по протоколу №8 заседания РБК от 04 апреля 2012 года.

Налоги, сборы и обязательные платежи начислены согласно действующему законодательству в размере 2%.

Налог на добавленную стоимость (НДС), принят в размере, установленном законодательством Республики Казахстан на период, соответствующий периоду строительства, от расчетной стоимости строительства в текущих ценах с учетом налогов, сборов и обязательных платежей.

7. РЕЗУЛЬТАТЫ ЭКСПЕРТИЗЫ.

7.1. Оценка принятых проектных решений.

Рабочий проект **«Наружное водоснабжение и водоотведение домов областных учреждений по ул. Султан Бейбарыс г.Кызылорда»** разработан в необходимом объеме, в соответствии с утвержденным заданием на проектирование, иными исходными данными и требованиями.

Состав и комплектность представленных материалов приведены в соответствие с требованиями СН РК 1.02-03-2011 «Порядок разработки, согласования, утверждения и состав проектной документации на строительство».

Материалы инженерных изысканий содержат достаточные данные, необходимые для разработки проектной документации. В проекте учтены современные конструктивные требования по качеству и рациональности проектных решений.

Технологические и конструктивные решения приведены в соответствие требованиям СНиП РК 4.01-02-2009* Водоснабжение. Наружные сети и сооружения.

Принятые проектные решения соответствуют государственным нормативным требованиям по санитарной, экологической, взрывной и пожарной безопасности, охране труда, надежности и устойчивости функционирования объекта.

В рабочем проекте учтены современные требования по энергосбережению, качеству и рациональности конструктивных и других проектных решений.

В рабочем проекте, согласно имеющимся возможностям, применены импортозамещающие местные строительные материалы и изделия, а также продукция, изготавливаемая на предприятиях Республики Казахстан.

При разработке рабочего проекта учтены местные природно-климатические и геологические условия площадки строительства.

7.2. Дополнения по исходно-разрешительным документам и изменения, внесенные в рабочий проект в процессе проведения экспертизы.

В процессе рассмотрения по замечаниям и предложениям филиала РГП «Госэкспертиза» по Кызылординской области в рабочий проект **«Наружное водоснабжение и водоотведение домов областных учреждений по ул. Султан Бейбарыс г.Кызылорда»** внесены следующие изменения и дополнения.

По общей части.

7.2.1 Выполнено согласование плана трассы сетей водоснабжения и канализации с органами надзора, заказчиком и заинтересованной организацией.

7.2.2 Принятые проектные решения согласованы с государственными органами СЭС и экологии.

7.2.3 Представлено письмо от заказчика о сроках начала строительства.

МЕМСАРАПТАМА • ГОСЭКСПЕРТИЗА

По геодезии.

7.2.4 Устранено несоответствие по объему работ топосъемки в техзадании – 15га.

7.2.5 Топоплан дополнен горизонталями рельефа.

7.2.6 На топоплане указана глубина заложения кабеля вдоль ул. С.Бейбарыс.

По наружному водоснабжению и канализации

7.2.7 Пояснительная записка откорректирована: в состав проекта включено пояснение по водопонижению, изменены расчётные расходы.

7.2.8 Откорректировано:

расчётные расходы воды на наружное пожаротушение (30 л/сек.), ситуационная схема, ссылки на нормативные документы;

глубины лотков в таблице канализационных колодцев.

7.2.9 Изменено:

трассировка водопроводной и канализационной сети;

уклон для самотечной канализации;

диаметр труб самотечной канализации, указана маркировка и толщина стенок.

7.2.10 На чертежах указаны привязки сетей водопровода и канализации.

7.2.11 В проект включены пожарные указатели для пожарных гидрантов.

7.2.12 Предоставлены пересечения с другими инженерными коммуникациями.

7.2.13 Откорректирована спецификация оборудования по наружным сетям НВК, включена врезка в существующую сеть, водопонижение, исключён лишний канализационный колодец, включено недостающее оборудование, трубы и трубопроводная арматура.

По конструктивной части.

7.2.14 Согласно требованиям СНиП РК 4.01-02-2009:

указаны марки бетона по прочности, морозостойкости и водонепроницаемости, п.17.3.7;

изменена ширина отмостки вокруг люков колодцев – 0,5м. вместо 1,0м., п.17.3.10.

7.2.15 Согласно требованиям пп.5.4 и 6.25 СНиП РК 3.02-36-2006 откорректирована гидроизоляция поверхностей подземных конструкций, выполненных в мокрых грунтах.

7.2.16 Отражены сведения на общих указаниях по обратной засыпке и уплотнения грунта с учетом рекомендации геологов.

7.2.17 Общая пояснительная записка по конструктивной части приведена в соответствие с принятыми проектными решениями.

По сметной части.

По сводному сметному расчету:

Сводный сметный расчет составлен в соответствии с СН РК 8.02-02-2002 по типовой форме с учетом лимитированных затрат, индекса МРП, налогов, сборов и обязательных платежей, НДС и затрат на проектно-изыскательские работы и экспертизу проекта. Замечаний по сводному сметному расчету нет.

По локальным сметам:

7.2.18 Изменены объемы стальных фасонных сварных частей (снижение 0,013 млн. тенге); земляных работ (снижение 3,824 млн. тенге), полиэтиленовых труб (увеличение 0,025 млн. тенге).

7.2.19 С учетом внесенных изменений рабочего проекта и сметной документации, изменения сметной стоимости объекта в текущих ценах составили:

увеличение – 0,025 млн.тенге;

снижение – 3,837 млн.тенге.

В результате внесенных изменений технико-экономические показатели определились в следующем виде:

Таблица 2

№ п/п	Наименование показателей	Единицы измерения	Показатели		Отклонения (-)снижение (+)увели-чение
			заявленные	рекомен-дуемые к утверждению	
1	Общая протяженность сетей, в том числе:	м	711,5	711,5	-
	водопровода	м	28,5	28,5	-
	канализации	м	683,0	683,0	-

2	Общая сметная стоимость строительства в базовых ценах 2001 года, в том числе	млн.тенге	6,551	5,460	-	1,091
	СМР	млн.тенге	6,462	5,386	-	1,076
	Прочие затраты	млн.тенге	0,089	0,074	-	0,015
3	Общая сметная стоимость строительства в текущем уровне цен 2013 года, в том числе	млн.тенге	20,997	17,185	-	3,812
	СМР	млн.тенге	14,437	12,033	-	2,404
	Прочие затраты	млн.тенге	6,560	5,152	-	1,408
4	Трудоемкость строительства	тыс.чел.дн	0,762	0,531	-	0,231
5	Удельные капитальные вложения	млн.тг/м.	0,029	0,024	-	0,005
6	Продолжительность строительства	мес.	1	1		-
7	Вид строительства	новое				

8. ВЫВОДЫ:

8.1. С учетом внесенных изменений и дополнений рабочий проект **«Наружное водоснабжение и водоотведение домов областных учреждений по ул. Султан Бейбарыс г.Кызылорда»** соответствует требованиям государственных нормативов, действующих в Республике Казахстан, и рекомендуется для утверждения в установленном порядке со следующими основными технико-экономическими показателями:

1. Общая протяженность, м - 711,5
2. Общая сметная стоимость строительства в базовых ценах 2001года, млн. тенге, в том числе: - 5,460
   СМР, млн. тенге - 5,386
3. Общая сметная стоимость строительства в текущем уровне цен 2013 года, млн. тенге, в том числе: - 17,185
   СМР, млн. тенге - 12,033
4. Продолжительность строительства, мес., - 1

8.2. Настоящее экспертное заключение выдано на основании исходных данных и утвержденных заказчиком материалов для проектирования, достоверность которых гарантирована ТОО КБ «МунайГаз Инжиниринг» в соответствии с условиями договора от 13 сентября 2013 года №0480.

8.3. При представлении на утверждение и выдаче разрешения на производство работ рабочий проект подлежит проверке на соответствие его с настоящим заключением экспертизы.

8.4. До начала производства работ рабочий проект подлежит утверждению в установленном порядке в течении 3 месяцев.

8. ТҰЖЫРЫМ:

8.1. Енгізілген өзгерістер мен толықтыруларды ескере отырып, «**Қызылорда қаласы Сұлтан Бейбарыс көшесінде орналасқан облыстық мекемелер үйінің сыртқы сумен қамту және су әкету жүйелері»** жұмыс жобасы Қазақстан Республикасында қолданылатын мемлекеттік нормативтердің талаптарына сәйкес келетіндіктен, төмендегі негізгі техника-экономикалық көрсеткіштермен белгіленген тәртіппен бекітуге ұсынылады:

1. Жалпы ұзындығы, м. - 711,5
2. 2001 жылғы базалық бағадағы құрылыстың жалпы сметалық құны, млн.теңге, оның ішінде: - 5,460
   құрылыс-монтаж жұмыстары, млн.теңге - 5,386

МЕМСАРАПТАМА • ГОСЭКСПЕРТИЗА

3. 2013 жылғы ағымдағы бағадағы құрылыстың жалпы сметалық - 17,185
   құны, млн.теңге, оның ішінде:
   құрылыс-монтаж жұмыстары, млн.теңге - 12,033
4. Құрылыстың ұзақтығы, ай, - 1

8.2. Осы сараптамалық қорытынды 2013 жылғы 13 қыркүйектегі №0480 шарт талаптарына сәйкес, растығы «МұнайГаз Инжиниринг» КБ ЖШС-мен кепілдендірілген бастапқы деректер мен тапсырыс берушімен бекітілген жобалауға арналған материалдар негізінде берілді.

8.3. Жұмыс жобасы бекітуге және жұмыс өндірісіне рұқсат берген кезінде сараптаманың осы қорытындысына сәйкес екендігі тексерілуі тиіс.

8.4. Жұмыс жобасы жұмыс өндірісі басталғанға дейін 3 ай ішінде белгіленген тәртіп бойынша бекітілуі тиіс.

Директордың орынбасары: Қ. Сәрсенбаев

Өндірістік бөлімінің бастығы: Т. Әбдіхалықов

Бас маман/жетекші сарапшы: М. Больтекова

ИЖжҚ сектор жетекшісі: А. Жакупов

Сметалық секторының жетекшісі: Ш. Балмағанбетова

Бас маман: Н. Алиев